PARKSIDE

LED-ARBEITSLEUCHTE
PAL 850 A1

DE AT CH

LED-ARBEITSLEUCHTE
Bedienungs- und Sicherheitshinweise

FR CH

LAMPE TORCHE À LED
Instructions d'utilisation et consignes de sécurité

IT CH

TORCIA LED DA LAVORO
Avvertenze per l'uso e la sicurezza

GB

LED WORK LIGHT
Operating and safety information

IAN 414184_2201

DE AT CH

PDF ONLINE
www.lidl-service.com

1

citygate24 GmbH
Lange Mühren 1
20095 Hamburg
GERMANY

06/2022
Model No.: 1116-TL

FSC MIX Paper FSC® C164456

10/2022

A

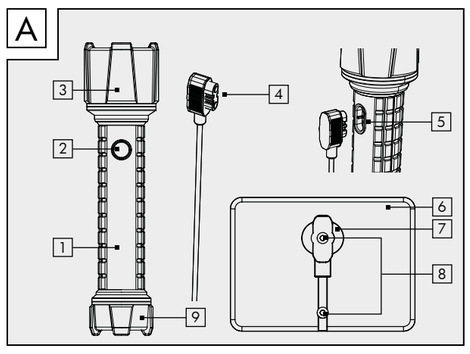

B

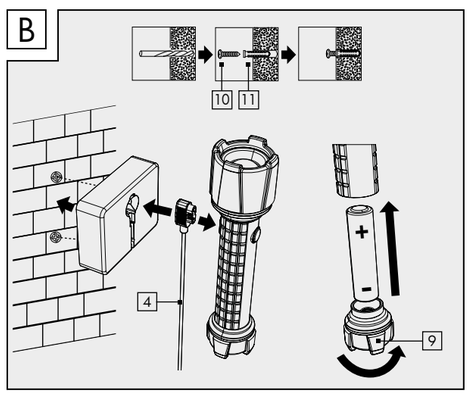

DE AT CH

LED-Arbeitsleuchte

● Einleitung

Wir beglückwünschen Sie zum Kauf Ihres neuen Gerätes. Sie haben Sich damit für ein hochwertiges Produkt entschieden. Bitte lesen Sie diese Bedienungsanleitung vollständig und sorgfältig durch. Diese Anleitung gehört zu diesem Produkt und enthält wichtige Hinweise zur Inbetriebnahme und Handhabung. Beachten Sie immer alle Sicherheitshinweise. Sollten Sie Fragen haben oder unsicher in Bezug auf die Handhabung des Gerätes sein, setzen Sie sich bitte mit Ihrem Händler oder der Servicestelle in Verbindung. Bewahren Sie diese Anleitung bitte sorgfältig auf und geben Sie sie ggf. an Dritte weiter.

● Zeichenerklärung

- Bedienungsanleitung lesen!
- Ausgabedatum der Bedienungsanleitung (Monat/Jahr)
- Herstelldatum (Monat/Jahr)
- Gleichspannung
- Lebens- und Unfallgefahr für Kleinkinder und Kinder!
- Warn- und Sicherheitshinweise beachten!
- Explosionsgefahr!
- Schutzhandschuhe tragen!
- Leuchten für rauen Betrieb
- Universal Serial Bus (USB)
- Nicht zur Raumbeleuchtung geeignet
- Dieses Symbol bedeutet, dass das Produkt mit Schutzkleinspannung (SELV / PELV) arbeitet (Schutzklasse III).
- IP54 — Geschützt gegen Staub in schädigender Menge (vollständiger Berührungsschutz) und spritzwassergeschützt.
- Entsorgen Sie Verpackung und Gerät umweltgerecht!
- Umweltschäden durch falsche Entsorgung der Batterien / Akkus!
- Verpackung aus FSC-zertifiziertem Mix-Holz
- Mit der CE-Kennzeichnung bestätigt der Hersteller, dass dieses Elektrogerät den geltenden europäischen Richtlinien entspricht.
- Nicht in die aktive Lichtquelle blicken!

● Bestimmungsgemäße Verwendung

Nur für den Handbetrieb geeignet. Dieses Produkt ist nur für den Einsatz in privaten Haushalten vorgesehen. Das Produkt ist nicht für die Raumbeleuchtung im Haushalt geeignet. Eine andere Verwendung als zuvor beschrieben oder eine Veränderung des Produkts ist nicht zulässig und kann zu Sachschäden oder sogar zu Personenschäden führen. Der Hersteller oder Händler übernimmt keine Haftung für Schäden, die durch nicht bestimmungsgemäßen oder falschen Gebrauch entstanden sind.

● Lieferumfang

1x LED-Arbeitsleuchte
1x Ladehalterung
1x Ladekabel
1x Montagematerial (2x Dübel und 2x Schrauben)
1x Bedienungsanleitung

● Teilebeschreibung

1	LED-Arbeitsleuchte	7	Aussparung
2	Ein-/ Aus-Knopf	8	Führungslöcher
3	Leuchtkopf	9	Verschluss
4	Ladekabel	10	Schrauben
5	Ladeanschluss	11	Dübel
6	Ladehalterung		

● Technische Daten

Modelnummer:	1116-TL
Eingang:	5V ⎓, 1A
LED:	10W
Li-Ion-Akku:	18650, 3,7V ⎓, 2600 mAh (austauschbar) (18650 3.7V 2.6Ah)
Schutzklasse:	III
Schutzart:	IP54
Risikogruppe (EN 62471:2008):	I

Sicherheitshinweise

⚠ WARNUNG!

LEBENS- UND UNFALLGEFAHR FÜR KLEINKINDER UND KINDER! Lassen Sie Kinder niemals unbeaufsichtigt mit dem Verpackungsmaterial. Es besteht Erstickungsgefahr durch Verpackungsmaterial. Kinder unterschätzen häufig die Gefahren. Halten Sie Kinder stets vom Produkt fern.

- Dieses Produkt kann von Kindern ab 8 Jahren und darüber sowie von Personen mit verringerten physischen, sensorischen oder mentalen Fähigkeiten oder Mangel an Erfahrung und Wissen benutzt werden, wenn sie beaufsichtigt oder bezüglich des sicheren Gebrauchs des Produkts unterwiesen wurden und die daraus resultierenden Gefahren verstehen. Kinder dürfen nicht mit dem Produkt spielen. Reinigung und Benutzerwartung dürfen nicht von Kindern ohne Beaufsichtigung durchgeführt werden.
- Halten Sie Kinder während der Montage vom Arbeitsbereich fern. Zum Lieferumfang gehört eine Vielzahl von Schrauben sowie andere Kleinteile. Diese können beim Verschlucken oder Inhalieren lebensgefährlich sein.

BESCHÄDIGUNGSGEFAHR! Unsachgemäßer Umgang mit dem Produkt kann zu Beschädigungen führen.

- Die LED´s sind nicht austauschbar. Wenn die Lichtquelle das Ende ihrer Lebensdauer erreicht, muss das gesamte Produkt ersetzt werden.
- Verwenden Sie das Produkt nicht, wenn Sie irgendwelche Beschädigungen feststellen.
- Der Hersteller/Vertreiber dieses Produkts übernimmt keine Verantwortung für Verletzungen oder Schäden, die als Folge unsachgemäßer Montage/unsachgemäßen Gebrauchs entstehen.
- Tauchen Sie das Produkt nicht in Wasser oder andere Flüssigkeiten.
- Halten Sie das Produkt von offenem Feuer und heißen Flächen fern.
- Manipulieren oder verändern Sie niemals das Produkt.

LED-Warnhinweise

- Nicht in die aktive Lichtquelle starren!
  ACHTUNG: Möglicherweise gefährliche optische Strahlung.

Sicherheitshinweise für Akkus

- **LEBENSGEFAHR!** Bewahren Sie Akkus außerhalb der Reichweite von Kindern auf. Suchen Sie im Falle eines Verschluckens sofort einen Arzt auf!
- **EXPLOSIONSGEFAHR!** Laden Sie nicht aufladbare Batterien niemals wieder auf. Schließen Sie Akkus nicht kurz und/oder öffnen Sie diese nicht. Überhitzung, Brandgefahr oder Platzen können die Folge sein.
- Werfen Sie Akkus niemals ins Feuer oder Wasser.
- Setzen Sie Akkus keiner mechanischen Belastung aus.
- Entnehmen Sie die Akkus, sobald sie leer sind oder wenn Sie das Produkt für längere Zeit nicht benutzen.
- Ungleiche Akkutypen oder unterschiedlich geladene Akkus dürfen nicht zusammen verwendet werden.
- Verwenden Sie keine nicht wiederaufladbaren Batterien anstelle von Akkus.
- Verwenden Sie keine modifizierten oder beschädigten Akkus.

● Risiko des Auslaufens von Akkus

- Vermeiden Sie extreme Bedingungen und Temperaturen, die auf Akkus einwirken können, z. B. auf Heizkörpern / direkte Sonneneinstrahlung.
- Vermeiden Sie den Kontakt mit Haut, Augen und Schleimhäuten! Spülen Sie bei Kontakt mit Batteriesäure die betroffenen Stellen sofort mit reichlich klarem Wasser und suchen Sie umgehend einen Arzt auf!
- **SCHUTZHANDSCHUHE TRAGEN!** Ausgelaufene oder beschädigte Akkus können bei Berührung mit der Haut Verätzungen verursachen. Tragen Sie deshalb in diesem Fall geeignete Schutzhandschuhe.
- Im Falle eines Auslaufens der Akkus entfernen Sie diese sofort aus dem Produkt, um Beschädigungen zu vermeiden.

● Ladehalterung montieren

Hinweis: Nehmen Sie das Produkt aus der Verpackung und entfernen Sie sämtliche Verpackungsmaterialien.

Entscheiden Sie vor der Montage, wo Sie das Produkt montieren. Vergewissern Sie sich vor dem Bohren der Befestigungslöcher, dass an der Bohrstelle keine Gas-, Wasser- oder Stromleitungen angebohrt oder beschädigt werden können. Verwenden Sie eine Bohrmaschine, um die Löcher in das Mauerwerk zu bohren. Beachten Sie die Sicherheitshinweise aus den Bedien- und Sicherheitshinweisen der Bohrmaschine. Ansonsten drohen Tod oder Verletzungsgefahr durch Stromschlag.

Hinweis: Das beigelegte Montagematerial ist für übliches festes Mauerwerk geeignet. Informieren Sie sich auch, welches Montagematerial für den von Ihnen gewählten Montageuntergrund geeignet ist. Informieren Sie sich hierüber gegebenenfalls bei einer Fachkraft.

Orientieren Sie sich an der Abb. B zur richtigen Ausrichtung der Ladehalterung.
Montieren Sie die Ladehalterung in einem trockenen und geschlossenen Raum.

☐ Übertragen Sie die Positionen der Führungslöcher 8 (siehe Abb. A) an der Montagestelle auf die Wand.
☐ Bohren Sie zwei Löcher (ø 6 mm) und setzen Sie passende Dübel 11 ein (siehe Abb. B).
☐ Stecken Sie die Schrauben 10 durch die Führungslöcher und schrauben Sie die Schrauben 10 in die Dübel 11 (siehe Abb. B).
Hinweis: Achten Sie auf einen festen Sitz!
☐ Stecken Sie das Ladekabel 4 mit dem magnetischen Anschluss in die Aussparung 7 der Ladehalterung.
☐ Für einen besseren Halt, drücken Sie den Anschluss leicht in der Aussparung nach unten.

● Bedienung

☐ Bedienen Sie das Produkt mit dem Ein-/ Aus-Knopf 2.
1 x Drücken - Volle Leuchtkraft
2 x Drücken - Geringe Leuchtkraft
3 x Drücken - Lichtimpulse
4 x Drücken - Aus
☐ Drehen Sie den Leuchtkopf 3 im oder gegen den Uhrzeigersinn, um den Fokus der LED-Arbeitsleuchte einzustellen.
Hinweis: Die Linse wird während des Betriebes warm, fassen Sie beim Fokussieren des Lichts nur den gummierten Bereich an.

● Akku aufladen

STROMSCHLAGGEFAHR! Laden Sie das Produkt nur in trockenen Innenräumen auf.

☐ Verbinden Sie den USB-Anschluss des Ladekabels 4 mit einem handelsüblchen SELV-sicheren Ladeadapter (5 V ⎓ max. 1 A - nicht im Lieferumfang enthalten).
☐ Stecken Sie den Ladeadapter in eine ordnungsgemäß installierte Steckdose.
☐ Verbinden Sie den Ladeanschluss 5 des Produkts mit dem magnetischen Anschluss der Ladehalterung 6.
☐ Durch die Magnete hält das Produkt auf der Ladehalterung, sofern die LED-Arbeitsleuchte richtig ausgerichtet wie in Abb. B angeschlossen wird.
☐ Während des Ladevorgangs leuchtet der Ein-/ Aus-Knopf 2 rot.
☐ Sobald der Akku vollgeladen ist, leuchtet der Ein-/ Aus-Knopf grün.
☐ Trennen Sie das Produkt von der Ladehalterung sowie den Ladeadapter von der Steckdose.

Alternativ können Sie das Produkt ohne die Ladehalterung laden.
☐ Trennen Sie das Ladekabel 4 von der Ladehalterung 6.

Hinweis: Während des Ladevorgangs lässt sich das Produkt nicht einschalten, somit ist ein Dauerbetrieb nicht möglich.

● Akku wechseln

☐ Drehen Sie den Verschluss 9 gegen des Uhrzeigersinn auf.
☐ Entfernen Sie den verbrauchten Akku und entsorgen diesen vorschriftsmäßig.
☐ Legen Sie einen neuen Akku ein. Verwenden Sie nur Akkus des gleichen Typs (siehe Kapitel „Technische Daten"). Achten Sie beim Einsetzen auf die richtige Polarität.
☐ Drehen Sie den Verschluss 9 fest.
☐ Achten Sie darauf, dass das Batteriefach ordnungsgemäß geschlossen ist.

● Reinigung und Lagerung

BESCHÄDIGUNGSGEFAHR! Unsachgemäßes Reinigen des Produktes kann zu Beschädigungen führen.

☐ Verwenden Sie zur Reinigung keine Chemikalien, die Oberfläche könnte beschädigt werden.
☐ Verwenden Sie zur Reinigung nur ein trockenes, fusselfreies Tuch. Bei stärkeren Verschmutzungen feuchten Sie das Tuch leicht an.
☐ Bewahren Sie das Produkt bei Nichtgebrauch an einem trockenen Ort in der Verpackung auf.
☐ Zur Erhaltung der Ladekapazität muss der Akku ca. alle 4 Monate für ca. 2 Stunden aufgeladen werden.

● Fehlerbehebung

● = Fehler
◉ = Ursache
○ = Lösung

● = Das Produkt schaltet nicht ein.
◉ = Das Produkt ist ausgeschaltet.
○ = Drücken Sie den Ein-/ Aus-Knopf 2 um das Produkt einzuschalten.

● = Das Licht flackert.
◉ = Der Akku ist fast entladen.
○ = Laden Sie den Akku auf (siehe Kapitel „Akku aufladen").

● Entsorgung

Beachten Sie die Kennzeichnung der Verpackungsmaterialien bei der Abfalltrennung, diese sind gekennzeichnet mit Abkürzungen (a) und Nummern (b) mit folgender Bedeutung:
1–7: Kunststoffe
20–22: Papier und Pappe
80–98: Verbundstoffe

Möglichkeiten zur Entsorgung des ausgedienten Produkts erfahren Sie bei Ihrer Gemeinde- oder Stadtverwaltung.
Wir bieten Ihnen Rücknahmemöglichkeiten direkt in den Filialen und Märkten an. Das nebenstehende Symbol einer durchgestrichenen Mülltonne auf Rädern zeigt an, dass dieses Gerät der Richtlinie 2012/19/EU unterliegt. Diese Richtlinie besagt, dass Sie dieses Gerät am Ende seiner Nutzungszeit nicht mit dem normalen Haushaltsmüll entsorgen dürfen, sondern in speziell eingerichteten Sammelstellen, Wertstoffhöfen oder Entsorgungsbetrieben abgeben müssen. Diese Entsorgung ist für Sie kostenfrei. Schonen Sie die Umwelt und entsorgen Sie fachgerecht. Für den deutschen Markt gilt: Beim Kauf eines Neugerätes haben Sie das Recht, das entsprechende Altgerät an Ihren Händler zurückzugeben. Händler von Elektro- und Elektronikgeräten mit einer Verkaufsfläche von mindestens 400 qm sowie Lebensmittelhändler mit einer Verkaufsfläche von mindestens 800 qm, die regelmäßig Elektro- und Elektronikgeräte verkaufen, sind außerdem verpflichtet, Altgeräte unentgeltlich zurückzunehmen, auch ohne, dass ein Neugerät gekauft wird, wenn die Altgeräte in keiner Abmessung größer sind als 25 cm. Informieren Sie sich auch bei Ihrem Händler über die Rücknahmemöglichkeiten vor Ort.Sofern Ihr Altgerät personenbezogene Daten enthält, sind Sie selbst für deren Löschung verantwortlich, bevor Sie es zurückgeben. Sofern dies ohne Zerstörung des Altgerätes möglich ist, entnehmen Sie die alten Batterien oder Akkus sowie Lampen bevor Sie das Altgerät zur Entsorgung zurückgeben und führen Sie sie einer separaten Sammlung zu. Bei fest eingebauten Akkus ist bei der Entsorgung darauf hinzuweisen, dass das Gerät einen Akku enthält. Weitere Möglichkeiten zur Entsorgung des ausgedienten Produkts erfahren Sie bei Ihrer Gemeinde- oder Stadtverwaltung.

Defekte oder verbrauchte Akkus müssen gemäß Richtlinie 2006/66/EG und deren Änderungen recycelt werden. Geben Sie Akkus und/oder das Produkt über die angebotenen Sammeleinrichtungen zurück.

Umweltschäden durch falsche Entsorgung der Akkus!
Batterien und Akkus dürfen nicht in den Hausmüll! Das nebenstehende Symbol bedeutet, dass Batterien und Akkus nicht zusammen mit dem Hausmüll entsorgt werden dürfen. Verbraucher sind gesetzlich verpflichtet, alle Batterien und Akkus, egal, ob sie Schadstoffe*) enthalten oder nicht, bei einer Sammelstelle ihrer Gemeinde/ihres Stadtteils oder im Handel abzugeben, damit sie einer umweltschonenden Entsorgung sowie einer Wiedergewinnung von wertvollen Rohstoffen wie z. B. Kobalt, Nickel oder Kupfer zugeführt werden können.
Die Rückgabe von Batterien und Akkus ist unentgeltlich. Einige der möglichen Inhaltsstoffe wie Quecksilber, Cadmium und Blei sind giftig und gefährden bei einer unsachgemäßen Entsorgung die Umwelt. Schwermetalle z. B. können gesundheitsschädigende Wirkungen auf Menschen, Tiere und Pflanzen haben und sich in der Umwelt sowie in der Nahrungskette anreichern, um dann auf indirektem Weg über die Nahrung in den Körper zu gelangen. Bei lithiumhaltigen Altbatterien besteht hohe Brandgefahr. Daher muss auf die ordnungsgemäße Entsorgung von lithiumhaltigen Altbatterien und -akkus besonderes Augenmerk gelegt werden. Bei falscher Entsorgung kann es außerdem zu inneren und äußeren Kurzschlüssen durch thermische Einwirkungen (Hitze) oder mechanische Beschädigungen kommen. Ein Kurzschluss kann zu einem Brand oder einer Explosion führen und schwerwiegende Folgen für Mensch und Umwelt haben. Kleben Sie daher bei lithiumhaltigen Batterien und Akkus vor der Entsorgung die Pole ab, um einen äußeren Kurzschluss zu vermeiden.
Batterien und Akkus, die nicht fest im Gerät verbaut sind, müssen vor der Entsorgung entfernt und separat entsorgt werden.
Batterien und Akkus bitte nur in entladenem Zustand abgeben! Verwenden Sie wenn möglich Akkus anstelle von Einwegbatterien.
*) gekennzeichnet mit: Cd = Kadmium, Hg = Quecksilber, Pb = Blei

● Garantie

Sehr geehrte Kundin, sehr geehrter Kunde, Sie erhalten auf dieses Gerät 3 Jahre Garantie ab Kaufdatum. Im Falle von Produktmängeln stehen Ihnen gegenüber dem Verkäufer des Produkts gesetzliche Rechte zu. Diese gesetzlichen Rechte werden durch unsere im Folgenden dargestellten Garantiebedingungen nicht eingeschränkt.

Garantiebedingungen
Die Garantiefrist beginnt mit dem Kaufdatum. Bitte bewahren Sie den original Kassenbon gut auf. Dieser wird als Nachweis für den Kauf benötigt. Tritt innerhalb von drei Jahren ab dem Kaufdatum dieses Produkts ein Material- oder Fabrikationsfehler auf, wird das Produkt von uns – nach unserer Wahl – für Sie kostenlos repariert, ersetzt, oder der Kaufpreis erstattet. Diese Garantieleistung setzt voraus, dass innerhalb der Drei-Jahres-Frist das defekte Gerät und der Kaufbeleg (Kassenbon) vorgelegt und schriftlich kurz beschrieben wird, worin der Mangel besteht und wann er aufgetreten ist. Wenn der Defekt durch unsere Garantie gedeckt wird, erhalten Sie das reparierte oder ein neues Produkt zurück. Mit Reparatur oder Austausch des Produkts beginnt kein neuer Garantiezeitraum.

Garantiezeit und gesetzliche Mängelansprüche
Die Garantiezeit wird durch die Gewährleistung nicht verlängert. Dies gilt auch für ersetzte und reparierte Teile. Eventuell schon beim Kauf vorhandene Schäden und Mängel müssen sofort nach dem Auspacken gemeldet werden. Nach Ablauf der Garantiezeit anfallende Reparaturen sind kostenpflichtig.

Garantieumfang
Das Gerät wurde nach strengen Qualitätsrichtlinien sorgfältig produziert und vor Anlieferung gewissenhaft geprüft. Die Garantieleistung gilt für Material- oder Fabrikationsfehler. Diese Garantie erstreckt sich nicht auf Produktteile, die normaler Abnutzung ausgesetzt sind und daher als Verschleißteile angesehen werden können oder auf Beschädigungen an zerbrechlichen Teilen, z. B. Schalter, Akkus oder aus Glas gefertigte Teile. Diese Garantie verfällt, wenn das Produkt beschädigt, nicht sachgemäß benutzt oder gewartet wurde. Für eine sachgemäße Benutzung des Produkts sind alle in der Bedienungsanleitung aufgeführten Anweisungen genau einzuhalten. Verwendungszwecke und Handlungen, von denen in der Bedienungsanleitung abgeraten oder vor denen gewarnt wird, sind unbedingt zu vermeiden. Das Produkt ist lediglich für den privaten und nicht für den gewerblichen Gebrauch bestimmt. Bei missbräuchlicher und unsachgemäßer Behandlung, Gewaltanwendung und bei Eingriffen, die nicht von unserer autorisierten Service-Niederlassung vorgenommen wurden, erlischt die Garantie.

Abwicklung im Garantiefall
Um eine schnelle Bearbeitung ihres Anliegens zu gewährleisten, folgen Sie bitte den folgenden
Hinweisen:
☐ Bitte halten Sie für alle Anfragen den Kassenbon und die Artikelnummer (z. B. IAN 123456) als Nachweis für den Kauf bereit.
☐ Die Artikelnummer entnehmen Sie bitte dem Typenschild am Produkt, einer Gravur am Produkt, dem Titelblatt ihrer Anleitung (unten links) oder dem Aufkleber auf der Rück- oder Unterseite des Produktes.
☐ Sollten Funktionsfehler oder sonstige Mängel auftreten, kontaktieren Sie zunächst die nachfolgend benannte Service-Abteilung telefonisch oder per E-Mail.
☐ Ein als defekt erfasstes Produkt können Sie dann unter Beifügung des Kaufbelegs (Kassenbon) und der Angabe, worin der Mangel besteht und wann er aufgetreten ist, für Sie portofrei an die Ihnen mitgeteilte Service-Anschrift übersenden.

● Service

DE
Service Deutschland
Tel.: 00800 80040044
E-Mail: administration@mynetsend.de

AT
Service Österreich
Tel.: 00800 80040044
E-Mail: administration@mynetsend.de

CH
Service Schweiz
Tel.: 00800 80040044
E-Mail: administration@mynetsend.de

IAN 414184_2201

Bitte halten Sie für alle Anfragen den Kassenbon und die Artikelnummer (z. B. IAN 123456) als Nachweis für den Kauf bereit.

Eine aktuelle Version der Bedienungsanleitung finden Sie unter:
www.citygate24.de

Auf **www.lidl-service.com** können Sie diese und viele weitere Handbücher, Produktvideos und Installationssoftware herunterladen.
Mit dem QR-Code auf dem Titelblatt gelangen Sie direkt auf die Lidl-Service-Seite (www.lidlservice.com) und können durch die Eingabe der Artikelnummer (IAN) 123456_7890 Ihre Bedienungsanleitung öffnen.

FR CH

Lampe torche à LED

● Introduction

Nous vous félicitons pour l'achat de votre nouvel appareil. Vous avez opté pour un produit de haute qualité. Veuillez lire cette notice d'utilisation entièrement et avec soin. Cette notice fait partie du produit et comporte des indications importantes concernant la mise en service et le maniement. Respectez toujours toutes les consignes de sécurité. Si vous avez des questions ou des doutes concernant l'utilisation de l'appareil, veuillez contacter votre revendeur ou le service après-vente. Veuillez conserver cette notice avec soin et remettez-la le cas échéant à un tiers.

● Explication des symboles

- Lire la notice d'utilisation !
- Date d'édition de la notice d'utilisation (mois/année)
- Date de fabrication (mois/année)
- Tension continue
- Danger de mort et d'accident pour les jeunes enfants et les enfants !
- Respecter les avertissements et les consignes de sécurité !
- Risque d'explosion !
- Porter des gants de protection !
- Lampes pour conditions d'utilisation difficiles Lampe pour des conditions d'utilisation difficiles
- Universal Serial Bus (USB)
- Ne convient pas pour l'éclairage intérieur
- Ce symbole indique que le produit fonctionne avec une basse tension de protection (TBTS / TBTP) (classe de protection III).
- Recyclez l'emballage et l'appareil dans le respect de l'environnement !
- Atteinte à l'environnement en raison d'un recyclage incorrect des piles/batteries !
- Risque d'explosion !
- Porter des gants de protection !
- Ne pas regarder directement la source lumineuse !

● Utilisation conforme

Uniquement pour un usage manuel. Cet appareil est uniquement prévu pour une utilisati-on dans des foyers privés. L'appareil n'est pas adapté pour l'éclairage ambiant domestique. Toute autre utilisation que celle décrite ou toute modification du produit est non admissible et peut entraîner des détériorations ou même des blessures corporelles. Le fabricant ou le revendeur décline toute responsabilité pour tout dommage occasionné par un usage non conforme ou incorrect.

● Étendue de la livraison

1x lampe de travail à LED
1x support de charge
1x câble de chargement
1 x matériel de fixation (2x chevilles et 2x vis)
1 x notice d'utilisation

● Description des composants

1	Lampe de travail à LED	7	Évidement
2	Interrupteur marche/arrêt	8	Trous de guidage
3	Tête de la lampe	9	Fermeture
4	Câble de chargement	10	Vis
5	Raccord de chargement	11	Cheville
6	Support de charge		

● Caractéristiques techniques

Numéro du modèle :	1116-TL
Entrée :	5V ⎓, 1A
LED :	10W
Batterie Li-Ion :	18650, 3,7V ⎓, 2600 mAh (interchangeable) (18650 3.7V2.6Ah)
Classe de protection :	III
Type de protection :	IP54
Groupe de risque (EN 62471:2008) :	I

Consignes de sécurité

⚠ AVERTISSEMENT !

DANGER DE MORT ET D'ACCIDENT POUR LES JEUNES ENFANTS ET LES ENFANTS ! Ne laissez jamais les enfants jouer sans surveillance avec l'emballage. Ils risquent de s'étouffer. Les enfants n'ont souvent pas conscience des dangers. Maintenez toujours les enfants à distance du produit.

- Ce produit peut être utilisé par des enfants de 8 ans et plus ainsi que par des personnes aux capacités physiques, sensorielles ou mentales réduites ou dont l 'expérience et les connaissances sont insuffisantes, lorsqu'ils sont sous surveillance ou s'ils ont été instruits quant à une utilisation sécurisée du produit et ont compris les dangers qui en résultent. Les enfants ne doivent pas jouer avec l'appareil. Le nettoyage et l'entretien par l'utilisateur ne doivent pas être réalisés par des enfants sans surveillance.
- Éloignez les enfants lors du montage. L'emballage contient de nombreuses vis et autres petites pièces. Celles-ci peuvent être dangereuse en cas d'ingestion ou d'inhalation.

RISQUE DE DÉTÉRIORATION ! Une manipulation non conforme du produit risque de l'endommager.

- N'utilisez pas l'appareil si vous constatez un défaut quelconque.
- Le fabricant / distributeur de cet appareil décline toute responsabilité pour les blessures ou les dommages résultant d'un montage ou d'une utilisation non conformes.
- Ne manipulez ou ne modifiez jamais l'appareil.
- N'immergez pas l'appareil dans l'eau ou dans d'autres liquides.
- Maintenez l'appareil à distance du feu et de surfaces brûlantes.
- Les LED ne sont pas interchangeables. Lorsque la source lumineuse a atteint la fin de sa durée de vie, l'appareil complet doit être remplacé.

Avertissements LED

- Ne pas regarder directement la source lumineuse !
  ATTENTION : rayonnement optique potentiellement dangereux.

Consignes de sécurité relatives aux batteries

- **DANGER DE MORT !** Conservez les batteries hors de portée des enfants. Consultez immédiatement un médecin en cas d'ingestion !
- **RISQUE D'EXPLOSION !** Ne jamais recharger les batteries non rechargeables. Ne court-circuitez pas les batteries et ou ne les ouvrez pas. Surchauffe, risque d'incendie ou explosion pourrait en résulter.
- Ne jetez jamais les batteries dans le feu ou l'eau.
- Ne soumettez pas les batteries à des contraintes mécaniques.
- Retirez les batteries dès qu'elles sont vides ou lorsque vous n'utilisez pas l'appareil pendant longtemps.
- Il ne faut pas utiliser de types de batteries différentes ou des batteries chargées de manière différente.
- N'utilisez pas de piles non rechargeables à la place des piles rechargeables.
- N'utilisez pas de piles modifiées ou endommagées.

● Risque de fuite des batteries

- Évitez les conditions extrêmes et les températures susceptibles d'exercer une influence sur les batteries, par exemple sur les radiateurs / rayonnement solaire direct.
- Évitez le contact avec la peau, les yeux et les muqueuses ! En cas de contact avec de l'acide de batterie, rincez immédiatement et abondamment les parties du corps concernées à l'eau et consultez un médecin dans les plus brefs délais !
- **PORTER DES GANTS DE PROTECTION !** Les batteries endommagées ou présentant des fuites peuvent provoquer des brûlures en cas de contact avec la peau. Pour cette raison, portez des gants de protection adaptés.
- En cas de fuite des batteries, retirez-les immédiatement de l'appareil pour éviter les dommages.

● Monter le support de charge

Remarque : Sortez l'appareil de l'emballage et retirez tous les matériaux d'emballage.
Choisissez le lieu de montage avant de commencer. Assurez-vous avant de percer les trous qu'aucune conduite de gaz, d'eau ou d'électricité ne puisse être percée ou endommagée à l'endroit du perçage. Utilisez une perceuse pour percer les trous dans le mur. Respectez les consignes de sécurité indiquées dans les consignes d'utilisation de la perceuse. Dans le cas contraire, elle peut présenter un danger de mort ou de blessure par électrocution.

Remarque : Le matériel de montage joint est adapté à une maçonnerie solide. Informez-vous également pour savoir quel matériel de montage est adapté au support de montage que vous avez choisi. Informez-vous si nécessaire auprès d'un spécialiste.

Orientez-vous sur la fig. B pour orienter le support de charge correctement.
Montez le support de charge à l'abri de l'humidité dans une pièce fermée.
☐ Transférez les positions des trous de guidage 8 (voir fig. A) sur l'endroit de montage sur le mur.
☐ Percez deux trous (ø 6 mm) et insérez les chevilles 11 adaptées (voir fig. B).
☐ Insérez les vis 10 dans les trous de guidage et vissez les vis 10 dans les chevilles 11 (voir fig. B).
Remarque : veillez à une bonne fixation !
☐ Insérez le câble de chargement 4 avec le connecteur magnétique dans l'évidement 7 du support de charge.
☐ Pour un meilleur maintien, poussez légèrement le connecteur vers le bas dans l'évidement.

● Utilisation

☐ Utilisez le produit avec l'interrupteur marche/arrêt 2.
Appuyer 1 x : luminosité complète
Appuyer 2 x : faible luminosité
Appuyer 3 x : impulsions lumineuses
Appuyer 4 x : arrêt
☐ Tournez la tête de la lampe 3 dans le sens des aiguilles d'une montre ou dans le sens inverse pour régler la mise au point de la lampe de travail à LED.
Remarque : la lentille s'échauffe pendant le fonctionnement, touchez uniquement la zone caoutchoutée lorsque vous mettez la lumière au point.

● Recharger la batterie

RISQUE D'ÉLECTROCUTION ! Rechargez le produit uniquement à l'abri de l'humidité dans des locaux intérieurs.

☐ Raccordez la prise USB du câble de chargement 4 à un adaptateur de charge SELV (5 V ⎓ max. 1 A - non fourni) disponible dans le commerce.
☐ Branchez l'adaptateur de charge dans une prise de courant correctement installée.
☐ Raccordez le raccord de chargement 5 du produit à la prise magnétique du support de charge 6.
☐ Les aimants permettent de maintenir le produit sur le support de charge, à condition que la lampe de travail à LED soit correctement orientée, comme sur la fig. B.
☐ Pendant le chargement, l'interrupteur marche/arrêt 2 s'allume en rouge.
☐ Une fois la batterie entièrement chargée, l'interrupteur marche/arrêt s'allume en vert.
☐ Débranchez le produit du support de charge et l'adaptateur de charge de la prise de courant.

Vous pouvez également charger le produit sans le support de charge.
☐ Débranchez le câble de chargement 4 du support de charge 6.

Remarque : le produit ne peut pas être allumé pendant la charge, un fonctionnement continu n'est ainsi pas possible.

● Remplacer la batterie

☐ Dévissez la fermeture 9 dans le sens inverse des aiguilles d'une montre.
☐ Retirez la batterie usée et mettez-la au rebut dans les règles de l'art.
☐ Insérez une nouvelle batterie. Utilisez uniquement des piles de même type (voir chapitre « Caractéristiques techniques »). Respectez la polarité lors de l'insertion.
☐ Vissez la fermeture 9 fixement.
☐ Veillez à ce que le compartiment à piles soit fermé correctement.

● Nettoyage et stockage

RISQUE D'ENDOMMAGEMENT ! Un nettoyage non conforme du produit risque de l'endommager.

☐ N'utilisez pas de produits chimiques pour le nettoyage, la surface risquerait d'être endommagée.
☐ Utilisez uniquement un chiffon sec qui ne peluche pas pour le nettoyage. Humidifiez légèrement le chiffon en présence de salissures plus tenaces.
☐ Lorsque vous n'utilisez pas le produit, conservez-le dans un endroit sec et dans son emballage.
☐ Pour conserver la capacité de charge, la batterie doit être rechargée env. tous les 4 mois pendant env. 2 heures.

● Dépannage

● = Erreur
◉ = Cause
○ = Solution

● = Le produit ne s'allume pas.
◉ = Le produit est éteint.
○ = Appuyez sur l'interrupteur marche/arrêt 2 pour allumer le produit.

● = La lumière vacille.
◉ = La batterie est presque déchargée.
○ = Rechargez la batterie (cf. chapitre « Recharger la batterie »).

● Recyclage

Respectez le marquage des matériaux d'emballage lors du tri des déchets, les abréviations (a) et les numéros (b) ont la signification suivante :
1–7 : plastiques
20–22 : papier et carton
80–98 : matériaux composites

Vous obtiendrez des informations concernant les possibilités de recyclage de l'appareil auprès des administrations de votre commune ou de votre ville.
Dans l'intérêt de la protection de l'environnement, ne jetez pas votre produit usagé dans les ordures ménagères mais dans un centre de collecte adapté. Vous obtiendrez des informations concernant les centres de collecte et leurs horaires d'ouverture auprès de l'administration compétente.

Les batteries défectueuses ou usagées doivent être recyclées conformément à la directive 2006 / 66 / CE et ses modifications. Déposez les batteries et / ou le produit auprès des centres de collectes indiqués.

Atteinte à l'environnement en raison d'un recyclage incorrect des batteries !
Il est interdit de jeter les batteries et les batteries dans les ordures ménagères. Elles peuvent contenir des métaux lourds*) toxiques et sont soumises au traitement des déchets spéciaux. Les batteries qui ne sont pas montées de manière fixe dans l'appareil doivent être retirées au préalable et être mises séparément au rebut. Veuillez ne remettre batteries que dans un état déchargé ! Utilisez si possible des batteries au lieu de piles jetables.
*) Marqué par : Cd = cadmium,
Hg = mercure, Pb = plomb.

● Garantie

Chère cliente,
cher client, vous obtenez une garantie de 3 ans sur le produit à compter de la date d'achat. En cas de défauts sur le produit, vous avez des droits légaux face au vendeur. Vos droits légaux ne sont pas limités par la garantie décrite ci-dessous.

Conditions de garantie
Le délai de garantie débute au moment de l'achat. Veuillez bien conserver le ticket de caisse original. Ce dernier fait office de preuve d'achat. Si un défaut de matériel ou de fabrication survient dans un délai de trois ans à compter de la date d'achat, nous déciderons si le produit sera réparé ou remplacé gratuitement, ou si nous en rembourserons le prix d'achat. Cette garantie suppose que l'appareil défectueux et le justificatif d'achat (ticket de caisse) puissent être présentés au cours du délai de trois ans et que le vice soit brièvement décrit ainsi que le moment auquel il est survenu. Si le vice est couvert par notre garantie, vous recevez le produit réparé ou un nouveau produit. La réparation ou l'échange du produit n'entraîne pas de nouvelle période de garantie.

Période de garantie et droits légaux résultant de la constatation d'un vice
La prestation de garantie ne prolonge pas la période de garantie. Cela vaut également pour les pièces remplacées et réparées. Les dommages et vices éventuellement présents lors de l'achat déjà doivent être signalés immédi

Article L217-12 du Code de la consommation
L'action résultant du défaut de conformité se prescrit par deux ans à compter de la délivrance du bien.

Article 1641 du Code civil
Le vendeur est tenu de la garantie à raison des défauts cachés de la chose vendue qui la rendent impropre à l'usage auquel on la destine, ou qui diminuent tellement cet usage que l'acheteur ne l'aurait pas acquise, ou n'en aurait donné qu'un moindre prix, s'il les avait connus.

Article 1648 1er alinéa du Code civil
L'action résultant des vices rédhibitoires doit être intentée par l'acquéreur dans un délai de deux ans à compter de la découverte du vice.

Les pièces détachées indispensables à l'utilisation du produit sont disponibles pendant la durée de la garantie du produit.

Service après-vente

CH

Service Suisse
Tél.: 00800 80040044
E-Mail: administration@mynetsend.de

IAN 414184_2201

Veuillez conserver le ticket de caisse et le numéro de l'article (par ex. IAN 123456) comme preuve d'achat.

Vous trouverez une version actuelle de la notice d'utilisation sur : www.citygate24.de

Sur **www.lidl-service.com** vous pouvez télécharger ce manuel ainsi que beaucoup d'autres, des vidéos produits et des logiciels d'installation. Vous pouvez accéder directement à la page SAV de Lidl (www.lidl-service.com) avec le code QR de la couverture et pouvez ouvrir votre notice d'utilisation en saisissant la référence article (IAN) 123456_7890.

IT CH

Torcia LED da lavoro

Introduzione

Ci congratuliamo con voi per l'acquisto della vostra nuova lampada. Avete scelto un prodotto di qualità. Vi preghiamo di leggere attentamente e per intero queste istruzioni per l'uso. Le presenti istruzioni fanno parte del presente prodotto e contengono indicazioni importanti su come mettere in funzione e maneggiare il prodotto. Seguire sempre tutte le avvertenze di sicurezza. Se avete domande o dubbi riguardanti l'uso del dispositivo, vi preghiamo di mettervi in contatto con il vostro rivenditore o con il centro di assistenza. Si prega di conservare con cura queste istruzioni e di consegnarle a eventuali terzi.

Legenda dei simboli utilizzati

- Leggere le istruzioni per l'uso!
- Data di pubblicazione delle istruzioni per l'uso (mese/anno)
- Data de produção (mês/ano)
- Corrente continua
- Pericolo di morte e di infortunio per bambini e infanti!
- Seguire le avvertenze di sicurezza!
- Pericolo di esplosione!
- Indossare guanti protettivi!
- Illuminazione per applicazioni gravose
- Universal Serial Bus (USB)
- Non adatto per l'illuminazione di ambienti interni
- Questo simbolo significa che il prodotto funziona a bassa tensione di protezione (SELV / PELV) (classe di protezione III).
- IP54 — Protetto contro la polvere eccessiva (protezione totale contro il contatto) e contro gli spruzzi d'acqua.
- Smaltire l'imballaggio e il prodotto nel rispetto dell'ambiente!
- Danni ambientali provocati da smaltimento errato delle batterie!
- Imballaggio realizzato con mix legno certificato FSC
- Con la marcatura CE, il produttore dichiara che questo prodotto è conforme alle vigenti direttive europee.
- Non rivolgere mai lo sguardo verso la fonte luminosa attiva!

Utilizzo conforme alla destinazione d'uso

Indicate solo per uso manuale. Questo prodotto non è stato concepito solo per l'impiego domestico privato. Il prodotto non è adatto per l'illuminazione interna domestica. Un utilizzo diverso da quello descritto o non conforme alla destinazione d'uso del prodotto potrebbe causare danni materiali e lesioni alle persone. Il produttore o il rivenditore declinano qualsiasi responsabilità per danni causati da un utilizzo non conforme alla destinazione d'uso o errato.

Dotazione

1x Lampada da lavoro a LED
1x Supporto di carica
1x Cavo di carica
1x Materiale di montaggio (2x tasselli e 2x viti)
1x Istruzioni per l'uso

Descrizione delle parti

1	Lampada da lavoro a LED	7	Cavità
2	Pulsante on/off	8	Fori guida
3	Testa luminosa	9	Cappuccio
4	Cavo di carica	10	Viti
5	Presa di carica	11	Tassello
6	Supporto di carica		

Dati tecnici

Numero del modello:	1116-TL
Ingresso:	5V ⎓, 1A
LED:	10W
Batteria agli ioni di litio:	18650, 3,7V ⎓, 2600 mAh (sostituibile) (18650 3.7V2.6Ah)
Classe di protezione:	III
Tipo di protezione:	IP54
Gruppo di rischio (EN 62471:2008):	I

Avvertenze di sicurezza

ATTENZIONE!

PERICOLO DI MORTE E DI INFORTUNIO PER BAMBINI E INFANTI! Non lasciare mai i bambini non sorvegliati in presenza del materiale d' imballaggio. Sussiste il pericolo di soffocamento a causa del materiale di imballaggio. Spesso i bambini sottovalutano i pericoli. Tenere sempre il prodotto fuori dalla portata dei bambini.

- L'uso del prodotto da parte di bambini di età superiore a 8 anni e di persone con ridotte capacità fisiche, sensoriali o mentali o con mancanza di esperienza e conoscenza, è consentito in presenza di un tutore o qualora dette persone siano state istruite sull'uso sicuro del prodotto e abbiano compreso i pericoli che ne derivano. Il prodotto non è un giocattolo. La pulizia e la manutenzione da parte di bambini sono consentite solo sotto la supervisione di un adulto.
- Tenere i bambini lontano dall'area di lavoro durante il montaggio. Nella fornitura è inclusa una notevole quantità di viti e di altre minuterie. Queste possono rappresentare un pericolo letale in caso di ingestione o inalazione.

PERICOLO DI DANNEGGIAMENTO! L'utilizzo errato del prodotto può causare il suo danneggiamento.

- Non utilizzare il prodotto qualora questo fosse danneggiato.
- Il produttore/rappresentante del presente prodotto non si assume alcuna responsabilità per le lesioni o i danni causati da un montaggio non a regola d'arte/utilizzo non conforme alla destinazione d'uso.
- Non manomettere né modificare mai il prodotto.
- Non immergere mai il prodotto in acqua o altri liquidi.
- Tenere il prodotto lontano dalle fiamme vive o dalle superfici calde.
- I LED non sono sostituibili. Alla fine della vita di servizio della fonte luminosa, il prodotto dovrà essere sostituito per intero.

Avvertimenti LED

- Non fissare mai la fonte luminosa attiva!
  ATTENZIONE: Possibile raggio ottico pericoloso.

Avvertenze di sicurezza per le batterie

- **PERICOLO DI MORTE!** Conservare le batterie sempre lontano dalla portata dei bambini. In caso di ingestione consultare immediatamente un medico!
- **PERICOLO DI ESPLOSIONE!** Non ricaricare mai le batterie non ricaricabili. Non cortocircuitare e/o aprire le batterie. Ne potrebbe derivare un rischio di incendio, surriscaldamento o scoppio.
- Non buttare mai le batterie nel fuoco o in acqua.
- Non sottoporre le batterie a sollecitazioni meccaniche.
- Estrarre le batterie quando sono scariche o quando il prodotto non viene utilizzato per u lungo intervallo di tempo.
- Non utilizzare mai tipologie di batterie diverse o con livello di carica diverso.
- Non utilizzare batterie non ricaricabili.
- Non utilizzare batterie modificate o danneggiate.

Rischio di perdita del liquido dalle batterie

- Evitare condizioni e temperature estreme che possano ripercuotersi sulle batterie ad esempio la vicinanza a termosifoni / esposizione diretta ai raggi solari.
- Evitare il contatto della pelle, degli occhi e delle mucose con il liquido delle batterie! In caso di contatto con il liquido delle batterie, sciacquare le zone interessate con abbondante acqua pulita e rivolgersi immediatamente a un medico!
- **INDOSSARE GUANTI PROTETTIVI!** Le batterie danneggiate o che presentino perdite possono corrodere la pelle in caso di contatto. Pertanto, in questo caso indossare guanti protettivi adatti.
- Nel caso di perdita di liquido delle batterie, rimuoverle subito dal prodotto per evitare danneggiamenti.

Montaggio del supporto di carica

Avvertenza: Estrarre il prodotto dalla confezione e rimuovere il materiale di imballaggio.
Prima di praticare i fori di fissaggio, verificare che nel punto selezionato non siano presenti tubazioni del gas o dell'acqua né conduttori di corrente. Per eseguire i fori nella muratura servirsi di un trapano. Seguire le indicazioni di sicurezza del manuale d'uso e di sicurezza del trapano. In caso contrario sussiste il pericolo di morte o di lesioni per scossa elettrica.

Avvertenza: Il materiale di montaggio in dotazione è indicato per le normali pareti solide. È importante informarsi su quali materiali di montaggio sono indicati per la base desiderata. A riguardo, informarsi presso un tecnico qualificato.

Seguire la fig. B per allineare correttamente il supporto di carica.
Montare il supporto di carica in un ambiente asciutto e al chiuso.
☐ Riportare le posizioni dei fori guida 8 (vedi fig. A) sulla parete in corrispondenza della posizione di montaggio.
☐ Praticare due fori (ø 6 mm) ed inserire gli appositi tasselli 11 (vedi fig. B).
☐ Inserire le viti 10 attraverso i fori guida e fissarle ai tasselli 11 (vedi fig. B).
Avvertenza: Verificare il corretto montaggio!
☐ Inserire il cavo di carica 4 con l'attacco magnetico nella cavità 7 del supporto di carica.
☐ Per garantire il collegamento sicuro, spingere leggermente verso il basso l'attacco nella cavità.

Modo d'uso

☐ Utilizzare il prodotto con il pulsante on / off 2.
1 x Pressione - Luminosità massima
2 x Pressione - Illuminazione minima
3 x Pressione - Impulsi luminosi
4 x Pressione - Off
☐ Ruotare la testa luminosa 3 in senso orario o antiorario per regolare il punto focale della lampada a lavoro a LED.
Avvertenza: Durante il funzionamento la lente si riscalda, quindi durante la messa a fuoco afferrare la lampada solo dalla parte in gomma.

Caricamento della batteria

PERICOLO DI SCOSSA ELETTRICA!
Caricare il prodotto solo in ambienti al chiuso e asciutti.

☐ Collegare la presa USB del cavo di carica 4 a un comune adattatore di carica (5 V ⎓ max. 1 A - non in dotazione) SELV.
☐ Collegare l'adattatore di ricarica a una presa di corrente installata correttamente.
☐ Collegare la presa di carica 5 del prodotto con la presa magnetica del supporto di carica 6.
☐ Grazie al magnete, il prodotto rimane fissato al supporto di carica fintando che la luce da lavoro a LED è orientate correttamente come illustrato nella fig. B.
☐ Durate la procedura di carica si accende la spia rossa del pulsante on/off 2.
☐ Quando la batteria è completamente carica, si accende la spia verde del pulsante on/off.
☐ Distaccare il prodotto dal supporto di carica e l'adattatore di carica dalla presa.

In alternativa il prodotto può essere caricato senza supporto di carica.
☐ Distaccare il cavo di carica 4 dal supporto di carica 6.

Avvertenza: Durante la procedura di carica il prodotto non si accende e quindi non è possibile farlo funzionare a ciclo continuo.

Sostituzione della batteria

☐ Ruotare il cappuccio 9 in senso antiorario.
☐ Rimuovere la batteria esausta e smaltirla secondo i regolamenti.
☐ Inserire una nuova batteria. Utilizzare solo batterie dello stesso tipo (vedi il capitolo "Dati tecnici"). Durante l'inserimento fare attenzione alla corretta polarità.
☐ Fissare nuovamente il cappuccio 9.
☐ Assicurarsi che il vano batteria sia stato chiuso correttamente.

Pulizia e conservazione

PERICOLO DI DANNEGGIAMENTO! La pulizia errata del prodotto potrebbe danneggiarlo.

☐ Per la pulizia non utilizzare sostanze chimiche perché potrebbero danneggiare la superficie del prodotto.
☐ Per la pulizia utilizzare un panno asciutto senza pelucchi. In caso di sporco più tenace, utilizzare un panno leggermente umido.
☐ Se il prodotto non viene utilizzato, conservarlo in un ambiente asciutto e nella sua confezione.
☐ Per mantenere la carica della batteria, questa deve essere ricaricata per ca. 2 ore ogni 4 mesi.

Risoluzione problemi

● = Guasto
◉ = Causa
○ = Soluzione

● = Il prodotto non si accende.
◉ = Il prodotto è spento.
○ = Premere il pulsante on/off 2 per accendere il prodotto.

● = La luce è tremolante.
◉ = La batteria è quasi scarica.
○ = Caricare la batteria (vedi il capitolo "Caricamento della batteria").

Smaltimento

Osservare l'identificazione dei materiali di imballaggio per la raccolta differenziata, che sono contrassegnati da abbreviazioni (a) e da numeri (b) con il seguente significato:
1–7: Materie plastiche
20–22: Carta e cartone
80–98: Materiali compositi

E' possibile informarsi circa le possibilità di smaltimento del prodotto usato presso la vostra amministrazione comunale o cittadina.

Per questioni di tutela ambientale non conferire il prodotto usato insieme ai rifiuti domestici, ma provvedere al suo corretto smaltimento. Presso l'amministrazione competente è possibile ricevere informazioni circa i centri di raccolta e i relativi orari di apertura.

Le batterie guaste o esauste devono essere riciclate ai sensi della Direttiva 2006/66/CE e relative modifiche. Conferire le batterie e / o il prodotto presso i centri di raccolta indicati.

Danni ambientali causati dell'errato smaltimento delle batterie! Le batterie non devono essere conferite insieme ai rifiuti domestici. Esse possono contenere metalli pesanti*) nocivi e sono soggetti al trattamento previsto per i rifiuti speciali. Le batterie e le pile che non sono montate in modo fisso nel dispositivo devono essere rimosse e smaltite separatamente. Conferire batterie e pile solo quando sono scariche! Se possibile, utilizzare le batterie al posto delle pile monouso.
*) contrassegnate con: Cd = cadmio,
Hg = mercurio, Pb = piombo

Garanzia

Gentile cliente,
questo dispositivo è coperto da una garanzia di 3 anni a partire dalla data di acquisto. In caso di difetti del prodotto, l'acquirente può far valere i propri diritti previsti per legge nei confronti del venditore. Detti diritti previsti per legge non vengono limitati in alcun modo dalla garanzia di seguito riportata.

Condizioni di garanzia
Il periodo di garanzia decorre dalla data di acquisto. Si inviata a conservare lo scontrino di acquisto originale in buone condizioni. Questo servirà come giustificativo dell'avvenuto acquisto. Se entro tre anni dalla data di acquisto di questo prodotto, viene riscontrato un difetto di materiale o di fabbricazione, ci impegnano - a nostra esclusiva discrezione - a riparare o sostituire gratuitamente il prodotto. La copertura della garanzia è valida se entro il termine dei tre anni è possibile presentare il dispositivo difettoso e il documento di acquisto (scontrino) e se viene spiegato per iscritto la tipologia del difetto e quando si è manifestato. Se il difetto è coperto dalla nostra garanzia, riceverà il prodotto riparato o uno nuovo sostitutivo. La riparazione o la sostituzione del prodotto non rappresentano l'inizio di un nuovo periodo di garanzia.

Durata della garanzia e reclami per difetti dei prodotti previsti dalla legge
La durata della garanzia non viene prolungata dalla prestazione prevista dalle condizioni di garanzia. Ciò vale anche per i componenti sostituiti o riparati. Consigliamo di comunicare i danni o i difetti presenti al momento dell'acquisto, immediatamente dopo aver disimballato il prodotto. Alla scadenza del periodo di garanzia, tutte le nuove riparazioni saranno a carico del cliente.

Copertura della garanzia
Il dispositivo è stato realizzato secondo severe direttive di qualità e ed è stato accuratamente controllato prima della consegna. La prestazione in garanzia vale per difetti di materiale e per difetti di fabbricazione. La presente garanzia non si estende a parti del prodotto soggette a normale usura e che pertanto possono essere considerate parti soggette a usura o a danni a parti fragili, come ad es. interruttore, batterie, o parti realizzate in vetro. La garanzia decade in caso di danneggiamento del prodotto, di utilizzo o di manutenzione scorretti. Per un utilizzo conforme alla destinazione d'uso del prodotto è importante rispettare alla lettere le istruzioni per l'uso. Le destinazioni d'uso non conformi e le operazioni sconsigliate o evidenziate nelle istruzioni per l'uso devono essere evitate. Il prodotto è stato concepito esclusivamente per l'utilizzo privato e non commerciale. L'utilizzo improprio o errato, forzature o interventi non autorizzata dalla nostra filiale di assistenza autorizzata fanno decadere la garanzia.

Procedura in caso di reclamo di garanzia
Per consentire l'evasione rapida del suo reclamo, invitiamo a seguire la procedura sotto **Avvertenza:**
☐ Per qualsiasi richiesta si invita a conservare lo scontrino e il codice dell'articolo (ad es. IAN 123456) da esibire come prova d'acquisto.
☐ Il codice dell'articolo è leggibile sulla targhetta del prodotto, stampigliato su questo, sulla copertina delle istruzioni (in basso a sinistra) o sull'adesivo applicato sul retro o il fondo del prodotto stesso.
☐ In caso di anomalie di funzionamento o di altri difetti, è importante contattare telefonicamente o per e-mail il servizio assistenza riportato sotto.
☐ Un prodotto difettoso può essere spedito gratuitamente all'indirizzo del servizio assistenza, corredato di documento di acquisto (scontrino), di una descrizione scritta del difetto e quando questo si è verificato.

Assistenza

CH

Assistenza Svizzera
Tel.: 00800 80040044
E-Mail: administration@mynetsend.de

IAN 414184_2201

Per qualsiasi richiesta si prega di conservare lo scontrino e il codice dell'articolo (ad es. IAN 123456) da esibire come prova d'acquisto.

La versione aggiornata delle istruzioni per l'uso è disponibile nel sito: www.citygate24.de

Dalla pagina **www.lidl-service.com** è possibile scaricare altri manuali, video sui prodotti e il software di installazione.
Grazie al codice QR si può accedere direttamente alla pagina Lidl-Service (www.lidl-service.com) e inserendo il numero articolo (IAN) 123456_7890 è possibile visualizzare e scaricare le istruzioni per l'uso complete.

GB

LED Work Light

Introduction

Congratulations on the purchase of your new device. You have selected a high-quality product. Please read these operating instructions thoroughly and carefully. This manual is part of the product and it contains important information about its setup and operation. Always observe all safety instructions. If you have any questions or are unsure how to operate the device, please contact your dealer or service centre. Please keep this manual in a safe place and pass it on to third parties where necessary.

Explanation of symbols

- Read the operating instructions!
- Issue date of instruction manual (month/year)
- Date of manufacture (month/year)
- Direct current
- Risk of fatal injury and accidents for infants and children!
- Observe warning notices and safety instructions!
- Explosion hazard!
- Wear protective gloves!
- Lamp suitable for rugged use
- Universal Serial Bus (USB)
- Not suitable for indoor lighting
- This symbol indicates that the product operates with safety extra-low voltage (SELV/PELV, protection class III).
- Dispose of packaging and product in an environmentally friendly manner!
- Risk of environmental damage from incorrect disposal of batteries/rechargeable batteries!
- Packaging made of FSC certified wood mix
- With the CE label, the manufacturer confirms that this product complies with the applicable European directives.
- Do not look into the active light source!

Intended use

Suitable for hand-held use only. This product is intended for use in private house-holds only. The product is not suitable for general indoor lighting in the home. Any type of use other than that described above or any modification of the product is prohibited and likely to cause damage or even personal injury. The manufacturer or retailer accepts no liability for loss or damage that occurs as a result of use other than intended or incorrect use.

Included in package

1 x LED work torch
1 x charging dock
1 x charging cable
1 x set of fixings (2 wall plugs and 2 screws)
1 x user instructions

Description of parts

1	LED work torch	7	Opening
2	ON/OFF button	8	Guide holes
3	Torch head	9	Cap
4	Charging cable	10	Screws
5	Charging port	11	Wall plug
6	Charging dock		

Technical data

Model number:	1116-TL
Input:	5V ⎓, 1A
LED:	10W
Li-ion battery:	18650, 3.7V ⎓, 2600 mAh (replaceable) (18650 3.7V2.6Ah)
Protection class:	III
Protection rating:	IP54
Risk group (EN 62471:2008):	I

Safety information

WARNING!

RISK OF FATAL INJURY AND ACCIDENTS FOR INFANTS AND CHILDREN! Never leave children unsupervised with the packaging material. There is a danger of suffocation from the packaging material. Children often underestimate the dangers. Always keep children away from the product.

- This product may be used by children aged 8 years or above and by persons with limited physical, sensory or mental capabilities or lacking in experience and knowledge if they are supervised or have been instructed as to the safe use of the product and understand the resulting risks. Do not let children play with the product. Cleaning and maintenance may not be carried out by children without proper supervision.
- Keep children away from the work area during assembly. The product as supplied includes a number of screws and other small parts. These can be fatal if they are swallowed or inhaled.

RISK OF DAMAGE! Improper handling of the product may result in damage to the product.

- Do not use the product if you notice any damage.
- The manufacturer/distributor of this product accepts no responsibility whatsoever for personal injury or damage resulting from incorrect installation or use.
- Never tamper with or modify the product.
- Do not immerse the product in water or any other liquids.
- Keep the product away from naked flames and hot surfaces.
- The LEDs are not replaceable. Once the light source reaches the end of its service life, the product must be replaced.

LED warnings

- Do not stare into the active light source!
  CAUTION: Possibly hazardous optical radiation.

Safety instructions for rechargeable batteries

- **RISK OF DEATH!** Keep rechargeable batteries out of the reach of children. If swallowed, seek medical advice immediately!
- **EXPLOSION HAZARD!** Never recharge non-rechargeable batteries. Do not short-circuit and/or open up batteries/rechargeable batteries. They could overheat, cause a fire or explode.
- Never throw rechargeable batteries into fire or water.
- Do not expose the rechargeable batteries to mechanical stress.
- Remove the batteries from the battery compartment as soon as they are empty or if you are not going to use the product for a longer period of time.
- Never combine different types of rechargeable batteries or batteries with different charge statuses.
- Do not use non-rechargeable batteries instead of rechargeable batteries.
- Do not use batteries that are modified or damaged.

Risk of leakage from rechargeable batteries

- Avoid exposing rechargeable batteries to extreme conditions and temperatures, e.g. radiators or direct sunlight.
- Avoid contact with skin, eyes and mucous membranes! In the event of skin contact with battery acid, rinse the affected area immediately with plenty of clean water and seek medical advice immediately!
- **WEAR PROTECTIVE GLOVES!** Leaking or damaged rechargeable batteries can cause chemical burns if they come into contact with skin. Therefore, wear suitable protective gloves in such cases.
- In the event that of battery leaks, remove battery from the product immediately to avoid damage.

Mounting the charging dock

Please note: Take the product out of its packaging and remove all packing material. Before drilling the fixing holes, satisfy yourself that there is no danger of drilling into or damaging gas or water pipes or electricity cables in the position where you are about to drill the holes. Use a drill to drill the holes into the masonry. Observe all safety instructions provided in the operation and safety manual for your drill. Otherwise there is a risk of serious or fatal injury from electric shock.

Please note: The fixings included are suitable for conventional solid masonry. Please check independently what kind of fixings are best suited for the surface on which you intend to mount the light. If necessary, you should seek the advice of an expert.

Use Fig. B as a guide for the correct alignment of the charging dock.
Mount the charging dock in a dry, closed room.
☐ Transfer the positions of the guide holes 8 to the mounting point on the wall (see Fig. A).
☐ Drill two holes (dia. 6 mm) and insert the matching wall plugs 11 (see Fig. B).
☐ Insert the screws 10 through the guide holes and screw them into the wall plugs 11 (see Fig. B).
Please note: Make sure the product is firmly attached!
☐ Insert the charging cable 4 into the opening 7 of the charging dock with the magnetic connector.
☐ To achieve a better hold, lightly press the connector downwards in the opening.

Operation

☐ Operate the product using the ON/OFF button 2.
Press 1 x - Full beam
Press 2 x - Low beam
Press 3 x - Flashing light
Press 4 x - Off
☐ Turn the torch head 3 clockwise or anti-clockwise to adjust the focus of the LED work torch.
Please note: The lens heats up during operation - only touch the rubber-coated section when focussing the light.

Charging the battery

RISK OF ELECTRIC SHOCK!
Only charge the product in dry, interior rooms.

☐ Connect the USB connector of the charging cable 4 to a standard SELV-safe charging adaptor (5 V DC, max. 1 A, not included).
☐ Plug the charging adapter into a socket that has been correctly installed.
☐ Connect the charging socket 5 of the product with the magnetic connector of the charging dock 6.
☐ The magnets hold the product on the charging dock as long as the LED Work Torch is connected in the correct position as shown in Fig. B.
☐ During charging, the ON/OFF 2 button will glow red.
☐ Once the battery is fully charged, the ON/OFF button will glow green.
☐ Remove the product from the charging dock and unplug the charging adapter from the power outlet socket.

You can also charge the product without the charging dock.
☐ Remove the charging cable 4 from the charging dock 6.

Please note: The product cannot be switched on during the charge process. It is, therefore, not suitable for continuous operation.

Replacing the battery

☐ Remove the cap 9 by turning it anti-clockwise.
☐ Remove the exhausted rechargeable battery and dispose of it in accordance with applicable guidelines.
☐ Insert a new rechargeable battery. Only use batteries of the same type (see section 'Technical data"). Pay attention to the correct polarity when inserting batteries.
☐ Reattach the cap 9 and tighten in place.
☐ Take care to ensure that the battery compartment is closed properly.

Cleaning and storage

RISK OF DAMAGE! Cleaning the product incorrectly can potentially cause damage.

☐ Do not use any chemicals for cleaning as this might damage the surface.
☐ Use only a dry, lint-free cloth for cleaning. If the product is very dirty, dampen the cloth slightly.
☐ When the product is not in use, store inside the packaging in a dry place.
☐ To maintain the rechargeable battery's capacity, it needs to be charged for about 2 hours about every 4 months.

Troubleshooting

● = Fault
◉ = Cause
○ = Solution

● = The product fails to switch on.
◉ = The product is switched off.
○ = Press the ON/OFF button 2 to switch the product on.

● = The light is flickering.
◉ = The battery is almost fully discharged.
○ = Charge the battery (see section "Charging the battery").

Disposal

Note the labels on the packaging materials when sorting the waste; they are marked with abbreviations (a) and numbers (b) with the following meanings:
1-7: Plastics
20-22: Paper and cardboard
80-98: Composite materials

You can find out how to dispose of the used product by contacting your local district or city council.

In the interest of environmental protection, when the product has reached the end of its useful life, do not dispose of it as general household waste but have it properly recycled. For information on recycling centres and their opening times, please contact your local council.

Faulty or used batteries must be recycled in accordance with Directive 2006/66/EC and its amendments. Return batteries and/or the product to the local recycling facilities provided.

Risk of environmental damage from incorrect disposal of rechargeable batteries!
Batteries must not be disposed of as general household waste. They may contain toxic heavy metals* and are subject to special waste treatment. Batteries and rechargeable batteries that are not permanently fixed inside the product must be removed before disposal of the product and disposed of separately. Please ensure batteries/rechargeable batteries are fully discharged when disposed of! Wherever possible, use rechargeable batteries rather than single-use batteries.
*) Marked as followed: Cd = cadmium, Hg = mercury, Pb = lead

Warranty

Dear customer, This product comes with a 3-year warranty from the date of purchase. In the event that this product is faulty, you have legal rights against the seller of the product. These statutory rights are not restricted by our warranty as set out below.

Warranty terms
The warranty period begins with the date of purchase. Please keep the original receipt in a safe place. It is required as proof of purchase. If a material or manufacturing defect occurs within three years of the date of purchase, we will repair or replace the product for you free of charge, or refund the purchase price, at our discretion. This warranty service is granted provided that the faulty device and the proof of purchase (receipt) are presented within three years, along with a brief written description of the fault and of when it occurred. If the fault is covered by our warranty, we will return the fixed product or send you a new one. No new warranty period shall begin upon repair or replacement of the product.

Warranty period and statutory warranty claims
The warranty period is not renewed after a warranty service has been granted. This rule shall also apply for any replaced or repaired parts. Any damage or faults that already existed when buying the product must be reported immediately upon unpacking the product. A fee is charged for any repairs that are carried out after the end of the warranty period.

Warranty scope
The device was carefully manufactured according to the strictest quality guidelines and thoroughly tested before delivery. The warranty applies to material or manufacturing defects. This warranty does not apply to product parts that are subject to normal wear and tear and can therefore be regarded as wearing parts, or damage to fragile parts, such as switches, rechargeable batteries or parts that are made of glass. This warranty is void if the product has been damaged, improperly used or serviced. To ensure proper use, all instructions included in the manual must be followed carefully. All uses and actions that users are discouraged from or warned of in the manual must be avoided under all circumstances. The product is intended for private household use only, and not for commercial activities. The warranty is void, if the product is treated inappropriately, if force is applied, and in the case of any manipulation that is not carried out by our authorised service branch.

Warranty processing
To ensure your request is handled swiftly, please observe the following
Notes:
☐ Please have the receipt and the article number (e.g. IAN 123456) ready as proof of purchase for all enquiries.
☐ Please refer to the type plate on the product, an engraving on the product, the cover of the manual (bottom left) or the sticker on the back or base of the product to find out the product number.
☐ In the case of any malfunctions or other defects, please call or email the service department indicated below as a first step.
☐ After your product has been registered as faulty, you can send it to the specified service address, free of charge. Please include the proof of purchase (receipt) and information about the defect and about when it occurred.

Service

GB

Service Great Britain
Tel.: 00800 80040044
E-Mail: administration@mynetsend.de

IAN 414184_2201

Please have the receipt and the article number (e.g. IAN 123456) ready as proof of purchase for all enquiries.

You can find an up-to-date version of the operating instructions at: www.citygate24.de

You can download this and many other manuals, product videos and installation software at **www.lidl-service.com.**
Scanning the QR code on the front page will take you directly to the Lidl Service web page (www.lidl-service.com) where you can access the user instructions by entering the item number (IAN) 123456_7890.