DELTA-SPORT HANDELSKONTOR GMBH
Wragekamp 6 • 22397 Hamburg
GERMANY

02/2024

Delta-Sport-Nr.: SB-14086

12.11.2023 / AM 9:54

CRIVIT

PDF ONLINE
www.lidl-service.com

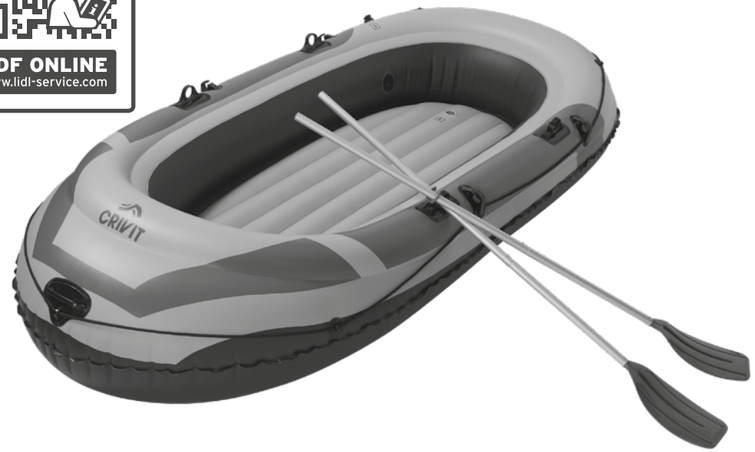

DINGHY

GB
DINGHY
Instructions for use

HU
GUMICSÓNAK
Használati útmutató

SK
NAFUKOVACÍ ČLN
Navod na používanie

DE AT CH
SCHLAUCHBOOT
Gebrauchsanweisung

GB
Before reading, fold out the illustration page and get to know all of the functions of your unit.

HU
Elolvasás előtt hajtsa ki az oldalt az ábrákkal és ezt követően ismerkedjen meg a készülék valamennyi funkciójával.

SK
Skôr než začnete návod čítať, si ho otvorte na strane s obrázkami a oboznámte sa so všetkými funkciami prístroja.

DE AT CH
Klappen Sie vor dem Lesen die Seite mit den Abbildungen aus und machen Sie sich anschließend mit allen Funktionen des Artikels vertraut.

GB	Usage and safety information	Page	8
HU	Használati és biztonsági utasítások	14.	Oldal
SK	Pokyny pre používanie a bezpečnosť	Stranu	20
DE/AT/CH	Gebrauchs- und Sicherheitshinweise	Seite	26

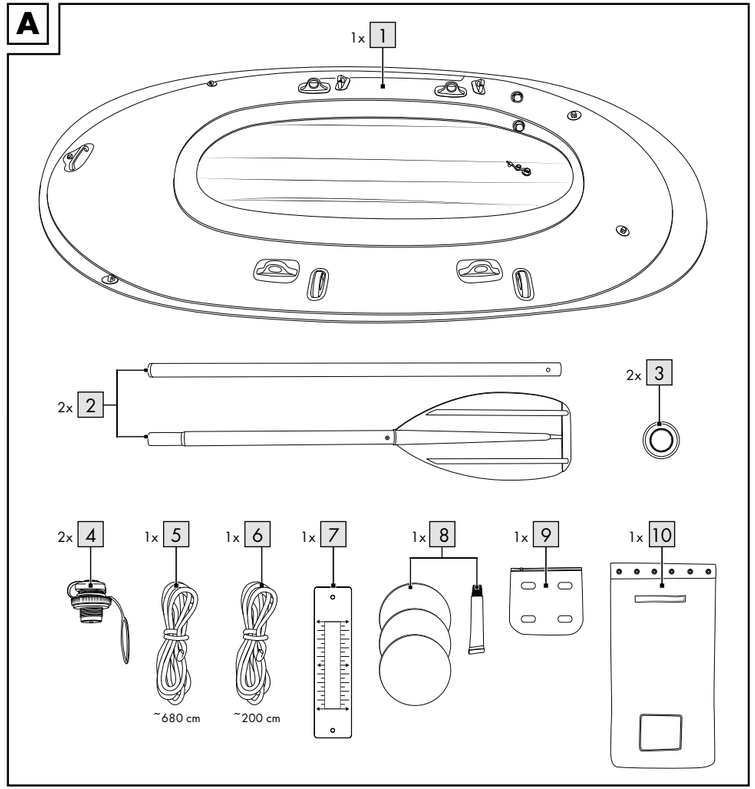
A
1x 1
2x 2
2x 3
2x 4
1x 5
1x 6
1x 7
1x 8
1x 9
1x 10
~680 cm
~200 cm

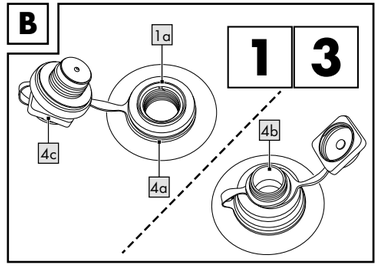
B
1a
1
3
4c
4a
4b

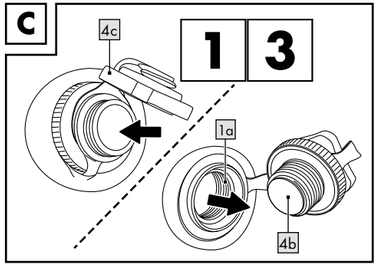
C
4c
1
3
1a
4b

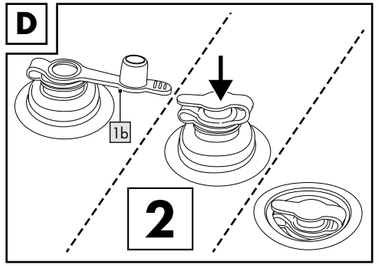
D
1b
2

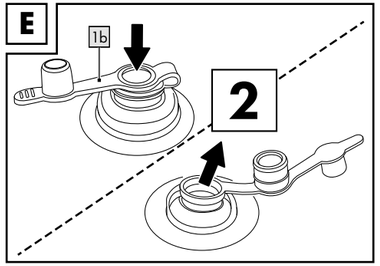
E
1b
2

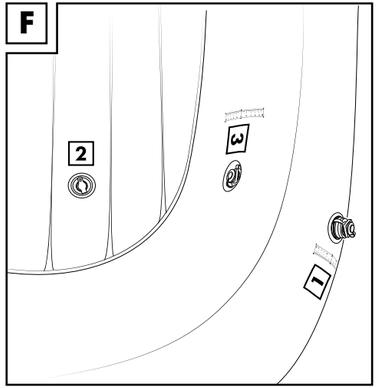
F
2
3
1

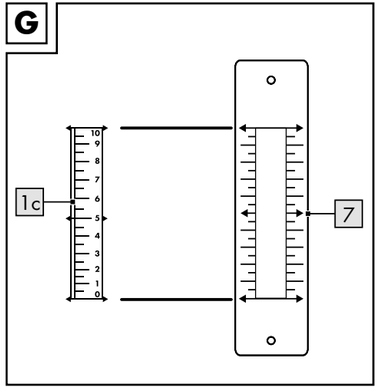
G
1c
7

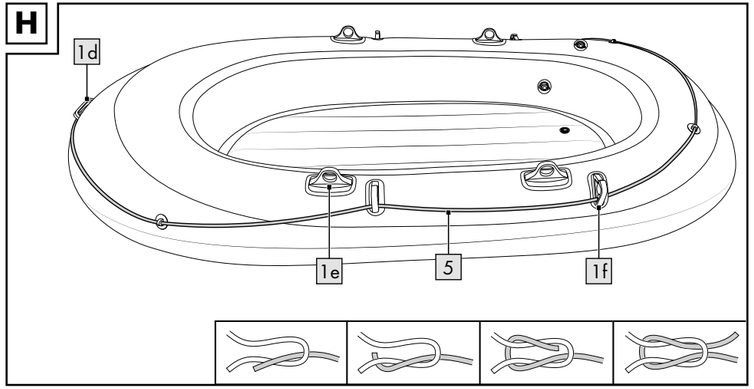
H
1d
1e
5
1f

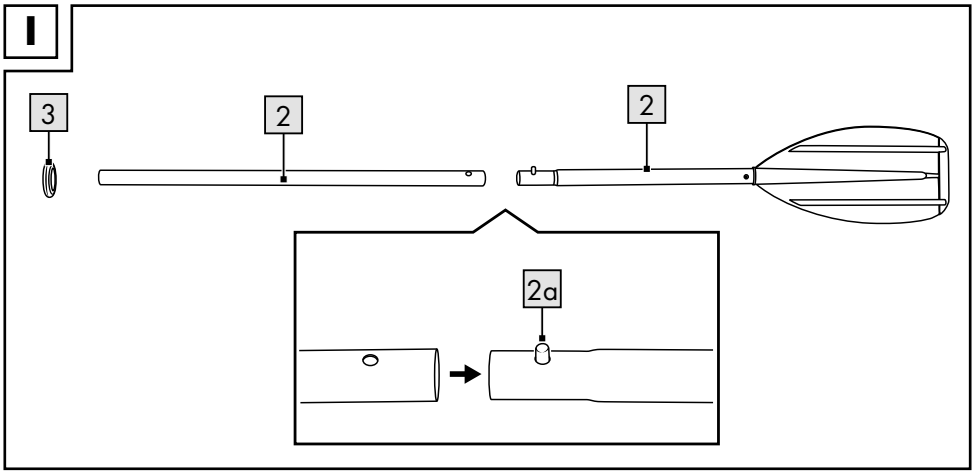
I
3
2
2
2a

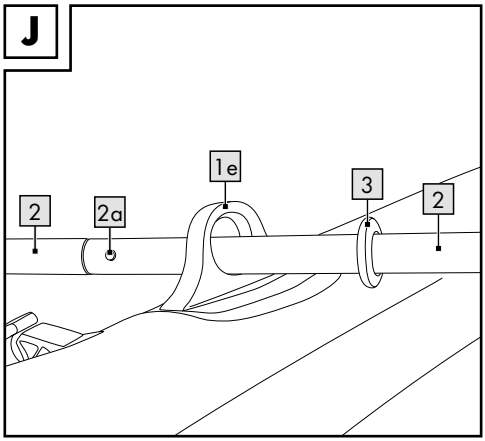
J
2
2a
1e
3
2

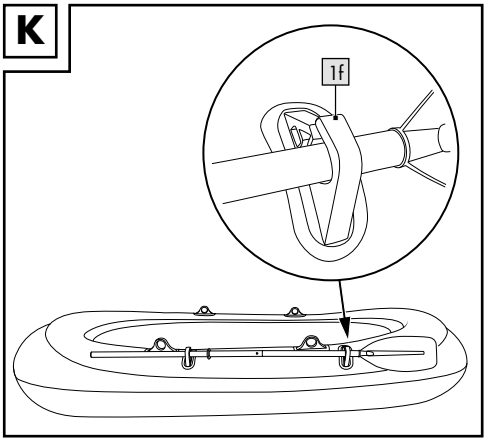
K
1f

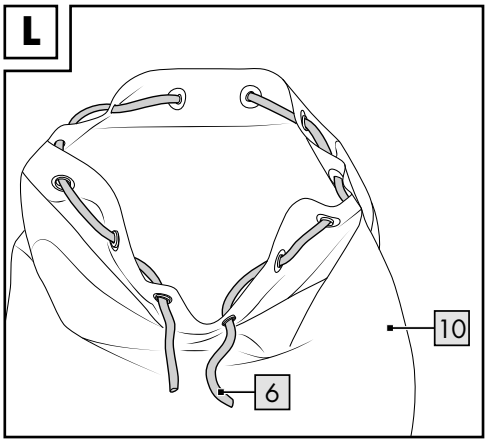
L
10
6

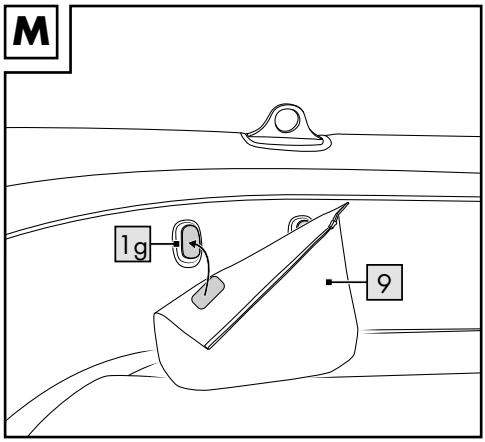
M
1g
9

GB

Scope of delivery 8
Technical data 8
Symbols used 8
Intended use 8
Safety instructions 8
Danger to life 8
Risk of injury 9
Avoiding material damage 9
Assembly 10
Assembly the screw-on valves 10
Inflation 10
Inflation sequence 10
Filling the air chambers 10
Accessories 11
Assembling the paddles 11
Cord 11
Duffel bag 11
Storage bag 11
Disassembling the dinghy 11
Transport 12
Storage, cleaning 12
Repairs 12
Disposal 12
Notes on the guarantee and service handling 12

Meets ISO 6185-1, category I, design category D

HU

A csomag tartalma 14
Műszaki adatok 14
Alkalmazott szimbólumok 14
Rendeltetésszerű használat 14
Biztonsági utasítások 14
Életveszély 14
Sérülésveszély 15
Kerülje el a dologi károkat 16
Összeszerelés 16
A csavarszelepek felszerelése 16
Felpumpálás 16
A felpumpálás lépéseinek sorrendje 16
Légkamrák felpumpálása 17
Tartozékok 17
Evezők felszerelése 17
Kötél 17
Vízálló táska 17
Tárolótasak 18
A gumicsónak összeszerelése 18
Szállítás 18
Tárolás, tisztítás 18
Javítások 18
Tudnivalok a hulladekkezelesről 19
A garanciával és a szerviz lebonyolításával kapcsolatos útmutató 19

Megfelel az ISO 6185-1 szabvány I. kategóriájú D. tervezési kategóriájának.

SK

Obsah balenia 20
Technické údaje 20
Použité symboly 20
Použitie podľa určenia 20
Bezpečnostné pokyny 20
Nebezpečenstvo života 20
Nebezpečenstvo poranenia 21
Zabránenie vecným škodám 21
Montáž 22
Montáž skrutkových ventilov 22
Nahustenie 22
Poradie nahustenia 22
Plnenie vzduchových komôr 22
Príslušenstvo 23
Montáž pádiel 23
Šnúra 23
Námornícky vak 23
Taška na odkladanie 23
Demontáž nafukovacieho člnu 23
Transport 24
Skladovanie, čistenie 24
Opravy 24
Pokyny k likvidacii 24
Pokyny k záruke a priebehu servisu 24

Zodpovedá ISO 6185-1, kategória I, kategória návrhu D

DE AT CH

Lieferumfang 26
Technische Daten 26
Verwendete Symbole 26
Bestimmungsgemäße Verwendung 26
Sicherheitshinweise 26
Lebensgefahr 26
Verletzungsgefahr 27
Vermeidung von Sachschäden 27
Aufbau 28
Montage der Schraubventile 28
Aufpumpen 28
Reihenfolge des Aufpumpens 28
Befüllen der Luftkammern 29
Zubehör 29
Montage der Paddel 29
Kordel 29
Seesack 29
Aufbewahrungstasche 30
Abbau des Schlauchboots 30
Transport 30
Lagerung, Reinigung 30
Reparaturen 30
Hinweise zur Entsorgung 31
Hinweise zur Garantie und Serviceabwicklung 31

Entspricht der ISO 6185-1, Kategorie I, Entwurfskategorie D

Congratulations! You have chosen to purchase a high-quality product. Familiarise yourself with the product before using it for the first time.

Read the following instructions for use carefully.

Use the product only as described and only for the given areas of application. Store these instructions for use carefully. When passing the product on to third parties, please also hand over all accompanying documents.
They contain important details regarding the product, its assembly, operation and care, as well as safety rules. Since water sport always involves risks, having precise information regarding the product prevents possible personal injury or even fatalities.

Scope of delivery (fig. A)

1 x dinghy (1)
2 x paddle (2)
2 x drip/snap ring (3)
2 x screw-on valve (4)
1 x cord 680cm (5)
1 x cord 200cm (6)
1 x control ruler (7)
1 x repair set (8)
1 x storage bag (9)
1 x duffel bag (10)
1 x instructions for use

Technical data

Dimensions (inflated):
approx. 272 x 130 x 56cm (L x W x H)

Paddle dimensions: approx. 155cm (l)

Weight without accessories: approx. 6100g

max. 260 kg Maximum load

Delta-Sport Handelskontor GmbH hereby states that this product complies with the essential requirements and the relevant stipulations.

UK CA UK Conformity Assessed
Delta-Sport Handelskontor GmbH hereby declares that this product meets the following basic requirements, as well as other important regulations.

Symbols used

Date of manufacture (month/year): 02/2024

0.04 bar Permissible operating pressure

Labels on the dinghy

= 3 = 0 number of people allowed: 3

+ permissible payload: 260kg (573lbs)

Sheltered shore area up to 300m. Beware of offshore wind and currents!
Do not use in wind forces greater than 4 and/or when there are waves higher than 0.5m!

Intended use

This product has been developed for private use. Design category D "sheltered waters": Designed for voyages in sheltered coastal waters, small bays, small lakes, rivers, and canals when conditions up to and including wind force 4 and significant wave heights up to and including 0.3m can be experienced, with occasional waves of 0.5m maximum height, for example from passing vessels.

Safety instructions

The dinghy is a piece of water sport equipment that is certified and safe. We nevertheless urge you to adhere to the following rules and regulations:

⚠ Danger to life!

- Never leave children unsupervised with the packaging material. There is danger of suffocation.
- Never let children play with the product without supervision.

⚠ Risk of injury!

Beware of offshore winds!
Beware of offshore currents!

- **Make sure that people and cargo are always distributed uniformly in the boot to avoid the risk of capsizing.**
- Pay attention to the information on the nameplate, the permissible load capacity and number of people as well as the warning instructions.
- Always comply with local navigation regulations.
- Do not bring any sharp or pointed objects on board.
- The dinghy should be protected against contact with any dangerous liquids or acids. This can cause irreparable damage.
- Protect the dinghy from heat and fire! Be careful with lit cigarettes!
- To avoid damage to the hull, make sure that the dinghy does not run onto rocky ground.
- Should damage occur to one of the three air chambers when you are on the water, under no circumstances must you abandon the dinghy. The buoyancy of the two intact air chambers will be sufficient to keep the dinghy safely above water.
- Under no circumstances should the product be transported by vehicle when inflated.
- Never leave your dinghy in the water unoccupied. It will drift away faster than it can be reached by swimming.
- Before using always make sure that you have the paddles with you since you may otherwise not be able to manoeuvre the dinghy properly.
- Do not make any technical modifications to your dinghy. Modifications of any kind put operation of the dinghy at risk.
- Never use the product when under the influence of alcohol, drugs or medications.
- Never overestimate your strength and when paddling conserve the strength in your muscles in such a way that you can easily paddle back again over the distance you have covered. Stay in sheltered shore areas within 300m and beware of changing winds and currents that may make it significantly harder for you to navigate.

⚠ WARNING!

Your caution and self-awareness when on the water are extremely important. Never overestimate your strength and navigational skills! Always stay close to shore! Be aware of what the weather conditions are and pay attention to storm warnings or any flares!

⚠ WARNING!

Please always comply with the safety regulations and the current local provisions for lakes and open bodies of water, and for your own safety always wear a certified life jacket.

⚠ WARNING!

Avoid using sunscreen and skin care products containing alcohol. Sunscreen and skin care products containing alcohol can cause the colour coating of this PVC inflatable product to peel. This can lead to stains on your body, your clothing and other objects that are in contact.

⚠ WARNING!

If someone falls overboard they should always climb back on board via the bow or the stern because there is a high risk of capsizing when trying to board from the sides.

Avoiding material damage!

- All inflatables are susceptible to cold.
  For this reason never unfold and inflate the product at a temperature lower than 15 °C!
- In the event that the air pressure increases in the hot sun, it must be balanced accordingly by letting out air.
- Make sure that the product, especially when inflated, does not come into contact with stones, gravel, or sharp objects and does not rub or scrape against anything; this can cause damage to the plastic foil.
- Use only the correct pump adapters to insert into the safety valves. The valves might otherwise be damaged.

- Do not over-inflate because you then risk tearing open the welded seams. Close the valves properly after inflating.
- Avoid contact with sharp, hot ,pointed, or dangerous objects.

Assembly

Follow the individual assembly steps in the order indicated. If the correct sequence for inflating the three air chambers is not followed the pressure may be distributed unevenly.
This can lead to instability of the dinghy and adversely affect its handling characteristics.

- Assembly should always be performed by two adults because of the product's size.
- Select a smooth and clean surface with enough space to unfold the dinghy. Check that all the individual parts are there and in good order and condition.
- After assembling for the second time the dinghy should be inspected for any possible damage, holes, and tears and these should be sealed as described in the section "Repairs". Once you are on the water it is no longer possible to remedy any damage.
- Do not over-inflate the air chambers in order not to overstretch the foil.
- Make sure that the inflated dinghy does not come into contact with stones or other sharp objects and become damaged.

Assembly the screw-on valves (fig. B)

The chambers 1 and 3 of the dinghy are each provided with a threaded opening for the enclosed screw-on valves (4) provided.

1. Pull the loop (4a) of the valve over the threaded opening (1a) so that it lies firmly in the groove provided for that purpose.
2. Turn the base (4b) clockwise into the threaded opening.

Inflation

⚠ WARNING!

- Follow the correct sequence when inflating the air chambers.
- The recommended operating pressure is 0.04bar (= 40mbar = 0.58psi).
- Avoid inflating the air chambers too much because there is the risk of over-stretching the welded seams or even tearing them open.
- To inflate the product use standard commercial foot pumps or double-stroke piston pumps with matching adapter attachments, and where applicable a pressure gauge.
- To inflate the product do not use a compressor or compressed air bottle.
  This can lead to damage to the product.
- Always inflate all air chambers fully.

Inflation sequence

Inflate the air chambers in the following sequence:

1. Safety chamber with screw-on valve 1
2. Bottom chamber with plug valve 2
3. Flotation chamber with screw-on valve 3

Note: The air chambers are marked with the corresponding numbers on the dinghy. (1 - 3) (fig. F).

Filling the air chambers

⚠ IMPORTANT!

The PVC material expands somewhat after the product is inflated for the first time and does not return to its original condition. Remember that the specifications may vary slightly depending on the load and outside temperature.

- To inflate the product use standard commercial foot pumps or double-stroke piston pumps with matching adapter attachments, and where applicable a pressure gauge.

1. Safety chamber with screw-on valve

1. Open by turning the seal cap (4c) of the screw-on valve (4) anticlockwise (fig. B).
2. Inflate the safety chamber 1 until the length of the imprinted measuring strip (1a) matches that of the control ruler (7) (fig. G).
3. Turn the seal cap (4c) of the screw-on valve (4) clockwise to close it again.

Note: The safety chamber 1 is not yet inflated fully.

2. Bottom chamber with plug valve

1. Open the upper part of the valve seal (1b) (fig. D).
2. Inflate the bottom chamber 2 until it feels firm and no more folds can be seen in the material.

Note: When you press with your thumb against the air chamber it should still give a little.

Note: If you do not have a valve adapter that fits, the bottom chamber can also be filled using the next smallest adapter by means of a special diaphragm valve.

3. Close the valve seal and push in the valve by pressing lightly (fig. D).

3. Flotation chamber with screw-on valve

1. Open by turning the seal cap (4c) of the screw-on valve (4) anticlockwise (fig. B).
2. Inflate the flotation chamber 3 until the measuring strip (1a) on the nameplate matches the scale on the control ruler (7).
3. Turn the seal cap (4c) of the screw-on valve (4) clockwise to close it again.

Note: Both the flotation chamber 3 and the safety chamber 1 are now filled taut. The measuring strip (1a) on the safety chamber 1 now no longer matches the control ruler (7). This is correct and is intentionally so.

Accessories

Assembling the paddles

Note: When using the dinghy on the water the paddles may not be released from the rowlocks (1e) but instead must remain in the rowlocks (1e) secured against loss (fig. H)!

1. Connect the two paddle tubes (2). The locking button (2a) must then snap in audibly and visibly (fig. I).
2. Push the end of the tube through the rowlock (1e) and secure the paddle by sliding open one of the drip/snap rings (3) (Fig. J).
3. Repeat the process for the second paddle on the other side of the dinghy.

Cord (fig. H)

Attach the 680cm cord (5) to the grommets on the dinghy.

1. Begin at the stern and lead the cord (5) around the dinghy through the grommets provided for that purpose.
2. Secure the cord with a reef knot.

Duffel bag (fig. L)

The product comes with a duffel bag (10) in which the dinghy can be stowed for transport and for storage.

To close use the 200cm cord (6). The duffel bag can also be used on board to keep provisions, clothing, etc. protected against splash.

Note: Remember that the duffel bag is not watertight. Do not stow any sensitive objects such as cameras in the duffel bag.

For use on board remove the cord and roll the top end up flat. Then close the duffel bag using the hook-and-loop fasteners.

Storage bag (fig. M)

In addition, the product also comes with a splash-proof storage bag (9) which is attached by the hook-and-loop fasteners (1g) to the inside wall of the dinghy. Smaller items can be stowed in the storage bag.

Note: Remember that the duffel bag is not watertight. Do not stow any sensitive items in the bag.

Disassembling the dinghy

Remove the paddles from the rowlocks (1e).

Deflating

Deflate the dinghy as follows:

1. To deflate the bottom chamber 2 pull the plug valve out of the recess and open the lower part of the valve (fig. E).
2. To deflate air chambers with screw-on valves, unscrew the screw-on valves from the base and let the air out completely (fig. C).

Disassembling the paddles

1. Push each locking button down (2a).
2. Pull both paddle tubes apart.

Transport

1. Always have two people transport the dinghy; use the cord on the stern and the carry handle (1d) on the bow (fig. H) for this purpose.
2. Attach the paddles to the respective paddle retainers (1f) on the side of the dinghy (fig. K).

Storage, cleaning

⚠ **WARNING!**

Use only care products containing no acid or petroleum components and never use silicon-based products.

Always store the product deflated and clean and dry at room temperature and out of the reach of rodents.

The valves should always be closed during storage. Make sure that the product is stored flat, not twisted.

1. Clean your dinghy thoroughly each time after use by rinsing it with clean water and mild soap to get rid of salt crystals, grains of sand, and other tiny contaminants. Then allow it to dry completely.
2. Let the air out of all air chambers completely.
3. Fold the dinghy up carefully.

Repairs

⚠ **WARNING!**

When there is more serious damage you should not under any circumstance perform repairs yourself.

You can repair minor damage with the repair set (8) supplied.

1. Let the air out of the dinghy completely and clean the location in question using an alcohol-based solution. Use fine sandpaper to roughen the area around the tear or hole.
2. Trim a patch that covers the damaged area and overlaps by 1.25cm on all sides.
3. Apply the adhesive to the location on the dinghy and also to the patch. Allow the adhesive to air out a little.
4. Press the patch down firmly with something soft.

Note: Be sure to work on an even surface without wrinkles or folds. Gently remove any air bubbles with a rounded object, working from the inside towards the outside.

5. After repairs wait at least 12 hours before inflating the dinghy again.

Disposal

Dispose of the product and packaging materials in accordance with current local regulations. Store the packaging materials (foil bags, for example) out of the reach of children. For further information about disposal of the product no longer needed, contact your local council. Dispose of the product and the packaging in an environmentally friendly manner.

The Recycling Code distinguishes different materials to be returned for recycling. The Code consists of the recycling symbol for the recycling process and a number that identifies the material.

Notes on the guarantee and service handling

The product was produced with great care and under continuous quality control. DELTA-SPORT HANDELSKONTOR GmbH gives private end customers a three-year guarantee on this product from the date of purchase (guarantee period) in accordance with the following provisions. The guarantee is only valid for material and manufacturing defects. The guarantee does not cover parts that are subject to normal wear and tear and that are thus considered wear parts (e.g. batteries) and it does not cover fragile parts such as switches or parts that are made of glass. Claims under this guarantee are excluded if the product has been used incorrectly, improperly, or contrary to the intended purpose, or if the provisions in the instructions for use were not observed, unless the end customer proves that a material or manufacturing defect exists that was not caused by one of the aforementioned circumstances.

Claims under the guarantee can only be made within the guarantee period by presenting the original sales receipt. Please therefore keep the original sales receipt. The guarantee period is not extended by any repairs carried out under the guarantee, under statutory guarantees, or as a gesture of goodwill. This also applies to replaced and repaired parts.
If you wish to make a claim please first contact the service hotline mentioned below or contact us by e-mail. If there is a guarantee case, then the product will be repaired or replaced free of charge to you or the purchase price will be refunded, depending on our choice. There are no further rights from the guarantee.
Your legal rights, in particular guarantee claims against the respective seller, are not limited by this guarantee.

IAN: 445272_2307

GB Service Great Britain
Tel.: 0800 404 7657
E-Mail: deltasport@lidl.co.uk

Szívből gratulálunk!
Vásárlásával kiváló minőségű terméket választott. Használatba vétele előtt ismerkedjen meg a termékkel.

Figyelmesen olvassa el az alábbi használati útmutatót.

A terméket kizárólag az itt ismertetett módon, a rendeltetésének megfelelően használja. Gondosan őrizze meg a használati útmutatót. A termék továbbadásakor adja át az összes kapcsolódó dokumentumot is.
Az útmutató fontos ismeretekkel szolgál a termékkel, annak összeszerelésével, üzemeltetésével és ápolásával kapcsolatban, illetve tartalmazza a biztonsági szabályokat. Mivel a vízi sportok mindig kockázatosak, a termék alapos ismeretével adott esetben személyi sérüléseket vagy akár haláleseteket is megelőzhet.

A csomag tartalma (A ábra)

1 x gumicsónak (1)
2 x evező (2)
2 x cseppfogó gyűrű/biztosítógyűrű (3)
2 x csavarszelep (4)
1 x 680 cm-es kötél (5)
1 x 200 cm-es kötél (6)
1 x ellenőrző vonalzó (7)
1 x javítókészlet (8)
1 x tárolótasak (9)
1 x vízálló táska (10)
1 x használati útmutató

Műszaki adatok

Méret (felfújva):
kb. 272 x 130 x 56 cm (h x sz x m)

Evezők méretei: kb. 155 cm (hossz)

Tartozékok súlya: kb. 6100 g

max. 260 kg Maximális terhelhetőség

A Delta-Sport Handelskontor GmbH ezennel kijelenti, hogy ez a termék megfelel az alapvető követelményeknek és a vonatkozó rendelkezéseknek.

Alkalmazott szimbólumok

Gyártás dátuma (hónap/év): 02/2024

0.04 bar Megengedett üzemi nyomás

Gumicsónak jelölései

= 3 = 0 Személyek maximális száma: 3

\+ Hasznos teher maximális súlya: 260 kg (573 lbs)

Védett parti zóna legfeljebb 300 m-ig Part felőli szél és áramlások esetén óvatosan kell eljárni!
Nem használható 4-esnél erősebb szélben és/vagy 0,5 m-nél magasabb hullámok esetén!

Rendeltetésszerű használat

Ez a termék személyes használatra készült. D termékkategória – „védett vizek": a terméket olyan védett, part menti zónákban, kis öblökben, kis tavakon, keskeny folyókon és csatornákon szabad használni, ahol a szél erőssége nem haladja meg a 4-es fokozatot és a hullámok 0,3 m-nél nem magasabbak, illetve például csak a közelben elhaladó csónakok miatt érik el esetenként 0,5 m-es magasságot.

Biztonsági utasítások

A gumicsónak bevizsgált és biztonságos vízi sporteszköz. Mégis nyomatékosan arra kérjük, hogy tartsa be a következő szabályokat és előírásokat:

⚠ Életveszély!

- A gyermekeket soha ne hagyja felügyelet nélkül a csomagolóanyaggal! Fulladásveszély áll fenn.
- A gyermekeket soha ne hagyja felügyelet nélkül játszani a termékkel.

⚠ Sérülésveszély!

Part felőli szél esetén legyen óvatos!
Part felőli áramlás esetén legyen óvatos!

- **Ügyeljen arra, hogy az utasok és a rakomány mindig egyenletesen legyenek elosztva a csónakban, különben a csónak felborulhat.**
- Vegye figyelembe a típustáblán szereplő adatokat, a hasznos teher maximális súlyát, a személyek maximális számát, illetve a figyelmeztető jelzéseket.
- Tartsa be a helyi hajózási előírásokat.
- Ne vigyen a csónakra éles vagy hegyes tárgyakat.
- A gumicsónak nem érintkezhet veszélyes folyadékokkal vagy savakkal, mert helyrehozhatatlan károkat okozhatnak benne.
- Védje a gumicsónakot a hőségtől és a tűztől! Bánjon óvatosan az égő cigarettával!
- Ügyeljen arra, hogy ne fusson köves mederre, hogy ne sérüljön meg a csónaktest.
- Ha használat közben a csónak egyik légkamrája megsérül, akkor semmi esetre se hagyja el a gumicsónakot. A két sértetlen légkamra fölhajtó ereje elég ahhoz, hogy biztonságosan fenntartsa a csónakot a vízen.
- A terméket semmi esetre sem szabad fölfújt állapotban járművön szállítani.
- Soha ne hagyja őrizetlenül a vízen a gumicsónakot, különben a csónak olyan gyorsan elsodródhat, hogy úszva nem tudja utolérni.
- A termék használata előtt mindig győződjön meg arról, hogy magával vitte az evezőket, különben nem fogja tudni megfelelően irányítani a csónakot.
- Ne hajtson végre technikai módosításokat a csónakon. Bármilyen módosítás veszélyezteti a sporteszköz működését.
- Soha ne használja a terméket, ha alkohol, drogok vagy gyógyszerek hatása alatt áll.
- Soha ne becsülje túl az erejét, illetve evezés közben ossza be az erejét, hogy a megtett szakaszt visszafelé is könnyen meg tudja tenni. Tartózkodjon a védett parti zónában legfeljebb 300 m-re a parttól, és ügyeljen a változékony szél- és áramlásviszonyokra, amik jelentősen megnehezíthetik az előrehaladást.

⚠ FIGYELMEZTETÉS!

Nagyon fontos, hogy a vízen körültekintően járjon el és meg tudja ítélni a helyzetet. Soha ne becsülje túl saját erejét és irányítási képességét!
Mindig tartózkodjon a part közelében!
Vegye figyelembe az időjárási helyzetet, viharjelzéseket vagy az esetleges fényjeleket!

⚠ FIGYELMEZTETÉS!

Kérjük, mindig vegye figyelembe a tavakra és a nyílt vizekre vonatkozó biztonsági szabályokat és az érvényes törvényi előírásokat, illetve a saját biztonsága érdekében mindig viseljen bevizsgált mentőmellényt.

⚠ FIGYELMEZTETÉS!

Kerülje az érintkezést alkoholtartalmú napvédő- és bőrápoló készítményekkel. Az alkoholtartalmú napozókrémek és bőrápoló szerek károsíthatják a felfújható PVC termékek színrétegét. Így azok befesthetik a bőrét, a ruháját vagy más tárgyakat, amelyekkel érintkezésbe kerülnek.

⚠ FIGYELMEZTETÉS!

Ha valaki kiesik a csónakból, akkor mindig a csónak orránál vagy a faránál kell visszamásznia, mert ha az oldalánál próbál visszamászni, akkor a csónak felborulhat.

Kerülje el a dologi károkat!

- Valamennyi felfújható termék érzékeny a hidegre. Ezért a terméket soha ne hajtogassa ki, illetve pumpálja fel 15 °C alatt.
- Ha a tűző napon fokozódik a légnyomás, azt a levegő kieresztésével kell a megfelelő mértékben kiegyenlíteni.
- Ügyeljen arra, hogy a termék – különösen felpumpált állapotban – ne érintkezzen kövekkel, kaviccsal vagy hegyes tárgyakkal, és semmihez ne dörzsölődjön hozzá, illetve semmi ne horzsolja, különben megsérülhet a fólia.

- A biztonsági szelepekbe csak megfelelő pumpaadaptert szabad bedugni. Különben a szelepek megsérülhetnek.
- Ne pumpálja fel túl keményre, különben az a veszély áll fenn, hogy a hegesztővarratok felszakadnak. A szelepeket jól zárja le a felpumpálás után.
- Kerülje az érintkezést éles, forró, hegyes vagy veszélyes tárgyakkal.

Összeszerelés

Az összeszerelés egyes lépéseit a megadott sorrendben végezze el. Ha a három légkamrát nem a megfelelő sorrendben pumpálja fel, akkor előfordulhat, hogy a nyomás nem egyenletesen oszlik el,
ami instabillá teheti a gumicsónakot, és kedvezőtlenül befolyásolhatja az irányíthatóságát.

- A termék mérete miatt mindig két felnőttre van szükség az összeszereléséhez.
- Válasszon egy sima és tiszta felületet, ahol elegendő hely áll rendelkezésre a csónak összeszereléséhez. Győződjön meg róla, hogy a termék egyik része sem hiányzik, és mindegyik kifogástalan állapotban van.
- A második összeszereléstől kezdve ellenőriznie kell, hogy vannak-e sérülések, lyukak vagy repedések a csónakon, és azokat a „Javítások" részben leírt módon ki kell javítani.
  A vízen már nem lehet kijavítani az esetleges hibákat.
- Ne pumpálja túl a légkamrákat, hogy a fólia ne nyúljon ki túlságosan.
- Ügyeljen arra, hogy a gumicsónak felpumpált állapotban ne érintkezzen kövekkel vagy egyéb éles tárgyakkal, nehogy megsérüljön.

A csavarszelepek felszerelése (B ábra)

A csónak 1 és 3 kamrái a csomagban lévő csavarszelepekhez (4) illeszkedő, menetes nyílással vannak ellátva.

1. Húzza a szelepen lévő hurkot (4a) a menetes nyílás (1a) felé úgy, hogy az szorosan az erre kialakított vájatba illeszkedjen.
2. Csavarja be a bázist (4b) a menetes nyílásba az óramutató járásával megegyező irányban.

Felpumpálás

⚠ **FIGYELMEZTETÉS!**

- Tartsa be a megfelelő sorrendet a légkamrák felpumpálásakor.
- Az ajánlott üzemi nyomás
  0,04 bar (= 40 mbar = 0,58 psi).
- Ne pumpálja túl a légkamrákat, különben a termék túlságosan kinyúlhat vagy a hegesztési varratok felszakadhatnak.
- A terméket a kereskedelmi forgalomban kapható lábpumpákkal vagy megfelelő alkatrészekkel és adott esetben nyomásmérővel felszerelt kétutas dugattyús pumpával lehet felpumpálni.
- A termék felfújásához ne használjon kompresszort vagy sűrített levegő tartályt.
  Ez a termék meghibásodását okozhatja.
- Valamennyi légkamrát mindig teljesen fel kell pumpálni.

A felpumpálás lépéseinek sorrendje

A következő sorrendben pumpálja fel a légkamrákat:

1. Csavarszelepes biztonsági kamra 1
2. Hajlékony szelepes fenéklégkamra 2
3. Csavarszelepes emelőkamra 3

Megjegyzés: A gumicsónak légkamrái meg vannak számozva (1 – 3) (F ábra).

Légkamrák felpumpálása

⚠ **FONTOS!**

A PVC anyag a termék első felpumpálását követően egy kicsit kinyúlik, és többé már nem nyeri vissza az eredeti méretét. Vegye figyelembe, hogy további terhelés és a külső hőmérséklet függvényében a méretek enyhén ingadozhatnak.

- A terméket a kereskedelmi forgalomban kapható lábpumpákkal vagy megfelelő alkatrészekkel és adott esetben nyomásmérővel felszerelt kétutas dugattyús pumpával lehet felpumpálni.

1. Csavarszelepes biztonsági kamra

1. Csavarja le a zárókupakot (4c) a csavarszelepről (4) az óramutató járásával ellentétes irányban (B ábra).
2. Addig pumpálja fel a biztonsági kamrát 1, amíg a termékre nyomtatott mérőszalag (1a) hossza nem egyezik meg az ellenőrző vonalzóval (7) (G ábra).
3. Csavarja vissza a zárókupakot (4c) a csavarszelepre (4) az óramutató járásával megegyező irányban.

Megjegyzés: A biztonsági kamra 1 még nincs feszesre pumpálva.

2. Hajlékony szelepes fenéklégkamra

1. Nyissa fel a szelep zárjának (1b) felső részét (D ábra).
2. Addig pumpálja a légkamrát, 2 amíg az kemény nem lesz, és az anyagon lévő gyűrődések ki nem simulnak.

Megjegyzés: Ha a hüvelykujjával megnyomja a légkamrát, akkor azt ne lehessen könnyen benyomni.

Megjegyzés: Ha nem áll rendelkezésre megfelelő szelepadapter, akkor a fenéklégkamrát az eggyel kisebb méretű adapterrel is fel lehet tölteni egy speciális szelepmembrán segítségével.

3. Zárja be a szelep zárját, és enyhe nyomással süllyessze be a szelepet (D ábra).

3. Csavarszelepes emelőkamra

1. Csavarja le a zárókupakot (4c) a csavarszelepről (4) az óramutató járásával ellentétes irányban (B ábra).
2. Addig pumpálja fel az emelőkamrát, 3 amíg az adattáblán lévő mérőszalag (1a) meg nem egyezik az ellenőrző vonalzó (7) skálájával.
3. Csavarja vissza a zárókupakot (4c) a csavarszelepre (4) az óramutató járásával megegyező irányban.

Megjegyzés: Az emelőkamra 3 és a biztonsági kamra 1 ekkor már feszesre van fújva. A biztonsági kamrán lévő mérőszalag (1a) 1 ekkor már nem felel meg az ellenőrző vonalzónak (7). Ez így megfelelő.

Tartozékok

Evezők felszerelése

Megjegyzés: a vízen a csónak használata közben az evezőket nem szabad kivenni az evezővillákból (1e), hanem rögzíteni kell őket az evezővillákban (1e), hogy ne veszítse el őket (H ábra)!

1. Csatlakoztassa az evező rúdjának két részét (2). A rögzítőgombnak (2a) ekkor hallhatóan és láthatóan a helyére kell kattannia (I ábra).
2. Dugja át a rúd végét az evezővillán (1e), és rögzítse az evezőt úgy, hogy ráhúzza a cseppfogó gyűrűt/biztosítógyűrűt (3) (J ábra).
3. Ismételje meg ezt az eljárást a másik evezővel a csónak másik oldalán.

Kötél (H ábra)

Rögzítse a 680 cm-es kötelet (5) a csónakon lévő hurkokba.

1. Kezdje a hajófarnál és vezesse a kötelet (5) körbe a gumicsónakon az erre a célra felszerelt hurkokon.
2. Biztosítsa a kötelet kereszthurokkal.

Vízálló táska (L ábra)

A csomagban található egy vízálló táska (10), amely a gumicsónak szállítására és tárolására szolgál.

A táskát a kötéllel lehet becsukni 200 cm (6).

A vízálló táskát ezenkívül az élelem, a ruházat stb. fröccsenő víztől védett tárolására is lehet a csónakban használni.

Megjegyzés: Vegye figyelembe, hogy a vízálló táska nem vízhatlan. Ne tegyen sérülékeny tárgyakat, mint például fényképezőgépet, a vízálló táskába.

Ha a csónakban szeretné használni, vegye le róla a kötelet és tekerje szorosan össze a nyílását. Ezt követően zárja be a vízálló táskát a tépőzárakkal.

Tárolótasak (M ábra)

A csomagban található még egy fröccsenő víztől védő tárolótasak (9) is, amit tépőzárakkal (1g) lehet a gumicsónak belső falára rögzíteni.

A tárolótasakba apró tárgyakat lehet helyezni.

Megjegyzés: Vegye figyelembe, hogy a tasak nem vízhatlan. Ne tároljon sérülékeny tárgyakat a tasakban.

A gumicsónak összeszerelése

Vegye ki az evezőket az evezővillákból (1e).

A termék leeresztése

A következőképpen eressze ki a levegőt a gumicsónakból:

1. A fenéklégkamra 2 leeresztéséhez húzza ki a hajlékony szelepet a süllyesztett állapotból, és nyissa ki a szelep alsó részét (E ábra).
2. A biztonsági szelepes légkamrák leeresztéséhez csavarja ki a csavarszelepeket a bázisból, és teljesen engedje ki belőle a levegőt (C ábra).

Az evezők leszerelése

1. Nyomja meg a mindenkori rögzítőgombot (2a).
2. Húzza szét az evezőrúd darabjait.

Szállítás

1. Mindig ketten szállítsák a gumicsónakot, amihez a hajófaron lévő kötelet és a hajóorron lévő fogantyút (1d) használják (H ábra).
2. Rögzítse az evezőket a csónak oldalán lévő evezőtartókban (1f) (K ábra).

Tárolás, tisztítás

⚠ **FIGYELMEZTETÉS!**

Kizárólag olyan ápolószereket használjon, amelyek nem tartalmaznak sem savakat, sem benzint, és soha ne használjon szilikon alapú termékeket.

A terméket mindig szárazon és leeresztett állapotban, fűtött helyiségben, valamint rágcsálóktól elzárva kell tárolni.

A szelepeket tárolás közben mindig zárva kell tartani. Ügyeljen arra, hogy egyenes felületen tárolja a terméket, hogy ne deformálódjon.

1. Minden használatot követően alaposan tisztítsa meg a gumicsónakot tiszta vízzel és enyhe szappannal, hogy eltávolítsa róla a sókristályokat, a homokszemcséket és az egyéb apró szennyeződéseket. Ezt követően várja meg amíg teljesen megszárad.
2. Engedje ki teljesen az összes levegőt mindegyik légkamrából.
3. Gondosan hajtsa össze a gumicsónakot.

Javítások

⚠ **FIGYELMEZTETÉS!**

Nagyobb károk esetén semmi esetre se végezze el saját maga a javításokat.

A kisebb sérüléseket megjavíthatja a csomagban lévő javítókészlettel (8).

1. Teljesen eressze le a gumicsónakot, és tisztítsa meg az érintett területet alkoholos oldattal. Enyhén tisztítsa meg a szakadás vagy a lyuk környezetét finom csiszolópapírral.
2. Vágjon ki egy olyan foltot, amely lefedi a sérült területet, és azon minden oldalon 1,25 cm-rel túlnyúlik.
3. Kenjen ragasztót a gumicsónak érintett részére és a foltra. Egy ideig hagyja száradni a ragasztót.
4. Nyomja a foltot egy puha tárggyal szorosan a termék megfelelő részére.

Megjegyzés: Ügyeljen arra, hogy olyan egyenes alátéten dolgozzon, amin nincs sem gyűrődés, sem ránc. Egy lekerekített tárggyal belülről kifelé gyengéden távolítsa el az esetleges léghólyagokat.

5. A javítás után várjon legalább 12 órát, mielőtt újra felpumpálja a gumicsónakot.

Tudnivalók a hulladékkezelésről

A terméket és a csomagolóanyagokat a hatályos helyi előírásoknak megfelelően semmisítse meg. A csomagolóanyagokat (például fóliatasakokat) tartsa távol a gyermekektől. Az elhasználódott termék ártalmatlanításával kapcsolatos további információkat a települési vagy városi önkormányzattól tudhatja meg. A terméket és a csomagolást környezetkímélő módon kell ártalmatlanítani.

Az újrahasznosítási kód az újrafelhasználási ciklusba való visszavezetésre (újrahasznosítás) szánt különböző anyagok azonosítására szolgál. A kód az újrahasznosítási ciklus újrahasznosítási szimbólumából és az anyagot azonosító számból áll.

A garanciával és a szerviz lebonyolításával kapcsolatos útmutató

A termék nagy gondossággal és állandó ellenőrzés mellett készült. A DELTA-SPORT HANDELSKONTOR GmbH privát végső felhasználóknak a vásárlás dátumától számított három év (garancia időtartama) garanciát ad erre a termékre a következő rendelkezések szerint. A garancia csak anyaghibára és feldolgozási hibára érvényes. A garancia nem terjed ki a szokásos elhasználódásnak kitett, ezért kopó alkatrésznek tekintendő alkatrészekre (pl. elemek), valamint a törékeny alkatrészekre sem, például a kapcsolókra vagy az üvegből készült alkatrészekre.
Kizárásra kerül a garanciaigény, ha a terméket szakszerűtlenül vagy helytelenül, nem rendeltetésszerűen vagy nem az előirányzott felhasználási körben használták, vagy figyelmen kívül hagyták a kezelési útmutató előírásait, kivéve, ha a végső felhasználó bizonyítja, hogy olyan anyag- vagy feldolgozási hiba áll fenn, amely nem a fent említett körülmények valamelyikéből ered.
A garanciaigény csak a garancia időtartamán belül, az eredeti pénztári bizonylat bemutatásával érvényesíthető. Ezért kérjük, őrizze meg az eredeti pénztári bizonylatot. A garancia, a törvényes garancia vagy a méltányosság alapján végzett esetleges javítások a garancia időtartamát nem hosszabbítják meg. Ez vonatkozik a kicserélt és javított alkatrészekre is.
Kérjük, hogy reklamáció esetén először az alábbi szervizvonalat hívja, vagy e-mailen keressen minket. Garanciális esetekben a terméket saját döntésünk alapján ingyenesen megjavítjuk, kicseréljük vagy megtérítjük a vételárat. A garanciából további jogok nem következnek.
A jelen garancia nem korlátozza az Ön törvényes jogait, különösen a mindenkori értékesítővel szembeni garanciaigényét.

IAN: 445272_2307

(HU) Szerviz Magyarország
Tel.: 06800 21225
E-Mail: deltasport@lidl.hu

HU	JÓTÁLLÁSI TÁJÉKOZTATÓ

A termék megnevezése: Gumicsónak	Gyártási szám: 445272_2307
A termék típusa: Delta-Sport-Nr. SB-14086	
A gyártó cégneve, címe és email címe: DELTA-SPORT HANDELSKONTOR GMBH Wragekamp 6 • 22397 Hamburg • GERMANY	Szerviz neve, címe, telefonszáma: Szerviz Magyarország H.I.D. Sport Kft Tel.: 06800 21225 Mester ut. 10a E-Mail: deltasport@lidl.hu H-5000 Szolnok
Az importáló/ forgalmazó neve és címe: Lidl Magyarország Kereskedelmi Bt., H-1037 Budapest, Rádl árok 6.	

1. A jótállási idő a Magyarország területén, Lidl Magyarország Kereskedelmi Bt. üzletében történt vásárlás napjától számított 3 év, amely jogvesztő. A jótállási idő a fogyasztó részére történő átadással, vagy ha az üzembe helyezést a forgalmazó, vagy annak megbízottja végzi, az üzembe helyezés napjával kezdődik.

2. A jótállási igény a jótállási jeggyel és/vagy a vásárlást igazoló blokkal érvényesíthető. A jótállási jegy szabálytalan kiállítása, vagy átadásának elmaradása nem érinti a jótállási kötelezettség-vállalás érvényességét. Kérjük, hogy a vásárlás tényének és időpontjának bizonyítására őrizze meg a pénztári fizetésnél kapott jótállási jegyetés a vásárlást igazoló blokkot.

3. A vásárlástól számított három munkanapon belül érvényesített csereigény esetén a forgalmazó köteles a terméket kicserélni, feltéve ha a hiba a rendeltetésszerű használatot akadályozza. A jótállási jogokat a termék tulajdonosaként a fogyasztó érvényesítheti az áruházakban, valamint a jótállási tájékoztatóban feltüntetett szervizekben. (A magyar Polgári Törvénykönyv alapján fogyasztónak minősül a szakmája, önálló foglalkozása vagy üzleti tevékenysége körén kívül eljáró természetes személy.) A jótállás ideje alatt a fogyasztó hibás teljesítés esetén kérheti a termék kijavítását, kicserélését, vagy ha a termék nem javítható vagy cserélhető, vagy az a forgalmazónak aránytalan többletköltséggel járna, illetve a fogyasztó kijavításhoz, kicseréléshez fűződő érdeke alapos ok miatt megszűnt,árleszállítást kérhet, vagy elállhat a szerződéstől és visszakérheti a vételárat. A kijavítás során a termékbe csak új alkatrész kerülhet beépítésre.

4. A fogyasztó a hiba felfedezésé után a lehető legrövidebb időn belül köteles a hibát bejelenteni és a terméket a jótállási jogok érvényesítése céljából átadni. A hiba felfedezésétől számított két hónapon belül bejelentett jótállási igényt időben közöltnek kell tekinteni. A közlés elmaradásából eredő kárért a fogyasztó felelős. A jótállási igény érvényesíthetőségének határideje a termék, vagy fődarabjának kicserélése esetén a csere napján újraindul.

5. A rögzített bekötésű, illetve a 10 kg-nál súlyosabb, vagy tömegközlekedési eszközön nem szállítható terméket az üzemeltetés helyén kell megjavítani. Abban az esetben, ha a javítás a helyszínen nem végezhető el, a termék ki- és visszaszereléséről, valamint szállításáról a forgalmazónak kell gondoskodnia.

6. A jótállás nem áll fenn, ha a hiba a nem rendeltetésszerű használatból, átalakításból, helytelen tárolásból, vagy a használati utasítástól eltérő kezelésből, vagy bármely a vásárlást követő behatásból fakad, vagy elemi kár okozta, és azt a forgalmazó, vagy a szerviz bizonyítja. A jótállás nem vonatkozik a mozgó kopó alkatrészek (világítótestek, gumiabroncsok stb.) rendeltetésszerű elhasználódására. A szerviz és a forgalmazó a kijavítás során nem felel a terméken a fogyasztó vagy harmadik személyek által tárolt adatokért vagy beállításokért.

7. Fogyasztói jogvita esetén a fogyasztó a megyei (fővárosi) kereskedelmi és iparkamarák mellett működő békéltető testület eljárását is kezdeményezheti.
A jótállás a fogyasztó törvényből eredő szavatossági jogait és azok érvényesíthetőségét nem érinti.

Kijavítást ellenőrző szelvény:

A jótállási igény bejelentésének időpontja:	A hiba oka:
Javításra átvétel időpontja:	A hiba javításának módja:
A fogyasztó részére történő visszaadás időpontja:	A szerviz bélyegzője, kelt és aláírás:

Kicserélést ellenőrző szelvény:

A jótállási igény bejelentésének időpontja:
Kicserélés időpontja:
A cserélő bolt bélyegzője, kelt és aláírás:

12.11.2023 / AM 9:35

Blahoželáme!
Svojím nákupom ste sa rozhodli pre kvalitný výrobok. Pred prvým použitím sa s výrobkom dôkladne oboznámte.

Pozorne si prečítajte tento návod na používanie.

Výrobok používajte len uvedeným spôsobom a na uvedený účel. Tento návod na používanie si dobre uschovajte. Pri odovzdávaní výrobku tretej osobe odovzdajte s výrobkom aj všetky podklady.
Obsahuje dôležité podrobnosti o výrobku, jeho montáži, prevádzke a ošetrovaní ako aj bezpečnostné pravidlá. Pretože vodný šport v sebe vždy skrýva riziká, presné znalosti o výrobku zabránia prípadným poškodeniam osôb alebo dokonca úmrtiam.

Obsah balenia (obr. A)

1 x nafukovací čln (1)
2 x pádlo (2)
2 x odkvapkávací /poistný krúžok (3)
2 x skrutkový ventil (4)
1 x šnúra 680 cm (5)
1 x šnúra 200 cm (6)
1 x kontrolné pravítko (7)
1 x sada dielov na opravu (8)
1 x taška na odkladanie (9)
1 x námornícky vak (10)
1 x návod na používanie
1 x krátky návod

Technické údaje

Rozmery (po naplnení vzduchom):
cca 272 x 130 x 56 cm (D x Š x V)

Rozmery pádla: cca. 155 cm (d)

Hmotnosť bez príslušenstva: cca 6100 g

max. 260 kg Maximálne zaťaženie

Delta-Sport Handelskontor GmbH týmto prehlasuje, že sa tento výrobok zhoduje so základnými požiadavkami a príslušnými ustanoveniami.

Použité symboly

Dátum výroby (mesiac/rok): 02/2024

0.04 bar Povolený prevádzkový tlak

Označenie na nafukovacom člne

= 3 = 0 povolený počet osôb: 3

+ Povolená úžitková hmotnosť: 260 kg (573 lbs.)

Chránené pobrežné pásmo do 300 m. Opatrnosť pri vetre z pobrežia na more a pri prúdení! Nepoužívajte pri sile vetra väčšej ako 4 a/alebo pri výške vĺn väčšej ako 0,5 m!

Použitie podľa určenia

Tento výrobok bol vyvinutý pre súkromné použitie. Kategória výrobkov D „chránené vody“: Navrhnuté pre jazdy v chránených pobrežných vodách, malých zátokách, na malých jazerách, úzkych riekach a kanáloch, na ktorých môžu nastať poveternostné pomery so silou vetra do 4 a značných výškach vĺn do 0,3 m a príležitostných výškach vĺn maximálne 0,5 m, napríklad kvôli lodiam plávajúcim okolo.

Bezpečnostné pokyny

Nafukovací čln je otestované a bezpečné náradie pre vodné športy. Napriek tomu Vás dôrazne prosíme, aby ste dodržiavali nasledovné pravidlá a predpisy:

⚠ Nebezpečenstvo života!

- Nikdy nenechávajte deti bez dohľadu s obalovým materiálom. Hrozí nebezpečenstvo udusenia.
- Nikdy nenechávajte deti hrať sa s výrobkom bez dohľadu.

⚠ Nebezpečenstvo poranenia!

Dávajte pozor pri vetre z pobrežia!
Dávajte pozor pri prúdení z pobrežia!

- **Dbajte na to, aby osoby a náklad boli na člne vždy rovnomerne rozložené, pretože v opačnom prípade hrozí nebezpečenstvo prevrhnutia.**
- Sledujte údaje na typovom štítku, povolenú úžitkovú hmotnosť ako aj výstražný pokyn.
- Riaďte sa vždy podľa miestnych pokynov pre lodnú dopravu.
- Nevozte so sebou ostré alebo špicaté predmety.
- Nafukovací čln by ste mali chrániť pred kontaktom s podozrivými kvapalinami alebo kyselinami. Mohli by tým vzniknúť nenapraviteľné škody.
- Chráňte nafukovací čln pred horúčavou a ohňom! Opatrne s horiacimi cigaretami!
- Dbajte na to, aby ste sa nedostali na kamenitý podklad, aby ste zabránili poškodeniam na tele člna.
- Ak by počas prevádzky na vode vznikli škody na jednej z troch vzduchových komôr, v žiadnom prípade neopúšťajte nafukovací čln. Vztlaková sila dvoch neporušených vzduchových komôr stačí na to, aby sa nafukovací čln bezpečne udržal nad vodou.
- Výrobok sa nesmie v žiadnom prípade transportovať na vozidlách v nahustenom stave.
- Nafukovací čln nikdy nenechávajte na vode neobsadený. Je unášaný rýchlejšie ako by ste k nemu mohli doplávať.
- Pred použitím dávajte pozor na to, či so sebou máte pádla, pretože inak čln nemôžete dostatočne manévrovať.
- Na Vašom člne nerobte žiadne technické zmeny. Zmeny akéhokoľvek druhu ohrozujú jazdný režim športového náradia.
- Výrobok nikdy nepoužívajte pod vplyvom alkoholu, drog alebo liekov.
- Nikdy nepreceňujte svoje sily a svoju silu svalov si pri veslovaní rozdeľte tak, aby ste prekonaný úsek vedeli bez ťažkostí znovu veslovať späť. Zdržujte sa v chránenom pobrežnom pásme do 300 m a dávajte pozor na meniace sa poveternostné a prúdové pomery, ktoré môžu pohyb vpred podstatne sťažiť.

⚠ UPOZORNENIE!

Vaša prezieravosť a vlastný odhad na vode sú enormne dôležité.
Nikdy nepreceňujte svoje sily a umenie riadenia! Vždy sa zdržiavajte v blízkosti pobrežia! Všímajte si poveternostnú situáciu, výstrahy o zlom počasí alebo prípadné svetelné signály!

⚠ UPOZORNENIE!

Prosíme Vás, aby ste vždy dodržiavali bezpečnostné pravidlá a platné zákonné predpisy pre moria a otvorené vody a pre vlastnú bezpečnosť noste vždy otestovanú záchrannú vestu.

⚠ UPOZORNENIE!

Zabráňte používaniu opaľovacích krémov a kozmetických prípravkov s obsahom alkoholu. Opaľovacie krémy a kozmetické prípravky s obsahom alkoholu môžu uvoľniť farebnú vrstvu nafukovacích výrobkov z PVC. Toto môže viesť k zmene farby Vášho tela, Vášho oblečenia alebo iných predmetov, s ktorými sa dostane do kontaktu.

⚠ VÝSTRAHA!

Ak by sa nejaká osoba dostala cez palubu, potom sa musí vrátenie na palubu zrealizovať cez prednú alebo zadnú časť člna, pretože pri nastúpení zboku (nástup zo strán) hrozí nebezpečenstvo prevrátenia.

Zabránenie vecným škodám!

- Všetky nafukovacie výrobky sú citlivé na chlad. Preto výrobok nerozkladajte a nehustite pri teplote nižšej ako 15 °C!
- Keď sa tlak vzduchu vo výrobku na pražiacom slnku zvýši, musíte ho odpovedajúco vyrovnať vypustením vzduchu.
- Dávajte pozor, aby výrobok – hlavne v nahustenom stave – neprišiel do kontaktu s kameňmi, štrkom alebo špicatými predmetmi a aby sa nikde neodieral alebo neobrusoval, pretože by inak mohlo dôjsť k poškodeniam fólie.

- Do bezpečnostných ventilov zasúvajte len vhodné adaptéry na čerpadlo. V opačnom prípade by sa mohli poškodiť ventily.
- Nehustite príliš silno, pretože inak hrozí nebezpečenstvo, že sa zvary roztrhnú. Po nahustení ventily dobre uzavrite.
- Zabráňte kontaktu s ostrými, horúcimi, špicatými alebo nebezpečnými predmetmi.

Montáž

Postupujte podľa jednotlivých montážnych krokov v uvedenom poradí. Ak sa nedodrží správne poradie hustenia troch vzduchových komôr, môže dôjsť k nerovnomernému rozdeleniu tlaku. Môže to viesť k nestabilite nafukovacieho člna a k zhoršeniu jeho jazdných vlastností.

- Montáž výrobku by mali kvôli veľkosti výrobku vykonať vždy dvaja dospelí.
- Aby ste čln rozložili, zvoľte si hladkú a čistú plochu s dostatkom miesta. Skontrolujte, či sú k dispozícii všetky jednotlivé komponenty a či sú v bezchybnom stave.
- Počnúc druhou montážou by ste mali skontrolovať, či čln nemá prípadné poškodenia, diery a trhliny a tieto by ste mali utesniť podľa popisu v odseku „Opravy“.
  Keď už budete na vode, nedajú sa už prípadné škody odstrániť.
- Vzduchové komory nehustite príliš, aby sa fólia príliš neroztiahla.
- Dávajte pozor na to, aby sa nafukovací čln v nahustenom stave nedostal do styku s kameňmi alebo inými špicatými predmetmi a aby sa preto nepoškodil.

Montáž skrutkových ventilov (obr. B)

Komory 1 a 3 člna na kúpanie sú vybavené po jednom otvore so závitom pre priložené skrutkové ventily (4).

1. Zatiahnite slučku (4a) ventilu cez otvor so závitom (1a) tak, aby tá zapadla pevne do pripravenej drážky.
2. Zaskrutkujte bázu (4b) v smere hodinových ručičiek v otvore so závitom.

Nahustenie

⚠ UPOZORNENIE!

- Dodržujte správne poradie pri hustení vzduchových komôr.
- Odporúčaný prevádzkový tlak činí 0,04 bar (= 40 mbar = 0,58 psi).
- Zabráňte nadmernému nahusteniu vzduchových komôr, pretože inak hrozí nebezpečenstvo roztiahnutia alebo dokonca roztrhnutia zvarov.
- Pre hustenie výrobku používajte bežné nožné čerpadlá alebo piestové čerpadlá s dvojzdvihom s odpovedajúcimi nadstavcami a príp. manometrom.
- Na nahustenie výrobku nepoužívajte ani kompresor ani tlakovú fľašu.
  Mohlo by to viesť k poškodeniam výrobku.
- Všetky vzduchové komory nahustite vždy naplno.

Poradie nahustenia

Vzduchové komory nahustite v nasledovnom poradí:

1. bezpečnostná komora so skrutkovým ventilom 1
2. spodná komora s ventilom so zátkou 2
3. vztlaková komora so skrutkovým ventilom 3

Poznámka: Vzduchové komory sú na nafukovacom člne označené odpovedajúcimi číslami (1 - 3) (obr. F).

Plnenie vzduchových komôr

⚠ DÔLEŽITÉ!

Materiál z PVC sa po prvom nahustení trochu roztiahne a viac sa nevráti do svojho pôvodného stavu. Uvedomte si, že údaje môžu trochu kolísať podľa nákladu a vonkajšej teploty.

- Pre hustenie výrobku používajte bežné nožné čerpadlá alebo piestové čerpadlá s dvojzdvihom s odpovedajúcimi nadstavcami a príp. manometrom.

1. Bezpečnostná komora so skrutkovým ventilom

1. Otvorte ochranný kryt (4c) zo skrutkového ventilu (4) proti smeru hodinových ručičiek (obr. B).

2. Bezpečnostnú komoru nahustite natoľko, 1 aby sa vytlačený merací pásik (1a) zhodoval v dĺžke s kontrolným pravítkom (7) (obr. G).
3. Zatvorte ochranný kryt (4c) zo skrutkového ventilu (4) v smere hodinových ručičiek.

Poznámka: Bezpečnostná komora 1 ešte nie je veľmi naplnená.

2. Spodná komora s ventilom so zátkou

1. Otvorte hornú časť uzáveru ventilu (1b) (obr. D).
2. Spodnú komoru nahustite 2 natoľko, aby bola na pocit pevná a v materiáli sa už netvoria viditeľné záhyby.

Poznámka: Pri zatlačení palcom na vzduchovú komoru by sa táto mala ešte dať zľahka zatlačiť.

Poznámka: Ak by ste nemali vhodný adaptér na ventil, dala by sa spodná komora vďaka špeciálnej membráne ventilu naplniť aj najbližším menším adaptérom.

3. Uzáver ventilu zatvorte a ventil ľahkým tlakom vtlačte (obr. D).

3. Vztlaková komora so skrutkovým ventilom

1. Otvorte ochranný kryt (4c) zo skrutkového ventilu (4) proti smeru hodinových ručičiek (obr. B).
2. Nahustite vztlakovú komoru 3 natoľko, aby sa merací pásik (1a) na typovom štítku zhodoval so stupnicou kontrolného pravítka (7).
3. Zatvorte ochranný kryt (4c) zo skrutkového ventilu (4) v smere hodinových ručičiek.

Poznámka: Vztlaková komora 3, ako aj bezpečnostná komora 1 sú naplnené príliš pevne. Merací pásik (1a) na bezpečnostnej komore 1 sa už teraz nezhoduje s kontrolným pravítkom (7). Je to správne a má to tak byť.

Príslušenstvo

Montáž pádiel

Poznámka: Pádla sa pri používaní člna na vode nesmú uvoľniť z držadiel (1e), ale musia byť v držadlách (1e) zabezpečené proti strate (obr. H)!

1. Spojte obidve rúrky pádla (2). Aretačný gombík (2a) pritom musí počuteľne a viditeľne zaklapnúť (obr. I).
2. Zasuňte koniec rúrky cez držadlo (1e) a pádlo zaistite nasunutím odkvapkávacieho/poistného krúžku (3) (obr. J).
3. Proces opakujte pre druhé pádlo na druhej strane člna.

Šnúra (obr. H)

Šnúru 680 cm (5) upevnite na očkách člna.

1. Začnite v zadnej časti člna a ťahajte šnúru (5) cez pripravené oká okolo člna.
2. Šnúru zaistite tkáčskym uzlom.

Námornícky vak (obr. L)

K výrobku je priložený námornícky vak (10), v ktorom sa čln môže uložiť pre transport a uskladnenie.

Pre zatvorenie použite šnúru 200 cm (6). Okrem toho sa námornícky vak môže použiť na palube na uskladnenie zásob potravín, oblečenia atď., aby boli chránené pred striekajúcou vodou.

Poznámka: Nezabudnite, že námornícky vak nie je vodotesný. V námorníckom vaku neukladajte citlivé predmety ako napr. fotoaparáty.

Pre použitie na palube odstráňte šnúru a horný koniec zrolujte. Nakoniec zatvorte námornícky vak pomocou suchých zipsov.

Taška na odkladanie (obr. M)

K výrobku je navyše priložená ešte taška na odkladanie (9), chránená pred striekajúcou vodou, ktorá sa pomocou suchých zipsov (1g) umiestni na vnútornej stene nafukovacieho člna. V taške na odkladanie sa môžu umiestniť menšie predmety.

Poznámka: Nezabudnite, že taška nie je vodotesná. Do tašky neodkladajte citlivé predmety.

Demontáž nafukovacieho člnu

Vyberte pádla z držadiel (1e).

Odvzdušnenie

Nafukovací čln odvzdušnite nasledovne:

1. Pre odvzdušnenie spodnej komory 2 vytiahnite zátku z prehĺbeniny a otvore spodnú časť ventilu (obr. E).
2. Pre odvzdušnenie vzduchových komôr so skrutkovými ventilmi vyskrutkujte skrutkové ventily z bázy a nechajte vzduch úplne uniknúť (obr. C).

Demontáž pádiel

1. Zatlačte na príslušný aretačný gombík (2a).
2. Obidve rúrky pádla vytiahnite od seba.

Transport

1. Nafukovací čln prenášajte vždy vo dvojici a k tomu používajte šnúru na zadnej časti člna ako aj držadlo (1d) na prednej časti člna (obr. H).
2. Pádla pripevnite v príslušných držadlách na pádla (1f) na boku člna (obr. K).

Skladovanie, čistenie

⚠ **UPOZORNENIE!**

Používajte len prostriedky bez podielov kyselín alebo benzínu a nikdy nie na báze silikónu.

Výrobok skladujte vždy suchý, čistý a v nenahustenom stave v temperovanej miestnosti, ako aj mimo dosahu hlodavcov.

Ventily by mali byť pri skladovaní vždy zatvorené. Dávajte pozor na to, aby sa výrobok nedeformoval, ale aby sa skladoval vyrovnaný.

1. Nafukovací čln po každom použití dôkladne vyčistite tak, že ho opláchnete čerstvou vodou a jemným mydlom, aby ste ho zbavili kryštálikov soli, zrniek piesku a iných drobných nečistôt. Nakoniec ho dajte úplne uschnúť.
2. Vzduch úplne vypustite zo všetkých vzduchových komôr.
3. Nafukovací čln starostlivo poskladajte.

Opravy

⚠ **UPOZORNENIE!**

Ak sú poškodenia väčšie, nemali by ste opravy v žiadnom prípade robiť sami.

Menšie poškodenia si môžete opraviť sami pomocou dodanej sady na opravu (8).

1. Vzduch úplne vypustite z nafukovacieho člna a príslušné miesto vyčistite roztokom na báze alkoholu. Okolie trhliny alebo diery trochu zdrsnite jemným šmirgľovým papierom.
2. Vystrihnite záplatu, ktorá zakryje poškodenú oblasť a zo všetkých strán ju presahuje o 1,25 cm.
3. Naneste lepidlo tak na miesto na nafukovacom člne ako aj na záplatu. Lepidlo nechajte trochu oschnúť.
4. Záplatu pevne pritlačte pomocou mäkkého predmetu.

Poznámka: Dávajte pozor na to, aby ste pracovali na rovnej podložke bez pokrčených miest a bez záhybov. Prípadné vzduchové bubliny jemne odstráňte zvnútra smerom von pomocou zaobleného predmetu.

5. Po oprave počkajte najmenej 12 hodín, až potom môžete nafukovací čln znovu nahustiť.

Pokyny k likvidácii

Výrobok a obalový materiál zlikvidujte podľa aktuálnych miestnych predpisov. Obalový materiál (ako napr. fóliové vrecká) uschovajte mimo dosahu detí.

Ďalšie informácie o možnostiach likvidácie zastaraného výrobku dostanete na svojej obecnej alebo mestskej správe. Výrobok a obal zlikvidujte ekologicky.

Recyklačný kód slúži na označenie rôznych materiálov za účelom vrátenia do kolobehu opätovného používania (recyklácia). Kód pozostáva z recyklačného symbolu pre zobrazenie kolobehu opätovného používania a čísla, ktoré označuje materiál.

Pokyny k záruke a priebehu servisu

Výrobok bol vyrobený veľmi starostlivo a pod stálou kontrolou. Na tento výrobok poskytuje DELTA-SPORT HANDELSKONTOR GmbH súkromným koncovým užívateľom trojročnú záruku odo dňa kúpy (záručná lehota) po splnení nasledovných podmienok. Záruka platí len na chyby materiálu a spracovania. Záruka sa nevzťahuje na diely, ktoré podliehajú bežnému opotrebovaniu a preto sa považujú za diely podliehajúce opotrebovaniu (napr. batérie) alebo krehké diely, ako sú spínače alebo diely vyrobené zo skla.

Nároky z tejto záruky zanikajú, keď sa výrobok používal neodborne alebo nesprávne, mimo určenia na používanie alebo určeného rozsahu používania alebo neboli dodržané pokyny návodu na obsluhu, s výnimkou, že koncový užívateľ preukáže, že ide o chybu materiálu alebo spracovania, ktorá nebola spôsobená niektorou z hore uvedených okolností.
Záruku je možné uplatniť len počas záručnej lehoty po predložení originálu pokladničného dokladu. Originál pokladničného dokladu preto prosím uschovajte. Záručná doba sa kvôli prípadným záručným opravám, zákonnej záruke alebo ako obchodné gesto nepredlžuje. Platí to aj pre vymenené a opravené diely.
Pri reklamáciách sa prosím najskôr obráťte na dole uvedenú Service-Hotline alebo sa s nami spojte prostredníctvom e-mailu. Ak sa jedná o záručný prípad, výrobok – podľa našej voľby – bezplatne opravíme, vymeníme alebo vrátime kúpnu cenu. Ďalšie práva zo záruky nevyplývajú.
Vaše zákonné práva, hlavne nároky na záručné plnenie voči príslušnému predajcovi, nie sú touto zárukou obmedzené.

IAN: 445272_2307

SK Servis Slovensko
Tel.: 0850 232001
E-Mail: deltasport@lidl.sk

Herzlichen Glückwunsch!
Mit Ihrem Kauf haben Sie sich für einen hochwertigen Artikel entschieden. Machen Sie sich vor der ersten Verwendung mit dem Artikel vertraut.

Lesen Sie hierzu aufmerksam die nachfolgende Gebrauchsanweisung.

Benutzen Sie den Artikel nur wie beschrieben und für die angegebenen Einsatzbereiche. Bewahren Sie diese Gebrauchsanweisung gut auf. Händigen Sie alle Unterlagen bei Weitergabe des Artikels an Dritte ebenfalls mit aus.
Sie enthält wichtige Einzelheiten zum Artikel, dessen Aufbau, Betrieb und Pflege sowie Sicherheitsregeln. Da Wassersport immer Risiken birgt, verhindern genaue Kenntnisse über den Artikel eventuelle Personenschäden oder sogar Todesfälle.

Lieferumfang (Abb. A)

1 x Schlauchboot (1)
2 x Paddel (2)
2 x Tropf-/Sicherungsring (3)
2 x Schraubventil (4)
1 x Kordel 680 cm (5)
1 x Kordel 200 cm (6)
1 x Kontroll-Lineal (7)
1 x Reparaturset (8)
1 x Aufbewahrungstasche (9)
1 x Seesack (10)
1 x Gebrauchsanweisung

Technische Daten

Maße (luftbefüllt): ca. 272 x 130 x 56 cm (L x B x H)

Maße Paddel: ca. 155 cm (L)

Gewicht ohne Zubehör: ca. 6100 g

max. 260 kg Maximale Belastung

Hiermit erklärt Delta-Sport Handelskontor GmbH, dass dieser Artikel mit den grundlegenden Anforderungen und den einschlägigen Bestimmungen übereinstimmt.

Verwendete Symbole

Herstellungsdatum (Monat/Jahr): 02/2024

0.04 bar Zulässiger Betriebsdruck

Kennzeichnung am Schlauchboot

= 3 = 0 zulässige Personenanzahl: 3

+ zulässige Nutzlast: 260 kg (573 lbs.)

Geschützte Uferzone bis 300 m
Vorsicht bei ablandigem Wind und Strömungen!
Nicht benutzen bei Windstärke größer 4 und /oder bei einer Wellenhöhe größer 0,5 m!

Bestimmungsgemäße Verwendung

Dieser Artikel wurde für den privaten Gebrauch entwickelt. Entwurfskategorie D „geschützte Gewässer“: Entworfen für Fahrten in geschützten küstennahen Gewässern, kleinen Buchten, auf kleinen Seen, schmalen Flüssen und Kanälen, bei denen Wetterverhältnisse mit einer Windstärke bis einschließlich 4 und signifikanten Wellenhöhen bis einschließlich 0,3 m und gelegentlich Wellenhöhen von höchstens 0,5 m, beispielsweise aufgrund vorbeifahrender Schiffe, auftreten können.

Sicherheitshinweise

Das Schlauchboot ist ein geprüftes und sicheres Wassersportgerät. Dennoch bitten wir Sie eindringlich, die folgenden Regeln und Vorschriften einzuhalten:

⚠ Lebensgefahr!

- Lassen Sie Kinder niemals unbeaufsichtigt mit dem Verpackungsmaterial. Es besteht Erstickungsgefahr.

- Lassen Sie Kinder nie unbeaufsichtigt mit dem Artikel spielen.

⚠ Verletzungsgefahr!

Achtung bei ablandigem Wind!
Achtung bei ablandiger Strömung!

- **Beachten Sie, dass Personen und Ladung immer gleichmäßig im Boot verteilt werden, da ansonsten Kentergefahr besteht.**
- Beachten Sie die Angaben auf dem Typenschild, die zulässige Nutzlast und Personenzahl sowie den Warnhinweis.
- Halten Sie sich stets an die örtlichen Schifffahrtsbestimmungen.
- Führen Sie keine scharfen oder spitzen Gegenstände mit.
- Das Schlauchboot sollte vor dem Kontakt mit bedenklichen Flüssigkeiten wie Säuren geschützt werden. Hierdurch können irreparable Schäden entstehen.
- Schützen Sie das Schlauchboot vor Hitze und Feuer! Vorsicht mit glühenden Zigaretten!
- Achten Sie darauf, dass Sie nicht an steinigem Untergrund gelangen, um Beschädigungen am Bootskörper zu vermeiden.
- Sollte während des Betriebs auf dem Wasser ein Schaden an einer der drei Luftkammern entstehen, verlassen Sie auf keinen Fall das Schlauchboot. Die Auftriebskraft der zwei intakten Luftkammern reicht aus, um das Schlauchboot sicher über Wasser zu halten.
- Der Artikel darf auf keinen Fall im aufgeblasenen Zustand auf Fahrzeugen transportiert werden.
- Lassen Sie Ihr Schlauchboot auf dem Wasser nie unbesetzt. Es wird schneller abgetrieben, als es schwimmend wieder erreicht werden kann.
- Beachten Sie vor dem Benutzen immer, dass Sie Paddel mitführen, da Sie ansonsten das Boot nicht ausreichend manövrieren können.
- Nehmen Sie keine technischen Änderungen an Ihrem Boot vor. Änderungen jeder Art gefährden den Fahrbetrieb des Sportgerätes.
- Benutzen Sie den Artikel niemals unter Einfluss von Alkohol, Drogen oder Medikamenten.
- Überschätzen Sie niemals Ihre Kräfte und teilen Sie Ihre Muskelkraft beim Paddeln so ein, dass die zurückgelegte Strecke mühelos wieder zurückgepaddelt werden kann. Halten Sie sich in geschützten Uferzonen bis 300 m auf und achten Sie auf wechselnde Wind- und Strömungsverhältnisse, welche die Fortbewegung deutlich erschweren können.

⚠ ACHTUNG!

Ihre Umsicht und Selbsteinschätzung auf dem Wasser ist enorm wichtig. Überschätzen Sie Ihre Kräfte und Steuerkünste niemals! Halten Sie sich stets in Ufernähe auf! Beachten Sie die Wetterlage, Unwetterwarnungen oder eventuelle Leuchtsignale!

⚠ ACHTUNG!

Bitte beachten Sie immer die Sicherheitsregeln und die geltenden gesetzlichen Vorschriften für Seen und offene Gewässer und tragen Sie zu Ihrer eigenen Sicherheit stets eine geprüfte Rettungsweste.

⚠ ACHTUNG!

Vermeiden Sie die Verwendung von alkoholhaltigen Sonnenschutz- und Hautpflegemitteln. Alkoholhaltige Sonnenschutz- und Hautpflegemittel können die Farbbeschichtung der PVC-Aufblasartikel ablösen. Das kann zu Abfärbungen auf Ihrem Körper, Ihrer Kleidung oder anderen, sich in Kontakt befindenden Gegenständen führen.

⚠ WARNUNG!

Sollte eine Person über Bord gegangen sein, so muss der Wiedereinstieg immer über den Bug oder das Heck erfolgen, da beim Seiteneinstieg (Einstieg von den Seiten) eine hohe Kentergefahr besteht.

Vermeidung von Sachschäden!

- Alle Aufblasartikel sind kälteempfindlich. Den Artikel daher nie unter einer Temperatur von 15 °C auseinanderfalten und aufpumpen!

- Falls der Luftdruck in der prallen Sonne zunimmt, muss dieser durch Ablassen der Luft entsprechend ausgeglichen werden.
- Achten Sie darauf, dass der Artikel – besonders im aufgepumpten Zustand – nicht mit Steinen, Kies oder spitzen Gegenständen in Berührung kommt und nirgends scheuert oder schleift, da ansonsten Beschädigungen an der Folie auftreten können.
- Nur geeignete Pumpenadapter in die Sicherheitsventile einstecken. Andernfalls könnten die Ventile beschädigt werden.
- Nicht zu prall aufpumpen, da ansonsten die Gefahr besteht, dass die Schweißnähte aufreißen. Ventile nach dem Aufpumpen gut verschließen.
- Kontakt mit scharfen, heißen, spitzen oder gefährlichen Gegenständen vermeiden.

Aufbau

Befolgen Sie die einzelnen Aufbauschritte in der angegebenen Reihenfolge. Bei nicht ordnungsgemäßer Reihenfolge des Aufpumpens der drei Luftkammern kann es zur ungleichmäßigen Druckverteilung kommen.
Das kann zur Instabilität des Schlauchbootes und zur Beeinträchtigung seiner Fahreigenschaften führen.

- Der Aufbau sollte aufgrund der Größe des Artikels immer durch zwei Erwachsene erfolgen.
- Wählen Sie eine glatte und saubere Fläche mit genügend Platz aus, um das Boot auszubreiten. Prüfen Sie, ob alle Einzelteile vorhanden und in einwandfreiem Zustand sind.
- Ab dem zweiten Aufbau sollten Sie das Boot auf eventuelle Schäden, Löcher und Risse untersuchen und diese, wie im Abschnitt „Reparaturen“ beschrieben, abdichten.
  Wenn Sie erst einmal auf dem Wasser sind, können eventuelle Schäden nicht mehr behoben werden.
- Pumpen Sie die Luftkammern nicht zu prall auf, damit die Folie nicht überdehnt wird.
- Achten Sie darauf, dass das Schlauchboot im aufgepumpten Zustand nicht mit Steinen oder anderen spitzen Gegenständen in Berührung kommt und beschädigt wird.

Montage der Schraubventile (Abb. B)

Die Kammern 1 und 3 des Schlauchboots sind jeweils mit einer Gewindeöffnung für die beiliegenden Schraubventile (4) ausgestattet.

1. Ziehen Sie die Schlinge (4a) des Ventils so über die Gewindeöffnung (1a), dass diese fest in der dafür vorgesehenen Rille aufliegt.
2. Drehen Sie die Basis (4b) im Uhrzeigersinn in die Gewindeöffnung ein.

Aufpumpen

⚠ ACHTUNG!

- Halten Sie die richtige Reihenfolge beim Aufblasen der Luftkammern ein.
- Der empfohlene Betriebsdruck beträgt 0,04 bar (= 40 mbar = 0,58 psi).
- Vermeiden Sie ein übermäßiges Aufblasen der Luftkammern, da ansonsten die Gefahr einer Überdehnung oder gar eines Aufreißens der Schweißnähte besteht.
- Verwenden Sie zum Aufblasen des Artikels handelsübliche Fußpumpen oder Doppelhub-Kolbenpumpen mit entsprechenden Aufsatzmöglichkeiten und Manometer.
- Verwenden Sie zum Aufpumpen des Artikels weder Kompressor noch Druckluftflasche. Dies kann zu Beschädigungen am Artikel führen.
- Alle Luftkammern immer vollständig aufpumpen.

Reihenfolge des Aufpumpens

Pumpen Sie die Luftkammern in folgender Reihenfolge auf:

1. Sicherheitskammer mit Schraubventil 1
2. Bodenkammer mit Stöpselventil 2
3. Auftriebskammer mit Schraubventil 3

Hinweis: Die Luftkammern sind am Schlauchboot mit den entsprechenden Nummern (1 - 3) gekennzeichnet (Abb. F).

Befüllen der Luftkammern

⚠ WICHTIG!

Das PVC-Material dehnt sich nach erstmaligem Aufpumpen des Artikels etwas aus und erreicht nicht wieder seinen Ursprungszustand. Bedenken Sie, dass die Angaben je nach Zuladung und Außentemperatur leicht schwanken können.

- Verwenden Sie zum Aufblasen des Artikels handelsübliche Fußpumpen oder Doppelhub-Kolbenpumpen mit entsprechenden Aufsatzmöglichkeiten und Manometer.

1. Sicherheitskammer mit Schraubventil

1. Drehen Sie die Verschlusskappe (4c) vom Schraubventil (4) gegen den Uhrzeigersinn auf (Abb. B).
2. Pumpen Sie die Sicherheitskammer 1 so weit auf, dass der aufgedruckte Messstreifen (1c) in der Länge mit dem Kontroll-Lineal (7) übereinstimmt (Abb. G).
3. Drehen Sie die Verschlusskappe (4c) vom Schraubventil (4) im Uhrzeigersinn wieder zu.

Hinweis: Die Sicherheitskammer 1 ist noch nicht prall gefüllt.

2. Bodenkammer mit Stöpselventil

1. Öffnen Sie den oberen Teil des Ventilverschlusses (1b) (Abb. D).
2. Pumpen Sie die Bodenkammer 2 so weit auf, bis sie sich fest anfühlt und keine Falten mehr im Material zu sehen sind.

Hinweis: Beim Druck mit dem Daumen auf die Luftkammer sollte sie sich noch leicht eindrücken lassen.

Hinweis: Sollte kein passender Ventiladapter vorliegen, so lässt sich die Bodenkammer aufgrund einer speziellen Ventilmembran auch mit dem nächstkleineren Adapter befüllen.

3. Schließen Sie den Ventilverschluss und versenken Sie das Ventil durch leichten Druck (Abb. D).

3. Auftriebskammer mit Schraubventil

1. Drehen Sie die Verschlusskappe (4c) vom Schraubventil (4) gegen den Uhrzeigersinn auf (Abb. B).
2. Pumpen Sie die Auftriebskammer 3 so weit auf, dass der Messstreifen (1c) auf dem Typenschild mit der Skala des Kontroll-Lineals (7) übereinstimmt.
3. Drehen Sie die Verschlusskappe (4c) vom Schraubventil (4) im Uhrzeigersinn wieder zu.

Hinweis: Die Auftriebskammer 3 sowie die Sicherheitskammer 1 sind nun stramm gefüllt. Der Messstreifen (1c) auf der Sicherheitskammer 1 stimmt nun nicht mehr mit dem Kontroll-Lineal (7) überein. Das ist korrekt und so gewollt.

Zubehör

Montage der Paddel

Hinweis: Die Paddel dürfen bei Verwendung des Boots auf dem Wasser nicht aus den Dollen (1e) gelöst werden, sondern müssen in den Dollen (1e) verbleiben, um nicht verloren zu gehen (Abb. H)!

1. Verbinden Sie die beiden Paddelrohre (2). Der Arretierknopf (2a) muss dabei hörbar und sichtbar einrasten (Abb. I).
2. Schieben Sie das Rohrende durch die Dolle (1e) und sichern Sie das Paddel durch Aufschieben eines Tropf-/Sicherungsringes (3) (Abb. J).
3. Wiederholen Sie den Vorgang für das zweite Paddel auf der anderen Seite des Boots.

Kordel (Abb. H)

Befestigen Sie die Kordel 680 cm (5) an den Ösen des Boots.

1. Fangen Sie am Heck an und führen Sie die Kordel (5) durch die dafür vorgesehenen Ösen um das Schlauchboot herum.
2. Sichern Sie die Kordel mit einem Kreuzknoten.

Seesack (Abb. L)

Dem Artikel liegt ein Seesack (10) bei, in dem das Schlauchboot zum Transport und zur Lagerung verstaut werden kann.
Zum Verschließen verwenden Sie die Kordel 200 cm (6). Des Weiteren kann der Seesack an Bord zur spritzwassergeschützten Aufbewahrung von Proviant, Kleidung etc. verwendet werden.

Hinweis: Beachten Sie, dass der Seesack nicht wasserdicht ist. Verstauen Sie keine empfindlichen Gegenstände, wie z. B. Fotoapparate, im Seesack.

Für die Verwendung an Bord entfernen Sie die Kordel und rollen Sie das obere Ende flach zusammen. Verschließen Sie den Seesack anschließend mittels der Klettverschlüsse.

Aufbewahrungstasche (Abb. M)

Dem Artikel liegt zusätzlich noch eine spritzwassergeschützte Aufbewahrungstasche (9) bei, welche mittels der Klettverschlüsse (1g) an der Innenwand des Schlauchbootes angebracht wird. In der Aufbewahrungstasche können kleinere Gegenstände verstaut werden.
Hinweis: Beachten Sie, dass die Tasche nicht wasserdicht ist. Verstauen Sie keine empfindlichen Gegenstände in der Tasche.

Abbau des Schlauchboots

Entfernen Sie die Paddel aus den Dollen (1e).

Entlüften

Entlüften Sie das Schlauchboot wie folgt:

1. Zum Entlüften der Bodenkammer 2 ziehen Sie das Stöpselventil aus der Versenkung und öffnen Sie den unteren Teil des Ventils (Abb. E).
2. Zum Entlüften der Luftkammern mit Schraubventilen, schrauben Sie die Schraubventile aus der Basis heraus und lassen Sie die Luft komplett entweichen (Abb. C).

Paddel demontieren

1. Drücken Sie auf den jeweiligen Arretierknopf (2a).
2. Ziehen Sie die beiden Paddelrohre auseinander.

Transport

1. Transportieren Sie das Schlauchboot immer zu zweit und verwenden Sie dazu die Kordel am Heck sowie den Tragegriff (1d) am Bug (Abb. H).
2. Befestigen Sie die Paddel in den jeweiligen Paddelhalterungen (1f) seitlich am Boot (Abb. K).

Lagerung, Reinigung

⚠ **ACHTUNG!**

Benutzen Sie nur Pflegemittel ohne Anteile von Säure oder Benzin und niemals Produkte auf Silikonbasis.

Den Artikel immer trocken, sauber und unaufgepumpt in einem temperierten Raum sowie außerhalb der Reichweite von Nagetieren lagern.

Die Ventile sollen bei der Lagerung stets geschlossen sein. Achten Sie darauf, dass der Artikel nicht deformiert, sondern eben gelagert wird.

1. Reinigen Sie Ihr Schlauchboot nach jedem Gebrauch gründlich, indem Sie es mit frischem Wasser und milder Seife abspülen, um es von Salzkristallen, Sandkörnchen und anderen kleinsten Verschmutzungen zu befreien. Lassen Sie es anschließend vollständig trocknen.
2. Lassen Sie die Luft vollständig aus allen Luftkammern entweichen.
3. Falten Sie das Schlauchboot sorgfältig zusammen.

Reparaturen

⚠ **ACHTUNG!**

Bei größeren Schäden sollten Sie auf keinen Fall selbst Reparaturen durchführen.

Kleinere Beschädigungen können Sie mit dem mitgelieferten Reparaturset (8) reparieren.

1. Lassen Sie die Luft vollständig aus dem Schlauchboot entweichen und reinigen Sie die entsprechende Stelle mit einer Lösung auf Alkoholbasis. Rauen Sie die Umgebung des Risses oder des Loches mit feinem Schmirgelpapier leicht an.
2. Schneiden Sie einen Flicken zurecht, der den beschädigten Bereich abdeckt und an allen Seiten um 1,25 cm übersteht.
3. Tragen Sie den Kleber sowohl auf die Stelle am Schlauchboot als auch auf den Flicken auf. Lassen Sie den Kleber etwas ablüften.
4. Drücken Sie den Flicken mit einem weichen Gegenstand fest an.

Hinweis: Achten Sie darauf, dass Sie auf einer ebenen Unterlage ohne Knitter oder Falten arbeiten. Entfernen Sie mögliche Luftblasen mit einem abgerundeten Gegenstand sanft von innen nach außen.

5. Warten Sie nach der Reparatur mindestens 12 Stunden bis Sie das Schlauchboot erneut aufpumpen.

Hinweise zur Entsorgung

Entsorgen Sie den Artikel und die Verpackungsmaterialien entsprechend den aktuellen örtlichen Vorschriften. Bewahren Sie Verpackungsmaterialien (wie z. B. Folienbeutel) für Kinder unerreichbar auf. Weitere Informationen zur Entsorgung des ausgedienten Artikels erhalten Sie bei Ihrer Gemeinde- oder Stadtverwaltung. Entsorgen Sie den Artikel und die Verpackung umweltschonend.

Der Recycling-Code dient der Kennzeichnung verschiedener Materialien zur Rückführung in den Wiederverwertungskreislauf (Recycling). Der Code besteht aus einem Recyclingsymbol für den Verwertungskreislauf und einer Nummer, die das Material kennzeichnet.

Hinweise zur Garantie und Serviceabwicklung

Der Artikel wurde mit großer Sorgfalt und unter ständiger Kontrolle produziert. DELTA-SPORT HANDELSKONTOR GmbH räumt privaten Endkunden auf diesen Artikel drei Jahre Garantie ab Kaufdatum (Garantiefrist) nach Maßgabe der folgenden Bestimmungen ein. Die Garantie gilt nur für Material- und Verarbeitungsfehler. Die Garantie erstreckt sich nicht auf Teile, die der normalen Abnutzung unterliegen und deshalb als Verschleißteile anzusehen sind (z. B. Batterien) sowie nicht auf zerbrechliche Teile wie Schalter oder Teile, die aus Glas gefertigt sind.

Ansprüche aus dieser Garantie sind ausgeschlossen, wenn der Artikel unsachgemäß oder missbräuchlich oder nicht im Rahmen der vorgesehenen Bestimmung oder des vorgesehenen Nutzungsumfangs verwendet wurde oder Vorgaben in der Anleitung/Anweisung nicht beachtet wurden, es sei denn, der Endkunde weist nach, dass ein Material- oder Verarbeitungsfehler vorliegt, der nicht auf einem der vorgenannten Umstände beruht.

Ansprüche aus der Garantie können nur innerhalb der Garantiefrist unter Vorlage des Originalkassenbelegs geltend gemacht werden. Bitte bewahren Sie deshalb den Originalkassenbeleg auf. Die Garantiefrist wird durch etwaige Reparaturen aufgrund der Garantie, gesetzlicher Gewährleistung oder Kulanz nicht verlängert. Dies gilt auch für ersetzte und reparierte Teile. Bitte wenden Sie sich bei Beanstandungen zunächst an die untenstehende Service-Hotline oder setzen Sie sich per E-Mail mit uns in Verbindung. Liegt ein Garantiefall vor, wird der Artikel von uns – nach unserer Wahl – für Sie kostenlos repariert, ersetzt oder der Kaufpreis erstattet. Weitere Rechte aus der Garantie bestehen nicht. Ihre gesetzlichen Rechte, insbesondere Gewährleistungsansprüche gegenüber dem jeweiligen Verkäufer, werden durch diese Garantie nicht eingeschränkt.

IAN: 445272_2307

(DE) Kundenservice Deutschland
Tel.: 0800 5435 111
E-Mail: deltasport@lidl.de

(AT) Service Österreich
Tel.: 0800 447744
E-Mail: deltasport@lidl.at

(CH) Service Schweiz
Tel.: 0800 56 44 33
E-Mail: deltasport@lidl.ch

12.11.2023 / AM 9:55

EU Konformitätserklärung | EU Declaration of Conformity | Déclaration de conformité UE | Dichiarazione di conformità UE | EU-vaatimustenmukaisuusvakuutus | Intygan om EU-överensstämmelse | Deklaracja zgodności UE | ES atitikties deklaracija | EÜ vastavusdeklaratsioon | ES atbilstības deklarācija | EU megfelelőségi nyilatkozat | EU-izjava o skladnosti | EU prohlášení o shodě | Prehlásenie o zhode | Declaración de conformidad UE | Declaração de conformidade CE | EU-overensstemmelseserklæring | EU-conformiteitsverklaring | EU Izjava o sukladnosti | EU izjava o usaglašenosti | Declarația CE de conformitate | ЕС декларация за съответствие | Δήλωση συμμόρφωσης ΕΕ

Wir, | We, | Nous, | Noi, | Me, | Vi, | My, | Mes, |Meie, | Mēs, | Mi, a | Mi, | My, | My, | Nosotros, | Nós, | Vi, | Wij, | Mi, Mi, | Noi, | Ние, | Εμείς,

Delta-Sport Handelskontor GmbH, Wragekamp 6, 22397 Hamburg

erklären in alleiniger Verantwortung, dass das Produkt | assume sole responsibility in declaring that the product | déclarons, sous notre seule responsabilité, que le produit | dichiariamo sotto la nostra esclusiva responsabilità che il prodotto | vakuutamme yksinomaisella vastuullamme, että tuote | förklarar under ensamt ansvar att produkten | oświadczamy na wyłączną odpowiedzialność, że produkt. | prisiimdami visą atsakomybę deklaruojame, kad gaminys | kinnitame ainuvastutajana, et see toode | uzņemoties pilnu atbildību, apliecinām, ka izstrādājums | kizárólagos felelősséggel kijelentjük, hogy a termék | z lastno odgovornostjo izjavljamo, da izdelek | prohlašujeme na svou výlučnou zodpovědnost, že výrobek | vyhlasujeme na svoju výhradnú zodpovednosť, že výrobok | declaramos bajo exclusiva responsabilidad que el producto | declaramos, sob nossa inteira responsabilidade, que o produto | erklærer som eneansvarlig, at produktet | verklaren hierbij op eigen verantwoordelijkheid dat het product | izjavljujemo pod punom odgovornošću da je proizvod | ovim izjavljujemo pod sopstvenom odgovornošću da proizvod | declarăm pe proprie răspundere că produsul | декларираме на собствена отговорност, че продуктът | δηλώνουμε με αποκλειστική ευθύνη ότι το προϊόν

Delta-Sport-Nr.: SB-14086
IAN: 445272_2307
SCHLAUCHBOOT | DINGHY | CANOT PNEUMATIQUE | CANOTTO GONFIABILE | KUMIVENE | GUMMIBÅT | PONTON | PRIPUČIAMA GUMINĖ VALTIS | KUMMIPAAT | PIEPŪŠAMĀ LAIVA | GUMICSÓNAK | GUMIJAST ČOLN | NAFUKOVACÍ ČLUN | NAFUKOVACÍ ČLN | BARCA INFLABLE | BARCO PNEUMÁTICO | GUMMIBÅD | OPBLAASBARE RUBBERBOOT | GUMENJAK | GUMENI ČAMAC | ČAMAC | BARCĂ GONFLABILĂ | НАДУВАЕМА ЛОДКА | ΦΟΥΣΚΩΤΗ ΒΑΡΚΑ

der Richtlinie 2013/53/EU, Entwurfskategorie D entspricht. | conforms to the Directive 2013/53/EU, design category D. | satisfait aux exigences de la directive 2013/53/UE, catégorie de conception D. | è conforme alla Direttiva 2013/53/UE, categoria di progettazione D. | vastaa direktiivin 2013/53/EU, suunnittelukategoria D. | uppfyller kraven i direktivet 2013/53/EU, designkategori D. | jest zgodny z Dyrektywą 2013/53/UE, kategoria projektowa D. | atitinka Direktyvos 2013/53/ES, D projekto kategorija. | vastab direktiivi 2013/53/EL konstruktsioonikategooria D nõuetele. | atbilst Direktīvai 2013/53/ES, projekta kategorijai D.| megfelel a 2013/53/EU irányelv D. tervezési kategóriájának. | ustreza direktivi 2013/53/ES, kategorija zasnove D. | odpovídá směrnici 2013/53/EU, kategorii konceptu D. | zodpovedá smernici 2013/53/ EÚ, kategória návrhu D. | cumple con la Directiva 2013/53/UE, categoría de diseño D. | cumpre a diretiva 2013/53/UE, categoria de conceção D. | overholder direktiv 2013/53/EU, designkategori D. | met de richtlijn 2013/53/EU, ontwerpcategorie D. | sukladan s Direktivom 2013/53/EU, kategorija D. | odgovara direktivi 2013/53/EU, kategorija dizajna D. | corespunde Directivei 2013/53/UE, categoria de proiect D. | отговаря на проектна категория D съгласно Директива 2013/53/ЕС. | πληροί τις διατάξεις της Οδηγίας 2013/53/ΕΕ, σχεδιασμένη για κατηγορία πλεύσης D.

Angewendete Normen: | Standards applied: | Normes appliquées : | Norme applicate: | Sovellettavat standardit: | Tillämpade standarder: | Zastosowane normy: | Taikomi standartai: | Kohaldatud standardid: | Piemērotie standarti: | Alkalmazott normák: | Uporabljeni standardi: | Aplikované normy: | Aplikované normy: | Normas aplicadas: | Normas aplicadas: | Anvendte standarder: | Gebruikte normen: | Primijenjene norme: | Primenjeni standardi: | Norme aplicate: | Приложени стандарти: | Εφαρμοσμένα πρότυπα:

ISO 6185-1 ; Kategorie 1 | Category 1 | Catégorie 1 | Categoria 1 | Luokka 1 | Kategori 1 | Kategoria 1 | 1 kategorija | Kategooria 1 | 1. kategorija | 1. kategória | Kategorija 1 | Kategorie 1 | Kategória 1 | Categoría 1 | Categoria 1 | Kategori 1 | Categorie 1 | Kategorija 1 | Kategorija 1 | Categoria 1 | Категория 1 | Κατηγορία 1

DELTA SPORT
DELTA-SPORT Handelskontor GmbH
Wragekamp 6 · 22397 Hamburg
Telefon: (040) 527 310 - 0
Fax: (040) 527 310 - 997 / 998 / 999

Craft Identification Number (CIN): DE-QXP _ _ _ _ _ B424

Benjamin Struve *Hamburg, 08.12.2023*
Quality manager