LIVARNO home

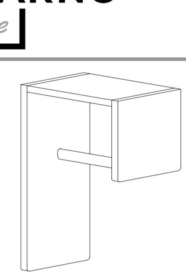

PDF ONLINE www.lidl-service.com

WALL-MOUNTED COAT RACK
WANDGARDEROBE
PORTE-MANTEAU MURAL

GB IE
WALL-MOUNTED COAT RACK
Assembly and safety advice
DE AT CH
WANDGARDEROBE
Montage- und Sicherheitshinweise
FR BE
PORTE-MANTEAU MURAL
Instructions de montage et consignes de sécurité
NL BE
WANDHAKEN
Montage- en veiligheidsinstructies
CZ
NÁSTĚNNÝ VĚŠÁK
Pokyny k montáži a bezpečnostní pokyny
PL
GARDEROBA ŚCIENNA
Wskazówki dotyczące montażu oraz bezpieczeństwa
SK
NÁSTENNÝ VEŠIAK
Pokyny pre montáž a bezpečnostné pokyny
ES
PERCHERO
Instrucciones de montaje y advertencias de seguridad
DK
KNAGERÆKKE
Montage- og sikkerhedsanvisninger
IT
APPENDIABITI DA PARETE
Istruzioni di montaggio e di sicurezza
HU
FALI AKASZTÓ
Használati- és biztonsági utasítások
SI
STENSKA GARDEROBA
Navodila za montažo in varnostna opozorila
HR
ZIDNA GARDEROBA
Napomene za montažu i sigurnosne napomene
RO
CUIER DE PERETE
Instrucțiuni de montare și de siguranță
BG
ЗАКАЧАЛКА
Инструкции за монтаж и безопасност
GR
ΕΠΙΤΟΙΧΙΑ ΓΚΑΡΝΤΑΡΟΜΠΑ
Οδηγίες συναρμολόγησης και ασφάλειας

3 YEAR WARRANTY

8 IAN 402418_2204 OS

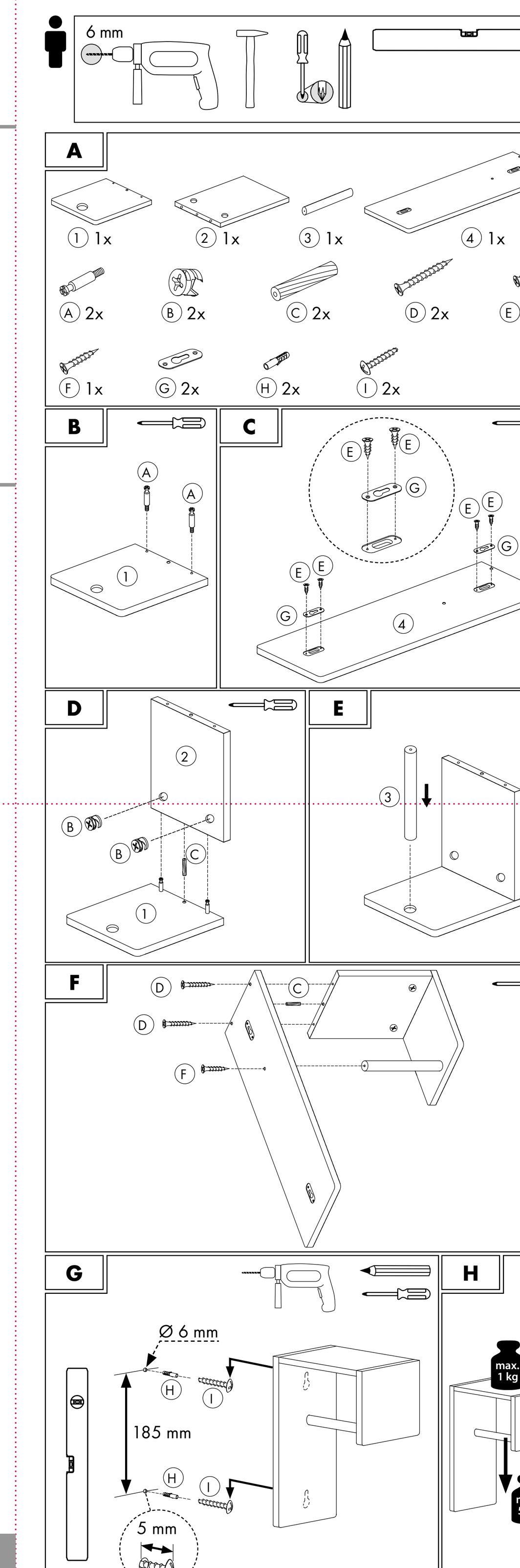

GB IE

WALL-MOUNTED COAT RACK
Assembly and safety advice

1. Introduction
Congratulations!
With your purchase you have opted for a high-quality product. Familiarise yourself with the product before using it for the first time. Please read the following assembly and safety advice carefully. They contain important information for safety, use and disposal. Familiarise yourself with all of the assembly and safety advice before using the product. Only use the product as described and for the specific areas of application. Keep these assembly and safety advice in a safe place. Provide all of the documentation when passing the product on to third parties.

Hereinafter, the Wall-Mounted Coat Rack will be referred to as the product.

Explanation of symbols
The following symbols and signal words are used in these assembly and safety advice, on the product or on the packaging.

WARNING!
This signal symbol/word indicates a hazard with a high level of risk which, if not avoided, may result in death or serious injury.

CAUTION!
This signal symbol/word indicates a hazard with a low level of risk which, if not avoided, may result in minor or moderate injury.

NOTE!
This signal word warns of possible property damage or provides you with useful additional information regarding the use.

This symbol indicates additional information.
This symbol indicates interior use only.
This symbol indicates the maximum load weight.
This symbol indicates potential danger in relation to electric shocks.
These symbols inform you about the disposal of the packaging and the product.
This symbol provides information about the FSC® certificate.

2. Safety
Intended use
The product is not intended for commercial use. Different use or a modification to the product are not deemed as intended use and may lead to risks, such as injuries and damage. The distributor assumes no liability for damage that results from improper use.

The product is exclusively suitable for interior use.

3. Scope of delivery (Fig. A)
1x Front (1)
1x Shelf (2)
1x Pole (3)
1x Rear wall (4)
2x Connecting bolt (A)
2x Cam screw (B)
2x Wooden dowel (C)
2x Wood screw 4 x 40 mm (D)
4x Wood screw 3 x 12 mm (E)
1x Wood screw 4 x 30 mm (F)
2x Keyhole plate (G)
2x Wall plug Ø 6 mm (H)
2x Screw 4 x 35 mm (I)
1x Assembly and safety advice (not shown)

4. Technical specifications
Type: Wall-Mounted Coat Rack
IAN: 402418_2204
Tradix Item No.: 402418-22-A
Material: Wood
Dimensions (L x W x H): 10 x 18 x 28cm
Weight: approx. 730 g
Production date: 10/2022
Warranty: 3 years

5. Safety information
WARNING!
Risk of injury and suffocation!
If children play with the product or the packaging, they may injure themselves or suffocate!
- Do not let children play with the product or the packaging.
- Supervise children who are close to the product.
- Keep the product and the packaging out of the reach of children.

WARNING!
Risk of injury!
A defective product is not allowed to be used! There is a risk of injury!
- Do not use the product in the case of malfunctions, damage or defects.
- Significant danger can occur for the user in the case of improper repairs.

6. Assembly
1. Remove all packaging materials.
2. Check whether all parts are available and undamaged.
If this is not the case, notify the specified service address.

NOTE!
Risk of damage to property!
- Assembling the product on sensitive floors may scratch or damage them.
- Prior to assembly, lay out a blanket or the packaging on which to assemble the product.

For assembly you need a drill, a Phillips screwdriver, a pencil and if necessary a hammer and a spirit level (not included).
- Mount the product as shown in **Fig. B** to **Fig. G**.
- If necessary, use the hammer to carefully knock in the wooden dowels (C).

WARNING!
Fatal danger!
Do not drill a hole in the wall without checking the intended installation position for electrical, gas or water lines first! There is a risk of fatal injuries!
- Damage to electrical, gas or water lines can cause dangerous situations! Use appropriate detectors to determine whether hidden lines are situated in the work area.

NOTE!
- The supplied mounting material is not suitable for all wall materials.
- If you are not sure whether the supplied mounting material is suitable for the existing conditions, ask your specialist dealer for suitable mounting material.

CAUTION!
Risk of injury and damage to property!
There is a risk of injury from the product falling over!
- Do not hang on to the product. It could be damaged or torn out of the wall.

CAUTION!
Risk of damage to property!
The product is not allowed to be overloaded!
- Load the product only up to the maximum load capacity, see **Fig H**.

NOTE!
Protect storage surfaces from moisture or humidity.

7. Cleaning and care instructions
NOTE!
Danger of material damage!
- only clean with a damp cloth
- only use a mild detergent
- do not use any strong detergents and/or chemicals
- do not use sharp-edged tools such as spatulas or similar, they can damage the surface

8. Disposal
Disposal of the packaging
The packaging and operating instructions are made of 100 % environmentally friendly materials, which you may dispose of at local recycling centres.

Disposal of the product
The product may not be disposed of with normal household waste. For information on disposal options for the product, please contact your local council/municipality or your Lidl shop.

9. Warranty
Dear customer, the warranty on this product is 3 years from the purchase date. In the event of defects in this product, you are entitled to exercise your statutory rights against the seller of the product. These statutory rights are not limited by our warranty described in the following.

Warranty conditions
The warranty begins on the date of purchase. Please keep the original receipt. This document is required as verification of the purchase.
If a material or manufacturing defect arises within three years from the purchase date of this product, the product will be repaired or replaced, as per our choice, at no charge to you. This warranty service requires the submission of the purchase receipt and the defective product within the three-year period and a short written description of the defect and when it arose.
If the defect is covered by our warranty, the repaired or a new product will be returned to you. The warranty period does not restart with the repair or replacement of the product.

Guarantee period and statutory claims for defects
The guarantee period will not be extended by the warranty. This also applies to replaced and repaired parts. Damage and defects which may possibly already exist upon purchase must be reported immediately after unpacking. After the guarantee period has expired, required repairs shall be subject to a charge.

Scope of guarantee
The device has been carefully produced under strict quality guidelines and conscientiously inspected prior to delivery. The guarantee service applies to material or manufacturing faults. This guarantee does not extend to product parts, which are exposed to normal wear and tear and can therefore be regarded as wearing parts or to damage to fragile parts, e.g. switches or which are made of glass.
This guarantee shall lapse, if the product is damages, not used properly or maintained properly. For proper use of the product, all of the instructions in the operating instructions must be precisely complied with. Purposes and actions, which are dissuaded from or warned about in the operating instructions must be avoided.
The product is only intended for private and not commercial use. In the case of abusive and improper handling, use of force and with interventions, which are not performed by our authorised service branch, the guarantee shall lapse.

Processing in the case of a guarantee claim
To ensure quick processing of your concern, please follow the instructions below:
- Please have the till receipt and article number available (IAN 402418_2204 as proof of the purchase.
- You can find the article number on the rating plate on the product, as an engraving on the product, the title place of your instructions or the sticker on the back or underside of the product.
- If malfunctions or other defects occur, first contact the service department below by telephone or e-mail.
- You can then send a product that has been recorded as being defective, including the proof of purchase (till receipt) and stating what the defect is and when it occurred, postage-free to the service address provided to you.

On www.lidl-service.com, you can download these and many other manuals, product videos and installation software.

PDF ONLINE www.lidl-service.com
With this QR code, you can directly reach the Lidl Service website (www.lidl-service.com) and can open your operating instructions by entering the article number (IAN 402418_2204).

DE AT CH

WANDGARDEROBE
Montage- und Sicherheitshinweise

1. Einleitung
Herzlichen Glückwunsch!
Mit Ihrem Kauf haben Sie sich für ein hochwertiges Produkt entschieden. Machen Sie sich vor der ersten Inbetriebnahme mit dem Produkt vertraut. Lesen Sie hierzu aufmerksam die nachfolgende Montage- und Sicherheitshinweise. Machen Sie sich vor der Benutzung des Produkts mit allen Montage- und Sicherheitshinweisen vertraut. Benutzen Sie das Produkt nur wie beschrieben und für die angegebenen Einsatzbereiche. Bewahren Sie diese Montage- und Sicherheitshinweise für späteres Nachschlagen gut auf. Händigen Sie alle Unterlagen bei Weitergabe des Produkts an Dritte ebenfalls mit aus.

Im Folgenden wird die Wandgarderobe Produkt genannt.

Zeichenerklärung
Die folgenden Symbole und Signalwörter werden in diesen Montage- und Sicherheitshinweisen, auf dem Produkt oder auf der Verpackung verwendet.

WARNUNG!
Dieses Signalsymbol/-wort bezeichnet eine Gefährdung mit einem hohen Risikograd, die, wenn sie nicht vermieden wird, den Tod oder eine schwere Verletzung zur Folge haben kann.

VORSICHT!
Dieses Signalsymbol/-wort bezeichnet eine Gefährdung mit einem niedrigen Risikograd, die, wenn sie nicht vermieden wird, eine geringfügige oder mäßige Verletzung zur Folge haben kann.

HINWEIS!
Dieses Signalwort warnt vor möglichen Sachschäden oder bietet Ihnen nützliche Zusatzinformationen zur Verwendung.

Dieses Symbol weist auf weiterführende Informationen hin.
Dieses Symbol weist auf die Verwendung nur im Innenbereich hin.
Dieses Symbol gibt Auskunft über das maximale Belastungsgewicht.
Dieses Symbol weist auf mögliche Gefahren in Bezug auf Stromschläge hin.
Diese Symbole informieren Sie über die Entsorgung von Verpackung und Produkt.
Dieses Symbol gibt Auskunft über das FSC®-Zertifikat.

2. Sicherheit
Bestimmungsgemäßer Gebrauch
Das Produkt ist nicht für den gewerblichen Einsatz bestimmt. Andere Verwendung oder Veränderung am Produkt gelten als nicht bestimmungsgemäß und können zu Risiken wie Verletzungen und Beschädigungen führen. Für Schäden, die aus der nicht bestimmungsgemäßen Verwendung resultieren, übernimmt der Inverkehrbringer keine Haftung.

Das Produkt ist ausschließlich für den Gebrauch im Innenbereich geeignet.

3. Lieferumfang (Abb. A)
1x Front (1)
1x Ablage (2)
1x Stange (3)
1x Rückwand (4)
2x Verbindungsbolzen (A)
2x Nockenschraube (B)
2x Holzdübel (C)
2x Holzschraube 4 x 40 mm (D)
4x Holzschraube 3 x 12 mm (E)
1x Holzschraube 4 x 30 mm (F)
2x Schlüsselloch-Blech (G)
2x Dübel Ø 6 mm (H)
2x Schraube 4 x 35 mm (I)
1x Montage- und Sicherheitshinweise (ohne Abb.)

4. Technische Daten
Typ: Wandgarderobe
IAN: 402418_2204
Tradix Art.-Nr.: 402418-22-A
Material: Holz
Maße (L x B x H): 10 x 18 x 28 cm
Gewicht: ca. 730 g
Produktionsdatum: 10/2022
Garantie: 3 Jahre

5. Sicherheitshinweise
WARNUNG!
Verletzungs- und Erstickungsgefahr!
Wenn Kinder mit dem Produkt oder der Verpackung spielen, können sie sich daran verletzen oder ersticken!
- Lassen Sie Kinder nicht mit dem Produkt oder der Verpackung spielen.
- Beaufsichtigen Sie Kinder in der Nähe des Produkts.
- Bewahren Sie das Produkt und die Verpackung außerhalb der Reichweite von Kindern auf.

WARNUNG!
Verletzungsgefahr!
Ein defektes Produkt darf nicht benutzt werden! Es besteht Verletzungsgefahr!
- Benutzen Sie das Produkt nicht bei Funktionsstörungen, Beschädigungen oder Defekten.
- Durch unsachgemäße Reparaturen können erhebliche Gefahren für den Benutzer entstehen.

6. Montage
1. Entfernen Sie sämtliches Verpackungsmaterial.
2. Überprüfen Sie, ob alle Teile vorhanden und unbeschädigt sind.
Falls dies nicht der Fall ist, melden Sie sich bei der angegebenen Serviceadresse.

HINWEIS!
Gefahr von Sachschäden!
- Durch die Montage des Produkts auf empfindlichen Böden können diese verkratzt bzw. beschädigt werden.
- Legen Sie vor der Montage eine Decke oder die Verpackung des Produkts auf der Fläche, auf der Sie das Produkt montieren, aus.

Zur Montage benötigen Sie eine Bohrmaschine, einen Kreuzschlitz-Schraubendreher, einen Bleistift und bei Bedarf einen Hammer und eine Wasserwaage (nicht im Lieferumfang).
- Montieren Sie das Produkt wie in **Abb. B** bis **Abb. G** gezeigt.
- Falls notwendig, benutzen Sie den Hammer um die Holzdübel (C) vorsichtig einzuschlagen.

WARNUNG!
Lebensgefahr!
Bohren Sie kein Loch in eine Wand, ohne vorher die angedachte Montagestelle auf Strom-, Gas- oder Wasserleitungen zu prüfen! Es besteht Lebensgefahr!
- Die Beschädigung von Strom-, Gas- oder Wasserleitungen kann gefährliche Situationen heraufbeschwören! Benutzen Sie geeignete Detektoren um festzustellen, ob im Arbeitsbereich verborgene Leitungen liegen.

HINWEIS!
- Das mitgelieferte Montagematerial ist nicht für alle Wandwerkstoffe geeignet.
- Wenn Sie sich nicht sicher sind, ob das mitgelieferte Befestigungsmaterial für die vorhandenen Gegebenheiten geeignet ist, informieren Sie sich im Fachhandel nach geeignetem Befestigungsmaterial.

VORSICHT!
Verletzungsgefahr und Gefahr von Sachschäden!
Es besteht Verletzungsgefahr durch Fallen!
- Hängen Sie sich nicht an das Produkt. Es könnte beschädigt werden oder aus der Wand reißen.

VORSICHT!
Gefahr von Sachschäden!
Das Produkt darf nicht überlastet werden!
- Belasten Sie das Produkt nur bis zur maximalen Belastung, siehe **Abb. H**.

HINWEIS!
Ablageoberflächen vor Nässe oder Feuchtigkeit schützen.

7. Reinigungs- & Pflegehinweise
HINWEIS!
Gefahr von Sachschäden!
- nur mit einem feuchten Lappen reinigen
- benutzen Sie nur ein mildes Reinigungsmittel
- keine scharfen Reinigungsmittel bzw. Chemikalien verwenden
- keine scharfkantigen Produkte, wie z. B. Spachteln oder Ähnliches verwenden, sie können die Oberfläche beschädigen

8. Entsorgung
Verpackung entsorgen
Die Verpackung und die Anleitung bestehen zu 100 % aus umweltfreundlichen Materialien, die Sie über die örtlichen Recyclingstellen entsorgen können.

Produkt entsorgen
Das Produkt darf nicht über den normalen Hausmüll entsorgt werden. Über Entsorgungsmöglichkeiten des Produkts informieren Sie sich bitte bei Ihrer Gemeinde-/Stadtverwaltung oder in Ihrer Lidl-Filiale.

9. Garantie
Sehr geehrte Kundin, sehr geehrter Kunde,
Sie erhalten auf dieses Produkt 3 Jahre Garantie ab Kaufdatum. Im Falle von Mängeln dieses Produkts stehen Ihnen gegen den Verkäufer des Produkts gesetzliche Rechte zu. Diese gesetzlichen Rechte werden durch unsere im Folgenden dargestellte Garantie nicht eingeschränkt.

Garantiebedingungen
Die Garantiefrist beginnt mit dem Kaufdatum. Bitte bewahren Sie den Original-Kassenbon gut auf. Diese Unterlage wird als Nachweis für den Kauf benötigt.
Tritt innerhalb von drei Jahren ab dem Kaufdatum dieses Produkts ein Material- oder Fabrikationsfehler auf, wird das Produkt von uns – nach unserer Wahl – für Sie kostenlos repariert oder ersetzt. Diese Garantieleistung setzt voraus, dass innerhalb der Drei-Jahres-Frist das defekte Produkt und der Kaufbeleg (Kassenbon) vorgelegt und schriftlich kurz beschrieben wird, worin der Mangel besteht und wann er aufgetreten ist.
Wenn der Defekt von unserer Garantie gedeckt ist, erhalten Sie das reparierte oder ein neues Produkt zurück. Mit Reparatur oder Austausch des Produkts beginnt kein neuer Garantiezeitraum.

Garantiezeit und gesetzliche Mängelansprüche
Die Garantiezeit wird durch die Gewährleistung nicht verlängert. Dies gilt auch für ersetzte und reparierte Teile. Eventuell schon beim Kauf vorhandene Schäden und Mängel müssen sofort nach dem Auspacken gemeldet werden. Nach Ablauf der Garantiezeit anfallende Reparaturen sind kostenpflichtig.

Garantieumfang
Das Produkt wurde nach strengen Qualitätsrichtlinien sorgfältig produziert und vor Anlieferung gewissenhaft geprüft. Die Garantieleistung gilt für Material- oder Fabrikationsfehler. Diese Garantie erstreckt sich nicht auf Produktteile, die normaler Abnutzung ausgesetzt sind und daher als Verschleißteile angesehen werden können oder für Beschädigungen an zerbrechlichen Teilen, z. B. Schalter oder die aus Glas gefertigt sind.
Diese Garantie verfällt, wenn das Produkt beschädigt, nicht sachgemäß benutzt oder gewartet wurde. Für eine sachgemäße Benutzung des Produkts sind alle in der Anleitung aufgeführten Anweisungen genau einzuhalten. Verwendungszwecke und Handlungen, von denen in der Anleitung abgeraten oder vor denen gewarnt wird, sind unbedingt zu vermeiden.
Das Produkt ist lediglich für den privaten und nicht für den gewerblichen Gebrauch bestimmt. Bei missbräuchlicher und unsachgemäßer Behandlung, Gewaltanwendung und bei Eingriffen, die nicht von unserer autorisierten Service-Niederlassung vorgenommen wurden, erlischt die Garantie.

Abwicklung im Garantiefall
Um eine schnelle Bearbeitung Ihres Anliegens zu gewährleisten, folgen Sie bitte den folgenden Hinweisen:
- Bitte halten Sie für alle Anfragen den Kassenbon und die Artikelnummer (IAN) 402418_2204 als Nachweis für den Kauf bereit.
- Die Artikelnummer entnehmen Sie bitte dem Typenschild am Produkt, einer Gravur am Produkt, dem Titelblatt Ihrer Anleitung oder dem Aufkleber auf der Rück- oder Unterseite des Produkts.
- Sollten Funktionsfehler oder sonstige Mängel auftreten, kontaktieren Sie zunächst die nachfolgend benannte Serviceabteilung telefonisch oder per E-Mail.
- Ein als defekt erfasstes Produkt können Sie dann unter Beifügung des Kaufbelegs (Kassenbon) und der Angabe, worin der Mangel besteht und wann er aufgetreten ist, für Sie portofrei an die Ihnen mitgeteilte Serviceadresse übersenden.

Auf www.lidl-service.com können Sie dieses und viele weitere Handbücher, Produktvideos und Installationssoftware herunterladen.

PDF ONLINE www.lidl-service.com
Mit diesem QR-Code gelangen Sie direkt auf die Lidl-Service-Seite (www.lidl-service.com) und können mittels der Eingabe der Artikelnummer (IAN) 402418_2204 Ihre Anleitung öffnen.

FR BE

PORTE-MANTEAU MURAL
Instructions de montage et consignes de sécurité

1. Introduction
Félicitations !
Vous avez acheté un produit de haute qualité. Avant la première utilisation, il convient de se familiariser avec le produit. Pour cela, lire attentivement la notice de montage ci-dessous. Avant d'utiliser le produit, se familiariser avec toutes les consignes d'utilisation et de sécurité. Utiliser uniquement le produit comme décrit et pour les domaines d'utilisation indiqués. Conserver cette notice de montage pour référence future. En cas de transmission du produit à des tiers, leur remettre également tous les documents correspondants.

L'article Porte-manteau mural est désigné par produit ci-dessous.

Légende
Les symboles et mots de signalisation suivants sont utilisés dans les instructions de montage, sur le produit ou sur l'emballage.

AVERTISSEMENT !
Ce mot-clé désigne un danger à risque élevé pouvant entraîner de graves blessures ou même la mort s'il n'est pas évité.

PRUDENCE !
Ce mot-clé désigne un danger à risque faible pouvant entraîner des blessures modérées à mineures s'il n'est pas évité.

REMARQUE !
Ce symbole indique un risque de dommages matériels ou vous fournit des informations supplémentaires utiles concernant l'utilisation.

Ce symbole donne des informations supplémentaires importantes.
Ce symbole indique une utilisation exclusivement en intérieur.
Ce symbole indique le poids de charge maximal.
Ce symbole indique de possibles risques d'électrocution.
Ces symboles vous informent à propos de l'élimination de l'emballage et du produit.
Ce symbole renseigne sur le certificat FSC®.

2. Sécurité
Utilisation conforme
L'article n'est pas destiné à une utilisation industrielle. Toute utilisation ou modification de l'article est considérée comme non conforme et peut entraîner des risques tels que des blessures et des détériorations. Le responsable de la mise sur le marché décline toute responsabilité pour les dommages qui résulteraient d'une utilisation non conforme.

Le produit est exclusivement destiné à une utilisation en intérieur.

3. Étendue de la livraison (Fig. A)
1x façade (1)
1x rangement (2)
1x tige (3)
1x panneau arrière (4)
2x boulons de raccordement (A)
2x vis de came (B)
2x chevilles en bois (C)
2x vis en bois 4 x 40 mm (D)
4x vis en bois 3 x 12 mm (E)
1x vis en bois 4 x 30 mm (F)
2x tôles en trou de serrure (G)
2x chevilles, Ø 6 mm (H)
2x vis 4 x 35 mm (I)
1x instructions de montage et consignes de sécurité (sans Fig.)

4. Caractéristiques techniques
Type : Porte-manteau mural
IAN : 402418_2204
N° Tradix : 402418-22-A
Matériau : Bois
Dimensions (L x l x h) : 10 x 18 x 28 cm
Poids : env. 730 g
Date de production : 10/2022
Garantie: 3 ans

5. Consignes de sécurité
AVERTISSEMENT !
Risque de blessure et d'étouffement !
Les enfants peuvent se blesser ou bien s'étouffer s'ils jouent avec le produit ou son emballage !
- Ne pas laisser jouer les enfants avec le produit ou l'emballage.
- Surveiller les enfants se trouvant à proximité du produit.
- Conserver le produit et l'emballage hors de portée des enfants.

AVERTISSEMENT !
Risque de blessures !
Un produit défectueux ne doit pas être utilisé ! Un risque de blessures existe !
- Ne pas utiliser le produit en cas de dysfonctionnement, de dommage ou de défaut.
- Toute réparation non correctement effectuée entraîne le risque de graves blessures pour l'utilisateur.

6. Montage
1. Retirer tous les matériaux d'emballage.
2. Vérifier que toutes les pièces sont au complet et non endommagées.
Si ce n'est pas le cas, contacter l'adresse de service indiquée.

REMARQUE !
Risque de dommages matériels !
- L'installation du produit sur des sols fragiles peut les rayer ou les endommager.
- Avant le montage, placez une couverture ou l'emballage du produit sur la surface sur laquelle vous montez le produit.

Pour le montage, vous avez besoin d'une perceuse, d'un tournevis cruciforme, d'un crayon et, si nécessaire, d'un niveau à bulle (non fourni).
- Montez le produit comme indiqué dans les **figures B** à **G**.
- Si nécessaire, utilisez le marteau pour enfoncer doucement les chevilles en bois (C).

AVERTISSEMENT !
Danger de mort !
Ne percez pas de trou dans un mur sans vérifier au préalable que l'emplacement prévu pour le montage ne comporte pas de conduites d'électricité, de gaz ou d'eau ! Il y a danger de mort !
- En effet, des dommages sur des câbles électriques et sur des conduites de gaz ou d'eau peuvent donner lieu à des situations dangereuses ! Utilisez des détecteurs appropriés pour déterminer s'il y a des fils cachés dans la zone de travail.

REMARQUE !
- Le matériel de montage fourni ne convient pas à tous les matériaux muraux.
- Si vous n'êtes pas sûr(e) que le matériel de fixation fourni soit adapté aux conditions locales, informez-vous dans un magasin spécialisé quant au matériel de fixation adapté.

PRUDENCE !
Risque de blessures et de dommages matériels !
Il y a risque de blessure par chute !
- Ne vous accrochez pas au produit. Il pourrait être endommagé ou arraché du mur.

PRUDENCE !
Risque de dommages matériels !
Le produit ne doit pas être surchargé !
- Ne chargez le produit que jusqu'à la charge maximale, voir **Fig. H**.

REMARQUE !
Protéger la surface de dépôt de la pluie ou de l'humidité.

7. Consignes de nettoyage et d'entretien
REMARQUE !
Danger de dégât matériel !
- Nettoyer exclusivement avec un chiffon humide
- Utiliser uniquement un nettoyant un détergent doux
- Ne pas utiliser de produits nettoyants ou de produits chimiques agressifs
- Ne pas utiliser d'outils tranchants tels que des spatules ou similaires, ils peuvent endommager la surface

8. Élimination
Élimination de l'emballage
L'emballage et la notice d'utilisation sont constitués à 100 % de matériaux écologiques que vous pouvez éliminer dans les centres de recyclage locaux.

Élimination du produit
Le produit ne doit pas être éliminé avec les déchets ménagers. Pour connaître les possibilités d'élimination du produit, veuillez vous renseigner auprès de votre administration communale/municipale ou de votre filiale Lidl.

9. Garantie
Chère cliente, Cher client, vous recevez trois ans de garantie sur ce produit à compter de la date d'achat. Des droits légaux vous reviennent contre le vendeur en cas de vices de ce produit. Ces droits légaux ne sont pas limités par notre garantie présentée ci-après.

Conditions de garantie
La période de garantie commence à partir de la date d'achat. Veuillez bien conserver le ticket de caisse original. Ce document est requis comme justificatif d'achat.
En cas d'apparition d'un vice de matériel ou de fabrication dans les trois ans suivant la date d'achat de ce produit, nous nous chargeons, selon notre choix, de réparer ou de remplacer le produit et ce, gratuitement pour vous. La prestation de garantie présuppose la présentation du produit défectueux et du justificatif d'achat (ticket de caisse) et la description succincte écrite du vice et de la date de son apparition. Si un défaut est couvert par notre garantie, vous recevez le produit réparé ou un nouveau produit.
La réparation ou le remplacement du produit n'entraîne pas le début d'une nouvelle période de garantie.

Durée de garantie et droits de garantie légaux
La durée de garantie n'est pas prolongée par une action en garantie. Ceci s'applique également aux pièces remplacées et réparées. Les dommages et défauts existant éventuellement déjà au moment de l'achat doivent être signalés immédiatement après le déballage. Les réparations effectuées après la fin de la durée de garantie sont facturées.

Étendue de la garantie
L'appareil a été soigneusement fabriqué selon des directives de qualité strictes et scrupuleusement testé avant la livraison. La garantie s'applique aux défauts de matériel ou de fabrication. Cette garantie ne couvre pas les pièces du produit soumises à l'usure normale et peuvent donc être considérées comme des pièces d'usure ni les dommages causés aux pièces fragiles telles que les interrupteurs ou le verre.
Cette garantie est annulée si le produit a été endommagé, mal utilisé ou entretenu. Pour une utilisation correcte du produit, toutes les consignes spécifiées dans ce mode d'emploi doivent être strictement respectées. Toute utilisation ou action que le mode d'emploi déconseille ou contre laquelle il met en garde doit être évitée.
Le produit est destiné uniquement à un usage privé et non-commercial. La garantie expire en cas d'utilisation incorrecte et abusive, d'usage de la force et en cas d'interventions non effectuées par notre service après-vente agréé.

Traitement en cas de réclamation au titre de la garantie
Afin d'assurer un traitement rapide de votre demande, veuillez suivre les instructions ci-dessous :
- Pour toutes vos demandes, veuillez conserver à disposition le ticket de caisse et le numéro d'article (IAN 402418_2204) comme preuve d'achat.
- Le numéro d'article se trouve sur la plaque signalétique du produit, gravée sur le produit, sur la page d'ouverture de votre mode d'emploi ou sur l'autocollant au dos ou en bas du produit.
- En cas de dysfonctionnement ou d'autres défauts, veuillez contacter le service après-vente indiqué ci-dessous par téléphone ou par e-mail.
- Vous pouvez retourner gratuitement un produit ayant été enregistré comme défectueux à l'adresse du service après-vente communiqué, en joignant le justificatif d'achat (ticket de caisse) et une indication de la nature du défaut et du moment où il s'est produit.

Sur www.lidl-service.com, vous pouvez télécharger le présent mode d'emploi ainsi que de nombreux autres manuels, vidéos de produits et logiciels d'installation.

PDF ONLINE www.lidl-service.com
Ce code QR vous amène directement à la page du service après-vente Lidl (www.lidl-service.com) et votre mode d'emploi peut être ouvert en entrant le numéro d'article (IAN 402418_2204).

Article L217-16 du Code de la consommation
Lorsque l'acheteur demande au vendeur, pendant le cours de la garantie commerciale qui lui a été consentie lors de l'acquisition ou de la réparation d'un bien meuble, une remise en état couverte par la garantie, toute période d'immobilisation d'au moins sept jours vient s'ajouter à la durée de la garantie qui restait à courir. Cette période court à compter de la demande d'intervention de l'acheteur ou de la mise à disposition pour réparation du bien en cause, si cette mise à disposition est postérieure à la demande d'intervention.
Indépendamment de la garantie commerciale souscrite, le vendeur reste tenu des défauts de conformité du bien et des vices rédhibitoires dans les conditions prévues aux articles L217-4 à L217-13 du Code de la consommation et aux articles 1641 à 1648 et 2232 du Code Civil.

Article L217-4 du Code de la consommation
Le vendeur livre un bien conforme au contrat et répond des défauts de conformité existant lors de la délivrance.
Il répond également des défauts de conformité résultant de l'emballage, des instructions de montage ou de l'installation lorsque celle-ci a été mise à sa charge par le contrat ou a été réalisée sous sa responsabilité.

Article L217-5 du Code de la consommation
Le bien est conforme au contrat :
1° S´il est propre à l'usage habituellement attendu d'un bien semblable et, le cas échéant :
- s'il correspond à la description donnée par le vendeur et posséder les qualités que celui-ci a présentées à l'acheteur sous forme d'échantillon ou de modèle ;
- s'il présente les qualités qu'un acheteur peut légitimement attendre eu égard aux déclarations publiques faites par le vendeur, par le producteur ou par son représentant, notamment dans la publicité ou l'étiquetage ;
2° Ou s'il présente les caractéristiques définies d'un commun accord par les parties ou être propre à tout usage spécial recherché par l'acheteur, porté à la connaissance du vendeur et que ce dernier a accepté.

Article L217-12 du Code de la consommation
L'action résultant du défaut de conformité se prescrit par deux ans à compter de la délivrance du bien.

Article 1641 du Code civil
Le vendeur est tenu de la garantie à raison des défauts cachés de la chose vendue qui la rendent impropre à l'usage auquel on la destine, ou qui diminuent tellement cet usage que l'acheteur ne l'aurait pas acquise, ou n'en aurait donné qu'un moindre prix, s'il les avait connus.

Article 1648 1er alinéa du Code civil
L'action résultant des vices rédhibitoires doit être intentée par l'acquéreur dans un délai de deux ans à compter de la découverte du vice.
Les pièces détachées indispensables à l'utilisation du produit sont disponibles pendant la durée de la garantie du produit.

NL BE

WANDHAKEN
Montage- en veiligheidsinstructies

1. Inleiding
Van harte gefeliciteerd!
Met uw aankoop hebt u voor een hoogwaardig product gekozen. Maak uzelf vertrouwd met het product voordat u het voor de eerste keer gebruikt. Om dit te doen, leest u de volgende montagehandleiding aandachtig door. Voordat u het product in gebruik neemt, dient u zich vertrouwd te maken met alle bedienings- en veiligheidsinstructies. Gebruik het product alleen zoals beschreven en voor de gespecificeerde toepassingsgebieden. Berg deze montagehandleiding goed op. Overhandig alle documenten als u het product aan derden doorgeeft.

Hierna wordt het Wandhaken product genoemd.

Tekentoelichting
De volgende symbolen en signaalwoorden worden in deze montagehandleiding op de product of op de verpakking gebruikt.

WAARSCHUWING!
Dit signaalsymbool/-woord betekent een gevaar met een hoog risico dat, indien niet voorkomen, de dood of ernstig letsel tot gevolg kan hebben.

VOORZICHTIG!
Dit signaalsymbool/-woord betekent een gevaar met een laag risico dat, indien niet voorkomen, licht of matig letsel tot gevolg kan hebben.

LET OP!
Dit signaalwoord waarschuwt voor mogelijke materiële schade of geeft u nuttige aanvullende informatie over het gebruik.

Dit symbool geeft verdere informatie aan.
Dit symbool geeft alleen het gebruik binnenshuis aan.
Dit symbool biedt informatie over het maximaal belastbare gewicht.
Dit teken geeft een mogelijk gevaar van een elektrische schok aan.
Deze teken informeren u over het afvoeren van verpakkingen en producten.
Dit teken biedt informatie over het FSC®-certificaat.

2. Veiligheid
Gebruik voor het beoogde doel
Het product is niet bestemd voor commercieel gebruik. Elk ander gebruik of elke andere wijziging van het product wordt beschouwd als niet voor het beoogde doel en kan leiden tot risico's zoals letsel en schade. Voor schade die het gevolg is van gebruik dat niet voor het beoogde doel is, is de distributeur niet aansprakelijk.

Het product is uitsluitend bestemd voor gebruik binnenshuis.

3. Leveringsomvang (afb. A)
1x voorkant (1)
1x rek (2)
1x stang (3)
1x achterwand (4)
2x verbindingsbout (A)
2x nokschroef (B)
2x houten muurplug (C)
2x houten schroef 4 x 40 mm (D)
4x houten schroef 3 x 12 mm (E)
1x houten schroef 4 x 30 mm (F)
2x sleutelgatplaat (G)
2x muurpluggen Ø 6 mm (H)
2x schroef 4 x 35 mm (I)
1x montage- en veiligheidsinstructies (niet afgebeeld)

4. Technische gegevens
Type: Wandhaken
IAN: 402418_2204
Tradix-nr.: 402418-22-A
Materiaal: Hout
Afmetingen (l x b x h): 10 x 18 x 28 cm
Gewicht: ca. 730 g
Productiedatum: 10/2022
Garantie: 3 jaar

5. Veiligheidsinstructies
WAARSCHUWING!
Gevaar voor verwonding en verstikking!
Als kinderen met het product of de verpakking spelen, kunnen ze zich verwonden of stikken!
- Laat geen kinderen met het product of verpakking spelen.
- Houd toezicht op kinderen in de buurt van het product.
- Berg zowel het product als de verpakking buiten het bereik van kinderen op.

WAARSCHUWING!
Letselgevaar!
Er mag geen defect product worden gebruikt! Er bestaat letselgevaar!
- Gebruik het product niet in geval van functionele storingen, schade of defecten.
- Ondeskundige reparaties kunnen aanzienlijk gevaar voor gebruikers met zich meebrengen.

6. Assemblage
1. Verwijder al het verpakkingsmateriaal.
2. Controleer of alle onderdelen aanwezig en onbeschadigd zijn.
Als dit niet het geval is, neem dan contact op met het opgegeven serviceadres.

LET OP!
Gevaar voor materiële schade!
- Montage van het product op gevoelige vloeren kan krassen of beschadigingen veroorzaken.
- Leg vóór de montage een deken of de verpakking van het product op het oppervlak waarop u het product monteert.

Voor de montage hebt u een boormachine, een kruiskopschroevendraaier, een potlood en wellicht een hamer en een waterpas nodig (niet meegeleverd).
- Monteer het product zoals getoond in **afb. B** tot en met **afb. G**.
- Gebruik zo nodig de hamer om de houten muurpluggen (C) voorzichtig in te slaan.

WAARSCHUWING!
Levensgevaar!
Boor geen gat in een wand zonder eerst de beoogde montageplaats te controleren op elektriciteits-, gas- of waterleidingen! Er bestaat levensgevaar!
- Schade aan elektriciteits-, gas- of waterleidingen kan tot gevaarlijke situaties leiden! Gebruik geschikte detectoren om te bepalen of er verborgen leidingen in het werkgebied aanwezig zijn.

LET OP!
- Het meegeleverde montagemateriaal is niet voor alle wandmaterialen geschikt.
- Indien u er niet zeker van bent of het meegeleverde bevestigingsmateriaal wel geschikt is voor de bestaande omstandigheden, vraag dan uw plaatselijke dealer om geschikt bevestigingsmateriaal.

VOORZICHTIG!
Letselgevaar en gevaar voor materiële schade!
Er bestaat letselgevaar door vallen!
- Niet aan het product hangen. Het kan beschadigd zijn of uit de muur gescheurd.

VOORZICHTIG!
Gevaar voor materiële schade!
Het product mag niet overbelast raken.
- Belast het product slechts tot de maximale belastbaarheid, zie **afb. H**.

LET OP!
De opslagoppervlakken tegen nattigheid of vocht beschermen.

7. Reinigings- & verzorgingsinstructies
LET OP!
Gevaar voor materiële schade!
- alleen met een vochtige doek schoonmaken
- gebruik alleen een mild schoonmaakmiddel
- geen agressieve schoonmaakmiddelen of chemicaliën gebruiken
- gebruik geen scherpe voorwerpen, zoals spatels en dergelijke, omdat hierdoor het oppervlak kan worden beschadigd.

8. Afvalverwerking
Verpakking weggooien
De verpakking en de gebruiksaanwijzing zijn gemaakt van 100% milieuvriendelijke materialen die u kunt weggooien bij uw lokale recyclingfaciliteiten.

Product afvoeren
Het product mag niet worden weggegooid in het gewone huishoudelijke afval. Neem voor informatie over de verwijderingsmogelijkheden van het product contact op met uw gemeente of uw Lidl-filiaal.

9. Garantie
Beste klant, u ontvangt op dit product een garantie van 3 jaar vanaf de datum van aankoop. In geval van defecten in dit product, kunt u uw wettelijke rechten ten opzichte van de verkoper van het product uitoefenen. Deze wettelijke rechten worden door onze onderstaande garantie niet beperkt.

Garantievoorwaarden
De garantieperiode begint vanaf de datum van aankoop. Bewaar zorgvuldig het originele kassaticket. Dit document is nodig als bewijs van aankoop.
Als er binnen drie jaar na de aankoopdatum van dit product defecten in het materiaal of in de fabricage optreden, want wordt het product door ons – naar eigen oordeel - gratis gerepareerd of vervangen. Deze garantie geldt op voorwaarde dat binnen de termijn van drie jaar het defecte product en het aankoopbewijs (kassaticket) getoond wordt en schriftelijk kort beschreven wordt wat het defect is en wanneer het opgetreden is.
Wanneer het defect door onze garantie gedekt is, ontvangt u het gerepareerde of een nieuw product terug. Na het repareren of vervangen van het product begint geen nieuwe garantietermijn.

Garantieperiode en wettelijke claims voor gebreken
De garantieperiode wordt niet verlengd door de garantie. Dit geldt ook voor vervangen en gerepareerde onderdelen. Eventuele beschadigingen en gebreken die op het moment van aankoop reeds aanwezig zijn, moeten onmiddellijk na het uitpakken worden gemeld. Voor reparaties na afloop van de garantieperiode worden kosten in rekening gebracht

Omvang van de garantie
Het apparaat is zorgvuldig geproduceerd volgens strenge kwaliteitsrichtlijnen en voor uitlevering zorgvuldig getest. De garantie is van toepassing op materiaal- of fabricagefouten. Deze garantie is niet van toepassing op productonderdelen die onderhevig zijn aan normale slijtage en daarom kunnen worden beschouwd als slijtageonderdelen of voor schade aan kwetsbare onderdelen zoals schakelaars of onderdelen die van glas zijn gemaakt.
Deze garantie is ongeldig als het product is beschadigd, op ondeskundige wijze is gebruikt of onderhouden. Voor deskundig gebruik van het product moeten alle instructies in deze gebruiksaanwijzing strikt worden opgevolgd. Elk gebruik of elke handeling die in deze gebruiksaanwijzing wordt afgeraden of waarvoor wordt gewaarschuwd, moet worden voorkomen.
Het product is uitsluitend bestemd voor privé- en niet voor commercieel gebruik. De garantie vervalt in geval van ongepaste en ondeskundige behandeling, gebruik van geweld en ingrepen die niet door onze geautoriseerde servicemedewerkers werden uitgevoerd.

Verwerking in geval van een garantieclaim
Om een snelle verwerking van uw aanvraag te garanderen, dient u de onderstaande instructies te volgen:
- Houd de kassabon en het artikelnummer (IAN 402418_2204) bij de hand als aankoopbewijs voor alle aanvragen.
- Het artikelnummer vindt u op het typeplaatje op het product, op een gravure op het product, op de titelpagina van uw gebruiksaanwijzing of op de sticker op de achterkant of onderkant van het product.
- Als er zich functionele fouten of andere defecten voordoen, neem dan eerst telefonisch of per e-mail contact op met de hieronder genoemde serviceafdeling.
- U kunt dan een product dat als defect is geregistreerd, franco opsturen naar het aan u verstrekte serviceadres, met bijvoeging van de ontvangst van de aankoop (kassabon) en een indicatie van waaruit het defect bestaat en wanneer het zich heeft voorgedaan.

Op www.lidl-service.com kunt u deze en vele andere handleidingen, productvideo's en installatiesoftware downloaden.

PDF ONLINE www.lidl-service.com
Deze QR-code brengt u direct naar de Lidl-servicepagina (www.lidl-service.com) en u kunt uw gebruiksaanwijzing openen door het artikelnummer (IAN 402418_2204) in te voeren.

CZ

NÁSTĚNNÝ VĚŠÁK
Pokyny k montáži a bezpečnostní pokyny

1. Úvod
Srdečně blahopřejeme!
Vaší koupí jste se rozhodli pro vysoce kvalitní produkt. Před prvním uvedením do provozu je nutné se s produktem seznámit. Z tohoto důvodu si pozorně přečtěte následující návod k montáži. Produkt používejte pouze tak, jak je popsáno a pro uvedené oblasti použití. Před použitím produktu se seznamte se všemi pokyny k ovládání a bezpečnostními pokyny. Návod k montáži dobře uschovejte. Při předání třetím osobám předejte společně s produktem rovněž i veškerou dokumentaci.

V dalším textu se bude Nástěnný věšák označovat jako produkt.

Vysvětlení značek
Následující symboly a signální slova jsou použita v tomto návod k montáži, na výrobek nebo na obalu.

VAROVÁNÍ!
Tento signální symbol / toto signální slovo označuje ohrožení vysoké stupně a pokud mu nebude zabráněno, může mít za následek smrt nebo těžké poranění.

POZOR!
Tento signální symbol / toto signální slovo označuje ohrožení nízkého stupně a pokud mu nebude zabráněno, může mít za následek lehké nebo středně těžké poranění.

UPOZORNĚNÍ!
Toto signální slovo varuje před možnými hmotnými škodami nebo vám nabízí užitečné doplňující informace k použití.

Tento symbol upozorňuje na podrobnější informace.
Tento symbol upozorňuje na použití pouze v interiéru.
Tento symbol podává informaci o maximální hmotnosti, kterou lze produkt zatížit.
Tento symbol upozorňuje na možná nebezpečí ve vztahu k úderu elektrickým proudem.
Tyto znaky vás informují o likvidaci obalu a produktu.
Tato značka podává informaci o certifikátu FSC®.

2. Bezpečnost
Použití v souladu s určením
Produkt není určen ke komerčnímu použití. Jiné použití nebo změna produktu platí za použití v rozporu s určením a může mít za následek riziko poranění a poškození. Za škody vzniklé následkem použití v rozporu s určením distributor nepřevezme ručení.

Produkt vyhovuje výlučně jen k použití v interiéru.

3. Rozsah dodávky (obr. A)
1x čelo (1)
1x odkládací plocha (2)
1x tyč (3)
1x zadní stěna (4)
2x spojovací čep (A)
2x spojovací šroub (B)
2x dřevěný spojovací kolík (C)
2x vrut 4 x 40 mm (D)
4x vrut 3 x 12 mm (E)
1x vrut 4 x 30 mm (F)
2x krycí plech zámku (G)
2x hmoždinka Ø 6 mm (H)
2x šroub 4 x 35 mm (I)
1x pokyny k montáži a bezpečnostní pokyny (není vyobrazeno)

4. Technické údaje
Typ: Nástěnný věšák
IAN: 402418_2204
Obj. č. spol. Tradix: 402418-22-A
Materiál: dřevo
Rozměry: cca 100 x 180 x 280 mm (Š x H x V)
Hmotnost: cca 730 g
Datum výroby: 10/2022
Záruka: 3 roky

5. Bezpečnostní pokyny
VAROVÁNÍ!
Nebezpečí poranění a udušení!
Pokud si děti hrají s výrobkem nebo obalem, mohou se na něm zranit nebo udusit!
- Nikdy děti nenechávejte si hrát s produktem nebo obalem.
- Nenechávejte děti v blízkosti produktu bez dozoru.
- Uchovávejte produkt a obal mimo dosah dětí.

VAROVÁNÍ!
Nebezpečí poranění!
Vadný produkt se nesmí používat! Hrozí nebezpečí poranění!
- Při poruchách funkce, poškození nebo závadách produkt nepoužívejte.
- Neodborné opravy mohou představovat značné ohrožení uživatele.

6. Montáž
1. Odstraňte veškerý obalový materiál.
2. Zkontrolujte, zda jsou přítomny všechny díly a zda jsou nepoškozeny.
Pokud tomu tak není, kontaktujte uvedenou servisní adresu.

UPOZORNĚNÍ!
Nebezpečí věcných škod!
- Montáž produktu na citlivou podlahu ji může poškrábat resp. poškodit.
- Před montáží rozložte na zem deku nebo obal produktu, na kterém budete produkt sestavovat.

K montáži potřebujete vrtačku, křížový šroubovák, tužku a v případě potřeby kladivo a vodováhu (není obsaženo v rozsahu dodávky).
- Sestavte produkt tak, jak je znázorněno na **obr. B** až **G** .
- Pokud je to nutné, použijte pro opatrné zatlučení dřevěných kolíků (C) kladivo.

VAROVÁNÍ!
Nebezpečí ohrožení života!
Nezahajujte vrtání do zdi, aniž byste zkontrolovali zamýšlené místo montáže na přítomnost elektrického, plynového nebo vodovodního vedení! Hrozí smrtelné nebezpečí!
- Při poškození elektrického, plynového nebo vodovodního vedení mohou nastat nebezpečné situace! Použijte vhodné detektory ke zjištění, zda se v pracovní oblasti nenachází skrytá vedení.

UPOZORNĚNÍ!
- Dodaný montážní materiál není vhodný pro všechny materiály, ze kterých zeď může být postavena.
- Pokud si nebudete jisti, zda je dodaný upevňovací materiál vhodný pro dané místní podmínky, informujte se v odborné prodejně o vhodném upevňovacím materiálu.

POZOR!
Nebezpečí poranění a nebezpečí věcných škod!
Hrozí nebezpečí poranění v důsledku pádu!
- Nezavěšujte se na produkt. Mohl by se poškodit nebo utrhnout ze zdi.

POZOR!
Nebezpečí věcných škod!
Produkt se nesmí přetěžovat!
- Produkt zatěžujte pouze do maximální nosnosti, viz **obr. H**.

UPOZORNĚNÍ!
Odkládací plochy chraňte před vodou nebo vlhkostí.

7. Pokyny k čištění a ošetřování
UPOZORNĚNÍ!
Nebezpečí věcných škod!
- čistěte jen vlhkým hadříkem
- používejte pouze jemný prací prostředek
- nepoužívejte agresivní čisticí prostředky resp. Chemikálie
- nepoužívejte žádné ostré předměty, jako např. Špachtle apod., mohou poškodit povrch

8. Likvidace
Likvidace obalu
Obal a návod k obsluze jsou ze 100 % vyrobeny z ekologických materiálů, které můžete nechat zlikvidovat v místních recyklačních střediscích.

Likvidace produktu
Produkt se nesmí likvidovat spolu s domovním odpadem. Bližší informace o možnostech likvidace výrobku vám poskytne obecní/městský úřad nebo pobočka Lidl.

9. Záruka
Vážené zákaznice, vážení zákazníci, na tento výrobek poskytujeme záruku 3 roky od data zakoupení. V případě závad na tomto výrobku vám vůči prodejci výrobku náleží zákonná práva. Tato zákonná práva nejsou omezena následující zárukou.

Záruční podmínky
Záruční doba začíná běžet dnem nákupu výrobku. Uschovejte prosím originál účtenky. Tento doklad bude vyžadován jako důkaz o koupi.
Pokud ve lhůtě tří let od data zakoupení výrobku tento vykáže materiální nebo výrobní vady, výrobek vám na základě naší volby buď zdarma opravíme, nebo vyměníme. Pro plnění záruky požadujeme, aby byl během tříleté záruční doby předložen vadný výrobek a doklad o koupi (účtenka) se stručným písemným popisem vady a údajem o době, kdy se vada objevila. Vztahuje-li se na vadu záruka, obdržíte od nás buď opravený, nebo nový výrobek. Opravou nebo výměnou výrobku nezačíná běžet nová záruční lhůta.

Záruční doba a zákonné nároky v případě závady
Záruční doba se v případě záručního plnění neprodlužuje. To se vztahuje i na vyměněné nebo opravené díly. Poškození a závady, které byly na produktu již v okamžiku koupě, je nutné ohlásit okamžitě po vybalení. Po uplynutí záruční doby jsou případné opravy zpoplatněny.

Rozsah záruky
Tento přístroj byl pečlivě vyroben podle přísných kritérií kvality a před expedicí svědomitě zkontrolován. Záruční plnění se vztahuje na chyby materiálu nebo výrobku. Tato záruka se nevztahuje na díly produktu, které podléhají běžnému opotřebení a proto na ně lze nahlížet jako na díly podléhající opotřebení nebo na křehké díly, např. Spínače nebo díly ze skla.
Tato záruka pozbývá platnosti, pokud byl produkt poškozen, byl nesprávně používán nebo udržován. Pro správné používání produktu je nutné přesně dodržovat pokyny uvedené v návodu k obsluze. Je nutné bezpodmínečně zabránit použití a manipulaci, před kterou návod k obsluze odrazuje nebo varuje.
Produkt je určen pouze pro soukromé účely a není určen ke komerčnímu použití. Při zneužití nebo neodborné manipulaci, použití násilí nebo zásazích do produktu, které nebyly provedeny naší autorizovanou servisní pobočkou, zaniká záruka.

Postup v případě záruky
Pro zaručení rychlého zpracování vaší žádosti prosím postupujte podle následujících pokynů:
- Pro všechny dotazy si připravte účtenku a číslo výrobku (IAN 402418_2204) jako doklad o koupi.
- Číslo výrobku naleznete na typovém štítku na produktu, na gravuře na produktu, na titulní stránce vašeho návodu nebo na nálepce na zadní nebo spodní straně produktu.
- Pokud se vyskytnou chyby funkce nebo jiné závady, kontaktujte nejprve telefonicky nebo e-mailem níže uvedené servisní oddělení.
- Produkt, který byl uznán za vadný, můžete poté spolu s kupním dokladem (účtenkou) a uvedením toho, jak vada vznikla a kdy k ní došlo, bezplatně zaslat na adresu servisního centra, která vám byla sdělena.

Můžete si ji stáhnout na stránce www.lidl-service.com a také mnoho dalších příruček, videí k produktům a instalačních softwarů.

PDF ONLINE www.lidl-service.com
Pomocí tohoto QR kódu se dostanete přímo na servisní stránku společnosti Lidl (www.lidl-service.com) a můžete zde prostřednictvím zadání čísla výrobku (IAN 402418_2204) otevřít váš návod k obsluze.

PL

GARDEROBA ŚCIENNA
Wskazówki dotyczące montażu oraz bezpieczeństwa

1. Wprowadzenie
Serdeczne gratulacje!
Zdecydowali się Państwo na zakup produktu wysokiej jakości. Przed pierwszym użyciem należy zapoznać się z produktem. W tym celu dokładnie przeczytaj poniższą instrukcję montażu. Produkt należy wykorzystywać wyłącznie w sposób opisany w instrukcji i do wymienionych w niej zastosowań. Przed użyciem produktu należy zapoznać się ze wszystkimi wskazówkami dotyczącymi obsługi i zasadami bezpieczeństwa. Oryginalną instrukcję montażu należy przechowywać w odpowiednim miejscu. W chwili przekazania produktu innej osobie należy wraz z nim przekazać wszystkie dokumenty.

Poniżej Garderoba ścienna jest określana mianem produktu.

Objaśnienie symboli
Poniższe symbole i hasła ostrzegawcze są stosowane w niniejszej instrukcja montażu, na produkcie i na opakowaniu.

OSTRZEŻENIE!
Powyższy symbol/ hasło sygnalizacyjne oznacza zagrożenie o wysokie ryzyka, którego zlekceważenie może skutkować śmiercią lub poważnymi obrażeniami ciała.

OSTROŻNIE!
Powyższy symbol/ hasło sygnalizacyjne oznacza zagrożenie o niskim poziomie ryzyka, którego zlekceważenie może skutkować niewielkimi lub umiarkowanymi obrażeniami ciała.

WSKAZÓWKA!
Powyższe hasło sygnalizacyjne ostrzega przed możliwymi szkodami rzeczowymi lub dostarcza użytecznych dodatkowych informacji dotyczących użytkowania.

Ten symbol informuje o ważnych informacjach dodatkowych.
Ten symbol informuje o użytkowaniu wyłącznie we wnętrzach.
Ten Symbol informuje o maksymalnym, dopuszczalnym obciążeniu produktu.
Ten symbol informuje o możliwych zagrożeniach związanych z porażeniem prądem.
Ten symbol informuje o utylizacji opakowania i produktu.
Ten znak informuje o certyfikacie FSC®.

2. Bezpieczeństwo
Użytkowanie zgodne z przeznaczeniem
Produkt nie nadaje się do zastosowań komercyjnych. Inne zastosowanie lub wprowadzenie zmian w produkcie jest uważane za niezgodne z przeznaczeniem i może spowodować ryzyko obrażeń i uszkodzeń. Podmiot wprowadzający produkt do obrotu nie odpowiada za szkody wynikłe z użytkowania niezgodnego z przeznaczeniem.

Produkt jest przeznaczony wyłącznie do użytku we wnętrzach.

3. Zakres dostawy (Rys. A)
1x Front (1)
1x Półka (2)
1x Drążek (3)
1x Ścianka tylna (4)
2x Kołek łączący (A)
2x Śruba krzywkowa (B)
2x Kołek drewniany (C)
2x Wkręt do drewna 4 x 40 mm (D)
4x Wkręt do drewna 3 x 12 mm (E)
1x Wkręt do drewna 4 x 30 mm (F)
2x Płytka z otworem na klucz (G)
2x Kołek, Ø 6 mm (H)
2x Śruba 4 x 35 mm (I)
1x Wskazówki dotyczące montażu oraz bezpieczeństwa (bez ilustracji)

4. Dane techniczne
Typ: Garderoba ścienna
IAN: 402418_2204
Nr Tradix: 402418-22-A
Materiał: Drewno
Wymiary (dł. x szer. x wys.): 10 x 18 x 28 cm
Ciężar: ok. 730 g
Data produkcji: 10/2022
Gwarancja: 3 lata

5. Zasady bezpieczeństwa
OSTRZEŻENIE!
Ryzyko obrażeń i uduszenia!
Jeśli dzieci bawią się produktem lub opakowaniem, mogą go zranić lub zadławić!
- Nie należy pozwalać dzieciom na zabawę produktem lub opakowaniem.
- Należy nadzorować dzieci, przebywające w pobliżu produktu.
- Przechowywać produkt do ćwiczeń i opakowania poza zasięgiem dzieci.

OSTRZEŻENIE!
Niebezpieczeństwo obrażeń!
Nie należy użytkować produktu, jeśli jest uszkodzony! Niebezpieczeństwo obrażeń ciała!
- Nie należy użytkować produktu w przypadku zakłóceń działania, uszkodzeń lub wad.
- Niefachowe naprawy mogą spowodować poważne ryzyko dla użytkownika.

6. Montaż
1. Zdjąć cały materiał opakowaniowy.
2. Należy sprawdzić, czy wszystkie części są kompletne i nieuszkodzone.
Jeżeli tak się nie dzieje, należy zgłosić się pod podany adres serwisowy.

WSKAZÓWKA!
Niebezpieczeństwo wystąpienia szkód materialnych!
- Montaż produktu na podłogach delikatnych może skutkować ich zarysowaniem lub uszkodzeniem.
- Przed przystąpieniem do montażu, na powierzchni, na której będzie on wykonywany, należy rozłożyć koc lub opakowanie po produkcie.

Do montażu niezbędna jest wiertarka, śrubokręt krzyżakowy, ołówek oraz w razie potrzeby młotek i poziomica (brak w zestawie).
- Produkt należy zmontować w sposób przedstawiony na **rys. B** do **rys. G**.
- W razie potrzeby należy użyć młotka, aby ostrożnie sposób wbić drewniane kołki (C).

OSTRZEŻENIE!
Zagrożenie życia!
Nie wolno wiercić otworu w ścianie bez uprzedniego sprawdzenia planowanego miejsca montażu pod kątem przewodów elektrycznych, gazowych lub wodnych! Istnieje zagrożenie życia!
- Uszkodzenie przewodów elektrycznych, gazowych lub wodnych może spowodować niebezpieczne sytuacje! Należy posłużyć się stosownym wykrywaczem w celu wykrycia przewodów, które mogą znajdować się w obszarze pracy.

WSKAZÓWKA!
- Dostarczony materiał montażowy nie jest odpowiedni do wszystkich materiałów, z których wykonuje się ściany.
- W razie wątpliwości, czy dostarczony materiał mocujący jest odpowiedni do istniejących warunków montażu, prosimy zasięgnąć informacji u swojego wyspecjalizowanego sprzedawcy.

OSTROŻNIE!
Ryzyko obrażeń ciała i szkód materialnych!
Istnieje ryzyko obrażeń ciała wskutek przewrócenia się produktu!
- Nie wieszać się na produkcie. Możliwość uszkodzenia lub oderwania się od ściany.

OSTROŻNIE!
Niebezpieczeństwo wystąpienia szkód materialnych!
Nie wolno przeciążać produktu!
- Produkt należy obciążać wyłącznie do wartości maksymalnej dopuszczalnej wytrzymałości, patrz **rys. H**.

WSKAZÓWKA!
Powierzchnie półek należy chronić przed wilgocią.

7. Wskazówki czyszczenia i pielęgnacji
WSKAZÓWKA!
Niebezpieczeństwo szkód materialnych!
- do czyszczenia używać wyłącznie wilgotnej szmatki
- należy używaj tylko łagodnego detergentu
- nie należy używać ostrych środków czyszczących lub chemikaliów
- Nie należy używać urządzeń o ostrych krawędziach, jak np. Szpachla, które mogą uszkodzić powierzchnię

8. Utylizacja
Utylizacja opakowania
Opakowanie i instrukcja obsługi składają się w 100% z materiałów przyjaznych dla środowiska, które można zutylizować w lokalnych punktach recyklingu.

Utylizacja produktu
Produktu nie wolno wyrzucać razem z normalnymi odpadami domowymi. Aby uzyskać informacje na temat możliwości utylizacji produktu, należy skontaktować się z lokalnym urzędem miasta lub sklepem Lidl.

9. Gwarancja
Szanowni klienci, to urządzenie jest objęte 3-letnią gwarancją od daty zakupu. W przypadku wad produktu mogą dochodzić państwo swoich ustawowych roszczeń wobec sprzedawcy produktu. Tych ustawowych roszczeń nie ogranicza nasza przedstawiona poniżej gwarancja.

Warunki gwarancji
Okres gwarancji rozpoczyna się w dniu zakupu. Prosimy o zacho-wanie paragonu kasowego. Ten dokument stanowi dowód zakupu.
Jeśli w przeciągu trzech lat od daty zakupu tego produktu ujawni się wada materiałowa lub błąd produkcyjny, produkt – według naszego uznania – zostanie przez nas bezpłatnie naprawiony lub wymieniony na nowy. Warunkiem skorzystania ze świadczeń gwarancyjnych jest przedłożenie w czasie trzyletniego okresu gwarancyjnego wadliwego urządzenia i dowodu zakupu (paragonu) oraz krótkie opisanie, na czym polega wada i kiedy wystąpiła.
Jeśli nasza gwarancja obejmuje tę wadę, otrzymają państwo naprawiony lub nowy produkt. Wraz z naprawą lub wymianą produktu nie rozpoczyna się nowy okres obowiązywania gwarancji.

Okres gwarancji i roszczenia z tytułu wad
Rękojmia nie wydłuża okresu gwarancji. Dotyczy to również części wymienionych i naprawionych. Szkody i wady produktu obecne już w momencie zakupu należy zgłosić niezwłocznie po rozpakowaniu. Po upływie okresu gwarancji naprawy są płatne.

Zakres gwarancji
Urządzenie zostało wyprodukowane z zachowaniem staranności i surowych wytycznych jakości, i sprawdzone przed dostawą. Gwarancja obejmuje wyłącznie szkody materiałowe i fabryczne. Niniejsza gwarancja nie obejmuje części produktu, które podlegają normalnemu zużywaniu i dlatego są uważane za części zużywające się, ani uszkodzeń łamliwych części, np. Wyłączników lub części wykonanych ze szkła. Gwarancja traci ważność, jeżeli produkt został uszkodzony, był użytkowany lub konserwowany w nieprawidłowy sposób. W celu należytego użytkowania produktu należy dokładnie przestrzegać wszystkich instrukcji podanych w instrukcji obsługi. Należy bezwzględnie powstrzymać się od zastosowań i sposobów obchodzenia się z produktem, które w instrukcji obsługi są odradzane lub przed którymi instrukcja ostrzega.
Produkt jest przeznaczony włącznie do użytku prywatnego i nie nadaje się do zastosowań komercyjnych. Gwarancja traci ważność w przypadku nieprawidłowego i nienależytego obchodzenia się, zastosowania siły i interwencji, które nie są przeprowadzane przez nasz autoryzowany punkt serwisowy.

Procedura w przypadku świadczeń gwarancyjnych
W celu zapewnienia szybkiej realizacji zgłoszenia należy postępować zgodnie z poniższymi wskazówkami.
- W przypadku wszystkich zgłoszeń przygotować paragon i numer artykułu (IAN 402418_2204) jako dowód zakupu.
- Numer artykułu jest podany na tabliczce znamionowej produktu, wytłoczony na produkcie, podany na stronie tytułowej instrukcji lub naklejce z tyłu lub na spodzie produktu.
- W przypadku zakłóceń w działaniu lub innych wad należy skontaktować się telefonicznie lub pocztą elektroniczną z działem serwisu wskazanym poniżej.
- Produkt zarejestrowany jako wadliwy można następnie odesłać bez opłaty pocztowej pod otrzymanym adresem serwisu, dołączając dowód zakupu (paragon) oraz opis lokalizacji i czasu wystąpienia wady.

Wraz z wymianą urządzenia lub ważnej części, zgodnie z obowiązującym art. 581 §1 kodeksu cywilnego, okres gwarancji rozpoczyna się od nowa.

Na stronie www.lidl-service.com można pobrać niniejszą oraz dalsze instrukcje, filmy dotyczące produktu oraz oprogramowanie instalacyjne.

PDF ONLINE www.lidl-service.com
Przy użyciu tego kodu QR można przejść bezpośrednio na stronę serwisu Lidl (www.lidl-service.com) i otworzyć instrukcję obsługi po wprowadzeniu numeru artykułu (IAN 402418_2204).

SK

NÁSTENNÝ VEŠIAK
Pokyny pre montáž a bezpečnostné pokyny

1. Úvod
Srdečne blahoželáme!
Svojím nákupom ste sa rozhodli pre kvalitný výrobok. Pred prvým uvedením do prevádzky sa oboznámte s výrobkom. Pozorne si prečítajte nasledujúci návod na inštaláciu. Výrobok používajte len tak, ako je popísané a v rámci uvedených oblastí použitia. Pred používaním výrobku sa oboznámte so všetkými pokynmi týkajúcimi sa obsluhy a bezpečnosti. Tento návod na inštaláciu si dobre uchovajte. V prípade postupovania výrobku tretím osobám ho odovzdajte spolu so všetkými podkladmi..

V ďalšom texte sa bude Nástenný vešiak označovať ako výrobok.

Vysvetlenie symbolov
V tomto návod na inštaláciu, na výrobku alebo na obale sa používajú nasledujúce symboly a signálne slová.

VAROVANIE!
Tento symbol/toto signálne slovo označuje ohrozenie so vysoké stupňom rizika, ktorého následkom môže byť smrť alebo ťažké poranenie, ak sa mu nezabráni.

POZOR!
Tento symbol/toto signálne slovo označuje ohrozenie s nízkym stupňom rizika, ktorého následkom môže byť nepatrné alebo mierne poranenie, ak sa mu nezabráni.

UPOZORNENIE!
Toto signálne slovo varuje pred možnými vecnými škodami ali vam nudi koristne dodatne informacije v zvezi z uporabo alebo vám poskytne užitočné doplňujúce informácie týkajúce sa použitia.

Tento symbol upozorňuje na ďalšie informácie.
Tento symbol upozorňuje na použitie vo vnútorných priestoroch.
Tento symbol informuje o maximálnej nosnosti.
Tento symbol upozorňuje na možné riziká v súvislosti s úrazom elektrickým prúdom.
Tento znak vás informuje o likvidácii obalových materiálov a výrobku.
Tento znak poskytuje informácie o certifikáte FSC®.

2. Bezpečnosť
Použitie v súlade s určením
Výrobok nie je určený pre komerčné využitie. Iné použitie alebo zmena na výrobku sú považované za nesprávne a môžu spôsobiť zranenie osôb a poškodenia výrobku. Za škody vzniknuté nesprávnym používaním nepreberá distribútor žiadnu zodpovednosť.

Výrobok je určený výlučne na použitie v interiéri.

3. Obsah dodávky (obr. A)
1x čelo (1)
1x úložný priestor (2)
1x tyč (3)
1x zadná stena (4)
2x spojovací čap (A)
2x zaisťovacia skrutka (B)
2x drevený kolík (C)
2x skrutka do dreva 4 x 40 mm (D)
4x skrutka do dreva 3 x 12 mm (E)
1x skrutka do dreva 4 x 30 mm (F)
2x krycí plech zámku (G)
2x rozperka Ø 6 mm (H)
2x skrutka 4 x 35 mm (I)
1x montážne a bezpečnostné pokyny (bez obr.)

4. Technické údaje
Typ: Nástenný vešiak
IAN: 402418_2204
Tradix č. výr.: 402418-22-A
Materiál: drevo
Rozmery: cca 100 x 180 x 280 mm (Š x H x V)
Hmotnosť: cca 730 g
Dátum výroby: 10/2022
Záruka:: 3 roky

5. Bezpečnostné opatrenia
VAROVANIE!
Nebezpečenstvo poranenia a udusenia!
Ak si deti hrajú s výrobkom alebo obalom, môžu sa ním poraniť alebo udusiť!
- Nedovoľte, aby sa s výrobkom alebo obalom hrali deti.
- V blízkosti výrobku dávajte pozor na deti.
- Výrobok a obal uschovávajte mimo dosahu detí.

VAROVANIE!
Nebezpečenstvo poranenia!
Poškodený výrobok sa nesmie používať! Hrozí nebezpečenstvo poranenia!
- Nepoužívajte výrobok v prípade funkčných porúch, poškodení alebo iných porúch.
- Neodborne vykonané opravy môžu pre používateľa predstavovať značné nebezpečenstvo.

6. Montáž
1. Odstráňte všetok obalový materiál.
2. Skontrolujte, či sú k dispozícii všetky časti v nepoškodenom stave.
V opačnom prípade sa obráťte na uvedenú servisnú adresu.

UPOZORNENIE!
Nebezpečenstvo vecných škôd!
- V dôsledku montáže výrobku na citlivé podlahy môže dôjsť k ich poškriabaniu resp. poškodeniu.
- Pri montáži majte pod výrobkom rozloženú deku alebo obal výrobku.

Na montáž výrobku budete potrebovať vŕtačku, krížový skrutkovač, ceruzku a v prípade potreby kladivo a vodováhu (nie je súčasťou dodávky).
– Výrobok zmontujte, ako je znázornené na **obr. B** až **G**.
– Ak je to potrebné, opatrne zatĺčte drevené kolíky (C) kladivom.

VAROVANIE!
Nebezpečenstvo ohrozenia života!
Pred vŕtaním do steny skontrolujte, či sa na príslušnom mieste nenachádzajú elektrické, plynové alebo vodovodné vedenia! Hrozí nebezpečenstvo ohrozenia života!
– Poškodenie elektrických, plynových alebo vodovodných vedení môže spôsobiť nebezpečné situácie! Použite vhodné detektory, aby ste sa uistili, či v pracovnej oblasti nie sú natiahnuté skryté vedenia.

UPOZORNENIE!
– Montážny materiál dodaný spolu s výrobkom nie je vhodný na použitie vo všetkých typoch stien.
– Ak si nie ste istí, či je dodaný upevňovací materiál vhodný pre existujúce podmienky, požiadajte svojho špecializovaného predajcu o vhodný upevňovací materiál.

POZOR!
Nebezpečenstvo poranenia a nebezpečenstvo vecných škôd!
Hrozí nebezpečenstvo poranenia v dôsledku pádu!
Nevešajte sa na výrobok. Mohol by sa poškodiť alebo odhrnúť zo steny.

POZOR!
Nebezpečenstvo vecných škôd!
Nesmie dôjsť k preťaženiu výrobku!
– Neprekračujte celkovú maximálnu nosnosť výrobku, pozri **obr. H**.

UPOZORNENIE!
Odkladacie plochy chráňte pred vodou a vlhkosťou.

7. Pokyny na čistenie a údržbu
UPOZORNENIE!
Nebezpečenstvo vecného poškodenia!
- čisťte iba vlhkou utierkou
- používajte iba jemný čistiaci prostriedok
- nepoužívajte žiadne agresívne čistiace prostriedky, príp. Chemikálie
- nepoužívajte žiadne predmety s ostrými hranami, ako sú špachtle a pod., aby ste nepoškodili povrch

8. Likvidácia
Likvidácia obalu
Obaly a návod na obsluhu pozostáva zo 100 % z materiálov šetrných k životnému prostrediu, ktoré môžete zlikvidovať v bežných miestnych recyklačných strediskách.

Likvidácia výrobku
Výrobok nesmiete zlikvidovať v bežnom komunálnom odpade. Bližšie informácie o možnostiach likvidácie produktu vám poskytne obecná/mestská správa alebo pobočka Lidl.

9. Záruka
Veľavážená zákaznícka, veľavážený zákazník, na tento výrobok dostávate záruku v trvaní 3 rokov od dátumu jeho zakúpenia. V prípade nejakých porúch máte u predávajúceho tohto výrobku všetky zákonné nároky. Tieto zákonné nároky nie sú obmedzené našou, nižšie uvedenou zárukou.

Záručné podmienky
Záručná lehota začína dátumom nákupu. Uschovajte si preto dobre originálny pokladničný blok. Tento doklad budete potrebovať ako dôkaz o nákupe. Ak sa v priebehu troch rokov od dátumu nákupu vyskytne u výrobku materiálová alebo výrobná chyba, výrobok vám – podľa nášho rozhodnutia – buď bezplatne opravíme alebo vymeníme. Táto záručný akt predpokladá, že nám predložíte poruchový výrobok a doklad o jeho zakúpení (pokladničný blok) spolu s písomným vyjadrením, o akú chybu sa jedná a kedy k nej došlo. Ak je porucha krytá našou zárukou, dostanete nazad opravený alebo nový výrobok. Opravou alebo výmenou výrobu neyačína plynúť nová záručná lehota.

Záručná doba a zákonné nároky vyplývajúce z nedostatkov
Záručná doba sa poskytnutím záručného plnenia nepredlžuje. Platí to aj pre vymenené a opravené súčiastky. Poškodenia a nedostatky, ktoré sa prípadne vyskytujú už pri kúpe, sa musia nahlásiť okamžite po vybalení. Po uplynutí záručnej doby sú všetky prípadné opravy spoplatnené.

Rozsah záruky
Prístroj bol vyrobený riadne v súlade s prísnymi smernicami týkajúcimi sa kvality a pred dodaním svedomite odskúšaný. Poskytnutie záruky platí pre chyby materiálu alebo výrobné chyby. Táto záruka sa nevzťahuje na časti výrobku, ktoré sú vystavené bežnému opotrebovaniu, a preto je možné považovať ich za opotrebovateľné diely alebo na poškodenia krehkých častí, napr. Spínač alebo častí, ktoré sú vyrobené zo skla.
Táto záruka zaniká, keď bol výrobok poškodený, používaný v rozpore s účelom alebo opravovaný. Pre používanie výrobku v súlade s účelom sa musia presne dodržiavať všetky pokyny uvedené v návode na obsluhu. Účelom použitia alebo konaniam, od ktorých návod na obsluhu odrádza alebo pred ktorými varuje, sa musíte bezpodmienečne vyhýbať.
Výrobok je určený len na súkromné a nie na priemyselné použitie. V prípade nesprávneho zaobchádzania alebo zaobchádzania, ktoré je v rozpore s ú čelom, použitia sily a pri zásahoch, ktoré neboli realizované našou autorizovanou servisnou pobočkou, záruka zaniká.

Vybavenie v prípade uplatnenia záruky
Aby sme zabezpečili rýchle spracovanie vašej žiadosti, riaďte sa, prosím, nasledovnými pokynmi:
- V prípade všetkých žiadostí si pripravte pokladničný blok a číslo výrobku (IAN 402418_2204) ako doklad o kúpe.
- Číslo výrobku nájdete na typovom štítku výrobku, vyryté na výrobku, na úvodnej strane vášho návodu alebo na nálepke na zadnej alebo spodnej strane výrobku.
- Ak by sa vyskytli funkčné poruchy alebo iné nedostatky, najskôr telefonicky alebo e-mailom kontaktujte následne uvedené servisné oddelenie.
- Výrobok identifikovaný ako chybný môžete spolu s dokladom o kúpe (pokladničný doklad) a uvedením v čom pozostáva chyba a kedy nastala bez poštového poplatku poslať na adresu servisu, ktorá vám bude oznámená.

Na webovej stránke www.lidl-service.com si môžete stiahnuť túto a mnohé ďalšie príručky, videá o výrobkoch a inštalačný softvér.

PDF ONLINE www.lidl-service.com
S týmto QR kódom sa dostanete priamo na stránku servisu spoločnosti Lidl (www.lidl-service.com) a prostredníctvom zadania čísla výrobku (IAN 402418_2204) si môžete otvoriť návod na obsluhu.

ES

PERCHERO
Instrucciones de montaje y advertencias de seguridad

1. Introducción
¡Enhorabuena!
Con su compra, ha optado por un producto moderno y de alta calidad. Le recomendamos que se familiarice con el producto antes de la primera puesta en servicio. Para ello, lea atentamente las siguientes instrucciones de montaje. Utilice este producto únicamente tal como se describe en ellas y solo para los ámbitos de aplicación indicados. Antes de utilizarlo, familiarícese con todas las instrucciones de manejo y seguridad. Guarde estas instrucciones de montaje en un lugar seguro. Si entrega este producto a un tercero, entréguele también toda la documentación.

En los apartados siguientes, el Perchero recibe la denominación de producto.

Explicación de símbolos
En estas instrucciones de montaje, en el producto y en el embalaje se utilizan los símbolos y las palabras indicadoras que se incluyen a continuación.

¡ADVERTENCIA!
Este símbolo/Esta palabra indicadora describe un peligro de grado alto de riesgo que, de no evitarse, puede provocar la muerte o lesiones físicas graves.

¡PRECAUCION!
Este símbolo/Esta palabra indicadora describe un peligro de grado bajo de riesgo que, de no evitarse, puede provocar lesiones físicas leves o moderadas.

¡AVISO!
Esta palabra indicadora advierte del riesgo de posibles daños materiales o le proporciona información adicional útil sobre el uso.

Este símbolo alude a informaciones adicionales importantes.
Este símbolo alude a la obligación de utilizar el producto exclusivamente en interiores.
Este símbolo ofrece información sobre el peso de carga máximo permitido.
Este símbolo apunta posibles peligros debidos a descargas eléctricas.
Estos símbolos le informan acerca de la eliminación del embalaje y del producto.
Este símbolo ofrece información sobre el certificado FSC®.

2. Seguridad
Uso previsto
No está diseñado para su uso en entornos comerciales o industriales. Cualquier otra aplicación o modificación del producto se considerarán no conformes a lo previsto, lo que puede entrañar riesgos, como lesiones personales o daños materiales. Así pues, el distribuidor declina toda responsabilidad por los daños que tengan su causa en un uso no conforme a lo previsto.

El producto está concebido exclusivamente para su uso en interiores.

3. Volumen de suministro (figura A)
1 frente (1)
1 balda (2)
1 barra (3)
1 panel posterior (4)
2 pernos de conexión (A)
2 tornillos de leva (B)
2 tacos para madera (C)
2 tornillos para madera 4×40 mm (D)
4 tornillos para madera 3×12 mm (E)
1 tornillo para madera 4×30 mm (F)
2 placa de ojo de cerradura (G)
2 tacos ø 6 mm (H)
2 tornillos 4 mm × 35 mm (I)
1 instrucciones de montaje y advertencias de seguridad (sin ilustraciones)

4. Datos técnicos
Tipo: Perchero
IAN: 402418_2204
N° ref. de Tradix: 402418-22-A
Material: madera
Medidas (F x L x A): 10 x 18 x 28 cm
Peso: aprox. 730 g
Fecha de fabricación: 10/2022
Garantía: 3 años

5. Advertencias de seguridad
¡ADVERTENCIA!
¡Riesgo de lesiones y asfixia!
¡Si los niños juegan con el producto o el embalaje, pueden lesionarse o ahogarse con él!
- No permita que los niños pequeños jueguen con el producto ni con el embalaje.
- Vigile a los niños en todo momento siempre que se encuentren cerca del producto.
- Guarde el producto y el embalaje fuera del alcance y la vista de los niños.

¡ADVERTENCIA!
¡Riesgo de lesiones!
¡Si el producto presenta algún defecto, deje de utilizarlo de inmediato! ¡Puede provocar lesiones!
- No utilice el producto si presenta errores de funcionamiento, daños o desperfectos.
- Una reparación inadecuada puede desembocar en riesgos considerables para el usuario.

6. Montaje
1. Retire todo el material de embalaje
2. Asegúrese de que dispone de todos los componentes y de que estos no presentan ningún daño.
Si este no es el caso, póngase en contacto con el servicio técnico indicado.

¡AVISO!
Peligro de daños materiales.
- Si monta el producto en un suelo sensible, este puede arañarse o sufrir daños.
- Antes de iniciar el montaje, extienda una manta o el embalaje del propio producto sobre la superficie en la que vaya a montarlo.

Para el montaje necesita una taladradora, un destornillador de estrella, un lápiz y, en caso necesario, un martillo y un nivel de burbuja (no incluidos en el volumen de suministro).
- Monte el producto tal como se muestra de la **figura B** a la **figura G**.
- En caso necesario, use el martillo para clavar con cuidado los tacos para madera (C).

¡ADVERTENCIA!
¡Peligro mortal!
No taladre un agujero en la pared sin haber comprobado antes si hay líneas de electricidad, gas o agua en el lugar de montaje previsto. De lo contrario, existe riesgo de muerte.
- Los daños existentes en las conducciones de electricidad, gas o agua pueden provocar situaciones peligrosas. Utilice unos detectores apropiados para determinar si hay conducciones ocultas en la zona de trabajo.

¡AVISO!
- El material de montaje incluido en el volumen de suministro no es apto para todos los materiales de pared.
- Si no está seguro de si el material de fijación incluido en volumen de suministro es apto para las condiciones de su lugar de montaje, consulte a su establecimiento especializado para saber cuál es el material de fijación correcto.

¡PRECAUCIÓN!
Riesgo de lesiones y de daños materiales.
Existe riesgo de sufrir lesiones si el producto se cae.
- No se cuelgue del producto, pues puede sufrir daños o desprenderse de la pared.

¡PRECAUCIÓN!
Peligro de daños materiales.
No sobrecargue el producto.
- Cargue el producto únicamente hasta el peso máximo permitido; consulte la **figura H**.

¡AVISO!
Proteja las superficies de almacenamiento contra la humedad.

7. Instrucciones de limpieza y cuidado
¡AVISO!
¡Peligro de daños materiales!
- Limpie solo con un paño húmedo.
- Utilice únicamente un detergente suave.
- No utilice instrumentos de limpieza punzantes ni productos químicos.
- No utilice objetos afilados, como espátulas o similar, para que la superficie no sufra daños.

8. Eliminación
Eliminación del embalaje
El embalaje y el manual de instrucciones están fabricados en su totalidad con materiales respetuosos con el medio ambiente que puede eliminar a través de los puntos de recogida o reciclaje de su localidad.

Eliminación del producto
El producto no puede eliminarse junto con la basura doméstica. Póngase en contacto con su comunidad o con el ayuntamiento o con su sucursal de Lidl para informarse de las posibilidades de eliminación que existen para el producto.

9. Garantía
Estimados clientes: este aparato tiene una garantía de 3 años a partir de la fecha de compra. En caso de que este producto sea defectuoso, le asiste el derecho legal a realizar la correspondiente reclamación al vendedor. Este derecho legal no se ve afectado por nuestras condiciones de garantía que se indican a continuación.

Condiciones de garantía
El plazo de garantía comienza a partir de la fecha de compra. Le rogamos que conserve el tique de compra original. Ese documento es necesario como comprobante de compra.
Si durante los tres años posteriores a la fecha de compra de este producto se presenta un defecto material o de fabricación, este producto se sustituirá o se reparará –a nuestra elección– sin que suponga ningún tipo de gasto para usted. Esta garantía requiere que se presente dentro del plazo de tres años el aparato defectuoso, el justificante de compra (tique de compra) y una breve descripción por escrito del defecto y del momento en el que se presentó.
Si el defecto está cubierto por nuestra garantía, se le devolverá el producto reparado o uno nuevo. La reparación o sustitución del producto no conlleva el inicio de un nuevo plazo de garantía.

Periodo de garantía y reclamaciones legales por defectos
La prestación de un servicio de garantía no prolonga el periodo de garantía. Esta condición también se aplica a las piezas sustituidas y reparadas. Los daños y defectos existentes en el momento de la compra deben comunicarse inmediatamente después del desembalado del producto. Las reparaciones que se produzcan una vez concluido el periodo de garantía serán a cargo del usuario.

Alcance de la garantía
El aparato ha sido producido con gran cuidado siguiendo estrictas directrices de calidad y verificado minuciosamente antes de la entrega. Las prestaciones de garantía se aplican a los fallos de materiales o fabricación. La presente garantía no se extiende a las piezas del producto que están sometidas a un desgaste normal y que, por lo tanto, pueden considerarse piezas de desgaste, ni a los daños producidos en piezas frágiles, tales como interruptores o las que están hechas de vidrio.
Esta garantía quedará anulada si el producto dañado ha sido utilizado de manera inadecuada o su mantenimiento ha sido inapropiado. Para un uso conforme del producto, es imprescindible respetar escrupulosamente todas las indicaciones expuestas en las instrucciones de uso. Es imprescindible evitar las finalidades de uso y actuaciones que se desaconsejan en las instrucciones de uso o sobre las que se advierte al usuario.
El producto está diseñado exclusivamente para el uso privado, no para su uso en entornos comerciales o industriales. La garantía queda anulada automáticamente en caso de uso inadecuado o abusivo del producto o de uso de la fuerza y también en caso de intervenciones no realizadas por nuestro servicio técnico autorizado.

Procedimiento en caso de reclamaciones de garantía
Para garantizar una rápida tramitación de su problema, le rogamos siga las indicaciones siguientes:
- Para todas las consultas, tenga a mano el tíquet de compra y el número de referencia (IAN 402418_2204) como prueba de su adquisición.
- Encontrará el número de referencia en la placa de características del producto, o bien grabado en este, en la portada de su manual de instrucciones o bien en la etiqueta autoadhesiva situada en el lado trasero o inferior del producto.
- Si se producen fallos de funcionamiento o cualquier otro defecto, póngase en contacto en primer lugar por teléfono o correo electrónico con el departamento de servicio técnico que se indica a continuación.
- A continuación, podrá enviar el producto considerado defectuoso a portes debidos al servicio técnico que se le indique, adjuntando el comprobante (tíquet) de compra e indicando dónde se encuentra el fallo y cuándo se ha producido.

En la página web www.lidl-service.com puede descargar este manual y muchos otros manuales, vídeos de productos y software de instalación.

PDF ONLINE www.lidl-service.com
Escaneando este código QR puede acceder directamente a la página del servicio técnico Lidl (www.lidl-service.com) y abrir las instrucciones de uso indicando el número de referencia (IAN 402418_2204).

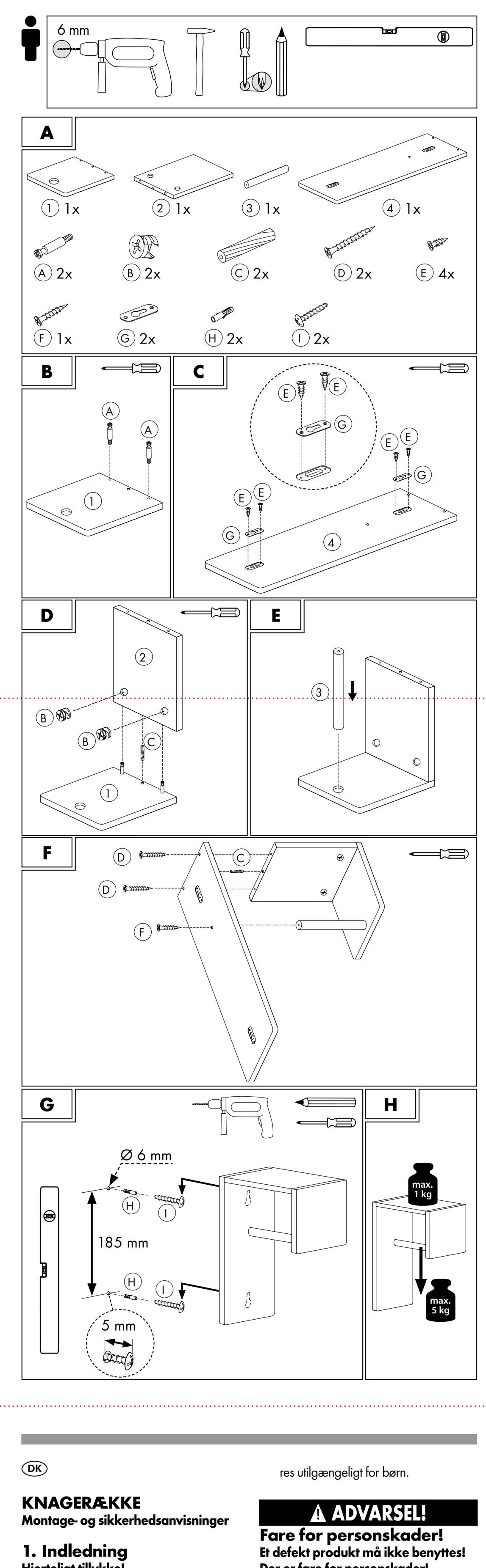

DK

KNAGERÆKKE
Montage- og sikkerhedsanvisninger

1. Indledning
Hjerteligt tillykke!
Med dette køb har du besluttet dig for et kvalitetsprodukt. Forud for den første ibrugtagning skal man blive fortrolig med produktet. Læs derfor den efterfølgende betjeningsvejledning opmærksomt igennem. Brug kun produktet sådan som det er beskrevet og til de specificerede anvendelsesområder. Bliv fortrolig med alle betjenings- og sikkerhedsanvisninger, inden du tager produktet i brug. Opbevar denne vejledning godt. Hvis produktet gives videre til tredjepart, så giv også alle bilag med.

Nedenstående betegnes denne Knagerække som produkt.

Symbolforklaring
Følgende symboler og signalord anvendes i denne monteringsvejledning, på produktet eller på emballagen.

⚠ ADVARSEL!
Dette signalsymbol/-ord betegner en fare med en høj risiko, der, hvis den ikke undgås, kann medføre livsfare eller alvorlige kvæstelser.

⚠ FORSIGTIG!
Dette symbol betegner en fare med en lav risiko, der, hvis den ikke undgås, kann medføre lettere eller mellemstore kvæstelser.

BEMÆRK!
Dette symbol advarer mod mulige materielle skader eller giver dig nyttige yderligere oplysninger om brugen.

Dette symbol henviser til yderligere informationer.

Dette symbol angiver, at produktet kun er egnet til indendørs brug.

Dette symbol angiver den maksimale belastningsvægt.

Dette symbol angiver mulige farer i form af elektriske stød.

Dette tegn informerer om, hvordan emballage og produkt skal bortskaffes.

Dette tegn oplyser om FSC®-certifikatet.

2. Sikkerhed
Tilsigtet brug
Produktet er ikke beregnet til erhvervsbrug. Enhver anden brug af eller ændringer på produktet gælder som ikke-formålsmæssig og kan medføre risici for person- og materielle skader. Distributøren hæfter ikke for skader, som opstår som følge af ikke-formålsmæssig brug.

Produktet er udelukkende beregnet til indendørs brug.

3. Leveringsomfang (Fig. A)
1x Front ①
1x Hylde ②
1x Stang ③
1x Bagplade ④
2x Forbindelsesbolte Ⓐ
2x Samleskrue Ⓑ
2x Trædyvel Ⓒ
2x Træskrue 4 x 40 mm Ⓓ
4x Træskrue 3 x 12 mm Ⓔ
1x Træskrue 4 x 30 mm Ⓕ
2x Nøglehulsplade Ⓖ
2x Plugs Ø 6 mm Ⓗ
2x Skrue 4 x 35 mm Ⓘ
1x Monterings- og sikkerhedsanvisninger (uden billede)

4. Tekniske data
Type: Knagerække
IAN: 402418_2204
Tradix-nr: 402418-22-A
Materiale: Træ
Mål (L x B x H): 10 x 18 x 28 cm
Vægt: ca. 730 g
Produktionsdato: 10/2022
Garanti: 3 år

5. Sikkerhedsanvisninger
⚠ ADVARSEL!
Fare for skade og kvælning!
Hvis børn leger med produktet eller emballagen, kann de skade eller kvæle på det!
- Lad ikke børn lege produktet eller emballagen!
- Hold øje med børn, hvis de er i nærheden af produktet.
- Produktet og emballagen skal opbevares utilgængeligt for børn.

⚠ ADVARSEL!
Fare for personskader!
Et defekt produkt må ikke benyttes! Der er fare for personskader!
- Brug ikke produktet i tilfælde af funktionsfejl, beskadigelse eller defekter.
- Ved usagkyndige reparationer kan der opstå alvorlige farer for brugeren.

6. Montering
1. Fjern al emballage.
2. Kontrollér om alle dele er komplet og ubeskadiget.
Er dette ikke tilfældet, kontakt venligst den angivne serviceadresse.

BEMÆRK!
Fare for materialeskader!
- Montering af produktet på følsomme gulve kan ridse eller beskadige disse.
- Læg derfor et tæppe eller produktets emballage på den overflade, hvor du monterer produktet.

Ved montering er der brug for en boremaskine, en ligekærvet skruetrækker, en blyant og eventuelt en hammer og et vaterpas (ikke inkluderet i leveringen).
- Monter produktet som vist på **Fig. B** til **Fig. G**.
- Hvis det er nødvendigt, kan man benytte en hammer til forsigtigt at banke trædyvlerne Ⓒ ind.

⚠ ADVARSEL!
Livsfare!
Bor aldrig et hul i en væg uden forinden at kontrollere det påtænkte monteringssted for strøm, gas-, eller vandrør! Der er livsfare!
- Beskadigelse af el-, gas- eller vandledninger kan medføre farlige situationer! Benyt egnede detektorer for at finde ud af, om der findes skjulte ledninger i arbejdsområdet.

BEMÆRK!
- Det inkluderede monteringsmateriale er ikke egnet til alle vægmaterialer.
- Hvis du ikke er sikker, om det medfølgende monteringsmateriale er egnet til forholdene på stedet, spørg i handlen efter egnet monteringsmateriale.

⚠ FORSIGTIG!
Fare for personskader og fare for materiale!
Der er fare for personskader ved fald!
- Undgå at hænge i produktet. Det kan blive beskadiget eller revet ud af væggen.

⚠ FORSIGTIG!
Fare for materialeskader!
Produktet må ikke overbelastes!
- Belast kun produktet til dets maksimale lastgrænse, se **Fig. H**.

BEMÆRK!
Beskyt frålægningsflader mod væske eller fugt.

7. Rengørings- & plejeanvisninger
BEMÆRK!
Fare for materielle skader!
- rengør kun med en fugtig klud
- brug kun et mildt rengøringsmiddel
- brug ikke skrappe rengøringsmidler eller kemikalier
- brug ingen skarpe kanter, f.eks en spatel eller lignende, de kann beskadige overfladen

8. Bortskaffelse
Bortskaffelse af emballagen
Emballagen og brugsvejledningen består af 100 % miljøvenlige materialer, som du kan bortskaffe på din lokale genbrugsstation.

Bortskaffelse af produktet
Produktet må ikke bortskaffes med almindeligt husholdningsaffald. Hvis du ønsker at informeres om, hvordan du bortskaffer produktet, bedes du kontakte din kommune/byadministration eller din Lidl-afdeling.

9. Garanti
Kære kunde, man får dette produkt med 3 års garanti fra købsdatoen. I tilfælde af mangler ved dette produkt har kunden juridiske rettigheder overfor sælgeren af produktet. Disse lovbestemte rettigheder begrænses ikke af den garanti, vi fremstiller i det følgende.

Garantibetingelser
Garantiperioden starter med købsdatoen. Vær venlig at opbevare den originale kassekvittering godt. Det er et bilag, der er nødvendigt som købsbevis. Optræder der inden for tre år fra købsdatoen for dette produkt en materiale- eller produktionsfejl, vil produktet af os - efter vort eget valg - blive repareret eller udskiftet gratis. Denne garantiydelse forudsætter, at der inden for den treårige periode forevises dels det defekte produkt og købsbeviset (kassekvitteringen) og det kort beskrives skriftligt, hvori manglen består og hvornår denne er dukket op. Hvis fejlen er dækket af vores garanti, vil vi returnere det reparerede produkt eller et helt nyt produkt. Der starter ikke en ny garantiperiode med en reparation eller en udskiftning af produktet.

Garantitid og lovmæssige erstatningskrav
Garantitiden forlænges ikke pga. erstatningen. Dette gælder også for udskiftede og reparerede dele. Eventuelle skader og mangler, der allerede findes ved køb, skal meldes straks efter udpakning. Reparationer, der skal foretages efter garantitiden, er betalingspligtige.

Garantiens omfang
Apparatet er omhyggeligt produceret i overensstemmelse med strenge kvalitetsstandarder og er kontrolleret grundigt inden levering. Garantiydelsen gælder for materiale- og fabrikationsfejl. Denne garanti omfatter ikke produktdele, der er udsat for normal slitage og derfor kan betragtes som sliddele eller for skader på dele, der pga materialet, der er produceret af, nemt kan gå i stykker f.eks. Kontakter eller dele af glas.
Garantien bortfalder, hvis produktet er beskadiget eller ikke korrekt brugt eller vedligeholdt. For en korrekt brug af produktet skal alle vejledninger, der er opført i denne betjeningsvejledning, overholdes nøje. Anvendelsesområder og handlinger, som frarådes i denne betjeningsvejledning, eller som der advares imod, skal altid undgås. Produktet er kun beregnet til privat brug, ikke til erhvervsbrug. Ved misbrug eller usagkyndig behandling, voldsom behandling eller indgreb, der ikke er foretaget af vores serviceafdeling på stedet, bortfalder garantien.

Fremgangsmåde ved garanti
For at sikre en hurtig bearbejdning af din reklamation, bedes du følge den nedenstående anvisninger.
- Hold venligst kassekvitteringen og artikelnummeret (IAN 402418_2204) klar som dokumentation for købet.
- Artikelnummeret fremgår af typeskiltet på produktet, en gravering på produktet, forsiden på din vejledning eller skiltet på produktets bag- eller underside.
- Hvis der opstår funktionsfejl eller andre mangler, bedes du kontakte den serviceafdeling, der er angivet nedenstående - enten via telefon eller e-mail.
- Produkter, der er registreret som defekt, kan derefter portofrit sendes til den meddelte serviceadresse. Angiv her den pågældende fejl, og hvornår den er opstået.

På www.lidl-service.com kn du downloade den og mange andre håndbøger produktvideoer og installationssoftware.

Med denne QR-kode skifter du direkte til Lidl-service-siden (www.lidl-service.com) og kan åbne din betjeningsvejledning efter ud har angivet artikenummeret (IAN 402418_2204).

IT

APPENDIABITI DA PARETE
Istruzioni di montaggio e di sicurezza

1. Introduzione
Complimenti!
Ha deciso di acquistare un prodotto di elevata qualità. Prima della prima messa in funzione è necessario familiarizzare con le funzioni del prodotto. A tal fine si consiglia di leggere attentamente le seguenti istruzioni per il montaggio. Prima di utilizzare il prodotto, familiarizzare con tutte le istruzioni per l'uso e di sicurezza. Utilizzare il prodotto solo come descritto e per i campi d'impiego indicati. Conservare con cura queste istruzioni per il montaggio. In caso di cessione del prodotto a terzi si prega di consegnare a questi anche tutta la documentazione.

Di seguito l'Appendiabiti da parete è detto prodotto.

Spiegazione dei simboli
I seguenti simboli e parole chiave sono utilizzati nelle presenti istruzioni di montaggio, sul prodotto o sulla confezione.

⚠ AVVERTENZA!
Il presente simbolo/termine di segnalazione definisce un pericolo con un livello di rischio alto che se non viene evitato può causare la morte o una lesione grave.

⚠ ATTENZIONE!
Il presente simbolo/termine di segnalazione definisce un pericolo con un livello di rischio basso che se non viene evitato può causare una lesione media o lieve.

NOTA!
Il presente termine di segnalazione indica possibili danni materiali o ti fornisce utili informazioni aggiuntive sull'uso.

Questo simbolo si riferisce ad ulteriori informazioni.

Il presente simbolo indica all'uso solo in ambienti interni.

Questo simbolo fornisce informazioni sul peso massimo di carico.

Questo simbolo indica possibili pericoli di scosse elettriche.

Questo simbolo informa sullo smaltimento della confezione e del prodotto.

Questo simbolo fornisce informazioni sul certificato FSC®.

2. Sicurezza
Uso conforme
Il prodotto non è previsto per l'uso commerciale. Un utilizzo diverso o una modifica del prodotto sono da considerarsi come non conformi e possono causare rischi quali lesioni e danneggiamenti. Il distributore non si assume alcuna responsabilità per danni causati da un uso improprio.

Il prodotto è omologato solo per l'uso in ambienti interni.

3. Fornitura (Fig. A)
1x Fronte ①
1x Ripiano ②
1x Asta ③
1x Parete posteriore ④
2x Perno di collegamento Ⓐ
2x Vite a camme Ⓑ
2x Tassello di legno Ⓒ
2x Vite di legno 4 x 40 mm Ⓓ
4x Vite di legno 3 x 12 mm Ⓔ
1x Vite di legno 4 x 30 mm Ⓕ
2x Lamiera forata Ⓖ
2x Tassello Ø 6 mm Ⓗ
2x Vite 4 x 35 mm Ⓘ
1x Istruzioni di montaggio e di sicurezza (senza fig.)

4. Dati tecnici
Tipo: Appendiabiti da parete
IAN: 402418_2204
N. art. Tradix: 402418-22-A
Materiale: Legno
Dimensioni (L x L x A): 10 x 18 x 28 cm
Peso: ca. 730 g
Data di produzione: 10/2022
Garanzia: 3 anni

5. Avvertenze di sicurezza
⚠ AVVERTENZA!
Rischio di lesioni e soffocamento!
Nel caso in cui die bambini giochino con il prodotto o con la sua confezione, possono ferirsi o soffocarsi!
- Non far giocare i bambini con il prodotto o la confezione.
- Sorvegliare i bambini quando si trovano vicino al prodotto.
- Conservare il prodotto e l'imballaggio fuori dalla portata die bambini.

⚠ AVVERTENZA!
Pericolo di lesioni!
Un prodotto difettoso non deve essere utilizzato! Esiste il pericolo di lesioni!
- Non utilizzare il prodotto in caso di malfunzionamenti, danni o difetti.
- Riparazioni eseguite in modo improprio possono comportare considerevoli rischi per l'utente.

6. Montaggio
1. Rimuovere tutto il materiale di imballaggio.
2. Verificare che tutte le parti siano complete e non danneggiate.
In caso contrario, contattare l'indirizzo dell'assistenza indicato.

NOTA!
Pericolo di danni materiali!
- Il montaggio del prodotto su pavimenti sensibili potrebbe graffiarli o danneggiarli.
- Prima delle operazioni di montaggio, stendete una coperta o l'imballaggio del prodotto sulla superficie su cui montare il prodotto.

Per montare il prodotto è necessario un trapano, un cacciavite a croce, una matita ed all'occorrenza un martello ed una livella a bolla d'aria (non compresi nella fornitura).
- Montare prodotto come illustrato nelle figure da **Fig. B** fino a **Fig. G**.
- Se necessario, usare il martello con cautela per inserire i tasselli Ⓒ.

⚠ AVVERTENZA!
Pericolo di morte!
Non praticare alcun foro nella parete senza aver verificato preventivamente la presenza nei pressi di circuiti di corrente, gas o acqua! Pericolo di morte!
- Il danneggiamento di cavi elettrici o tubi del gas o dell'acqua può causare seri pericoli! Utilizzare rilevatori appropriati per stabilire se nell'area di lavoro sono presenti linee nascoste.

NOTA!
- Il materiale di montaggio compreso nella fornitura non è adatto per tutti i tipi di materiali.
- Se non si è sicuri che il materiale di fissaggio compreso nella fornitura sia adatto alle condizioni presenti, consultare il vostro rivenditore e richiedere del materiale di fissaggio adatto.

⚠ ATTENZIONE!
Pericolo di lesioni e di danni materiali! Sussiste il pericolo lesioni in seguito alla caduta!
- Non appendersi al prodotto. Si potrebbe danneggiare o staccarsi dalla parete.

⚠ ATTENZIONE!
Pericolo di danni materiali!
Il prodotto non deve essere sovraccaricato!
- Caricare il prodotto solo fino al carico max. consentito, vedi **Fig. H**.

NOTA!
Proteggere i ripiani da liquidi o dall'umidità.

7. Avvertenze sulla cura e la manutenzione
NOTA!
Pericolo di danni materiali!
- pulire solo con un panno umido
- utilizzare solo un detergente delicato
- non usare detergenti aggressivi o agenti chimici
- non utilizzare utensili a spigoli vivi come spatole o simili, possono danneggiare la superficie

8. Smaltimento
Smaltimento dell'imballaggio
L'imballaggio e le istruzioni per l'uso sono realizzati al 100 % in materiale ecocompatibile e possono essere smaltiti presso i centri di riciclo locali.

Smaltimento del prodotto
Il prodotto non deve essere smaltito insieme ai normali rifiuti domestici. Per informazioni sulle opzioni di smaltimento del prodotto, contattate il vostro consiglio/comune locale o il vostro negozio Lidl.

9. Garanzia
Gentilissima cliente, egregio cliente, su questo prodotto viene offerta una garanzia di 3 anni a partire dalla data di acquisto. In caso di difetti, vi spettano dei diritti legali avverso il venditore del prodotto. Tali diritti legali non sono limitati dalla nostra garanzia di seguito enunciata.

Condizioni di garanzia
Il periodo di garanzia ha inizio dalla data di acquisto. Conservare con cura lo scontrino di cassa originale. Tale documento servirà a comprovare l'acquisto.
Qualora, entro tre anni dalla data di acquisto del presente prodotto, subentri un difetto del materiale o di fabbricazione, il prodotto verrà, a nostra discrezione, riparato gratuitamente o sostituito. La garanzia presuppone che entro il termine di tre anni venga esibito il prodotto difettoso unitamente allo scontrino di cassa e si descriva brevemente, per iscritto, in che cosa consista il difetto e quando sia subentrato.
Qualora il difetto sia coperto dalla nostra garanzia, riceverete il prodotto riparato o un nuovo prodotto. Con la riparazione o la sostituzione del prodotto non inizia a decorrere un nuovo periodo di garanzia.

Periodo di garanzia e diritti di garanzia previsti dalla legge
Il periodo di garanzia non viene prolungato dalla garanzia. Ciò vale anche per parti sostituite e riparate. Eventuali danni o difetti riscontrati già al momento dell'acquisto devono essere segnalati immediatamente dopo il disimballaggio. Dopo la scadenza del periodo di garanzia le eventuali riparazioni sono a pagamento.

Portata della garanzia
L'apparecchio è stato prodotto accuratamente secondo rigide linee guida di qualità e testato prima della consegna. La garanzia copre solo vizi sui materiali o difetti di fabbricazione. La presente garanzia non copre le parti del prodotto soggette a normale usura che pertanto possono essere considerate parti soggette ad usura o danni a parti fragili come interruttori o vetro.
La presente garanzia è da considerarsi nulla se il prodotto è stato danneggiato, usato in modo improprio o sottoposto a manutenzione. Per un uso a regola d'arte del prodotto, devono essere rigorosamente rispettate tutte le istruzioni riportate nelle istruzioni per l'uso. Qualsiasi uso o azione sconsigliata nelle Istruzioni per l'uso deve essere evitata ad ogni costo.
Il prodotto è destinato esclusivamente ad un uso privato e non commerciale. La garanzia si annulla in caso di uso improprio e non conforme, in caso di esercitazione di forza su di essa ed in caso di interventi non eseguiti dal nostro centro di assistenza.

La prestazione in garanzia vale per difetti del materiale o di fabbricazione. Questa garanzia non si estende a componenti del prodotto esposti a normale logorio, che possono pertanto essere considerati come componenti soggetti a usura (esempio capacità della batteria, calcificazione, lampade, pneumatici, filtri, spazzole...). La garanzia non si estende altresì a danni che si verificano su componenti delicati (esempio interruttori, batterie, parti realizzate in vetro, schermi, accessori vari) nonché danni derivanti dal trasporto o altri incidenti.

Procedura in caso di diritto di garanzia
Al fine di garantire una rapida elaborazione della sua richiesta, seguire le istruzioni riportate di seguito:
- Come prova dell'acquisto, tenere a portata di mano lo scontrino ed il codice di articolo (IAN 402418_2204).
- Il codice di articolo è riportato sulla targhetta di identificazione del prodotto, inciso sul prodotto, sul frontespizio delle Istruzioni o sull'adesivo sul retro o alla base del prodotto.
- In caso di malfunzionamento o altri difetti, si prega di contattare telefonicamente o via e-mail il servizio di assistenza sottoindicato.
- È pertanto possibile inviare un prodotto rilevato come difettoso all'indirizzo postale a voi fornito, allegando la ricevuta di acquisto (scontrino) e l'indicazione di ciò che è il difetto, nonché da e quando si è verificato.

Dal sito www.lidl-service.com è possibile scaricare questo e molti altri manuali, video e software di installazione.

Questo codice QR vi porta direttamente alla pagina di assistenza Lidl (www.lidl-service.com) dove potrete aprire le vostre Istruzioni per l'uso inserendo il codice di articolo (IAN 402418_2204).

HU

FALI AKASZTÓ
Használati- és biztonsági utasítások

1. Bevezetés
Gratulálunk!
Ön kiváló minőségű terméket választott. Kérjük, az első használatba vétel előtt ismerkedjen meg a termékkel. Ehhez olvassa el figyelmesen a jelen használati utasítást. A terméket csak a leírt módon és csak a megadott területeken szabad használni. A termék használata előtt ismerjen meg minden kezelési és biztonsági tudnivalót. Őrizze meg a használati utasítást. A termék továbbadása esetén feltétlenül csatolni kell minden dokumentumot is.

Az alábbiakban a(z) Fali akasztó mint termék szerepel.

Jelmagyarázat
Az alábbi szimbólumokat és kifejezéseket használjuk ebben a szerelési útmutató, a terméken és annak csomagolásán.

⚠ FIGYELMEZTETÉS!
Ez a szimbólum/kifejezés magas kockázattal járó veszélyt jelöl, amely el nem kerülés esetén halálhoz vagy súlyos sérüléshez vezethet.

⚠ VIGYÁZAT!
Ez a szimbólum/kifejezés alacsony kockázattal járó veszélyt jelöl, amely el nem kerülés esetén kis mértékű vagy csekély sérüléshez vezethet.

TUDNIVALÓ!
Ez a kifejezés anyagi kár kockázatára figyelmeztet vagy hasznos kiegészítő információkat szolgáltat a felhasználással kapcsolatban.

Ez a szimbólum további információkra hívja fel a figyelmet.

Ez a szimbólum arra hívja fel a figyelmet, hogy a készülék csak beltéri használatra alkalmas.

Ez a szimbólum jelzi a maximális rakomány súlyát.

Ez a szimbólum arra hívja fel a figyelmet, hogy a készülék áramütést okozhat.

Ez a szimbólum a csomagolás és a termék ártalmatlanításával kapcsolatban tájékoztat.

Ez a szimbólum az FSC®-tanúsítványról ad tájékoztatást.

2. Biztonság
Rendeltetésszerű használat
A termék nem alkalmas ipari célú használatra. A termék ettől eltérő használata vagy átalakítása nem rendeltetésszerű használatnak minősül és kockázattal (például sérüléssel és rongálódással) járhat. A forgalmazó semminemű felelősséget nem vállal a nem rendeltetésszerű használatból eredő károkért.

A termék kizárólag beltéri használatra alkalmas.

3. A csomag tartalma (A. ábra)
1 db előlap ①
1 db tároló ②
1 db rúd ③
1 db hátfal ④
2 db összekötő csap Ⓐ
2 db bütykös csavar Ⓑ
2 db fa dübel Ⓒ
2 db facsavar 4 x 40 mm Ⓓ
4 db facsavar 3 x 12 mm Ⓔ
1 db facsavar 4 x 30 mm Ⓕ
2 db kulcslyuk lap Ⓖ
2 db dübel Ø 6 mm Ⓗ
2 db csavar 4 x 35 mm Ⓘ
1 db Szerelési- és biztonsági útmutató (ábrák nélkül)

4. Műszaki adatok
Típus: Fali akasztó
IAN: 402418_2204
Tradix cikkszám: 402418-22-A
Anyag: fa
Méretek: kb. 100 x 180 x 280 mm (szé x mé x ma)
Tömeg: kb. 730 g
Gyártási dátum: 10/2022
Garancia: 3 év

5. Biztonsági tudnivalók
⚠ FIGYELMEZTETÉS!
Sérülés és fulladás veszélye!
Ha a gyerekek a termékkel vagy a csomagolással játszanak, megsérülhetnek vagy megrázhatnak!
- Ne hagyja, hogy a termékkel gyermekek játszanak.
- Ne hagyjon felügyelet nélkül gyermekeket a termék közelében.
- A terméket és annak csomagolása gyermekektől távol tartandó.

⚠ FIGYELMEZTETÉS!
Sérülésveszély!
Hibás terméket nem szabad használni! Sérülésveszély áll fenn!
- Ne használja tovább a terméket üzemzavar, sérülések vagy hibák esetén.
- A szakszerűtlen javítások komoly veszélyt jelentenek a felhasználóra nézve.

6. Szerelés
1. Távolítson el valamennyi csomagolóanyagot.
2. Ellenőrizze, hogy minden alkatrész rendelkezésre áll és sértetlen.
Amennyiben ez nem így van, kérjük, vegye fel a kapcsolatot a megadott szervizzel.

TUDNIVALÓ!
Dologi kár veszélye!
- A termék érzékeny padlókra történő felállítása megkarcolhatja vagy károsíthatja azokat.
- Összeszerelés előtt helyezzen alátétet vagy a termék csomagolását arra felületre, amelyen a terméket felállítja.

Az összeszereléshez szükség van egy fúróra, egy csillagcsavarhúzóra, egy ceruzára és adott esetben egy kalapácsra és egy vízmértékre (nem tartozék).
- Szerelje össze a terméket a **B ábrától** kezdve az **G ábráig** megadott módon.
- Ha szükséges, használja a kalapácsot a tipli Ⓒ óvatos beütéséhez.

⚠ FIGYELMEZTETÉS!
Életveszély!
Ne fúrjon lyukat a falba anélkül, hogy a tervezett helyeken először ellenőrizné az elektromos, gáz- vagy vízvezetékeket! Életveszély áll fenn!
- Az elektromos, gáz- vagy vízvezetékek károsodása veszélyes helyzeteket idézhet elő! Használjon megfelelő érzékelőket annak megállapításához, hogy vannak-e rejtett vezetékek a munkaterületen.

TUDNIVALÓ!
- A mellékelt rögzítőanyag nem minden falanyaghoz alkalmas.
- Ha nem biztos abban, hogy a csomaghoz mellékelt rögzítőanyag megfelel-e az adott körülményeknek, akkor érdeklődjön szaküzletben a megfelelő rögzítőanyag iránt.

⚠ VIGYÁZAT!
Sérülésveszély és dolog kár veszélye! Esés miatti sérülés veszélye áll fenn!
- Ne függeszkedjen a terméken. Megsérülhet vagy kiszakadhat a falból.

⚠ VIGYÁZAT!
Dologi kár veszélye!
A terméket nem szabad túlterhelni.
- A terméket csak a max. teherbírásig szabad terhelni, lásd **H ábra**.

TUDNIVALÓ!
Óvja a tároló felületeket nedvességtől vagy párától.

7. Tisztítási és ápolási tudnivalók
TUDNIVALÓ!
Anyagi kár veszélye!
- csak nedves ruhával tisztítható
- csak enyhe tisztítószert használjon
- ne használjon durva tisztítószereket vagy vegyszereket
- ne használjon éles szélű termékeket, például spatulát vagy hasonlót, mert ezek károsíthatják a felületet

8. Ártalmatlanítás
Csomagolás ártalmatlanítása
A csomagolás és a kezelési útmutató 100%-ig környezetbarát anyagokból készült, amelyek a helyi szelektív hulladékgyűjtő üzemekben ártalmatlaníthatók.

Termék ártalmatlanítása
A terméket tilos a hagyományos háztartási hulladékkal együtt gyűjteni. A termék ártalmatlanítási lehetőségeivel kapcsolatos további információkért forduljon önkormányzati/városi önkormányzatához vagy Lidl fiókjához.

9. Garancia
Tisztelt ügyfelünk! A termékre a vásárlástól számított 3 év jótállás érvényes. A termék hibája esetén a termék forgalmazójával szemben önt a törvény által előírt jogok illetik meg. Ezeket a törvényes jogokat az alábbiakban leírt jótállásunk nem korlátozza.

Garanciális feltételek
A jótállás időtartama a vásárlás napján kezdődik. Kérjük, gondosan őrizze meg az eredeti pénztári bizonylatot. Ezzel a bizonylattal tudja igazolni a vásárlás tényét. Amennyiben a vásárlástól számított három éven belül anyagbeli vagy gyártási hiba merül fel, akkor a terméket – cégünk döntése alapján – vagy díjtalanul megjavítjuk, vagy kicseréljük. A jótállás előfeltétele, hogy a három éves időtartamon belül átadásra kerüljön a meghibásodott készülék és a vásárlást igazoló bizonylat (nyugta), és rövid írásos leírást kapjunk a hiba jellegéről és a fellépés időpontjáról. Amennyiben a hiba a jótállásunk hatálya alá tartozik, akkor a javított vagy kicserélt terméket küldjük vissza önnek. A termék javításával vagy cseréjével nem kezdődik új jótállási időtartam.

Garancia időtartama és törvény szerinti garanciális igények
A garancia időtartamát a garancia nem hosszabbítja meg. Ez a kicserélt és megjavított alkatrészekre is érvényes. Az esetlegesen már a vásárlás során fennálló sérüléseket és hiányosságokat már a kicsomagolást követően azonnal jelenteni kell. A garancia időtartamának letelte után a keletkező javítások díjkötelesek.

A garancia terjedelme
A készülék szigorú minőségi irányelvek alapján készült és a szállítást megelőzően lelkiismeretes ellenőrzésen esett át. A garancia az anyag- és gyártási hibákra érvényes. A garancia nem érvényes azokra a termékalkatrészekre, amelyek normál kopásnak vannak kitéve és ezért azok kopó alkatrésznek tekinthetők, vagy törékeny alkatrészeken keletkező sérülésekre, például kapcsoló vagy üvegből készült elemekre.
A garancia semmissé válik, ha a termék sérült, nem szakszerűen használták vagy tartották karban. A termék szakszerű használata érdekében a használati útmutatóban felsorolt utasításokat pontosan be kell tartani. Feltétlenül kerülni kell azokat az alkalmazási célokat és műveleteket, amelyeket a használati útmutató nem javasol, vagy amelyekre figyelmeztet.
A termék csupán a privát használatra alkalmas, ipari célú használatra nem. A visszaélésszerű és szakszerűtlen használat, erőszak alkalmazása és nem a felhatalmazott szerviztelephelyünk által végzet beavatkozások esetén megszűnik a garancia.

A garanciális eset lebonyolítása
A kérése gyors feldolgozásának biztosításához, kövesse az alábbi tudnivalókat:
- A vásárlás igazolásához készítse elő minden kérelemhez a vásárlást igazoló nyugtát és a cikkszámot (IAN 402418_2204).
- A cikkszámot megtalálja a termék típustábláján, a termékre gravírozva, az útmutató fedőlapján vagy a termék hátoldalán vagy az alján a matricán.
- Működési hibák vagy egyéb hiányosságok fellépése esetén először vegye fel a kapcsolatot telefonon vagy e-mailben a következőkben megnevezett szerviz részleggel.
- A hibásnak talált terméket a vásárlási bizonylat (vásárlást igazoló nyugta) mellékléssével a hiányosság és a keletkezés időpontjának megadása mellett díjmentesen elküldheti a közölt szerviz címére.

A www.lidl-service.com oldalon letöltheti a jelen és számos további kézikönyvet, termékvideót és telepítési szoftvert.

A QR-kód segítségével közvetlenül a Lidl szerviz oldalára (www.lidl-service.com) jut és a cikkszám (IAN 402418_2204) megadásával megnyithatja a használati útmutatót.

SI

STENSKA GARDEROBA
Navodila za montažo in varnostna opozorila

1. Uvod
Čestitamo!
S svojim nakupom ste se odločili za zelo kakovostni izdelek. Pred prvo uporabo se seznanite z izdelkom. V ta namen skrbno preberite pričujoča navodila za montažo za uporabo. Izdelek uporabljajte samo tako, kot je opisano in za navedena področja uporabe. Pred uporabo izdelka se seznanite z vsemi navodili za uporabo in varnostnimi napotki. Dobro shranite ta navodila za montažo. Ob predaji izdelka tretji osebi ji izročite tudi vso dokumentacijo.

V nadaljevanju bo Stenska garderoba imenovan izdelek.

Razlaga znakov
V teh navodila za montažo, na izdelku ali na embalaži so uporabljeni naslednji simboli in opozorilne besede.

⚠ OPOZORILO!
Ta signalni simbol / beseda označujeta ogrožanje z visoko stopnjo tveganja, ki ima lahko za posledico smrt ali hudo poškodbo, če ju ne upoštevate.

⚠ PREVIDNOST!
Ta signalni simbol / beseda označujeta ogrožanje z manjšo stopnjo tveganja, ki ima lahko za posledico manjšo ali zmerno poškodbo, če ju ne upoštevate.

NAPOTEK!
Ta signalna beseda svari zoper mogočo gmotno škodoali vam ponuja koristne dodatne informacije za uporabo.

Ta simbol označuje nadaljnje informacije.

Ta simbol opozarja na uporabo le v notranjih prostorih.

Ta simbol informira o največji teži obremenitve.

Ta simbol opozarja na možne nevarnosti, ki se nanašajo na udar elektrike.

Ti znaki informirajo o odstranjevanju embalaže in izdelka med odpadke.

Ta znak informira o certifikatu FSC®.

2. Varnost
Predvidena uporaba
Izdelek je namenjen samo za domačo uporabo. Druga uporaba ali spreminjanje izdelka niso v skladu s predvideno uporabo in lahko povzročijo tvegana stanja ali gmotno škodo. Za škodo, ki izhaja iz uporabe, ki ni predvidena, prodajalec ne prevzema nobenega jamstva.

Izdelek je primeren izključno za uporabo v notranjih prostorih.

3. Obseg dobave (sl. A)
1 sprednji del ①
1 polica ②
1 drog ③
1 hrbtna stena ④
2 spojna zatiča Ⓐ
2 utorna vijaka Ⓑ
2 lesena moznika Ⓒ
2 lesna vijaka 4 x 40 mm Ⓓ
4 lesni vijaki 3 x 12 mm Ⓔ
1 lesni vijak 4 x 30 mm Ⓕ
2 plošči z odprtinami Ⓖ
2 moznika Ø 6 mm Ⓗ
2 vijaka 4 x 35 mm Ⓘ
1 navodila za montažo in varnostna opozorila (brez slik)

4. Tehnični podatki
Tip: Stenska garderoba
IAN: 402418_2204
Tradix, št. izd.: 402418-22-A
Material: Les
Mere: pribl. 100 x 180 x 280 mm (Š x G x V)
Teža: pribl. 730 g
Datum proizvodnje: 10/2022
Garancija: 3 leta

5. Varnostna navodila
⚠ OPOZORILO!
Nevarnost poškodb in zadušitve!
Če se otroci igrajo z izdelkom ali embalažo, se lahko poškodujejo ali zadušijo!
- Otrokom ne dovolite, da bi se igrali z izdelkom ali embalažo.
- Nadzorujte otroke, ki so v bližini izdelka.
- Izdelek in embalažo shranite izven dosega otrok.

⚠ OPOZORILO!
Nevarnost poškodb!
Pokvarjenega izdelka ni več dovoljeno uporabljati! Obstaja nevarnost poškodb!
- Izdelka ne uporabljajte, če obstajajo motnje v delovanju, je poškodovan ali pokvarjen.
- Zaradi nestrokovnega popravila lahko nastane velika nevarnost za uporabnika.

6. Montaža
1. Odstranite ves material embalaže.
2. Preverite, ali so vsi deli priloženi in nepoškodovani.
Če niso, se oglasite na navedenem naslovu servisa.

NAPOTEK!
Nevarnost gmotne škode!
- Če izdelek namestite na občutljiva tla, se ta lahko opraskajo ali poškodujejo.
- Pred montažo razgrnite odejo ali embalažo na površino, na katero montirate izdelek.

Za montažo potrebujete vrtalnik, križni izvijač, svinčnik in po potrebi kladivo ter vodno tehtnico (ni priložena).
- Izdelek montirajte tako, kot je prikazano na **sl. B** do **sl. G**.
- Če je treba, s kladivom previdno zabijte lesene zatiče Ⓒ.

⚠ OPOZORILO!
Smrtna nevarnost!
Ne začnite vrtati luknje v steno, če pred tem niste preverili, ali na predvidenih mestih ni električnih, plinskih ali vodovodnih napeljav! Obstaja smrtna nevarnost!
- Če poškodujete električne, plinske ali vodovodne napeljave, lahko povzročite nevarne situacije! Uporabite primerne detektorje, da bi ugotovili, ali so v delovnem območju morebiti položene skrite napeljave.

NAPOTEK!
- Priloženi montažni material ni primeren za vse stenske materiale.
- Če niste prepričani, ali je priloženi montažni material primeren za pritrjevanje na vašo steno, se o ustreznem montažnem materialu posvetujte s prodajalcem v specializirani trgovini.

⚠ PREVIDNOST!
Nevarnost poškodb in gmotne škode! Obstaja nevarnost poškodb zaradi padca!
- Na izdelek se ne obešajte. Lahko se poškoduje ali iztrga s stene.

⚠ PREVIDNOST!
Nevarnost gmotne škode!
Izdelka ni dovoljeno preobremeniti!
- Izdelek obremenite le do največje dovoljene obremenitve, glejte **sl. H**.

NAPOTEK!
Površine za odlaganje zaščitite pred mokroto ali vlago.

7. Navodila za čiščenje in nego
NAPOTEK!
Nevarnost materialne škode!
- čistite le z vlažno krpo
- uporabljajte le blago čistilo
- ne uporabljajte ostrih sredstev za čiščenje oz. Kemikalij
- ne uporabljajte pripomočkov z ostrim robom, kot npr. Lopatic ali podobno, lahko poškodujete površino

8. Odstranjevanje med odpadke
Odstranitev embalaže med odpadke
Embalaža in navodila za uporabo sta iz 100 % okolju prijaznih materialov, ki jih lahko reciklirate v krajevnih mestih za reciklažo.

Odstranjevanje izdelka med odpadke
Izdelka ni dovoljeno odstraniti med običajne gospodinjske odpadke. Za več informacij o možnostih odstranjevanja izdelka se obrnite na vašo občinsko/mestno upravo ali poslovalnico Lidl.

9. Garancija
Spoštovani kupec, za napravo prejmete 3 leta garancije od datuma nakupa. V primeru pomanjkljivosti izdelka lahko uveljavljate zakonske pravice proti prodajalcu izdelka. Naša garancija, predstavljena v nadaljevanju, ne omejuje zakonskih pravic.

Garancijski pogoji
Garancijski rok se prične z datumom nakupa. Skrbno shranite račun. Ta dokument je potreben kot dokazilo za nakupu.
Če se v roku treh let od datuma nakupa na izdelku pojavijo napake v materialu ali izdelavi, vam izdelek – po naši presoji – brezplačno popravimo ali nadomestimo. Pogoj za garancijo je, da okvarjeno napravo in dokazilo o nakupu (račun) priložite v 3-letnem roku, ter pisno na kratko opišete, v čem se je pojavila pomanjkljivost in kdaj je nastopila. V kolikor je pomanjkljivost zajeta v našo garancijo, boste prejeli popravljeno ali novo napravo. S popravilom ali zamenjavo izdelka se ne prične novo garancijsko obdobje.

Garancijski rok in zakonske pravice za zahtevke zaradi pomanjkljivosti
Garancijski rok se z jamstvom ne podaljša. To velja tudi za zamenjane ali popravljene sestavne dele. Poškodbe in pomanjkljivosti, ki obstajajo morebiti že ob nakupu, morate sporočiti takoj, ko ste odpakirali izdelek. Popravila, ki jih opravimo po poteku garancijskega roka, so plačljiva.

Obseg garancije
Naprava je bila skrbno izdelana po strogih kakovostnih smernicah in pred dobavo vestno preizkušena. Garancijska storitev velja za napake v materialu ali izdelavi. Garancija ne pokriva delov izdelka, ki so izpostavljeni normalni obrabi in zato lahko veljajo kot obrabni sestavni deli, ali za poškodbe lomljivih sestavnih delov, npr. stikal, ali delov, narejenih iz stekla.
Ta garancija preneha veljati, če je izdelek poškodovan, ni uporabljan ali vzdrževan pravilno. Za pravilno uporabo izdelka je treba upoštevati vse napotke, ki so navedeni v teh navodilih za uporabo. Obvezno je treba preprečiti namensko uporabo ali dejanja, ki jih navodila za uporabo odsvetujejo ali izrecno opozarjajo nanje.
Izdelek je primeren le za ljubiteljske prostočasne konjičke času in ni namenjen obrtni uporabi. Garancija preneha veljavi ob zlorabi ali nepravilnem ravnanju, uporabi sile ali posegih, ki so jih izvedle servisne delavnice, ki nimajo naših pooblastil.

Potek v primeru uveljavljanja garancije
Da bi zagotovili hitro obdelavo vašega primera, sledite naslednjim navodilom:
- Za vse zahtevke imejte kot dokazilo o nakupu pripravljen blagajniški račun in številko izdelka (IAN 402418_2204).
- Številka izdelka je zapisana na tipski ploščici izdelka, gravuri, na naslovnici navodil za uporabo ali kot nalepka na hrbtni ali spodnji strani izdelka.
- Če pride do napak v delovanju ali drugih pomanjkljivosti, kontaktirajte po telefonu ali po e-pošti najprej s servisnim oddelkom, ki je naveden v nadaljevanju.
- Na naslov servisa lahko pošljete brezplačno le izdelek, ki je označen kot pokvarjen, in, ki ste mu priložili potrdilo o nakupu (blagajniški račun) in opis pomanjkljivosti ter kdaj je nastala napaka.

S spletne strani www.lidl-service.com si lahko snamete ta in številne druge priročnike, videe o izdelkih in programsko opremo.

S to kodo QR-Code pridete neposredno na servisno spletno stran Lidla (www.lidl-service.com), kjer lahko z vnosom številke izdelka (IAN 402418_2204) odprete svoja navodila za uporabo.

HR

ZIDNA GARDEROBA
Napomene za montažu i sigurnosne napomene

1. Uvod
Srdačno čestitamo!
Ovom kupnjom odlučili ste se za visokokvalitetan proizvod. Upoznajte se s proizvodom prije prvog puštanja u rad. U tu svrhu pažljivo pročitajte sljedeće upute za montažu. Upotrebljavajte proizvod prema opisu i navedenim područjima uporabe. Prije uporabe proizvoda upoznajte se sa svim napomenama o uporabi i sigurnosti. Sačuvajte ove upute za montažu. Također predajte svu dokumentaciju trećoj osobi u slučaju prosljeđivanja proizvoda.

U nastavku se Zidna garderoba naziva proizvod.

Objašnjenje znakova
Sljedeći simboli i signalne riječi koriste se u ovom upute za instalaciju, na proizvodu ili na pakiranju.

⚠ UPOZORENJE!
Ovaj signalni znak/ova signalna riječ označava opasnost sa visokog stupnjem opasnosti koja, ako se ne izbjegne, može imati za posljedicu smrt ili tešku ozljedu.

⚠ OPREZ!
Ovaj signalni znak/ova signalna riječ označava opasnost sa niskim stupnjem opasnosti koja, ako se ne izbjegne, može imati za posljedicu laku ili srednje tešku ozljedu.

NAPOMENA!
Ova signalna riječ upozorava o mogućoj materijalnoj šteti ili vam pruža korisne dodatne informacije u vezi s upotrebom.

Ovaj simbol označava dodatne informacije.

Ovaj simbol označava uporabu samo u unutrašnjem prostoru.

Ovaj simbol označava maksimalnu težinu opterećenja.

Ovaj simbol označava moguće opasnosti koje se odnose na strujni udar.

Ovi znakovi obavještavaju vas o zbrinjavanju pakovanja i proizvoda.

Ovaj znak obavještava o certifikatu FSC®-a.

2. Sigurnost
Odgovarajuća uporaba
Proizvod nije namijenjen komercijalnoj uporabi. Druga uporaba ili izmjena proizvoda ne smatraju se odgovarajućom i mogu dovesti do ozljeda i oštećenja. Distributer ne odgovara za štete nastale neodgovarajućom uporabom.

Proizvod je prikladan isključivo za uporabu u unutrašnjem prostoru.

3. Opseg isporuke (sl. A)
1x prednji dio ①
1x spremište ②
1x šipka ③
1x stražnja stijenka ④
2x spojni svornjak Ⓐ
2x bregasti vijak Ⓑ
2x drveni moždanik Ⓒ
2x drveni vijak od 4 x 40 mm Ⓓ
4x drveni vijak od 3 x 12 mm Ⓔ
1x drveni vijak od 4 x 30 mm Ⓕ
2x lim otvora za ključeve Ⓖ
2x moždanik, Ø 6 mm Ⓗ
2x vijak od 4 x 35 mm Ⓘ
1x napomene za montažu i sigurnosne napomene (bez sl.)

4. Tehnički podaci
Tip: Zidna garderoba
IAN: 402418_2204
Tradix BR.: 402418-22-A
Materijal: Drvo
Dimenzije (d x š x v): 10 x 18 x 28 cm
Težina: cca 730 g
Datum proizvodnje: 10/2022
Jamstvo: 3 godine

5. Sigurnosne napomene
⚠ UPOZORENJE!
Opasnost od ozljeda i gušenja!
Ako se djeca igraju s proizvodom ili pakiranjem, mogu ga ozlijediti ili se ugušiti!
- Djeca se ne smiju igrati proizvodom ili pakiranjem.
- Nadzirite djecu u blizini proizvoda.
- Čuvajte proizvod i pakovanje izvan dosega djece.

⚠ UPOZORENJE!
Opasnost od ozljeda!
Neispravan proizvod ne smije se upotrebljavati! Postoji opasnost od ozljede!
- Ne upotrebljavajte proizvod u slučaju smetnji pri radu, oštećenja ili kvarova.
- Nestručni popravci mogu predstavljati opasnost za korisnika.

6. Montaža
1. Uklonite cijeli materijal za pakiranje.
2. Provjerite postoje li svi dijelovi i da su neoštećeni.
Ako to nije slučaj, javite se na navedenu adresu servisa.

NAPOMENA!
Opasnost od materijalne štete!
- Montažom proizvoda na osjetljive podove možete ih ogrebati ili oštetiti.
- Prije montaže postavite prekrivač ili pakiranje proizvoda na površinu na koju ćete sastaviti proizvod.

Za montažu trebate bušilicu, križni odvijač, olovku i po potrebi čekić i libelu (nije u opsegu isporuke).
- Ugradite proizvod prema prikazima od **Sl. B** do **Sl. G**.
- Po potrebi upotrijebite čekić kako biste pažljivo udarcima utisnuli drvene moždanike Ⓒ.

⚠ UPOZORENJE!
Opasnost za život!
Ne bušite otvor u zidu, a da niste provjerili postojanje strujnih, plinskih i vodoopskrbnih vodova na mjestima za montažu! Postoji opasnost za život!
- Oštećenje strujnih, plinskih i vodoopskrbnih vodova može dovesti do opasnih situacija! Upotrijebite odgovarajuće detektore da utvrdite postoje li skriveni vodovi u radnom području.

NAPOMENA!
- Isporučeni materijal za montažu nije prikladan za sve materijale zida.
- Ako niste sigurni je li isporučeni pričvrsni materijal prikladan za postojeće okolnosti, informirajte se u stručnoj prodavaonici o odgovarajućem pričvrsnom materijalu.

⚠ OPREZ!
Opasnost od ozljeda i opasnost od materijalne štete!
Postoji opasnost od ozljede zbog pada!
- Ne vješajte proizvod. Može se oštetiti ili otrgnuti sa zida.

⚠ OPREZ!
Opasnost od materijalne štete!
Ne smijete preopteretiti proizvod!
- Opterećujte proizvod samo do maksimalne nosivosti, pogledajte **Sl. H**.

NAPOMENA!
Zaštitite površine za odlaganje od vlage i vode.

7. Napomene o čišćenju i njezi
NAPOMENA!
Opasnost od materijalne štete!
- Očistite vlažnom krpom.
- Upotrijebite samo blago sredstvo za čišćenje.
- Ne upotrebljavajte oštra sredstva za čišćenje ili kemikalije.
- Ne upotrebljavajte uređaje oštrih rubova, kao npr. Lopatice ili slično, zato što oni mogu oštetiti površinu.

8. Zbrinjavanje
Zbrinjavanje pakovanja
Pakovanje i upute za uporabu sastoje se od 100 % ekoloških materijala koje možete zbrinuti na lokalnim odlagalištima za recikliranje.

Zbrinjavanje proizvoda
Proizvod se ne smije zbrinjavati u običnu kućnu smeće. O mogućnostima zbrinjavanja proizvoda informirajte se u svojoj općinskoj/gradskoj upravi ili svojoj Lidl poslovnici.

9. Jamstvo
Poštovani kupci, poštovane mušterije, na ovaj uređaj odobravamo jamstvo u trajanju od 3 godine od datuma kupnje. U slučaju pojave nedostataka ovog proizvoda imate zakonska prava na teret prodavača. Ova zakonska prava neće biti ograničena jamstvom prikazanim u nastavku.

Uvjeti garancije
Jamstveni rok započinje datumom kupnje. Molimo dobro sačuvajte originalni blagajnički račun. On vam je potreban kao dokaz kupnje. Ukoliko se u roku od tri godine od datuma kupnje ovog proizvoda pojavi pogreška materijala ili greška u izradi predmeta, proizvod će biti – prema našem izboru – besplatno popravljen ili zamijenjen. Ovo pravo na jamstvo pretpostavlja, da unutar trogodišnjeg roka defektan uređaj i dokaz o kupnji (blagajnički račun) budu predočeni zu pismeni opis prirode nedostatka i navoda, kada se nedostatak pojavio. Ukoliko je defekt pokriven našim jamstvom, primiti ćete popravljen proizvod ili novi zamijenjeni proizvod. Sa popravkom ili zamjenom proizvoda ne započinje novi jamstveni rok.

Jamstveni rok i zakonska potraživanja temeljem nedostataka
Jamstveni rok ne produljuje se uslugom u okviru jamstva. To vrijedi i za zamijenjene i popravljene dijelove. Oštećenja i nedostaci koji su postojali već tijekom kupnje moraju se prijaviti odmah nakon raspakiranja. Popravci koje treba obaviti nakon isteka jamstvenog roka obavljaju se uz naplatu naknade.

Opseg jamstva
Uređaj je pažljivo proizveden u skladu sa smjernicama za kvalitetu i savjesno provjeren prije isporuke. Jamstvo obuhvaća greške u materijalu ili proizvodnji. Ovo jamstvo ne obuhvaća dijelove proizvoda izložene uobičajenom trošenju, odnosno one koji se mogu smatrati potrošnim dijelovima ili oštećenja na lomljivim dijelovima, npr. Sklopkama ili staklenim dijelovima.
Ovo jamstvo postaje ništavno ako je proizvod oštećen, nestručno upotrebljavan ili održavan. Za stručnu uporabu proizvoda morate se pridržavati svih uputa navedenih u ovim uputama za uporabu. Svakako izbjegavajte uporabu i radnje koji se ne savjetuju u uputama za uporabu ili o kojima se upozorava u njima.
Proizvod je prikladan samo za privatnu, a ne za komercijalnu uporabu. Jamstvo postaje ništavno u slučaju zlouporabe i nestručne uporabe, primjene sile i intervencija koje nije obavio ovlašteni servis.

Tijek postupka u slučaju primjene jamstva
Kako biste osigurali brzu obradu svojeg predmeta, slijedite ove napomene:
- Za sve upite pripremite blagajnički račun i broj artikla (IAN 402418_2204) kao dokaz o kupnji.
- Broj artikla možete pronaći na tipskoj pločici na proizvodu, urezu na proizvodu, na naslovnoj stranici uputa ili kao naljepnicu na stražnjoj ili donjoj strani proizvoda.
- Ako se pojave greške pri radu ili drugi nedostaci, prvo se telefonski ili e-poštom obratite servisu navedenom u nastavku.
- Proizvod koji ima kvar možete zajedno s računom o kupnji (blagajničkim računom) i podacima o samom nedostatku i vremenu njegovog pojavljivanja poslati bez plaćanja poštarine na adresu servisa.

Na www.lidl-service.com možete preuzeti ovaj priručnik i puno drugih priručnika, videozapise o proizvodima i instalacijski softver.

S tim QR kodom dolazite izravno na stranicu Lidl servisa (www.lidl-service.com) i možete unosom broja artikla (IAN 402418_2204) otvoriti svoje upute za uporabu.

(1) U slučaju manjeg popravka jamstveni rok se produljuje onoliko koliko je kupac bio lišen uporabe stvari.
(2) Međutim, kad je zbog neispravnosti stvari izvršena njezina zamjena ili njezin bitni popravak, jamstveni rok počinje teći ponovno od zamjene, odnosno od vraćanja popravljene stvari.
(3) Ako je zamijenjen ili bitno popravljen samo neki dio stvari, jamstveni rok počinje teći ponovno samo za taj dio.

RO

CUIER DE PERETE
Instrucţiuni de montare şi de siguranţă

1. Introducere
Felicitări cordiale!
Aţi achiziţionat un produs de înaltă calitate. Familiarizaţi-vă cu produsul înainte de prima punere în funcţiune. De aceea, citiţi cu atenţie următoarele instrucţiuni de utilizare. Folosiţi produsul numai conform celor prezentate, şi numai în domeniile de aplicare precizate. Înainte de utilizarea produsului, familiarizaţi-vă cu toate indicaţiile privind utilizarea şi siguranţa. Păstraţi la loc sigur aceste instrucţiuni de utilizare. Înmânaţi toate documentele aferente odată cu cedarea produsului către orice terţă persoană.

În cele ce urmează Cuier de perete este denumit produs.

Legenda simbolurilor
Următoarele simboluri şi cuvinte de semnalizare se găsesc în cadrul acestor instrucţiuni de instalare, pe produs sau pe ambalaj.

⚠ AVERTIZARE!
Acest simbol/cuvânt de semnalizare indică expunerea la un pericol de grad ridicat, iar neevitarea acestuia poate duce la moarte sau vătămări grave.

⚠ PRECAUŢIE!
Acest simbol/cuvânt de semnalizare indică expunerea la un pericol de grad scăzut, iar neevitarea acestuia poate duce la vătămări nesemnificative sau moderate.

INDICAŢIE!
Acest cuvânt de semnalizare avertizează în legătură cu posibilele daune materiale sau vă oferă informaţii suplimentare utile cu privire la utilizare.

Acest simbol indică informaţii suplimentare.

Acest simbol indică utilizarea doar în spaţiile interioare.

Acest simbol oferă informaţii despre greutatea maximă a încărcăturii.

Acest simbol indică posibile pericole de electrocutare.

Aceste semne vă informează cu privire la eliminarea ambalajului şi a produsului.

Acest simbol informează cu privire la certificatul FSC®.

2. Siguranţa
Utilizarea conform destinaţiei
Produsul nu este destinat utilizării în domeniul comercial. O altă utilizare sau modificarea produsului este considerată neconformă cu destinaţia şi pot conduce la riscuri precum vătămarea şi deteriorările. Distribuitorul nu-şi asumă responsabilitatea pentru daunele care rezultă în urma utilizării neconforme cu destinaţia.

Produsul este destinat exclusiv pentru utilizarea în spaţiul interior.

3. Furnitura (Fig. A)
1x placă frontală ①
1x placă superioară ②
1x tijă ③
1x perete din spate ④
2x şurub de conectare Ⓐ
2x şurub cu came Ⓑ
2x diblu din lemn Ⓒ
2x şurub de lemn 4 x 40 mm Ⓓ
4x şurub de lemn 3 x 12 mm Ⓔ
1x şurub de lemn 4 x 30 mm Ⓕ
2x foaie gaura cheii Ⓖ
2x diblu Ø 6 mm Ⓗ
2x şurub 4 x 35 mm Ⓘ
1x instrucţiuni de montaj şi de siguranţă (fără fig.)

4. Date tehnice
Tip: Cuier de perete
IAN: 402418_2204
Nr. art. Tradix: 402418-22-A
Material: lemn
Dimensiuni (lungime x lăţime x înălţime): 10 x 18 x 28 cm
Greutate: cca. 730 g
Data de producţie: 10/2022
Garanţie: 3 ani

5. Indicaţii de siguranţă
⚠ AVERTIZARE!
Risc de rănire şi de sufocare!
Dacă copii se joacă cu produsul sau cu ambalajul, pot suferi răni sau sufocaţi-l!
- Nu lăsaţi copiii să se joace cu produsul sau cu ambalajul.
- Ţineţi sub supraveghere copiii în apropierea produsului.
- Nu lăsaţi produsul şi ambalajul la îndemâna copiilor.

⚠ AVERTIZARE!
Pericol de vătămare!
Un produs defect nu trebuie utilizat! Există pericol de vătămare!
- Nu utilizaţi produsul în caz de deranjamente funcţionale, deteriorări sau defecţiuni.
- În urma reparaţiilor neautorizate pot rezulta pericole semnificative pentru utilizator.

6. Montaj
1. Îndepărtaţi toate materialele de ambalare.
2. Verificaţi dacă produsele sunt prezente şi dacă sunt nedeteriorate.
În caz contrar, contactaţi adresa de service indicată.

INDICAŢIE!
Pericol de daune materiale!
- Montarea produsului pe podele sensibile le poate zgâria sau deteriora.
- Înainte de montaj, întindeţi o pătură sau ambalajul produsului pe suprafaţa pe care veţi monta produsul.

Pentru montaj aveţi nevoie de o maşină de găurit, o şurubelniţă în cruce, un creion şi, dacă e necesar, de un ciocan şi o nivelă cu bulă de aer (nu sunt incluse în furnitură).
- Asamblaţi produsul conform indicaţiilor din **fig. B** până la **fig. G**.
- Dacă este necesar, folosiţi ciocanul pentru a bate cu grijă diblurile Ⓒ.

⚠ AVERTIZARE!
Pericol de moarte!
Nu găuriţi un perete fără să verificaţi mai întâi locul de montaj în legătură cu existenţa liniilor de electricitate, gaz sau apă! Există pericol de moarte!
- Deteriorarea liniilor de electricitate, gaz sau apă poate provoca situaţii periculoase! Utilizaţi detectoare adecvate pentru a determina dacă în zona de lucru există linii ascunse.

INDICAŢIE!
- Materialul de montare inclus nu este adecvat pentru toate materialele de construcţie a pereţilor.
- În cazul în care nu sunteţi sigur dacă materialul de montare inclus este potrivit pentru condiţiile existente, adresaţi-vă distribuitorului specialist pentru informaţii legate de materiale de montaj adecvate.

⚠ PRECAUŢIE!
Pericol de vătămare şi de daune materiale!
Există pericol de vătămare prin cădere!
- Nu vă agăţaţi de produs. S-ar putea deteriora sau rupe din perete.

⚠ PRECAUŢIE!
Pericol de daune materiale!
Nu supraîncărcaţi produsul!
- Încărcaţi produsul numai până la greutatea maxim admisă, a se vedea **fig. H**.

INDICAŢIE!
Protejaţi suprafeţele de depozitare împotriva umezelii sau a umidităţii.

7. Indicaţii cu privire la curăţare şi îngrijire
INDICAŢIE!
Pericol de deteriorare a materialului!
- se curăţă numai cu o cârpă umedă
- utilizaţi numai un agent de curăţare blând
- nu folosiţi agenţi de curăţare sau substanţe chimice agresive
- nu folosiţi produse cu margini ascuţite, cum ar fi spatule sau altele similare, deoarece acestea pot deteriora suprafaţa

8. Eliminarea
Eliminarea ambalajului
Ambalajul şi instrucţiunile de utilizare sunt confecţionate din materiale ecologice 100 % şi pot fi eliminate prin intermediul centrelor de reciclare.

Eliminarea produsului
Produsul nu se aruncă împreună cu gunoiul menajer. Pentru informaţii privind posibilităţile de eliminare a produsului adresaţi-vă administraţiei locale sau municipale sau filiala dumneavoastră Lidl.

9. Garanţie
Stimate cliente, stimaţi clienţi, aveţi garanţie de 3 ani pentru acest produs cu începere din data cumpărării. În cazul în care s-ar constata defecte la acest produs, cumpărătorului produsului îi revin toate drepturile asigurate prin lege. Aceste drepturi legale nu limitează garanţia noastră pe care o prezentăm în continuare.

Condiţii de garanţie
Termenul de garanţie începe la data cumpărării. Păstraţi la loc sigur, vă rugăm, bonul de casă original. De acest document este nevoie ca dovadă pentru faptul că s-a realizat achiziţia.
Dacă în trei ani de la data cumpărării acestui produs se constată orice defect material sau de execuţie, noi reparăm sau înlocuim gratuit produsul, la propria noastră discreţie. Această prestaţie de garanţie înseamnă că în termenul acestor trei ani produsul defect şi dovada cumpărării (bonul de casă) se pred însoţit de o scurtă descriere a originii şi ivirii defectului.
Dacă defectul face obiectul garanţiei oferite de noi, dvs. Primiţi în schimb un produs reparat sau nou. Repararea sau înlocuirea produsului nu iniţiază o nouă perioadă de garanţie.

Perioada de garanţie şi pretenţiile legale privind deficienţele
Perioada de garanţie nu este prelungită în cazul efectuării reparaţiilor în perioada de garanţie. Acest lucru este valabil şi pentru piesele înlocuite şi reparate. Eventualele deteriorări şi deficienţe care existau deja la cumpărare trebuie semnalate imediat după scoaterea din ambalaj a produsului. Reparaţiile necesare după expirarea perioadei de garanţie se efectuează contra cost.

Domeniul de aplicare a garanţiei
Aparatul a fost produs cu grijă, în conformitate cu orientările stricte privind calitatea şi verificat cu rigurozitate înaintea livrării. Garanţia se acordă în caz de defecte de material sau de fabricaţie. Această garanţie nu se extinde asupra componentelor produsului care sunt expuse uzurii normale şi care, prin urmare, pot fi considerate piese de uzură sau asupra deteriorărilor apărute la componentele fragile, de exemplu, comutatoare sau componente realizate din sticlă.
Această garanţie se pierde în cazul în care produsul a fost deteriorat, a fost utilizat sau întreţinut în mod necorespunzător. Pentru utilizarea corespunzătoare a produsului trebuie respectate cu stricteţe toate indicaţiile specificate în instrucţiunile de utilizare. Trebuie evitate în mod obligatoriu utilizările şi acţiunile nerecomandate sau care fac obiectul unor avertizări în cadrul instrucţiunilor de utilizare.
Produsul este destinat numai uzului privat şi nu utilizărilor comerciale. În cazul manevrării abuzive sau necorespunzătoare, al uzului de forţă şi al intervenţiilor care nu au fost realizate de către filiala noastră autorizată de service, garanţia îşi pierde valabilitatea.

Procedura de acordare a garanţiei
Pentru a asigura prelucrarea rapidă a solicitării dumneavoastră, urmaţi instrucţiunile de mai jos:
- Pentru toate solicitările, păstraţi la îndemână bonul fiscal şi numărul articolului (IAN 402418_2204) ca dovadă a cumpărării.
- Numărul articolului poate fi consultat pe plăcuţa cu date tehnice de pe produs, pe o gravură pe produs, pe coperta instrucţiunilor sau pe autocolantul de pe partea din spate sau de jos a produsului.
- În cazul în care apar defecte funcţionale sau alte defecţiuni, contactaţi mai întâi telefonic sau prin e-mail departamentul de service menţionat în continuare.
- Apoi puteţi expedia produsul înregistrat ca fiind defect la adresa de service care v-a fost comunicată, fără a plăti taxe poştale, anexând dovada cumpărării (bonul fiscal) şi indicând în ce constă defectul şi când a apărut acesta.

Acest manual, precum şi multe alte manuale, videoclipuri cu produsele şi programe de instalare pot fi descărcate de pe www.lidl-service.com.

Prin intermediul acestui cod QR vă deplasaţi direct la pagina de internet pentru service-ul Lidl (www.lidl-service.com) şi după introducerea numărului de articol (IAN 402418_2204) veţi putea accesa instrucţiunile de utilizare aferente produsului dumneavoastră.

Timpul de nefuncţionare din cauza lipsei de conformitate apărute în cadrul termenului de garanţie prelungeşte termenul de garanţie legală de conformitate şi cel al garanţiei comerciale şi curge, după caz, din momentul la care a fost adusă la cunoştinţa vânzătorului lipsa de conformitate a produsului sau din momentul prezentării produsului la vânzător/unitatea service până la aducerea produsului în stare de utilizare normală şi, respectiv, al notificării în scris în vederea ridicării produsului sau predării efective a produsului către consumator.

Produsele de folosinţă îndelungată care înlocuiesc produsele defecte în cadrul termenului de garanţie vor beneficia de un nou termen de garanţie care curge de la data preschimbării produsului.

BG

ЗАКАЧАЛКА
Инструкции за монтаж и безопасност

1. Въвеждане
Поздравления!
С вашата покупка, вие избрахте един качествен продукт. Преди първото пускане на продукта Се запознайте с него. Прочетете внимателно настоящото инструкции за сглобяване. Използвайте продукта само както е описано и за определените сфери на действие. Запознайте се с всички указания за обслужване и безопасност преди да използвате продукта. Запазете добре това упътване. Предайте всички документи при предаването на продукта на трети лица В комплект.

По-нататък Закачалка ще се нарича продукт.

Разяснение на знаците
Следните символи и сигнални думи се използват в това ръководство, на продукта или на опаковката.

⚠ ПРЕДУПРЕЖДЕНИЕ!
Този сигнален символ/тази сигнална дума обозначава висок степен на опасност, която, ако не бъде избегната, може да доведе до смърт или тежко нараняване.

⚠ ВНИМАНИЕ!
Този сигнален символ/тази сигнална дума обозначава ниска степен на опасност, която, ако не бъде избегната, може да доведе до незначително или средно нараняване.

УКАЗАНИЕ!
Тази сигнална дума предупреждава за възможни материални щети или ви предоставя полезна допълнителна информация относно използването.

Този символ указва допълнителна информация.

Този символ указва употреба само на закрито.

Този символ показва максималното тегло на товара.

Този символ указва възможни опасности, причинени от токов удар.

Тези знаци Ви информират относно изхвърлянето на опаковката и продукта.

Този знак дава информация за сертификата FSC®.

2. Безопасност
Употреба по предназначение
Продуктът не е предназначен за употреба с търговска цел. Всяка друга употреба или промяна на продукта се счита за неправилна и може да доведе до рискове като наранявания и повреди. Дистрибуторът не носи отговорност за щети, причинени от неправилна употреба.

Продуктът е предназначен само за употреба на закрито.

3. Окомплектовка на доставката (фиг. А)
1x предна част ①
1x рафт ②
1x прът ③
1x гръб ④
2x свързващи болта Ⓐ
2x ексцентрици (минификс) Ⓑ
2x дървени дюбела Ⓒ
2x винта за дърво 4 x 40 mm Ⓓ
4x винта за дърво 3 x 12 mm Ⓔ
1x винта за дърво 4 x 30 mm Ⓕ
2x планки за окачване Ⓖ
2x дюбела Ø 6 mm Ⓗ
2x винта 4 x 35 mm Ⓘ
1x инструкции за монтаж и безопасност(без фиг.)

4. Технически данни
Тип: Закачалка
IAN: 402418_2204
Арт. № на Tradix: 402418-22-A
Материал: дърво
Размери (Д x Ш x В): 10 x 18 x 28 cm
Тегло: ок. 730 g
Дата на производство: 10/2022
Гаранция: 3 години

5. Указания за безопасност
⚠ ПРЕДУПРЕЖДЕНИЕ!
Опасност от нараняване и задушаване!
Ако децата играят с продукта или опаковката, те могат да го наранят или да се задушат!
- Не оставяйте децата да си играят с продукта или с опаковката.
- Наблюдавайте децата, когато са в близост до продукта.
- Съхранявайте продукта и опаковката на място, недостъпно за деца.

⚠ ПРЕДУПРЕЖДЕНИЕ!
Опасност от нараняване!
Не използвайте продукта, ако има дефект! Съществува риск от нараняване!
- Не използвайте продукта при нарушения на функциите, повреди или дефекти.
- Неправилни ремонти могат да доведат до значителни рискове за потребителя.

6. Монтаж
1. Отстранете целия опаковъчен материал.
2. Проверете дали всички части са налични и изправни.
Ако това не е така, обадете се на посочения адрес за обслужване.

УКАЗАНИЕ!
Опасност от материални щети!
- При монтажа на продукта върху чувствителен под той може да се надраска или повреди.
- Преди монтажа постелете покривка или опаковката на продукта върху повърхността, върху която монтирате продукта.

За монтажа Ви трябва бормашина, кръстата отвертка, молив и при необходимост чук и нивелир (не са включени в доставката).
- Монтирайте продукта, както е показано на **фиг. B** до **фиг. G**.
- Ако е необходимо, използвайте чука, за да забиете внимателно дървените дюбели Ⓒ.

⚠ ПРЕДУПРЕЖДЕНИЕ!
Опасност за живота!
Не пробивайте отвор в стена, преди да проверите предварително за наличието на електрически проводници, газопровод или водопровод на предвиденото място! Съществува опасност за живота!
- Повредата на електрически проводници, газопровод или водопровод може да предизвика опасни ситуации! Използвайте подходящи детектори за установяване наличието на скрити кабели и тръби в работната зона.

УКАЗАНИЕ!
- Доставеният монтажен материал не е подходящ за всички материали за стена.
- Ако не сте сигурни дали доставените материали за закрепване са подходящи за съществуващите условия, информирайте се в специализираната търговска мрежа за подходящите материали за закрепване.

⚠ ВНИМАНИЕ!
Опасност от нараняване и опасност от материални щети!
Съществува опасност от нараняване поради падане!
- Не увисвайте на продукта. Той може да се повреди или да се изтръгне от стената.

⚠ ВНИМАНИЕ!
Опасност от материални щети!
Продуктът не трябва да се претоварва!
- Натоварвайте продукта само до макс. допустимата товароносимост, вж. **фиг. H**.

УКАЗАНИЕ!
Пазете повърхността на рафта от течности или влага.

7. Указания за почистване и поддръжка
УКАЗАНИЕ!
Опасност от материални щети!
- почиствайте само с влажна кърпа
- използвайте само мек почистващ препарат
- не използвайте агресивни почистващи препарати или химикали
- не използвайте продукти с остри ръбове, като напр. шпатули или подобни, те могат да наранят повърхността

8. Изхвърляне
Изхвърляне на опаковката
Опаковката и ръководството за обслужване се състоят от 100% екологични материали, които можете да предадете в местните пунктове за вторични суровини.

Изхвърляне на продукта
Продуктът не трябва да се изхвърля с битовите отпадъци. За повече информация относно възможностите за изхвърляне на продукта, моля, свържете се с вашата общинска/градска администрация или с вашия клон на Lidl.

9. Гаранция
Уважаеми клиенти, за този уред получавате 3 години гаранция от датата на покупката. В случай на несъответствие на продукта с договора за продажба Вие имате законно право да предявите рекламация пред продавача на продукта при условията и в сроковете, определени в глава трета, раздел II и III и глава четвърта от Закона за предоставяне на цифрово съдържание и цифрови услуги и за продажба на стоки (ЗПЦСЦУПС)*.

Вашите права, произтичащи от посочените разпоредби, не се ограничават от нашата по-долу представена търговска гаранция, не са свързани с разходи за потребителите и независимо от нея продавачът на продукта отговаря за липсата на съответствие на потребителската стока с договора за продажба съгласно ЗПЦСЦУПС.

Гаранционни условия
Гаранционният срок е 3 години от датата на получаване на стоката. Пазете добре оригиналната касова бележка. Този документ е необходим като доказателство за покупката. Ако в рамките на три години от датата на закупуване на този продукт се появи дефект на материала или производствен дефект, продуктът ще бъде безплатно ремонтиран или заменен. Гаранцията предполага в рамките на тригодишния гаранционен срок да се представят дефектният уред, касовата бележка (касовият бон), както и всички други документи, установяващи наличието на дефект и писмено да се обясни в какво се състои дефектът и кога е възникнал. Ако дефектът е покрит от нашата гаранция, Вие ще получите обратно ремонтирания или нов продукт. В случай на замяна на дефектна стока първоначалните гаранционен срок и гаранционни условия се запазват. В случай на ремонт на дефектна стока, срокът на ремонта се прибавя към гаранционния срок. За евентуално наличните и установени повреди и дефекти още при покупката трябва да се съобщи веднага след разопаковането. Евентуалните ремонти след изтичане на гаранционния срок са срещу заплащане.

Ремонтът или замяната на продукта не пораждат нова гаранция

Гаранционен срок и законови претенции при дефекти
Гаранционната услуга не удължава гаранционния срок. Това важи също и за сменените и ремонтирани части. За евентуално наличните повреди и дефекти още при покупката трябва да се съобщи веднага след разопаковането. Евентуалните ремонти след изтичане на гаранционния срок са срещу заплащане.

Обхват на гаранцията
Уредът е произведен грижливо според строгите изисквания за качество и добросъвестно изпитан преди доставка. Гаранцията важи за дефекти на материала или производствени дефекти. Гаранцията не обхваща консумативите, както и частите на продукта, които подлежат на нормално износване, поради което могат да бъдат разглеждани като бързо износващи се части (например филтри или приставки) или повредите на чупливи части (например прекъсвачи, батерии или такива произведени от стъкло). Гаранцията отпада, ако уредът е повреден поради неправилно използване или в резултат на неосъществяване на техническа поддръжка. За правилната употреба на продукта трябва точно да се спазват всички указания в упътването за експлоатация. Предназначение и действия, които не се препоръчват от упътването за експлоатация или за които то предупреждава, трябва задължително да се избягват. Продуктът е предназначен само за частна, а не за професионална употреба. При злоупотреба и неправилно третиране, употреба на сила и при интервенции, които не са извършени от клона на нашия оторизиран сервиз, гаранцията отпада.

Процедура при гаранционен случай
За да се гарантира бърза обработка на Вашия случай, следвайте следните указания:
- За всички запитвания подгответе касовата бележка и идентификационния номер (IAN 402418_2204) като доказателство за покупката.
- Вземете артикулния номер от фабричната табелка.
- При възникване на функционални или други дефекти първо се свържете по телефона или чрез имейл с долупосочения сервизен отдел. След това ще получите допълнителна информация за уреждането на Вашата рекламация.
- След съгласуване с нашия сервиз можете да изпратите дефектния продукт на посочения Ви адрес на сервиза безплатно за Вас, като приложите касовата бележка (касовия бон) и посочите писмено в какво се състои дефектът и кога е възникнал. За да се избегнат проблеми с приемането и допълнителни разходи, задължително използвайте само адреса, който Ви е посочен. Осигурете изпращането да не е като експресен товар или като друг специален товар. Изпратете уреда заедно с всички принадлежности, доставени при покупката, и осигурете достатъчно сигурна транспортна опаковка.

Ремонтен сервиз / извънгаранционно обслужване
Ремонти извън гаранцията можете да възложите на клона на нашия сервиз срещу заплащане. Той с удоволствие ще Ви направи предварителна калкулация. Можем да обработваме само уреди, които са достатъчно опаковани и изпратени с платени транспортни разходи.
Внимание: Изпратете Вашия уред на клона на нашия сервиз почистен и с указание за дефекта.
Уредите, изпратени с неплатени транспортни разходи – с наложен платеж, като експресен или друг специален товар – не се приемат.
Ние ще извършим безплатно изхвърлянето на изпратените от Вас дефектни уреди.

На www.lidl-service.com можете да свалите този и много други наръчници, видео материали за продуктите и софтуер.

С този QR код ще отидете директно на страницата на Lidl Service (www.lidl-service.com) и можете да отворите ръководството за обслужване, като посочите артикулния номер (IAN 402418_2204).

*Като физическо лице – потребител, независимо от настоящата търговска гаранция, Вие се ползвате от правата на законовата гаранция, предоставена от Закона за предоставяне на цифрово съдържание и цифрови услуги и за продажбата на стоки /ЗПЦСЦУПС/. По-специално Вие имате право при несъответствие на стоката да бъде извършен ремонт или замяна по Ваш избор, освен ако това е невъзможно или е свързано с непропорционално големи разходи за продавача. Вие имате право на пропорционално намаляване на цената или на разваляне на договора при наличие на условията на чл. 33, ал. 3 от ЗПЦСЦУПС. Условията и сроковете на законовата гаранция са регламентирани в глава трета, раздел II и III и в глава четвърта на ЗПЦСЦУПС

GR

ΕΠΙΤΟΙΧΙΑ ΓΚΑΡΝΤΑΡΟΜΠΑ
Οδηγίες συναρμολόγησης και ασφάλειας

1. Εισαγωγή
Σας συγχαίρουμε εγκάρδια!
Με αυτή σας την αγορά αποκτήσατε ένα προϊόν άριστης ποιότητας. Εξοικειωθείτε με το προϊόν πριν από την πρώτη θέση σε λειτουργία. Για να το κάνετε αυτό, διαβάστε προσεκτικά το ακόλουθο εγχειρίδιο τοποθέτησης. Χρησιμοποιείτε το προϊόν μόνο σύμφωνα με την περιγραφή και για τα αναφερόμενα πεδία εφαρμογής. Εξοικειωθείτε με όλες τις υποδείξεις χειρισμού και ασφαλείας πριν από τη χρήση του προϊόντος. Φυλάξτε αυτό το εγχειρίδιο τοποθέτησης για μελλοντική αναφορά. Σε περίπτωση που παραδώσετε το προϊόν σε τρίτους, αυτό θα πρέπει να συνοδεύεται, επίσης, από όλα τα έγγραφα.

Στο εξής, η Επιτοίχια γκαρνταρόμπα θα αναφέρεται ως προϊόν.

Επεξήγηση συμβόλων
Τα παρακάτω σύμβολα και λέξεις σήματος χρησιμοποιούνται σε αυτό το εγχειρίδιο, στο προϊόν ή στη συσκευασία.

⚠ ΠΡΟΕΙΔΟΠΟΙΗΣΗ!
Αυτό το προειδοποιητικό σύμβολο και η προειδοποιητική λέξη επισημαίνουν υψηλού κινδύνου, ο οποίος μπορεί να οδηγήσει σε θάνατο ή σοβαρό τραυματισμό, εφόσον δεν αποφευχθεί.

⚠ ΠΡΟΣΟΧΗ!
Αυτό το προειδοποιητικό σύμβολο και η προειδοποιητική λέξη επισημαίνουν έναν κίνδυνο, με χαμηλό επίπεδο κινδύνου, ο οποίος μπορεί να οδηγήσει σε ελαφρύ ή μέτριο τραυματισμό, εφόσον δεν αποφευχθεί.

ΥΠΟΔΕΙΞΗ!
Αυτή η προειδοποιητική λέξη επισημαίνει τον κίνδυνο ενδεχόμενων υλικών ζημιών ή σας παρέχει χρήσιμες πρόσθετες πληροφορίες σχετικά με τη χρήση.

Αυτό το σύμβολο υποδεικνύει περαιτέρω πληροφορίες.

Αυτό το σύμβολο υποδεικνύει ότι η χρήση επιτρέπεται μόνο σε εσωτερικό χώρο.

Αυτό το σύμβολο παρέχει στοιχεία για το μέγιστο φορτίο.

Αυτό το σύμβολο υποδεικνύει την ύπαρξη ενδεχόμενων κινδύνων σε σχέση με ηλεκτροπληξία.

Αυτά τα σύμβολα σας ενημερώνουν για τη διάθεση της συσκευασίας και του προϊόντος.

Αυτό το σύμβολο παρέχει στοιχεία για το πιστοποιητικό FSC®.

2. Ασφάλεια
Προβλεπόμενη χρήση
Το προϊόν δεν προορίζεται για επαγγελματική χρήση. Οποιαδήποτε άλλη χρήση ή τροποποίηση του προϊόντος θεωρούνται μη ορθές χρήσεις και ενδέχεται να οδηγήσουν σε κινδύνους, όπως τραυματισμούς και ζημιές. Ο διανομέας δεν φέρει καμία ευθύνη για ζημιές που οφείλονται σε μη ορθή χρήση.

Το προϊόν προορίζεται αποκλειστικά για χρήση σε εσωτερικό χώρο.

3. Περιεχόμενο συσκευασίας (Εικ. A)
1 μπροστινό μέρος ①
1 ράφι ②
1 ράβδος ③
1 πίσω τοίχωμα ④
2 μπουλόνια σύνδεσης Ⓐ
2 βίδες έκκεντρου Ⓑ
2 ξύλινα ούπατ Ⓒ
2 ξύλινες βίδες, 4 x 40 mm Ⓓ
4 ξύλινες βίδες, 3 x 12 mm Ⓔ
1 ξύλινη βίδα, 4 x 30 mm Ⓕ
2 πλάκες κλειδαρότρυπας Ⓖ
2 ούπατ, Ø 6 mm Ⓗ
2 βίδες, 4 x 35 mm Ⓘ
1 οδηγίες συναρμολόγησης και ασφάλειας (δεν απεικονίζεται)

4. Τεχνικά χαρακτηριστικά
Τύπος: Επιτοίχια γκαρνταρόμπα
IAN: 402418_2204
Κωδ. Tradix: 402418-22-A
Υλικό: Ξύλο
Διαστάσεις (Μ x Π x Υ): 10 x 18 x 28 cm
Βάρος: περ. 730 g
Ημερομηνία παραγωγής: 10/2022
Εγγύηση: 3 χρόνια

5. Υποδείξεις ασφαλείας
⚠ ΠΡΟΕΙΔΟΠΟΙΗΣΗ!
Κίνδυνος τραυματισμού και ασφυξίας!
Εάν τα παιδιά παίζουν με το προϊόν ή τη συσκευασία, μπορεί να τραυματισουν ή να τα πνίξουν!
- Μην επιτρέπετε στα παιδιά να παίζουν με το προϊόν ή τη συσκευασία.
- Επιβλέπετε τα παιδιά, όταν βρίσκονται κοντά στο προϊόν.
- Φυλάσσετε το προϊόν και τη συσκευασία μακριά από τα παιδιά.

⚠ ΠΡΟΕΙΔΟΠΟΙΗΣΗ!
Κίνδυνος τραυματισμού!
Απαγορεύεται η χρήση του προϊόντος σε περίπτωση ελαττώματος! Υπάρχει κίνδυνος τραυματισμού!
- Μη χρησιμοποιείτε το προϊόν σε περίπτωση δυσλειτουργιών, βλαβών ή ελαττωμάτων.
- Οι ακατάλληλες επισκευές επιφυλάσσουν σημαντικούς κινδύνους για τον χρήστη.

6. Συναρμολόγηση
1. Αφαιρέστε ολόκληρο το υλικό συσκευασίας.
2. Βεβαιωθείτε ότι υπάρχουν όλα τα εξαρτήματα και ότι είναι άθικτα.
Στην αντίθετη περίπτωση, δηλώστε το στην παρεχόμενη διεύθυνση σέρβις.

ΥΠΟΔΕΙΞΗ!
Κίνδυνος υλικών ζημιών!
- Η τοποθέτηση του προϊόντος σε ευαίσθητα δάπεδα μπορεί να τα χαράξει ή να τα καταστρέψει.
- Πριν από τη συναρμολόγηση, απλώστε μια κουβέρτα ή τη συσκευασία του προϊόντος στην επιφάνεια στην οποία θα τοποθετήσετε το προϊόν.

Για τη συναρμολόγηση, χρειάζεστε ένα τρυπάνι, ένα σταυροκατσάβιδο, ένα μολύβι και, εάν απαιτείται, ένα σφυρί και ένα αλφάδι (δεν περιλαμβάνονται στο περιεχόμενο συσκευασίας).
- Συναρμολογήστε το προϊόν όπως απεικονίζεται στις **εικ. B** έως **εικ. G**.
- Εάν είναι απαραίτητο, χρησιμοποιήστε το σφυρί για να εισαγάγετε προσεκτικά τα ξύλινα ούπατ Ⓒ.

⚠ ΠΡΟΕΙΔΟΠΟΙΗΣΗ!
Θανάσιμος κίνδυνος!
Μην ανοίξετε τρύπες σε τοίχο αν δεν ελέγξετε προηγουμένως μήπως υπάρχουν αγωγοί ρεύματος, αερίου ή νερού στο σημείο όπου θέλετε να τρυπήσετε! Υπάρχει θανάσιμος κίνδυνος!
- Η ζημιά σε αγωγούς ρεύματος, αερίου ή νερού μπορεί να οδηγήσει σε επικίνδυνες καταστάσεις! Χρησιμοποιήστε κατάλληλες συσκευές ανίχνευσης για να ελέγξετε μήπως υπάρχουν κρυφοί αγωγοί στην περιοχή εργασίας.

ΥΠΟΔΕΙΞΗ!
- Το παρεχόμενο υλικό τοποθέτησης δεν είναι κατάλληλο για όλα τα υλικά τοίχου.
- Εάν δεν είστε σίγουροι αν το παρεχόμενο υλικό στερέωσης είναι κατάλληλο για τις υπάρχουσες συνθήκες, ζητήστε από εξειδικευμένο κατάστημα το κατάλληλο υλικό στερέωσης.

⚠ ΠΡΟΣΟΧΗ!
Κίνδυνος τραυματισμού και υλικών ζημιών!
Υπάρχει κίνδυνος τραυματισμού από πτώση!
- Μην κρέμεστε από το προϊόν. Θα μπορούσε να υποστεί ζημιά ή να αποσπαστεί από τον τοίχο.

⚠ ΠΡΟΣΟΧΗ!
Κίνδυνος υλικών ζημιών!
Μην παραφορτώνετε το προϊόν.
- Φορτώνετε το προϊόν μόνο μέχρι το μέγιστο φορτίο, βλ. **εικ. H**.

ΥΠΟΔΕΙΞΗ!
Προστατεύετε τις επιφάνειες των ραφιών από την υγρασία.

7. Υποδείξεις καθαρισμού και φροντίδας
ΥΠΟΔΕΙΞΗ!
Κίνδυνος υλικών ζημιών!
- Καθαρίζετε μόνο με νωπό πανί.
- Χρησιμοποιείτε μόνο ένα ήπιο απορρυπαντικό.
- Μη χρησιμοποιείτε ισχυρά απορρυπαντικά και/ή χημικά προϊόντα.
- Μη χρησιμοποιείτε εργαλεία με αιχμηρές γωνίες, όπως, σπάτουλες ή παρόμοια, αφού αυτά ενδέχεται να προκαλέσουν ζημιά στην επιφάνεια.

8. Διάθεση
Διάθεση συσκευασίας
Η συσκευασία και το εγχειρίδιο χρήσης αποτελούνται κατά 100% από φιλικά προς το περιβάλλον υλικά, τα οποία μπορείτε να διαθέσετε στα τοπικά σημεία ανακύκλωσης.

Διάθεση προϊόντος
Το προϊόν δεν επιτρέπεται να απορριφθεί στα κοινά οικιακά απορρίμματα. Εγια περισσότερες πληροφορίες σχετικά με τις επιλογές απόρριψης του προϊόντος, επικοινωνήστε με τη δημοτική/δημοτική διοίκηση ή το υποκατάστημα της Lidl.

9. Εγγύηση
Αξιότιμη πελάτισσα, αξιότιμε πελάτη, γι' αυτή τη συσκευασια λαμβάνετε 3 ετη εγγυηση απο την ημερομηνία αγοράς. Σε περίπτωση που παρουσιασουν ελαττώματα σε αυτο το προϊον, εχετε νομιμα δικαιωματα κατα του πωλητη του προϊοντος. Αυτα τα νομιμα δικαιωματα δεν περιοριζονται απο την εγγυηση μας που αναφερεται στη συνεχεια.

Όροι εγγύησης
Η ημερομηνία της εγγυησης ξεκινα με την ημερομηνία αγορας. Παρακαλουμε να φυλαξετε με προσοχη τη γνησια ταμειακη αποδειξη. Αυτο το δικαιολογητικο απαιτειται ως αποδεικτικο στοιχειο για την αγορα. Εφοσον εντος τριων ετων απο την ημερομηνια αγορας αυτου του προϊοντος παρατηρηθει αστοχία υλικού, ή κατασκευής, το προϊόν θα επισκευαστει, η θα αντικατασταθει δωρεαν για λογαριασμο σας απο εμας – κατα την επιλογη μας- αυτη η παροχη εγγυησης προϋποθετει, εντος της τριετους προθεσμιας η χαλασμενη συσκευη και η αποδειξη (αποκομμα ταμειου) να υποβληθει και να περιγραφει εγγραφως, τι συνισταται το ελαττωμα και ποτε προκληθηκε. Όταν καλυφθει η ζημια απο την εγγυηση μας, θα σας επιστραφει το επισκευασμενο, η ενα νεο προϊον.

Διάρκεια εγγύησης και απαιτήσεις για ελαττώματα/ελλείψεις
Η διάρκεια εγγύησης δεν παρατείνεται μέσω της κάλυψης. Το ίδιο ισχύει για αντικατεστημένα και επισκευασμένα μέρη. Ζημιές ή ελαττώματα που ενδεχομένως να υπάρχουν ήδη τη στιγμή της αγοράς πρέπει να αναφέρονται αμέσως μετά την αποσυσκευασία. Μετά τη λήξη της διάρκειας εγγύησης τυχόν επισκευές επιφέρουν χρεώσεις.

Εύρος εγγύησης
Η συσκευή κατασκευάστηκε επιμελώς σύμφωνα με αυστηρές οδηγίες ποιότητας και ελέγχθηκε πριν από την παράδοση. Η εγγύηση ισχύει μόνο για αστοχία υλικού ή κατασκευαστικά ελαττώματα. Η εγγύηση δεν καλύπτει μέρη του προϊόντος που υπόκεινται σε φυσιολογική φθορά και, συνεπώς, μπορούν να εκληφθούν ως φθειρόμενα εξαρτήματα. Δεν καλύπτει, επίσης, ζημιές σε εύθραυστα μέρη, όπως, π.χ., διακόπτες, ή γυάλινα μέρη.
Αυτή η εγγύηση παύει να ισχύει σε περίπτωση ζημιάς, η οποία προκύπτει από μη ορθή χρήση ή συντήρηση. Για την ορθή χρήση του προϊόντος πρέπει να τηρούνται επακριβώς όλες οι οδηγίες που περιλαμβάνονται στο εγχειρίδιο χρήσης. Σκοποί χρήσης και χειρισμοί, όπου συνιστάται η αποφυγή τους ή για τα οποία υπάρχει σχετική προειδοποίηση στο εγχειρίδιο χρήσης, πρέπει οπωσδήποτε να αποφεύγονται.
Το προϊόν προορίζεται αποκλειστικά για οικιακή χρήση και όχι για επαγγελματική. Ο καταχρηστικός και μη ορθός χειρισμός, η άσκηση βίας, και οι παρεμβάσεις που δε διεξάγονται από εξουσιοδοτημένο αντιπρόσωπο σέρβις οδηγούν σε ακύρωση της εγγύησης.

Διαδικασία σε περίπτωση εγγύησης
Προκειμένου να διασφαλιστεί η ταχεία εξυπηρέτησή σας, παρακαλούμε να ακολουθήσετε τις ακόλουθες υποδείξεις:
- Για όλα σας τα αιτήματα, διατηρείτε διαθέσιμη την απόδειξη ταμειακής και τον κωδικό προϊόντος (IAN 402418_2204) ως απόδειξη αγοράς.
- Ο κωδικός προϊόντος αναγράφεται στην πινακίδα τύπου του προϊόντος, βρίσκεται χαραγμένος επάνω στο προϊόν, αναγράφεται στο εξώφυλλο των οδηγιών σας ή στο αυτοκόλλητο που υπάρχει στην πίσω ή κάτω πλευρά του προϊόντος.
- Σε περίπτωση που προκύψουν λειτουργικά ή άλλα ελαττώματα, επικοινωνήστε πρώτα τηλεφωνικά ή μέσω email με το τμήμα σέρβις που ακολουθεί.
- Το προϊόν που θα διαπιστωθεί ότι είναι ελαττωματικό μπορεί να αποσταλεί ατελώς στη διεύθυνση σέρβις που θα σας κοινοποιηθεί, εφόσον συνοδεύεται από την απόδειξη αγοράς (απόδειξη ταμειακής) και λεπτομέρειες για το είδος του ελαττώματος και το χρόνο που αυτό προέκυψε.

Με την αντικατάσταση της συσκευής, η περίοδος εγγύησης αρχίζει εκ νέου σύμφωνα με τον ΝΟΜΟ 2251/1994.

Στη διεύθυνση www.lidl-service.com μπορείτε να κατεβάσετε αυτό αλλά και άλλα εγχειρίδια, βίντεο προϊόντων και λογισμικά εγκατάστασης.

Με αυτόν τον κωδικό QR μπορείτε να μεταβείτε απευθείας στη σελίδα σέρβις της Lidl (www.lidl-service.com), όπου μπορείτε να ανοίξετε το εγχειρίδιο χρήσης, αφού καταχωρίσετε τον κωδικό προϊόντος (IAN 402418_2204).

Distributor / Inverkehrbringer / Distributeur / Distributeur / Distributor / Podmiot wprowadzający produkt do obrotu / Distribútor / Distribuidor / Forhandler / Distributore / Forgalmazó / Distributer / DISTRIBUTER / ВНОСИТЕЛ / DISTRIBUITOR / ΔΙΕΥΘΥΝΣΗ ΕΞΥΠΗΡΕΤΗΣΗΣ:
TRADIX GmbH & Co. KG
Schwanheimer Str. 132
DE-64625 Bensheim/GERMANY

Service address / Serviceadresse / Adresse du service / Serviceadressen / Adresa servisu / Adres serwisu / Adresa servisu / Dirección de servicio / Serviceadressen / Indirizzo Servizio assistenza / Szervizcím / Naslov servisa / ADRESA SERVISNOG CENTRA / СЕРВИЗНО ОБСЛУЖВАНЕ / ADRESA DE SERVICE / ΔΙΕΥΘΥΝΣΗ ΕΞΥΠΗΡΕΤΗΣΗΣ:
TRADIX SERVICE-CENTER
c/o Teknihall Elektronik GmbH
Assar-Gabrielsson-Str. 11-13
DE-63128 Dietzenbach/GERMANY

Adresse du service :
TRADIX SERVICE-CENTER
c/o Teknihall P/A Siemtech
ZA. Les Anguillaires 1
FR-31410 Noé/FRANCE

TRADIX SERVICE-CENTER
c/o Teknihall Benelux bvba
Brusselstraat 33
BE-2321 Meer/BELGIUM

HR
c/o Hajko Barbara
Novaki Ozeljski 2
47280 Ozelj/CROATIA

Dovozce:
LIDL Česká republika v.o.s.
Nárožní 1359/11, 158 00 Praha 5

Vyrobeno v/Vyrobené v:
Čině/Číne

Hotline: 00800 30012001
(free of charge, mobile networks may vary / kostenfrei, Mobilfunk abweichend / gratuit, différent pour la téléphonie mobile / gratis, mobiele telefoon afwijkend /zdarma, odlišně u volání z mobilního telefonu / połączenie bezpłatne z telefonu stacjonarnego, połączenie z telefonu komórkowego płatne według stawki operatora / zadarmo, neplatí pre volania z mobilných sietí / gratuito, sin perjuicio de móvil / gratis, mobilnet kan variere / gratuito, da cellulare altra tariffa / díjmentesen hívható szám, mobiltelefon esetén nem / brezplačno, cena za mobilne telefone odstopa besplatno, bežični prijenos odstupajući / безплатно, различаващ се от мобилен сигнал / gratuit, reţelele mobile pot varia / δωρεάν, οι χρεώσεις για κλήσεις από κινητό ενδέχεται να διαφέρουν)

E-Mail: tradix-gb@teknihall.com
E-Mail: tradix-ie@teknihall.com
E-Mail: tradix-de@teknihall.com
E-Mail: tradix-at@teknihall.com
E-Mail: tradix-ch@teknihall.com
E-Mail: tradix-fr@teknihall.com
E-Mail: tradix-be@teknihall.com
E-Mail: tradix-nl@teknihall.com
E-Mail: tradix-cz@teknihall.com
E-Mail: tradix-pl@teknihall.com
E-Mail: tradix-sk@teknihall.com
E-Mail: tradix-es@teknihall.com
E-Mail: tradix-dk@teknihall.com
E-Mail: tradix-it@teknihall.com
E-Mail: tradix-hu@teknihall.com
E-Mail: tradix-si@teknihall.com
E-Mail: tradix-hr@teknihall.com
E-Mail: tradix-bg@teknihall.com
E-Mail: tradix-ro@teknihall.com
E-Mail: tradix-gr@teknihall.com

Last update · Stand der Informationen · Version des informations · Stand van de informatie · Stav informací · Stan informacji · Stav informácií · Versión de la información · Oplysningernes status · Versione delle informazioni · Az információk aktualitása · Stanje informacij · Stanje informacija · Състояние на информацията · Versiunea informaţiilor · Τελευταίες πληροφορίες:
10/2022
Tradix Art.-Nr.: 402418-22-A

IAN 402418_2204