OWIM GmbH & Co. KG
Stiftsbergstraße 1
74167 Neckarsulm
GERMANY

Model No.: HG12956
Version: 04/2025

IAN 479363_2410

PARKSIDE®

PDF ONLINE
parkside-diy.com

20 V AKKU-KOMPRESSOR UND -LUFTPUMPE / 20V CORDLESS COMPRESSOR AND AIR PUMP / 20 V COMPRESSEUR ET POMPE À AIR SANS FIL PKA 20-Li D3

DE AT CH
20 V AKKU-KOMPRESSOR UND -LUFTPUMPE
Bedienungsanleitung
Originalbetriebsanleitung

GB IE
20V CORDLESS COMPRESSOR AND AIR PUMP
User manual
Translation of the original instructions

FR BE
20 V COMPRESSEUR ET POMPE À AIR SANS FIL
Manuel d'utilisation
Traduction de la notice originale

NL BE
20V ACCU COMPRESSOR EN -LUCHTPOMP
Gebruikershandleiding
Vertaling van de oorspronkelijke gebruiksaanwijzing

PL
20 V AKUMULATOROWA SPRĘŻARKA I POMPKA
Instrukcja obsługi
Tłumaczenie instrukcji oryginalnej

CZ
20 V AKU KOMPRESOR A PUMPA
Návod k použití
Překlad původního návodu k používání

SK
20 V AKU KOMPRESOR A PUMPA
Používateľská príručka
Preklad pôvodného návodu na použitie

ES
20 V COMPRESOR E INFLADOR RECARGABLE
Manual del usuario
Traducción del manual original

DK
20 V BATTERIDREVET KOMPRESSOR OG LUFTPUMPE
Brugsvejledning
Oversættelse af den originale brugsanvisning

IT
20 V POMPA E COMPRESSORE RICARICABILE
Manuale di istruzioni
Traduzione delle istruzioni originali

HU
20 V AKKUS KOMPRESSZOR ÉS LÉGSZIVATTYÚ
Használati útmutató
Eredeti használati utasítás fordítása

IAN 479363_2410

DE BE NL
CZ FR PL SK

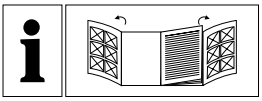

DE/AT/CH	Bedienungsanleitung	Seite	5
GB/IE	User manual	Page	25
FR/BE	Manuel d’utilisation	Page	42
NL/BE	Gebruikershandleiding	Pagina	62
PL	Instrukcja obsługi	Strona	81
CZ	Návod k použití	Strana	100
SK	Používateľská príručka	Strana	117
ES	Manual del usuario	Página	135
DK	Brugsvejledning	Side	154
IT	Manuale di istruzioni	Pagina	171
HU	Használati útmutató	Oldal	190

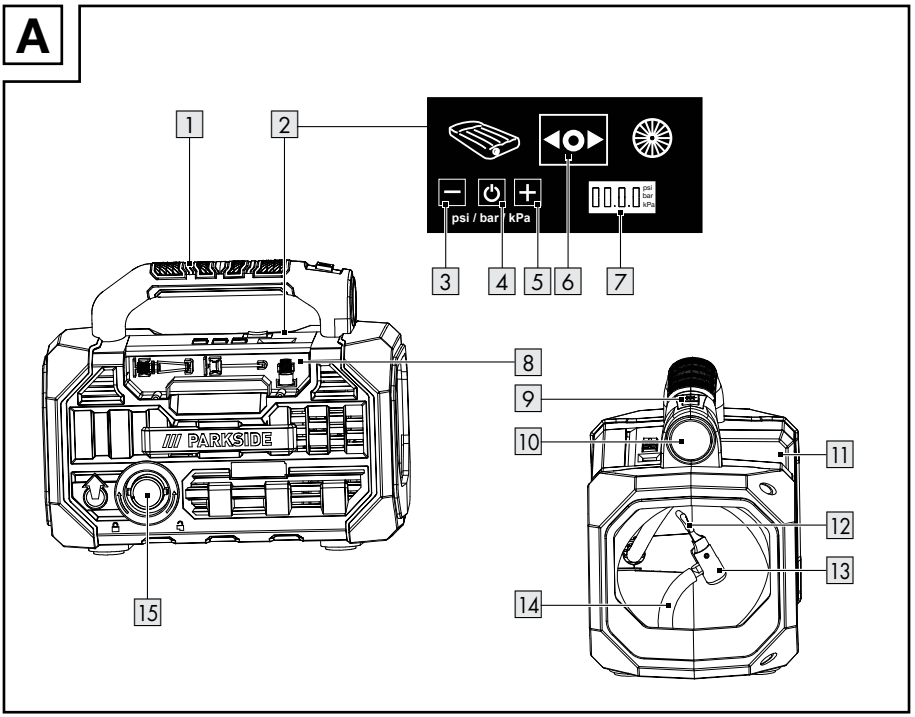
A
1
2
psi / bar / kPa
psi
bar
kPa
3
4
5
6
7
8
9
10
11
12
13
14
15
PARKSIDE

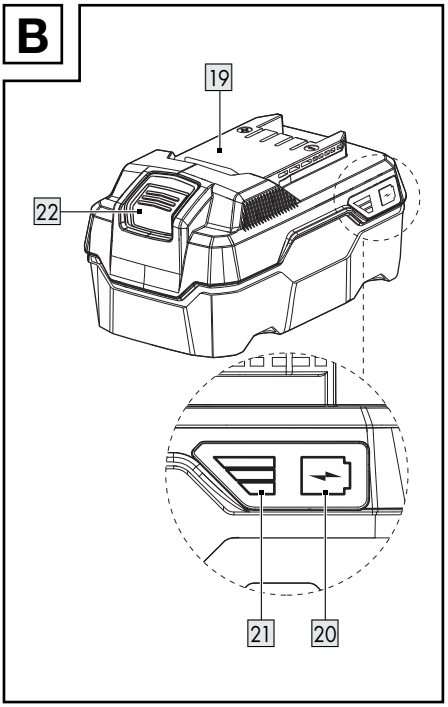
B
19
22
21
20

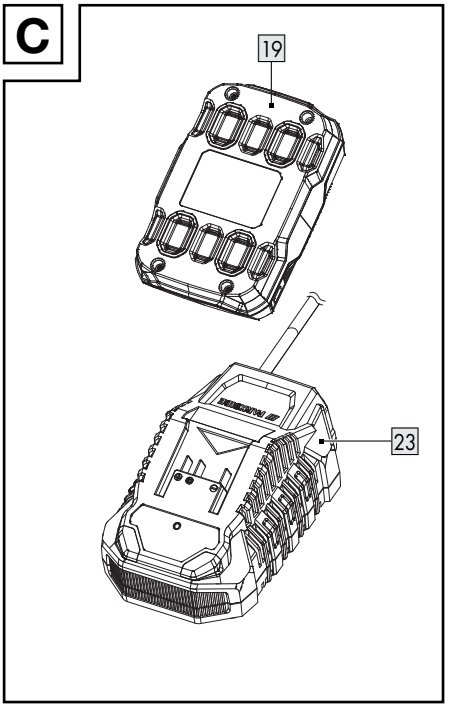
C
19
23

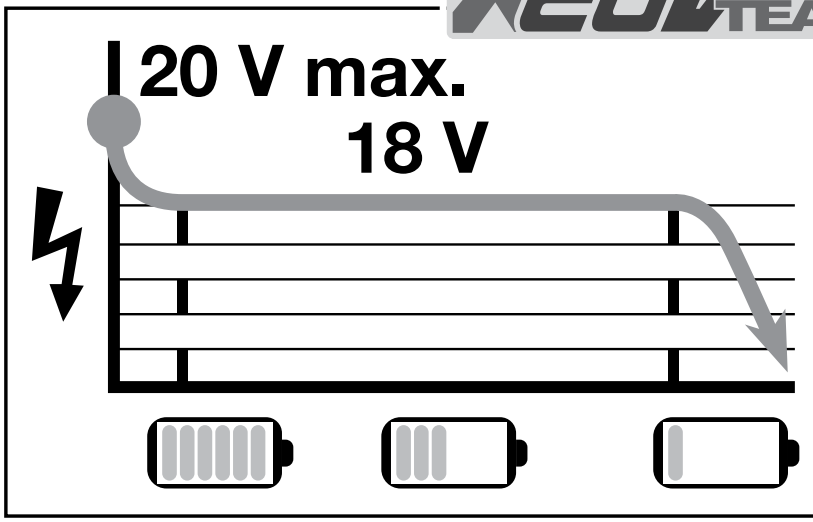

Ladezeit/ Charging time/ Durée de charge/ Oplaadtijd/ Czas ładowania/ Doba nabíjení/ Čas nabíjania/ Tiempo de carga/ Opladningstid/ Tempo di ricarica/ Töltési idő

	** PAP 20 B1 2 Ah	** PAP 20 B3 4 Ah
* PLG 20 A4/C1 (max. 2.4 A)	60 min	120 min
* PLG 20 A3/C3 (max. 4.5 A)	35 min	60 min
* PDSLG 20 A1 (max. 4.5 A)	35 min	60 min

* Ladegerät/ Battery charger/ Chargeur de batterie/ Acculader/ Ładowarka/ Nabíječka baterií/ Nabíjačka batérií/ Cargador de batería/ Batterioplader/ Caricabatteria/ Akkumulátor töltő

** Akku-Pack/ Battery pack/ Batterie/ Accupack/ Akumulator/ Akumulátor/ Akumulátor/ Batería/ Batteripakke/ Gruppo batteria/ Akkumulátoregység

HINWEIS: Die tatsächliche Ladezeit kann in Abhängigkeit von der Umgebungstemperatur und dem Zustand des Akkus geringfügig von den oben genannten Angaben abweichen. Änderungen der Informationen vorbehalten.

NOTE: The actual charging time may be slightly different from the above stated depending on the ambient temperature and the condition of the battery pack. The information is subject to change without prior notice.

REMARQUE : Le temps de charge réel peut être légèrement différent de celui indiqué ci-dessus en fonction de la température ambiante et de l'état de la batterie. Ces informations sont susceptibles d'être modifiées sans préavis.

OPMERKING: De werkelijke oplaadtijd kan lichtjes verschillen van wat hierboven vermeld staat, afhankelijk van de omgevingstemperatuur en de toestand van het accupack. De informatie kan zonder voorafgaande kennisgeving worden gewijzigd.

UWAGA: W zależności od temperatury otoczenia i stanu akumulatora, faktyczny czas ładowania może nieznacznie odbiegać od podanego powyżej. Informacje mogą ulec zmianie bez wcześniejszego powiadomienia.

POZNÁMKA: Skutečná doba nabíjení se může mírně lišit od výše uvedené v závislosti na okolní teplotě a stavu akumulátoru. Informace se mohou změnit bez předchozího upozornění.

POZNÁMKA: Skutočný čas nabíjania sa môže mierne líšiť od vyššie uvedeného v závislosti od okolitej teploty a stavu akumulátora. Informácie sa môžu zmeniť bez predchádzajúceho upozornenia.

NOTA: El tiempo de carga real puede diferir ligeramente del indicado anteriormente en función de la temperatura ambiente y del estado de la batería. La información está sujeta a cambios sin previo aviso.

BEMÆRK: Den faktiske opladningstid er muligvis ikke helt ens med ovenstående oplysninger, afhængigt af den omgivende temperatur og batteripakkens tilstand. Disse oplysninger kan ændres uden varsel.

NOTA: il tempo di ricarica reale può differire leggermente dai valori sopra riportati in base alla temperatura ambientale e alle condizioni del gruppo batteria. Le informazioni sono soggette a modifiche senza preavviso.

MEGJEGYZÉS: A tényleges töltési idő a környezeti hőmérséklettől és az akkumulátor állapotától függően kis mértékben eltérhet a fent leírtaktól. Fenntartjuk az információ előzetes értesítés nélküli módosításának jogát.

D

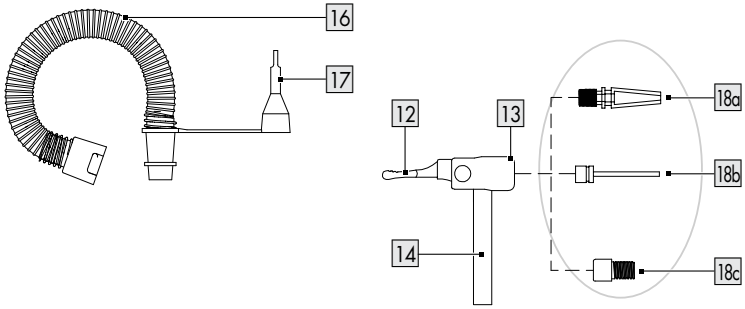

E

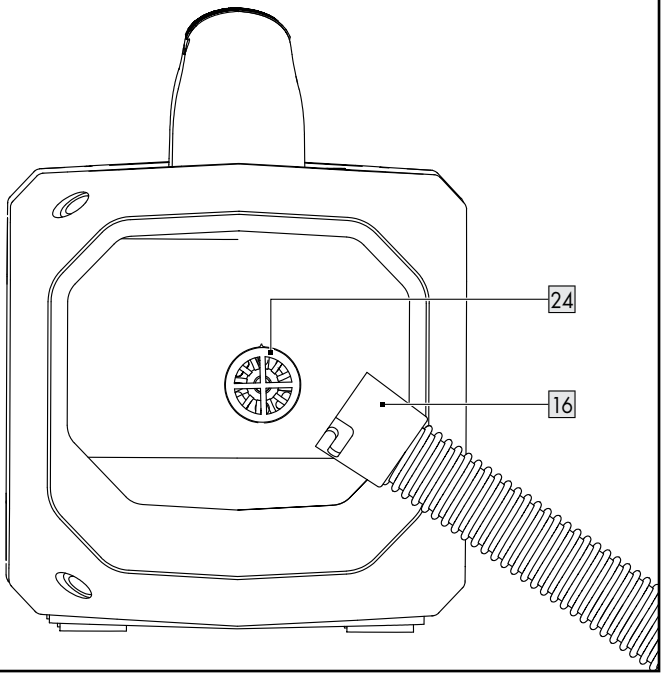

Liste der verwendeten Piktogramme . . . . . Seite 6
Einleitung . . . . . Seite 7
Bestimmungsgemäße Verwendung . . . . . Seite 7
Lieferumfang . . . . . Seite 8
Teileliste . . . . . Seite 8
Technische Daten . . . . . Seite 8
Allgemeine Sicherheitshinweise . . . . . Seite 10
Sicherheitshinweise zum Ladegerät . . . . . Seite 14
Zusammenbauen . . . . . Seite 15
Auspacken des Produkts und Grundreinigung . . . . . Seite 15
Einsetzen/Entnehmen des Akkus . . . . . Seite 15
Laden des Akkus . . . . . Seite 16
Ladestand des Akkus prüfen . . . . . Seite 16
Bedienung . . . . . Seite 16
Produkt ein-/ausschalten . . . . . Seite 16
Ein- und Ausschalten der LED-Arbeitsleuchte . . . . . Seite 17
Aufpumpen . . . . . Seite 17
Kompressor-Modus . . . . . Seite 17
Luftpumpen-Modus . . . . . Seite 18
Luft aus aufblasbaren Gegenständen ablassen . . . . . Seite 18
Fehlerbehebung . . . . . Seite 19
Reinigung und Wartung . . . . . Seite 19
Lagerung . . . . . Seite 20
Entsorgung . . . . . Seite 20
Garantie . . . . . Seite 22
Abwicklung im Garantiefall . . . . . Seite 22
Service . . . . . Seite 23
EU-Konformitätserklärung . . . . . Seite 24

Liste der verwendeten Piktogramme

	Lesen Sie die Gebrauchsanleitung.		Verwenden Sie das Produkt nur in trockenen Innenräumen.
	WARNUNG! – Weist auf eine Gefahr mit mäßigem Risiko hin, die bei Nichtvermeidung zum Tod oder zu schweren Verletzungen führen kann (z. B. Stromschlaggefahr)		Wechselstrom/-spannung
			Gleichstrom/-spannung
	ACHTUNG! – Weist auf eine Gefahr mit geringem Risiko hin, die bei Nichtvermeidung zu leichten oder mittelschweren Verletzungen führen kann (z. B. Verbrühungsgefahr)	T2A	Sicherung
	HINWEIS! – Warnt vor möglichen Sach-/ Produktschäden bei Nichtvermeidung (z. B. Kurzschlussgefahr)		Schalten Sie das Produkt aus und nehmen Sie den Akku heraus, bevor Sie Zubehörteile austauschen, das Gerät reinigen oder wenn es nicht benutzt wird.
	Staubmaske verwenden!	Max. 50°C	Schützen Sie das Akkupack vor Hitze und anhaltender intensiver Sonneneinstrahlung.
	Augenschutz tragen!		Schützen Sie das Akkupack vor Wasser und Feuchtigkeit.
	Gehörschutz tragen!		Schützen Sie das Akkupack vor Feuer.
	Sicherheitshinweise Gebrauchsanleitung		Blicken Sie nicht direkt in die Licht- quelle!
CE	Das CE Zeichen bestätigt Konformität mit den für das Produkt zutreffenden EU-Richtlinien.		Luftpumpen-Modus
	Kompressor-Modus		Verriegelt

	Luftauslass	🔓	Entriegelt
86 dB	Schallleistungspegel in dB	◀	Luftpumpen-Modus
	Warnung – Heiße Oberfläche!	○	Mittlere Position
	Schützen Sie das Gerät vor Regen. Das Produkt darf nur in trockenen Umgebungsbedingungen aufgestellt, gelagert und betrieben werden.	▶	Kompressor-Modus
		Befestigung des Adapters	

20 V AKKU-KOMPRESSOR UND -LUFTPUMPE

Einleitung

Wir beglückwünschen Sie zum Kauf Ihres neuen Produkts. Sie haben sich damit für ein hochwertiges Produkt entschieden. Machen Sie sich vor der ersten Inbetriebnahme mit dem Produkt vertraut. Lesen Sie hierzu aufmerksam die nachfolgende Bedienungsanleitung und die Sicherheitshinweise. Benutzen Sie das Produkt nur wie beschrieben und für die angegebenen Einsatzbereiche. Bewahren Sie diese Anleitung an einem sicheren Ort auf. Händigen Sie alle Unterlagen bei Weitergabe des Produktes an Dritte mit aus.

Bestimmungsgemäße Verwendung

- Das Produkt ist nur für die folgenden Einsatzzwecke bestimmt:
  - Aufpumpen von und Luft ablassen aus Spiel-, Sport- und Strandartikeln sowie großvolumigen aufblasbaren Artikeln wie Luftmatratzen, Schlauchbooten, Planschbecken usw.
  - Aufpumpen von Motorrad-, Fahrrad- und Autoreifen.
  - Nur in Innenräumen oder nur für kurze Zeit im Freien verwenden.
  - Verwenden Sie das Produkt wie beschrieben und nur für die angegebenen Einsatzbereiche.
- Jede andere Verwendung oder Veränderung des Produkts gilt als unsachgemäß und birgt die Gefahr von schweren Verletzungen. Der Hersteller haftet nicht für Schäden, die auf unsachgemäßen Gebrauch zurückzuführen sind.

- Dieses Produkt ist nicht für den gewerblichen Gebrauch bestimmt.
- Das Produkt ist Teil der Produktreihe **Parkside X 20 V TEAM**. Das Produkt kann mit Akkus aus der Produktreihe **Parkside X 20 V TEAM** betrieben werden. Die Akkus dürfen nur mit Ladegeräten aus der Produktreihe der **Parkside X 20 V TEAM** geladen werden.

Lieferumfang

⚠ WARNUNG!

▶ Produkt wie Verpackung sind kein Kinderspielzeug! Kinder dürfen nicht mit Plastiktüten, Folien und Kleinteilen spielen! Es besteht Erstickungsgefahr!

1 Akku-Kompressor und -Luftpumpe
1 Schlauch
1 Konischer Adapter
1 Nadelventil für Bälle
1 Adapter für Fahrradventil
1 Bedienungsanleitung

HINWEIS

▶ Akku und Ladegerät sind nicht im Lieferumfang enthalten.

Teileliste

1 Griff
2 Bedienfeld
3 Taste –
4 Ein-/Ausschalter
5 Taste +
6 Umschalter
7 LCD-Anzeige
8 Transparente Abdeckung
9 LED-Taste
10 LED-Arbeitsleuchte
11 Akkuhalter
12 Hebel
13 Ventilanschluss
14 Druckluftschlauch
15 Luftauslass
16 Schlauch
17 Schlauchadapter
18 Adapter
18a Konischer Adapter
18b Nadelventil für Bälle
18c Adapter für Fahrradventil
19 Akku*
20 Taste für die Akkuladestandsanzeige
21 Ladestandsanzeige
22 Entriegelungstaste für den Akku
23 Akku-Ladegerät*
24 Lufteinlass

* Akku und Ladegerät sind nicht im Lieferumfang enthalten.

Technische Daten

20 V Akku-Kompressor und -Luftpumpe	**PKA 20-Li D3**
Max. Luftleistung – Kompressor – Luftpumpe	 21 l/min 380 l/min
Max. Druck (Kompressor):	10,3 bar (150 psi)
Bruttogewicht (mit 4Ah-Batterie):	ca. 2,2 kg
Betriebsmodus * :	S3 25 %, 10 min
* S3 25 %, 10 min = periodischer Aussetzbetrieb mit einer Einschaltdauer von 25 % (2,5 min bezogen auf eine Zeitspanne von 10 min)	
Nennspannung:	20 V ⎓

Akkupack	**PAP 20 B3 ***
Typ:	Lithium-Ionen
Nennspannung:	Max. ⎓ 20 V
Kapazität:	2,0 Ah
Energiewert:	40 Wh

* Akku und Ladegerät sind nicht im Lieferumfang enthalten.

Schnellladegerät*	PLG 20 C3
Modellnummer: – VDE-Stecker: – BS-Stecker:	 HG08983 HG08983-BS
Eingang:	
Nennspannung:	230–240 V~
Nennfrequenz:	50 Hz
Nennleistung:	120 W
Ausgang:	
Nennspannung:	21,5 V ⎓
Ladestrom:	4,5 A
Schutzklasse:	II/⧈
Sicherung (intern):	3,15 A/T3.15A

Empfohlene Umgebungstemperatur	
Maximale Gesamttemperatur	+45 °C
Beim Laden:	+4 °C bis +40 °C
Im Betrieb:	+4 °C bis +40 °C
Bei der Lagerung:	+20 °C bis +26 °C

Geräuschemissionswert
Die Messwerte wurden in Übereinstimmung mit EN 1012-1 ermittelt.

Schalldruckpegel:	L_{pA}	=	72,3	dB
Unsicherheit:	K_{pA}	=	3	dB
Schallleistungspegel:	L_{WA}	=	84,2	dB
Unsicherheit:	K_{WA}	=	1,93	dB

⚠ WARNUNG!

Gehörschutz tragen!

HINWEIS

- Der angegebene Schwingungsgesamtwert und der angegebene Geräuschemissionswert wurden nach einem genormten Prüfverfahren gemessen und können zum Vergleich eines Werkzeugs mit einem anderen verwendet werden.
- Der angegebene Schwingungsgesamtwert und der angegebene Geräuschemissionswert können auch für eine vorläufige Bewertung der Gefährdung verwendet werden.

⚠ WARNUNG!

- Die Vibrations- und Geräuschemissionen während des tatsächlichen Einsatzes des Elektrowerkzeugs können von den angegebenen Werten abweichen, je nachdem, wie das Werkzeug eingesetzt wird, insbesondere welche Art von Werkstück bearbeitet wird.
- Versuchen Sie, die Vibrationsbelastung so gering wie möglich zu halten. Maßnahmen zur Verringerung der Vibrationsbelastung sind z. B. das Tragen von Handschuhen und die Begrenzung der Arbeitszeit. Dabei sind alle Betriebsphasen einzubeziehen (z. B. Zeiten, in denen das Elektrowerkzeug ausgeschaltet ist, und Zeiten, in denen das Elektrowerkzeug eingeschaltet ist, aber ohne Last läuft).

* Akku und Ladegerät sind nicht im Lieferumfang enthalten.

Allgemeine Sicherheitshinweise

Allgemeine Sicherheitshinweise für Elektrowerkzeuge

⚠ WARNUNG!

- **Lesen Sie alle Sicherheitshinweise, Anweisungen, Bebilderungen und technischen Daten, mit denen dieses Elektrowerkzeug versehen ist.** Versäumnisse bei der Einhaltung der nachfolgenden Anweisungen können elektrischen Schlag, Brand und/oder schwere Verletzungen verursachen.

Bewahren Sie alle Sicherheitshinweise und Anweisungen für die Zukunft auf.

Der in den Sicherheitshinweisen verwendete Begriff „Elektrowerkzeug“ bezieht sich auf netzbetriebene Elektrowerkzeuge (mit Netzleitung) oder auf akkubetriebene Elektrowerkzeuge (ohne Netzleitung).

Arbeitsplatzsicherheit

a) **Halten Sie Ihren Arbeitsbereich sauber und gut beleuchtet.** Unordnung oder unbeleuchtete Arbeitsbereiche können zu Unfällen führen.

b) **Arbeiten Sie mit dem Elektrowerkzeug nicht in explosionsgefährdeter Umgebung, in der sich brennbare Flüssigkeiten, Gase oder Stäube befinden.** Elektrowerkzeuge erzeugen Funken, die den Staub oder die Dämpfe entzünden können.

c) **Halten Sie Kinder und andere Personen während der Benutzung des Elektrowerkzeugs fern.** Bei Ablenkung können Sie die Kontrolle über das Elektrowerkzeug verlieren.

Elektrische Sicherheit

a) **Der Anschlussstecker des Elektrowerkzeugs muss in die Steckdose passen. Der Stecker darf in keiner Weise verändert werden. Verwenden Sie keine Adapterstecker gemeinsam mit schutzgeerdeten Elektrowerkzeugen.** Unveränderte Stecker und passende Steckdosen verringern das Risiko eines elektrischen Schlages.

b) **Vermeiden Sie Körperkontakt mit geerdeten Oberflächen wie von Rohren, Heizungen, Herden und Kühlschränken.** Es besteht ein erhöhtes Risiko durch elektrischen Schlag, wenn Ihr Körper geerdet ist.

c) **Halten Sie Elektrowerkzeuge von Regen oder Nässe fern.** Das Eindringen von Wasser in ein Elektrowerkzeug erhöht das Risiko eines elektrischen Schlages.

d) **Zweckentfremden Sie die Anschlussleitung nicht, um das Elektrowerkzeug zu tragen, aufzuhängen oder um den Stecker aus der Steckdose zu ziehen.** Halten Sie die Anschlussleitung fern von Hitze, Öl, scharfen Kanten oder sich bewegenden Teilen. Beschädigte oder verwickelte Anschlussleitungen erhöhen das Risiko eines elektrischen Schlages.

e) **Wenn Sie mit einem Elektrowerkzeug im Freien arbeiten, verwenden Sie nur Verlängerungsleitungen, die auch für den Außenbereich geeignet sind.** Die Anwendung einer für den Außenbereich geeigneten Verlängerungsleitung verringert das Risiko eines elektrischen Schlages.

f) **Wenn der Betrieb des Elektrowerkzeugs in feuchter Umgebung nicht vermeidbar ist, verwenden Sie einen Fehlerstromschutzschalter.** Der Einsatz eines Fehlerstromschutzschalters vermindert das Risiko eines elektrischen Schlages.

Sicherheit von Personen

a) **Seien Sie aufmerksam, achten Sie darauf, was Sie tun, und gehen Sie mit Vernunft an die Arbeit mit einem Elektrowerkzeug.** Benutzen Sie kein Elektrowerkzeug, wenn Sie müde sind oder unter dem Einfluss von Drogen, Alkohol oder Medikamenten stehen. Ein Moment der Unachtsamkeit beim Gebrauch des Elektrowerkzeugs kann zu ernsthaften Verletzungen führen.

b) **Tragen Sie persönliche Schutzausrüstung und immer eine Schutzbrille.** Das Tragen persönlicher Schutzausrüstung, wie Staubmaske, rutschfeste Sicherheitsschuhe, Schutzhelm oder Gehörschutz, je nach Art und Einsatz des Elektrowerkzeugs, verringert das Risiko von Verletzungen.

c) **Vermeiden Sie eine unbeabsichtigte Inbetriebnahme. Vergewissern Sie sich, dass das Elektrowerkzeug ausgeschaltet ist, bevor Sie es an die Stromversorgung und/ oder den Akku anschließen, es aufnehmen oder tragen.** Wenn Sie beim Tragen des Elektrowerkzeugs den Finger am Schalter haben oder das Elektrowerkzeug eingeschaltet an die Stromversorgung anschließen, kann dies zu Unfällen führen.

d) **Entfernen Sie Einstellwerkzeuge oder Schraubenschlüssel, bevor Sie das Elektrowerkzeug einschalten.** Ein Werkzeug oder Schlüssel, der sich in einem drehenden Teil des Elektrowerkzeugs befindet, kann zu Verletzungen führen.

e) **Vermeiden Sie eine abnormale Körperhaltung. Sorgen Sie für einen sicheren Stand und halten Sie jederzeit das Gleichgewicht.** Dadurch können Sie das Elektrowerkzeug in unerwarteten Situationen besser kontrollieren.

f) **Tragen Sie geeignete Kleidung. Tragen Sie keine weite Kleidung oder Schmuck. Halten Sie Haare und Kleidung fern von sich bewegenden Teilen.** Lockere Kleidung, Schmuck oder lange Haare können von sich bewegenden Teilen erfasst werden.

g) **Wenn Staubabsaug- und -auffangeinrichtungen montiert werden können, sind diese anzuschließen und richtig zu verwenden.** Verwendung einer Staubabsaugung kann Gefährdungen durch Staub verringern.

h) **Wiegen Sie sich nicht in falscher Sicherheit und setzen Sie sich nicht über die Sicherheitsregeln für Elektrowerkzeuge hinweg, auch wenn Sie nach vielfachem Gebrauch mit dem Elektrowerkzeug vertraut sind.** Achtloses Handeln kann binnen Sekundenbruchteilen zu schweren Verletzungen führen.

Verwendung und Behandlung des Elektrowerkzeugs

a) **Überlasten Sie das Elektrowerkzeug nicht. Verwenden Sie für Ihre Arbeit das dafür bestimmte Elektrowerkzeug.** Mit dem passenden Elektrowerkzeug arbeiten Sie besser und sicherer im angegebenen Leistungsbereich.

b) **Benutzen Sie kein Elektrowerkzeug, dessen Schalter defekt ist.** Ein Elektrowerkzeug, das sich nicht mehr ein- oder ausschalten lässt, ist gefährlich und muss repariert werden.

c) **Ziehen Sie den Stecker aus der Steckdose und/oder entfernen Sie einen abnehmbaren Akku, bevor Sie Geräteeinstellungen vornehmen, Einsatzwerkzeugteile wechseln oder das Elektrowerkzeug weglegen.** Diese Vorsichtsmaßnahme verhindert den unbeabsichtigten Start des Elektrowerkzeugs.

d) **Bewahren Sie unbenutzte Elektrowerkzeuge außerhalb der Reichweite von Kindern auf. Lassen Sie keine Personen das Elektrowerkzeug benutzen, die mit diesem nicht vertraut sind oder diese Anweisungen nicht gelesen haben.** Elektrowerkzeuge sind gefährlich, wenn Sie von unerfahrenen Personen benutzt werden.

e) **Pflegen Sie Elektrowerkzeuge und Einsatzwerkzeug mit Sorgfalt. Kontrollieren Sie, ob bewegliche Teile einwandfrei funktionieren und nicht klemmen, ob Teile gebrochen oder so beschädigt sind, dass die Funktion des Elektrowerkzeugs beeinträchtigt ist. Lassen Sie beschädigte Teile vor dem Einsatz des Elektrowerkzeuges reparieren.** Viele Unfälle haben ihre Ursache in schlecht gewarteten Elektrowerkzeugen.

f) **Halten Sie Schneidwerkzeuge scharf und sauber.** Sorgfältig gepflegte Schneidwerkzeuge mit scharfen Schneidkanten verklemmen sich weniger und sind leichter zu führen.

g) **Verwenden Sie Elektrowerkzeug, Einsatzwerkzeug, Einsatzwerkzeuge usw. entsprechend diesen Anweisungen.** Berücksichtigen Sie dabei die Arbeitsbedingungen und die auszuführende Tätigkeit. Der Gebrauch von Elektrowerkzeugen für andere als die vorgesehenen Anwendungen kann zu gefährlichen Situationen führen.

h) **Halten Sie Griffe und Griffflächen trocken, sauber und frei von Öl und Fett.** Rutschige Griffe und Griffflächen erlauben keine sichere Bedienung und Kontrolle des Elektrowerkzeugs in unvorhergesehenen Situationen.

Verwendung und Behandlung des Akkuwerkzeugs

a) **Laden Sie die Akkus nur mit Ladegeräten auf, die vom Hersteller empfohlen werden.** Durch ein Ladegerät, das für eine bestimmte Art von Akkus geeignet ist, besteht Brandgefahr, wenn es mit anderen Akkus verwendet wird.

b) **Verwenden Sie nur die dafür vorgesehenen Akkus in den Elektrowerkzeugen.** Der Gebrauch von anderen Akkus kann zu Verletzungen und Brandgefahr führen.

c) **Halten Sie den nicht benutzten Akku fern von Büroklammern, Münzen, Schlüsseln, Nägeln, Schrauben oder anderen kleinen Metallgegenständen, die eine Überbrückung der Kontakte verursachen könnten.** Ein Kurzschluss zwischen den Akkukontakten kann Verbrennungen oder Feuer zur Folge haben.

d) **Bei falscher Anwendung kann Flüssigkeit aus dem Akku austreten. Vermeiden Sie den Kontakt damit. Bei zufälligem Kontakt mit Wasser abspülen. Wenn die Flüssigkeit in die Augen kommt, nehmen Sie zusätzlich ärztliche Hilfe in Anspruch.** Austretende Akkuflüssigkeit kann zu Hautreizungen oder Verbrennungen führen.

e) **Benutzen Sie keinen beschädigten oder veränderten Akku.** Beschädigte oder veränderte Akkus können sich unvorhersehbar verhalten und zu Feuer, Explosion oder Verletzungsgefahr führen.

f) **Setzen Sie einen Akku keinem Feuer oder zu hohen Temperaturen aus.** Feuer oder Temperaturen über 130 °C können eine Explosion hervorrufen.

g) **Befolgen Sie alle Anweisungen zum Laden und laden Sie den Akku oder das Akkuwerkzeug niemals außerhalb des in der Betriebsanleitung angegebenen Temperaturbereichs.** Falsches Laden oder Laden außerhalb des zugelassenen Temperaturbereichs kann den Akku zerstören und die Brandgefahr erhöhen.

⚠ WARNUNG!

Werfen Sie die Akkus nicht in den Haushaltsmüll, ins Feuer oder ins Wasser. Setzen Sie Akkus nicht über längere Zeit starker Sonneneinstrahlung aus und lassen Sie sie nicht auf einer Heizung liegen (max. 50 °C).

Service

a) **Lassen Sie Ihr Elektrowerkzeug nur von qualifiziertem Fachpersonal und nur mit Original-Ersatzteilen reparieren.** Damit wird sichergestellt, dass die Sicherheit des Elektrowerkzeugs erhalten bleibt.

b) **Warten Sie niemals beschädigte Akkus.** Sämtliche Wartung von Akkus sollte nur durch den Hersteller oder bevollmächtigte Kundendienststellen erfolgen.

Zusätzliche Sicherheitshinweise

- Der Motor darf nicht bei niedrigen Temperaturen unter 0 °C gestartet werden.
- Vermeiden Sie schwere Belastungen des Rohrsystems, indem Sie flexible Schlauchverbindungen verwenden, um Knicke zu vermeiden.

⚠ WARNUNG!

▶ Alle Schläuche und Befestigungselemente von Kompressoren müssen für die Verwendung bei dem maximal zulässigen Druck geeignet sein.

- Bei einem Druck über 7 bar empfehlen wir, die Zuführschläuche mit einem Sicherungsseil, z.B. einem Drahtseil, zu versehen.
- Die maximale Neigung des Kompressors beträgt 0 Grad.

Sicherheitshinweise zum Ladegerät

- Dieses Gerät kann von Kindern ab 8 Jahren und darüber sowie von Personen mit verringerten physischen, sensorischen oder mentalen Fähigkeiten oder Mangel an Erfahrung und Wissen benutzt werden, wenn sie beaufsichtigt oder bezüglich des sicheren Gebrauchs des Gerätes unterwiesen wurden und die daraus resultierenden Gefahren verstehen. Kinder dürfen nicht mit dem Gerät spielen. Reinigung und die vom Benutzer durchzuführende Wartung dürfen nicht von Kindern ohne Beaufsichtigung durchgeführt werden.
- Laden Sie nicht aufladbare Batterien niemals wieder auf.
  Die Nichtbeachtung dieses Hinweises ist gefährlich.
- Wenn das Netzkabel beschädigt wird, muss es durch den Hersteller, seinen Kundendienst oder eine ähnlich qualifizierte Person ersetzt werden, um Gefahren zu vermeiden.
- Schützen Sie die elektrischen Teile vor Feuchtigkeit. Tauchen Sie diese Teile nicht in Wasser oder andere Flüssigkeiten ein, um einen Stromschlag zu vermeiden. Halten Sie das Gerät niemals unter fließendes Wasser. Beachten Sie die Hinweise zur Reinigung, Wartung und Reparatur.
- Das Gerät ist nur für den Gebrauch in Innenräumen bestimmt.

⚠ **ACHTUNG!** Dieses Ladegerät ist nur für das Aufladen folgender Akkutypen vorgesehen:

/// PARKSIDE 20 V Akkupack		
PAP 20 B1	2 Ah	5 Zellen*
PAP 20 B3	4 Ah	10 Zellen*

* Akku und Ladegerät sind nicht im Lieferumfang enthalten.

- Kunden aus den folgenden Ländern können in den Lidl-Onlineshops kompatible Ersatzbatterien und Ladegeräte bestellen:

  Deutschland (lidl.de), Frankreich (lidl.fr), Belgien (lidl.be), Tschechische Republik (lidl.cz), Niederlande (lidl.nl), Polen (lidl.pl), Slowakei (lidl.sk), Spanien (lidl.es)

  Kunden aus allen anderen Ländern können diese unter www.optimex-shop.com bestellen.

  Das Gerät ist mit allen "X 20 V TEAM"-Akkus kompatibel. Für eine optimale Leistung empfehlen wir die Verwendung der unten aufgeführten Akkupacks:

Passende Akkupacks und Ladegeräte

Akkupack:	/// PARKSIDE® **X 20 V Team**
Ladegerät:	/// PARKSIDE® **X 20 V Team**

Zusammenbauen

Auspacken des Produkts und Grundreinigung

⚠ WARNUNG!

▶ Das Produkt und das Verpackungsmaterial sind kein Spielzeug! Kinder dürfen nicht mit Plastiktüten, Folien und Kleinteilen spielen! Es besteht Gefahr des Verschluckens und Erstickens!

1. Nehmen Sie das Produkt aus der Verpackung und entfernen Sie sämtliches Verpackungsmaterial sowie jegliche Plastikverpackungen.
2. Vergewissern Sie sich, dass alle aufgeführten Teile enthalten sind (siehe „Lieferumfang“).
3. Überprüfen Sie, ob das Produkt und alle Teile in gutem Zustand sind. Wenn Sie Schäden oder Mängel feststellen, verwenden Sie das Produkt nicht, sondern befolgen Sie die im Kapitel „Garantie“ beschriebenen Schritte.

Einsetzen/Entnehmen des Akkus

Einsetzen des Akkus

1. Setzen Sie den Akku 19 in den Akkuhalter 11 ein.
2. Stellen Sie sicher, dass der Akku 19 hörbar einrastet.

Entnehmen des Akkus

1. Drücken Sie die Entriegelungstaste 22 am Akku 19.
2. Ziehen Sie den Akku 19 aus dem Akkuhalter 11 heraus.

Laden des Akkus

(Abb. C)

HINWEIS

- Der Akku 19 kann jederzeit aufgeladen werden, ohne seine Lebensdauer zu verkürzen.
- Eine Unterbrechung des Ladevorgangs führt nicht zu einer Beschädigung des Akkus 19.

- Vor Inbetriebnahme: Laden Sie den Akku 19 bei mittlerem oder niedrigem Ladestand auf (siehe „Ladestand des Akkus prüfen“).
- Die Ladekontrollleuchten (rot und grün) zeigen den Status des Ladegeräts 23 und des Akkus 19 an.

LED	Status
Rote LED leuchtet auf	Akku lädt
Grüne LED leuchtet auf	Akku vollständig geladen
Grüne und rote LED blinken	Akku defekt
Rote LED blinkt	Akku zu kalt oder zu warm
Grüne LED leuchtet (ohne Akku)	Ladegerät bereit

1. Setzen Sie den Akku 19 in das Ladegerät 23 ein.
2. Stecken Sie den Netzstecker des Ladegeräts 23 in die Steckdose.
3. Wenn der Akku 19 vollständig geladen ist:
   - Ziehen Sie den Netzstecker des Ladegeräts 23 aus der Steckdose.
   - Nehmen Sie den Akku 19 aus dem Ladegerät 23.

Ladestand des Akkus prüfen

(Abb. B)

- Zum Prüfen des Ladestands des Akkus 19: Drücken Sie die Taste 20.
  Die Ladestand-LEDs 21 zeigen den Ladestand wie folgt an:

Ladestand-LEDs	Ladestand
Rot/Orange/Grün	Maximum
Rot/Orange	Mittel
Rot	Niedrig

Bedienung

⚠ WARNUNG! Verletzungsgefahr!

Gehörschutz tragen!

Produkt ein-/ausschalten

Einschalten

- Drücken Sie den Ein-/Ausschalter 4. Die LCD-Anzeige 7 leuchtet auf.

Ausschalten

1. Halten Sie den Ein-/Ausschalter 4 für ca. 5 s gedrückt, bis die LCD-Anzeige 7 erlischt.
2. Nehmen Sie den Akku 19 aus dem Gerät, wenn Sie das Produkt unbeaufsichtigt lassen oder wenn Sie Ihre Arbeit beendet haben.

HINWEIS

- Wird das Produkt nicht benutzt, schaltet es sich automatisch nach einer Weile ab.

Ein- und Ausschalten der LED-Arbeitsleuchte

Voraussetzungen

- Das Gerät ist eingeschaltet.

⚠ GEFAHR!

- Schauen Sie nicht direkt in die Lichtquelle.

LED-Taste 9	LED-Arbeitsleuchte 10
Drücken Sie einmal	Ein - Stufe 1
Drücken Sie zweimal	Helligkeit erhöhen
Drücken Sie dreimal	Aus

Aufpumpen

Kompressor-Modus

Der Kompressor-Modus eignet sich für aufblasbare Gegenstände, die mit hohem Druck aufgepumpt werden müssen, wie Strandartikel, Bälle, Fahrrad- und Autoreifen usw. Eventuell benötigen Sie einen Adapter.

Auswählen des Adapters

1. Stellen Sie das Produkt auf eine stabile und ebene Fläche.
2. Wählen Sie den gewünschten Adapter entsprechend des aufzublasenden Gegenstands:

Adapter	Aufzublasender Gegenstand
Konischer Adapter 18a	Aufpumpen von Badezubehör, z. B. : - Planschbecken - Luftmatratzen - Boote
Adapter für Fahrradventile 18c	Fahrradreifen
Nadelventil für Bälle 18b	Bälle

3. Nehmen Sie den Druckluftschlauch 14 aus seinem Aufbewahrungsfach.
4. Klappen Sie den Klemmhebel 12 am Ventilanschluss 13 hoch.
5. Schließen Sie den Druckluftschlauch 14 mit dem Adapter an dem Gegenstand an, den Sie aufpumpen möchten.
6. Klappen Sie den Klemmhebel 12 am Ventilanschluss 13 herunter, um ihn zu arretieren.

Einstellen der Einheit und des Drucks

1. Drücken Sie den Ein-/Ausschalter 4. Die Druckeinheit auf der LCD-Anzeige 7 wechselt zwischen psi, bar und Pa.
2. Zum Einstellen des gewünschten Drucks:
   – Drücken Sie die Taste + 5, um den Wert zu erhöhen.
   – Drücken Sie die Taste - 3, um den Wert zu verringern.

   Der eingestellte Druckwert wird auf der LCD-Anzeige 7 angezeigt.

HINWEIS

- Dieses Produkt ist nicht kalibriert! Um einen kalibrierten Messwert zu erhalten, überprüfen Sie den tatsächlichen Reifendruck mit einem geeichten Messgerät, nachdem Sie den Gegenstand selbst aufgepumpt haben.
- Halten Sie die Taste +/- 5 bzw. 3 gedrückt, um die Druckanzeige schnell zu erhöhen oder zu verringern.

Bedienung

1. Drücken Sie den Ein-/Ausschalter 4. Das Produkt ist einsatzbereit.
2. Stellen Sie den gewünschten Druck ein (siehe „Einstellen der Einheit und des Drucks“).
3. Drücken Sie den Umschalter 6 auf den Kompressor-Modus. Der aufblasbare Gegenstand wird aufgepumpt, bis der eingestellte Druck erreicht ist.
4. Zum Abbrechen des Aufpumpvorgangs: Stellen Sie den Umschalter 6 in die mittlere Position.

Luftpumpen-Modus

Der Luftpumpen-Modus eignet sich zum Aufpumpen von und Luft ablassen aus großvolumigen aufblasbaren Gegenständen wie Luftmatratzen, Planschbecken usw., die mit niedrigem Druck aufgepumpt oder entleert werden.

1. Befestigen Sie den Schlauch 16 auf dem Luftauslass 15. Fixieren Sie den Schlauch im Uhrzeigersinn.
2. Nehmen Sie die Ventilkappe ab.
3. Stecken Sie den Schlauch 16 in das Ventil des aufblasbaren Gegenstands. Für 8 mm Ventile benötigen Sie den Schlauchadapter 17.
4. Drücken Sie den Ein-/Ausschalter 4. Das Produkt ist einsatzbereit.
5. Stellen Sie den Umschalter 6 auf den Luftpumpen-Modus. Der aufblasbare Gegenstand wird aufgepumpt.
6. Wenn die gewünschte Füllmenge erreicht ist, stellen Sie den Umschalter 6 in die mittlere Position.
7. Ziehen Sie den Schlauch aus dem aufblasbaren Gegenstand.
8. Lösen Sie den Schlauch 16 gegen den Uhrzeigersinn. Ziehen Sie den Schlauch 16 vom Luftauslass 15 ab.
9. Verschließen Sie das Ventil des aufblasbaren Gegenstands wieder mit der Ventilkappe.

Luft aus aufblasbaren Gegenständen ablassen

1. Befestigen Sie den Schlauch auf dem Lufteinlass 24.
2. Stecken Sie den Schlauch 16 in das Ventil des aufblasbaren Gegenstands. Für 8 mm Ventile benötigen Sie den Schlauchadapter 17.
3. Drücken Sie den Ein-/Ausschalter 4. Das Produkt ist einsatzbereit.
4. Stellen Sie den Umschalter 6 auf den Luftpumpen-Modus. Die Luft wird aus dem aufblasbaren Gegenstand abgepumpt.

5. Sobald die Luft aus dem aufblasbaren Gegenstand abgepumpt ist, stellen Sie den Umschalter 6 in die mittlere Position.
6. Ziehen Sie den Schlauch 16 vom Lufteinlass 24 ab.
7. Ziehen Sie den Schlauch 16 aus dem Ventil des aufblasbaren Gegenstands..
8. Verschließen Sie das Ventil des aufblasbaren Gegenstands wieder mit der Ventilkappe.

Fehlerbehebung

Problem	Mögliche Ursache	Ausführung
Produkt startet nicht.	Der Akku 19 ist leer.	Laden Sie den Akku 19 auf (siehe „ Aufladen des Akkus“).
	Die Akku 19 ist nicht richtig eingesetzt.	Setzen Sie dien Akku 19 richtig ein (siehe „Einsetzen/ Entnehmen des Akkus“).
	Der Ein-/Ausschalter 4 ist defekt.	Lassen Sie das Produkt vom Kundendienst reparieren.
	Der Motor ist defekt.	
Das Produkt arbeitet mit intermittierendem Betrieb.	Interner Wackelkontakt.	Lassen Sie das Produkt vom Kundendienst reparieren.
	Der Ein-/Ausschalter 4 ist defekt.	
Geringe Arbeitsleistung	Adapter 18 nicht korrekt angebracht.	Kompressor-Modus
	Druck ist falsch eingestellt	Stellen Sie den Druck ein.
	Niedriger Ladestand	Laden Sie den Akku auf (siehe separate Gebrauchsanleitung für Akku und Ladegerät).

Reinigung und Wartung

⚠ WARNUNG! Verletzungsgefahr!

Schalten Sie das Gerät immer aus, entfernen Sie den Akku 19 und lassen Sie das Gerät abkühlen, bevor Sie Inspektions-, Wartungs- oder Reinigungsarbeiten durchführen.

⚠ VORSICHT!

▶ Alle Wartungs- und Reparaturarbeiten, die nicht in dieser Gebrauchsanleitung beschrieben sind: Wenden Sie sich an einen zugelassenen Kundendienst oder an ähnlich qualifiziertes Fachpersonal, um das Produkt überprüfen oder reparieren zu lassen. Verwenden Sie nur Originalteile.

HINWEIS

- ▶ Die folgenden Reinigungs- und Wartungsarbeiten sollten regelmäßig durchgeführt werden. Dadurch wird eine lange und zuverlässige Lebensdauer gewährleistet.

⚠ WARNUNG! Stromschlaggefahr!

- ▶ Sprühen Sie kein Wasser auf das Produkt und tauchen Sie es nicht in Wasser ein. In das Produkt dürfen keinerlei Flüssigkeiten eindringen.

HINWEIS

- ▶ Keine Reinigungs- oder Lösungsmittel verwenden. Andernfalls können Sie das Produkt irreparabel beschädigen.
- ▶ Das Produkt muss immer sauber, trocken und frei von Öl und Schmiermittel sein.
- ▶ Das Produkt ist wartungsfrei.

- ☐ Reinigen Sie das Produkt mit einem trockenen Tuch.

● Lagerung

- ☐ Lagern Sie das Produkt an einem trockenen und staubgeschützten Ort außerhalb der Reichweite von Kindern.
- ☐ Die Lagertemperatur des Akkus 19 und des Produkts beträgt zwischen 0 °C und +45 °C. Vermeiden Sie während der Lagerung extreme Kälte oder Hitze, damit der Akku nicht an Leistung verliert.
- ☐ Wenn der Akku 19 über einen längeren Zeitraum gelagert werden soll, sollte der Ladestand regelmäßig überprüft werden. Der optimale Ladestand liegt zwischen 50 % und 80 %.
- ☐ Entfernen Sie den Schlauch 16 und die Adapter 18. Verstauen Sie die Adapter 18 in den Schlitzen hinter der transparenten Abdeckung 8. Wickeln Sie den Druckluftschlauch 14 und den Schlauch 16 auf und verstauen Sie sie in den Vertiefungen an den Seiten.

● Entsorgung

Die Verpackung besteht aus umweltfreundlichen Materialien, die Sie über die örtlichen Recyclingstellen entsorgen können.

Beachten Sie die Kennzeichnung der Verpackungsmaterialien bei der Abfalltrennung, diese sind gekennzeichnet mit Abkürzungen (a) und Nummern (b) mit folgender Bedeutung: 1–7: Kunststoffe/20–22: Papier und Pappe/80–98: Verbundstoffe.

Produkt:

Das Produkt inkl. Zubehör, die Anleitung und die Verpackungsmaterialien sind recyclebar und unterliegen einer erweiterten Herstellerverantwortung. Entsorgen Sie diese getrennt, den abgebildeten Info-tri (Sortierinformation) folgend, für eine bessere Abfallbehandlung.
Das Triman-Logo gilt nur für Frankreich.

Möglichkeiten zur Entsorgung des ausgedienten Produkts erfahren Sie bei Ihrer Gemeinde oder Stadtverwaltung.

Gerät entsorgen

Das Symbol der durchgestrichenen Mülltonne bedeutet, dass dieses Gerät am Ende der Nutzungszeit nicht über den Haushaltsmüll entsorgt werden darf. Das Gerät ist bei eingerichteten Sammelstellen, Wertstoffhöfen oder Entsorgungsbetrieben abzugeben. Zudem sind Vertreiber von Elektro- und Elektronikgeräten sowie Vertreiber von Lebensmitteln zur Rücknahme verpflichtet. LIDL bietet Ihnen Rückgabemöglichkeiten direkt in den Filialen und Märkten an. Rückgabe und Entsorgung sind für Sie kostenfrei. Beim Kauf eines Neugerätes haben Sie das Recht, ein entsprechendes Altgerät unentgeltlich zurückzugeben. Zusätzlich haben Sie die Möglichkeit, unabhängig vom Kauf eines Neugerätes, unentgeltlich (bis zu drei) Altgeräte abzugeben, die in keiner Abmessung größer als 25 cm sind. Bitte löschen Sie vor der Rückgabe alle personenbezogenen Daten. Bitte entnehmen Sie vor der Rückgabe Batterien oder Akkumulatoren, die nicht vom Altgerät umschlossen sind, sowie Lampen, die zerstörungsfrei entnommen werden können und führen diese einer separaten Sammlung zu.

Defekte oder verbrauchte Batterien/ Akkus müssen recycelt werden. Geben Sie Batterien /Akkus und/oder das Produkt über die angebotenen Sammeleinrichtungen zurück.

Umweltschäden durch falsche Entsorgung der Batterien / Akkus!

Das Symbol der durchgestrichenen Mülltonne auf Batterien oder Akkus bedeutet, dass Sie Batterien und Akkus nicht im Hausmüll entsorgen dürfen. Diese können giftige Schwermetalle enthalten und unterliegen der Sondermüllbehandlung.
Die chemischen Symbole der Schwermetalle sind wie folgt: Cd = Cadmium, Hg = Quecksilber, Pb = Blei.
Sie sind gesetzlich verpflichtet, alte Batterien und Akkus nach Gebrauch zurückzugeben. Geben Sie deshalb verbrauchte Batterien und Akkus kostenfrei im Handelsgeschäft z. B. in Ihrer LIDL Filiale oder bei einer kommunalen Sammelstelle ab.
Batterien und Akkus können Stoffe enthalten, die schädlich für die menschliche Gesundheit und Umwelt sind. Nur bei einer getrennten Sammlung und Verwertung von alten Batterien und Akkus können die negativen Auswirkungen vermieden werden.
Seien Sie besonders vorsichtig beim Umgang mit lithiumhaltigen Batterien und Akkus, da bei unsachgemäßer Verwendung eine erhöhte Brandgefahr besteht. Kleben Sie dazu die Pole ab, um einen äußeren Kurzschluss zu vermeiden.
Nutzen Sie Batterien mit langer Lebensdauer oder Akkus, um die Entstehung von Abfällen aus Alt-Batterien zu verringern. Beachten Sie die Anweisungen zum Lagern, und vermeiden Sie das vollständige Ent- und Aufladen des Akkus, um die Lebensdauer zu verlängern.

Darüber hinaus sollten Sie Batterien oder Elektro- und Elektronikgeräte mit Batterien oder Akkus nicht im öffentlichen Raum zurücklassen, um eine Vermüllung zu vermeiden. Prüfen Sie Möglichkeiten, Batterien einer Wiederverwendung zuzuführen, anstatt diese zu entsorgen, beispielsweise durch Instandsetzung der Batterie.

Garantie

Das Produkt wurde nach strengen Qualitätsrichtlinien hergestellt und vor der Auslieferung sorgfältig geprüft. Im Falle von Material- oder Herstellungsfehlern haben Sie gegenüber dem Verkäufer des Produkts gesetzliche Rechte. Ihre gesetzlichen Rechte werden in keiner Weise durch unsere unten aufgeführte Garantie eingeschränkt.

Die Garantie für dieses Produkt beträgt 3 Jahre ab Kaufdatum. Die Garantiezeit beginnt mit dem Kaufdatum. Bewahren Sie den Originalkaufbeleg an einem sicheren Ort auf, da dieses Dokument als Nachweis des Kaufs erforderlich ist.

Alle Schäden oder Mängel, die bereits zum Zeitpunkt des Kaufs vorhanden sind, müssen unverzüglich nach dem Auspacken des Produkts gemeldet werden.

Sollte das Produkt innerhalb von 3 Jahren ab Kaufdatum einen Material- oder Herstellungsfehler aufweisen, werden wir es – nach unserer Wahl – kostenlos für Sie reparieren oder ersetzen. Die Garantiezeit verlängert sich durch einen stattgegebenen Gewährleistungsanspruch nicht. Dies gilt auch für ersetzte und reparierte Teile.

Diese Garantie erlischt, wenn das Produkt beschädigt oder unsachgemäß verwendet oder gewartet wurde.

Die Garantie deckt Material- und Herstellungsfehler ab. Diese Garantie erstreckt sich weder auf Produktteile, die normalem Verschleiß unterliegen, und somit als Verschleißteile gelten (z. B. Batterien, Schläuche, Farbpatronen), noch auf Schäden an zerbrechlichen Teilen, z. B. Schalter oder Teile aus Glas.

Abwicklung im Garantiefall

Um eine schnelle Bearbeitung Ihres Anliegens zu gewährleisten, folgen Sie bitte den folgenden Hinweisen:

Bitte halten Sie für alle Anfragen den Kassenbon und die Artikelnummer (z. B. IAN 479363_2410) als Nachweis für den Kauf bereit.

Die Artikelnummer entnehmen Sie bitte dem Typenschild am Produkt, einer Gravur am Produkt, dem Titelblatt Ihrer Anleitung (unten links) oder dem Aufkleber auf der Rück- oder Unterseite des Produktes.

Sollten Funktionsfehler oder sonstige Mängel auftreten kontaktieren Sie zunächst die nachfolgend benannte Serviceabteilung telefonisch oder per EMail.

Ein als defekt erfasstes Produkt können Sie dann unter Beifügung des Kaufbelegs (Kassenbon) und der Angabe, worin der Mangel besteht und wann er aufgetreten ist, für Sie portofrei an die Ihnen mitgeteilte Service Anschrift übersenden.

Auf parkside-diy.com können Sie diese und viele weitere Handbücher einsehen und herunterladen. Mit diesem QR-Code gelangen Sie direkt auf parkside-diy.com. Wählen Sie Ihr Land aus, und suchen Sie über die Suchmaske nach den Bedienungsanleitungen. Mittels Eingabe der Artikelnummer (IAN) 479363_2410 gelangen Sie zur Bedienungsanleitung für Ihren Artikel.

PDF ONLINE
parkside-diy.com

Service

DE **Service Deutschland**
Tel.: 0800 5435 111
E-Mail:owim@lidl.de

AT **Service Österreich**
Tel.: 0800 292726
E-Mail:owim@lidl.at

CH **Service Schweiz**
Tel.: 0800562153
E-Mail:owim@lidl.ch

EU-Konformitätserklärung

EU-KONFORMITÄTSERKLÄRUNG (Nr. 479363_2410)	
IAN:	**479363_2410**
Produkt-Identifikation:	**"Parkside" 20 V Akku-Kompressor und -Luftpumpe**
Modellnummer:	**HG12956**

Der oben beschriebene Gegenstand der Erklärung erfüllt die einschlägigen Harmonisierungsvorschriften der Union:

Richtlinie 2006/42/EG
Richtlinie 2014/30/EU
Richtlinie 2000/14/EG
Richtlinie 2005/88/EG
Richtlinie 2011/65/EU mit allen dazugehörigen Änderungen

Angabe der einschlägigen harmonisierten Normen oder der anderen technischen Spezifikationen, für die die Konformität erklärt wird:

Nr. / Teile
Richtlinie 2006/42/EG
EN 62841-1:2015/A11:2022
EN 1012-1:2010
Richtlinie 2014/30/EU
EN IEC 55014-1:2021
EN IEC 55014-2:2021
EN IEC 55015:2019/A11:2020
EN IEC 61547:2023

Der Gegenstand der oben beschriebenen Erklärung steht im Einklang mit der Richtlinie 2011/65/EU des Europäischen Parlaments und des Rates vom 8. Juni 2011 zur Beschränkung der Verwendung bestimmter gefährlicher Stoffe in Elektro- und Elektronikgeräten:

Nr. / Teile
EN IEC 63000:2018

Konformitätsbewertungsverfahren / ggf. Name und Anschrift der benannten Stelle:

Richtlinie 2000/14/EG Annex VI, TÜV SÜD Industrie Service GmbH, Westendstraße 199, 80686 München, Germany
Gemessener Schallleistungspegel an einem für diesen Typ repräsentativen Gerät: 84.2 dB(A)
Garantierter Schallleistungspegel für dieses Gerät: 86 dB(A)

Person, die die technische Dokumentation aufbewahrt: OWIM GmbH & Co.KG

Unterzeichnet für und im Namen von:
OWIM GmbH & Co. KG, Stiftsbergstraße 1, 74167 Neckarsulm, Deutschland
Diese Konformitätserklärung wird unter der alleinigen Verantwortung des Herstellers ausgestellt.

Original-Konformitätserklärung

Neckarsulm	24.02.2025	ppa.	ppa.
Ort	Datum	ppa. Stefan Haensel Prokurist	ppa. Jens Buchheim Prokurist

DE

CE

List of pictograms used . . . . . Page 26
Introduction . . . . . Page 27
Intended use . . . . . Page 27
Scope of delivery . . . . . Page 28
Parts list . . . . . Page 28
Technical data . . . . . Page 28
General safety notes . . . . . Page 30
Battery charger safety warnings . . . . . Page 33
Assembly . . . . . Page 34
Unpacking the product and basic cleaning . . . . . Page 34
Inserting/removing the battery . . . . . Page 34
Charging the battery . . . . . Page 34
Checking the battery's charging level . . . . . Page 35
Operation . . . . . Page 35
Switching the product on/off . . . . . Page 35
Switching the LED work light on and off . . . . . Page 35
Inflating . . . . . Page 36
Compressor mode . . . . . Page 36
Air pump mode . . . . . Page 37
Deflating for inflatable articles . . . . . Page 37
Troubleshooting . . . . . Page 38
Cleaning and maintenance . . . . . Page 38
Storage . . . . . Page 39
Disposal . . . . . Page 39
Warranty . . . . . Page 39
Warranty claim procedure . . . . . Page 40
Service . . . . . Page 40
EU Declaration of conformity . . . . . Page 41

List of pictograms used			
	Read the instruction manual.		Use the product in dry indoor spaces only.
	WARNING! – Designating a hazard with moderate risk, which can result in death or severe injury if not avoided (e.g. risk of electric shock)		Alternating current/voltage
			Direct current/voltage
	CAUTION! – Designating a hazard with low risk, which could result in minor or moderate injury if not avoided (e.g. risk of scalding)	T2A	Fuse
	NOTICE! – Warns of possible damage to property/the product if not avoided (e.g. risk of short circuit)		Switch the product off and remove the battery pack before replacing attachments, cleaning and when not in use.
	Wear a dust mask!	Max. 50°C	Protect the battery pack against heat and continuous intense sunlight.
	Wear eye protection!		Protect the battery pack against water and moisture.
	Wear ear protection!		Protect the battery pack from fire.
	Safety information Instructions for use		Do not stare into the active light source!
CE	CE mark indicates conformity with relevant EU directives applicable for this product.		Air pump mode
	Compressor mode		Lock
	Air outlet		Unlock

86 dB	Sound power level in dB	◀	Air pump mode
	Warning – hot surface!	O	Middle position
	Do not expose the product to rain. The product may only be stationed, stored and operated in dry ambient conditions.	▶	Compressor mode
		Adapter attachment procedure	

20V CORDLESS COMPRESSOR AND AIR PUMP

Introduction

We congratulate you on the purchase of your new product. You have chosen a high quality product. The instructions for use are part of the product. They contain important information concerning safety, use and disposal. Before using the product, please familiarise yourself with all of the safety information and instructions for use. Only use the product as described and for the specified applications. If you pass the product on to anyone else, please ensure that you also pass on all the documentation with it.

Intended use

- This product is only intended for the following use:
  - Inflating and deflating play, sports and beach articles, as well as largevolume inflatable articles such as air mattresses, inflatable boats, paddling pools etc..
  - Filling motorbike, bicycle and car tyres.
  - Use only indoors or outdoors for short periods.
  - Use this product only as described and for the areas of applications specified.
- Any other usage of or modification to the product is deemed to be improper and carries the risk of serious personal injury. The manufacturer accepts no responsibility for damage(s) attributable to misuse.

- This product is not intended for commercial use.
- The product is part of the series **Parkside X 20 V TEAM**. The product can be operated using batteries from the series **Parkside X 20 V TEAM**. The batteries may only be charged using chargers from the series **Parkside X 20 V TEAM**.

Scope of delivery

⚠ WARNING!

▶ The product and the packaging are not children's toys! Children must not play with plastic bags, sheets and small parts! There is a danger of choking and suffocation!

1 Cordless Compressor and Air Pump
1 Hose
1 Tapered adapter
1 Ball needle
1 Adapter for bicycle valve
1 User manual

NOTE

▶ Battery and charger are not included in the scope of delivery.

Parts list

1 Handle
2 Control panel
3 Button –
4 On/Off switch
5 Button +
6 Toggle switch
7 LCD display
8 Transparent cover
9 LED button
10 LED work light
11 Battery holder
12 Lever
13 Valve connection
14 Compressed air hose
15 Air outlet
16 Hose
17 Hose adapter
18 Adapters
18a Tapered adapter
18b Ball needle
18c Adapter for bicycle valve
19 Battery*
20 Button Charge level indicator Battery
21 Charge level indicator
22 Release button for battery
23 Battery charger*
24 Air inlet

* Battery and charger are not included in the scope of delivery.

Technical data

20V Cordless Compressor and Air Pump	**PKA 20-Li D3**
Max. air output – Compressor – Air pump	 21 l/min 380 l/min
Max. pressure (Compressor):	10,3 bar (150 psi)
Gross weight (with 4Ah battery):	approx. 2.2 kg
Operating mode * :	S3 25% 10 min
* S3 25% 10 min = periodical intermittent duty with a duty cycle of 25% (2.5 min based on a 10 min period)	
Rated voltage:	20 V ⎓

Battery pack	**PAP 20 B3 ***
Type:	Lithium-Ion
Rated voltage:	20 V ⎓ max.
Capacity:	2.0 Ah
Energy value:	40 Wh

* Battery and charger are not included in the scope of delivery.

Rapid battery charger *	**PLG 20 C3**
Model number: – VDE plug: – BS plug:	 HG08983 HG08983-BS
Input:	
Rated voltage:	230–240 V~
Rated frequency:	50 Hz
Rated power:	120 W
Output:	
Rated voltage:	21.5 V ⎓
Charging current:	4.5 A
Protection class:	II/⧈
Fuse (internal):	3.15 A/T3.15A

Recommended ambient temperature:	
Overall maximum temperature:	+45 °C
While charging:	+4 °C to +40 °C
During operation:	+4 °C to +40 °C
During storage:	+20 °C to +26 °C

Noise emission value
The measured values were measured in accordance with EN 1012-1.

Sound pressure level:	L_{pA}	=	72.3	dB
Uncertainty:	K_{pA}	=	3	dB
Sound power level:	L_{WA}	=	84.2	dB
Uncertainty:	K_{WA}	=	1.93	dB

⚠ WARNING!

Wear ear protection!

NOTE

- The declared vibration total value and the declared noise emission value have been measured in accordance with a standard test method and may be used for comparing one tool with another.
- The declared total vibration value and the declared noise emission value may also be used for a preliminary assessment of exposure.

⚠ WARNING!

- The vibration and noise emissions during actual use of the power tool can differ from the declared values depending on the manner in which the tool is used, especially what kind of workpiece is processed.
- Try to keep the vibration load as low as possible. Measures to reduce the vibration load are, e.g. wearing gloves and limiting the working time. Wherein all states of operation must be included (e.g. times when the power tool is switched off and times where the power tool is switched on but running without load).

* Battery and charger are not included in the scope of delivery.

General safety notes

General power tool safety warnings

⚠ WARNING!

- **Read all safety warnings, instructions, illustrations and specifications provided with this power tool.** Failure to follow all instructions listed below may result in electric shock, fire and/or serious injury.

Save all warnings and instructions for future reference.

The term “power tool” in the warnings refers to your mains-operated (corded) power tool or battery-operated (cordless) power tool.

Work area safety

a) **Keep work area clean and well lit.** Cluttered or dark areas invite accidents.

b) **Do not operate power tools in explosive atmospheres, such as in the presence of flammable liquids, gases or dust.** Power tools create sparks which may ignite the dust or fumes.

c) **Keep children and bystanders away while operating a power tool.** Distractions can cause you to lose control.

Electrical safety

a) **Power tool plugs must match the outlet. Never modify the plug in any way. Do not use any adapter plugs with earthed (grounded) power tools.** Unmodified plugs and matching outlets will reduce risk of electric shock.

b) **Avoid body contact with earthed or grounded surfaces, such as pipes, radiators, ranges and refrigerators.** There is an increased risk of electric shock if your body is earthed or grounded.

c) **Do not expose power tools to rain or wet conditions.** Water entering a power tool will increase the risk of electric shock.

d) **Do not abuse the cord. Never use the cord for carrying, pulling or unplugging the power tool. Keep cord away from heat, oil, sharp edges or moving parts.** Damaged or entangled cords increase the risk of electric shock.

e) **When operating a power tool outdoors, use an extension cord suitable for outdoor use.** Use of a cord suitable for outdoor use reduces the risk of electric shock.

f) **If operating a power tool in a damp location is unavoidable, use a residual current device (RCD) protected supply.** Use of an RCD reduces the risk of electric shock.

Personal safety

a) **Stay alert, watch what you are doing and use common sense when operating a power tool. Do not use a power tool while you are tired or under the influence of drugs, alcohol or medication.** A moment of inattention while operating power tools may result in serious personal injury.

b) **Use personal protective equipment. Always wear eye protection.** Protective equipment such as a dust mask, non-skid safety shoes, hard hat or hearing protection used for appropriate conditions will reduce personal injuries.

c) **Prevent unintentional starting. Ensure the switch is in the off-position before connecting to power source and/or battery pack, picking up or carrying the tool.** Carrying power tools with your finger on the switch or energising power tools that have the switch on invites accidents.

d) **Remove any adjusting key or wrench before turning the power tool on.** A wrench or a key left attached to a rotating part of the power tool may result in personal injury.

e) **Do not overreach. Keep proper footing and balance at all times.** This enables better control of the power tool in unexpected situations.

f) **Dress properly. Do not wear loose clothing or jewellery. Keep your hair, clothing and gloves away from moving parts.** Loose clothes, jewellery or long hair can be caught in moving parts.

g) **If devices are provided for the connection of dust extraction and collection facilities, ensure these are connected and properly used.** Use of dust collection can reduce dust-related hazards.

h) **Do not let familiarity gained from frequent use of tools allow you to become complacent and ignore tool safety principles.** A careless action can cause severe injury within a fraction of a second.

Power tool use and care

a) **Do not force the power tool. Use the correct power tool for your application.** The correct power tool will do the job better and safer at the rate for which it was designed.

b) **Do not use the power tool if the switch does not turn it on and off.** Any power tool that cannot be controlled with the switch is dangerous and must be repaired.

c) **Disconnect the plug from the power source and/or remove the battery pack, if detachable, from the power tool before making any adjustments, changing accessories, or storing power tools.** Such preventive safety measures reduce the risk of starting the power tool accidentally.

d) **Store idle power tools out of the reach of children and do not allow persons unfamiliar with the power tool or these instructions to operate the power tool.** Power tools are dangerous in the hands of untrained users.

e) **Maintain power tools and accessories. Check for misalignment or binding of moving parts, breakage of parts and any other condition that may affect the power tool's operation. If damaged, have the power tool repaired before use.** Many accidents are caused by poorly maintained power tools.

f) **Keep cutting tools sharp and clean.** Properly maintained cutting tools with sharp cutting edges are less likely to bind and are easier to control.

g) **Use the power tool, accessories and tool bits etc. in accordance with these instructions, taking into account the working conditions and the work to be performed.** Use of the power tool for operations different from those intended could result in a hazardous situation.

h) **Keep handles and grasping surfaces dry, clean and free from oil and grease.** Slippery handles and grasping surfaces do not allow for safe handling and control of the tool in unexpected situations.

Battery tool use and care

a) **Recharge only with the charger specified by the manufacturer.** A charger that is suitable for one type of battery pack may create a risk of fire when used with another battery pack.

b) **Use power tools only with specifically designated battery packs.** Use of any other battery packs may create a risk of injury and fire.

c) **When a battery pack is not in use, keep it away from other metal objects, like paper clips, coins, keys, nails, screws or other small metal objects, that can make a connection from one terminal to another.** Shorting the battery terminals together may cause burns or a fire.

d) **Under abusive conditions, liquid may be ejected from the battery; avoid contact. If contact accidentally occurs, flush with water. If liquid contacts eyes, additionally seek medical help.** Liquid ejected from the battery may cause irritation or burns.

e) **Do not use a battery pack or tool that is damaged or modified.** Damaged or modified batteries exhibit unpredictable behaviour resulting in fire, explosion or risk of injury.

f) **Do not expose a battery pack or tool to fire or excessive temperature.** Exposure to fire or temperature above 130 °C may cause explosion.

g) **Follow all charging instruction and do not charge the battery pack or tool outside the temperature range specified in the instruction.** Charging improperly or at temperatures outside the specified range may damage the battery and increase the risk of the fire.

⚠ WARNING!

Do not dispose of batteries in household waste, fire or water. Do not subject the battery to strong sunlight over long periods and do not leave it on a heater (max. 50 °C).

Service

a) **Have your power tool serviced by a qualified repair person using only identical replacement parts.** This will ensure that the safety of the power tool is maintained.

b) **Never service damaged battery packs.** Service of battery packs should only be performed by the manufacturer or authorized service providers.

Additional safety instructions

- Starting the motor is prohibited at low temperatures below 0 °C.
- Avoid heavy loads on the piping system by using flexible hose connections to avoid kinks.

⚠ WARNING!

▶ All hoses and fittings of compressors must be suitable for use at the maximum permissible pressure.

- We recommend providing feed hoses with a safety cable, e.g. a wire rope, at pressures above 7 bar.
- The maximum inclination of the compressor is 0 degrees.

Battery charger safety warnings

- This appliance can be used by children aged from 8 years and above and persons with reduced physical, sensory or mental capabilities or lack of experience and knowledge if they have been given supervision or instruction concerning use of the appliance in a safe way and understand the hazards involved.
  Children shall not play with the appliance.
  Cleaning and user maintenance shall not be made by children without supervision.
- Do not charge non-rechargeable batteries. Disregarding this instruction is hazardous.
- If the supply cord is damaged, it must be replaced by the manufacturer, its service agent or similarly qualified persons in order to avoid a hazard.
- Protect the electrical parts against moisture. Do not immerse such parts in water or other liquids to avoid electrical shock. Never hold the appliance under running water. Pay attention to the instructions provided for cleaning, maintenance and repair.
- The appliance is suitable for indoor use only.

⚠ **ATTENTION!** This charger is only designed for charging the battery pack types:

/// PARKSIDE 20 V battery pack		
PAP 20 B1	2 Ah	5 cells *
PAP 20 B3	4 Ah	10 cells *
* Battery and charger are not included in the scope of delivery.		

- Customers can order compatible replacement batteries and chargers from Lidl online shops for the following countries:

  Germany (lidl.de), France (lidl.fr), Belgium (lidl.be), Czech Republic (lidl.cz), Netherlands (lidl.nl), Poland (lidl.pl), Slovakia (lidl.sk), Spain (lidl.es)

  Customers from all other countries can order from www.optimex-shop.com.

  The device is compatible with all “X 20 V TEAM” batteries. For optimal performance, we recommend using the below battery packs:

Suitable battery packs and chargers

Battery pack:	/// PARKSIDE® **X 20 V Team**
Charger:	/// PARKSIDE® **X 20 V Team**

Assembly

Unpacking the product and basic cleaning

⚠ WARNING!

- The product and packaging materials are not toys! Children must not be allowed to play with plastic bags, film and small parts! There is a risk of swallowing and suffocation!

1. Take the product out of the packaging and remove all packaging materials and plastic wrappings.
2. Check to make sure that all listed parts are included (see “Scope of delivery”).
3. Check whether the product and all parts are in good condition, if any damage or defect is detected, do not use the product, but follow the procedure described in chapter “Warranty”.

Inserting/removing the battery

Inserting the battery

1. Push the battery 19 into the battery holder 11.
2. Ensure the battery 19 clicks audibly in place.

Removing the battery

1. Press the release button 22 on the battery 19.
2. Pull the battery 19 from the battery holder 11.

Charging the battery

(Fig. C)

NOTE

- The battery 19 may be charged at any time without reducing its life.
- Interrupting the charging process does not damage the battery 19.

- ☐ Before operation: Charge the battery 19 when it is at medium or low charging level (see “Checking the battery’s charging level”).
- ☐ The charging control LEDs (red and green) indicate the status of the charger 23 and the battery 19.

LED	Status
Red LED lights up	Battery charges
Green LED lights up	Battery fully charged
Green LED and red LED flashing	Battery defective
Red LED flashing	Battery too cold or too warm
Green LED lights up (without battery)	Charger ready

1. Insert the battery 19 into the charger 23.
2. Connect the mains plug of the charger 23 to a mains outlet.
3. When the battery 19 is fully charged:
   - Disconnect the mains plug of the charger 23 from the mains outlet.
   - Remove the battery 19 from the charger 23.

Checking the battery’s charging level

(Fig. B)

- ☐ Check battery‘s 19 charging level: Press the button 20.
  The charging level LEDs 21 show the charging level as follows:

Charging level LEDs	Charging level
Red/orange/green	Maximum
Red/orange	Medium
Red	Low

Operation

⚠ WARNING! Risk of injury!

Wear ear protection!

Switching the product on/off

Switching on

- ☐ Press the ON/OFF switch 4. The LCD display 7 lights up.

Switching off

1. Press the on/off switch 4 for approx. 5 s until the LCD display 7 goes out.
2. Remove the rechargeable battery 19 from the device if you are leaving the product unattended or if you have finished working.

NOTE

- ▶ The product switches off automatically after a while if it is not used.

Switching the LED work light on and off

Requirements

- ☐ The device is switched on.

⚠ DANGER!

- ▶ Do not look into the light source.

LED button 9	LED work light 10
Press 1 time	On - level 1
Press 2 time	increase the brightness
Press 3 time	Off

Inflating

Compressor mode

The compressor mode is suitable for inflatable articles that need to be inflated at high pressures, such as beach items, balls, bicycle and car tyres etc. You may need an adapter.

Selecting the adapter

1. Place the product on a stable and flat surface.
2. Select the desired adapter depending on the object you want to inflate:

Adapter	Object to be inflated
Tapered adapter 18a	Inflate swimming accessories, e g : □ Paddling pools □ Air mattresses □ Boats
Adapter for bicycle valves 18c	Bicycle tyres
Ball needle 18b	Balls

3. Remove the compressed air hose 14 from the storage compartment for compressed air hose.
4. Fold up the clamping lever 12 on the valve connection 13.
5. Connect the compressed air hose 14 with the adapter to the object you wish to inflate.
6. Fold down the clamping lever 12 on the valve connection 13 to lock it in place.

Setting the unit and pressure

1. Press the On/Off switch 4. The pressure unit on the LCD display 7 changes between psi, bar and kPa.
2. Set the desired pressure:
   – Press the button + 5 to increase the value.
   – Press the button – 3 to decrease the value.
   The set pressure value is shown on the display 7.

NOTE

- ▶ This product is not calibrated! For a calibrated measurement value, check the actual tyre pressure using a calibrated meter after you have inflated the object yourself.
- ▶ Press and hold the button +/- 5 or 3 to increase or decrease the pressure display rapidly.

Operation

1. Press the On/Off switch 4. The device is ready for use.
2. Set to the desired pressure. (see Setting the unit and pressure)
3. Press the toggle switch 6 towards compressor mode. ❋ The inflatable article is inflated until the set pressure is reached.
4. Cancel the pumping process: Set the toggle switch 6 to the middle position.

Air pump mode

Air pump mode is suitable for filling and deflating large-volume inflatable articles, such as air mattresses, paddling pools etc.which are filled or emptied at low pressure.

1. Attach the hose 16 onto the air outlet 15. Lock the hose in a clockwise direction.
2. Remove the valve cap.
3. Insert the hose 16 into the valve of the inflation article. For 8 mm valves you need the hose adapter 17.
4. Press the On/Off switch 4. The device is ready for use.
5. Press the toggle switch 6 towards air pump mode. The inflatable article is inflated.
6. Once the desired filling volume is reached, set the toggle switch 6 to the middle position.
7. Pull the hose out of inflatable article
8. Unlock the hose 16 anticlockwise. Pull the hose 16 off the air outlet 15.
9. Put the valve cap back on the inflatable article.

Deflating for inflatable articles

1. Attach the hose onto the air inlet 24.
2. Insert the hose 16 into the valve of the inflation article. For 8 mm valves you need the hose adapter 17.
3. Press the On/Off switch 4. The device is ready for use.
4. Press the toggle switch 6 towards air pump mode. The air in the inflatable article is pumped out.
5. Once the inflatable article is deflated, set the toggle switch 6 to the middle position.
6. Pull the hose 16 off the air inlet 24.
7. Pull the hose 16 out of the valve of the inflatable article.
8. Put the valve cap back on the inflatable article.

Troubleshooting

Problem	Possible cause	Action
The product does not start.	The battery 19 is empty.	Charge the battery 19 (see „Charging the battery“).
	The battery 19 is not properly inserted.	Insert the battery 19 correctly (see „Inserting/removing the battery“).
	The ON/OFF switch 4 is defective.	Have the product repaired by the Service Centre.
	The motor is defective.	
The product works with intermittent operation.	Internal loose contact.	Have the product repaired by the Service Centre.
	The ON/OFF switch 4 is defective.	
Low work output	Adapter 18 not attached correctly	Compressor mode
	Pressure set incorrectly	Setting the pressure
	Low battery power	Charge the battery (see the separate operating instructions for the rechargeable battery and charger).

Cleaning and maintenance

⚠ WARNING! Risk of injury!

Always switch the product off, remove the battery 19 and let the product cool down before performing inspection, maintenance or cleaning works.

⚠ CAUTION!

- Any maintenance and repair other than described in this manual: Contact an authorised service centre or a similarly qualified person to check or repair the product. Only use original parts.

NOTE

- The following cleaning and servicing should be done regularly. This will ensure a long and reliable service life.

⚠ WARNING! Risk of electric shock!

- Do not spray the product with water and do not immerse it in water. Never allow liquids to get into the product.

NOTE

- Do not use cleaning agents or solvents. You may otherwise irreparably damage the product.
- The product must always be kept clean, dry and free from oil or grease.
- The product is maintenance-free.

□ Clean the product with a dry cloth.

Storage

- Store the product in a dry and dust-protected place out of reach of children.
- The storage temperature for the rechargeable battery 19 and the product is between 0 °C and +45 °C. Avoid extreme cold or heat during storage to ensure the battery output is not adversely affected.
- If the battery 19 is to be stored for an extended period, the charge level should be checked regularly. The optimum charge level is between 50 % and 80 %.
- Dismantle the hose 16 and adapters 18. Store the adapters 18 in the slots behind the transparent cover 8. Wind up the compressed air hose 14 and hose 16 and stow them in the cavities on the sides.

Disposal

The packaging is made of environmentally friendly materials, which may be disposed of through your local recycling facilities.

Observe the marking of the packaging materials for waste separation, which are marked with abbreviations (a) and numbers (b) with following meaning: 1–7: plastics/20–22: paper and fibreboard/80–98: composite materials.

Product:

The product incl. accessories, manual and packaging materials are recyclable and are subject to extended producer responsibility.

Dispose them separately, following the illustrated Info-tri (sorting information), for better waste treatment.
The Triman logo is valid in France only.

Contact your local refuse disposal authority for more details of how to dispose of your wornout product.

To help protect the environment, please dispose of the product properly when it has reached the end of its useful life and not in the household waste. Information on collection points and their opening hours can be obtained from your local authority.

Faulty or used batteries/rechargeable batteries must be recycled. Return the batteries/rechargeable batteries and the product to the available collection points.

Environmental damage through incorrect disposal of the batteries / rechargeable batteries!

Batteries / rechargeable batteries may not be disposed of with the usual domestic waste. They may contain toxic heavy metals and are subject to hazardous waste treatment rules and regulations. The chemical symbols for heavy metals are as follows: Cd = cadmium, Hg = mercury, Pb = lead. That is why you should dispose of used batteries / rechargeable batteries at a local collection point.

Warranty

The product has been manufactured to strict quality guidelines and meticulously examined before delivery. In the event of material or manufacturing defects you have legal rights against the retailer of this product. Your legal rights are not limited in any way by our warranty detailed below.

The warranty for this product is 3 years from the date of purchase. The warranty period begins on the date of purchase. Keep the original sales receipt in a safe location as this document is required as proof of purchase.

Any damage or defects already present at the time of purchase must be reported without delay after unpacking the product.

Should the product show any fault in materials or manufacture within 3 years from the date of purchase, we will repair or replace it – at our choice – free of charge to you. The warranty period is not extended as a result of a claim being granted. This also applies to replaced and repaired parts.

This warranty becomes void if the product has been damaged, or used or maintained improperly.

The warranty covers material or manufacturing defects. This warranty does not cover product parts subject to normal wear and tear, thus considered consumables (e.g. batteries, tubes, cartridges), nor damage to fragile parts, e.g. switches or glass parts.

Warranty claim procedure

So that your request can be processed quickly, please observe the following instructions:

For all inquiries, please have the receipt and item number (e.g., IAN 479363_2410) ready as proof of purchase.

The article number can be taken from the identification label on the product, engraving on the product, the front cover of your manual (at the bottom left), or the sticker on the back or bottom of the product.

If malfunctions or other defects arise, first contact the service department indicated below by phone or email.

You can then send a product recorded as defective to the communicated service address postage-free, making sure to enclose proof of purchase (receipt) and information on the details of the defect and when it occurred.

You can download and view this and numerous other manuals at parkside-diy.com. This QR code takes you directly to parkside-diy.com. Choose your country and use the search screen to search for the operating instructions. Entering the item number (IAN) 479363_2410 takes you to the operating instructions for your item.

PDF ONLINE
parkside-diy.com

Service

GB **Service Great Britain**
Tel.: 08000569216
E-Mail:owim@lidl.co.uk

IE **Service Ireland**
Tel.: 1800 200736
E-Mail:owim@lidl.ie

EU Declaration of conformity

EU DECLARATION OF CONFORMITY (No 479363_2410)	
IAN:	**479363_2410**
Product identification:	**"Parkside" 20V Cordless Compressor and Air Pump**
Model Number:	**HG12956**

The object of the declaration described above is in conformity with the relevant Union harmonisation legislation:

Directive 2006/42/EC
Directive 2014/30/EU
Directive 2000/14/EC
Directive 2005/88/EC
Directive 2011/65/EU and all related amendments

References to the relevant harmonised standards used or references to the other technical specifications in relation to which conformity is declared:

N° / Parts
Directive 2006/42/EC
EN 62841-1:2015/A11:2022
EN 1012-1:2010
Directive 2014/30/EU
EN IEC 55014-1:2021
EN IEC 55014-2:2021
EN IEC 55015:2019/A11:2020
EN IEC 61547:2023

The object of the declaration described above is in conformity with Directive 2011/65/EU of the European Parliament and of the Council of 8 June 2011 on the restriction of the use of certain hazardous substances in electrical and electronic equipment:

N° / Parts
EN IEC 63000:2018

Conformity Assessment procedure / name&address notified body where appropriate:

Directive 2000/14/EC Annex VI, TÜV SÜD Industrie Service GmbH, Westendstraße 199, 80686 München, Germany
Measured sound power level on an equipment representative for this type: 84.2 dB(A)
Guaranteed sound power level for this equipment: 86 dB(A)

Keeper of the technical documentation: OWIM GmbH & Co.KG

Signed for and on behalf of:
OWIM GmbH & Co. KG, Stiftsbergstraße 1, 74167 Neckarsulm, Germany
This declaration of conformity is issued under the sole responsibility of the manufacturer.

Translation of the original declaration of conformity

Neckarsulm	24.02.2025	ppa. Stefan Haensel	ppa. Jens Buchheim
Place	Date	Authorised Signatory	Authorised Signatory

EN

CE

Liste des pictogrammes utilisés . . . . . Page 43
Introduction . . . . . Page 44
Utilisation prévue . . . . . Page 44
Contenu de l’emballage . . . . . Page 45
Liste des pièces . . . . . Page 45
Données techniques . . . . . Page 45
Notes générales de sécurité . . . . . Page 47
Avertissements de sécurité concernant le chargeur de batterie . . . . . Page 51
Assemblage . . . . . Page 52
Déballage de l’appareil et nettoyage de base . . . . . Page 52
Insérer/retirer la batterie . . . . . Page 52
Chargement de la batterie . . . . . Page 53
Vérification du niveau de charge de la batterie . . . . . Page 53
Fonctionnement . . . . . Page 53
Allumer / éteindre l’appareil . . . . . Page 53
Allumer/éteindre la lampe de travail LED . . . . . Page 54
Gonflage . . . . . Page 54
Mode compresseur . . . . . Page 54
Mode pompe à air . . . . . Page 55
Dégonflage d’articles gonflables . . . . . Page 55
Dépannage . . . . . Page 56
Nettoyage et entretien . . . . . Page 56
Stockage . . . . . Page 57
Mise au rebut . . . . . Page 57
Garantie . . . . . Page 58
Faire valoir sa garantie . . . . . Page 59
Service après-vente . . . . . Page 60
Déclaration UE de conformité . . . . . Page 61

Liste des pictogrammes utilisés			
	Lisez le manuel d'utilisation.		Utilisez l'appareil seulement à l'intérieur de locaux secs.
	AVERTISSEMENT !– Indique un danger avec un degré de risque modéré qui, s'il n'est pas évité, peut entraîner la mort ou de graves blessures (par ex. risque de choc électrique)		Courant alternatif/tension alternative
			Courant continu/tension
	ATTENTION ! – Indique un danger avec un faible degré de risque qui, s'il n'est pas évité, peut entraîner des blessures mineures ou modérées (par ex. risque de brûlure)	T2A	Fusible
	REMARQUE ! – Indique un danger, qui, s'il n'est pas évité, peut entraîner des dommages potentiels aux biens/à l'appareil (par ex. risque de court-circuit)		Éteignez le produit et retirez-en la batterie avant de remplacer les accessoires, de le nettoyer et lorsqu'il n'est pas utilisé.
	Portez un masque antipoussière !	Max. 50 °C	Protégez le bloc batterie de la chaleur et d'un ensoleillement intense et continu.
	Portez des protections oculaires !		Protégez le bloc batterie de l'eau et de l'humidité.
	Portez des protections auditives !		Protéger le bloc batterie du feu.
	Informations de sécurité Instructions d'utilisation		Ne regardez pas directement dans la source lumineuse !
CE	La marque CE indique la conformité avec les directives UE applicables à cet appareil.		Mode pompe à air
	Mode compresseur		Verrou

	Sortie d’air		Déverrouillage
	Niveau de puissance acoustique en dB		Mode pompe à air
	Attention – surface chaude !		Position médiane
	N’exposez pas l’appareil à la pluie. Le produit peut uniquement être posé, entreposé et utilisé dans des conditions ambiantes sèches.		Mode compresseur
		Méthode de fixation de l’adaptateur	

20 V COMPRESSEUR ET POMPE À AIR SANS FIL

Introduction

Nous vous félicitons pour l’achat de votre nouveau produit. Vous avez opté pour un produit de grande qualité. Le mode d‘emploi fait partie intégrante de ce produit. Il contient des indications importantes pour la sécurité, l’utilisation et la mise au rebut. Veuillez lire consciencieusement toutes les indications d‘utilisation et de sécurité du produit.
Ce produit doit uniquement être utilisé conformément aux instructions et dans les domaines d‘application spécifiés. Lors d‘une cession à tiers, veuillez également remettre tous les documents.

Utilisation prévue

- Ce produit est uniquement destiné aux usages suivants :
  - Gonflage et dégonflage d’articles de jeu, de sport et de plage, ainsi que d’articles gonflables de gros volume tels que matelas pneumatiques, bateaux pneumatiques, piscines gonflables, etc.
  - Gonflage de pneus de motos, de vélos et de voitures.
  - A utiliser à l’intérieur ou à l’extérieur uniquement pendant de courtes périodes.
  - Utilisez uniquement le produit comme décrit et pour les usages indiqués.
- Toute autre utilisation ou modification du produit est considérée comme inappropriée et comporte un risque important de blessures graves. Le fabricant décline toute responsabilité pour les dommages résultant d'une utilisation inappropriée.

- Ce produit n'est pas destiné à un usage commercial.
- Le produit fait partie de la série **X 20 V TEAM** de **Parkside**. Le produit peut être utilisé à l'aide de batteries de la série **X 20 V TEAM** de **Parkside**. Les batteries peuvent uniquement être rechargées à l'aide de chargeurs de la série **X 20 V TEAM** de **Parkside**.

Contenu de l'emballage

⚠ AVERTISSEMENT !

▶ Le produit et son emballage ne doivent pas être utilisés comme jouets par les enfants ! Ne laissez pas les enfants jouer avec les sacs et films en plastique et les petites pièces ! Il existe un danger d'étouffement et de suffocation.

1 Compresseur et pompe à air sans fil
1 Tuyau
1 Adaptateur conique
1 Aiguille à ballon
1 Adaptateur pour valve de vélo
1 Manuel d'utilisation

REMARQUE

▶ La batterie et le chargeur ne sont pas fournis.

Liste des pièces

1 Poignée
2 Panneau de commande
3 Bouton –
4 Interrupteur marche/arrêt
5 Bouton +
6 Interrupteur à bascule
7 Écran LCD
8 Couvercle transparent
9 Bouton LED
10 Éclairage à LED du plan de travail
11 Support de batterie
12 Levier
13 Raccord de valve
14 Tuyau à air comprimé
15 Sortie d'air
16 Tuyau
17 Adaptateur de tuyau
18 Adaptateurs
18a Adaptateur conique
18b Aiguille à ballon
18c Adaptateur pour valve de vélo
19 Batterie*
20 Bouton et voyant de niveau de charge de la batterie
21 Indicateur de niveau de charge
22 Bouton de déblocage de la batterie
23 Chargeur de batterie*
24 Entrée d'air

* La batterie et le chargeur ne sont pas fournis.

Données techniques

20 V Compresseur et pompe à air sans fil	**PKA 20-Li D3**
Sortie d'air max. – Compresseur – Pompe à air	 21 l/min 380 l/min
Pression max. (compresseur) :	10,3 bar (150 psi)
Poids brut (avec batterie 4 Ah) :	env. 2,2 kg
Mode de fonctionnement * :	S3 25% 10 min
* S3 25% 10 min = fonctionnement intermittent périodique pour un cycle de fonctionnement de 25% (2,5 min sur la base d'une période de 10 min)	
Tension nominale :	20 V ⎓

Bloc batterie	**PAP 20 B3 ***
Type :	Lithium-Ion
Tension nominale :	20 V ⎓ max.
Capacité :	2,0 Ah
Valeur énergétique :	40 Wh

Chargeur de batterie rapide *	**PLG 20 C3**
Numéro de modèle : – Fiche VDE : – Fiche BS :	 HG08983 HG08983-BS
Entrée :	
Tension nominale :	230–240 V~
Fréquence nominale :	50 Hz
Puissance nominale :	120 W
Sortie :	
Tension nominale :	21,5 V ⎓
Courant de charge :	4,5 A
Classe de protection :	II / ⧈
Fusible (interne) :	3,15 A/ T3.15A

Température ambiante recommandée :	
Température maximale totale :	+45 °C
Pendant la charge :	+4 °C à +40 °C
Pendant le fonctionnement :	+4 °C à +40 °C
Pendant le stockage :	+20 °C à +26 °C

Valeur d’émission sonore
Les valeurs mesurées ont été déterminées conformément à la norme EN 1012-1.

Niveau de pression acoustique :	L_{pA}	=	72,3	dB
Incertitude :	K_{pA}	=	3	dB
Niveau de puissance acoustique :	L_{WA}	=	84,2	dB
Incertitude :	K_{WA}	=	1,93	dB

⚠ AVERTISSEMENT !

Portez des protections auditives !

REMARQUE

- La valeur totale déclarée des vibrations et la valeur déclarée des émissions sonores ont été mesurées conformément à une méthode d'essai standard et peuvent être utilisées pour comparer un outil à un autre.
- La valeur totale déclarée des vibrations et la valeur déclarée des émissions sonores peuvent également être utilisées pour une évaluation préliminaire de l'exposition.

* La batterie et le chargeur ne sont pas fournis.

⚠ **AVERTISSEMENT !**

- Les émissions de vibrations et de bruit pendant l'utilisation réelle de l'outil électrique peuvent différer des valeurs déclarées en fonction de la manière dont l'outil est utilisé, et notamment du type de pièce à usiner.
- Essayez de limiter l'exposition aux vibrations autant que possible. Le port de gants lors de l'utilisation et la limitation du temps de travail sont des exemples de mesures visant à réduire l'exposition aux vibrations. Tous les états de fonctionnement doivent être pris en compte (tels que les moments où l'outil est éteint et les moments où l'outil est en marche mais fonctionne à vide).

Notes générales de sécurité

Avertissements généraux sur la sécurité des outils électriques

⚠ **AVERTISSEMENT !**

- **Lisez l'ensemble des avertissements de sécurité, consignes, illustrations et spécifications fournies avec cet outil électrique.** Le non-respect de l'intégralité des consignes énumérées ci-dessous peut entraîner un choc électrique, un incendie et/ou des blessures graves.

Conservez tous les avertissements et instructions pour vous y référer ultérieurement.

Le terme « outil électrique » dans les avertissements fait référence à votre outil électrique fonctionnant sur secteur (avec fil) ou à votre outil électrique fonctionnant sur batterie (sans fil).

Sécurité de la zone de travail

a) **Maintenez la zone de travail propre et bien éclairée.** Les zones encombrées ou sombres sont propices aux accidents.

b) **N'utilisez pas d'outils électriques dans des atmosphères explosives, par exemple en présence de liquides, de gaz ou de poussières inflammables.** Les outils électriques produisent des étincelles qui peuvent enflammer la poussière ou les fumées.

c) **Tenez les enfants et les personnes présentes à l'écart lorsque vous utilisez un outil électrique.** Les distractions peuvent vous faire perdre le contrôle.

Sécurité électrique

a) **Les fiches des outils électriques doivent être adaptées à la prise de courant. Ne modifiez jamais la fiche de quelque façon que ce soit. N'utilisez pas d'adaptateur avec des outils électriques mis à la terre.** Des fiches non modifiées et des prises adaptées réduisent le risque de choc électrique.

b) **Évitez tout contact corporel avec des surfaces mises à la terre, telles que des tuyaux, des radiateurs, des cuisinières et des réfrigérateurs.** Le risque de choc électrique est accru si votre corps est mis à la terre ou à la masse.

c) **N'exposez pas les outils électriques à la pluie ou à l'humidité.** L'eau qui pénètre dans un outil électrique augmente le risque de choc électrique.

d) **Ne maltraitez pas le cordon électrique. N'utilisez jamais le cordon pour transporter, tirer ou débrancher l'outil électrique. Maintenez le cordon à l'écart de la chaleur, de l'huile, des bords tranchants ou des pièces mobiles.** Les cordons endommagés ou emmêlés augmentent le risque de choc électrique.

e) **Lorsque vous utilisez un outil électrique à l'extérieur, utilisez une rallonge adaptée pour une utilisation en extérieur.** L'utilisation d'un cordon adapté à l'extérieur réduit le risque de choc électrique.

f) **Si l'utilisation d'un outil électrique dans un endroit humide est inévitable, utilisez une alimentation protégée par un dispositif à courant résiduel (DDR).** L'utilisation d'un DDR réduit le risque de choc électrique.

Sécurité personnelle

a) **Restez vigilant, regardez ce que vous faites et faites preuve de bon sens lorsque vous utilisez un outil électrique. N'utilisez pas d'outil électrique lorsque vous êtes fatigué ou sous l'influence de drogues, d'alcool ou de médicaments.** Un moment d'inattention lors de l'utilisation d'un outil électrique peut entraîner des blessures graves.

b) **Utilisez des équipements de protection individuelle. Portez toujours des lunettes de protection.** Les équipements de protection tels qu'un masque anti-poussière, des chaussures de sécurité antidérapantes, un casque de chantier ou des protections auditives, utilisés dans les conditions appropriées, réduiront le risque de blessures.

c) **Empêchez tout démarrage involontaire. Assurez-vous que l'interrupteur est en position d'arrêt avant de brancher l'outil à l'alimentation électrique et/ou à la batterie, de le ramasser ou de le transporter.** Le fait de porter des outils électriques avec le doigt sur l'interrupteur ou de mettre sous tension des outils électriques dont l'interrupteur est en position marche invite à l'accident.

d) **Retirez toute clé de réglage ou clé à molette avant de mettre l'outil électrique sous tension.** Une clé laissée attachée à une partie rotative de l'outil électrique peut entraîner des blessures corporelles.

e) **Ne vous penchez pas trop. Gardez toujours bien les pieds bien au sol et un équilibre corrects.** Cela permet de mieux contrôler l'outil électrique dans des situations inattendues.

f) **Habillez-vous correctement. Ne portez pas de vêtements amples ni de bijoux. Conservez vos cheveux, vos vêtements et vos gants à l'écart des pièces mobiles.** Les vêtements amples, les bijoux ou les cheveux longs peuvent être happés par les pièces mobiles.

g) **Si des dispositifs sont fournis pour le raccordement d'installations d'extraction et de collecte des poussières, assurez-vous qu'ils sont raccordés et utilisés correctement.** L'utilisation d'un système de collecte des poussières peut réduire les risques liés à la poussière.

h) **Ne laissez pas la familiarité acquise par l'utilisation fréquente des outils vous faire ignorer les principes de sécurité des outils.** Un geste imprudent peut provoquer une blessure grave en une fraction de seconde.

Utilisation et entretien des outils électriques

a) **Ne forcez pas sur l'outil électrique. Utilisez le bon outil électrique pour votre application.** Le bon outil électrique fera mieux le travail et de manière plus sûre au rythme pour lequel il a été conçu.

b) **N'utilisez pas l'outil électrique si l'interrupteur ne permet pas de l'allumer et de l'éteindre.** Tout outil électrique qui ne peut être contrôlé à l'aide de l'interrupteur est dangereux et doit être réparé.

c) **Débranchez la fiche de la source d'alimentation et/ou retirez le bloc batterie, s'il est détachable, de l'outil électrique avant d'effectuer tout réglage, de changer d'accessoire ou de ranger l'outil.** Ces mesures de sécurité préventives réduisent le risque de démarrage accidentel de l'outil électrique.

d) **Rangez les outils électriques non utilisés hors de portée des enfants et ne laissez pas les personnes qui ne sont pas familiarisées avec l'outil électrique ou avec ces instructions utiliser l'outil électrique.** Les outils électriques sont dangereux entre les mains d'utilisateurs non formés.

e) **Entretenez les outils électriques et leurs accessoires. Vérifiez que les pièces mobiles ne sont pas mal alignées, qu'elles ne sont pas coincées, qu'elles ne sont pas cassées et que rien d'autre ne risque d'affecter le fonctionnement de l'outil électrique. En cas de dommage, faites réparer l'outil électrique avant de l'utiliser.** De nombreux accidents sont causés par des outils électriques mal entretenus.

f) **Maintenez les outils de coupe affûtés et propres.** Des outils de coupe correctement entretenus et aux tranchants affûtés risquent moins de se coincer et sont plus faciles à contrôler.

g) **Utilisez le moteur, les accessoires, les embouts, etc. conformément à ces instructions, en tenant compte des conditions de travail et du travail à effectuer.** L'utilisation de l'outil électrique pour des opérations différentes de celles prévues peut entraîner une situation dangereuse.

h) **Maintenez les poignées et les surfaces de préhension sèches, propres et exemptes d'huile et de graisse.** Les poignées et les surfaces de préhension glissantes ne permettent pas une manipulation et un contrôle sûrs de l'outil dans des situations inattendues.

Utilisation et entretien des outils électriques munis de batterie

a) **Ne rechargez l'outil qu'avec le chargeur spécifié par le fabricant.** Un chargeur qui convient à un type de batterie peut créer un risque d'incendie lorsqu'il est utilisé avec un autre type de batterie.

b) **N'utilisez les outils électriques qu'avec les batteries spécifiquement prévues à cet effet.** L'utilisation de tout autre bloc batteries peut entraîner un risque de blessure et d'incendie.

c) **Lorsque la batterie n'est pas utilisée, maintenez-la éloignée d'autres objets métalliques, tels que trombones, pièces de monnaie, clés, clous, vis ou autres petits objets métalliques susceptibles d'établir une connexion entre les deux bornes.** Mettre les bornes de la batterie en court-circuit peut provoquer des brûlures ou un incendie.

d) **En cas d'usage abusif, du liquide peut s'écouler de la batterie ; évitez tout contact avec celui-ci. En cas de contact accidentel, rincez à l'eau. Si le liquide entre en contact avec les yeux, consultez un médecin.** Le liquide éjecté de la batterie peut provoquer des irritations ou des brûlures.

e) **N'utilisez pas une batterie ou un outil endommagé ou modifié.** Les batteries endommagées ou modifiées ont un comportement imprévisible qui peut provoquer un incendie, une explosion ou un risque de blessure.

f) **N'exposez pas une batterie ou un outil au feu ou à des températures excessives.** L'exposition au feu ou à des températures supérieures à +130 °C peut provoquer une explosion.

g) **Suivez toutes les consignes de charge et ne chargez pas la batterie ou l'outil en dehors de la plage de température spécifiée dans le mode d'emploi.** Une charge incorrecte ou à des températures hors de la plage spécifiée peut endommager la batterie et augmenter le risque d'incendie.

⚠ AVERTISSEMENT !

Ne jetez pas les batteries avec les ordures ménagères, au feu ou à l'eau. N'exposez pas la batterie au soleil pendant une période prolongée et ne la laissez pas sur un radiateur (max . 50 °C).

Entretien

a) **Faites réviser votre outil électrique par un réparateur qualifié qui n'utilisera que des pièces de rechange identiques** . Cela garantira le maintien de la sécurité de l'outil électrique.

b) **N'essayez jamais de réparer des batteries endommagées.** L'entretien des blocs batteries ne doit être effectué que par le fabricant ou des prestataires de services agréés.

Consignes de sécurité additionnelles

- Il est interdit de faire démarrer le moteur à des températures inférieures à 0 °C.
- Evitez que les tuyaux ne soient soumis à des charges lourdes en utilisant des raccords souples afin d'éviter qu'ils ne se plient.

⚠ AVERTISSEMENT !

▶ L'ensemble des tuyaux et fixations des compresseurs doivent être adaptés pour une utilisation à la pression maximale autorisée.

- Nous recommandons d'équiper les tuyaux à air comprimé d'un câble de sécurité, par ex. un câble de retenue anti-coup de fouet, en cas de pressions supérieures à 7 bar.
- L'inclinaison maximale du compresseur est de 0 degré.

Avertissements de sécurité concernant le chargeur de batterie

- Cet appareil peut être utilisé par des enfants à partir de 8 ans et par des personnes ayant des capacités physiques, sensorielles ou mentales réduites ou un manque d'expérience et de connaissances si elles ont reçu une surveillance ou des consignes concernant l'utilisation de l'appareil en toute sécurité et si elles comprennent les risques encourus.
  Les enfants ne doivent pas jouer avec l'appareil.
  Le nettoyage et l'entretien par l'utilisateur ne doivent pas être effectués par des enfants sans surveillance.
- Ne chargez pas des batteries non rechargeables.
  Le non-respect de cette instruction est dangereux.
- Si le cordon d'alimentation est endommagé, il doit être remplacé par le fabricant, son agent de service ou des personnes de qualification similaire afin d'éviter tout danger.
- Protégez les parties électriques de l'humidité. N'immergez pas ces parties dans l'eau ou dans d'autres liquides afin d'éviter un choc électrique. Ne passez pas le produit sous l'eau courante. Respectez les instructions fournies pour le nettoyage, l'entretien et la réparation.
- L'appareil ne peut être utilisé qu'en intérieur.

⚠ **ATTENTION !** Ce chargeur est uniquement conçu pour charger les types de blocs batterie suivants :

/// PARKSIDE 20 V batterie *		
PAP 20 B1	2 Ah	5 cellules *
PAP 20 B3	4 Ah	10 cellules *
* La batterie et le chargeur ne sont pas fournis.		

- Les clients peuvent commander des batteries et chargeurs de rechange compatibles dans les boutiques en ligne Lidl pour les pays suivants :

  Allemagne (lidl.de), France (lidl.fr), Belgique (lidl.be), République tchèque (lidl.cz), Pays-Bas (lidl.nl), Pologne (lidl.pl), Slovaquie (lidl.sk), Espagne (lidl.es)

  Les clients des autres pays peuvent commander sur www.optimex-shop.com.

  L'appareil est compatible avec toutes les batteries « X 20 V TEAM ». Pour des performances optimales, nous recommandons d'utiliser les packs de batteries suivants :

Blocs batteries et chargeurs adaptés

Bloc batterie :	/// PARKSIDE® **X 20 V Team**
Chargeur :	/// PARKSIDE® **X 20 V Team**

Assemblage

Déballage de l'appareil et nettoyage de base

⚠ AVERTISSEMENT !

▶ Le produit et son emballage ne sont pas des jouets ! Ne laissez pas les enfants jouer avec des sacs et des films en plastique et de petites pièces ! Il existe un danger d'étouffement et de suffocation !

1. Retirez l'appareil de l'emballage et enlevez tous les matériaux d'emballage et les éléments en plastique.
2. Assurez-vous que toutes les pièces indiquées sont incluses (voir « Périmètre de livraison »).
3. Vérifiez si l'appareil et toutes les pièces sont en bon état. Si vous constatez un dommage ou un défaut, n'utilisez pas l'appareil mais suivez la procédure décrite dans le chapitre « Garantie ».

Insérer/retirer la batterie

Insérer la batterie

1. Poussez la batterie 19 dans son compartiment 11.
2. Veillez à ce que la batterie 19 s'enclenche en émettant un clic.

Retirer la batterie

1. Appuyez sur le bouton de déblocage 22 de la batterie 19.
2. Retirez la batterie 19 du compartiment 11.

Chargement de la batterie

(Fig. C)

REMARQUE

- La batterie 19 peut être chargée à tout moment sans réduire sa durée de vie.
- L'interruption du processus de charge n'endommage pas la batterie 19.

- Avant l'utilisation : Chargez la batterie 19 lorsque son niveau de charge est moyen ou faible (voir « Vérification du niveau de charge de la batterie »).
- Les LED témoins de charge (rouge et verte) indiquent l'état du chargeur 23 et de la batterie 19.

LED	État
La LED rouge s'allume	Batterie en charge
La LED verte s'allume	Batterie complètement chargée
Les LED verte et rouge clignotent	Batterie défectueuse
La LED rouge clignote	La batterie est trop froide ou trop chaude
La LED verte s'allume (sans batterie)	Chargeur prêt

1. Insérez la batterie 19 dans le chargeur 23.
2. Branchez la fiche secteur du chargeur 23 sur une prise de courant.
3. Lorsque la batterie 19 est complètement chargée :
   - Débranchez la fiche secteur du chargeur 23 de la prise de courant.
   - Retirez la batterie 19 du chargeur 23.

Vérification du niveau de charge de la batterie

(Fig. B)

- Vérifiez le niveau de charge de la batterie 19 : Appuyez sur le bouton 20.
  Les LED de niveau de charge 21 indiquent le niveau de charge comme suit :

LED de niveau de charge	Niveau de charge
Rouge / orange / vert	Maximale
Rouge / orange	Moyenne
Rouge	Faible

Fonctionnement

⚠ AVERTISSEMENT ! Risque de blessure !

Portez des protections auditives !

Allumer / éteindre l'appareil

Mise en marche

- Appuyez sur l'interrupteur marche/arrêt 4. L'écran LCD s'allume 7.

Arrêt

1. Appuyez sur l'interrupteur marche/arrêt 4 pendant env. 5 s jusqu'à ce que l'écran 7 s'éteigne.
2. Retirez la batterie rechargeable 19 de l'outil si vous le laissez sans surveillance ou si vous avez terminé votre travail.

REMARQUE

- En cas d'inutilisation prolongée, le produit s'éteint automatiquement.

Allumer/éteindre la lampe de travail LED

Exigences

- L'appareil est sous tension.

⚠ DANGER !

- Ne dirigez pas votre regard directement dans le faisceau lumineux.

Bouton LED 9	Lampe de travail LED 10
Appuyez 1 fois	Lampe allumée - niveau 1
Appuyez 2 fois	La luminosité augmente
Appuyez 3 fois	Lampe éteinte

Gonflage

Mode compresseur

Le mode compresseur convient pour gonfler des articles à haute pression, tels que des articles de plage, des ballons, des pneus de vélo et de voiture, etc. Un adaptateur peut être requis.

Sélection de l'adaptateur

1. Placez le produit sur une surface plane et stable.
2. Choisissez l'adaptateur en fonction de l'article à gonfler :

Adaptateur	Article à gonfler
Adaptateur conique 18a	Articles aquatiques, par ex. : - Piscine gonflable - Matelas pneumatique - Bateau gonflable
Adaptateur pour valve de vélo 18c	Pneus de vélo
Aiguille à ballon 18b	Ballons

3. Retirez le tuyau à air comprimé 14 du compartiment de rangement prévu à cet effet.
4. Pliez le levier de serrage 12 du raccord de valve 13.
5. Raccordez le tuyau à air comprimé 14 avec l'adaptateur sur l'article à gonfler.
6. Repliez le levier de serrage 12 du raccord de valve 13 pour le verrouiller.

Réglage de l'unité et de la pression

1. Appuyez sur l'interrupteur marche/arrêt 4. L'unité de pression sur l'écran LCD 7 change entre psi, bar et kPa.
2. Réglage de la pression souhaitée :
   - Appuyez sur le bouton + 5 pour augmenter la valeur.
   - Appuyez sur le bouton – 3 pour diminuer la valeur.

   La valeur de pression réglée est affichée sur l'écran 7.

REMARQUE

- Ce produit n'est pas calibré ! Pour une valeur de mesure calibrée, vérifiez la pression réelle du pneu à l'aide d'un instrument de mesure calibré après avoir gonflé l'article.
- Maintenez le bouton +/- 5 ou 3 enfoncé pour augmenter ou diminuer la pression rapidement.

Fonctionnement

1. Appuyez sur l'interrupteur marche/arrêt 4. Le produit est prêt à l'emploi.
2. Réglez la pression souhaitée (voir « Réglage de l'unité et de la pression).
3. Placez l'interrupteur à bascule 6 sur le mode compresseur. ❋ L'article gonflable est gonflé jusqu'à atteindre la pression réglée.
4. Arrêter le processus de gonflage : Placez l'interrupteur à bascule 6 en position médiane.

Mode pompe à air

Le mode pompe à air convient au gonflage et au dégonflage d'articles gonflables de gros volume, tels que des matelas pneumatiques, piscines gonflables, etc. qui se remplissent/vident à basse pression.

1. Attachez le tuyau 16 sur la sortie d'air 15. Fixez le tuyau en le tournant dans le sens des aiguilles d'une montre.
2. Retirez le capuchon de la valve.
3. Insérez le tuyau 16 dans la valve de l'article à gonfler. Utilisez l'adaptateur de tuyau 17 pour les valves de 8 mm.
4. Appuyez sur l'interrupteur marche/arrêt 4. Le produit est prêt à l'emploi.
5. Placez l'interrupteur à bascule 6 sur le mode pompe à air. L'article gonflable se gonfle.
6. Une fois le volume de gonflage souhaité atteint, placez l'interrupteur à bascule 6 en position médiane.
7. Retirez le tuyau de l'article gonflable.
8. Désengagez le tuyau 16 en le tournant dans le sens inverse des aiguilles d'une montre. Retirez le tuyau 16 de la sortie d'air 15.
9. Remettez le capuchon de la valve sur l'article gonflable.

Dégonflage d'articles gonflables

1. Attachez le tuyau sur l'entrée d'air 24.
2. Insérez le tuyau 16 dans la valve de l'article à gonfler. Utilisez l'adaptateur de tuyau 17 pour les valves de 8 mm.
3. Appuyez sur l'interrupteur marche/arrêt 4. Le produit est prêt à l'emploi.
4. Placez l'interrupteur à bascule 6 sur le mode pompe à air. L'air de l'article gonflable est pompé.
5. Une fois que l'article gonflable est dégonflé, placez l'interrupteur à bascule 6 en position médiane.
6. Retirez le tuyau 16 de l'entrée d'air 24.
7. Retirez le tuyau 16 de la valve de l'article gonflable.
8. Remettez le capuchon de la valve sur l'article gonflable.

Dépannage

Problème	Cause possible	Action
Le produit ne démarre pas.	La batterie 19 est vide.	Chargez la batterie 19 (voir « Chargement de la batterie »).
	La batterie 19 n'est pas insérée correctement.	Insérez la batterie 19 correctement (voir « Insérer/ retirer la batterie »).
	L'interrupteur Marche/Arrêt 4 est défectueux.	Faites réparer le produit par le service après-vente.
	Le moteur est défectueux.	
Le produit fonctionne par intermittence.	Contact interne lâche.	Faites réparer le produit par le service après-vente.
	L'interrupteur Marche/Arrêt 4 est défectueux.	
Performance réduite	L'adaptateur 18 n'est pas attaché correctement	Mode compresseur
	La pression est mal réglée	Réglez la pression
	Batterie faible	Chargez la batterie (voir le mode d'emploi spécifique de la batterie rechargeable et du chargeur).

Nettoyage et entretien

⚠ AVERTISSEMENT ! Risque de blessure !

Eteignez toujours le produit, retirez-en la batterie 19 et laissez-le refroidir avant toute inspection, entretien ou nettoyage.

⚠ MISE EN GARDE !

- Pour tous travaux d'entretien et de réparation autres que ceux décrits dans ce manuel : Veuillez contacter un centre de réparation agréé ou un technicien de qualification similaire pour faire contrôler ou réparer le produit. N'utilisez que des pièces d'origine.

REMARQUE

- Les tâches suivantes de nettoyage et d'entretien doivent être réalisées régulièrement. Elles permettront de garantir la fiabilité et la longévité de l'utilisation du produit.

⚠ AVERTISSEMENT ! Risque de choc électrique !

- Le produit ne doit pas être soumis à de projections d'eau et ne doit pas être immergé dans l'eau. Ne laissez jamais de liquides pénétrer dans le produit.

REMARQUE

- ▶ N'utilisez pas de produits de nettoyage ou de solvants. Vous risquez d'endommager le produit de façon irréversible.
- ▶ Le produit doit toujours être maintenu propre, sec et exempt d'huile ou de graisse.
- ▶ Le produit ne nécessite aucun entretien.

- ☐ Nettoyez le produit avec un chiffon sec.

● Stockage

- ☐ Stockez le produit dans un endroit sec, à l'abri de la poussière et hors de portée des enfants.
- ☐ La température de stockage de la batterie rechargeable 19 et du produit est comprise entre 0 °C et +45 °C. Évitez le froid ou la chaleur extrêmes pendant le stockage afin que la puissance de la batterie ne soit pas affectée.
- ☐ Si la batterie 19 doit être rangée pendant une longue durée, il faut vérifier régulièrement son niveau de charge. Le niveau de charge optimal est compris entre 50 % et 80 %.
- ☐ Retirez le tuyau 16 et les adaptateurs 18. Rangez les adaptateur 18 dans les fentes derrière le couvercle transparent 8. Enroulez le tuyau à air comprimé 14 et le tuyau 16 puis rangez-les dans les cavités présentes sur les côtés.

● Mise au rebut

L'emballage se compose de matières recyclables pouvant être mises au rebut dans les déchetteries locales.

Veuillez respecter l'identification des matériaux d'emballage pour le tri sélectif, ils sont identifiés avec des abbréviations (a) et des chiffres (b) ayant la signification suivante : 1–7 : plastiques / 20–22 : papiers et cartons / 80–98 : matériaux composite.

Produit :

Le produit ainsi que les accessoires et les matériaux d'emballage sont recyclables et relèvent de la responsabilité élargie du producteur.
Éliminez-les séparément, en suivant l'Infotri illustrée, dans l'intérêt d'un meilleur traitement des déchets.
Le logo Triman n'est valable qu'en France.

Votre mairie ou votre municipalité vous renseigneront sur les possibilités de mise au rebut des produits usagés.

Afin de contribuer à la protection de l'environnement, veuillez ne pas jeter votre produit usagé dans les ordures ménagères, mais éliminez-le de manière appropriée. Pour obtenir des renseignements concernant les points de collecte et leurs horaires d'ouverture, vous pouvez contacter votre municipalité.

Les piles / piles rechargeables défectueuses ou usagées doivent être recyclées. Les piles et / ou piles rechargeables et / ou le produit doivent être retournés dans les centres de collecte proposés.

Pollution de l'environnement par la mise au rebut incorrecte des piles / piles rechargeables !

Les piles / piles rechargeables ne doivent pas être mises au rebut avec les ordures ménagères. Elles peuvent contenir des métaux lourds toxiques et doivent être considérées comme des déchets spéciaux. Les symboles chimiques des métaux lourds sont les suivants : Cd = cadmium, Hg = mercure, Pb = plomb. Pour cette raison, veuillez toujours déposer les piles / piles rechargeables usagées dans les conteneurs de recyclage communaux.

● Garantie

Article L217-16 du Code de la consommation

Lorsque l'acheteur demande au vendeur, pendant le cours de la garantie commerciale qui lui a été consentie lors de l'acquisition ou de la réparation d'un bien meuble, une remise en état couverte par la garantie, toute période d'immobilisation d'au moins sept jours vient s'ajouter à la durée de la garantie qui restait à courir. Cette période court à compter de la demande d'intervention de l'acheteur ou de la mise à disposition pour réparation du bien en cause, si cette mise à disposition est postérieure à la demande d'intervention.

Indépendamment de la garantie commerciale souscrite, le vendeur reste tenu des défauts de conformité du bien et des vices rédhibitoires dans les conditions prévues aux articles L217-4 à L217-13 du Code de la consommation et aux articles 1641 à 1648 et 2232 du Code Civil.

Article L217-4 du Code de la consommation

Le vendeur livre un bien conforme au contrat et répond des défauts de conformité existant lors de la délivrance. Il répond également des défauts de conformité résultant de l'emballage, des instructions de montage ou de l'installation lorsque celle-ci a été mise à sa charge par le contrat ou a été réalisée sous sa responsabilité.

Article L217-5 du Code de la consommation

Le bien est conforme au contrat :

1° S´il est propre à l'usage habituellement attendu d'un bien semblable et, le cas échéant :

- s'il correspond à la description donnée par le vendeur et posséder les qualités que celui-ci a présentées à l'acheteur sous forme d'échantillon ou de modèle ;
- s'il présente les qualités qu'un acheteur peut légitimement attendre eu égard aux déclarations publiques faites par le vendeur, par le producteur ou par son représentant, notamment dans la publicité ou l'étiquetage ;

2° Ou s'il présente les caractéristiques définies d'un commun accord par les parties ou être propre à tout usage spécial recherché par l'acheteur, porté à la connaissance du vendeur et que ce dernier a accepté.

Article L217-12 du Code de la consommation

L'action résultant du défaut de conformité se prescrit par deux ans à compter de la délivrance du bien.

Article 1641 du Code civil

Le vendeur est tenu de la garantie à raison des défauts cachés de la chose vendue qui la rendent impropre à l'usage auquel on la destine, ou qui diminuent tellement cet usage que l'acheteur ne l'aurait pas acquise, ou n'en aurait donné qu'un moindre prix, s'il les avait connus.

Article 1648 1er alinéa du Code civil
L‘action résultant des vices rédhibitoires doit être intentée par l‘acquéreur dans un délai de deux ans à compter de la découverte du vice.

Les pièces détachées indispensables à l’utilisation du produit sont disponibles pendant la durée de la garantie du produit.

Le produit a été fabriqué selon des critères de qualité stricts, et contrôlé consciencieusement avant sa livraison. En cas de défaut de matériau ou de fabrication, vous avez des droits légaux vis-à-vis du vendeur du produit. Vos droits légaux ne sont en aucun cas limités par notre garantie mentionnée ci-dessous.

La garantie de ce produit est de 3 ans à partir de la date d’achat. La période de garantie commence à la date d’achat. Conservez l’original de la preuve d’achat dans un endroit sûr car ce document est nécessaire pour prouver l’achat.

Tout dommage ou défaut déjà présent au moment de l’achat doit être signalé immédiatement après le déballage du produit.

Si le produit présente un défaut de matériau ou de fabrication dans les 3 ans qui suivent la date d’achat, nous le réparerons ou le remplacerons - à notre choix - gratuitement pour vous. La période de garantie n’est pas prolongée par une demande de garantie acceptée. Cette mesure s’applique également pour les pièces remplacées et réparées.

Cette garantie est annulée si le produit a été endommagé ou utilisé ou entretenu de manière incorrecte.

La garantie couvre les défauts de matériels et de fabrication. Cette garantie ne couvre pas les pièces du produit soumises à une usure normale, et qui sont donc considérées comme des pièces d’usure (par exemple les piles, tuyaux, les cartouches d’encre), ni les dommages aux pièces fragiles, par exemple les interrupteurs ou les pièces en verre.

Faire valoir sa garantie

Afin de garantir la rapidité de traitement de votre demande, veuillez tenir compte des indications suivantes :

Pour toute demande, veuillez conserver le ticket de caisse et le numéro de référence de l’article (par ex. IAN 479363_2410) au titre de preuves d’achat.

Le numéro de référence de l’article est indiqué sur la plaque signalétique du produit, sur une gravure présente sur celui-ci, sur la page de couverture de votre manuel (en bas à gauche) ou sur l’autocollant placé sur la face arrière ou inférieure du produit.

En cas de dysfonctionnement de l’appareil ou de tout autre défaut, contactez en premier lieu le service après-vente par téléphone ou par e-mail aux coordonnées indiquées ci-dessous.

Tout produit considéré comme défectueux peut alors être envoyé sans frais de port supplémentaires au service clientèle indiqué, accompagné de la preuve d’achat (ticket de caisse) et d’une description écrite du défaut mentionnant également sa date d’apparition.

Le site parkside-diy.com vous permet de visualiser et de télécharger ce mode d'emploi ainsi que de nombreux autres manuels. Ce code QR vous permet d'accéder directement au site parkside-diy.com. Sélectionnez votre pays et cherchez les modes d'emploi dans le champ de recherche. La numéro de référence de l'article (IAN) 479363_2410 vous permet d'accéder au mode d'emploi se rapportant à votre article.

PDF ONLINE
parkside-diy.com

Service après-vente

FR **Service après-vente France**
Tél.: 0800904879
E-Mail:owim@lidl.fr

BE **Service après-vente Belgique**
Tél.: 080071011
Tél.: 80023970 (Luxembourg)
E-Mail:owim@lidl.be

Déclaration UE de conformité

DÉCLARATION UE DE CONFORMITÉ (n° 479363_2410)	
IAN :	**479363_2410**
Identification du produit :	**"Parkside" 20 V Compresseur et pompe à air sans fil**
Numéro de modèle :	**HG12956**

L'objet de la déclaration décrit ci-dessus est conforme à la législation d'harmonisation de l'Union applicable:

Directive 2006/42/CE
Directive 2014/30/UE
Directive 2000/14/CE
Directive 2005/88/CE
Directive 2011/65/UE avec toutes les modifications connexes

Références des normes harmonisées ou références aux autres spécifications techniques par rapport auxquels la conformité est déclarée :

N° / Pièces
Directive 2006/42/CE
EN 62841-1:2015/A11:2022
EN 1012-1:2010
Directive 2014/30/UE
EN IEC 55014-1:2021
EN IEC 55014-2:2021
EN IEC 55015:2019/A11:2020
EN IEC 61547:2023

L'objet de la déclaration décrite ci-dessus est conforme à la directive 2011/65/UE du Parlement européen et du Conseil du 8 juin 2011 relative à la limitation de l'utilisation de certaines substances dangereuses dans les équipements électriques et électroniques :

N° / Pièces
EN IEC 63000:2018

Procédure d'évaluation de la conformité / nom et adresse de l'organisme notifié, le cas échéant :

Directive 2000/14/CE Annex VI, TÜV SÜD Industrie Service GmbH, Westendstraße 199, 80686 München, Germany
Mesure du niveau de puissance acoustique sur un équipement représentatif de ce type : 84.2 dB(A)
Niveau de puissance acoustique garanti pour cet équipement : 86 dB(A)

Détenteur de la documentation technique : OWIM GmbH & Co.KG

Signé par et au nom de:
OWIM GmbH & Co. KG, Stiftsbergstraße 1, 74167 Neckarsulm, Allemagne
Cette déclaration de conformité est délivrée sous la seule responsabilité du fabricant.

Traduction de la déclaration de conformité d'origine

Neckarsulm	24.02.2025	ppa.	ppa.
Lieu	Date	ppa. Stefan Haensel Fondé de pouvoir	ppa. Jens Buchheim Fondé de pouvoir

FR

CE

Lijst met gebruikte pictogrammen . . . . . Pagina 63
Inleiding . . . . . Pagina 64
Beoogd gebruik . . . . . Pagina 64
Leveringsomvang . . . . . Pagina 65
Onderdelenlijst . . . . . Pagina 65
Technische gegevens . . . . . Pagina 65
Algemene veiligheidsvoorschriften . . . . . Pagina 67
Veiligheidswaarschuwingen voor acculader . . . . . Pagina 71
Montage . . . . . Pagina 72
Het product uitpakken en basisreiniging . . . . . Pagina 72
De accu installeren/verwijderen . . . . . Pagina 72
De accu opladen . . . . . Pagina 73
Het laadniveau van de accu controleren . . . . . Pagina 73
Werking . . . . . Pagina 73
Het product in-/uitschakelen . . . . . Pagina 73
De LED-werklamp aan-/uitzetten . . . . . Pagina 74
Opblazen . . . . . Pagina 74
Compressormodus . . . . . Pagina 74
Luchtpompmodus . . . . . Pagina 75
Opblaasbare artikelen laten leeglopen . . . . . Pagina 75
Probleemoplossing . . . . . Pagina 76
Reiniging en onderhoud . . . . . Pagina 76
Opslag . . . . . Pagina 77
Afvoer . . . . . Pagina 77
Garantie . . . . . Pagina 78
Afwikkeling in geval van garantie . . . . . Pagina 78
Service . . . . . Pagina 79
EU-Conformiteitsverklaring . . . . . Pagina 80

Lijst met gebruikte pictogrammen			
	Lees de gebruiksaanwijzing.		Gebruik het product alleen in droge binnenruimtes.
	WAARSCHUWING! – Duidt op een gevaar met een matig risico, dat kan leiden tot de dood of ernstig letsel indien niet vermeden (bijv. risico op elektrische schokken)		Wisselstroom/-spanning
			Gelijkstroom/-spanning
	VOORZICHTIG! – Duidt op een gevaar met een laag risico, dat kan leiden tot licht of matig letsel indien niet vermeden (bijv. risico op brandwonden)	T2A	Zekering
	LET OP! – Waarschuwingen voor mogelijke schade aan eigendommen/het product wanneer niet vermeden (bijv. risico op kortsluiting)		Schakel het product uit en verwijder het accupack voordat u accessoires vervangt, het product schoonmaakt of wanneer niet in gebruik.
	Draag een stofmasker!	Max. 50°C	Bescherm het accupack tegen warmte en langdurig intens zonlicht.
	Draag oogbescherming!		Bescherm het accupack tegen water en vocht.
	Draag gehoorbescherming!		Bescherm het accupack tegen vuur.
	Veiligheidsinformatie Gebruiksaanwijzing		Kijk niet in de actieve lichtbron!
CE	De CE-markering geeft aan dat dit apparaat voldoet aan de relevante EU-richtlijnen.		Luchtpompmodus
	Compressormodus		Vergrendeling
	Luchtuitlaat		Ontgrendelen

L_{WA} 86 dB	Geluidsvermogensniveau in dB	◀	Luchtpompmodus
	Waarschuwing – heet oppervlak!	O	Middelste positie
	Stel het product niet bloot aan regen. Het product mag alleen worden geplaatst, opgeslagen en gebruikt in droge omgevingsomstandigheden.	▶	Compressormodus
		Procedure voor het bevestigen van de adapter	

20V ACCU COMPRESSOR EN -LUCHTPOMP

Inleiding

Hartelijk gefeliciteerd met de aankoop van uw nieuwe product. U heeft voor een hoogwaardig product gekozen. De gebruiksaanwijzing is een deel van het product. Deze bevat belangrijke aanwijzingen voor veiligheid, gebruik en verwijdering. Maakt U zich voor de ingebruikname van het product met alle bedienings- en veiligheidsvoorschriften vertrouwd. Gebruik het product alleen zoals beschreven en voor de aangegeven toepassingsgebieden. Overhandig alle documenten bij doorgifte van het product aan derden.

Beoogd gebruik

- Dit product is alleen bedoeld voor het volgende gebruik:
  - Het opblazen en leeg laten lopen van speel-, sport- en strandartikelen, evenals grote opblaasbare artikelen zoals luchtbedden, opblaasboten, kinderzwembaden, etc.
  - Het vullen van motor-, fiets- en autobanden.
  - Gebruik alleen binnenshuis of buitenshuis voor een korte tijd.
  - Gebruik dit product alleen zoals beschreven en voor de aangegeven toepassingsgebieden.
- Elk ander gebruik van of aanpassing aan het product wordt beschouwd als onjuist en brengt het risico op ernstig persoonlijk letsel met zich mee. De fabrikant is niet aansprakelijk voor beschadigingen veroorzaakt door verkeerd gebruik.

- Dit product is niet bedoeld voor commercieel gebruik.
- Het product maakt deel uit van de serie **Parkside X 20 V TEAM**. Het product kan worden bediend met accu's uit de serie **Parkside X 20 V TEAM**. De accu's mogen alleen worden opgeladen met laders uit de serie **Parkside X 20 V TEAM**.

Leveringsomvang

⚠ WAARSCHUWING!

▶ Het product en de verpakking zijn geen speelgoed voor kinderen! Kinderen mogen niet met de plastic tassen, vellen en de kleine onderdelen spelen! Er bestaat inslikkings- en verstikkingsgevaar.

1 Accu compressor en -luchtpomp
1 Slang
1 Schuine adapter
1 Balnaald
1 Adapter voor fietsventiel
1 Gebruiksaanwijzing

OPMERKING

▶ Accu en oplader zijn niet inbegrepen in de levering.

Onderdelenlijst

1 Handvat
2 Bedieningspaneel
3 Knop –
4 Aan/uit-schakelaar
5 Knop +
6 Tuimelschakelaar
7 LCD-display
8 Transparant deksel
9 LED-knop
10 LED-werklamp
11 Accuhouder
12 Hendel
13 Ventielaansluiting
14 Persluchtslang
15 Luchtuitlaat
16 Slang
17 Slangadapter
18 Adapters
18a Schuine adapter
18b Balnaald
18c Adapter voor fietsventiel
19 Accu*
20 Knop Accuniveau-indicator
21 Accuniveau-indicator
22 Ontgrendelingsknop voor accu
23 Acculader*
24 Luchtinlaat

* Accu en oplader zijn niet inbegrepen in de levering.

Technische gegevens

20V Accu compressor en -luchtpomp	**PKA 20-Li D3**
Max. luchtopbrengst – Compressor – Luchtpomp	 21 l/min 380 l/min
Max. druk (Compressor):	10,3 bar (150 psi)
Brutogewicht (met 4Ah accu):	ong. 2,2 kg
Bedrijfsmodus * :	S3 25% 10 min
* S3 25% 10 min = periodiek onderbroken werking met een inschakelduur van 25% (2,5 min gebaseerd op een periode van 10 min)	
Nominale spanning:	20 V ⎓

Accupack	**PAP 20 B3 ***
Type:	Lithium-Ion
Nominale spanning:	20 V ⎓ max.
Capaciteit:	2,0 Ah
Energiewaarde:	40 Wh

* Accu en oplader zijn niet inbegrepen in de levering.

Snellader *	PLG 20 C3
Modelnummer: – VDE-stekker: – BS-stekker:	 HG08983 HG08983-BS
Ingang:	
Nominale spanning:	230–240 V~
Nominale frequentie:	50 Hz
Nominaal vermogen:	120 W
Uitgang:	
Nominale spanning:	21,5 V ⎓
Laadstroom:	4,5 A
Beschermingsklasse:	II/⧈
Zekering (intern):	3,15 A T3.15A

Aanbevolen omgevingstemperatuur:	
Algemene maximale temperatuur:	45 °C
Bij het opladen:	+4 °C tot +40 °C
Bij gebruik:	+4 °C tot +40 °C
Bij opslag:	+20 °C tot +26 °C

Geluidsemissiewaarde
De gemeten waarden zijn gemeten in overeenstemming met EN 1012-1.

Geluidsdrukniveau:	L_{pA}	=	72,3	dB
Onzekerheid:	K_{pA}	=	3	dB
Geluidsvermogensniveau:	L_{WA}	=	84,2	dB
Onzekerheid:	K_{WA}	=	1,93	dB

⚠ WAARSCHUWING!

Draag gehoorbescherming!

OPMERKING

- De opgegeven totale trillingswaarde en de opgegeven geluidsemissiewaarde zijn gemeten volgens een standaard beproevingsmethode en kunnen worden gebruikt om het ene gereedschap met het andere te vergelijken.
- De opgegeven totale trillingswaarde en de opgegeven geluidsemissiewaarde kunnen ook worden gebruikt voor een voorlopige beoordeling van de blootstelling.

⚠ WAARSCHUWING!

- De trillings- en geluidsemissies tijdens het feitelijke gebruik van het elektrisch gereedschap kunnen afwijken van de opgegeven waarden, afhankelijk van de wijze waarop het gereedschap wordt gebruikt, met name van het soort werkstuk dat wordt bewerkt.
- Probeer de trillingsbelasting zo laag mogelijk te houden. Maatregelen om de trillingsbelasting te verminderen zijn bijvoorbeeld het dragen van handschoenen en het beperken van de werkingstijd. Hierbij moeten alle bedrijfsomstandigheden worden meegerekend (bijv. de tijden waarin het gereedschap is uitgeschakeld en de tijden waarin het gereedschap is ingeschakeld maar zonder belasting draait).

* Accu en oplader zijn niet inbegrepen in de levering.

Algemene veiligheidsvoorschriften

Algemene veiligheidswaarschuwingen voor elektrisch gereedschap

⚠ WAARSCHUWING!

- **Lees alle veiligheidswaarschuwingen, instructies, illustraties en specificaties die met dit elektrisch gereedschap zijn meegeleverd.** Het niet opvolgen van alle onderstaande instructies kan leiden tot elektrische schokken en/of ernstig letsel.

Bewaar alle waarschuwingen en instructies voor toekomstig gebruik.

De term 'elektrisch gereedschap' in waarschuwingen heeft betrekking op het apparaat op netstroom (bekabeld) of op een oplaadbaar (draadloos) apparaat.

Veiligheid op de werkplek

a) **Houd het werkgebied schoon en goed verlicht.** Rommelige of donkere ruimtes kunnen ongevallen veroorzaken.

b) **Gebruik geen elektrisch gereedschap in explosieve ruimten, bijvoorbeeld in de aanwezigheid van ontvlambare vloeistoffen, gassen of stof.** Elektrisch gereedschap creëert vonken die het stof of de dampen kunnen doen ontbranden.

c) **Houd kinderen en omstanders uit de buurt wanneer u elektrisch gereedschap gebruikt.** Afleiding kan tot controleverlies leiden.

Elektrische veiligheid

a) **De stekker van het elektrisch gereedschap dient met het stopcontact overeen te stemmen. Pas de stekker nooit aan. Gebruik geen verloopstekker met geaard elektrisch gereedschap.** Niet-aangepaste stekkers en overeenkomstige stopcontacten beperken het risico op elektrische schokken.

b) **Vermijd lichamelijk contact met geaarde oppervlakken, zoals pijpleidingen, radiatoren, fornuizen of koelkasten.** Het risico op een elektrische schok is groter als uw lichaam geaard is.

c) **Stel elektrisch gereedschap niet bloot aan regen of vochtige omstandigheden.** Water dat elektrisch gereedschap binnendringt, vergroot het risico op elektrische schokken.

d) **Misbruik het netsnoer niet. Gebruik het netsnoer nooit om het elektrisch gereedschap te dragen, te trekken of uit het stopcontact te halen. Houd het netsnoer uit de buurt van hitte, olie, scherpe randen of bewegende onderdelen.** Een beschadigde of verstrikte kabel vergroot het risico op een elektrische schok.

e) **Wanneer u een elektrisch gereedschap buitenshuis bedient, gebruik dan een verlengkabel die voor gebruik buitenshuis is geschikt.** Het gebruik van een kabel die voor gebruik buitenshuis geschikt is, verkleint het risico op een elektrische schok.

f) **Als het onvermijdelijk is om een elektrisch apparaat in een vochtige omgeving te gebruiken, gebruik dan een circuit met aardlekschakelaar (RCD).** Het gebruik van een differentieelschakelaar verkleint het risico op een elektrische schok.

Persoonlijke veiligheid

a) **Wees waakzaam, let op wat u doet en gebruik uw gezond verstand wanneer u elektrisch gereedschap gebruikt. Gebruik geen elektrisch gereedschap als u moe bent of onder de invloed bent van drugs, alcohol of medicijnen.** Een moment van onoplettendheid tijdens het gebruik van elektrisch gereedschap kan leiden tot ernstig persoonlijk letsel.

b) **Draag persoonlijke beschermingsmiddelen. Draag altijd oogbescherming.** Beschermingsmiddelen zoals een stofmasker, slipvaste werkschoenen, veiligheidshelm of gehoorbescherming verkleinen het risico op persoonlijk letsel, afhankelijk van de aard en het gebruik van het gereedschap.

c) **Vermijd het onopzettelijk starten van het gereedschap. Zorg ervoor dat de schakelaar op de stand 'Uit' staat voordat u het gereedschap oppakt, draagt of op een stroombron en/of het accupack aansluit.** Het dragen van elektrisch gereedschap met uw vinger op de schakelaar, of gereedschap ingeschakeld op de stroomvoorziening aansluiten, kan ongevallen veroorzaken.

d) **Verwijder instelgereedschap of moersleutels voordat u het elektrisch gereedschap inschakelt.** Als er instelgereedschap of een moersleutel in een draaiend deel van het elektrisch gereedschap wordt achtergelaten, kan dit leiden tot persoonlijk letsel.

e) **Rijk niet verder dan u normaal kan. Zorg dat u altijd stevig en stabiel staat.** Dit zorgt ervoor dat u het elektrisch gereedschap in onverwachte situaties beter onder controle kunt houden.

f) **Draag werkkleding. Draag geen loshangende kleding of sieraden. Houd uw haar, kleding en handschoenen uit de buurt van bewegende onderdelen.** Loshangende kleding, sieraden en lang haar kunnen in bewegende onderdelen verstrikt raken.

g) **Wanneer de montage van stofafzuigings- of stofopvangvoorzieningen mogelijk is, dient u ervoor te zorgen dat deze juist aangesloten en gebruikt worden.** Het gebruik van voorzieningen voor stofopvang kan helpen om stof-gerelateerde gevaren te beperken.

h) **Zorg dat u ondanks uw ervaring met het apparaat door frequent gebruik, altijd de veiligheidswaarschuwingen in acht neemt.** Een achteloze actie kan binnen een fractie van een seconde ernstig letsel veroorzaken.

Gebruik en onderhoud van elektrisch gereedschap

a) **Overbelast het elektrisch gereedschap niet. Gebruik het juiste elektrisch gereedschap voor uw toepassing.** Met het juiste elektrisch gereedschap werkt u beter en veiliger binnen het aangegeven vermogensbereik.

b) **Gebruik het elektrisch gereedschap niet als de schakelaar defect is.** Elektrisch gereedschap dat niet kan worden in- of uitgeschakeld is gevaarlijk en moet worden gerepareerd.

c) **Trek de stekker uit het stopcontact en/of accu voordat u het elektrisch gereedschap instelt, accessoires vervangt of het gereedschap opbergt.** Deze voorzorgsmaatregelen beperken het risico op onbedoeld starten van het elektrisch gereedschap.

d) **Berg niet-gebruikt gereedschap op buiten het bereik van kinderen en zorg ervoor dat personen die niet vertrouwd zijn met het gereedschap of die deze instructies niet hebben gelezen het gereedschap niet gebruiken.** Elektrisch gereedschap is gevaarlijk wanneer dit door onervaren personen wordt gebruikt.

e) **Onderhoud het elektrisch gereedschap en de accessoires. Controleer of de bewegende onderdelen correct functioneren en niet vastklemmen en of de onderdelen zodanig gebroken of beschadigd zijn dat de werking van het elektrisch gereedschap nadelig wordt beïnvloed. Laat beschadigde onderdelen repareren voordat u het elektrisch gereedschap gebruikt.** Vele ongevallen worden veroorzaakt door slecht onderhouden elektrisch gereedschap.

f) **Houd snijgereedschap scherp en schoon.** Zorgvuldig onderhouden snijgereedschap met scherpe snijkanten lopen minder vaak vast en zijn gemakkelijker te bedienen.

g) **Gebruik het elektrisch gereedschap, accessoires, inzetgereedschap, etc. in overeenstemming met deze instructies en houd hierbij rekening met de werkomstandigheden en de uit te voeren werkzaamheden.** Het gebruik van elektrisch gereedschap voor andere dan de beoogde toepassingen kan tot gevaarlijke situaties leiden.

h) **Houd de handvatten en greepvlakken droog, schoon en vrij van olie en smeervet.** Glibberige handvatten en greepvlakken maken een veilige omgang en de controle over het elektrisch gereedschap in onverwachte situaties onmogelijk.

Gebruik en onderhoud van accugereedschap

a) **Laad alleen op met de oplader die door de fabrikant is aangegeven.** Een oplader die geschikt is voor één type van accu kan tot brandgevaar leiden wanneer gebruikt met een andere accu.

b) **Gebruik elektrisch gereedschap alleen met de specifiek aangegeven accu.** Het gebruik van andere accupacks kan risico op letsel en brandgevaar veroorzaken.

c) **Wanneer u de accu niet gebruikt, houd deze uit de buurt van andere metalen voorwerpen zoals paperclips, munten, sleutels, nagels, schroeven of andere kleine metalen voorwerpen die de twee aansluitklemmen kunnen verbinden.** Het kortsluiten van de aansluitklemmen kan brandwonden of brand veroorzaken.

d) **Door verkeerd gebruik kan er vloeistof uit de accu lekken; vermijd elk contact daarmee. Als aanraking met de vloeistof toevallig plaatsvindt, spoel deze met water af. Raadpleeg onmiddellijk een arts als er vloeistof in de ogen komt.** Vloeistof die uit de accu wordt gespoten kan irritatie of brandwonden veroorzaken.

e) **Gebruik geen accu of gereedschap dat beschadigd of aangepast is.** Beschadigde of gewijzigde accu's kunnen onverwacht gedrag vertonen, dat kan resulteren in brand, ontploffing of risico op letsel.

f) **Stel de accu of het gereedschap niet bloot aan vuur of een zeer hoge temperatuur.** Blootstelling aan vuur of een temperatuur hoger dan +130 °C kan een explosie veroorzaken.

g) **Volg alle instructies voor opladen op en laad de accu of het gereedschap niet op buiten het temperatuurbereik dat in de instructies vermeld wordt.** Onjuist opladen of opladen bij temperaturen buiten het opgegeven bereik kan leiden tot beschadiging van de accu en een verhoogd risico op brand.

⚠ WAARSCHUWING!

Gooi geen accu's weg bij het huishoudelijk afval, in vuur of in water. Stel de accu niet gedurende lange tijd bloot aan fel zonlicht en laat deze niet op een verwarming liggen (max. 50 °C).

Service

a) **Laat uw elektrisch gereedschap repareren door een gekwalificeerd persoon en alleen met identieke reserveonderdelen.** Dit waarborgt de veiligheid van het elektrisch gereedschap.

b) **Repareer nooit beschadigde accu's.** Reparatiewerk aan accu’s mag alleen uitgevoerd worden door de fabrikant of door erkende servicecentra.

Aanvullende veiligheidsinstructies

- Het starten van de motor is verboden bij lage temperaturen onder 0 °C.
- Vermijd zware belasting van het leidingsysteem door gebruik te maken van flexibele slangverbindingen om knikken te voorkomen.

⚠ WAARSCHUWING!

▶ Alle slangen en koppelingen van compressoren moeten geschikt zijn voor gebruik bij de maximaal toegestane druk.

- Wij raden aan toevoerslangen te voorzien van een veiligheidskabel, bijv. een staalkabel, bij een druk boven 7 bar.
- De maximale helling van de compressor is 0 graden.

Veiligheidswaarschuwingen voor acculader

- Dit apparaat kan worden gebruikt door kinderen vanaf 8 jaar en personen met verminderde fysieke, zintuiglijke of mentale vermogens of een gebrek aan ervaring en kennis, indien zij onder toezicht staan of instructies hebben gekregen over het veilige gebruik van het apparaat en als zij de gevaren ervan begrijpen.
  Kinderen mogen niet met het apparaat spelen. Reiniging en onderhoud mogen zonder toezicht niet door kinderen worden uitgevoerd.
- Wegwerpbatterijen mogen niet worden opgeladen. Het negeren van deze instructie kan gevaar opleveren.
- Als het netsnoer beschadigd is, moet dit worden vervangen door de fabrikant, een servicecentrum of een gekwalificeerd vakman.
- Bescherm de elektrische onderdelen tegen vocht. Om een elektrische schok te vermijden, dompel de elektrische onderdelen niet in water of een andere vloeistof. Houd het apparaat nooit onder stromend water. Leef de instructies voor reiniging, onderhoud en reparatie van het apparaat na.
- Het apparaat is alleen bestemd voor gebruik binnenshuis.

⚠ **OPGELET!** Deze oplader is alleen ontworpen voor het opladen van accupack-types:

/// PARKSIDE® 20 V accupack		
PAP 20 B1	2 Ah	5 cellen *
PAP 20 B3	4 Ah	10 cellen *
* Accu en oplader zijn niet inbegrepen in de levering.		

- Klanten kunnen compatibele vervangende accu's/batterijen en opladers bestellen in de Lidl online shops voor de volgende landen:

  Duitsland (lidl.de), Frankrijk (lidl.fr), België (lidl.be), Tsjechië (lidl.cz), Nederland (lidl.nl), Polen (lidl.pl), Slowakije (lidl.sk), Spanje (lidl.es)

  Klanten uit alle overige landen kunnen bestellen op www.optimex-shop.com.

  Het apparaat is compatibel met alle 'X 20 V TEAM' accu's. Voor optimale prestaties raden wij het gebruik van onderstaande accupacks aan:

Geschikte accupacks en opladers

Accupack:	/// PARKSIDE® **X 20 V Team**
Oplader	/// PARKSIDE® **X 20 V Team**

Montage

Het product uitpakken en basisreiniging

⚠ WAARSCHUWING!

▶ Het product en de verpakking zijn geen speelgoed voor kinderen! Kinderen mogen niet spelen met plastic zakken, folie en kleine onderdelen! Er bestaat gevaar voor inslikken en verstikking!

1. Haal het product uit de verpakking en verwijder alle verpakkingsmateriaal en plastic folie.
2. Controleer of alle vermelde onderdelen geleverd zijn (zie "Inhoud van de verpakking")
3. Controleer of het product en alle onderdelen in een goede staat zijn. Als er schade of een defect wordt waargenomen, gebruik het product niet en volg de procedure zoals beschreven in het hoofdstuk "Garantie".

De accu installeren/ verwijderen

De batterijen installeren

1. Duw de accu 19 in de accuhouder 11.
2. Zorg ervoor dat de accu 19 hoorbaar vastklikt.

De accu verwijderen

1. Druk op de ontgrendelingsknop 22 op de accu 19.
2. Trek de accu 19 uit de accuhouder 11.

De accu opladen

(Afb. C)

OPMERKING

- De accu 19 kan op elk moment worden opgeladen zonder dat dit de levensduur vermindert.
- Het onderbreken van het oplaadproces beschadigt de accu 19 niet.

- Voor gebruik: Laad de accu 19 op wanneer deze een gemiddeld of laag laadniveau heeft (zie 'Het laadniveau van de accu controleren').
- De oplaadcontrole-LEDs (rood en groen) geven de status van de oplader 23 en de accu 19 aan.

LED	Status
Rode LED licht op	Accu laadt op
Groene LED licht op	Batterij volledig opgeladen
Groene LED en rode LED knipperen	Accu is defect
Rode LED knippert	Accu is te koud of te warm
Groene LED brandt (zonder accu)	Oplader is klaar

1. Plaats de accu 19 in de oplader 23.
2. Steek de stekker van de oplader 23 in een stopcontact.
3. Als de accu 19 volledig is opgeladen:
   - Trek de stekker van de oplader 23 uit het stopcontact.
   - Verwijder de accu 19 uit de oplader 23.

Het laadniveau van de accu controleren

(Afb. B)

- Controleer het laadniveau van de accu 19: Druk op de knop 20.
  De oplaadniveau-LEDs 21 geven het laadniveau als volgt weer:

Oplaadniveau-LEDs	Laadniveau
Rood/oranje/groen	Maximum
Rood/oranje	Medium
Rood	Laag

Werking

⚠ WAARSCHUWING! Risico op letsel!

Draag gehoorbescherming!

Het product in-/uitschakelen

Inschakelen

- Druk op de AAN/UIT-schakelaar 4.
  Het LCD-display 7 licht op.

Uitschakelen

1. Druk de aan/uit-schakelaar 4 ongeveer 5 seconden in totdat het LCD-display 7 uitgaat.
2. Verwijder de oplaadbare accu 19 uit het apparaat als u het product zonde toezicht achterlaat of klaar bent met werken.

OPMERKING

- Het product schakelt na een tijdje automatisch uit als het niet wordt gebruikt.

De LED-werklamp aan-/uitzetten

Vereisten

- Het apparaat is ingeschakeld.

⚠ GEVAAR!

▶ Kijk niet in de lichtbron.

LED-knop 9	LED-werklamp 10
1 keer indrukken	Aan - niveau 1
2 keer indrukken	verhoog de helderheid
3 keer indrukken	Uit

Opblazen

Compressormodus

De compressormodus is geschikt voor opblaasbare artikelen die bij hoge druk moeten worden opgeblazen, zoals strandartikelen, ballen, fiets- en autobanden, etc. U hebt mogelijk een adapter nodig.

De adapter selecteren

1. Plaats het product op een stabiele en vlakke ondergrond.
2. Selecteer de gewenste adapter, afhankelijk van het object dat u wilt oppompen:

Adapter	Object om op te blazen
Schuine adapter 18a	Zwemaccessoires oppompen, zoals: - Kinderzwembaden - Luchtbedden - Boten
Adapter voor fietsventiel 18c	Fietsbanden
Balnaald 18b	Ballen

3. Verwijder de persluchtslang 14 uit het opbergvak voor de persluchtslang.
4. Klap de klemhendel 12 op de ventielaansluiting 13 omhoog.
5. Sluit de persluchtslang 14 met de adapter aan op het object dat u wilt oppompen.
6. Klap de klemhendel 12 op de ventielaansluiting 13 omlaag om deze vast te zetten.

De eenheid en druk instellen

1. Druk de aan/uit-schakelaar 4 in. De drukeenheid op het LCD-display 7 verandert tussen psi, bar en kPa.
2. De gewenste druk instellen:
   - Druk op de knop + 5 om de waarde te verhogen.
   - Druk op de knop – 3 om de waarde te verlagen.

   De ingestelde drukwaarde wordt weergegeven op het display 7.

OPMERKING

▶ Dit product is niet gekalibreerd! Controleer de daadwerkelijke bandenspanning met een gekalibreerde meter nadat u het object zelf hebt opgepompt voor een nauwkeurige meting.

▶ Houd de knop +/- 5 of 3 ingedrukt om de drukweergave snel te verhogen of te verlagen.

Werking

1. Druk de aan/uit-schakelaar 4 in. Het product is klaar voor gebruik.
2. Stel de gewenste druk in (zie De eenheid en druk instellen).
3. Druk de tuimelschakelaar 6 in de richting van de compressormodus. ❋ Het opblaasbare artikel wordt opgepompt tot de ingestelde druk is bereikt.
4. Het pompproces annuleren Zet de tuimelschakelaar 6 in de middelste positie.

Luchtpompmodus

De luchtpompmodus is geschikt voor het vullen en leeg laten lopen van grote opblaasbare artikelen, zoals luchtbedden, kinderzwembaden, etc., die bij lage druk worden gevuld of geleegd.

1. Bevestig de slang 16 op de luchtuitlaat 15. Vergrendel de slang door deze met de klok mee te draaien.
2. Verwijder de ventieldop.
3. Steek de slang 16 in het ventiel van het opblaasbare artikel. Voor 8 mm ventielen hebt u de slangadapter 17 nodig.
4. Druk de aan/uit-schakelaar 4 in. Het product is klaar voor gebruik.
5. Druk de tuimelschakelaar 6 in de richting van de luchtpompmodus. Het opblaasbare artikel wordt opgeblazen.
6. Zodra het gewenste vulvolume is bereikt, zet de tuimelschakelaar 6 in de middelste positie.
7. Trek de slang uit het opblaasbare artikel.
8. Ontgrendel de slang 16 door deze tegen de klok in te draaien. Trek de slang 16 van de luchtuitlaat 15.
9. Plaats de ventieldop terug op het opblaasbare artikel.

Opblaasbare artikelen laten leeglopen

1. Bevestig de slang op de luchtinlaat 24.
2. Steek de slang 16 in het ventiel van het opblaasbare artikel. Voor 8 mm ventielen hebt u de slangadapter 17 nodig.
3. Druk de aan/uit-schakelaar 4 in. Het product is klaar voor gebruik.
4. Druk de tuimelschakelaar 6 in de richting van de luchtpompmodus. De lucht in het opblaasbare artikel wordt eruit gepompt.
5. Zodra het opblaasbare artikel leeg is, zet de tuimelschakelaar 6 in de middelste positie.
6. Trek de slang 16 van de luchtinlaat 24.
7. Trek de slang 16 uit het ventiel van het opblaasbare artikel.
8. Plaats de ventieldop terug op het opblaasbare artikel.

Probleemoplossing

Probleem	Mogelijke oorzaak	Handeling
Het product start niet.	De accu 19 is leeg.	Laad de accu 19 op (zie 'De accu opladen').
	De accu 19 is niet correct geplaatst	Plaats de accu 19 correct (zie 'De accu installeren/ verwijderen').
	De aan/uit-schakelaar 4 is defect.	Laat het product repareren bij het servicecentrum.
	De motor is defect.	
Het product werkt met onderbrekingen.	Een interne losse verbinding.	Laat het product repareren bij het servicecentrum.
	De aan/uit-schakelaar 4 is defect.	
Lage werkprestatie	Adapter 18 niet correct bevestigd	Compressormodus
	Druk verkeerd ingesteld	Stel de juiste druk in
	Laag accuvermogen	Laad de accu op (zie de aparte gebruiksaanwijzing voor de oplaadbare accu en oplader).

Reiniging en onderhoud

⚠ WAARSCHUWING! Risico op letsel!

Schakel het product altijd uit, verwijder de accu 19 en laat het product afkoelen voordat u inspectie-, onderhouds- of schoonmaakwerkzaamheden uitvoert.

⚠ VOORZICHTIG!

- Onderhoud en reparaties die niet in deze handleiding worden beschreven: Neem contact op met een erkend servicecentrum of een vergelijkbaar gekwalificeerde persoon om het product te controleren of te repareren. Gebruik alleen originele onderdelen.

OPMERKING

- De volgende schoonmaak- en onderhoudswerkzaamheden moeten regelmatig worden uitgevoerd. Dit zorgt voor een lange en betrouwbare levensduur.

⚠ WAARSCHUWING! Risico op een elektrische schok!

- Spuit het product niet nat met water en dompel het niet onder in water. Zorg dat er geen vloeistof in het product terechtkomt.

OPMERKING

- Gebruik nooit reinigingsmiddelen of oplosmiddelen. Het product kan onherstelbaar worden beschadigd.
- Houd het product altijd schoon, droog en vrij van olie of vet.
- Het product is onderhoudsvrij.

- Maak het product schoon met een droge doek.

Opslag

- Berg het product op in een droge en stofvrije ruimte, buiten het bereik van kinderen.
- De opslagtemperatuur voor de oplaadbare accu 19 en het product ligt tussen 0 °C en +45 °C. Vermijd extreme kou of hitte tijdens de opslag om te zorgen dat de accuprestaties niet nadelig worden beïnvloed.
- Controleer regelmatig het laadniveau van de accu 19 als deze gedurende een langere periode wordt opgeslagen. Het optimale laadniveau ligt tussen 50 % en 80 %.
- Demonteer de slang 16 en de adapters 18. Berg de adapters 18 op in de sleuven achter het transparant deksel 8. Rol de persluchtslang 14 en de slang 16 op en berg deze op in de uitsparingen aan de zijkanten.

Afvoer

De verpakking bestaat uit milieuvriendelijke grondstoffen die u via de plaatselijke recyclingcontainers kunt afvoeren.

Neem de aanduiding van de verpakkingsmaterialen voor de afvalscheiding in acht. Deze zijn gemarkeerd met de afkortingen (a) en een cijfers (b) met de volgende betekenis: 1–7: kunststoffen / 20–22: papier en vezelplaten / 80–98: composietmaterialen.

Product:

Het product, waaronder het toebehoren, en de verpakkingsmaterialen kunnen worden gerecycled en zijn onderhevig aan een uitgebreide verantwoordelijkheid van de fabrikant.
Gooi ze apart weg, overeenkomstig de aangegeven Info-tri (informatie over afvalscheiding), voor een beter afvalbeheer.
Het Triman-logo geldt alleen voor Frankrijk.

Informatie over de mogelijkheden om het uitgediende product na gebruik te verwijderen, verstrekt uw gemeentelijke overheid.

Gooi het afgedankte product omwille van het milieu niet weg via het huisvuil, maar geef het af bij het daarvoor bestemde depot of het gemeentelijke milieupark. Over afgifteplaatsen en hun openingstijden kunt u zich bij uw aangewezen instantie informeren.

Defecte of verbruikte batterijen/accu's moeten worden gerecycled. Geef batterijen / accu's en / of het product af bij de daarvoor bestemde verzamelstations.

Milieuschade door foutieve verwijdering van de batterijen / accu's!

Batterijen / accu‘s mogen niet via het huisvuil worden weggegooid. Ze kunnen giftige zware metalen bevatten en vallen onder het chemisch afval. De chemische symbolen van de zware metalen zijn: Cd = cadmium, Hg = kwik, Pb = lood. Geef verbruikte batterijen / accu‘s daarom af bij een gemeentelijk inzamelpunt.

Garantie

Het product werd volgens strenge kwaliteitsrichtlijnen gemaakt en voor de uitlevering zorgvuldig gecontroleerd. In geval van materiaal- of fabricagefouten hebt u tegenover de verkoper van het product wettelijke rechten. Uw wettelijke rechten worden op geen enkele manier door onze hieronder vermelde garantie beperkt.

De garantie voor dit product bedraagt 3 jaar vanaf aankoopdatum. De garantieperiode gaat in op de datum van aankoop. Bewaar het originele bewijs van aankoop op een veilige plek aangezien dit document nodig is als bewijs.

Alle beschadigingen of gebreken die reeds op het moment van aankoop aanwezig zijn, moeten meteen na het uitpakken van het product worden gemeld.

Mocht het product binnen 3 jaar na aankoopdatum een materiaal- of fabricagefout vertonen, zullen wij het – naar onze keuze – gratis voor u repareren of vervangen. De garantieperiode wordt door een plaatsgevonden garantieverlening niet verlengd. Dit geldt ook voor vervangen en gerepareerde onderdelen.

Deze garantie vervalt als het product werd beschadigd of onjuist is gebruikt of onderhouden.

De garantie dekt materiaal- en fabricagefouten af. Deze garantie dekt geen productonderdelen die aan normale slijtage onderhevig zijn en daarom als verbruiksartikelen worden beschouwd (bv. batterijen, slangen, inktpatronen), noch dekt zij schade aan breekbare onderdelen, bv. schakelaars of onderdelen die van glas zijn gemaakt.

Afwikkeling in geval van garantie

Volg de volgende aanwijzingen op voor een snelle behandeling van uw probleem:

Houd bij alle vragen alstublieft de kassabon en het artikelnummer (bijv. IAN 479363_2410) als bewijs van aankoop bij de hand.

Het artikelnummer kunt u vinden op het typeplaatje van het product, een gravure op het product, het titelblad van uw gebruiksaanwijzing (linksonder) of de sticker op de achter- of onderkant van het product.

Neem bij problemen of overige gebreken met het product eerst contact op met de hieronder vermelde service-afdeling, telefonisch of per e-mail.

Een als defect aangemerkt product kunt u dan samen met het aankoopbewijs (kassabon) en een uitleg over het probleem of gebrek en wanneer het zich heeft voorgedaan gratis naar het aan u meegedeelde service-adres opsturen.

Op parkside-diy.com kunt u deze en vele andere handleidingen inzien en downloaden. Met deze QR-code komt u direct op parkside-diy.com. Selecteer daar uw land en zoek via de zoekfunctie naar de gebruiksaanwijzingen. Door het invoeren van het artikelnummer (IAN) 479363_2410 komt u bij de gebruiksaanwijzingen voor uw artikel.

PDF ONLINE
parkside-diy.com

Service

NL **Service Nederland**
Tel.: 08000225537
E-Mail:owim@lidl.nl

BE **Service België**
Tel.: 080071011
Tel.: 80023970 (Luxemburg)
E-Mail:owim@lidl.be

EU-Conformiteitsverklaring

EU-CONFORMITEITSVERKLARING (nr. 479363_2410)	
IAN:	**479363_2410**
Productidentificatie:	**"Parkside" 20V Accu compressor en -luchtpomp**
Modelnummer:	**HG12956**

Het hierboven beschreven voorwerp is in overeenstemming de desbetreffende harmonisatiewetgeving van de Unie:

Richtlijn 2006/42/EG
Richtlijn 2014/30/EU
Richtlijn 2000/14/EG
Richtlijn 2005/88/EG
Richtlijn 2011/65/EU met alle bijbehorende wijzigingen

Vermelding van de toegepaste relevante geharmoniseerde normen of van de overige technische specificaties waarop de conformiteitsverklaring betrekkling heeft:

Nr. / Onderdelen
Richtlijn 2006/42/EG
EN 62841-1:2015/A11:2022
EN 1012-1:2010
Richtlijn 2014/30/EU
EN IEC 55014-1:2021
EN IEC 55014-2:2021
EN IEC 55015:2019/A11:2020
EN IEC 61547:2023

Het hierboven beschreven voorwerp van de verklaring is in overeenstemming met Richtlijn 2011/65/EU van het Europees Parlement en de Raad van 8 juni 2011 betreffende beperking van het gebruik van bepaalde gevaarlijke stoffen in elektrische en elektronische apparatuur:

Nr. / Onderdelen
EN IEC 63000:2018

Conformiteitsbeoordelingsprocedure / naam & adres van de aangemelde instantie waar nodig:

Richtlijn 2000/14/EG Annex VI, TÜV SÜD Industrie Service GmbH, Westendstraße 199, 80686 München, Germany
Gemeten geluidsvermogenniveau op een apparaat dat representatief is voor dit type: 84.2 dB(A)
Gegarandeerd geluidsvermogenniveau voor dit apparaat: 86 dB(A)

Houder van de technische documentatie: OWIM GmbH & Co.KG

Ondertekend voor en namens:
OWIM GmbH & Co. KG, Stiftsbergstraße 1, 74167 Neckarsulm, Duitsland
Deze verklaring van overeenstemming wordt onder de uitsluitende verantwoordelijkheid van de fabrikant verstrekt.

Vertaling van de originele verklaring van overeenkomst

Neckarsulm	24.02.2025		
Plaats	Datum	ppa. Stefan Haensel Procuratiehouder	ppa. Jens Buchheim Procuratiehouder

NL

CE

Lista używanych piktogramów . . . . . Strona 82
Wstęp . . . . . Strona 83
Przeznaczenie . . . . . Strona 83
Zakres dostawy . . . . . Strona 84
Lista części . . . . . Strona 84
Dane techniczne . . . . . Strona 84
Ogólne informacje dotyczące bezpieczeństwa . . . . . Strona 86
Ostrzeżenia dotyczące ładowarki do akumulatora . . . . . Strona 90
Montaż . . . . . Strona 91
Rozpakowanie produktu i podstawowe czyszczenie . . . . . Strona 91
Wkładanie/wyjmowanie akumulatora . . . . . Strona 92
Ładowanie akumulatora . . . . . Strona 92
Sprawdzanie poziomu naładowania akumulatora . . . . . Strona 92
Użytkowanie . . . . . Strona 93
Włączanie/wyłączanie produktu . . . . . Strona 93
Włączanie i wyłączanie lampki roboczej LED . . . . . Strona 93
Pompowanie . . . . . Strona 93
Tryb kompresora . . . . . Strona 93
Tryb pompki . . . . . Strona 94
Spuszczanie powietrza z przedmiotów dmuchanych . . . . . Strona 95
Rozwiązywanie problemów . . . . . Strona 95
Czyszczenie i konserwacja . . . . . Strona 96
Przechowywanie . . . . . Strona 96
Utylizacja . . . . . Strona 96
Gwarancja . . . . . Strona 97
Sposób postępowania w przypadku naprawy gwarancyjnej . . . . . Strona 98
Serwis . . . . . Strona 98
Deklaracja zgodności UE . . . . . Strona 99

Lista używanych piktogramów

	Przeczytaj instrukcję obsługi.		Produktu należy używać wyłącznie w suchych pomieszczeniach.
	OSTRZEŻENIE! – Oznacza zagrożenie o umiarkowanym poziomie ryzyka, które, jeśli nie uda się go uniknąć, może doprowadzić do śmierci lub poważnych obrażeń (np. ryzyko porażenia prądem)		Prąd przemienny/napięcie przemienne
			Prąd stały/napięcie stałe
	OSTROŻNIE! – Oznacza zagrożenie o niskim poziomie ryzyka, które, jeśli nie uda się go uniknąć, może doprowadzić do drobnych lub umiarkowanych obrażeń (np. ryzyko oparzeń)	T2A	Bezpiecznik
	UWAGA! – Ostrzega o możliwości uszkodzenia mienia/ produktu w przypadku, gdy nie uda się uniknąć zagrożenia (np. ryzyko zwarcia)		Przed wymianą osprzętu, czyszczeniem i gdy urządzenie nie jest używane należy je wyłączyć.
	Noś maskę przeciwpyłową!	Maks. 50°C	Akumulator należy chronić przed gorącem i ciągłym, intensywnym nasłonecznieniem.
	Noś okulary ochronne!		Akumulator należy chronić przed wodą i wilgocią.
	Noś nauszniki ochronne!		Akumulator należy chronić przed ogniem.
	Informacje dotyczące bezpieczeństwa Instrukcja użytkowania		Nie należy patrzeć w aktywne źródło światła!
CE	Znak CE oznacza zgodność z odpowiednimi dyrektywami UE mającymi zastosowanie do tego produktu.		Tryb pompki
	Tryb kompresora		Blokada

	Wylot powietrza	🔓	Odblokowanie
L_{WA} 86 dB	Poziom mocy akustycznej w dB	◀	Tryb pompki
	Ostrzeżenie – gorąca powierzchnia!	O	Pozycja środkowa
	Nie narażać produktu na deszcz. Produkt wolno ustawiać, przechowywać i używać wyłącznie w suchym miejscu.	▶	Tryb kompresora
		Procedura mocowania adaptera	

20 V AKUMULATOROWA SPRĘŻARKA I POMPKA

Wstęp

Gratulujemy Państwu zakupu nowego produktu. Tym samym zdecydowali się Państwo na zakup produktu wysokiej jakości. Instrukcja obsługi jest częścią tego produktu. Zawiera ona ważne wskazówki dotyczące bezpieczeństwa, użytkowania i utylizacji. Przed pierwszym użyciem produktu należy zapoznać się ze wszystkimi wskazówkami dotyczącymi obsługi i bezpieczeństwa. Używać produktu wyłącznie zgodnie z jego poniżej opisanym przeznaczeniem. W przypadku przekazania produktu innej osobie należy dołączyć do niego całą jego dokumentację.

Przeznaczenie

- Produkt jest przeznaczony wyłącznie do następujących zastosowań:
  - Pompowanie i spuszczanie powietrza z zabawek, artykułów sportowych i plażowych, a także artykułów nadmuchiwanych o dużej objętości, takich jak materace dmuchane, pontony, brodziki itp.
  - Pompowanie opon motocyklowych, rowerowych i samochodowych.
  - Używanie wyłącznie w pomieszczeniach lub przez krótki czas na dworze.
  - Produktu należy używać wyłącznie w sposób opisany i tylko w podanych obszarach zastosowania.
- Każde inne użycie lub jakiekolwiek przeróbki produktu uznaje się za niewłaściwe. W takich sytuacjach istnieje poważne ryzyko wypadku. Producent nie ponosi odpowiedzialności za szkody mogące wyniknąć z niewłaściwego użytkowania.

- Produkt nie jest przeznaczony do użytku komercyjnego.
- Produkt stanowi część serii **Parkside X 20 V TEAM**. Produktu można używać z użyciem akumulatorów z serii **Parkside X 20 V TEAM**. Akumulatory mogą być ładowane wyłącznie przy użyciu ładowarek z serii **Parkside X 20 V TEAM**.

Zakres dostawy

⚠ OSTRZEŻENIE!

▶ Produkt i jego opakowanie nie są zabawkami dla dzieci! Dzieciom nie wolno bawić się woreczkami plastikowymi, folią i małymi elementami! Przedmioty te stwarzają ryzyko zadławienia i uduszenia!

1 Akumulatorowa sprężarka i pompka
1 Wąż
1 Adapter zwężany
1 Igła do pompowania piłek
1 Adapter do wentyli rowerowych
1 Instrukcja obsługi

UWAGA

▶ Akumulator i ładowarka nie wchodzą w zakres dostawy.

Lista części

1 Uchwyt
2 Panel sterowania
3 Przycisk –
4 Włącznik
5 Przycisk +
6 Przełącznik
7 Wyświetlacz LCD
8 Przezroczysta pokrywa
9 Przycisk LED
10 Oświetlenie LED miejsca pracy
11 Uchwyt na akumulator
12 Dźwignia
13 Łączówka zaworu
14 Wąż ciśnieniowy
15 Wylot powietrza
16 Wąż
17 Adapter węża
18 Adaptery
18a Adapter zwężany
18b Igła do pompowania piłek
18c Adapter do wentyli rowerowych
19 Akumulator*
20 Przycisk (Wskaźnik poziomu naładowania akumulatora)
21 Wskaźnik poziomu naładowania
22 Przycisk zwalniający akumulator
23 Ładowarka*
24 Wlot powietrza

* Akumulator i ładowarka nie wchodzą w zakres dostawy.

Dane techniczne

20 V Akumulatorowa sprężarka i pompka	**PKA 20-Li D3**
Maks. wyrzut powietrza – Kompresor – Pompka	 21 l/min 380 l/min
Ciśnienie maks. (kompresor):	10,3 bara (150 psi)
Ciężar brutto (z akumulatorem 4 Ah):	około 2,2 kg
Tryb działania * :	S3 25% 10 min
* S3 25% 10 min = okresowa praca przerywana z cyklem pracy 25% (2,5 min w ciągu 10 min)	
Napięcie znamionowe:	20 V ⎓

Akumulator	**PAP 20 B3 ***
Typ:	Litowo-jonowy
Napięcie znamionowe:	maks. 20 V ⎓
Pojemność:	2,0 Ah
Ilość energii:	40 Wh

Szybka ładowarka*	**PLG 20 C3**
Numer modelu: – wtyczka VDE: – wtyczka BS:	 HG08983 HG08983-BS
Wejście:	
Napięcie znamionowe:	230–240 V~
Częstotliwość znamionowa:	50 Hz
Moc znamionowa:	120 W
Wyjście:	
Napięcie znamionowe:	21,5 V ⎓
Prąd ładowania:	4,5 A
Klasa ochrony:	II/⧈
Bezpiecznik (wewnętrzny):	3,15 A/T3.15A

Zalecana temperatura otoczenia:	
Maksymalna temperatura ogólna:	+45°C
Podczas ładowania:	od +4°C do +40°C
Podczas pracy:	od +4°C do +40°C
Podczas przechowywania:	od +20°C do +26°C

Wartość emisji hałasu
Zmierzone wartości określono zgodnie z normą EN 1012-1.

Poziom ciśnienia akustycznego:	L_{pA}	=	72,3	dB
Niepewność:	K_{pA}	=	3	dB
Poziom mocy akustycznej:	L_{WA}	=	84,2	dB
Niepewność:	K_{WA}	=	1,93	dB

⚠ OSTRZEŻENIE!

Noś nauszniki ochronne!

UWAGA

- Deklarowana całkowita wartość drgań i deklarowana wartość emisji hałasu zostały zmierzone zgodnie ze standardową metodą testowania i mogą być używane do porównywania narzędzia z innymi.
- Deklarowana całkowita wartość drgań i deklarowana wartość emisji hałasu mogą również służyć do wstępnej oceny narażenia na hałas i drgania.

* Akumulator i ładowarka nie wchodzą w zakres dostawy.

⚠ **OSTRZEŻENIE!**

- W zależności od sposobu używania narzędzia, a zwłaszcza od rodzaju obrabianego przedmiotu, emisja drgań i hałasu podczas rzeczywistego użytkowania elektronarzędzia może się różnić od wartości deklarowanych.
- Należy starać się utrzymywać drgania na jak najniższym poziomie. Przykłady działań mających na celu zmniejszenie drgań to m.in. noszenie rękawic podczas użytkowania oraz ograniczenie czasu pracy. Należy przy tym uwzględnić wszystkie stany pracy (np. czasy, w których elektronarzędzie jest wyłączone i czasy, w których elektronarzędzie jest włączone, ale pracuje bez obciążenia).

⚠ Ogólne informacje dotyczące bezpieczeństwa

Ogólne ostrzeżenia dotyczące elektronarzędzi

⚠ **OSTRZEŻENIE!**

- **Prosimy przeczytać wszystkie ostrzeżenia i instrukcje oraz przestudiować ilustracje i specyfikacje dostarczone wraz z elektronarzędziem.** Nieprzestrzeganie wszystkich wymienionych poniżej instrukcji może doprowadzić do porażenia prądem, pożaru i/lub poważnych obrażeń.

Wszystkie ostrzeżenia i instrukcje należy zachować na przyszłość.

Termin „elektronarzędzie” występujący w ostrzeżeniach dotyczy narzędzia elektrycznego o zasilaniu sieciowym (przewodowego) lub akumulatorowym (bezprzewodowego).

Bezpieczeństwo w miejscu pracy

a) **Należy dbać o czystość i dobre oświetlenie w miejscu pracy.** Bałagan i złe oświetlenie sprzyjają wypadkom.

b) **Elektronarzędzi nie należy używać w miejscach zagrożonych wybuchem, np. w obecności łatwopalnych cieczy, gazów lub pyłu.** Elektronarzędzia wytwarzają iskry, które mogą zapalić opary lub pył.

c) **W czasie pracy elektronarzędzie należy trzymać z dala od dzieci i osób postronnych.** Chwila nieuwagi może spowodować utratę kontroli nad urządzeniem.

Bezpieczeństwo elektryczne

a) **Wtyczki elektronarzędzi muszą pasować do gniazdka. Nigdy w jakikolwiek sposób nie należy przerabiać wtyczki. Do elektronarzędzi wymagających uziemienia nie należy używać przejściówek.** Oryginalne wtyczki i pasujące do nich gniazdka zmniejszają ryzyko porażenia prądem.

b) **Należy unikać dotykania ciałem powierzchni uziemionych, takich jak rury, kaloryfery, kuchenki i lodówki.** Uziemienie ciała zwiększa ryzyko porażenia prądem.

c) **Elektronarzędzia należy chronić przed deszczem i wilgocią.** Woda dostająca się do wnętrza elektronarzędzia zwiększa ryzyko porażenia prądem.

d) **Nie należy nadwyrężać przewodu. Nigdy nie należy używać przewodu do noszenia lub ciągnięcia elektronarzędzia; nie należy chwytać za przewód, aby wyjąć wtyczkę z kontaktu. Przewód należy chronić przed gorącem, olejem, ostrymi krawędziami i poruszającymi się częściami.** Uszkodzone lub zaplątane przewody zwiększają ryzyko porażenia prądem.

e) **Podczas używania elektronarzędzia na dworze należy stosować przedłużacz nadający się do używania na dworze.** Używanie przewodu przeznaczonego do stosowania na dworze zmniejsza ryzyko porażenia prądem.

f) **Jeżeli użycie elektronarzędzia w miejscu o dużej wilgotności jest nieuniknione, należy używać zasilania zabezpieczonego wyłącznikiem różnicowoprądowym (RCD).** Używanie wyłącznika różnicowoprądowego zmniejsza ryzyko porażenia prądem.

Bezpieczeństwo osobiste

a) **Podczas pracy elektronarzędziem należy zachować czujność, patrzeć, co się robi i kierować się zdrowym rozsądkiem. Nie należy używać elektronarzędzia, gdy użytkownik jest zmęczony, albo jest pod wpływem narkotyków, alkoholu lub leków.** Chwila nieuwagi w czasie posługiwania się elektronarzędziami może spowodować poważne obrażenia.

b) **Należy używać środków ochrony osobistej. Należy zawsze nosić okulary ochronne.** Stosowanie w odpowiednich warunkach sprzętu ochronnego takiego jak np. maska przeciwpyłowa, obuwie ochronne z podeszwami antypoślizgowymi, kask lub ochronniki słuchu zmniejszy ewentualne obrażenia.

c) **Nie należy dopuszczać do przypadkowego włączenia. Przed podłączeniem narzędzia do zasilania i/lub baterii akumulatorowej oraz przed podniesieniem i przenoszeniem narzędzia przełącznik musi być ustawiony w pozycji „wyłączone”.** Trzymanie palca na przełączniku włączającym w czasie przenoszenia elektronarzędzi lub podłączanie ich do zasilania, gdy przełącznik ustawiony jest w pozycji „włączone”, może doprowadzić do wypadku.

d) **Przed włączeniem elektronarzędzia należy usunąć wszystkie klucze regulacyjne i inne narzędzia.** Klucz zaczepiony o obracającą się część elektronarzędzia może spowodować obrażenia.

e) **Nie należy sięgać za daleko. Należy zawsze dbać o utrzymanie równowagi i pewne podparcie nóg.** W nieprzewidzianych sytuacjach zapewnia to lepszą kontrolę nad elektronarzędziem.

f) **Należy nosić odpowiednią odzież. Nie należy nosić luźnych ubrań lub biżuterii. Włosy, odzież i rękawice należy trzymać z dala od poruszających się części.** Luźne ubrania, biżuteria lub długie włosy mogą zaczepić się o poruszające się części.

g) **Jeżeli urządzenie jest wyposażone w przystawkę do odsysania i zbierania pyłu, należy pilnować, aby była ona podłączona i właściwie stosowana.** Używanie systemów służących do pochłaniania pyłu może zmniejszyć zagrożenia związane z pyłem.

h) **Nie wolno dopuścić do tego, aby poczucie znajomości narzędzia wynikające z jego częstego używania doprowadziło do lekceważenia i ignorowania zasad bezpieczeństwa.** Jedno lekkomyślne działanie może w ułamku sekundy doprowadzić do ciężkich urazów.

Używanie i utrzymanie elektronarzędzi.

a) **Elektronarzędzia nie należy forsować. Należy używać narzędzia dostosowanego do wykonywanej pracy.** Odpowiednie narzędzie elektryczne wykona pracę lepiej i bezpieczniej, gdy pozwoli mu się pracować z prędkością/obrotami do jakich zostało zaprojektowane.

b) **Nie należy używać elektronarzędzia, jeżeli przełącznik zasilania nie włącza go lub nie wyłącza.** Elektronarzędzie, którego nie da się kontrolować przełącznikiem, jest potencjalnie niebezpieczne i wymaga naprawy.

c) **Przed przystąpieniem do regulacji elektronarzędzia oraz przed wymianą akcesoriów lub odłożeniem narzędzia na miejsce, należy odłączyć je od zasilania i/lub wyjąć akumulator.** Tego typu zapobiegawcze środki ostrożności zmniejszają ryzyko przypadkowego włączenia się elektronarzędzia.

d) **Nieużywane elektronarzędzia należy przechowywać w miejscu niedostępnym dla dzieci. Osobom, które nie zapoznały się z narzędziem i jego instrukcją, nie należy pozwalać go obsługiwać.** W rękach nieprzeszkolonych użytkowników elektronarzędzia mogą stanowić zagrożenie.

e) **Elektronarzędzia i akcesoria należy utrzymywać w dobrym stanie. Należy kontrolować, czy części ruchome nie są odchylone od osi, nie zacinają się i nie są pęknięte lub uszkodzone w inny sposób, który mógłby wpłynąć na działanie narzędzia. W razie uszkodzenia, przed użyciem narzędzie należy oddać do naprawy.** Wiele wypadków wynika ze złej konserwacji narzędzi.

f) **Należy dbać o czystość i naostrzenie narzędzi tnących.** Odpowiednio utrzymane narzędzia tnące z ostrymi krawędziami tnącymi są mniej narażone na zakleszczanie się i łatwiej jest je kontrolować.

g) **Elektronarzędzi, akcesoriów, wierteł, bitów, itp. należy używać zgodnie z niniejszą instrukcją, z uwzględnieniem warunków i rodzaju wykonywanej pracy.** Korzystanie z narzędzi niezgodnie z przeznaczeniem może prowadzić do niebezpiecznych sytuacji.

h) **Należy dbać o to, aby uchwyty były suche, czyste i niezaplamione olejem lub smarem.** Śliskie uchwyty nie pozwalają w bezpieczny sposób kontrolować narzędzia w nieprzewidzianych sytuacjach.

Używanie i utrzymanie akumulatora

a) **Do ładowania należy używać wyłącznie ładowarki wskazanej przez producenta.** Użycie ładowarki pochodzącej od jednego akumulatora do ładowania innego akumulatora grozi pożarem.

b) **Elektronarzędzi należy używać wyłącznie z dedykowanymi do nich akumulatorami.** Użycie jakichkolwiek innych akumulatorów grozi obrażeniami i pożarem.

c) **Jeżeli akumulator nie jest używany, należy go przechowywać z dala od innych przedmiotów metalowych, np. spinaczy, monet, kluczy, gwoździ, śrub i innych drobnych przedmiotów metalowych, które mogłyby spowodować zwarcie wyprowadzeń akumulatora.** Zwarcie wyprowadzeń akumulatora może doprowadzić do oparzenia lub pożaru.

d) **W niesprzyjających warunkach może dojść do wycieku cieczy z akumulatora. Należy wtedy unikać wszelkiego kontaktu z tą cieczą. W razie przypadkowego kontaktu ze skórą, zabrudzone miejsce należy obficie przemyć wodą. Jeżeli płyn dostanie się do oczu, należy dodatkowo zasięgnąć porady lekarza.** Płyn wyciekający z akumulatora może powodować podrażnienie lub oparzenia.

e) **Akumulatora nie należy używać w narzędziu, które jest uszkodzone lub zostało poddane przeróbkom.** Uszkodzone lub zmodyfikowane akumulatory zachowują się w sposób nieprzewidywalny, co może doprowadzić do pożaru lub wybuchu lub stwarzać ryzyko urazów.

f) **Nie należy narażać akumulatora lub narzędzia na kontakt z ogniem lub zbyt wysokimi temperaturami.** Ogień lub temperatura przekraczająca 130 °C mogą doprowadzić do wybuchu.

g) **Należy przestrzegać wszystkich instrukcji ładowania. Nie należy ładować akumulatora lub narzędzia poza przedziałem temperatur podanym w instrukcji.** Ładowanie w sposób nieprawidłowy lub w temperaturze wykraczającej poza określony zakres może doprowadzić do uszkodzenia akumulatora i zwiększa ryzyko pożaru.

⚠ OSTRZEŻENIE!

Akumulatorów nie wolno wyrzucać do zwykłych śmieci domowych, ognia ani wody. Akumulatora nie wolno narażać na długotrwałe działanie silnego światła słonecznego ani pozostawiać na grzejniku (maks. 50 °C).

Serwisowanie

a) **Serwisowanie elektronarzędzia należy powierzyć wykwalifikowanemu technikowi, a do naprawy używać wyłącznie części zamiennych identycznych z oryginalnymi.** Zapewni to bezpieczeństwo eksploatacji elektronarzędzia.

b) **Uszkodzonych akumulatorów nie należy nigdy naprawiać.** Jakiekolwiek czynności serwisowe przy akumulatorach powinny być wykonywane wyłącznie przez producenta lub pracowników autoryzowanego serwisu.

Dodatkowe instrukcje dotyczące bezpieczeństwa

- Zabrania się włączania silnika w niskich temperaturach – poniżej 0 °C.
- W celu uniknięcia załamań i aby unikać dużych obciążeń instalacji rurowej, należy stosować elastyczne łączówki do węży.

⚠ OSTRZEŻENIE!

▶ Wszystkie węże i łączówki kompresorów muszą być przystosowane do używania przy maksymalnym dopuszczalnym ciśnieniu.

- Przy ciśnieniu powyżej 7 barów zalecamy wyposażenie węży zasilających w linkę zabezpieczającą, np. linę stalową.
- Maksymalne nachylenie kompresora wynosi 0 stopni.

Ostrzeżenia dotyczące ładowarki do akumulatora

- Pod warunkiem zapewnienia odpowiedniego nadzoru, pouczenia na temat bezpiecznej obsługi urządzenia i dopilnowania zrozumienia zagrożeń, urządzenie może być używane przez dzieci w wieku od lat 8, osoby o ograniczeniach fizycznych, czuciowych lub psychicznych, a także osoby, którym brak jest doświadczenia lub wiedzy. Dzieci nie powinny bawić się urządzeniem. Dzieci nie powinny bez nadzoru wykonywać czynności związanych z czyszczeniem i konserwacją.
- Nie należy ładować baterii jednorazowych. Nieprzestrzeganie tego zalecenia stwarza zagrożenie.
- Jeśli przewód zasilający zostanie uszkodzony, aby uniknąć niebezpiecznych sytuacji, należy go wymienić. Wymiany powinien dokonać producent, przedstawiciel jego serwisu lub inne osoby o podobnych kwalifikacjach.
- Części elektryczne należy chronić przed wilgocią. Aby nie dopuścić do porażenia prądem, tego typu części nie wolno w wodzie lub innych płynach. Nigdy nie należy trzymać urządzenia pod bieżącą wodą. Należy zwracać uwagę na instrukcje dotyczące czyszczenia, konserwacji i naprawy.

- Urządzenie nadaje się wyłącznie do użytku w pomieszczeniach.

⚠ **UWAGA!** Ta ładowarka jest przeznaczona wyłącznie do ładowania akumulatorów następującego typu:

/// PARKSIDE 20 V akumulator:		
PAP 20 B1	2 Ah	5 ogniw *
PAP 20 B3	4 Ah	10 ogniw *
* Akumulator i ładowarka nie wchodzą w zakres dostawy.		

- Klienci mogą zamówić kompatybilne zamienne baterie i ładowarki w sklepach internetowych Lidl w następujących krajach:

  Niemcy (lidl.de), Francja (lidl.fr), Belgia (lidl.be), Republika Czeska (lidl.cz), Niderlandy (lidl.nl), Polska (lidl.pl), Słowacja (lidl.sk), Hiszpania (lidl.es)

  Klienci z innych krajów mogą je zamówić tutaj: from www.optimex-shop.com.

  Urządzenie jest kompatybilne ze wszystkimi bateriami „X 20 V TEAM”. W celu uzyskania optymalnej wydajności zalecamy użycie poniższych zestawów baterii:

Odpowiednie akumulatory i ładowarki

Akumulator:	/// PARKSIDE **X 20 V Team**
Ładowarka:	/// PARKSIDE **X 20 V Team**

- **Montaż**
- **Rozpakowanie produktu i podstawowe czyszczenie**

⚠ **OSTRZEŻENIE!**

▶ Produkt i jego opakowanie nie są zabawkami! Nie wolno pozwalać dzieciom bawić się woreczkami plastikowymi, folią i małymi częściami! Istnieje ryzyko połknięcia i zadławienia się!

1. Wyjąć produkt z opakowania oraz usunąć wszystkie materiały opakowaniowe i folie.
2. Sprawdzić, czy dostarczony zestaw zawiera wszystkie wymienione części z listy (patrz część „Zakres dostawy”).

3. Sprawdzić, czy produkt i wszystkie części są w dobrym stanie technicznym. W przypadku wykrycia uszkodzenia lub wady produktu, produktu nie należy używać; zamiast tego należy przystąpić do wykonania procedury przedstawionej w części „Gwarancja”.

Wkładanie/wyjmowanie akumulatora

Wkładanie akumulatora

1. Wsunąć akumulator 19 do uchwytu na akumulator 11.
2. Upewnić się, że akumulator 19 zatrzaśnie się na swoim miejscu ze słyszalnym kliknięciem.

Wyjmowanie akumulatora

1. Nacisnąć przycisk zwalniający 22 na akumulatorze 19.
2. Wyjąć akumulator 19 z uchwytu na akumulator 11.

Ładowanie akumulatora

(Rys. C)

UWAGA

- ▶ Akumulator 19 można ładować w dowolnej chwili i nie wpływa to na jego trwałość.
- ▶ Przerwanie procesu ładowania nie powoduje uszkodzenia akumulatora 19.

- ☐ Przed użyciem: Jeśli poziom naładowania jest średni lub niski, akumulator 19 należy naładować (patrz część „Sprawdzanie poziomu naładowania akumulatora”).
- ☐ Kontrolki LED ładowania (czerwona i zielona) sygnalizują stan ładowarki 23 i stan akumulatora 19.

LED	Stan
Świeci czerwona dioda LED	Trwa ładowanie akumulatora
Świeci zielona dioda LED	Akumulator jest w pełni naładowany
Zielona i czerwona dioda LED migają	Akumulator jest uszkodzony
Miga czerwona dioda LED	Akumulator jest za zimny lub za gorący
Świeci zielona dioda LED (bez akumulatora)	Ładowarka gotowa

1. Włożyć akumulator 19 do ładowarki 23.
2. Włożyć wtyczkę ładowarki 23 do kontaktu.
3. Gdy akumulator 19 jest w pełni naładowany:
   - Wyjąć wtyczkę ładowarki 23 z kontaktu.
   - Wyjąć akumulator 19 z ładowarki 23.

Sprawdzanie poziomu naładowania akumulatora

(Rys. B)

- ☐ Sprawdzić poziom naładowania akumulatora 19: Nacisnąć przycisk 20.
  Diody LED poziomu naładowania 21 pokazują poziom naładowania w następujący sposób:

LEDy poziomu naładowania	Poziom naładowania
Czerwona/ pomarańczowa/ zielona	Maksymalny
Czerwona/ pomarańczowa	Średni
Czerwona	Niski

Użytkowanie

⚠ OSTRZEŻENIE! Ryzyko urazów!

Noś nauszniki ochronne!

Włączanie/wyłączanie produktu

Włączanie

- Nacisnąć włącznik 4. Wyświetlacz LCD 7 zaświeci się.

Wyłączanie

1. Nacisnąć włącznik 4 i przytrzymać go w pozycji wciśniętej przez około 5 sekund, aż zgaśnie wyświetlacz LCD 7.
2. Jeśli produkt zostaje pozostawione bez nadzoru lub po zakończeniu pracy, należy wyjąć z niego akumulator 19.

UWAGA

- Jeśli produkt nie jest używany, po pewnym czasie wyłącza się on automatycznie.

Włączanie i wyłączanie lampki roboczej LED

Wymagania

- Urządzenie jest włączone.

⚠ NIEBEZPIECZEŃSTWO!

- Nie należy patrzeć w źródło światła.

Przycisk LED 9	Lampka robocza LED 10
Nacisnąć 1 raz	Wł. – poziom 1
Nacisnąć 2 razy	zwiększanie jasności
Nacisnąć 3 razy	Wył.

Pompowanie

Tryb kompresora

Tryb kompresora jest odpowiedni do pompowania artykułów wymagających wysokiego ciśnienia, takich jak artykuły plażowe, piłki, opony rowerowe, opony samochodowe itp. Może być potrzebny adapter.

Wybór adaptera

1. Ustawić produkt na stabilnej i płaskiej powierzchni.
2. Wybrać odpowiedni adapter w zależności od przedmiotu, który ma zostać napompowany:

Adapter	Pompowany przedmiot
Adapter zwężany 18a	Pompowanie akcesoriów pływackich, takich jak np.: - Brodziki - Materace - Łódki
Adapter do wentyli rowerowych 18c	Opony rowerów
Igła do pompowania piłek 18b	Piłki

3. Wyjąć wąż ciśnieniowy 14 ze schowka na wąż ciśnieniowy.
4. Rozłożyć dźwignię 12 na łączówce zaworu 13.

5. Podłączyć wąż ciśnieniowy 14 z adapterem do przedmiotu, który chce się napompować.
6. Złożyć dźwignię 12 na łączówce zaworu 13, aby zablokować ją na swoim miejscu.

Ustawianie jednostki i ciśnienia

1. Nacisnąć włącznik 4. Jednostka ciśnienia na wyświetlaczu LCD 7 zmienia się między psi, bar i kPa.
2. Ustawianie żądanego ciśnienie:
   – Naciskać przycisk + 5, aby zwiększyć wartość.
   – Naciskać przycisk – 3, aby zmniejszyć wartość.
   Nastawiona wartość ciśnienia jest pokazywana na wyświetlaczu 7.

UWAGA

- Produkt nie jest skalibrowany! Aby uzyskać skalibrowaną wartość pomiarową, należy po samodzielnym napompowaniu przedmiotu sprawdzić faktyczne ciśnienie w oponie za pomocą skalibrowanego miernika.
- Nacisnąć i przytrzymać przycisk +/- 5 lub 3, aby szybko zwiększyć lub zmniejszyć wyświetlane ciśnienie.

Użytkowanie

1. Nacisnąć włącznik 4. Urządzenie jest gotowe do użycia.
2. Ustawianie żądanego ciśnienie. (patrz część Ustawianie jednostki i ciśnienia)
3. Przestawić przełącznik 6 na tryb kompresora. ❋ Przedmiot dmuchany będzie pompowany do momentu osiągnięcia ustawionego ciśnienia.
4. Anulowanie procedury pompowania: Ustawić przełącznik 6 w pozycji środkowej.

● Tryb pompki

Tryb pompki jest odpowiedni do pompowania i opróżniania dużych artykułów dmuchanych, takich jak materace, brodziki itp., dla których pompowanie i spuszczanie powietrza odbywa się pod niskim ciśnieniem.

1. Zamocować wąż 16 na wylocie powietrza 15. Dokręcić wąż w prawo (zgodnie z kierunkiem ruchu wskazówek zegara).
2. Zdjąć zakrętkę wentyla.
3. Założyć wąż 16 na wentyl pompowanego przedmiotu. W przypadku wentyli 8 mm potrzebny jest adapter węża 17.
4. Nacisnąć włącznik 4. Urządzenie jest gotowe do użycia.
5. Przestawić przełącznik 6 na tryb pompki. Przedmiot dmuchany jest napompowany.
6. Po napompowaniu do żądanej objętości, przełącznik 6 należy ustawić w położeniu środkowym.
7. Odłączanie węża od przedmiotu dmuchanego
8. Odkręcić wąż 16 w lewo (przeciwnie do kierunku ruchu wskazówek zegara). Zdjąć wąż 16 z wylotu powietrza 15.
9. Założyć zakrętkę wentyla z powrotem na przedmiot dmuchany.

Spuszczanie powietrza z przedmiotów dmuchanych

1. Zamocować wąż na wlocie powietrza 24.
2. Założyć wąż 16 na wentyl pompowanego przedmiotu. W przypadku wentyli 8 mm potrzebny jest adapter węża 17.
3. Nacisnąć włącznik 4. Urządzenie jest gotowe do użycia.
4. Przestawić przełącznik 6 na tryb pompki. Powietrze w przedmiocie dmuchanym zostanie wypompowane.
5. Po spuszczeniu powietrza z przedmiotu dmuchanego, przełącznik 6 należy ustawić w położeniu środkowym.
6. Zdjąć wąż 16 z wlotu powietrza 24.
7. Zdjąć wąż 16 z wentyla przedmiotu dmuchanego.
8. Założyć zakrętkę wentyla z powrotem na przedmiot dmuchany.

Rozwiązywanie problemów

Problem	Możliwa przyczyna	Działanie
Produkt nie włącza się.	Rozładowany akumulator 19.	Naładować akumulator 19 (patrz część „Ładowanie akumulatora”).
	Akumulator 19 nie jest właściwie założony.	Poprawnie włożyć akumulator 19 (patrz część „Wkładanie/ wyjmowanie akumulatora”).
	Włącznik 4 jest uszkodzony.	Oddać produktu do naprawy do centrum serwisowego.
	Uszkodzony silnik.	
Produkt pracuje w sposób przerywany.	Niekontaktowanie wewnątrz produktu.	Oddać produktu do naprawy do centrum serwisowego.
	Włącznik 4 jest uszkodzony.	
Słaba wydajność	Adapter 18 nie jest poprawnie zamocowany	Tryb kompresora
	Niewłaściwie ustawione ciśnienie	Ustawianie ciśnienia
	Niski poziom naładowania akumulatora	Naładować akumulator (patrz osobna instrukcja obsługi akumulatora i ładowarki).

Czyszczenie i konserwacja

⚠ OSTRZEŻENIE! Ryzyko urazów!

Przed przystąpieniem do kontroli, czynności konserwacyjnych i czyszczenia, należy zawsze wyłączyć urządzenie, wyjąć akumulator 19 i odczekać, aż urządzenie ostygnie!

⚠ OSTROŻNIE!

- Jakiekolwiek czynności konserwacyjne i naprawy inne niż opisane w niniejszej instrukcji: W celu skontrolowania i naprawienia produktu należy skontaktować się z autoryzowanym centrum serwisowym lub osobą o podobnych kwalifikacjach. Należy używać wyłącznie oryginalnych części.

UWAGA

- Następujące czynności związane z czyszczeniem i serwisowaniem powinny być wykonywane regularnie. Zagwarantuje to długą i spolegliwą eksploatację urządzenia.

⚠ OSTRZEŻENIE! Ryzyko porażenia prądem!

- Produktu nie wolno spryskiwać wodą ani zanurzać w wodzie. Nigdy nie wolno dopuścić do dostania się płynów do produktu.

UWAGA

- Nie należy używać produktów czyszczących ani rozpuszczalników. Inaczej można nieodwracalnie uszkodzić produkt.
- Produkt musi być zawsze czysty, suchy i niezaplamiony olejem lub smarem.
- Produkt jest bezobsługowy i nie wymaga konserwacji.

- Produkt należy czyścić suchą ściereczką.

Przechowywanie

- Produkt należy przechowywać w suchym miejscu niedostępnym dla dzieci i zabezpieczonym przed pyłem.
- Temperatura przechowywania akumulatora 19 i produktu wynosi od 0°C do 45°C. Podczas przechowywania należy unikać skrajnie niskich lub wysokich temperatur, aby nie wpływały one negatywnie na wydajność akumulatora.
- Jeśli akumulator 19 ma być przez dłuższy czas przechowywany, należy regularnie sprawdzać poziom jego naładowania. Optymalny poziom naładowania wynosi od 50-80%.
- Zdemontować wąż 16 i adaptery 18. Schować adaptery 18 w szczelinach za przezroczystą pokrywą 8. Zwinąć wąż ciśnieniowy 14 i wąż 16 i schować je w zagłębieniach po bokach.

Utylizacja

Opakowanie wykonane jest z materiałów przyjaznych dla środowiska, które można przekazać do utylizacji w lokalnym punkcie przetwarzania surowców wtórnych.

Przy segregowaniu odpadów prosimy zwrócić uwagę na oznakowanie materiałów opakowaniowych, oznaczone są one skrótami (a) i numerami (b) o następującym znaczeniu: 1–7: Tworzywa sztuczne / 20–22: Papier i tektura / 80–98: Materiały kompozytowe.

Produkt:

Produkt, w tym akcesoriai materiały opakowaniowe, nadają się do recyklingu i podlegają rozszerzonej odpowiedzialności producenta. Wyrzuć je osobno, zgodnie z ilustracją przedstawiającą informacje o sortowaniu, aby zapewnić lepszą utylizację odpadów. Logo Triman jest ważne tylko dla Francji.

Informacji na temat możliwości utylizacji wyeksploatowanego produktu udziela urząd gminy lub miasta.

Z uwagi na ochronę środowiska nie wyrzucać urządzenia po zakończeniu eksploatacji do odpadów domowych, lecz prawidłowo zutylizować. Informacji o punktach zbiorczych i ich godzinach otwarcia udziela odpowiedni urząd.

Elektroodpady nie mogą być wyrzucane do pojemników do selektywnej zbiórki odpadów komunalnych. Można je oddać w specjalnie wyznaczonych miejscach np. Punkt Selektywnej Zbiórki Odpadów Komunalnych lub/bądź w punktach handlowych oferujących w sprzedaży sprzęt elektroniczny.

Należy postępować zgodnie z obowiązującymi w Polsce przepisami dotyczącymi selektywnej zbiórki urządzeń elektrycznych i elektronicznych. Zużyty sprzęt może mieć szkodliwy wpływ na środowisko i zdrowie ludzi z uwagi na potencjalną zawartość niebezpiecznych substancji, mieszanin oraz części składowych. Gospodarstwo domowe spełnia ważną rolę w przyczynianiu się do ponownego użycia i odzysku surowców wtórnych, w tym recyklingu zużytego sprzętu. Na tym etapie kształtuje się postawy, które wpływają na zachowanie wspólnego dobra jakim jest czyste środowisko naturalne.

Uszkodzone lub zużyte baterie / akumulatory muszą być poddane recyklingowi. Oddać baterie / akumulatory i / lub produkt w dostępnych punktach zbiórki.

Niewłaściwa utylizacja baterii / akumulatorów stwarza zagrożenie dla środowiska naturalnego!

Baterii / akumulatorów nie należy wyrzucać razem z odpadami domowymi. Mogą one zawierać szkodliwe metale ciężkie i należy je traktować jak odpady specjalne. Symbole chemiczne metali ciężkich są następujące: Cd = kadm, Hg = rtęć, Pb = ołów. Dlatego też zużyte baterie / akumulatory należy przekazywać do komunalnych punktów gromadzenia odpadów niebezpiecznych.

● Gwarancja

Produkt został wyprodukowany zgodnie z surowymi wytycznymi dotyczącymi jakości i dokładnie przetestowane przed dostawą. W przypadku wad materiałowych lub produkcyjnych przysługują Państwu prawa ustawowe wobec sprzedawcy produktu. Państwa prawa ustawowe nie są w żaden sposób ograniczone przez naszą gwarancję przedstawioną poniżej.

Gwarancja na ten produkt wynosi 3 lata od daty zakupu. Okres gwarancji rozpoczyna się od daty zakupu. Proszę przechowywać oryginalny rachunek w bezpiecznym miejscu, ponieważ ten dokument jest wymagany jako dowód zakupu.

Wszelkie uszkodzenia lub wady obecne już w momencie zakupu należy zgłosić niezwłocznie po rozpakowaniu produktu.

Jeżeli w ciągu 3 lat od daty zakupu produkt wykaże wady materiałowe lub produkcyjne, to – według naszego uznania – bezpłatnie go naprawimy lub wymienimy. Okres gwarancji nie ulega przedłużeniu o przyznane roszczenie gwarancyjne. Dotyczy to również wymienionych i naprawionych części.

Niniejsza gwarancja traci ważność, jeśli produkt został uszkodzony, był niewłaściwie użytkowany lub konserwowany.

Gwarancja obejmuje wady materiałowe i produkcyjne. Niniejsza gwarancja nie obejmuje części produktu, które podlegają normalnemu zużyciu i dlatego są uważane za części zużywalne (np. baterie, węże, wkłady atramentowe), ani nie obejmuje uszkodzeń części delikatnych, np. przełączników lub części wykonanych ze szkła.

Zgodnie z Kodeksem Cywilnym art. 581 §1 wraz z wymianą urządzenia lub ważnej części czas gwarancji rozpoczyna się na nowo.

Sposób postępowania w przypadku naprawy gwarancyjnej

Aby zapewnić szybkie rozpatrzenie wniosku, należy postępować zgodnie z poniższymi instrukcjami:

Do wszystkich zapytań proszę mieć przygotowany paragon i numer artykułu (np. IAN 479363_2410) jako dowód zakupu.

Numer artykułu można znaleźć na tabliczce znamionowej produktu, na grawerze na produkcie, na stronie tytułowej instrukcji (w lewym dolnym rogu) lub na naklejce z tyłu lub na spodzie produktu.

W przypadku wystąpienia usterek funkcjonalnych lub innych wad należy najpierw skontaktować się telefonicznie lub pocztą elektroniczną z wymienionym poniżej działem serwisowym.

Następnie można wysłać produkt zarejestrowany jako wadliwy na podany adres serwisowy bezpłatnie, załączając dowód zakupu (paragon) i określając, na czym polega wada i kiedy wystąpiła.

Te i wiele innych instrukcji można przeglądać i pobrać na stronie parkside-diy.com. Ten kod QR przeniesie Cię bezpośrednio na stronę parkside-diy.com. Wybierz swój kraj i użyj maski wyszukiwania, aby wyszukać instrukcje obsługi. Wprowadź numer artykułu (IAN) 479363_2410, aby uzyskać dostęp do instrukcji obsługi artykułu.

PDF ONLINE
parkside-diy.com

Serwis

PL **Serwis Polska**
Tel.: 008004911946
E-Mail:owim@lidl.pl

Deklaracja zgodności UE

DEKLARACJA ZGODNOŚCI UE (nr. 479363_2410)	
IAN:	**479363_2410**
Nazwa produktu:	**"Parkside" 20 V Akumulatorowa sprężarka i pompka**
Oznaczenie modelu:	**HG12956**

Opisany powyżej przedmiot niniejszej deklaracji jest zgodny z odnośnymi wymaganiami unijnego prawodawstwa harmonizacyjnego:

Dyrektywa 2006/42/WE
Dyrektywa2014/30/UE
Dyrektywa 2000/14/WE
Dyrektywa 2005/88/WE
Dyrektywa 2011/65/UE wraz ze wszystkimi poprawkami

Odniesienia do odpowiednich norm zharmonizowanych lub do innych specyfikacji technicznych, w stosunku do których deklarowana jest zgodność:

Nr / Części
Dyrektywa 2006/42/WE
EN 62841-1:2015/A11:2022
EN 1012-1:2010
Dyrektywa2014/30/UE
EN IEC 55014-1:2021
EN IEC 55014-2:2021
EN IEC 55015:2019/A11:2020
EN IEC 61547:2023

Opisany powyżej przedmiot deklaracji jest zgodny z dyrektywą Parlamentu Europejskiego i Rady 2011/65/UE z dnia 8 czerwca 2011 r. w sprawie ograniczenia stosowania niektórych niebezpiecznych substancji w sprzęcie elektrycznym i elektronicznym:

Nr / Części
EN IEC 63000:2018

Procedura oceny zgodności / nazwa i adres jednostki notyfikowanej, w stosownych przypadkach:

Dyrektywa 2000/14/WE Annex VI, TÜV SÜD Industrie Service GmbH, Westendstraße 199, 80686 München, Germany
Zmierzony poziom mocy akustycznej urządzenia reprezentatywnego dla tego typu: 84.2 dB(A)
Gwarantowany poziom mocy akustycznej dla tego urządzenia: 86 dB(A)

Osoba odpowiedzialna za dokumentację techniczną: OWIM GmbH & Co.KG

Podpisano w imieniu:
OWIM GmbH & Co. KG, Stiftsbergstraße 1, 74167 Neckarsulm, Niemcy
Niniejsza deklaracja zgodności wydana zostaje na wyłączną odpowiedzialność producenta.

Tłumaczenie oryginalnej deklaracji zgodności

Neckarsulm	24.02.2025	ppa.	ppa.
Miejsce	Data	ppa. Stefan Haensel Prokurent	ppa. Jens Buchheim Prokurent

PL

CE

Seznam použitých piktogramů . . . . . Strana 101
Úvod. . . . . Strana 102
Zamýšlené použití. . . . . Strana 102
Rozsah dodávky . . . . . Strana 103
Seznam dílů . . . . . Strana 103
Technické údaje . . . . . Strana 103
Všeobecné bezpečnostní poznámky . . . . . Strana 105
Bezpečnostní varování týkající se nabíječky. . . . . Strana 108
Montáž . . . . . Strana 109
Vybalení výrobku a základní čištění . . . . . Strana 109
Vložení/vyjmutí akumulátoru . . . . . Strana 109
Nabíjení baterie. . . . . Strana 110
Kontrola úrovně nabití akumulátoru . . . . . Strana 110
Provoz. . . . . Strana 110
Zapnutí a vypnutí výrobku . . . . . Strana 110
Zapnutí a vypnutí pracovního LED osvětlení . . . . . Strana 111
Nafukování . . . . . Strana 111
Režim kompresoru . . . . . Strana 111
Režim vzduchového čerpadla . . . . . Strana 112
Vyfukování nafukovacích předmětů . . . . . Strana 112
Odstraňování problémů . . . . . Strana 113
Čištění a údržba . . . . . Strana 113
Skladování. . . . . Strana 114
Zlikvidování. . . . . Strana 114
Záruka. . . . . Strana 114
Postup v případě uplatňování záruky . . . . . Strana 115
Servis . . . . . Strana 115
EU Prohlášení o shodě . . . . . Strana 116

Seznam použitých piktogramů

	Přečtěte si návod k použití.		Výrobek používejte jen v suchých vnitřních prostorách.
	VAROVÁNÍ! – Označení nebezpečí se středním rizikem, které může mít za následek smrt nebo těžké zranění, pokud se mu nezabrání (např. riziko úrazu elektrickým proudem)		Střídavý proud/napětí
			Stejnosměrný proud/napětí
	POZOR! – Označení nebezpečí s nízkým rizikem, které může mít za následek lehké nebo středně těžké zranění, pokud se mu nezabrání (např. riziko opaření)	T2A	Pojistka
	POZNÁMKA! – Upozorňuje na možné škody na majetku/ výrobku, pokud nebezpečí nezabráníte (např. riziko zkratu)		Před výměnou nástavců, čištěním a při nepoužívání výrobek vypněte a vyjměte akumulátor.
	Používejte protiprachovou masku!	Max. 50 °C	Chraňte akumulátor před horkem a intenzivním slunečním zářením.
	Používejte ochranu očí!		Chraňte akumulátor před vodou a vlhkostí.
	Používejte ochranu sluchu!		Chraňte akumulátor před ohněm.
	Bezpečnostní informace Pokyny pro použití		Nedívejte se do rozsvíceného zdroje světla!
CE	Značka CE označuje shodu s příslušnými směrnicemi EU platnými pro tento výrobek.		Režim vzduchového čerpadla
	Režim kompresoru		Zamknout
	Výstup vzduchu		Odemknout

86 dB	Hladina akustického výkonu v dB	◀	Režim vzduchového čerpadla
	Varování – horký povrch!	O	Střední poloha
	Nevystavujte výrobek dešti. Výrobek smí být umístěn, skladován a provozován pouze v suchém prostředí.	▶	Režim kompresoru
		Postup připojení adaptéru	

20 V AKU KOMPRESOR A PUMPA

Úvod

Blahopřejeme Vám ke koupi nového výrobku. Rozhodli jste se pro kvalitní produkt. Návod k obsluze je součástí tohoto výrobku. Obsahuje důležité pokyny pro bezpečnost, použití a likvidaci. Před použitím výrobku se seznamte se všemi pokyny k obsluze a bezpečnostními pokyny. Používejte výrobek jen popsaným způsobem a na uvedených místech. Při předání výrobku třetí osobě předejte i všechny podklady.

Zamýšlené použití

- Tento výrobek je určen pouze pro následující použití:
  - Nafukování a vyfukování herních, sportovních a plážových předmětů, jakož i velkoobjemových nafukovacích předmětů, jako jsou nafukovací matrace, nafukovací čluny, brouzdaliště atd.
  - Plnění pneumatik motocyklů, jízdních kol a automobilů.
  - Používejte pouze uvnitř, případně venku na krátkou dobu.
  - Používejte výrobek pouze tak, jak je popsáno, a pro uvedené účely použití.
- Jakékoli jiné použití nebo úprava výrobku jsou považovány za nesprávné a představují riziko vážného zranění osob. Výrobce nenese žádnou odpovědnost za škody způsobené nesprávným použitím.

- Tento výrobek není určen pro komerční použití.
- Výrobek je součástí řady **Parkside X 20 V TEAM**. Výrobek lze provozovat za použití akumulátorů řady **Parkside X 20 V TEAM**. Akumulátory lze nabíjet pouze nabíječkami řady **Parkside X 20 V TEAM**.

Rozsah dodávky

⚠ VAROVÁNÍ!

▶ Výrobek ani obal nejsou hračkami pro děti! Děti si nesmí hrát s plastovým sáčkem ani s malými díly! Hrozí nebezpečí udušení!

1 Aku kompresor a pumpa
1 Hadice
1 Kuželový adaptér
1 Kuličková jehla
1 Adaptér pro ventilek jízdního kola
1 Návod k použití

POZNÁMKA

▶ Akumulátor a nabíječka nejsou součástí dodávky.

Seznam dílů

1 Rukojeť
2 Ovládací panel
3 Tlačítko -
4 Hlavní vypínač
5 Tlačítko +
6 Přepínač
7 LCD obrazovka
8 Průhledný kryt
9 LED tlačítko
10 Pracovní LED světlo
11 Držák akumulátoru
12 Páka
13 Připojení ventilu
14 Hadice na stlačený vzduch
15 Výstup vzduchu
16 Hadice
17 Adaptér hadice
18 Adaptéry
18a Kuželový adaptér
18b Kuličková jehla
18c Adaptér pro ventilek jízdního kola
19 Akumulátor*
20 Tlačítko (indikátor stavu nabití akumulátoru)
21 Indikátor stavu nabití
22 Tlačítko pro uvolnění akumulátoru
23 Nabíječka akumulátoru*
24 Přívod vzduchu

* Akumulátor a nabíječka nejsou součástí dodávky.

Technické údaje

20 V Aku kompresor a pumpa	**PKA 20-Li D3**
Max. výstup vzduchu	
– Kompresor	21 l/min
– Vzduchové čerpadlo	380 l/min
Max. tlak (kompresor):	10,3 bar (150 psi)
Brutto hmotnost (s baterií 4Ah):	cca 2,2 kg
Provozní režim * :	S3 25 % 10 min
* S3 25 % 10 min = periodický přerušovaný provoz s pracovním cyklem 25 % (2,5 min na dobu 10 min)	
Jmenovité napětí:	20 V ⎓

Akumulátor	**PAP 20 B3 ***
Typ:	Lithium-iontová
Jmenovité napětí:	20 V ⎓ max.
Kapacita:	2,0 Ah
Energetická hodnota:	40 Wh

* Akumulátor a nabíječka nejsou součástí dodávky.

Rychlonabíječka akumulátoru *	PLG 20 C3
Číslo modelu: – Zástrčka VDE: – Zástrčka BS:	 HG08983 HG08983-BS
Vstup:	
Jmenovité napětí:	230–240 V~
Jmenovitá frekvence:	50 Hz
Jmenovitý výkon:	120 W
Výstup:	
Jmenovité napětí:	21,5 V ⎓
Nabíjecí proud:	4,5 A
Třída ochrany:	II/⧈
Pojistka (interní):	3,15 A/T3.15A

Doporučená okolní teplota:	
Celková maximální teplota:	+45 °C
Při nabíjení:	+4 °C až +40 °C
Při provozu:	+4 °C až +40 °C
Při skladování:	+20 °C až +26 °C

Hodnota emise hluku
Naměřené hodnoty byly stanoveny v souladu s normou EN 1012-1.

Hladina akustického tlaku:	L_{pA}	=	72,3	dB
Nejistota:	K_{pA}	=	3	dB
Hladina akustického výkonu:	L_{WA}	=	84,2	dB
Nejistota:	K_{WA}	=	1,93	dB

⚠ VAROVÁNÍ!

Používejte ochranu sluchu!

POZNÁMKA

- Deklarovaná celková hodnota vibrací a deklarovaná hodnota emise hluku byly měřeny v souladu se standardní zkušební metodou a lze je použít pro porovnání jednoho nástroje s druhým.
- Deklarovaná celková hodnota vibrací a deklarovaná hodnota emise hluku mohou být také použity pro předběžné posouzení expozice.

⚠ VAROVÁNÍ!

- Emise vibrací a hluku při používání elektrického nářadí se mohou lišit od deklarovaných hodnot v závislosti na způsobu, jakým je nářadí používáno, zejména na tom, jaký druh obrobku je zpracováván.
- Snažte se udržet vibrační zatížení co nejnižší. Opatřením ke snížení zatížení vibracemi je např. nošení rukavic a omezení pracovní doby. Zohledněny musí být všechny provozní stavy (např. doby, kdy je elektrické nářadí vypnuté, a doby, kdy je elektrické nářadí zapnuté, ale běží bez zátěže).

* Akumulátor a nabíječka nejsou součástí dodávky.

Všeobecné bezpečnostní poznámky

Obecná bezpečnostní upozornění pro elektrické nářadí

⚠ VAROVÁNÍ!

- **Přečtěte si všechna bezpečnostní upozornění, pokyny, obrázky a technické údaje dodané s tímto elektrickým nářadím.** Nedodržení níže uvedených pokynů může mít za následek úraz elektrickým proudem, požár anebo vážné zranění.

Uschovejte všechna varování a pokyny pro budoucí použití.

Pojem „elektrické nářadí“ ve varováních se vztahuje k elektrickému nářadí napájenému ze sítě (s napájecím kabelem) nebo nářadí napájenému akumulátorem (bez napájecího kabelu).

Bezpečnost pracovního prostoru

a) **Udržujte pracovní prostor čistý a dobře osvětlený.** Nepořádek nebo tmavé prostory vedou k nehodám.

b) **Nepracujte s elektrickým nářadím ve výbušném prostředí, například v přítomnosti hořlavých kapalin, plynů nebo prachu.** Elektrické nářadí vytváří jiskry, které mohou zapálit prach nebo výpary.

c) **Při práci s elektrickým nářadím držte děti a přihlížející osoby mimo dosah.** Rozptylování může způsobit ztrátu kontroly.

Elektrická bezpečnost

a) **Zástrčky elektrického nářadí musí odpovídat zásuvce. Nikdy zástrčku žádným způsobem neupravujte. S uzemněným elektrickým nářadím nepoužívejte žádné adaptérové zástrčky.** Neupravené zástrčky a odpovídající zásuvky sníží riziko úrazu elektrickým proudem.

b) **Vyvarujte se tělesného kontaktu s uzemněnými povrchy, jako jsou potrubí, radiátory, sporáky a chladničky.** Pokud je vaše tělo uzemněno, existuje zvýšené riziko úrazu elektrickým proudem.

c) **Nevystavujte elektrické nářadí dešti nebo mokru.** Voda vnikající do elektrického nářadí zvyšuje riziko úrazu elektrickým proudem.

d) **Kabel používejte správným způsobem. Nikdy nepoužívejte kabel k přenášení, tahání nebo odpojování elektrického nářadí. Udržujte kabel mimo dosah tepla, oleje, ostrých hran nebo pohyblivých částí.** Poškozené nebo zamotané kabely zvyšují riziko úrazu elektrickým proudem.

e) **Při práci s elektrickým nářadím venku používejte prodlužovací kabel vhodný pro venkovní použití.** Použití kabelu vhodného pro venkovní použití snižuje riziko úrazu elektrickým proudem.

f) **Pokud je provoz elektrického nářadí ve vlhkém prostředí nevyhnutelný, použijte zdroj chráněný proudovým chráničem (RCD).** Použití RCD snižuje riziko úrazu elektrickým proudem.

Osobní bezpečnost

a) **Zůstaňte ve střehu, sledujte, co děláte, a při práci s elektrickým nářadím používejte zdravý rozum. Nepoužívejte elektrické nářadí, jste-li unavení nebo pod vlivem drog, alkoholu nebo léků.** Chvilka nepozornosti při práci s elektrickým nářadím může způsobit vážné zranění.

b) **Používejte osobní ochranné prostředky. Vždy používejte ochranu očí.** Ochranné prostředky, jako je protiprachová maska, protiskluzová bezpečnostní obuv, ochranná přilba nebo ochrana sluchu používané ve vhodných podmínkách, omezí zranění osob.

c) **Zabraňte neúmyslnému spuštění. Před připojením ke zdroji napájení a/nebo akumulátoru, zvednutím nebo přenášením nářadí se ujistěte, že je hlavní vypínač v poloze vypnuto.** Přenášení elektrického nářadí s prstem na vypínači nebo připojení elektrického nářadí, které má vypínač zapnutý, může vést k úrazům.

d) **Před zapnutím elektrického nářadí odstraňte veškeré seřizovací klíče.** Klíč ponechaný připevněný k rotující části elektrického nářadí může způsobit zranění.

e) **Neunáhlete se. Vždy udržujte správný postoj a rovnováhu.** To umožňuje lepší kontrolu nad elektrickým nářadím v neočekávaných situacích.

f) **Správně se oblečte. Nenoste volné oblečení nebo šperky. Udržujte vaše vlasy, oděv a rukavice mimo dosah pohyblivých částí.** Volné oblečení, šperky nebo dlouhé vlasy mohou být zachyceny pohyblivými částmi.

g) **Pokud jsou k dispozici zařízení pro připojení zařízení k odsávání a sběru prachu, ujistěte se, že jsou připojena a správně používána.** Použití sběrače prachu může snížit nebezpečí související s prachem.

h) **Nedovolte, aby vám znalost získaná častým používáním nářadí umožnila ignorovat zásady bezpečného používání nářadí.** Neopatrné jednání může způsobit vážné zranění během zlomku sekundy.

Používání elektrického nářadí a péče o něj

a) **Netlačte na elektrické nářadí násilím. Používejte správné elektrické nářadí vhodné pro váš účel použití.** Správné elektrické nářadí zvládne práci lépe a bezpečněji při rychlosti, pro kterou bylo navrženo.

b) **Nepoužívejte elektrické nářadí, pokud jej nelze zapnout a vypnout vypínačem.** Jakékoli elektrické nářadí, které nelze ovládat vypínačem, je nebezpečné a musí být opraveno.

c) **Před seřizováním, výměnou příslušenství nebo před uložením elektrického nářadí vytáhněte zástrčku ze zásuvky a/nebo vyjměte z nářadí akumulátor, je-li odnímatelný.** Taková preventivní bezpečnostní opatření snižují riziko náhodného spuštění elektrického nářadí.

d) **Nepoužívané elektrické nářadí skladujte mimo dosah dětí a nedovolte osobám, které nejsou obeznámeny s elektrickým nářadím nebo s těmito pokyny, aby s elektrickým nářadím pracovaly.** Elektrické nářadí je v rukou neškolených uživatelů nebezpečné.

e) **Udržujte elektrické nářadí a příslušenství v dobrém stavu. Zkontrolujte, zda nejsou pohyblivé části vychýleny nebo zablokovány, zda nejsou některé části zlomené a zda nejsou jiné podmínky, které by mohly ovlivnit provoz elektrického nářadí. Nechte elektrické nářadí před použitím opravit, je-li poškozeno.** Mnoho nehod je způsobeno špatně udržovaným elektrickým nářadím.

f) **Řezné nástroje udržujte ostré a čisté.** Řádně udržované řezné nástroje s ostrými řeznými hranami se méně zasekávají a snáze se ovládají.

g) **Používejte elektrické nářadí, příslušenství, násadce atd. v souladu s těmito pokyny, s ohledem na pracovní podmínky a práci, kterou budete provádět.** Použití elektrického nářadí k jiným než určeným činnostem může vést k nebezpečné situaci.

h) **Udržujte rukojeti a úchopové plochy suché, čisté a bez oleje a mastnoty.** Kluzké rukojeti a úchopové plochy neumožňují bezpečnou manipulaci a ovládání nástroje v neočekávaných situacích.

Používání akumulátorového nářadí a péče o něj

a) **Nabíjejte pouze nabíječkou specifikovanou výrobcem.** Nabíječka, která je vhodná pro jeden typ akumulátoru může při použití s jiným akumulátorem způsobit požár.

b) **Používejte elektrické nářadí pouze se speciálně určenými akumulátory.** Použití jiných akumulátorů může způsobit zranění a požár.

c) **Pokud akumulátor nepoužíváte, uchovávejte jej mimo dosah jiných kovových předmětů, jako jsou kancelářské sponky, mince, klíče, hřebíky, šrouby nebo jiné malé kovové předměty, které mohou způsobit propojení kontaktů.** Zkratování svorek akumulátoru může způsobit popáleniny nebo požár.

d) **V nevhodných podmínkách může z akumulátoru unikat kapalina; vyhněte se kontaktu. Pokud dojde k náhodnému kontaktu, opláchněte postižené místo vodou. Pokud se kapalina dostane do očí, vyhledejte navíc lékařskou pomoc.** Kapalina vytékající z akumulátoru může způsobit podráždění nebo popáleniny.

e) **Nepoužívejte akumulátor ani nářadí, které jsou poškozené nebo upravené.** Poškozené nebo upravené akumulátory mají nepředvídatelné chování vedoucí k požáru, výbuchu nebo zranění.

f) **Nevystavujte akumulátor ani nářadí ohni nebo nadměrným teplotám.** Vystavení ohni nebo teplotě nad 130 °C může způsobit výbuch.

g) **Dodržujte všechny pokyny pro nabíjení a nenabíjejte akumulátor ani nářadí mimo uvedený teplotní rozsah.** Nesprávné nabíjení nebo nabíjení při teplotách mimo stanovený rozsah může poškodit akumulátor a zvýšit riziko požáru.

⚠ VAROVÁNÍ!

Nevyhazujte baterie do domácího odpadu, nevhazujte je do ohně nebo vody. Nevystavujte baterii po delší dobu silnému slunečnímu záření a nenechávejte ji na topení (max. 50 °C).

Servis

a) **Nechte vaše elektrické nářadí opravit kvalifikovanou osobou, která bude používat pouze identické náhradní díly.** Tím zajistíte zachování bezpečnosti elektrického nářadí.

b) **Poškozené akumulátory nikdy neopravujte.** Opravu akumulátoru smí provádět pouze výrobce nebo autorizovaný servis.

Další bezpečnostní pokyny

- Startování motoru je zakázáno při nízkých teplotách pod 0 °C.
- Vyhněte se velkému zatížení potrubního systému použitím flexibilních hadicových spojek, abyste se vyhnuli zalomení.

⚠ VAROVÁNÍ!

▶ Všechny hadice a armatury kompresorů musí být vhodné pro použití při maximálním přípustném tlaku.

- Při tlaku nad 7 bar doporučujeme přívodní hadice opatřit bezpečnostním kabelem, např. s výztuží.
- Maximální sklon kompresoru je 0 stupňů.

● Bezpečnostní varování týkající se nabíječky

- Tento spotřebič smí používat děti od 8 let věku výše a osoby se sníženými fyzickými, smyslovými nebo duševními schopnostmi nebo s nedostatkem zkušeností a znalostí, pokud jsou pod dohledem nebo byly poučeny o bezpečném používání spotřebiče a rozumí souvisejícím nebezpečím.
  Děti si se spotřebičem nesmí hrát.
  Čištění a uživatelskou údržbu nesmějí provádět děti bez dozoru.
- Nenabíjejte nedobíjecí baterie.
  Nedodržení tohoto pokynu je nebezpečné.
- Pokud je napájecí kabel poškozen, musí jej vyměnit výrobce, jeho servisní zástupce nebo podobně kvalifikovaná osoba, aby se předešlo nebezpečí.
- Chraňte elektrické součásti před vlhkostí. Neponořujte tyto součásti do vody nebo jiných kapalin, aby nedošlo k úrazu elektrickým proudem. Nedržte výrobek pod tekoucí vodou. Věnujte pozornost pokynům pro čištění, údržbu a opravu.
- Spotřebič je vhodný pouze pro vnitřní použití.

⚠ **POZOR!** Tato nabíječka je určena pouze pro nabíjení akumulátorů následujících typů:

/// PARKSIDE 20 V akumulátor		
PAP 20 B1	2 Ah	5 článků *
PAP 20 B3	4 Ah	10 článků *
* Akumulátor a nabíječka nejsou součástí dodávky.		

- V následujících zemích si mohou zákazníci objednat kompatibilní náhradní baterie a nabíječky v internetových obchodech Lidl:

  Německo (lidl.de), Francie (lidl.fr), Belgie (lidl.be), Česká republika (lidl.cz), Nizozemsko (lidl.nl), Polsko (lidl.pl), Slovensko (lidl.sk), Španělsko (lidl.es).

  Zákazníci ze všech ostatních zemí mohou objednávat na adrese www.optimex-shop.com.

  Zařízení je kompatibilní se všemi akumulátory „X 20 V TEAM“. Pro dosažení optimálního výkonu doporučujeme používat níže uvedené balíčky akumulátorů:

Vhodné akumulátory a nabíječky

Akumulátor:	/// PARKSIDE **X 20 V Team**
Nabíječka:	/// PARKSIDE **X 20 V Team**

Montáž

Vybalení výrobku a základní čištění

⚠ VAROVÁNÍ!

▶ Výrobek ani obal nejsou hračky! Děti si nesmí hrát s plastovými sáčky, fólií a malými díly! Hrozí nebezpečí spolknutí a udušení!

1. Vyberte výrobek z obalu a odstraňte všechen obalový materiál a plastové obaly.
2. Zkontrolujte, zda balení obsahuje všechny součásti uvedené v dokumentaci (viz „Rozsah dodávky“).
3. Zkontrolujte, zda jsou výrobek a všechny jeho součásti v dobrém stavu, v případě zjištění poškození nebo závady výrobek nepoužívejte, ale postupujte podle postupu popsaného v kapitole „Záruka“.

Vložení/vyjmutí akumulátoru

Vložení akumulátoru

1. Akumulátor 19 zacvakněte do držáku akumulátoru 11.
2. Ujistěte se, že akumulátor 19 slyšitelně zaklapl na místo.

Vyjmutí akumulátoru

1. Stiskněte tlačítko pro uvolnění 22 na akumulátoru 19.
2. Vytáhněte akumulátor 19 z držáku akumulátoru 11.

Nabíjení baterie

(Obr. C)

POZNÁMKA

- ▶ Akumulátor 19 lze nabíjet kdykoli, aniž by se tím zkracovala jeho životnost.
- ▶ Přerušení nabíjení nepoškodí akumulátor 19.

- ☐ Před zahájením provozu: Akumulátor 19 nabijte, když je na střední nebo nízké úrovni nabití (viz „Kontrola úrovně nabití akumulátoru“).
- ☐ LED kontrolky nabíjení (červená a zelená) indikují stav nabíječky 23 a akumulátoru 19.

LED	Stav
Červená LED svítí	Baterie se nabíjí
Zelená LED svítí	Baterie je plně nabitá
Zelená a červená LED bliká	Baterie je vadná
Červená LED bliká	Baterie je příliš studená nebo příliš teplá
Zelená LED svítí (bez baterie)	Nabíječka je připravena

1. Vložte akumulátor 19 do nabíječky 23.
2. Připojte síťovou zástrčku nabíječky 23 k síťové zásuvce.
3. Když je akumulátor 19 plně nabitý:
   - Odpojte síťovou zástrčku nabíječky 23 od síťové zásuvky.
   - Vyjměte akumulátor 19 z nabíječky 23.

Kontrola úrovně nabití akumulátoru

(Obr. B)

- ☐ Kontrola úrovně nabití akumulátoru 19: Stiskněte tlačítko 20. LED kontrolky nabíjení 21 ukazují úroveň nabití následovně:

Úroveň nabití LED	Úroveň nabití
Červená/oranžová/zelená	Maximální
Červená/oranžová	Střední
Červená	Nízká

Provoz

⚠ VAROVÁNÍ! Nebezpečí zranění!

Používejte ochranu sluchu!

Zapnutí a vypnutí výrobku

Zapnutí

- ☐ Stiskněte hlavní vypínač 4. LCD displej 7 se rozsvítí.

Vypnutí

1. Stiskněte hlavní vypínač 4 na cca. 5 s, dokud LCD displej 7 nezhasne.
2. Pokud chcete ponechat přístroj bez dozoru nebo jste ukončili práci, vyjměte z výrobku akumulátor 19.

POZNÁMKA

- ▶ Pokud se výrobek delší dobu nepoužívá, automaticky se vypne.

Zapnutí a vypnutí pracovního LED osvětlení

Požadavky

- Zařízení je zapnuté.

⚠ NEBEZPEČÍ!

▶ Nedívejte se přímo do světelného zdroje.

LED tlačítko 9	Pracovní LED světlo 10
Stiskněte 1x	Zapnuto – úroveň 1
Stiskněte tlačítko 2x	Zvýšení jasu
Stiskněte tlačítko 3x	Vypnuto

Nafukování

Režim kompresoru

Režim kompresoru je vhodný pro nafukování předmětů vysokým tlakem, jako jsou plážové předměty, míče, pneumatiky jízdních kol a automobilů atd. Můžete potřebovat adaptér.

Výběr adaptéru

1. Umístěte výrobek na pevný a rovný povrch.
2. Vyberte požadovaný adaptér v závislosti na předmětu, který chcete nafouknout:

Adaptér	Nafukovaný předmět
Kuželový adaptér 18a	Nafouknutí plaveckých pomůcek, např. - Brouzdaliště - Matrace - Čluny
Adaptér pro ventilek jízdního kola 18c	Pneumatiky jízdního kola
Kuličková jehla 18b	Míče

3. Vyjměte hadici na stlačený vzduch 14 z úložného prostoru pro hadici na stlačený vzduch.
4. Vyklopte upínací páku 12 na přípojce ventilu 13.
5. Připojte hadici na stlačený vzduch 14 s adaptérem k předmětu, který chcete nafouknout.
6. Sklopením upínací páky 12 na přípojce ventilu 13 ji zajistěte.

Nastavení jednotky a tlaku

1. Stiskněte hlavní vypínač 4. Jednotka tlaku na LCD displeji 7 se přepíná mezi psi, bar a kPa.
2. Nastavte požadovaný tlak:
   - Stisknutím tlačítka + 5 zvýšíte hodnotu.
   - Stisknutím tlačítka - 3 snížíte hodnotu.

   Nastavená hodnota tlaku se zobrazí na displeji 7.

POZNÁMKA

▶ Tento výrobek není kalibrovaný! Chcete-li získat kalibrovanou hodnotu měření, zkontrolujte po nafouknutí předmětu skutečný tlak v pneumatikách pomocí kalibrovaného měřiče.

▶ Stiskněte a podržte tlačítko +/- 5 nebo 3 pro rychlé zvýšení nebo snížení zobrazeného tlaku.

Provoz

1. Stiskněte hlavní vypínač 4. Zařízení je připraveno k použití.
2. Nastavte požadovaný tlak. (Viz Nastavení jednotky a tlaku)
3. Přepněte přepínač 6 do režimu kompresoru. ❋ Předmět se nafukuje, dokud není dosaženo nastaveného tlaku.
4. Zrušení procesu nafukování: Nastavte přepínač 6 do střední polohy.

Režim vzduchového čerpadla

Režim vzduchového čerpadla je vhodný pro nafukování a vyfukování velkoobjemových předmětů, jako jsou nafukovací matrace, brouzdaliště atd., které se plní nebo vyprazdňují při nízkém tlaku.

1. Nasaďte hadici 16 na výstup vzduchu 15. Zajistěte hadici ve směru hodinových ručiček.
2. Sejměte víčko ventilu.
3. Zasuňte hadici 16 do ventilu nafukovaného předmětu. U 8 mm ventilů potřebujete hadicový adaptér 17.
4. Stiskněte hlavní vypínač 4. Zařízení je připraveno k použití.
5. Přepněte přepínač 6 do režimu vzduchového čerpadla. Nafukovací předmět je nafouknut.
6. Po dosažení požadovaného objemu náplně nastavte přepínač 6 do střední polohy.
7. Vytáhněte hadici z nafukovaného předmětu
8. Uvolněte hadici 16 proti směru hodinových ručiček. Vytáhněte hadici 16 z výstupu vzduchu 15.
9. Nasaďte zpět uzávěr ventilu nafukovaného předmětu.

Vyfukování nafukovacích předmětů

1. Připojte hadici k přívodu vzduchu 24.
2. Zasuňte hadici 16 do ventilu nafukovaného předmětu. U 8 mm ventilů potřebujete hadicový adaptér 17.
3. Stiskněte hlavní vypínač 4. Zařízení je připraveno k použití.
4. Přepněte přepínač 6 do režimu vzduchového čerpadla. Vzduch je z nafukovacího předmětu vyčerpán.
5. Jakmile je nafukovací předmět vyfouknutý, nastavte přepínač 6 do střední polohy.
6. Vytáhněte hadici 16 z přívodu vzduchu 24.
7. Vytáhněte hadici 16 z ventilu nafukovaného předmětu.
8. Nasaďte zpět uzávěr ventilu nafukovaného předmětu.

Odstraňování problémů

Problém	Možná příčina	Akce
Výrobek nelze spustit.	Akumulátor 19 je vybitý.	Nabijte akumulátor 19 (viz „Nabíjení akumulátoru“).
	Akumulátor 19 není správně vložen.	Vložte akumulátor 19 správně (viz „Nasazení/vyjmutí akumulátoru“).
	Hlavní vypínač 4 je vadný.	Výrobek nechte opravit servisním střediskem.
	Motor je vadný.	
Výrobek pracuje v přerušovaném provozu.	Uvolněn vnitřní kontakt.	Výrobek nechte opravit servisním střediskem.
	Hlavní vypínač 4 je vadný.	
Nízký pracovní výkon	Adaptér 18 není správně připojen	Režim kompresoru
	Tlak není nastaven správně	Nastavte tlak
	Nízký výkon akumulátoru	Nabijte akumulátor (dodržujte samostatný návod k obsluze akumulátoru a nabíječky).

Čištění a údržba

⚠ VAROVÁNÍ! Nebezpečí zranění!

Před prováděním kontroly, údržby nebo čištění výrobek vždy vypněte, vyjměte akumulátor 19 a nechte jej vychladnout.

⚠ UPOZORNĚNÍ!

- Jakákoli údržba a opravy, které nejsou popsány v tomto návodu: Obraťte se na autorizované servisní středisko nebo podobně kvalifikovanou osobu, aby výrobek zkontrolovala a opravila. Používejte pouze originální díly.

POZNÁMKA

- Následující čištění a servis by měly být prováděny pravidelně. To zajistí dlouhou a spolehlivou životnost.

⚠ VAROVÁNÍ! Riziko úrazu elektrickým proudem!

- Nestříkejte na výrobek vodu a neponořujte jej do vody. Nikdy nedovolte, aby se do výrobku dostaly kapaliny.

POZNÁMKA

- Nepoužívejte čisticí prostředky ani rozpouštědla. Jinak můžete výrobek nenávratně poškodit.
- Výrobek musí být vždy čistý, suchý a prostý oleje nebo mastnoty.
- Výrobek je bezúdržbový.

□ Výrobek čistěte suchým hadříkem.

Skladování

- Výrobek skladujte na suchém místě chráněném proti prachu a mimo dosah dětí.
- Teplota skladování dobíjecího akumulátoru 19 a výrobku se pohybuje mezi 0 °C a +45 °C. Během skladování se vyhněte extrémnímu chladu nebo teplu, aby nedošlo k negativnímu ovlivnění výkonu akumulátoru.
- Pokud má být akumulátor 19 uložen na delší dobu, měla by být pravidelně kontrolována úroveň nabití. Optimální úroveň nabití je mezi 50 % a 80 %.
- Demontujte hadici 16 a adaptéry 18. Uložte adaptéry 18 do přihrádek za průhledným krytem 8. Naviňte hadici na stlačený vzduch 14 a hadici 16 a uložte je do dutin po stranách.

Zlikvidování

Obal se skládá z ekologických materiálů, které můžete zlikvidovat prostřednictvím místních sběren recyklovatelných materiálů.

Při třídění odpadu se řiďte podle označení obalových materiálů zkratkami (a) a čísly (b), s následujícím významem: 1–7: umělé hmoty / 20–22: papír a lepenka / 80–98: složené látky.

Výrobek:

Výrobek vč. příslušenství a obalové materiály jsou recyklovatelné a podléhají rozšířené odpovědnosti výrobce. Likvidujte je odděleně podle ilustrovaných Info-tri (informace o třídění), abyste mohli lépe nakládat s odpady.
Logo Triman platí jen pro Francii.

O možnostech likvidace vysloužilých zařízení se informujte u správy vaší obce nebo města.

V zájmu ochrany životního prostředí vysloužilý výrobek nevyhazujte do domovního odpadu, ale předejte k odborné likvidaci. O sběrnách a jejich otevíracích hodinách se můžete informovat u příslušné správy města nebo obce.

Vadné nebo vybité baterie resp. akumulátory se musí recyklovat. Baterie, akumulátory i výrobek odevzdejte zpět do nabízených sběren.

Ekologické škody v důsledku chybné likvidace baterií / akumulátorů!

Baterie / akumulátory se nesmí zlikvidovat v domácím odpadu. Mohou obsahovat jedovaté těžké kovy a musí se zpracovávat jako zvláštní odpad. Chemické symboly těžkých kovů: Cd = kadmium, Hg = rtuť, Pb = olovo. Proto odevzdejte opotřebované baterie / akumulátory u komunální sběrny.

Záruka

Výrobek byl vyroben podle přísných směrnic kvality a před dodáním pečlivě otestován. V případě materiálních nebo výrobních vad máte zákonná práva vůči prodejci výrobku. Vaše zákonná práva nejsou níže uvedenou zárukou nijak omezená.

Záruka na tento výrobek je 3 roky od data zakoupení. Záruční doba začíná dnem zakoupení. Originál dokladu o zakoupení si uschovejte na bezpečném místě, protože tento doklad je vyžadován jako doklad o koupi.

Jakékoli poškození nebo závady, které se vyskytly již v okamžiku nákupu, musí být nahlášeny ihned po vybalení výrobku.

Pokud se u výrobku během 3 let od data zakoupení projeví vada materiálu nebo výrobní vada, pak vám ho podle naší volby bezplatně opravíme nebo vyměníme. Záruční doba se po uznané reklamaci neprodlužuje. To platí také pro vyměněné a opravené díly.

Tato záruka je neplatná, pokud byl výrobek poškozený nebo nesprávně používaný anebo udržovaný.

Záruka se kryje na materiálové a výrobní vady. Tato záruka se nevztahuje na díly výrobku, které podléhají běžnému opotřebení, a tím platí jako opotřebitelné díly (např. baterie, inkoustové barevné patrony), ani se nevztahuje na poškození rozbitných dílů, např. spínačů nebo dílů ze skla.

Postup v případě uplatňování záruky

V zájmu rychlého zpracování Vašeho požadavku se řiďte následujícími pokyny:

Pro všechny požadavky si uschovejte pokladní stvrzenku jako doklad o nákupu a číslo položky (např. IAN 479363_2410).

Číslo položky najdete na typovém štítku, je vyryto na výrobku, je uvedeno na titulní stránce Vašeho návodu (vlevo dole) nebo je na nálepce na zadní nebo spodní straně výrobku.

Při poruchách funkce nebo jiných závadách nejdříve kontaktujte telefonicky nebo e-mailem níže uvedené servisní oddělení.

Na adresu servisu, kterou Vám sdělíme, můžete zdarma odeslat pouze výrobek, který byl zaznamenaný jako vadný, a to spolu s pokladním dokladem (stvrzenkou), popisem závady a uvedením doby, kdy k závadě došlo.

Na stránkách parkside-diy.com najdete tuto a celou řadu dalších příruček k nahlédnutí a ke stažení. Pomocí tohoto QR kódu se dostanete přímo na stránky parkside-diy.com. Vyberte svou zemi a vyhledejte návod k obsluze pomocí formuláře k vyhledávání. Zadáním čísla položky (IAN) 479363_2410 se dostanete k návodu k obsluze Vašeho výrobku.

PDF ONLINE
parkside-diy.com

Servis

CZ **Servis Česká republika**
Tel.: 800600632
E-Mail:owim@lidl.cz

EU Prohlášení o shodě

EU PROHLÁŠENÍ O SHODĚ (č. 479363_2410)	
IAN:	**479363_2410**
Identifikace produktu:	**"Parkside" 20 V Aku kompresor a pumpa**
Číslo modelu:	**HG12956**

Výše popsaný předmět prohlášení je ve shodě s příslušnými harmonizačními právními předpisy Unie:

Směrnice 2006/42/ES
Směrnice 2014/30/EU
Směrnice 2000/14/ES
Směrnice 2005/88/ES
Směrnice 2011/65/EU se všemi souvisejícími změnami

Odkazy na příslušné harmonizované normy nebo na jiné technické specifikace, ve vztahu k nimž se shoda prohlašuje:

Č. / Části
Směrnice2006/42/ES
EN 62841-1:2015/A11:2022
EN 1012-1:2010
Směrnice 2014/30/EU
EN IEC 55014-1:2021
EN IEC 55014-2:2021
EN IEC 55015:2019/A11:2020
EN IEC 61547:2023

Předmět výše uvedeného prohlášení je v souladu se směrnicí Evropského parlamentu a Rady 2011/65/EU ze dne 8. června 2011 o omezení používání některých nebezpečných látek v elektrických a elektronických zařízeních:

Č. / Části
EN IEC 63000:2018

Postup posuzování shody / jméno a adresa oznámeného subjektu, kde se to hodí:

Směrnice 2000/14/ES Annex VI, TÜV SÜD Industrie Service GmbH, Westendstraße 199, 80686 München, Germany
Měřená hladina akustického výkonu na zařízení reprezentativním pro tento typ:84.2 dB(A)
Garantovaná hladina akustického výkonu pro toto zařízení: 86 dB(A)

Držitel technické dokumentace: OWIM GmbH & Co.KG

Podepsáno za a jménem:
OWIM GmbH & Co. KG, Stiftsbergstraße 1, 74167 Neckarsulm, Německo
Toto prohlášení o shodě se vydává na výhradní odpovědnost výrobce.

Překlad původního prohlášení o shodě

Neckarsulm	24.02.2025	ppa.	ppa.
Místo	Datum	ppa. Stefan Haensel Prokurista	ppa. Jens Buchheim Prokurista

CZ

CE

Zoznam použitých piktogramov . . . . . Strana 118
Úvod . . . . . Strana 119
Zamýšľané použitie . . . . . Strana 119
Rozsah dodávky . . . . . Strana 120
Zoznam dielov . . . . . Strana 120
Technické údaje . . . . . Strana 120
Všeobecné bezpečnostné poznámky . . . . . Strana 122
Bezpečnostné upozornenia týkajúce sa nabíjačky batérií . . . . . Strana 125
Montáž . . . . . Strana 127
Vybalenie výrobku a základné čistenie . . . . . Strana 127
Vkladanie/vyberanie akumulátora . . . . . Strana 127
Nabíjanie batérie . . . . . Strana 127
Kontrola úrovne nabitia akumulátora . . . . . Strana 128
Obsluha . . . . . Strana 128
Zapnutie/vypnutie výrobku . . . . . Strana 128
Zapínanie/vypínanie pracovného LED svetla . . . . . Strana 128
Nafukovanie . . . . . Strana 129
Režim kompresora . . . . . Strana 129
Režim vzduchovej pumpy . . . . . Strana 130
Vyfukovanie nafúknutých predmetov . . . . . Strana 130
Riešenie problémov . . . . . Strana 131
Čistenie a údržba . . . . . Strana 131
Skladovanie . . . . . Strana 132
Likvidácia . . . . . Strana 132
Záruka . . . . . Strana 133
Postup v prípade poškodenia v záruke . . . . . Strana 133
Servis . . . . . Strana 133
EÚ Vyhlásenie o zhode . . . . . Strana 134

Zoznam použitých piktogramov

	Prečítajte si návod na použitie.		Výrobok používajte len v suchých vnútorných priestoroch.
	VAROVANIE! – Označenie nebezpečenstva so stredným rizikom, ktoré môže mať za následok smrť alebo ťažké zranenie, ak sa mu nezabráni (napr. riziko zásahu elektrickým prúdom)		Striedavý prúd/napätie
			Jednosmerný prúd/napätie
	POZOR! - Označenie nebezpečenstva s nízkym rizikom, ktoré by mohlo mať za následok ľahké alebo stredne ťažké zranenie, ak sa mu nevyhnete (napr. riziko obarenia).	T2A	Poistka
	POZNÁMKA! – Upozorňuje na možné poškodenie majetku/ výrobku, ak sa mu nevyhnete (napr. riziko skratu)		Pred výmenou nástavcov, čistením a v čase nepoužívania výrobok vypnite a vyberte akumulátor.
	Používajte protiprachovú masku!	Max. 50 °C	Chráňte akumulátor pred teplom a nepretržitým intenzívnym slnečným žiarením.
	Noste ochranu očí!		Chráňte akumulátor pred vodou a vlhkom.
	Noste ochranu uší!		Chráňte akumulátor pred ohňom.
	Bezpečnostné informácie Pokyny na používanie		Nepozerajte sa do aktívneho svetelného zdroja!
CE	Značka CE označuje zhodu s príslušnými smernicami EÚ platnými pre tento výrobok.		Režim vzduchovej pumpy
	Režim kompresora		Uzamknutie

	Výstup vzduchu		Odomknutie
	Hladina akustického výkonu v dB	◀	Režim vzduchovej pumpy
	Varovanie – horúci povrch!		Stredná poloha
	Nevystavujte výrobok dažďu. Výrobok sa môže umiestňovať, skladovať a používať výlučne v suchých podmienkach.	▶	Režim kompresora
		Postup pripojenia adaptéra	

20 V AKU KOMPRESOR A PUMPA

Úvod

Blahoželáme Vám ku kúpe Vášho nového výrobku. Rozhodli ste sa pre veľmi kvalitný výrobok. Návod na obsluhu je súčasťou tohto výrobku. Obsahuje dôležité upozornenia týkajúce sa bezpečnosti, používania a likvidácie. Skôr ako začnete výrobok používať, oboznámte sa so všetkými pokynmi k obsluhe a bezpečnosti. Výrobok používajte iba v súlade s popisom a v uvedených oblastiach používania. V prípade postúpenia výrobku ďalším osobám odovzdajte aj všetky dokumenty patriace k výrobku.

Zamýšľané použitie

- Tento výrobok je určený len na nasledovné použitie:
  - Nafukovanie a vyfukovanie športových, hracích a plážových tovarov, ako aj veľkých nafukovacích tovarov, akými sú vzduchové matrace, nafukovacie člny, bazéniky atď.
  - Hustenie pneumatík motocyklov, bicyklov a automobilov.
  - Vo vonkajšom aj vnútornom prostredí používajte len krátkodobo.
  - Tento výrobok používajte výlučne v súlade s opisom a na oblasti využitia, na ktoré je určený.
- Akékoľvek iné použitie alebo úprava výrobku sa považuje za nevhodné a predstavuje značné riziko vážnych zranení. Výrobca nenesie žiadnu zodpovednosť za škody spôsobené nesprávnym používaním.

- Tento výrobok nie je určený na komerčné použitie.
- Stroj je súčasťou série **Parkside X 20 V TEAM**. Produkt možno používať pomocou batérií zo série **Parkside X 20 V TEAM**. Akumulátory je možné nabíjať iba pomocou nabíjačiek zo série **Parkside X 20 V TEAM**.

Rozsah dodávky

⚠ VAROVANIE!

▶ Výrobok ani jeho obal nie sú hračkami pre deti! Deti sa nesmú hrať s plastovými vrecúškami a malými dielmi! Hrozí nebezpečenstvo udusenia a uškrtenia.

1 Aku kompresor a pumpa
1 Hadica
1 Kužeľový adaptér
1 Loptová ihla
1 Adaptér na bicyklový ventil
1 Návod na obsluhu

POZNÁMKA

▶ Akumulátor a nabíjačka nie sú súčasťou dodávky.

Zoznam dielov

1 Rukoväť
2 Ovládací panel
3 Tlačidlo –
4 Vypínač
5 Tlačidlo +
6 Prepínač
7 LCD
8 Priehľadný kryt
9 LED tlačidlo
10 Pracovné LED svetlo
11 Držiak batérie
12 Páčka
13 Ventilová prípojka
14 Hadica na stlačený vzduch
15 Výstup vzduchu
16 Hadica
17 Hadicový adaptér
18 Adaptéry
18a Kužeľový adaptér
18b Loptová ihla
18c Adaptér na bicyklový ventil
19 Batéria*
20 Tlačidlo Indikátor úrovne nabitia akumulátora
21 Indikátor stavu nabitia
22 Tlačidlo uvoľnenia akumulátora
23 Nabíjačka batérií*
24 Prívod vzduchu

* Akumulátor a nabíjačka nie sú súčasťou dodávky.

Technické údaje

20 V Aku kompresor a pumpa	**PKA 20-Li D3**
Max. výstup vzduchu – Kompresor – Vzduchová pumpa	 21 l/min 380 l/min
Max. tlak (kompresor):	10,3 baru (150 psi)
Brutto hmotnosť (s batériou 4 Ah):	cca 2,2 kg
Prevádzkový režim * :	S3 25 % 10 min
* S3 25 % 10 min = periodická prerušovaná prevádzka s pracovným cyklom 25 % (2,5 min na základe 10 min)	
Menovité napätie:	20 V ⎓

Akumulátor	**PAP 20 B3 ***
Typ:	Lítium-iónový
Menovité napätie:	20 V ⎓ max.
Kapacita:	2,0 Ah
Energetická hodnota:	40 Wh

* Akumulátor a nabíjačka nie sú súčasťou dodávky.

Rýchlonabíjačka *	PLG 20 C3
Číslo modelu: – VDE zástrčka: – BS zástrčka:	 HG08983 HG08983-BS
Vstup:	
Menovité napätie:	230 – 240 V~
Menovitá frekvencia:	50 Hz
Menovitý výkon:	120 W
Výstup:	
Menovité napätie:	21,5 V ⎓
Nabíjací prúd:	4,5 A
Trieda ochrany:	II/⧈
Poistka (interná):	3,15 A/ T3.15A

Odporúčaná teplota okolia:	
Celková maximálna teplota:	+45 °C
Počas nabíjania:	+4 °C až +40 °C
Počas prevádzky:	+4 °C až +40 °C
Počas skladovania:	+20 °C až +26 °C

Hodnota emisie hluku
Namerané hodnoty boli namerané v súlade s normou EN 1012-1.

Úroveň tlaku zvuku:	L_{pA}	=	72,3	dB
Neurčitosť:	K_{pA}	=	3	dB
Hladina akustického výkonu:	L_{WA}	=	84,2	dB
Neurčitosť:	K_{WA}	=	1,93	dB

⚠ VAROVANIE!

Noste ochranu uší!

POZNÁMKA

- Deklarovaná celková hodnota vibrácií a deklarovaná hodnota emisie hluku boli namerané v súlade so štandardnou skúšobnou metódou a možno ich použiť na porovnanie jedného nástroja s druhým.
- Deklarovaná celková hodnota vibrácií a deklarovaná hodnota emisie hluku sa môžu použiť aj na predbežné posúdenie expozície.

⚠ VAROVANIE!

- Emisie vibrácií a hluku pri skutočnom používaní elektrického náradia sa môžu líšiť od deklarovaných hodnôt v závislosti od spôsobu, akým sa náradie používa, najmä od druhu spracovávaného obrobku.
- Snažte sa čo najmenej vystavovať vibráciám. Medzi opatrenia na zníženie miery vibrácií sú napr. nosenie rukavíc a obmedzenie času práce. Znamená to, že musia byť zahrnuté všetky prevádzkové stavy (napr. časy, keď je elektrické náradie vypnuté, a časy, keď je elektrické náradie zapnuté, ale beží bez zaťaženia).

* Akumulátor a nabíjačka nie sú súčasťou dodávky.

Všeobecné bezpečnostné poznámky

Všeobecné bezpečnostné upozornenia týkajúce sa elektrického náradia

⚠ VAROVANIE!

- **Prečítajte si všetky bezpečnostné upozornenia, pokyny, obrázky a technické údaje dodané s týmto elektrickým náradím.** Nedodržanie všetkých nižšie uvedených pokynov môže spôsobiť úraz elektrickým prúdom, požiar a/alebo vážne zranenie.

Uschovajte si všetky upozornenia a pokyny pre budúce použitie.

Pojem „elektrické náradie“ vo výstrahách sa vzťahuje na vaše elektrické náradie napájané zo siete (s káblom) alebo náradie napájané z akumulátora (bez kábla).

Bezpečnosť pracovného priestoru

a) **Udržujte pracovný priestor čistý a dobre osvetlený.** Neporiadok alebo tmavé priestory môžu viesť k nehodám.

b) **Nepracujte s elektrickým náradím vo výbušnom prostredí, napríklad v prítomnosti horľavých kvapalín, plynov alebo prachu.** Elektrické náradie vytvára iskry, ktoré môžu zapáliť prach alebo výpary.

c) **Pri práci s elektrickým náradím držte deti a okolostojace mimo dosahu.** Rozptyľovanie môže spôsobiť stratu kontroly.

Elektrická bezpečnosť

a) **Zástrčky elektrického náradia musia zodpovedať zásuvke. Nikdy zástrčku žiadnym spôsobom neupravujte. S uzemneným elektrickým náradím nepoužívajte žiadne adaptérové zástrčky.** Neupravené zástrčky a vhodné zásuvky znížia riziko úrazu elektrickým prúdom.

b) **Zabráňte kontaktu tela s uzemnenými povrchmi, ako sú potrubia, radiátory, sporáky a chladničky.** Ak je vaše telo uzemnené, existuje zvýšené riziko úrazu elektrickým prúdom.

c) **Nevystavujte elektrické náradie dažďu alebo mokru.** Voda vniknutá do elektrického náradia zvyšuje riziko úrazu elektrickým prúdom.

d) **Kábel nezneužívajte. Nikdy nepoužívajte kábel na prenášanie, ťahanie alebo odpájanie elektrického náradia. Udržujte kábel mimo dosahu tepla, oleja, ostrých hrán alebo pohyblivých častí.** Poškodené alebo zamotané káble zvyšujú riziko úrazu elektrickým prúdom.

e) **Pri práci s elektrickým náradím vonku používajte predlžovací kábel vhodný na vonkajšie použitie.** Použitie kábla vhodného na vonkajšie použitie znižuje riziko úrazu elektrickým prúdom.

f) **Ak je prevádzka elektrického náradia vo vlhkom prostredí nevyhnutná, použite zdroj chránený prúdovým chráničom (RCD).** Použitie RCD znižuje riziko úrazu elektrickým prúdom.

Osobná bezpečnosť

a) **Buďte pozorní, sledujte, čo robíte, a pri práci s elektrickým náradím používajte zdravý rozum. Nepoužívajte elektrické náradie, ak ste unavení alebo pod vplyvom drog, alkoholu alebo liekov.** Chvíľka nepozornosti pri práci s elektrickým náradím môže viesť k vážnemu zraneniu osôb.

b) **Používajte osobné ochranné prostriedky. Vždy používajte ochranu očí.** Ochranné vybavenie, ako je protiprachová maska, protišmyková bezpečnostná obuv, prilba alebo ochrana sluchu, používané v príslušných podmienkach, znížia počet zranení osôb.

c) **Zabráňte neúmyselnému spusteniu. Pred pripojením k zdroju napájania a/alebo akumulátoru, pred zdvihnutím alebo prenášaním náradia sa uistite, že je spínač vo vypnutej polohe.** Prenášanie elektrického náradia s prstom na vypínači alebo zapájanie elektrického náradia so zapnutým vypínačom môže viesť k nehodám.

d) **Pred zapnutím elektrického náradia odstráňte všetky nastavovacie kľúče.** Kľúč, ktorý zostane pripevnený k rotujúcej časti elektrického náradia, môže spôsobiť zranenie.

e) **Neponáhľajte sa. Vždy udržujte správny postoj a rovnováhu.** To umožňuje lepšiu kontrolu nad elektrickým náradím v neočakávaných situáciách.

f) **Správne sa oblečte. Nenoste voľné oblečenie ani šperky. Udržujte svoje vlasy, odev a rukavice mimo pohyblivých častí.** Voľné oblečenie, šperky alebo dlhé vlasy môžu byť zachytené pohyblivými časťami.

g) **Ak sú k dispozícii zariadenia na pripojenie zariadení na odsávanie a zachytávanie prachu, uistite sa, že sú pripojené a správne používané.** Použitie zberača prachu môže znížiť riziká súvisiace s prachom.

h) **Nedovoľte, aby vám skúsenosti získané častým používaním náradia umožnili uspokojiť sa a ignorovať zásady bezpečnosti náradia.** Neopatrná činnosť môže spôsobiť vážne zranenie v priebehu zlomku sekundy.

Používanie a starostlivosť o zariadenie

a) **Netlačte na elektrické náradie silou. Používajte správne elektrické náradie pre vašu prácu.** Správne elektrické náradie vykoná prácu lepšie a bezpečnejšie pri rýchlosti, pre ktorú bolo navrhnuté.

b) **Nepoužívajte elektrické náradie, ak ho vypínač nezapína a nevypína.** Akékoľvek elektrické náradie, ktoré nemožno ovládať vypínačom, je nebezpečné a musí byť opravené.

c) **Pred nastavovaním, výmenou príslušenstva alebo uskladnením elektrického náradia vytiahnite zástrčku zo zásuvky a/alebo vyberte z náradia akumulátor, ak je odpojiteľný.** Takéto preventívne bezpečnostné opatrenia znižujú riziko náhodného spustenia elektrického náradia.

d) **Nepoužívané elektrické náradie skladujte mimo dosahu detí a nedovoľte, aby toto elektrické náradie používali osoby, ktoré nie sú oboznámené s elektrickým náradím alebo s týmito pokynmi.** Elektrické náradie je v rukách neškolených používateľov nebezpečné.

e) **Vykonávajte údržbu elektrického náradia a príslušenstva. Skontrolujte, či nie sú pohyblivé časti vychýlené alebo zaseknuté, či nie sú časti zlomené a iné okolnosti, ktoré môžu ovplyvniť činnosť elektrického náradia. Ak je elektrické náradie poškodené, pred použitím ho nechajte opraviť.** Veľa nehôd je spôsobených zle udržiavaným elektrickým náradím.

f) **Rezné nástroje udržiavajte ostré a čisté.** Správne udržiavané rezné nástroje s ostrými reznými hranami sa menej často zasekávajú a ľahšie sa ovládajú.

g) **Elektrické náradie, príslušenstvo, násadce atď. používajte v súlade s týmito pokynmi, berúc do úvahy pracovné podmienky a prácu, ktorú budete vykonávať.** Používanie elektrického náradia na iné činnosti, než na aké je určené, môže viesť k nebezpečnej situácii.

h) **Udržujte rukoväte a úchopové plochy suché, čisté a bez oleja a mastnoty.** Klzké rukoväte a úchopové plochy neumožňujú bezpečnú manipuláciu a ovládanie náradia v neočakávaných situáciách.

Používanie a starostlivosť o akumulátorové náradie

a) **Nabíjajte len pomocou nabíjačky určenej výrobcom.** Nabíjačka, ktoré je vhodná pre jeden typ akumulátorov, môže pri použití s inými akumulátormi spôsobiť riziko vzniku požiaru.

b) **Používajte elektrické náradie len s osobitne určenými akumulátormi.** Použitie iných akumulátorov môže spôsobiť riziko zranenia a požiaru.

c) **Keď sa akumulátor nepoužíva, uchovávajte ho mimo iných kovových predmetov, napr. kancelárskych sponiek, mincí, kľúčov, klincov, skrutiek alebo iných malých kovových predmetov, ktoré by mohli prepojiť jednu svorku akumulátora s druhou.** Vyskratovanie svoriek akumulátora môže spôsobiť popáleniny alebo požiar.

d) **V nevhodných podmienkach môže z akumulátora vytekať kvapalina; zabráňte kontaktu. Ak dôjde ku náhodnému kontaktu, postihnuté miesto umyte vodou. Ak sa kvapalina dostane do očí, vyhľadajte lekársku pomoc.** Kvapalina vytečená z akumulátora môže spôsobiť podráždenie alebo popáleniny.

e) **Do náradia nevkladajte akumulátor, ktorý je poškodený alebo upravený.** Poškodené alebo upravené akumulátory vykazujú nepredvídateľné správanie, ktoré môže spôsobiť vznik požiaru, výbuch alebo riziko úrazu.

f) **Nevystavujte akumulátor alebo náradie ohňu alebo nadmerným teplotám.** Vystavenie ohňu alebo teplote nad 130 °C môže spôsobiť výbuch.

g) **Dodržiavajte všetky pokyny týkajúce sa nabíjania a nenabíjajte akumulátor alebo náradie mimo rozsahu teplôt uvedeného v pokynoch.** Nesprávne nabíjanie alebo nabíjanie pri teplotách mimo špecifikovaného rozsahu môže poškodiť akumulátor a zvýšiť riziko požiaru.

⚠ VAROVANIE!

Akumulátory nevyhadzujte do komunálneho odpadu, ani ich nevhadzujte do ohňa či vody. Akumulátor dlhodobo nevystavujte silnému slnečnému žiareniu. Neponechávajte ho položený na ohrievači (max. 50 °C).

Servis

a) **Opravu elektrického náradia zverte kvalifikovanej osobe, ktorá bude používať iba identické náhradné diely.** Tým sa zaistí zachovanie bezpečnosti elektrického náradia.

b) **Nikdy neopravujte poškodené akumulátory.** Servis akumulátorov môže vykonávať len výrobca alebo autorizovaní poskytovatelia servisu.

Ďalšie bezpečnostné pokyny

- Je zakázané štartovať motor pri teplotách pod 0 °C.
- Použitím flexibilných hadicových spojení predídete zalomeniu a tým znížite zaťaženie potrubného systému.

⚠ VAROVANIE!

▶ Všetky hadice a armatúry kompresorov musia byť vhodné na použitie pri maximálnom dovolenom tlaku.

- Pri tlaku nad 7 barov odporúčame zabezpečiť prívodné hadice s bezpečnostným lankom, napr. drôteným.
- Maximálny sklon kompresora je 0 stupňov.

Bezpečnostné upozornenia týkajúce sa nabíjačky batérií

- Tento spotrebič môžu používať deti od 8 rokov a staršie a osoby so zníženými fyzickými, zmyslovými alebo mentálnymi schopnosťami alebo s nedostatočnými skúsenosťami a znalosťami, ak boli pod dohľadom alebo boli poučené o používaní spotrebiča bezpečným spôsobom a rozumejú príslušným rizikám. Deti sa so spotrebičom nesmú hrať. Čistenie a používateľskú údržbu nesmú vykonávať deti bez dozoru.
- Nenabíjajte jednorazové batérie. Ignorovaním tohto pokynu sa vystavujete nebezpečenstvu.
- Ak je napájací kábel poškodený, musí ho vymeniť výrobca, jeho servisný zástupca alebo podobne kvalifikovaná osoba, aby sa predišlo nebezpečenstvu.

- Chráňte elektrické časti pred vlhkom. Neponárajte takéto časti do vody alebo iných kvapalín, aby ste predišli zásahu elektrickým prúdom. Nikdy nedržte spotrebič pod tečúcou vodou. Venujte pozornosť uvedeným pokynom týkajúcim sa čistenia, údržby a opráv.
- Spotrebič sa môže používať len vo vnútorných priestoroch.

⚠ **POZOR!** Táto nabíjačka je určená len na nabíjanie typov akumulátorov:

/// PARKSIDE 20 V akumulátor		
PAP 20 B1	2 Ah	5 článkov *
PAP 20 B3	4 Ah	10 článkov *
* Akumulátor a nabíjačka nie sú súčasťou dodávky.		

- Zákazníci si môžu objednať kompatibilné náhradné batérie a nabíjačky v internetových obchodoch Lidl pre nasledujúce krajiny:

  Nemecko (lidl.de), Francúzsko (lidl.fr), Belgicko (lidl.be), Česká republika (lidl.cz), Holandsko (lidl.nl), Poľsko (lidl.pl), Slovensko (lidl.sk), Španielsko (lidl.es)

  Zákazníci zo všetkých ostatných krajín si môžu objednať na adrese www.optimex-shop.com.

  Zariadenie je kompatibilné so všetkými batériami „X 20 V TEAM“. Na dosiahnutie optimálneho výkonu odporúčame používať nižšie uvedené batérie:

Vhodné akumulátory a nabíjačky

Akumulátor:	/// PARKSIDE **X 20 V Team**
Nabíjačka:	/// PARKSIDE **X 20 V Team**

Montáž

Vybalenie výrobku a základné čistenie

⚠ VAROVANIE!

▶ Výrobok ani jeho obal nie sú hračky! Deťom sa nesmie dovoliť hrať sa s plastovými vreckami, fóliou a malými časťami! Hrozí nebezpečenstvo prehltnutia a udusenia!

1. Vyberte výrobok z obalu a odstráňte všetky obalové materiály a plastové vrecká.
2. Skontrolujte, či sú pribalené všetky diely uvedené v zozname (pozri „Rozsah dodávky“).
3. Skontrolujte, či sú výrobok a všetky diely v dobrom stave, ak zistíte akékoľvek poškodenie alebo chyby, výrobok nepoužívajte, ale postupujte podľa postupu uvedeného v kapitole „Záruka“.

Vkladanie/vyberanie akumulátora

Vloženie akumulátora

1. Zatlačte akumulátor 19 do držiaka akumulátora 11.
2. Uistite sa, že akumulátor 19 cvakne na svojom mieste.

Vybratie akumulátora

1. Stlačte uvoľňovacie tlačidlo 22 na akumulátore 19.
2. Vytiahnite akumulátor 19 z držiaka akumulátora 11.

Nabíjanie batérie

(Obr. C)

POZNÁMKA

▶ Akumulátor 19 možno kedykoľvek nabíjať bez toho, aby sa skrátila jeho životnosť.

▶ Prerušenie procesu nabíjania nepoškodí akumulátor 19.

- ☐ Pred začatím prevádzky: Akumulátor 19 nabíjajte, keď je na strednej alebo nízkej úrovni nabitia (pozri „Kontrola úrovne nabitia akumulátora“).
- ☐ LED kontrolky nabíjania (červená a zelená) indikujú stav nabíjačky 23 a akumulátora 19.

LED	Stav
Červená LED svieti	Akumulátor sa nabíja
Zelená LED svieti	Batéria je úplne nabitá.
Zelená a červená LED bliká	Akumulátor je chybný
Červená LED bliká	Akumulátor je príliš studený alebo príliš horúci
Zelená LED svieti (bez akumulátora)	Nabíjačka pripravená

1. Vložte akumulátor 19 do nabíjačky 23.
2. Pripojte sieťovú zástrčku nabíjačky 23 do sieťovej zásuvky.
3. Keď je akumulátor 19 úplne nabitý:
   – Odpojte sieťovú zástrčku nabíjačky 23 od sieťovej zásuvky.
   – Vyberte akumulátor 19 z nabíjačky 23.

Kontrola úrovne nabitia akumulátora

(Obr. B)

- Skontrolujte úroveň nabitia akumulátora 19: Stlačte tlačidlo 20. LED kontrolky nabitia 21 zobrazujú úroveň nabitia nasledovne:

LED kontrolky nabitia	Stav nabitia
Červená/oranžová/zelená	Maximum
Červená/oranžová	Stredná
Červená	Nízka

Obsluha

⚠ VAROVANIE! Nebezpečenstvo poranenia!

Noste ochranu uší!

Zapnutie/vypnutie výrobku

Zapnutie

- Stlačte hlavný vypínač 4. LCD displej 7 sa rozsvieti.

Vypnutie

1. Stlačte vypínač 4 na približne 5 sekúnd, kým LCD displej 7 nezhasne.
2. Ak výrobok nechávate bez dozoru, prípadne ste dokončili prácu, vyberte z neho nabíjateľný akumulátor 19.

POZNÁMKA

▶ Ak sa výrobok dlhší čas nepoužíva, automaticky sa vypne.

Zapínanie/vypínanie pracovného LED svetla

Požiadavky

- Zariadenie je zapnuté.

⚠ NEBEZPEČENSTVO!

▶ Nepozerajte sa do svetelného zdroja.

Tlačidlo LED 9	Pracovné LED svetlo 10
Stlačte 1-krát	Zap. – 1. úroveň
Stlačte 2-krát	Zvýšenie jasu
Stlačte 3-krát	Vyp

Nafukovanie

Režim kompresora

Režim kompresora je vhodný na nafukovacie tovary, ktoré je potrebné nafukovať pri vysokom tlaku. Idem napríklad plážové pomôcky, lopty, pneumatiky na bicykle a autá atď. Možno si budete musieť zaobstarať adaptér.

Výber adaptéra

1. Výrobok umiestnite na stabilný a rovný povrch.
2. Vhodný adaptér si vyberajte na základe predmetu, ktorý si želáte nafukovať:

Adaptér	Predmet určený na nafúknutie
Kužeľový adaptér 18a	Nafukovacie pomôcky na plávanie napr.: □ bazéniky □ nafukovacie matrace □ člny
Adaptér na bicyklové ventily 18c	Bicyklové pneumatiky
Loptová ihla 18b	Lopty

3. Vyberte hadicu na stlačený vzduch 14 z priestoru na uskladnenie hadice.
4. Sklopte poistnú páčku 12 na ventilovom pripojení 13.
5. Pripojte hadicu na stlačený vzduch 14 spolu s adaptérom k predmetu, ktorý si želáte nafukovať.
6. Sklopte poistnú páčku 12 na ventilovom pripojení 13, čím zo zaistíte.

Nastavenie jednotky a tlaku

1. Stlačte hlavný vypínač 4. Jednotka tlaku sa na LCD displeji 7 bude meniť medzi psi, bar a kPa.
2. Nastavte požadovaný tlak:
   – Stlačením tlačidla + 5 zvýšte hodnotu.
   – Stlačením tlačidla – 3 znížte hodnotu.

   Stanovená hodnota tlaku sa zobrazí na displeji 7.

POZNÁMKA

- ▶ Tento výrobok nie je kalibrovaný! Na získanie kalibrovanej hodnoty merania skontrolujte po nafúknutí produktu skutočný tlak v pneumatike pomocou kalibrovaného merača.
- ▶ Podržte stlačené tlačidlo +/- 5 alebo 3 na rýchle zvýšenie alebo zníženie zobrazeného tlaku.

Obsluha

1. Stlačte hlavný vypínač 4. Zariadenie je pripravené na použitie.
2. Nastavte požadovaný tlak (prečítajte si časť Nastavenie jednotky a tlaku)
3. Prepnite prepínač 6 do režimu kompresora. ❋ Nafukovaný predmet sa nafukuje až po dosiahnutie stanoveného tlaku.
4. Zrušenie procesu pumpovania: Nastavte prepínač 6 do stredovej polohy.

Režim vzduchovej pumpy

Režim vzduchovej pumpy je vhodný na nafukovanie a vyfukovanie veľkoobjemových nafukovačiek, akými sú vzduchové matrace, bazény atď., ktoré sa nafukujú alebo vyfukujú pri nízkom tlaku.

1. Pripojte hadicu 16 k vzduchovému výstupu 15. Hadicu zaistite otočením doprava.
2. Zložte viečko ventilu.
3. Zasuňte hadicu 16 do ventilu nafukovaného tovaru. Pri 8 mm ventiloch bude potrebný hadicový adaptér 17.
4. Stlačte hlavný vypínač 4. Zariadenie je pripravené na použitie.
5. Prepnite prepínač 6 do režimu vzduchovej pumpy. Nafukovaný predmet sa nafúkne.
6. Po dosiahnutí požadovaného nafúknutia prepnite prepínač 6 do stredovej polohy.
7. Vytiahnite hadicu z nafukovačky.
8. Hadicu 16 uvoľnite jej otočením doľava. Vytiahnite hadicu 16 z výstupu vzduchu 15.
9. Na nafukovačku znova nasaďte veku ventilu.

Vyfukovanie nafúknutých predmetov

1. Pripojte hadicu k prívodu vzduchu 24.
2. Zasuňte hadicu 16 do ventilu nafukovaného tovaru. Pri 8 mm ventiloch bude potrebný hadicový adaptér 17.
3. Stlačte hlavný vypínač 4. Zariadenie je pripravené na použitie.
4. Prepnite prepínač 6 do režimu vzduchovej pumpy. Vzduch sa z nafukovačky vyfúkne.
5. Po vyfúknutí nafukovačky nastavte prepínač 6 do stredovej polohy.
6. Vytiahnite hadicu 16 z prívodu vzduchu 24.
7. Vytiahnite hadicu 16 z ventilu nafukovačky.
8. Na nafukovačku znova nasaďte veku ventilu.

Riešenie problémov

Problém	Možná príčina	Činnosť
Výrobok sa nedá spustiť.	Batéria 19 je prázdna.	Nabite akumulátor 19 (prečítajte si časť „Nabíjanie akumulátora“).
	Akumulátor 19 nie je správne vložený.	Vložte akumulátor 19 správnym spôsobom (prečítajte si časť „Vkladanie/ vybratie akumulátora“).
	Hlavný vypínač 4 je chybný.	Výrobok si nechajte opraviť v servisnom centre.
	Motor je chybný.	
Prevádzka výrobku je prerušovaná.	Interný uvoľnený kontakt.	Výrobok si nechajte opraviť v servisnom centre.
	Hlavný vypínač 4 je chybný.	
Nízky pracovný výstup	Adaptér 18 nie je pripojený správne	Režim kompresora
	Nesprávne nastavený tlak	Nastavenie tlaku
	Nízka úroveň nabitia akumulátora	Nabite akumulátor (prečítajte si samostatné prevádzkové pokyny k nabíjateľnému akumulátoru a nabíjačke).

Čistenie a údržba

⚠ VAROVANIE! Nebezpečenstvo poranenia!

Pred vykonávaním kontroly, údržby a čistenia výrobok vždy vypnite, vyberte akumulátor 19 a nechajte výrobok vychladnúť.

⚠ UPOZORNENIE!

- Akákoľvek údržba a opravy, ktoré nie sú uvedené v tomto návode: Obráťte sa na autorizované servisné stredisko alebo na podobne kvalifikovanú osobu, aby výrobok skontrolovala a opravila. Používajte iba originálne diely.

POZNÁMKA

- Nasledujúce procesy čistenia a servisu sa majú vykonávať pravidelne. Zaistí sa tak dlhá a spoľahlivá prevádzková životnosť.

⚠ VAROVANIE! Nebezpečenstvo zásahu elektrickým prúdom!

- Na výrobok nestriekajte vodu, ani ho do vody neponárajte. Zabráňte vniknutiu kvapalín do výrobku.

POZNÁMKA

- ▶ Nepoužívajte čistiace prostriedky ani rozpúšťadlá. V opačnom prípade môžete výrobok nezvratne poškodiť.
- ▶ Výrobok vždy udržiavajte čistý, suchý a bez prítomnosti oleja alebo mastnoty.
- ▶ Výrobok je bezúdržbový.

- ☐ Výrobok čistite suchou handričkou.

● Skladovanie

- ☐ Výrobok skladujte na suchom a bezprašnom mieste mimo dosahu detí.
- ☐ Teplota skladovania nabíjateľného akumulátora 19 a výrobku je od 0 °C do +45 °C. Počas skladovania sa vyhýbajte extrémnemu chladu alebo teplu, aby nedošlo k negatívnemu ovplyvneniu výkonu akumulátora.
- ☐ Ak sa akumulátor 19 bude skladovať dlhší čas, mal by sa pravidelne kontrolovať stav nabitia. Optimálna úroveň nabitia akumulátora je medzi 50 % a 80 %.
- ☐ Odpojte hadicu 16 a adaptéry 18. Uskladnite adaptéry 18 v otvoroch za priehľadným krytom 8. Naviňte hadicu na stlačený vzduch 14 spolu s hadicou 16 a zasuňte ich do dutín po bokoch.

● Likvidácia

Obal pozostáva z ekologických materiálov, ktoré môžete odovzdať na miestnych recyklačných zberných miestach.

Všímajte si prosím označenie obalových materiálov pre triedenie odpadu, sú označené skratkami (a) a číslami (b) s nasledujúcim významom: 1–7: Plasty / 20–22: Papier a kartón / 80–98: Spojené látky.

Výrobok:

Výrobok vr. príslušenstva a obalové materiály sú recyklovateľné a podliehajú rozšírenej zodpovednosti výrobcu.
Pre lepšie spracovanie odpadu ich zlikvidujte oddelene podľa obrázkov Info-tri (informácie o triedení).
Triman-Logo platí iba pre Francúzsko.

O možnostiach likvidácie opotrebovaného výrobku sa môžete informovať na Vašej obecnej alebo mestskej správe.

Ak výrobok doslúžil, v záujme ochrany životného prostredia ho neodhoďte do domového odpadu, ale odovzdajte na odbornú likvidáciu. Informácie o zberných miestach a ich otváracích hodinách získate na Vašej príslušnej správe.

Defektné alebo použité batérie / akumulátorové batérie sa musia recyklovať. Batérie / akumulátorové batérie a / alebo výrobok odovzdajte prostredníctvom dostupných zberných stredísk.

Nesprávna likvidácia batérií / akumulátorových batérií ničí životné prostredie!

Batérie / akumulátorové batérie sa nesmú likvidovať spolu s domovým odpadom. Môžu obsahovať jedovaté ťažké kovy a je potrebné zaobchádzať s nimi ako s nebezpečným odpadom. Chemické značky ťažkých kovov sú nasledovné: Cd = kadmium, Hg = ortuť, Pb = olovo. Opotrebované batérie / akumulátorové batérie preto odovzdajte v komunálnej zberni.

Záruka

Výrobok bol starostlivo vyrobený v súlade s prísnymi smernicami kvality a pred dodaním dôkladne otestovaný. V prípade materiálových alebo výrobných chýb máte zákonné práva voči predajcovi výrobku. Vaše zákonné práva nie sú žiadnym spôsobom obmedzené našou zárukou uvedenou nižšie.

Záruka na tento výrobok je 3 roky od dátumu nákupu. Záručná doba začína plynúť dátumom kúpy. Originál dokladu o kúpe si uschovajte na bezpečnom mieste, pretože tento doklad je potrebný ako dôkaz o kúpe.

Akékoľvek poškodenie alebo nedostatky prítomné už v čase nákupu je potrebné nahlásiť ihneď po vybalení výrobku.

Ak sa v priebehu 3 rokov od dátumu zakúpenia preukáže, že výrobok vykazuje chyby materiálu alebo spracovania, podľa vlastného uváženia Vám ho bezplatne opravíme alebo vymeníme. Záručná doba sa na základe poskytnutej záručnej reklamácie nepredlžuje. To platí aj pre vymenené alebo opravené diely.

Táto záruka je neplatná, ak bol výrobok poškodený alebo nesprávne používaný alebo udržiavaný.

Záruka sa vzťahuje na chyby materiálu a výrobné chyby. Táto záruka sa nevzťahuje na časti výrobku, ktoré podliehajú bežnému opotrebovaniu, a preto sa považujú za opotrebovateľné diely (napr. batérie, hadice, atramentové kazety), ani na poškodenie krehkých častí, napr. spínačov alebo častí zo skla.

Postup v prípade poškodenia v záruke

Na zabezpečenie rýchleho spracovania svojej žiadosti postupujte podľa ďalej uvedených pokynov:

Pre všetky otázky majte pripravený pokladničný lístok a číslo výrobku (napr. IAN 479363_2410) ako doklad o kúpe.

Číslo výrobku nájdete na typovom štítku výrobku, gravúre výrobku, titulnej strane návodu (vľavo dole) alebo na nálepke na zadnej alebo spodnej strane výrobku.

Pri výskyte funkčných porúch alebo iných nedostatkov sa najprv telefonicky alebo e-mailom obráťte na ďalej uvedené servisné oddelenie.

Výrobok označený ako chybný potom môžete bezplatne zaslať na poskytnutú servisnú adresu, pričom priložte doklad o kúpe (pokladničný lístok) a uveďte, v čom spočíva nedostatok a kedy sa vyskytol.

Na stránke parkside-diy.com si môžete stiahnuť túto a mnohé ďalšie príručky. Týmto QR kódom sa dostanete priamo na parkside-diy.com. Vyberte svoju krajinu a pomocou vyhľadávacej masky vyhľadajte návody na obsluhu. Zadaním čísla výrobku (IAN) 479363_2410 sa dostanete na návod na obsluhu pre svoj výrobok.

PDF ONLINE
parkside-diy.com

Servis

SK **Servis Slovensko**
Tel.: 0800 008158
E-pošta: owim@lidl.sk

EÚ Vyhlásenie o zhode

EÚ VYHLÁSENIE O ZHODE (č. 479363_2410)	
IAN:	**479363_2410**
Identifikácia produktu:	**"Parkside" 20 V Aku kompresor a pumpa**
Číslo modelu:	**HG12956**

Uvedený predmet vyhlásenia je v zhode s príslušnými harmonizačnými právnymi predpismi Únie:

Smernica 2006/42/ES
Smernica 2014/30/EÚ
Smernica 2000/14/ES
Smernica 2005/88/ES
Smernica 2011/65/EÚ so všetkými súvisiacimi zmenami a doplneniami

Odkazy na príslušné použité harmonizované normy alebo iné technické špecifikácie, v súvislosti s ktorými sa zhoda vyhlasuje:

Č. / Časti
Smernica 2006/42/ES
EN 62841-1:2015/A11:2022
EN 1012-1:2010
Smernica 2014/30/EÚ
EN IEC 55014-1:2021
EN IEC 55014-2:2021
EN IEC 55015:2019/A11:2020
EN IEC 61547:2023

Predmet vyššie uvedeného vyhlásenia je v súlade so smernicou Európskeho parlamentu a Rady 2011/65/EÚ z 8. júna 2011 o obmedzení používania určitých nebezpečných látok v elektrických a elektronických zariadeniach:

Č. / Časti
EN IEC 63000:2018

Proces posudzovania zhody / názov a adresa notifikovaného orgánu v prípade potreby:

Smernica 2000/14/EG Annex VI, TÜV SÜD Industrie Service GmbH, Westendstraße 199, 80686 München, Germany
Nameraná hladina akustického výkonu na zariadení reprezentatívnom pre tento typ: 84.2 dB(A)
Garantovaná hladina akustického výkonu na tomto zariadení: 86 dB(A)

Držiteľ technickej informácie: OWIM GmbH & Co.KG

Podpísané za a v mene:
OWIM GmbH & Co. KG, Stiftsbergstraße 1, 74167 Neckarsulm, Nemecko
Toto vyhlásenie o zhode sa vydáva na výhradnú zodpovednosť výrobcu.

Preklad pôvodného vyhlásenia o zhode

Neckarsulm	24.02.2025	ppa.	ppa.
Miesto	Dátum	ppa. Stefan Haensel	ppa. Jens Buchheim
		Prokurista	Prokurista

SK

CE

Lista de pictogramas utilizados . . . . . Página 136
Introducción . . . . . Página 137
Uso previsto . . . . . Página 137
Alcance de la entrega . . . . . Página 138
Lista de piezas . . . . . Página 138
Datos técnicos . . . . . Página 138
Notas generales de seguridad . . . . . Página 140
Advertencias de seguridad del cargador de baterías . . . . . Página 143
Montaje . . . . . Página 145
Desembalaje el producto y dele una limpieza básica . . . . . Página 145
Colocación/retirada de la batería . . . . . Página 145
Carga de la batería . . . . . Página 146
Comprobación del nivel de carga de la batería . . . . . Página 146
Modo de empleo . . . . . Página 146
Encendido/apagado del producto . . . . . Página 146
Encendido y apagado de la luz de trabajo LED . . . . . Página 147
Inflado . . . . . Página 147
Modo compresor . . . . . Página 147
Modo bomba de aire . . . . . Página 148
Desinflado de artículos inflables . . . . . Página 148
Resolución de problemas . . . . . Página 149
Limpieza y mantenimiento . . . . . Página 149
Almacenamiento . . . . . Página 150
Eliminación . . . . . Página 150
Garantía . . . . . Página 151
Tramitación de la garantía . . . . . Página 151
Asistencia . . . . . Página 152
Declaración UE de conformidad . . . . . Página 153

Lista de pictogramas utilizados

	Lea el manual de instrucciones		Utilice el producto solo en espacios interiores secos.
	¡ADVERTENCIA! Designa un peligro con riesgo moderado, que puede provocar la muerte o lesiones graves si no se evita (por ejemplo, riesgo de descarga eléctrica).		Corriente/tensión alterna
			Corriente/tensión continua
	¡PRECAUCIÓN! - Designación de un peligro con riesgo bajo, que podría provocar lesiones leves o moderadas si no se evita (por ejemplo, riesgo de escaldadura).	T2A	Fusible
	¡AVISO! Advierte de posibles daños materiales/al producto si no se evitan (por ejemplo, riesgo de cortocircuito).		Apague el producto y retire la batería antes de reemplazar los accesorios, limpiarlo y cuando no esté en uso.
	¡Use mascarilla antipolvo!	Máx. 50°C	Proteja la batería del calor y de la luz solar intensa y continua.
	¡Use protección para los ojos!		Proteja la batería del agua y la humedad.
	¡Use protección para los oídos!		Proteja la batería del fuego.
	Información sobre seguridad Instrucciones de uso		¡No mire fijamente a la fuente de luz activa!
CE	La marca CE indica la conformidad con las directivas de la UE aplicables a este producto.		Modo bomba de aire
	Modo compresor		Bloqueo
	Salida de aire		Desbloqueo

L_{WA} 86 dB	Nivel de potencia sonora en dB	◀	Modo bomba de aire
	Advertencia: ¡superficie caliente!	O	Posición media
	No exponga el producto a la lluvia. El producto sólo se puede colocar, almacenar y utilizar en condiciones ambientales secas.	▶	Modo compresor
		Procedimiento de conexión del adaptador	

20 V COMPRESOR E INFLADOR RECARGABLE

Introducción

Enhorabuena por la adquisición de su nuevo producto. Ha optado por un producto de alta calidad. El manual de instrucciones forma parte de este producto. Contiene importantes indicaciones sobre seguridad, uso y eliminación. Antes de usar el producto, familiarícese con todas las indicaciones de manejo y de seguridad. Utilice el producto únicamente como se describe a continuación y para las aplicaciones indicadas. Adjunte igualmente toda la documentación en caso de entregar el producto a terceros.

Uso previsto

- Este producto está destinado únicamente para el siguiente uso:
  - Inflar y desinflar artículos de juego, deportivos y de playa, así como artículos inflables de gran volumen como colchones de aire, botes inflables, piscinas infantiles, etc.
  - Llenado de llantas de motos, bicicletas y automóviles.
  - Úselo únicamente en interiores o exteriores por períodos cortos.
  - Utilice este producto únicamente como se describe y para las áreas de aplicaciones especificadas.
- Cualquier otro uso o modificación del producto se considera inadecuado y conlleva riesgo de lesiones personales graves. El fabricante no acepta ninguna responsabilidad por daños atribuibles a un mal uso.

- Este producto no está destinado a un uso comercial.
- El producto forma parte de la serie **Parkside X 20 V TEAM**. El producto puede funcionar con baterías de la serie **Parkside X 20 V TEAM**. Las baterías solo se pueden cargar con cargadores de la serie **Parkside X 20 V TEAM**.

Alcance de la entrega

⚠ ¡ADVERTENCIA!

▶ ¡El producto y el envase no son juguetes para niños! ¡Los niños no deben jugar con bolsas de plástico, láminas ni piezas pequeñas! ¡Existe peligro de asfixia y de ahogamiento!

1 Compresor e inflador recargable
1 Manguera
1 Adaptador cónico
1 Aguja para pelotas
1 Adaptador para válvula de bicicleta
1 Manual del usuario

NOTA

▶ La batería y el cargador no están incluidos en el volumen de entrega.

Lista de piezas

1 Mango
2 Panel de control
3 Botón –
4 Interruptor de encendido/apagado
5 Botón +
6 Interruptor de cambio
7 Pantalla LCD
8 Cubierta transparente
9 Botón LED
10 Luz de trabajo LED
11 Portabatería
12 Palanca
13 Conexión de válvula
14 Manguera de aire comprimido
15 Salida de aire
16 Manguera
17 Adaptador de manguera
18 Adaptadores
18a Adaptador cónico
18b Aguja para pelotas
18c Adaptador para válvula de bicicleta
19 Batería*
20 Botón indicador de nivel de carga batería
21 Indicador de nivel de carga
22 Botón de liberación de la batería
23 Cargador de batería*
24 Entrada de aire

* La batería y el cargador de batería no están incluidos en el suministro.

Datos técnicos

20 V Compresor e inflador recargable	**PKA 20-Li D3**
Máx. salida de aire – Compresor – Bomba de aire	 21 l/min 380 l/min
Máx. presión (Compresor):	10,3 bar (150 psi)
Peso bruto (con batería de 4 Ah):	aprox. 2,2 kilos
Modo de funcionamiento * :	S3 25% 10 min
* S3 25% 10 min = servicio intermitente periódico con un ciclo de trabajo del 25% (2,5 min basado en un período de 10 min)	
Tensión nominal:	20 V ⎓

Batería	**PAP 20 B3 ***
Tipo:	Iones de litio
Tensión nominal:	20 V ⎓ máx.
Capacidad:	2,0 Ah
Valor energético:	40 Wh

* La batería y el cargador no están incluidos en el volumen de entrega.

Cargador de batería rápido *	**PLG 20 C3**
Número de modelo:	
– Enchufe VDE:	HG08983
– Enchufe BS:	HG08983-BS
Entrada:	
Tensión nominal:	230–240 V~
Frecuencia nominal:	50 Hz
Potencia nominal:	120 W
Salida:	
Tensión nominal:	21,5 V ⎓
Corriente de carga:	4,5 A
Clase de protección:	II/⧈
Fusible (interno):	3,15 A/T3.15A

Temperatura ambiente recomendada:	
Temperatura máxima general:	+45 °C
Durante la carga:	+4 °C a +40 °C
Durante el funcionamiento:	+4 °C a +40 °C
Durante el almacenamiento:	+20 °C a +26 °C

Valor de emisión de ruido
Los valores medidos se midieron según EN 1012-1.

Nivel de presión acústica:	L_{pA}	=	72,3	dB
Incertidumbre:	K_{pA}	=	3	dB
Nivel de potencia acústica:	L_{WA}	=	84,2	dB
Incertidumbre:	K_{WA}	=	1,93	dB

⚠ ¡ADVERTENCIA!

¡Use protección para los oídos!

NOTA

- El valor total de vibración declarado y el valor de emisión de ruido declarado se han medido de acuerdo con un método de ensayo estándar y pueden utilizarse para comparar una herramienta con otra.
- El valor total de vibración declarado y el valor de emisión de ruido declarado también pueden utilizarse para una evaluación preliminar de la exposición.

⚠ ¡ADVERTENCIA!

- Las emisiones de vibraciones y ruidos durante el uso real de la herramienta eléctrica pueden diferir de los valores declarados en función de la forma en que se utilice la herramienta, especialmente del tipo de pieza que se procese.
- Intente mantener la carga de vibración lo más baja posible. Las medidas para reducir la carga de vibraciones son, p. ej., usar guantes y limitar el tiempo de trabajo. Donde se deben incluir todos los estados de funcionamiento (por ejemplo, los momentos en los que la herramienta eléctrica está apagada y los momentos en los que la herramienta eléctrica está encendida pero funcionando sin carga).

* La batería y el cargador no están incluidos en el volumen de entrega.

Notas generales de seguridad

Advertencias generales sobre la seguridad de las herramientas eléctricas

⚠ ¡ADVERTENCIA!

- **Lea todas las advertencias, instrucciones, ilustraciones y especificaciones de seguridad proporcionadas con esta herramienta eléctrica.** No seguir todas las instrucciones enumeradas a continuación puede provocar una descarga eléctrica, un incendio y/o lesiones graves.

Guarde todas las advertencias e instrucciones para futuras consultas.

El término "herramienta eléctrica" en las advertencias se refiere a su herramienta eléctrica de red (con cable) o de batería (sin cable).

Seguridad en la zona de trabajo

a) **Mantenga la zona de trabajo limpia y bien iluminada.** Las zonas desordenadas u oscuras favorecen los accidentes.

b) **No utilice las herramientas eléctricas en atmósferas explosivas, como en presencia de líquidos, gases o polvos inflamables.** Las herramientas eléctricas crean chispas que pueden encender el polvo o los humos.

c) **Mantenga alejados a los niños y a cualquier persona presente mientras maneja una herramienta eléctrica.** Las distracciones pueden hacerle perder el control.

Seguridad eléctrica

a) **Los enchufes de las herramientas eléctricas deben coincidir con la toma de corriente. No modifique nunca el enchufe de ninguna manera. No utilice ningún enchufe adaptador con herramientas eléctricas con toma de tierra.** El uso de enchufes no modificados y tomacorrientes acordes reducirá el riesgo de descarga eléctrica.

b) **Evite el contacto del cuerpo con superficies conectadas a tierra, como tuberías, radiadores, cocinas y refrigeradores.** Existe un mayor riesgo de descarga eléctrica si su cuerpo está conectado a tierra.

c) **No exponga las herramientas eléctricas a la lluvia o a la humedad.** La entrada de agua en una herramienta eléctrica aumenta el riesgo de descarga eléctrica.

d) **No maltrate el cable. No utilice nunca el cable para transportar, tirar o desenchufar la herramienta eléctrica. Mantenga el cable alejado del calor, el aceite, los bordes afilados o las piezas móviles.** Los cables dañados o enredados aumentan el riesgo de descarga eléctrica.

e) **Cuando utilice una herramienta eléctrica al aire libre, use un cable alargador adecuado para exteriores.** La utilización de un cable adecuado para el uso en exteriores reduce el riesgo de descarga eléctrica.

f) **Si es inevitable utilizar una herramienta eléctrica en un lugar húmedo, utilice un suministro protegido por un dispositivo diferencial residual (RCD).** El uso de un RCD reduce el riesgo de descarga eléctrica.

Seguridad personal

a) **Manténgase alerta, vigile lo que hace y utilice el sentido común cuando maneje una herramienta eléctrica. No utilice una herramienta eléctrica cuando sienta cansancio o se encuentre bajo la influencia de drogas, alcohol o medicamentos.** Un momento de descuido mientras se manejan las herramientas eléctricas puede provocar graves lesiones personales.

b) **Utilice un equipo de protección personal. Siempre use protección para los ojos.** El equipo de protección, como una máscara contra el polvo, zapatos de seguridad antideslizantes, casco o protección auditiva, utilizados en las condiciones adecuadas, reducirá las lesiones personales.

c) **Evite el arranque involuntario. Asegúrese de que el interruptor esté en la posición de apagado antes de conectarlo a la fuente de alimentación y/o al paquete de baterías, levantar o transportar la herramienta.** Llevar las herramientas eléctricas con el dedo en el interruptor o energizar las herramientas eléctricas que tienen el interruptor encendido favorece los accidentes.

d) **Retire cualquier llave de ajuste o llave inglesa antes de encender la herramienta eléctrica.** Si se deja una llave inglesa o de ajuste en una pieza giratoria de la herramienta eléctrica, pueden producirse lesiones personales.

e) **No se extralimite en su alcance de movimiento. Mantenga el equilibrio y la estabilidad en todo momento.** Esto permite un mejor control de la herramienta eléctrica en situaciones inesperadas.

f) **Vístase adecuadamente. No lleve ropa suelta ni joyas. Mantenga el pelo, la ropa y los guantes alejados de las piezas móviles.** La ropa suelta, las joyas o el pelo largo pueden quedar atrapados en las piezas móviles.

g) **Si se proporcionan aparatos para la conexión de instalaciones de extracción y recogida de polvo, asegúrese de que estén conectados y se utilicen correctamente.** El uso de instalaciones de recogida de polvo puede reducir los riesgos relacionados con el polvo.

h) **No permita que la familiaridad adquirida por el uso frecuente de las herramientas le permita volverse complaciente e ignorar los principios de seguridad de las herramientas.** Una acción descuidada puede causar lesiones graves en una fracción de segundo.

Uso y cuidado de la herramienta eléctrica

a) **No fuerce la herramienta eléctrica. Utilice la herramienta eléctrica correcta para su aplicación.** La herramienta eléctrica correcta hará el trabajo mejor y de forma más segura en las condiciones para las que fue diseñada.

b) **No utilice la herramienta eléctrica si el interruptor no la enciende ni la apaga.** Cualquier herramienta eléctrica que no pueda ser controlada con el interruptor es peligrosa y debe repararse.

c) **Desconecte el enchufe de la fuente de alimentación y/o retire la batería, si es desmontable, de la herramienta eléctrica antes de realizar cualquier ajuste, cambiar accesorios o guardar herramientas eléctricas.** Estas medidas de seguridad preventivas reducen el riesgo de que la herramienta eléctrica se ponga en marcha accidentalmente.

d) **Guarde las herramientas eléctricas en reposo fuera del alcance de los niños y no permita que personas no familiarizadas con la herramienta eléctrica o con estas instrucciones la manejen.** Las herramientas eléctricas son peligrosas en manos de usuarios no formados.

e) **Realice el mantenimiento de las herramientas eléctricas y los accesorios. Compruebe si las piezas móviles están desalineadas o atascadas, si hay piezas rotas o si existe cualquier otra condición que pueda afectar al funcionamiento de la herramienta eléctrica. Si está dañada, haga reparar la herramienta eléctrica antes de utilizarla.** Muchos accidentes son causados por herramientas eléctricas mal mantenidas.

f) **Mantenga las herramientas de corte afiladas y limpias.** Las herramientas de corte correctamente mantenidas y con bordes de corte afilados tienen menos probabilidades de atascarse y son más fáciles de controlar.

g) **Utilice la herramienta eléctrica, los accesorios y las brocas, etc., de acuerdo con estas instrucciones, teniendo en cuenta las condiciones de trabajo y el trabajo a realizar.** El uso de la herramienta eléctrica para operaciones distintas a las previstas puede provocar una situación de peligro.

h) **Mantenga los mangos y las superficies de agarre secos, limpios y libres de aceite y grasa.** Los mangos y superficies de agarre resbaladizos no permiten un manejo y control seguros de la herramienta en situaciones inesperadas.

Uso y cuidado de la herramienta a batería

a) **Recargue sólo con el cargador especificado por el fabricante.** Un cargador que es adecuado para un tipo de batería puede crear un riesgo de incendio cuando se utiliza con otra batería.

b) **Utilice las herramientas eléctricas sólo con las baterías específicamente designadas.** El uso de cualquier otra batería puede crear un riesgo de lesiones e incendio.

c) **Cuando la batería no esté en uso, manténgala alejada de otros objetos metálicos, como clips, monedas, llaves, clavos, tornillos u otros objetos metálicos pequeños, que puedan hacer una conexión de un terminal a otro.** El cortocircuito de los terminales de la batería puede causar quemaduras o un incendio.

d) **En condiciones abusivas, puede salir líquido de la batería; evite el contacto. Si se produce un contacto accidental, lavar con agua. Si el líquido entra en contacto con los ojos, busque además ayuda médica.** El líquido expulsado de la batería puede causar irritación o quemaduras.

e) **No utilice una batería o herramienta que esté dañada o modificada.** Las baterías dañadas o modificadas presentan un comportamiento imprevisible que puede provocar un incendio, una explosión o un riesgo de lesiones.

f) **No exponga la batería o la herramienta al fuego o a temperaturas excesivas.** La exposición al fuego o a temperaturas superiores a 130 °C puede provocar una explosión.

g) **Siga todas las instrucciones de carga y no cargue la batería o la herramienta fuera del rango de temperatura especificado en las instrucciones.** La carga inadecuada o a temperaturas fuera del rango especificado puede dañar la batería y aumentar el riesgo de incendio.

⚠ ¡ADVERTENCIA!

No deseche las baterías en la basura doméstica, en el fuego o en el agua. No exponga la batería a la luz solar intensa durante períodos prolongados y no la deje sobre un calentador (máx. 50 °C).

Servicio

a) **Encargue el mantenimiento de su herramienta eléctrica a un técnico cualificado que utilice únicamente piezas de recambio idénticas.** De este modo, se garantiza la seguridad de la herramienta eléctrica.

b) **No repare nunca las baterías dañadas.** El servicio de los paquetes de baterías sólo debe ser realizado por el fabricante o proveedores de servicios autorizados.

Instrucciones de seguridad adicionales

- Está prohibido arrancar el motor a temperaturas inferiores a 0 °C.
- Evite cargas pesadas en el sistema de tuberías utilizando conexiones de manguera flexibles para evitar torceduras.

⚠ ¡ADVERTENCIA!

▶ Todas las mangueras y accesorios de los compresores deben ser adecuados para su uso a la presión máxima permitida.

- Recomendamos equipar las mangueras de alimentación con un cable de seguridad, p. ej., un cable metálico, a presiones superiores a 7 bar.
- La inclinación máxima del compresor es de 0 grados.

Advertencias de seguridad del cargador de baterías

- Esta herramienta puede ser utilizada por niños a partir de 8 años y por personas con discapacidades físicas, sensoriales o mentales o

con falta de experiencia y conocimientos, siempre que se les haya supervisado o instruido sobre el uso de la herramienta de forma segura y entiendan los peligros que conlleva. Los niños no deben jugar con la herramienta. La limpieza y el mantenimiento a cargo del usuario no deben ser realizados por niños sin supervisión.

- No cargue baterías no recargables. Hacer caso omiso de esta instrucción es peligroso.
- Si el cable de alimentación está dañado, debe ser sustituido por el fabricante, su agente de servicio o personas con cualificación similar para evitar peligros.
- Proteja las piezas eléctricas contra la humedad. No sumerja estas piezas en agua u otros líquidos para evitar descargas eléctricas. No ponga nunca el producto bajo el agua corriente. Preste atención a las instrucciones proporcionadas para la limpieza, el mantenimiento y la reparación.
- La herramienta es apta sólo para uso en interiores.

⚠ **¡ATENCIÓN!** Este cargador sólo está diseñado para cargar los tipos de baterías:

/// PARKSIDE® 20 V batería		
PAP 20 B1	2 Ah	5 celdas *
PAP 20 B3	4 Ah	10 celdas *
* La batería y el cargador no están incluidos en el volumen de entrega.		

- Los clientes pueden realizar pedidos de pilas de repuesto y cargadores compatibles desde las tiendas en línea de Lidl para los países siguientes:

  Alemania (lidl.de), Francia (lidl.fr), Bélgica (lidl.be), República Checa (lidl.cz), Países Bajos (lidl.nl), Polonia (lidl.pl), Eslovaquia (lidl.sk), España (lidl.es)

  Los clientes del resto de los países pueden realizar pedidos desde www.optimex-shop.com.

  El dispositivo es compatible con todas las baterías «X 20 V TEAM». Para un rendimiento óptimo, recomendamos utilizar los packs de baterías siguientes:

Paquetes de baterías y cargadores adecuados

Batería:	/// PARKSIDE® **X 20 V Team**
Cargador:	/// PARKSIDE® **X 20 V Team**

Montaje

Desembalaje el producto y dele una limpieza básica.

⚠ ¡ADVERTENCIA!

▶ ¡El producto y los materiales de empaque no son juguetes! ¡No se debe permitir que los niños jueguen con bolsas de plástico, películas ni piezas pequeñas! ¡Existe riesgo de ingestión y asfixia!

1. Saque el producto de la caja y retire todo el material de embalaje y las envolturas de plástico.
2. Asegúrese de que se incluyan todas las partes (ver «Alcance de la entrega»).
3. Compruebe si el producto y todas las piezas están en buen estado; si detecta algún daño o defecto, no utilice el producto y siga el procedimiento descrito en el capítulo "Garantía".

Colocación/retirada de la batería

Colocación de la batería

1. Presione la batería 19 en el soporte de la batería 11.
2. Asegúrese de que la batería 19 haga clic de forma audible en su lugar.

Retirada de la batería

1. Presione el botón de liberación 22 en la batería 19.
2. Saque la batería 19 del soporte de la batería 11.

Carga de la batería

(Fig. C)

NOTA

- La batería 19 se puede cargar en cualquier momento sin reducir su vida útil.
- La interrupción del proceso de carga no daña la batería 19.

- Antes de usar: Cargue la batería 19 cuando esté en un nivel de carga medio o bajo (consulte “Comprobación del nivel de carga de la batería”).
- Los LED de control de carga (rojo y verde) indican el estado del cargador 23 y de la batería 19.

LED	Estado
El LED rojo se ilumina	Cargas de batería
El LED verde se ilumina	Batería completamente cargada
LED verde y rojo intermitentes	La batería está defectuosa
El LED rojo parpadea	Batería demasiado fría o demasiado caliente
El LED verde se enciende (sin batería)	Cargador listo

1. Inserte la batería 19 en el cargador 23.
2. Conecte el enchufe de red del cargador 23 a un tomacorriente.
3. Cuando la batería 19) está completamente cargada:
   - Desconecte el enchufe de red del cargador 23 de la toma de corriente.
   - Retire la batería 19 del cargador 23.

Comprobación del nivel de carga de la batería

(Fig. B)

- Verifique el nivel de carga de la batería 19: Presione el botón 20.
  Los LED de nivel de carga 21 muestran el nivel de carga de la siguiente manera:

LED de nivel de carga	Nivel de carga
Rojo/naranja/verde	Máximo
Rojo/naranja	Medio
Rojo	Bajo

Modo de empleo

⚠ ¡ADVERTENCIA! ¡Riesgo de lesiones!

¡Use protección para los oídos!

Encendido/apagado del producto

Encendido

- Presione el interruptor de encendido/apagado 4. La pantalla LCD 7 se ilumina.

Apagar

1. Pulse el interruptor de encendido/apagado 4 durante aprox. 5 segundos hasta que se apague la pantalla LCD 7.
2. Retire la batería recargable 19 del dispositivo si deja el producto desatendido o si ha terminado de trabajar.

NOTA

- El producto se apaga automáticamente después de un tiempo si no se utiliza.

Encendido y apagado de la luz de trabajo LED

Requisitos

- El dispositivo está encendido.

⚠ ¡PELIGRO!

- ▶ No mire directamente a la fuente de luz.

Botón LED 9	Luz de trabajo LED 10
Presione 1 vez	Encendido - nivel 1
Presione 2 veces	Aumenta el brillo
Presione 3 veces	Apagado

Inflado

Modo compresor

El modo compresor es adecuado para artículos inflables que deben inflarse a altas presiones, como artículos de playa, pelotas, llantas de bicicletas y automóviles, etc. Es posible que necesite un adaptador.

Selección del adaptador

1. Coloque el producto sobre una superficie plana y estable.
2. Seleccione el adaptador deseado dependiendo del objeto que quiera inflar:

Adaptador	Objeto a inflar
Adaptador cónico 18a	Inflar accesorios de natación, p. ej.: - Piscinas infantiles - Colchones de aire - Barcos
Adaptador para válvula de bicicleta 18c	Llantas de bicicleta
Aguja para pelotas 18b	Pelotas

3. Retire la manguera de aire comprimido 14 del compartimento de almacenamiento para manguera de aire comprimido.
4. Levante la palanca de sujeción 12 en la conexión de válvula 13.
5. Conecte la manguera de aire comprimido 14 con el adaptador al objeto que desea inflar.
6. Baje la palanca de sujeción 12 en la conexión de la válvula 13 para bloquearla.

Configuración de la unidad y la presión.

1. Presione el interruptor de encendido/apagado 4. La unidad de presión en la pantalla LCD 7 cambia entre psi, bar y kPa.
2. Establezca la presión deseada:
   - Presione el botón + 5 para aumentar el valor.
   - Presione el botón – 3 para disminuir el valor.

   El valor de presión ajustado se muestra en la pantalla 7.

NOTA

- ▶ ¡Este producto no está calibrado! Para obtener un valor de medición calibrado, verifique la presión real de los neumáticos usando un medidor calibrado después de haber inflado el objeto usted mismo.
- ▶ Mantenga presionado el botón +/- 5 o 3 para aumentar o disminuir la visualización de presión rápidamente.

Modo de empleo

1. Presione el interruptor de encendido/ apagado 4. El dispositivo está listo para usar.
2. Ajuste a la presión deseada. (ver Configuración de la unidad y la presión)
3. Presione el interruptor de cambio 6 hacia el modo compresor. ❋ El artículo inflable se infla hasta que se alcanza la presión establecida.
4. Cancelar el proceso de bombeo: Coloque el interruptor de cambio 6 en la posición media.

Modo bomba de aire

El modo de bomba de aire es adecuado para llenar y desinflar artículos inflables de gran volumen, como colchones de aire, piscinas infantiles, etc., que se llenan o vacían a baja presión.

1. Conecte la manguera 16 a la salida de aire 15. Bloquee la manguera en el sentido de las agujas del reloj.
2. Retire la tapa de la válvula.
3. Inserte la manguera 16 en la válvula del artículo de inflado. Para válvulas de 8 mm necesita el adaptador de manguera 17.
4. Presione el interruptor de encendido/ apagado 4. El dispositivo está listo para usar.
5. Presione el interruptor de cambio 6 hacia el modo de bomba de aire. El artículo inflable está inflado.
6. Una vez alcanzado el volumen de llenado deseado, coloque el interruptor de cambio 6 en la posición media.
7. Saque la manguera del artículo inflable.
8. Desbloquee la manguera 16 en el sentido contrario a las agujas del reloj. Retire la manguera 16 de la salida de aire 15.
9. Vuelva a colocar la tapa de la válvula en el artículo inflable.

Desinflado de artículos inflables

1. Conecte la manguera a la entrada de aire 24.
2. Inserte la manguera 16 en la válvula del artículo de inflado. Para válvulas de 8 mm necesita el adaptador de manguera 17.
3. Presione el interruptor de encendido/ apagado 4. El dispositivo está listo para usar.
4. Presione el interruptor de cambio 6 hacia el modo de bomba de aire. Se bombea el aire del artículo inflable.
5. Una vez que el artículo inflable esté desinflado, coloque el interruptor de cambio 6 en la posición media.
6. Retire la manguera 16 de la entrada de aire 24.
7. Saque la manguera 16 de la válvula del artículo inflable.
8. Vuelva a colocar la tapa de la válvula en el artículo inflable.

Resolución de problemas

Problema	Posible causa	Acción
El producto no se pone en funcionamiento.	La batería 19 está vacía.	Cargue la batería 19 (consulte "Carga de la batería").
	La batería 19 no está insertada correctamente.	Inserte la batería 19 correctamente (consulte Colocación/retirada de la batería).
	El interruptor de encendido/ apagado 4 está defectuoso.	Haga reparar el producto por el centro de servicio.
	El producto está defectuoso.	
El producto funciona con funcionamiento intermitente.	Contacto interno suelto.	Haga reparar el producto por el centro de servicio.
	El interruptor de encendido/ apagado 4 está defectuoso.	
Baja producción de trabajo.	Adaptador 18 no conectado correctamente.	Modo compresor
	Presión ajustada incorrectamente.	Ajuste la presión.
	Batería baja de energía.	Cargue la batería (consulte las instrucciones de funcionamiento separadas para la batería y el cargador).

Limpieza y mantenimiento

⚠ ¡ADVERTENCIA! ¡Riesgo de lesiones!

Apague siempre el producto, retire la batería 19 y deje que el producto se enfríe antes de realizar trabajos de inspección, mantenimiento o limpieza.

⚠ ¡PRECAUCIÓN!

- Cualquier mantenimiento y reparación distintos a los descritos en este manual: Póngase en contacto con un centro de servicio autorizado o una persona igualmente calificada para verificar o reparar el producto. Utilice únicamente piezas originales.

NOTA

- La siguiente limpieza y mantenimiento se deben realizar con regularidad. Esto asegurará una vida útil larga y confiable.

⚠ ¡ADVERTENCIA! ¡Riesgo de descarga eléctrica!

- No rocíe el producto con agua ni lo sumerja en agua. Nunca permita que entren líquidos en el producto.

NOTA

- ▶ No utilice productos de limpieza ni disolventes. De lo contrario, podría dañar irreparablemente el producto.
- ▶ El producto debe mantenerse siempre limpio, seco y libre de aceite o grasa.
- ▶ El producto no necesita mantenimiento.

- ☐ Limpie el producto con un paño seco.

● Almacenamiento

- ☐ Guarde el producto en un lugar seco y protegido del polvo, fuera del alcance de los niños.
- ☐ La temperatura de almacenamiento de la batería recargable 19 y del producto está entre 0 °C y +45 °C. Evite el frío o el calor extremos durante el almacenamiento para garantizar que la salida de la batería no se vea afectada negativamente.
- ☐ Si la batería 19 se va a almacenar durante un período prolongado, se debe comprobar el nivel de carga periódicamente. El nivel de carga óptimo está entre el 50 % y el 80 %.
- ☐ Desmonte la manguera 16 y los adaptadores 18. Guarde los adaptadores 18 en las ranuras detrás de la cubierta transparente 8. Enrolle la manguera de aire comprimido 14 y la manguera 16 y guárdelas en los huecos laterales.

● Eliminación

El embalaje está compuesto por materiales no contaminantes que pueden ser desechados en el centro de reciclaje local.

Tenga en cuenta el distintivo del embalaje para la separación de residuos. Está compuesto por abreviaturas (a) y números (b) que significan lo siguiente: 1–7: plásticos / 20–22: papel y cartón / 80–98: materiales compuestos.

Producto:

El producto, incluidos los accesorios, y el material de embalaje son reciclables y están sujetos a la responsabilidad extendida del fabricante.
Deséchelos por separado siguiendo la información ilustrada de recogida selectiva para un mejor tratamiento de los residuos.
El logotipo Triman se aplica solo para Francia.

Para obtener información sobre las posibilidades de desecho del producto al final de su vida útil, acuda a la administración de su comunidad o ciudad.

Para proteger el medio ambiente no tire el producto junto con la basura doméstica cuando ya no le sea útil. Deséchelo en un contenedor de reciclaje. Diríjase a la administración competente para obtener información sobre los puntos de recogida de residuos y sus horarios.

Las pilas / baterías defectuosas o usadas deben ser recicladas. Recicle las pilas / baterías y / o el producto en los puntos de recogida adecuados.

¡Daños en el medio ambiente por un reciclaje indebido de las pilas / baterías!

Las pilas / baterías no deben eliminarse junto con los residuos domésticos. Estas pueden contener metales pesados tóxicos que deben tratarse conforme a la normativa aplicable a los residuos especiales. Los símbolos químicos de los metales pesados son: Cd = cadmio, Hg = mercurio, Pb = plomo. Las pilas / baterías deben reciclarse en un punto de recolección específico para ello.

Garantía

El producto ha sido fabricado según normas de calidad exigentes y ha sido probado minuciosamente antes de la entrega. En caso de fallos de material o de fabricación, dispone de derechos legales frente al vendedor del producto. Nuestra garantía mencionada a continuación no restringe sus derechos legales de ningún modo.

La garantía para este producto es de 3 años a partir de la fecha de compra. La garantía empieza el día de la fecha de compra. Conserve el justificante de compra original en un lugar seguro, ya que este documento es necesario para demostrar la compra.

Todos los daños o defectos ya presente en el momento de la compra deben informarse inmediatamente tras desembalar el producto.

Si el producto presenta defectos de material o fabricación en los 3 años a partir de la fecha de compra, lo repararemos o sustituiremos, según nuestra elección, gratuitamente para usted. El período de garantía no se extiende por una reclamación de garantía aprobada. Esto también es aplicable a las piezas sustituidas y reparadas.

La garantía pierde su validez si el producto se daña o se utiliza o mantiene de forma inadecuada.

La garantía cubre defectos de material y fabricación. Esta garantía no cubre las piezas del producto sujetas a un uso y desgaste normal y, por lo tanto, consideradas piezas de desgaste (por ej. pilas, mangueras, cartuchos de tinta) ni los daños a las piezas frágiles, por ej. interruptores o piezas de cristal.

Tramitación de la garantía

Para garantizar un procesamiento rápido de su consulta, por favor, siga las indicaciones siguientes:

Para cualquier consulta, tenga a mano el recibo y el número de artículo (p. ej. IAN 479363_2410) como justificante de compra.

Encontrará el número de articulo en la placa de características del producto, un gravado en el producto, la portada de las instrucciones (abajo a la izquierda) o el adhesivo en la parte posterior o inferior del producto.

Si se producen fallos de funcionamiento o cualquier otro defecto, contacte primero por teléfono o correo electrónico con el departamento de servicio mencionado a continuación.

Entonces podrá enviar gratuitamente para usted un producto registrado como defectuoso a la dirección de servicio que se le proporcione adjuntando la factura de compra (recibo) e indicando cuál es el defecto y cuándo tuvo lugar.

En parkside-diy.com puede visualizar y descargar este y muchos otros manuales. Con este código QR accede directamente a parkside-diy.com. Seleccione su país y busque los manuales de instrucciones a través de la máscara de búsqueda. Introduciendo el número de artículo (IAN) 479363_2410 accede al manual de instrucciones de su artículo.

PDF ONLINE
parkside-diy.com

Asistencia

ES **Asistencia en España**
Tel.: 900984948
E-Mail:owim@lidl.es

Declaración UE de conformidad

DECLARACIÓN UE DE CONFORMIDAD (nº 479363_2410)	
IAN:	**479363_2410**
Identificación del producto:	**"Parkside" 20 V Compresor e inflador recargable**
Número de modelo:	**HG12956**

El objeto de la declaración descrita anteriormente es conforme con la legislación de armonización pertinente de la Unión:

Directiva 2006/42/CE
Directiva 2014/30/UE
Directiva 2000/14/CE
Directiva 2005/88/CE
Directiva 2011/65/UE con todas las modificaciones relacionadas

Referencias a las normas armonizadas o referencias a las otras especificaciones técnicas respecto a las cuales se declara la conformidad:

Nº / Partes
Directiva 2006/42/CE
EN 62841-1:2015/A11:2022
EN 1012-1:2010
Directiva 2014/30/UE
EN IEC 55014-1:2021
EN IEC 55014-2:2021
EN IEC 55015:2019/A11:2020
EN IEC 61547:2023

El objeto de la declaración descrita anteriormente se ajusta a la Directiva 2011/65/UE del Parlamento Europeo y del Consejo, de 8 de junio de 2011, sobre restricciones a la utilización de determinadas sustancias peligrosas en aparatos eléctricos y electrónicos:

Nº / Partes
EN IEC 63000:2018

Procedimiento de evaluación de la conformidad / nombre y dirección del organismo notificado, cuando proceda:

Directiva 2000/14/CE Annex VI, TÜV SÜD Industrie Service GmbH, Westendstraße 199, 80686 München, Germany
Nivel de potencia acústica medido en un equipo representativo de este tipo: 84.2 dB(A)
Nivel de potencia acústica garantizado para este equipo: 86 dB(A)

Responsable de la documentación técnica: OWIM GmbH & Co.KG

Firmado en nombre de:
OWIM GmbH & Co. KG, Stiftsbergstraße 1, 74167 Neckarsulm, Alemania
Esta declaración de conformidad se emite bajo la responsabilidad exclusiva del fabricante.

Traducción de la declaración de conformidad original

Neckarsulm	24.02.2025	ppa.	ppa.
Lugar	Fecha	ppa. Stefan Haensel Procurador	ppa. Jens Buchheim Procurador

ES

CE

Liste over brugte piktogrammer . . . . . Side 155
Indledning . . . . . Side 156
Anvendelsesformål . . . . . Side 156
Leveringsomfang . . . . . Side 157
Liste over dele . . . . . Side 157
Tekniske data . . . . . Side 157
Generelle sikkerhedsbemærkninger . . . . . Side 159
Sikkerhedsadvarsler til batteriopladeren . . . . . Side 162
Samling . . . . . Side 164
Udpakning af produktet og grundlæggende rengøring . . . . . Side 164
Montering/afmontering af batteriet . . . . . Side 164
Opladning af batteriet . . . . . Side 164
Sådan ser du, hvor meget strøm, der er på batteriet . . . . . Side 164
Betjening . . . . . Side 165
Sådan tændes/slukkes produktet . . . . . Side 165
Sådan tænder/slukker du LED-arbejdslyset . . . . . Side 165
Oppustning . . . . . Side 165
Kompressorfunktion . . . . . Side 165
Luftpumpefunktion . . . . . Side 166
Tømning af genstande for luft . . . . . Side 166
Fejlfinding . . . . . Side 167
Rengøring og vedligeholdelse . . . . . Side 167
Opbevaring . . . . . Side 168
Bortskaffelse . . . . . Side 168
Garanti . . . . . Side 169
Afvikling af garantisager . . . . . Side 169
Service . . . . . Side 169
EU-Overensstemmelseserklæring . . . . . Side 170

Liste over brugte piktogrammer

	Læs brugsvejledningen.		Anvend kun produktet indendørs i tørre lokaler.
	ADVARSEL! – Advarer om en fare med moderat risiko, der kan være livsfarlig eller føre til alvorlige personskader, hvis den ikke undgås (f.eks. elektrisk stød)		Vekselstrøm/spænding
			Jævnstrøm/spænding
	FORSIGTIG! – Advarer om en fare med lav risiko, der kan føre til mindre eller moderate personskader, hvis den ikke undgås (f.eks. skoldning)	T2A	Sikring
	BEMÆRK! – Advarer om mulig skade på ejendom/produktet, hvis situationen ikke undgås (f.eks. risiko for kortslutning)		Sluk for produktet, og tag batteripakken ud før montering af tilbehør, rengøring og når produktet ikke er i brug.
	Brug støvmaske!	Maks. 50°C	Beskyt batteripakken mod varme og uafbrudt stærk sollys.
	Brug øjenbeskyttelse!		Beskyt batteripakken mod vand og fugt.
	Brug øjenbeskyttelse!		Beskyt batteripakken mod ild.
	Sikkerhedsoplysninger Brugervejledning		Kik ikke direkte ind i lyskilden!
CE	CE-mærket viser, at produktet er i overensstemmelse med relevante EU-direktiver, der gælder for dette produkt.		Luftpumpefunktion
	Kompressorfunktion		Lås
	Luftudløb		Lås op

86 dB	Lydstyrke i dB	◀	Luftpumpefunktion
	Advarsel - varm overflade!	O	Mellem indstilling
	Produktet må ikke udsættes for regn. Produktet må kun stilles, opbevares og bruges i et tørt miljø.	▶	Kompressorfunktion
		Montering af adapteren	

20 V BATTERIDREVET KOMPRESSOR OG LUFTPUMPE

Indledning

Hjerteligt tillykke med købet af deres nye produkt. Du har besluttet dig for et produkt af høj kvalitet. Brugervejledningen er en del af dette produkt. Den indeholder vigtige informationer om sikkerhed, brug og bortskaffelse. Gør dig inden ibrugtagning af produktet fortrolig med alle betjenings- og sikkerhedsanvisninger. Benyt kun produktet som beskrevet og til de oplyste formål. Videregiv alle papirer, hvis du giver produktet videre til tredjemand.

Anvendelsesformål

- Dette produkt er kun beregnet til følgende brug.
  - Til oppustning og udsugning af luft i legetøj, sports- og strandartikler samt store oppustelige artikler såsom luftmadrasser, gummibåde, soppebassiner og lignende.
  - Til oppumpning af dæk på motorcykler, cykler og biler.
  - Produktet må kun bruges indendørs og udendørs i kort tid.
  - Produktet må kun bruges som beskrevet, og til de beskrevne ting.
- Al anden brug eller ændringer på produktet anses for forkert, og det omfatter en betydelig risiko for ulykker. Producenten påtager sig intet ansvar for skader, som følge af forkert brug.

- Dette produkt er ikke beregnet til erhvervsmæssig brug.
- Produktet er en del af serien **Parkside X 20 V TEAM**. Produktet kan bruges med batterier fra serien **Parkside X 20 V TEAM**. Batterierne må kun oplades med opladere fra serien **Parkside X 20 V TEAM**.

Leveringsomfang

⚠ ADVARSEL!

▶ Produktet og emballagen er ikke legetøj til børn! Børn må ikke lege med plastikposer, ark og smådele! Dette udgør en fare for kvælning!

1 Batteridrevet kompressor og luftpumpe
1 Slange
1 Spids adapter
1 Boldnål
1 Adapter til cykelventiler
1 Brugsvejledning

BEMÆRK

▶ Batteriet og batteriopladeren medfølger ikke.

Liste over dele

1 Håndtag
2 Betjeningspanel
3 Knap -
4 Tænd/sluk-knap
5 Knap +
6 Indstillingsknap
7 LCD-skærm
8 Gennemsigtigt dæksel
9 LED-knap
10 LED-arbejdslys
11 Batteriholder
12 Greb
13 Ventilkobling
14 Kompressorslange
15 Luftudløb
16 Slange
17 Slangeadapter
18 Adaptere
18a Spids adapter
18b Boldnål
18c Adapter til cykelventiler
19 Batteri*
20 Knap Opladningsindikator Batteri
21 Opladningsindikator
22 Knap til frigivelse af batteriet
23 Batterioplader*
24 Luftindløb

* Batteriet og batteriopladeren medfølger ikke.

Tekniske data

20 V Batteridrevet kompressor og luftpumpe	**PKA 20-Li D3**
Maks. luftforsyning – Kompressor – Luftpumpe	 21 l/min 380 l/min
Maks. tryk (kompressor):	10,3 bar (150 psi)
Bruttovægt (med 4 Ah batteri):	Ca. 2,2 kg
Driftsfunktion * :	S3 25% 10 min.
* S3 25% 10 min = periodisk mellemdrift med en driftscyklus på 25% (2,5 min baseret på en 10 min. periode)	
Nominel spænding:	20 V ⎓

Batteripakke	**PAP 20 B3 ***
Type:	Litium-ion
Nominel spænding:	20 V ⎓ maks.
Kapacitet:	2,0 Ah
Energiværdi:	40 Wh

* Batteriet og batteriopladeren medfølger ikke.

Hurtig batterioplader *	**PLG 20 C3**
Modelnummer: – VDE-stik: – BS-stik:	 HG08983 HG08983-BS
Indgang:	
Nominel spænding:	230–240 V~
Nominel frekvens:	50 Hz
Nominel effekt:	120 W
Udgang:	
Nominel spænding:	21,5 V ⎓
Ladestrøm:	4,5 A
Beskyttelsesklasse:	II/⧈
Sikring (intern):	3,15 A/T3.15A

Anbefalet omgivende temperatur	
Samlet maksimal temperatur:	+45 °C
Under opladning:	+4 °C til +40 °C
Under brug:	+4 °C til +40 °C
Under opbevaring:	+20 °C til +26 °C

Støjemission
De målte værdier er blevet mål i henhold til EN 1012-1.

Lydtryk:	L_{pA}	=	72,3	dB
Uvist:	K_{pA}	=	3	dB
Lydstyrke:	L_{WA}	=	84,2	dB
Uvist:	K_{WA}	=	1,93	dB

⚠ ADVARSEL!

Brug øjenbeskyttelse!

BEMÆRK

- Den erklærede samlede vibrationsværdi og den erklærede støjemissionsværdi er blevet målt i overensstemmelse med en standard-testmetode. Disse værdier kan bruges til, at sammenligne et værktøj med et andet.
- Den erklærede støj- og vibrationsemissionsværdi kan også bruges til en midlertidig eksponeringsvurdering.

⚠ ADVARSEL!

- Vibrations- og støjemissionerne under den faktiske brug af elværktøjet er muligvis ikke ens med de erklærede værdier, afhængigt af hvordan værktøjet bruges, især hvilken slags emner, der bearbejdes.
- Prøv at reducere mængden af vibrationer, du udsætter dig selv for. Dette kan fx gøres ved, at bruge handsker for, at minimerer vibrationer, og ved at begrænse arbejdstiden. Hvori alle driftsfunktioner skal medregnet (f.eks. tidspunkter, hvor elværktøjet er slukket, og tidspunkter, hvor elværktøjet er tændt, men kører uden belastning).

* Batteriet og batteriopladeren medfølger ikke.

Generelle sikkerhedsbemærkninger

Generelle sikkerhedsadvarsler til elværktøjet

⚠ ADVARSEL!

- **Læs alle sikkerhedsadvarsler, instruktioner, billeder og specifikationer, der følger med dette værktøj.** Manglende overholdelse af alle nedenstående instruktioner kan føre til elektrisk stød, brand og/eller alvorlige personskader.

Gem alle advarsler og instruktioner til senere reference.

Udtrykket "elværktøj" i advarslerne refererer til dit el-drevne (med ledning) elværktøj eller dit batteridrevne elværktøj (uden ledning).

Sikkerhed i arbejdsområdet

a) **Arbejdsområdet skal holdes rent og godt belyst.** Rodede eller mørke områder kan føre til ulykker.

b) **Elværktøj må ikke bruges i eksplosive atmosfærer, såsom i nærheden af brændbare væsker, gasser eller støv.** Elværktøj danner gnister, som kan antænde støv og dampe.

c) **Børn og omkringstående personer skal holdes væk, når elværktøjet er i brug.** Distraktioner kan gøre, at du mister kontrollen over værktøjet.

El-sikkerhed

a) **Stikket på elværktøjet skal passe til stikkontakten. Stikket må aldrig ændre på nogen måde. Brug ikke et adapterstik på et elværktøj med en jordforbindelse.** Stik, der ikke ændres, og stikkontakter der passer sammen reducerer risikoen for elektrisk stød.

b) **Undgå, at kroppen kommer i kontakt med jordforbundne overflader, såsom rør, radiatorer, komfurer og køleskabe.** Der er en øget risiko for elektrisk stød, hvis din krop er forbundet.

c) **Elværktøj må ikke udsættes for regn eller våde forhold.** Vand, der trænger ind i et elværktøj, øger risikoen for elektrisk stød.

d) **Ledningen må ikke misbruges. Ledningen må aldrig bruges til at bære, trække eller afbryde elværktøjet. Ledningen skal holdes væk fra varme, olie, skarpe kanter og bevægelige dele.** Beskadigede og indviklede ledninger forøger risikoen for elektrisk stød.

e) **Hvis et elværktøj bruges udendørs, skal du bruge en forlængerledning, der er beregnet til udendørs brug.** Brug af en ledning, der er beregnet til udendørs brug, reducerer risikoen for elektrisk stød.

f) **Hvis det ikke kan undgås at bruge et elværktøj på et fugtigt sted, skal du bruge en fejlstrømsanordning.** Når en fejlstrømsanordning bruges, reduceres risikoen for elektrisk stød.

Personlig sikkerhed

a) **Når du bruger en elværktøjs, skal du hele tiden være opmærksom og holde øje med, hvad du laver, og bruge din sunde fornuft. Brug ikke elværktøj, hvis du er træt eller påvirket af stoffer, alkohol eller medicin.** Et øjebliks uopmærksomhed, når du bruger et elværktøj, kan føre til alvorlige personskader.

b) **Brug af personligt beskyttelsesudstyr. Brug altid øjenbeskyttelse.** Beskyttelsesudstyr såsom støvmasker, skridsikre sikkerhedssko, sikkerhedshjelme og høreværn, der bruges i de rigtige forhold, reducerer risikoen for personskader.

c) **Undgå, at starte elværktøjet ved et uheld. Sørg for, at tænd/sluk-knappen er slukket, før elværktøjet strømforsynes, løftes eller bæres.** Undgå, at bære elværktøj med fingeren på tænd/sluk-knappen, eller strømforsyne elværktøjer med tænd/sluk-knappen tændt, da dette kan føre til ulykker.

d) **Fjern alle justeringsnøgler og skruenøgler, før elværktøjet tændes.** Hvis en skruenøgle eller nøgle efterlades på en drejende del af elværktøjet, kan det føre til personskader.

e) **Undgå, at række for langt ud. Sørg altid for, at holde balancen og et ordentligt fodfæste.** På denne måde har du bedre styr på elværktøjet i uventede situationer.

f) **Brug ordentligt tøj. Brug ikke løstsiddende tøj eller smykker. Hold dit hår, tøj og handsker væk fra bevægelige dele.** Løstsiddende tøj, smykker eller langt hår komme i klemme i bevægende dele.

g) **Hvis det er muligt, at sætte støvudsugnings- og opsamlingsudstyr på produktet, skal du sørge for at dette gøres sikkert og ordentligt.** Brug af støvopsamlingsudstyr kan reducere støvrelaterede farer.

h) **Undgå, at ignorere værktøjets sikkerhedsprincipper, blot fordi du har erfaring med brug af værktøjet.** En uforsigtig handling kan føre til alvorlig skade på blot en brøkdel af et sekund.

Brug og pleje af elværktøjet

a) **Undgå, at tvinge med elværktøjet. Brug det rigtige elværktøj til opgaven.** Det rigtige elværktøj gør et bedre stykke arbejde, og det er mere sikkert ved brug til opgaver, som det er beregnet til.

b) **Brug ikke elværktøjet, hvis tænd/sluk-knappen ikke tænder og slukker det.** Et elværktøj, der ikke kan tændes/slukkes på tænd/sluk-knappen, er farligt og det skal repareres.

c) **Før elværktøjet justeres, tilbehør skiftes og før elværktøjet gemmes væk, skal du trække stikket ud af stikkontakten og/eller tag batteripakken ud, hvis dette kan lade sig gøre.** Sådanne forebyggende sikkerhedsforanstaltninger reducerer risikoen for, at elværktøjet startes ved et uheld.

d) **Elværktøj, der ikke bruges, skal opbevares uden for børns rækkevidde. Personer, der ikke er bekendt med elværktøjet eller disse instruktioner, må ikke bruge elværktøjet.** Elværktøj er farligt i hænderne på personer, der ikke ved, hvordan det skal bruges.

e) **Elværktøjet og tilbehøret skal vedligeholdes. Se elværktøjet efter for fejljusteringer eller bevægende dele, der binder, ødelagte dele og alle andre tilstande, der kan påvirke elværktøjets funktionsdygtighed. Hvis elværktøjet beskadiges, skal det repareres før brug.** Mange ulykker skyldes dårligt vedligeholdt elværktøj.

f) **Skæreværktøj skal holdes skarpt og rent.** Når skæreværktøjer med skarpe skærekanter vedligeholdes ordentligt, er de mindre tilbøjelige til at binde og de er nemmere at styre.

g) **Elværktøjet, tilbehøret, bitsene og lignende skal bruges i henhold til denne vejledning, og der skal tages hensyn til arbejdsforholdene og opgaven, der udføres.** Hvis elværktøjet bruges til andet end det, det er beregnet til, kan det føre til en farlig situation.

h) **Hold håndtag og gribeflader tørre, rene og fri for olie og fedt.** Glatte håndtag og gribeflader gør, at værktøjet ikke kan håndteres og styres sikkert i uventede situationer.

Brug og pleje af dette batteridrevet værktøj

a) **Produktet må kun oplades med opladeren, der er specificeret af producenten.** Hvis oplader, der er beregnet til én slags batterier, bruges med en anden slags batterier, kan det udgør en brandrisiko.

b) **Elværktøjet må kun bruges med batterierne, der er beregnet til det.** Brug af andre batteripakker udgør en stor risiko for skader og brand.

c) **Når batteripakken ikke er i brug, skal den holdes væk fra andre metalgenstande, såsom papirclips, mønter, nøgler, søm, skruer eller andre små metalgenstande, der kan oprette en forbindelse fra en terminal til en anden.** Hvis batteripolerne kortsluttes kan det føre til forbrændinger eller brand.

d) **Under dårlige forhold kan væske trænge ud af batteriet. Undgå, at røre denne væske. Hvis en person ved et uheld rører væsken, skal området straks skylles med vand. Hvis væske kommer i kontakt med øjnene, skal du straks søge lægehjælp.** Væske, der trænger ud af batteriet, kan forårsage irritation eller forbrændinger.

e) **Værktøjet med ikke bruges med en batteripakke, der er beskadiget eller som er blevet ændret.** Beskadigede eller ændrede batterier kan være uforudsigelige, hvilket kan føre til brand, eksplosion eller risiko for personskade.

f) **En batteripakke eller et værktøj må ikke udsættes for ild eller for høje temperaturer.** Udsættelse for ild eller temperaturer over 130 °C kan føre til en eksplosion.

g) **Følg alle opladningsvejledningerne og oplad ikke batteripakken eller værktøjet uden for temperaturområdet, der står i vejledningerne.** Forkert opladning eller opladning i en temperaturer uden for det angivne område, kan beskadige batteriet og forøge risikoen for brand.

⚠ ADVARSEL!

Batterier må ikke bortskaffes med husholdningsaffald, og de må ikke brændes eller skylles ud med vand. Batteriet må ikke udsættes for stærkt sollys i længere tid. Og batterier må ikke være på et varmelegeme (maks. 50 °C).

Service

a) **Få elværktøjet set efter af en kvalificeret fagperson, og sørg for kun, at bruge identiske reservedele.** Dette sikrer, at elværktøjets sikkerhed opretholdes.

b) **Du må aldrig selv forsøge, at reparere beskadigede batteripakker.** Beskadigede batteripakker må kun repareres af producenten eller autoriserede serviceudbydere.

Yderligere sikkerhedsinstruktioner

- Motoren må ikke starters i lave temperaturer under 0 °C.
- Undgå, at overbelaste rørsystemet ved at bruge fleksible slangeforbindelser, så du undgår knæk.

⚠ ADVARSEL!

▶ Alle slanger og dele på kompressorer skal være egnet til brug på det maksimalt tilladte tryk.

- Ved brug af et tryk over 7 bar, anbefales det at spænde spændebånd på forsyningsslangerne, f.eks. et stålkabel.
- Kompressoren må højst hælde 0 grader.

Sikkerhedsadvarsler til batteriopladeren

- Dette apparat må kun bruges af børn over 8 år og personer med nedsatte fysiske, sensoriske eller mentale evner, eller personer med manglende erfaring og viden, hvis de er under opsyn eller er blevet vejledt i, hvordan apparatet bruges på en sikker måde og de forstår de involverede risici.
  Børn må ikke lege med dette produkt.
  Rengør og vedligeholdelse må ikke udføres af børn uden opsyn.
- Ikke-genopladelige batterier må aldrig genoplades.
  Disse vejledninger må ikke ignoreres, da dette kan være farligt.
- Hvis strømkablet er beskadiget, skal det udskiftes af producenten, dennes serviceagent eller en lignende kvalificeret fagperson, for at undgå fare.

- Beskyt de elektriske dele mod fugt. Sådanne dele må ikke nedsænkes i vand eller andre væsker, for at undgå elektrisk stød. Apparatet må aldrig holdes under rindende vand. Læs vejledningerne til rengøring, vedligeholdelse og reparation.
- Apparatet er kun beregnet til indendørs brug.

⚠ **VIGTIGT!** Denne oplader er kun beregnet til opladning af følgende batterityper:

/// PARKSIDE 20 V batteripakke		
PAP 20 B1	2 Ah	5 celler *
PAP 20 B3	4 Ah	10 celler *
* Batteriet og batteriopladeren medfølger ikke.		

- Kunder kan bestille kompatible reservebatterier og opladere fra LIDL-onlinebutikker i de følgende lande:

  Tyskland (lidl.de), Frankrig (lidl.fr), Belgien (lidl.be), Tjekkiet (lidl.cz), Nederlandene (lidl.nl), Polen (lidl.pl), Slovakiet (lidl.sk), Spanien (lidl.es)

  Kunder fra andre lande kan bestille på www.optimex-shop.com.

  Apparatet er kompatibel med alle batterier fra “X 20 V TEAM”. For optimal ydeevne anbefaler vi, at bruge nedenstående batteripakker:

Egnede batteripakker og opladere

Batteripakke:	/// PARKSIDE **X 20 V Team**
Oplader:	/// PARKSIDE **X 20 V Team**

Samling

Udpakning af produktet og grundlæggende rengøring

⚠ ADVARSEL!

▶ Produktet og emballagen er ikke legetøj til børn! Børn må ikke lege med plastikposer, film eller små dele! Dette udgør en risiko for indtagelse og kvælning!

1. Tag produktet ud af emballagen og fjern alt emballagemateriale og plastikindpakning.
2. Sørg for, at alle anførte dele medfølger (se afsnittet "Leveringsomfang").
3. Sørg for, at produktet og alle delene er i god stand. Hvis du finder skader eller defekter, må produktet ikke bruges. Følg i stedet for proceduren, der er beskrevet i kapitlet "Garanti".

Montering/afmontering af batteriet

Sådan sættes batterierne i

1. Tryk batteriet 19 i batterikammeret 11.
2. Sørg for at batteriet 19 klikkes på plads.

Sådan tages batteriet ud af produktet

1. Tryk på frigivelsesknappen 22 på batteriet 19.
2. Træk batteriet 19 ud af batterikammeret 11.

Opladning af batteriet

(fig. C)

BEMÆRK

▶ Batteriet 19 kan altid oplades, uden at dets levetid reduceres.

▶ Opladningen kan godt afbrydes, uden at batteriet 19 tager skade.

□ Før brug: Oplad batteriet 19 før brug, hvis batteristrømmen er på halv eller lav (se afsnittet »Sådan ser du, hvor meget strøm, der er på batteriet«).

□ Opladningsindikatorerne (rød og grøn) viser status på opladeren 23 og batteriet 19.

Lysindikator	Status
Den røde indikator lyser	Batteriet oplades
Den grønne indikator lyser	Batteriet er ladet helt op
Grøn og rød indikator blinker	Batteriet er defekt
Rød indikator blinker	Batteriet er for koldt eller for varmt
Grøn indikator lyser (uden batteriet i produktet)	Oplader klar

1. Sæt batteriet 19 i opladeren 23.
2. Slut opladerens 23 stik til stikkontakten.
3. Når batteriet 19 er ladet helt op:
   – Træk altid opladerens 23 strømstik ud af stikkontakten.
   – Tag batteriet 19 ud af opladeren 23.

Sådan ser du, hvor meget strøm, der er på batteriet

(Fig. B)

□ Sådan ser du, hvor meget strøm, der er på batteriet 19: Tryk på ⊡ knappen 20.
Opladningsindikatorerne 21 viser, hvor meget batteriet er ladet op:

Opladningsindikatorer	Batteristrøm
Rød/orange/grøn	Maksimal
Rød/orange	Medium
Rød	Lav

Betjening

⚠ ADVARSEL! Risiko for personskader!

Brug øjenbeskyttelse!

Sådan tændes/slukkes produktet

Sådan tændes produktet

- Tryk på tænd/sluk-knappen 4. Herefter begynder LED-skærmen 7 at lyse.

Sådan slukkes produktet

1. Hold tænd/sluk-knappen 4 nede i ca. 5 sekunder, indtil LCD-skærm 7 går ud.
2. Tag det genopladelige batteri 19 ud af produktet, hvis det efterlades uden opsyn eller hvis du er færdig med arbejdet.

BEMÆRK

- Hvis produktet ikke bruges i længere tid, slukker det automatisk.

Sådan tænder/slukker du LED-arbejdslyset

Krav

- Produktet er tændt.

⚠ FARE!

- Kik ikke ind i lyskilden.

LED-knap 9	LED-arbejdslys 10
Tryk 1 gang	Tændt - trin 1
Tryk 2. gang	Skruer op for lysstyrken
Tryk 3. gang	Slukker

Oppustning

Kompressorfunktion

Kompressorfunktionen er beregnet til at pumpe artikler op, der skal pumpes op med et højt tryk, såsom strandartikler, bolde, cykel- og bildæk osv. Du skal muligvis bruge en adapter.

Sådan vælger ud en adapter

1. Læg produktet på en flad og stabil overflade.
2. Vælg en adapter, der passer til genstanden, der skal pumpes op:

Adapter	Genstanden, der skal pumpes op
Spids adapter 18a	Oppustning af badeartikler, fx: - Soppebassiner - Luftmadrasser - Både
Adapter til cykelventiler 18c	Cykeldæk
Boldnål 18b	Bolde

3. Tag trykluftslangen 14 ud af opbevaringsrummet til trykluftslangen.
4. Fold spændegrebet 12 op på ventilen 13.

5. Sæt trykluftslangen 14 med adapteren på genstanden, som skal pumpes op.
6. Fold spændegrebet 12 ned på ventilen 13 for at låse det på plads.

Indstilling af enheden og trykket

1. Tryk på tænd/sluk-knappen 4. Trykenheden på LCD-skærmen 7 skifter mellem psi, bar og kPa.
2. Indstil det ønskede tryk:
   – Tryk på knappen + 5 for at skrue op for værdien.
   – Tryk på knappen – 3 for at skrue ned for værdien.
   Det indstillede tryk kan ses på skærmen 7.

BEMÆRK

- ▶ Dette produkt er ikke kalibreret! For en se en kalibreret måleværdi, skal du måle dæktrykket med et kalibreret måleapparat, når du har pumpet genstanden op.
- ▶ Hold knappen +/- 5 or 3 nede for at skrue hurtigere op og ned for trykket, der vises på skærmen.

Betjening

1. Tryk på tænd/sluk-knappen 4. Produktet er klar til brug.
2. Sæt apparatet på det ønskede tryk (se afsnittet Indstilling af enheden og tryk).
3. Sæt indstillingsknappen 6 på kompressorfunktionen. ❋ Herefter pumpes genstanden op, indtil det indstillede tryk er nået.
4. Annullering af pumpningen: Sæt indstillingsknappen 6 i midten.

● Luftpumpefunktion

Luftpumpefunktionen er beregnet til at pumpe store oppustelige genstande op og til at suge luften ud. Det kan være ting, som luftmadrasser, soppebassiner osv., som pumpes op til et lavt tryk.

1. Sæt slangen 16 på luftudløbet 15. Lås slangen fast ved, at dreje den med uret.
2. Tag ventilhætten af.
3. Sæt slangen 16 på ventilen på genstanden, der skal pumpes op. Ved brug på 8 mm ventiler, skal du bruge slangeadapteren 17.
4. Tryk på tænd/sluk-knappen 4. Produktet er klar til brug.
5. Sæt indstillingsknappen 6 på luftpumpefunktionen. Genstanden er nu pumpet op.
6. Når du har den ønskede mængde luft i genstanden, skal du sætte indstillingsknappen 6 i midten.
7. Træk slangen ud af genstanden
8. Lås slangen 16 op ved at dreje den mod uret. Træk slangen 16 ud af luftudløbet 15.
9. Sæt hætten på genstanden igen.

● Tømning af genstande for luft

1. Sæt slangen på luftindløbet 24.
2. Sæt slangen 16 på ventilen på genstanden, der skal pumpes op. Ved brug på 8 mm ventiler, skal du bruge slangeadapteren 17.
3. Tryk på tænd/sluk-knappen 4. Produktet er klar til brug.
4. Sæt indstillingsknappen 6 på luftpumpefunktionen. Luften suges nu ud af genstanden.
5. Når genstanden er pumpet op, skal du sætte indstillingsknappen 6 i midten.
6. Træk slangen 16 ud af luftindløbet 24.
7. Træk slangen 16 ud af ventilen på genstanden.
8. Sæt hætten på genstanden igen.

Fejlfinding

Problem	Mulig årsag	Handling
Produktet starter ikke.	Batteriet 19 er løbet tør for strøm.	Oplad batteriet 19 (se afsnittet »Opladning af batteriet“).
	Batteriet 19 er ikke sat ordentligt i.	Sæt batteriet 19 rigtigt i (se afsnittet “Montering/ afmontering af batteriet”).
	Tænd tænd/sluk-knappen 4 er defekt.	Få produktet repareret på et servicecenter.
	Motoren er defekt.	
Produktet virker kun nogen gange.	Der er en løs forbindelse i produktet.	Få produktet repareret på et servicecenter.
	Tænd tænd/sluk-knappen 4 er defekt.	
Lav lufttryk under oppumpning	Adapteren 18 er ikke sat ordentligt på	Kompressorfunktion
	Trykket er indstillet forkert	Indstil trykket
	Lavt batteristrøm	Oplad batteriet (se opladningsvejledningerne i den separate brugsvejledning til batteriet og opladeren)

Rengøring og vedligeholdelse

⚠ ADVARSEL! Risiko for personskader!

Sluk altid for produktet, tag batteriet 19 ud og lad produktet køle ned, før det ses efter, vedligeholdes og rengøres.

⚠ FORSIGTIG!

- Anden vedligeholdelse og reparation end beskrevet i denne vejledning: Kontakt et autoriseret servicecenter eller en tilsvarende kvalificeret fagperson for at få produktet set efter og eventuelt repareret. Brug kun originale dele.

BEMÆRK

- Produktet skal regelmæssigt rengøres og serviceres på følgende måde. På denne måde får det en lang og pålidelig levetid.

⚠ ADVARSEL! Risiko for elektrisk stød!

- Produktet må ikke sprøjtes med vand og det må ikke nedsænkes i vand. Undgå, at væsker trænger ind i produktet.

BEMÆRK

- ▶ Brug ikke rengøringsmidler eller opløsningsmidler. Dette kan skade produktet permanent.
- ▶ Produktet skal altid holdes rent, tørt og fri for olie eller fedt.
- ▶ Produktet er vedligeholdelsesfrit.

- ☐ Rengør produktet med en tør klud.

● Opbevaring

- ☐ Produktet skal opbevares på et tørt og støvbeskyttet sted, uden for børns rækkevidde.
- ☐ Opbevaringstemperaturen for det genopladelige batteri 19 og produktet skal være mellem 0 °C og +45 °C. Undgå ekstrem kulde eller varme under opbevaring, så batteriet ikke tager skade.
- ☐ Hvis batteriet 19 ikke skal bruges i længere tid, skal dets strømniveau regelmæssigt kontrolleres. Batteriet holder bedst, når det oplades til mellem 50 % og 80 %.
- ☐ Tag slangen 16 og adapterne 18 af. Gem adapterne 18 i rillerne bag på det gennemsigtige låg 8. Vikl trykluftslangen 14 og slangen 16 op og put dem i rummene på siderne.

● Bortskaffelse

Indpakningen består af miljøvenlige materialer, som De kan bortskaffe over de lokale genbrugssteder.

Bemærk forpakningsmaterialernes mærkning til affaldssorteringen, disse er mærket med forkortelser (a) og numre (b) med følgende betydning: 1–7: kunststoffer / 20–22: papir og pap / 80–98: kompositmaterialer.

Produkt:

Produktet og tilbehøret og emballagematerialer kan genbruges og er underlagt udvidet producentansvar.
De skal bortskaffes separat. Følg de viste mærkater med sorteringsoplysninger, så de bortskaffes på en bedre måde.
Triman-logoet gælder kun for Frankrig.

De får oplyst muligheder til bortskaffelse af det udtjente produkt hos deres lokale myndigheder eller bystyre.

For miljøets skyld, så må produktet aldrig smides ud sammen med husholdningsaffaldet, når det er udtjent, men skal afleveres til en fagmæssig korrekt bortskaffelse. De kan informere Dem vedrørende opsamlingssteder og deres åbningstider hos deres ansvarlige forvaltning.

Defekte eller brugte batterier / genopladelige batterier skal genanvendes. Aflevér batterier / akkuer og / eller produktet via et af de tilbudte indsamlingssteder.

Miljøskader gennem forkert bortskaffelse af batterierne / akkuerne!

Batterier / akkuer må ikke bortskaffes via husholdningsaffaldet. De kan indeholde giftige tungmetaller og er underlagt behandlingen for særaffald. De kemiske symboler for tungmetaller er følgende: Cd = kadmium, Hg = kviksølv, Pb = bly. Aflverer derfor brugte batterier / akkuer hos en kommunal genbrugsstation.

Garanti

Produktet er blevet fremstillet efter strenge kvalitetsstandarder og kontrolleret nøje før udlevering. I tilfælde af materiale- eller produktionsfejl kan du i medfør af loven gøre krav gældende over for sælgeren af produktet. Dine lovmæssige rettigheder begrænses på ingen måde af den af os nedennævnte garanti.

Garantien på dette produkt gælder i 3 år regnet fra købsdatoen. Garantien gælder fra købsdatoen. Opbevar den originale kvittering et sikkert sted, da dette dokument forlanges forlagt som dokumentation for købet.

Alle skader eller mangler, der allerede forefindes på tidspunktet for købet, skal straks meddeles efter udpakningen af produktet.

Hvis der inden for 3 år regnet fra købsdatoen viser sig en materiale- eller produktionsfejl på produktet, reparerer eller udskifter vi det – efter vores valg – gratis for dig. Garantiperioden forlænges ikke som følge af et imødekommet krav om garanti. Dette gælder også for udskiftede og reparerede dele.

Denne garanti bortfalder, hvis produktet er blevet beskadiget eller anvendt og vedligeholdt forkert.

Garantien dækker materiale- og produktionsfejl. Denne garanti dækker hverken produktdele, der er udsat for normal slitage og derfor er at betragte som sliddele (f.eks. batterier, slanger, farvepatroner), eller skader på skrøbelige dele, f.eks. kontakter eller dele af glas.

Afvikling af garantisager

For at sikre en hurtig behandling af din forespørgsel, bedes du overholde følgende instruktioner:

Ved alle forespørgsler, skal kvitteringen og varenummeret (f.eks. IAN 479363_2410) kunne forevises som dokumentation på købet.

Varenummeret kan du aflæse på produktets typeskilt, en gravering på produktet, forsiden af din betjeningsvejledning (nederst til venstre) eller på en mærkat på bagsiden eller undersiden af produktet.

Hvis der opstår funktionsfejl eller andre mangler, skal du i første omgang kontakte serviceafdelingen via telefon eller e-mail.

Et defekt produkt kan gratis sendes til den serviceadresse, der er blevet oplyst, vedlagt kvitteringen (kassebonen) og en beskrivelse af, hvilken defekt der er opstået og hvornår den er opstået.

På parkside-diy.com kan du se og downloade denne og mange andre manualer. Ved at scanne QR-koden får du adgang til parkside-diy.com. Vælg dit land og søg efter betjeningsvejledningen i søgefeltet. Ved at indtaste varenummeret (IAN) 479363_2410 finder du frem til betjeningsvejledningen af dit produkt.

PDF ONLINE
parkside-diy.com

Service

DK **Service Danmark**
Tel.: 80253972
E-Mail:owim@lidl.dk

EU-Overensstemmelseserklæring

EU-OVERENSSTEMMELSESERKLÆRING (Nr. 479363_2410)	
IAN:	**479363_2410**
Produktidentifikation:	**"Parkside" 20 V Batteridrevet kompressor og luftpumpe**
Modelnummer:	**HG12956**

Genstanden for erklæringen, som beskrevet ovenfor, er i overensstemmelse med den relevante EU-harmoniseringslovgivning:

Direktiv 2006/42/EF
Direktiv 2014/30/EU
Direktiv 2000/14/EF
Direktiv 2005/88/EF
Direktiv 2011/65/EU med alle relaterede ændringer

Referencer til de relevante anvendte harmoniserede standarder eller referencer til de andre tekniske specifikationer, som der erklæres overensstemmelse med:

Nr. / dele
Direktiv 2006/42/EF
EN 62841-1:2015/A11:2022
EN 1012-1:2010
Direktiv 2014/30/EU
EN IEC 55014-1:2021
EN IEC 55014-2:2021
EN IEC 55015:2019/A11:2020
EN IEC 61547:2023

Genstanden for ovennævnte erklæring er i overensstemmelse med Europa-Parlamentets og Rådets direktiv 2011/65/EU af den 8. juni 2011 om begrænsning af brugen af visse farlige stoffer i elektrisk og elektronisk udstyr:

Nr. / dele
EN IEC 63000:2018

Procedure for overensstemmelsesvurdering / navn og adresse på det bemyndigede organ, hvor det er relevant:

Direktiv 2000/14/EF Annex VI, TÜV SÜD Industrie Service GmbH, Westendstraße 199, 80686 München, Germany
Målt lydeffektniveau på udstyr, der er repræsentativt for denne type: 84.2 dB(A)
Garanteret lydeffektniveau for dette udstyr: 86 dB(A)

Ihændehaver af den tekniske dokumentation: OWIM GmbH & Co.KG

Underskrevet for og på vegne af:
OWIM GmbH & Co. KG, Stiftsbergstraße 1, 74167 Neckarsulm, Tyskland
Denne overensstemmelseserklæring udstedes udelukkende under fabrikantens ansvar.

Oversættelse af original overensstemmelseserklæring

Neckarsulm	24.02.2025	ppa.	ppa.
Sted	Dato	ppa. Stefan Haensel Prokurist	ppa. Jens Buchheim Prokurist

DK

CE

Elenco dei simboli utilizzati . . . . . Pagina 172
Introduzione . . . . . Pagina 173
Destinazione d'uso . . . . . Pagina 173
Contenuto dell'imballaggio . . . . . Pagina 174
Descrizione dei componenti . . . . . Pagina 174
Specifiche tecniche . . . . . Pagina 174
Avvertenze di sicurezza generali . . . . . Pagina 176
Avvertenze di sicurezza specifiche per i caricabatteria . . . . . Pagina 179
Assemblaggio . . . . . Pagina 181
Disimballaggio e pulizia generica . . . . . Pagina 181
Inserimento/rimozione della batteria . . . . . Pagina 181
Ricarica della batteria . . . . . Pagina 181
Controllo del livello di carica della batteria . . . . . Pagina 182
Utilizzo . . . . . Pagina 182
Accensione/spegnimento del prodotto . . . . . Pagina 182
Accensione/spegnimento della luce LED di lavoro . . . . . Pagina 182
Gonfiaggio . . . . . Pagina 183
Modalità compressore . . . . . Pagina 183
Modalità pompa ad aria . . . . . Pagina 184
Sgonfiaggio di articoli gonfiabili . . . . . Pagina 184
Risoluzione dei problemi . . . . . Pagina 185
Pulizia e manutenzione . . . . . Pagina 185
Conservazione . . . . . Pagina 186
Smaltimento . . . . . Pagina 186
Garanzia . . . . . Pagina 187
Gestione dei casi in garanzia . . . . . Pagina 187
Assistenza . . . . . Pagina 188
Dichiarazione di conformità UE . . . . . Pagina 189

Elenco dei simboli utilizzati

	Leggere il manuale di istruzioni.		Usare il prodotto esclusivamente in ambienti interni e asciutti.
	AVVERTENZA! – Indica un pericolo di media entità che può causare lesioni gravi o mortali (ad esempio, rischio di scossa elettrica).		Corrente alternata/tensione
			Corrente continua/tensione
	ATTENZIONE! – Indica un pericolo di bassa entità che può causare lesioni lievi o moderate (ad esempio, rischio di ustione).	T2A	Fusibile
	AVVISO! – Indica il possibile rischio di danni al prodotto o ad altre proprietà (ad esempio, rischio di corto circuito)		Spegnere il prodotto e rimuovere il gruppo batteria prima di pulirlo e sostituire gli accessori e quando non è in uso.
	Indossare una maschera antipolvere.	Max. 50°C	Proteggere il gruppo batteria dal calore e dalla luce solare diretta.
	Indossare dispositivi di protezione per gli occhi.		Proteggere il gruppo batteria da acqua e umidità.
	Indossare protezioni per le orecchie.		Proteggere il gruppo batteria dal fuoco.
	Avvertenza di sicurezza Istruzioni per l'uso		Non guardare direttamente la fonte di luce!
CE	Il simbolo CE indica che il prodotto è conforme alle direttive UE rilevanti applicabili.		Modalità pompa ad aria
	Modalità compressore		Blocco
	Uscita dell'aria		Sbloccaggio

L_{WA} 86 dB	Livello di potenza sonora in dB	◀	Modalità pompa ad aria
	Avvertenza! Superficie calda.	O	Posizione mediana
	Non esporre il prodotto alla pioggia. Il prodotto può essere posizionato, immagazzinato e utilizzato solo in ambienti asciutti.	▶	Modalità compressore
		Procedura di collegamento dell’adattatore	

20 V POMPA E COMPRESSORE RICARICABILE

Introduzione

Congratulazioni per l’acquisto del vostro nuovo prodotto. Avete optato per un prodotto di alta qualità. Le istruzioni d‘uso sono parte integrante di questo prodotto. Esse contengono importanti avvertenze sulla sicurezza, l‘impiego e lo smaltimento. Prima dell‘utilizzo del prodotto, prendere conoscenza di tutte le istruzioni d‘uso e delle avvertenze di sicurezza. Utilizzare il prodotto solo come descritto e per i campi di applicazione indicati. Consegnare tutte le documentazioni su questo prodotto quando viene ceduto a terzi.

Destinazione d'uso

- Questo prodotto è destinato esclusivamente al seguente utilizzo:
  - Gonfiaggio e sgonfiaggio di articoli da gioco, sportivi e da spiaggia, nonché di articoli gonfiabili di grandi dimensioni come materassini, barche gonfiabili, piscine per bambini, ecc.
  - Gonfiaggio pneumatici di moto, biciclette e auto.
  - Utilizzare solo all'interno o all'esterno per brevi periodi.
  - Utilizzare questo prodotto solo come descritto e per gli scopi specificati.
- Qualsiasi altro utilizzo o modifica del prodotto è considerato improprio e comporta il rischio di gravi lesioni personali. Il costruttore declina ogni responsabilità per eventuali danni causati da un uso improprio.

- Questo prodotto non è destinato all'uso commerciale.
- Il prodotto fa parte della serie **Parkside X 20 V TEAM**. Il prodotto può essere utilizzato utilizzando batterie della serie **Parkside X 20 V TEAM**. Le batterie devono essere caricate solo con caricabatterie della serie **Parkside X 20 V TEAM**.

Contenuto dell'imballaggio

⚠ AVVERTENZA!

▶ I prodotto e i materiali di imballaggio non sono giocattoli. I bambini non devono giocare con le piccole parti, i fogli e i sacchetti in plastica per evitare il rischio di soffocamento.

1 Pompa e compressore ricaricabile
1 Tubo flessibile
1 Adattatore conico
1 Ago a sfera
1 Adattatore per valvola di bicicletta
1 Manuale di istruzioni

NOTA

▶ Batteria e caricabatterie non sono inclusi.

Descrizione dei componenti

1 Manico
2 Pannello di controllo
3 Pulsante –
4 Interruttore di accensione/spegnimento
5 Pulsante +
6 Interruttore a levetta
7 Display LCD
8 Coperchio trasparente
9 Pulsante LED
10 Luce di lavoro LED
11 Vano batteria
12 Leva
13 Connettore per valvola
14 Tubo flessibile per aria compressa
15 Uscita dell'aria
16 Tubo flessibile
17 Adattatore per tubo flessibile
18 Adattatori
18a Adattatore conico
18b Ago a sfera
18c Adattatore per valvola di bicicletta
19 Batteria*
20 Pulsante indicatore livello di carica batteria
21 Indicatore del livello di carica
22 Pulsante di rilascio batteria
23 Caricabatteria*
24 Apertura di ingresso dell'aria

* Il gruppo batteria e il caricabatteria non sono inclusi.

Specifiche tecniche

20 V Pompa e compressore ricaricabile	**PKA 20-Li D3**
Flusso d'aria max. in uscita – Compressore – Pompa ad aria	 21 l/min 380 l/min
Pressione massima (compressore):	10,3 bar (150 psi)
Peso lordo (con batteria 4 Ah):	2,2 kg circa
Modalità di esercizio * :	S3 25% 10 min
* S3 25% 10 min = servizio intermittente periodico con un ciclo di funzionamento del 25% (2,5 minuti in un periodo di 10 minuti)	
Tensione nominale:	20 V ⎓

Gruppo batteria	**PAP 20 B3 ***
Tipo:	Ioni di litio
Tensione nominale:	20 V ⎓ max.
Capacità:	2,0 Ah
Consumo di energia:	40 Wh

Caricabatteria rapido *	**PLG 20 C3**
Numero di modello: – Spina VDE: – Spina BS:	 HG08983 HG08983-BS
Ingresso:	
Tensione nominale:	230–240 V~
Frequenza nominale:	50 Hz
Potenza nominale:	120 W
Uscita	
Tensione nominale:	21,5 V ⎓
Corrente di ricarica:	4,5 A
Classe di protezione:	II / ⧈
Fusibile (interno):	3,15 A/ T3.15A

Temperature ambientali raccomandate	
Temperatura massima complessiva:	+45°C
Durante la ricarica:	+4°C to +40°C
Durante l'uso:	+4°C to +40°C
Durante la conservazione:	da +20°C a +26°C

Valori di emissione acustica
I valori sono stati misurati ai sensi di EN 1012-1.

Livello di pressione sonora:	L_{pA}	=	72,3	dB
Incertezza:	K_{pA}	=	3	dB
Livello di potenza sonora:	L_{WA}	=	84,2	dB
Incertezza:	K_{WA}	=	1,93	dB

⚠ AVVERTENZA!

Indossare protezioni per le orecchie.

NOTA

- I valori di emissione acustica e delle vibrazioni dichiarati sono stati misurati tramite il metodo di collaudo standard e possono essere utilizzati per confrontare l'utensile con altri prodotti analoghi.
- I valori di emissione acustica e delle vibrazioni dichiarati possono essere utilizzati anche per una valutazione preliminare dei livelli di esposizione.

* Batteria e caricabatterie non sono inclusi.

⚠ **AVVERTENZA!**

- I valori di emissione acustica e delle vibrazioni durante l'uso effettivo dell'utensile elettrico possono variare rispetto ai valori totali dichiarati in base alla modalità di utilizzo dell'utensile e in particolare al tipo di materiale lavorato.
- Cercare di mantenere l'esposizione alle vibrazioni quanto più bassa possibile. Misure per ridurre il carico di vibrazioni sono, ad esempio, indossare guanti durante l'uso dell'utensile e limitare il tempo di utilizzo. Devono essere inclusi tutti gli stati di funzionamento (ad esempio i momenti in cui l'utensile elettrico è spento e i momenti in cui l'utensile elettrico è acceso ma funziona senza carico).

Avvertenze di sicurezza generali

Avvertenze di sicurezza comuni a tutti gli utensili elettrici

⚠ **AVVERTENZA!**

- **Consultare tutte le avvertenze di sicurezza, le istruzioni, le illustrazioni e le specifiche fornite insieme a questo utensile elettrico.** Il mancato rispetto delle istruzioni sotto riportate comporta il rischio di scossa elettrica, incendio e/o gravi infortuni.

Conservare tutte le avvertenze e le istruzioni per futuro riferimento.

Il termine "utensile elettrico" utilizzato nelle avvertenze indica un utensile elettrico alimentato tramite presa di corrente (con cavo) o batterie (senza cavo).

Sicurezza dell'area di lavoro

a) **Mantenere l'area di lavoro pulita e ben illuminata.** Il disordine e la scarsa illuminazione favoriscono gli incidenti.

b) **Non usare gli utensili elettrici in atmosfere esplosive, ad esempio in presenza di liquidi, gas o polveri infiammabili.** Gli utensili elettrici creano scintille che possono incendiare polveri o fumi.

c) **Durante l'uso di un utensile elettrico, tenere a distanza i bambini e le persone presenti**. Le distrazioni possono causare la perdita di controllo.

Sicurezza elettrica

a) **Le spine degli utensili elettrici devono essere adatte al tipo di presa. Non modificare la spina in alcun modo. Non usare adattatori con gli utensili elettrici dotati di messa a terra (collegati a massa).** L'uso di spine originali corrispondenti al tipo di presa riduce il rischio di scossa elettrica.

b) **Evitare il contatto del corpo con superfici collegate a terra come tubi, radiatori, fornelli elettrici e frigoriferi.** Il rischio di scossa elettrica aumenta se il proprio corpo è collegato a terra.

c) **Non esporre gli utensili elettrici a pioggia o umidità.** L'infiltrazione di acqua all'interno di un utensile elettrico aumenta il rischio di scossa elettrica.

d) **Non utilizzare il cavo in modo improprio. Non usare il cavo per trasportare, tirare o scollegare l'utensile elettrico. Tenere il cavo al riparo da calore, olio, bordi taglienti o parti in movimento.** La presenza di cavi danneggiati o aggrovigliati aumenta il rischio di scossa elettrica.

e) **Durante l'uso di un utensile elettrico all'aperto, utilizzare una prolunga idonea per ambienti esterni.** L'uso di un cavo idoneo riduce il rischio di scossa elettrica.

f) **Se è necessario lavorare in un luogo umido, utilizzare un circuito elettrico dotato di interruttore differenziale (RCD).** L'uso di un interruttore differenziale riduce il rischio di scossa elettrica.

Sicurezza personale

a) **Durante l'uso di un utensile elettrico, prestare sempre la massima attenzione e utilizzare il buon senso. Non usare gli utensili elettrici se si è stanchi o sotto l'effetto di droghe, alcol o farmaci.** Anche un solo momento di disattenzione durante l'uso di un utensile elettrico può provocare gravi infortuni.

b) **Indossare dispositivi di protezione individuale. Indossare protezioni per gli occhi.** I dispositivi di protezione individuale come maschere antipolvere, calzature antiscivolo, caschi e cuffie per le orecchie, se utilizzati quando le circostanze lo richiedono, riducono il rischio di infortuni.

c) **Prevenire l'avvio accidentale. Assicurarsi che l'interruttore sia in posizione di spegnimento prima di sollevare, trasportare o collegare l'utensile elettrico alla presa di corrente e/o alla batteria.** Per ridurre il rischio di incidenti, non trasportare gli utensili elettrici tenendo le dita sull'interruttore e non collegarli alla fonte di alimentazione se l'interruttore è in posizione di accensione.

d) **Rimuovere eventuali chiavi di regolazione o avvitamento prima di avviare l'utensile elettrico.** Una chiave di serraggio rimasta inserita in un elemento mobile dell'utensile elettrico comporta il rischio di infortuni.

e) **Non allungarsi eccessivamente. Mantenere sempre un buon equilibrio evitando posizioni instabili.** Ciò assicura un miglior controllo dell'utensile elettrico in situazioni impreviste.

f) **Vestirsi in modo adeguato. Non indossare indumenti ampi o gioielli. Tenere capelli, indumenti e guanti lontani dalle parti in movimento.** Indumenti ampi, gioielli e capelli lunghi possono impigliarsi nelle parti in movimento.

g) **Se sono disponibili dei dispositivi per l'estrazione e la raccolta della polvere, assicurarsi che siano collegati e utilizzati correttamente.** L'uso di tali dispositivi può ridurre i rischi derivanti dalla polvere.

h) **Non lasciare che la familiarità con gli utensili elettrici (derivata da un uso frequente) abbassi il livello di attenzione.** Anche una minima distrazione può causare gravi infortuni.

Uso e manutenzione dell'utensile elettrico

a) **Non forzare l'utensile elettrico. Utilizzare l'utensile elettrico più adatto al lavoro da svolgere.** Gli utensili elettrici sono più sicuri ed efficaci se utilizzati alla velocità per la quale sono stati progettati.

b) **Non usare l'utensile elettrico se l'interruttore non funziona correttamente.** Un utensile elettrico che non può essere controllato dall'interruttore è pericoloso e deve essere riparato.

c) **Rimuovere il gruppo batteria, se removibile, e/o scollegare l'utensile elettrico dalla rete elettrica prima di regolarlo, riporlo o sostituire gli accessori.** Tali misure preventive riducono il rischio di avvio accidentale dell'utensile elettrico.

d) **Riporre gli utensili elettrici fuori dalla portata dei bambini e non permetterne l'uso a persone che non hanno familiarità con l'utensile elettrico o le istruzioni per l'uso.** Gli utensili elettrici sono pericolosi se utilizzati da persone non competenti.

e) **Mantenere gli utensili elettrici e gli accessori in buono stato. Verificare che le parti mobili non siano disallineate o inceppate e che non siano presenti danni o altre condizioni suscettibili di compromettere il corretto funzionamento dell'utensile elettrico. Se l'utensile elettrico è danneggiato, farlo riparare prima di usarlo nuovamente.** Molti incidenti sono provocati da utensili elettrici in cattive condizioni.

f) **Mantenere gli accessori di taglio puliti e affilati.** Un'adeguata manutenzione e affilatura degli accessori da taglio riduce il rischio di inceppamento e facilita il controllo dell'utensile elettrico.

g) **Usare l'utensile elettrico, gli accessori, le punte ecc. conformemente a queste istruzioni, tenendo conto delle condizioni dell'area di lavoro e del tipo di lavoro da svolgere.** L'uso dell'utensile elettrico per operazioni diverse da quelle per cui è progettato può comportare situazioni di pericolo.

h) **Mantenere le impugnature e le superfici di presa asciutte, pulite e prive di olio o grasso.** Impugnature e superfici di presa scivolose non garantiscono l'uso sicuro e il controllo dell'utensile elettrico in situazioni impreviste.

Uso e manutenzione della batteria

a) **Ricaricare la batteria esclusivamente con il caricabatteria specificato dal costruttore.** Un caricabatteria adatto a un certo tipo di gruppo batteria comporta il rischio di incendio se utilizzato con gruppi batteria di tipo diverso.

b) **Usare esclusivamente gruppi batteria progettati specificamente per questo utensile.** L'uso di altri gruppi batteria comporta il rischio di incendio e infortunio.

c) **Quando il gruppo batteria non è in uso, tenerlo lontano da piccoli oggetti metallici, ad esempio graffette, monete, chiavi, chiodi, viti ecc. poiché potrebbero creare un collegamento tra i due terminali. Il cortocircuito dei terminali della batteria comporta il rischio di incendio o ustioni.**

d) **L'uso improprio può causare fuoriuscite di liquido dalla batteria: evitare il contatto con tale liquido. In caso di contatto accidentale, lavare l'area interessata con acqua. Se il liquido entra a contatto con gli occhi, consultare un medico.** Il liquido fuoriuscito dalla batteria può causare irritazioni o ustioni.

e) Non usare gruppi batteria o utensili elettrici danneggiati o modificati. Le batterie danneggiate o modificate possono manifestare comportamenti imprevisti, con il rischio di incendio, esplosione o infortunio.

f) Non esporre il gruppo batteria o l'utensile elettrico a fiamme o temperature eccessive. L'esposizione a fiamme o temperature superiori a +130 °C comporta il rischio di esplosione.

g) Rispettare tutte le istruzioni relative alla ricarica e non ricaricare il gruppo batteria o l'utensile a temperature diverse da quelle specificate nelle istruzioni. Una ricarica eseguita in modo improprio o a temperature diverse da quelle specificate può danneggiare la batteria e aumentare il rischio di incendio.

⚠ AVVERTENZA!

Non smaltire le batterie insieme ai normali rifiuti domestici, nel fuoco o nell'acqua. Non esporre la batteria alla luce solare intensa per lunghi periodi e non lasciarla su un termosifone (max. 50 °C).

Riparazioni

a) Affidare la riparazione dell'utensile elettrico a personale qualificato e utilizzare esclusivamente parti di ricambio identiche. Ciò garantisce la sicurezza dell'utensile elettrico.

b) Non riparare gruppi batteria danneggiati. Le batterie danneggiate devono essere riparate solo dal costruttore o da tecnici autorizzati.

Altre avvertenze di sicurezza

- È vietato avviare il motore a temperature inferiori a 0 °C.
- Per evitare pieghe, evitare carichi pesanti sul sistema di tubazioni utilizzando raccordi flessibili.

⚠ AVVERTENZA!

▶ Tutti i tubi flessibili e i raccordi dei compressori devono essere adatti all'uso alla massima pressione consentita.

- A pressioni superiori a 7 bar, si consiglia di dotare i tubi di alimentazione di un cavo di sicurezza, ad esempio un cavo metallico.
- L'inclinazione massima del compressore è di 0 gradi.

Avvertenze di sicurezza specifiche per i caricabatteria

- Questo prodotto può essere utilizzato da bambini di età superiore a 8 anni e da individui con ridotte capacità fisiche, sensoriali o mentali oppure privi di esperienza o conoscenza del prodotto purché supervisionati o istruiti sull'uso sicuro dell'apparecchio e consapevoli di tutti i relativi pericoli.
  I bambini non devono giocare con l'apparecchio. Le operazioni di pulizia e manutenzione ordinaria non devono essere effettuate da bambini senza supervisione.
- Non ricaricare le batterie non ricaricabili

per evitare situazioni di pericolo.

- Per motivi di sicurezza, se il cavo di alimentazione è danneggiato deve essere sostituito dal costruttore, dal suo centro di assistenza o da un tecnico qualificato.
- Proteggere i componenti elettrici dall'umidità. Per evitare il rischio di scossa elettrica, non immergere tali componenti in acqua o altri liquidi. Non esporre l'apparecchio all'acqua corrente. Rispettare le istruzioni fornite per la pulizia, la manutenzione e la riparazione.
- L'apparecchio è destinato al solo uso in interni.

⚠ **AVVISO!** Questo caricabatteria è progettato esclusivamente per ricaricare i gruppi batteria elencati di seguito.

/// PARKSIDE 20 V gruppo batteria		
PAP 20 B1	2 Ah	5 celle *
PAP 20 B3	4 Ah	10 celle *
* Batteria e caricabatterie non sono inclusi.		

- I clienti possono ordinare caricatori e batterie di ricambio compatibili nello shop online di Lidl, per i seguenti paesi:

  Germania (lidl.de), Francia (lidl.fr), Belgio (lidl.be), Repubblica Ceca (lidl.cz), Olanda (lidl.nl), Polonia (lidl.pl), Repubblica Slovacca (lidl.sk), Spagna (lidl.es)

  I clienti degli altri paesi possono ordinare su www.optimex-shop.com.

  Il dispositivo è compatibile con tutte le batterie “X 20 V TEAM”. Per ottenere prestazioni ottimali, consigliamo di utilizzare i seguenti pacchi batteria:

Gruppi batteria e caricabatteria compatibili

Gruppo batteria:	**/// PARKSIDE X 20 V Team**
Caricabatteria:	**/// PARKSIDE X 20 V Team**

Assemblaggio

Disimballaggio e pulizia generica

⚠ AVVERTENZA!

- Il prodotto e i materiali di imballaggio non sono giocattoli. I bambini non devono giocare con i sacchetti di plastica, le pellicole e le parti di piccole dimensioni perché comportano il rischio di ingestione e soffocamento.

1. Estrarre il prodotto dall'imballaggio e rimuovere tutti i materiali di imballaggio e le pellicole in plastica.
2. Verificare che siano presenti tutti i componenti elencati alla sezione "Contenuto dell'imballaggio".
3. Verificare che il prodotto e tutti i componenti siano in buone condizioni. Se presentano danni o difetti, non usare il prodotto ma seguire le procedure riportate alla sezione "Garanzia".

Inserimento/rimozione della batteria

Inserimento della batteria

1. Spingere la batteria 19 nel supporto della batteria 11.
2. Assicurarsi la batteria 19 emetta un "clic".

Rimozione della batteria

1. Premere il pulsante di rilascio 22 sulla batteria 19.
2. Tirare la batteria 19 per rimuoverla dal supporto 11.

Ricarica della batteria

(Fig. C)

NOTA

- La batteria 19 può essere ricaricata in qualsiasi momento senza ridurne la durata di servizio.
- L'interruzione del processo di ricarica non danneggia la batteria 19.

- Prima dell'uso, ricaricare la batteria 19 se il livello di carica è medio o basso (consultare la sezione "Visualizzazione del livello di carica della batteria").
- Gli indicatori di stato (rosso e verde) segnalano lo stato del caricabatteria 23 e della batteria 19.

Indicatore	Significato
Rosso fisso	Caricabatteria
Verde fisso	Batteria completamente carica
Verde e rosso lampeggianti	La batteria è difettosa.
Rosso lampeggiante	La batteria è troppo fredda o troppo calda
Verde fisso (senza batteria)	Il caricabatteria è pronto per l'uso.

1. Inserire la batteria 19 nel caricabatteria 23.
2. Collegare il cavo del caricabatteria 23 a una presa di corrente.
3. Quando la batteria 19 è completamente carica:
   - Scollegare il cavo del caricabatteria 23 dalla presa di corrente.
   - Rimuovere la batteria 19 dal caricabatteria 23 .

Controllo del livello di carica della batteria

(Fig. B)

- Per controllare il livello di carica 19 della batteria: Premere il pulsante 20.
  Gli indicatori del livello di carica 21 hanno il seguente significato:

Indicatori	Livello di carica
Rosso/arancione/verde	Massimo
Rosso/arancione	Medio
Rosso	Basso

Utilizzo

⚠ AVVERTENZA! Rischio di lesioni!

Indossare protezioni per le orecchie.

Accensione/spegnimento del prodotto

Avvio

- Premere l'interruttore di accensione/spegnimento 4. Il display LCD 7 si accende.

Spegnimento

1. Tenere premuto l'interruttore di accensione/spegnimento 4 per circa 5 secondi fino a quando il display LCD 7 si spegne.
2. Rimuovere la batteria ricaricabile 19 dal prodotto prima di lasciarlo incustodito o al termine del lavoro.

NOTA

- Il prodotto si spegne automaticamente dopo un certo periodo di inattività.

Accensione/spegnimento della luce LED di lavoro

Requisiti

- Il dispositivo è acceso.

⚠ PERICOLO!

- Non guardare direttamente la fonte di luce.

Pulsante LED 9	Luce di lavoro LED 10
Premere 1 volta	Accensione - livello 1
Premere 2 volte	Aumento della luminosità
Premere 3 volte	Spegnimento

Gonfiaggio

Modalità compressore

La modalità compressore è adatta per articoli gonfiabili che devono essere gonfiati ad alta pressione, come articoli da spiaggia, palloni, pneumatici di biciclette e automobili, ecc. Può essere necessario un adattatore.

Selezione dell'adattatore

1. Posizionare il prodotto su una superficie piana e stabile.
2. Selezionare l'adattatore desiderato, a seconda dell'oggetto da gonfiare:

Adattatore	Oggetto ad gonfiare
Adattatore conico 18a	Gonfiare gli accessori per il nuoto, ad esempio: □ Piscine per bambini □ Materassini gonfiabili □ Canotti
Adattatore per valvola di bicicletta 18c	Pneumatici di bicicletta
Ago a sfera 18b	Palloni

3. Rimuovere il tubo dell'aria compressa 14 dal relativo vano di stoccaggio.
4. Sollevare la leva di serraggio 12 sul collegamento della valvola 13.
5. Collegare il tubo dell'aria compressa 14 con l'adattatore all'oggetto che si desidera gonfiare.
6. Abbassare la leva di serraggio 12 sul collegamento della valvola 13 per bloccarla in posizione.

Impostazione dell'unità e della pressione

1. Premere l'interruttore di accensione/spegnimento 4. L'unità di pressione sul display LCD 7 cambia tra psi, bar e kPa.
2. Impostare la pressione desiderata:
   - Premere il pulsante + 5 per aumentare il valore.
   - Premere il pulsante – 3 per diminuire il valore.

   Il valore della pressione impostata viene visualizzato sul display 7.

NOTA

- ▶ Questo prodotto non è calibrato! Per ottenere un valore di misurazione calibrato, controllare la pressione effettiva degli pneumatici utilizzando un misuratore calibrato dopo avere gonfiato personalmente l'oggetto.
- ▶ Tenere premuto il pulsante +/- 5 o 3 per aumentare o diminuire rapidamente la pressione visualizzata.

Utilizzo

1. Premere l’interruttore di accensione/ spegnimento 4. Il prodotto è pronto per l'uso.
2. Impostare la pressione desiderata. (vedere Impostazione dell'unità e della pressione)
3. Premere l'interruttore a levetta 6 verso la modalità compressore. ❁ L'articolo gonfiabile viene gonfiato fino al raggiungimento della pressione impostata.
4. Annullamento del processo di gonfiaggio Impostare l'interruttore a levetta 6 in posizione centrale.

Modalità pompa ad aria

La modalità pompa ad aria è adatta per gonfiare e sgonfiare articoli di grande volume, come materassini, piscine per bambini ecc., che vengono gonfiati o sgonfiati a bassa pressione.

1. Collegare il tubo flessibile 16 all'uscita dell'aria 15. Bloccare il tubo in senso orario.
2. Svitare il cappuccio della valvola.
3. Inserire il tubo 16 nella valvola dell'articolo da gonfiare. Per le valvole da 8 mm è necessario l'adattatore per tubo 17.
4. Premere l’interruttore di accensione/ spegnimento 4. Il prodotto è pronto per l'uso.
5. Premere l'interruttore a levetta 6 verso la modalità pompa ad aria. L’articolo viene gonfiato.
6. Una volta raggiunto il volume di gonfiaggio desiderato, portare l'interruttore a levetta 6 in posizione centrale.
7. Estrarre il tubo dall'articolo gonfiabile
8. Sbloccare il tubo 16 in senso antiorario. Estrarre il tubo flessibile 16 dall'uscita dell'aria 15.
9. Rimettere il tappo della valvola sull'articolo gonfiabile.

Sgonfiaggio di articoli gonfiabili

1. Collegare il tubo flessibile all'ingresso dell'aria 24.
2. Inserire il tubo 16 nella valvola dell'articolo da gonfiare. Per le valvole da 8 mm è necessario l'adattatore per tubo 17.
3. Premere l’interruttore di accensione/ spegnimento 4. Il prodotto è pronto per l'uso.
4. Premere l'interruttore a levetta 6 verso la modalità pompa ad aria. L'aria contenuta nell'articolo gonfiabile viene pompata fuori.
5. Una volta sgonfiato l'articolo gonfiabile, impostare l'interruttore a levetta 6 in posizione centrale.
6. Estrarre il tubo flessibile 16 dall'ingresso dell'aria 24.
7. Estrarre il tubo 16 dalla valvola dell'articolo gonfiabile.
8. Rimettere il tappo della valvola sull'articolo gonfiabile.

Risoluzione dei problemi

Problema	Possibile causa	Operazione
Il prodotto non di avvia..	La batteria 19 è scarica.	Caricare la batteria 19 (vedere “Caricamento della batteria“).
	La batteria 19 non è installata correttamente.	Inserire correttamente la batteria 19 (vedere “Inserimento/rimozione della batteria“).
	L'interruttore di accensione/ spegnimento 4 è difettoso.	Fare riparare il prodotto presso un centro di assistenza.
	Il motore è difettoso.	
Il prodotto funziona in modo intermittente.	Contatto interno allentato.	Fare riparare il prodotto presso un centro di assistenza.
	L'interruttore di accensione/ spegnimento 4 è difettoso.	
Basso rendimento	L’adattatore 18 non è collegato correttamente	Modalità compressore
	La pressione è impostata in modo errato	Impostazione della pressione
	Batteria quasi scarica	Ricaricare la batteria (consultare la istruzioni a parte per la batteria e il caricabatteria)

Pulizia e manutenzione

⚠ AVVERTENZA! Rischio di lesioni!

Spegnere sempre il prodotto, rimuovere la batteria 19 e lasciare raffreddare il prodotto prima di eseguire lavori di ispezione, manutenzione o pulizia.

⚠ ATTENZIONE!

- Qualsiasi manutenzione e riparazione diversa da quella descritta nel presente manuale: Contattare un centro di assistenza autorizzato o una persona con qualifica analoga per controllare o riparare il prodotto. Utilizzare esclusivamente componenti originali.

NOTA

- Le seguenti operazioni di pulizia e manutenzione devono essere eseguite regolarmente. Ciò garantirà una durata di servizio lunga e affidabile.

⚠ AVVERTENZA! Rischio di scossa elettrica!

- Non spruzzare il prodotto con acqua e non immergerlo in acqua. Non lasciare mai che liquidi penetrino nel prodotto.

NOTA

- ▶ Non usare solventi o detergenti. In caso contrario, il prodotto potrebbe danneggiarsi irreparabilmente.
- ▶ Mantenere il prodotto pulito, asciutto e privo di olio o grasso.
- ▶ Questo prodotto non richiede manutenzione.

- ☐ Pulire il prodotto con un panno asciutto.

● Conservazione

- ☐ Conservare il prodotto in un luogo asciutto, al riparo dalla polvere e fuori dalla portata dei bambini.
- ☐ La temperatura di conservazione della batteria ricaricabile 19 e del prodotto è compresa tra 0 °C e +45 °C. Evitare il freddo o il caldo estremi durante lo stoccaggio per garantire che la potenza della batteria non venga influenzata negativamente.
- ☐ Se la batteria 19 deve essere conservata per un periodo prolungato, è necessario controllare regolarmente il livello di carica. Il livello di carica ottimale è compreso tra il 50% e l'80%.
- ☐ Smontare il tubo 16 e gli adattatori 18. Riporre gli adattatori 18 negli slot dietro il coperchio trasparente 8. Avvolgere il tubo flessibile dell'aria compressa 14 e il tubo flessibile 16 e riporli nelle cavità laterali.

● Smaltimento

L'imballaggio è composto da materiali ecologici che possono essere smaltiti presso i siti di raccolta locali per il riciclo.

Osservare l'identificazione dei materiali di imballaggio per lo smaltimento differenziato, i quali sono contrassegnati da abbreviazioni (a) e da numeri (b) con il seguente significato: 1–7: plastiche / 20–22: carta e cartone / 80–98: materiali compositi.

Prodotto:

Il prodotto , i suoi accessori e i materiali di imballaggio sono riciclabili e soggetti alla responsabilità estesa del produttore.
Per un migliore trattamento dei rifiuti, smaltirli separatamente seguendo i diversi simboli della raccolta differenziata.
Il logo Triman è valido solamente per la Francia.

E' possibile informarsi circa le possibilità di smaltimento del prodotto usato presso l'amministrazione comunale o cittadina.

Per questioni di tutela ambientale non gettare il prodotto usato tra i rifiuti domestici, ma provvedere invece al suo corretto smaltimento. Presso l'amministrazione competente è possibile ricevere informazioni circa i siti di raccolta e i relativi orari di apertura.

Le batterie / Gli accumulatori difettosi o usati devono essere riciclati. Smaltire le batterie / gli accumulatori e / o il prodotto presso i punti di raccolta indicati.

Uno smaltimento scorretto delle batterie / gli accumulatori procura danni all‘ambiente!

È vietato smaltire le batterie / gli accumulatori con i rifiuti domestici. Possono contenere metalli pesanti nocivi e sono soggetti a smaltimento come rifiuti speciali. I simboli chimici dei metalli pesanti sono i seguenti: Cd = cadmio, Hg = mercurio, Pb = piombo. Consegnare, pertanto, le batterie / gli accumulatori esausti presso un punto di raccolta comunale.

Garanzia

Il prodotto è stato fabbricato accuratamente secondo severe direttive di qualità ed è stato controllato meticolosamente prima della consegna. In caso di difetti di materiale o fabbricazione l’acquirente può far valere diritti legali nei confronti del venditore. La nostra garanzia sotto riportata non costituisce alcun limite ai diritti legali dell’acquirente.

Questo prodotto è garantito per 3 anni con decorrenza dalla data di acquisto. La garanzia decorre dalla data d’acquisto. Conservare lo scontrino originale in un posto sicuro perché questo documento viene richiesto come prova dell’avvenuto acquisto.

Tutti i danni o difetti presenti già al momento dell’acquisto devono essere comunicati subito dopo l’apertura della confezione.

Se entro 3 anni dalla data di acquisto di questo prodotto si rileva un difetto di materiale o di fabbricazione, noi procederemo, a nostra discrezione, alla riparazione o sostituzione gratuite del prodotto o al rimborso del prezzo di acquisto. Un eventuale intervento in garanzia non prolunga né rinnova il periodo di garanzia stesso. Ciò vale anche per le parti sostituite e riparate.

Questa garanzia decade in caso di danneggiamento oppure uso o manutenzione impropri del prodotto.

La prestazione in garanzia vale per difetti del materiale o di fabbricazione. Questa garanzia non si estende a componenti del prodotto esposti a normale logorio, che possono pertanto essere considerati come componenti soggetti a usura (esempio capacità della batteria, calcificazione, lampade, pneumatici, filtri, spazzole…). La garanzia non si estende altresì a danni che si verificano su componenti delicati (esempio interruttori, batterie, parti realizzate in vetro, schermi, accessori vari) nonché danni derivanti dal trasporto o altri incidenti.

Gestione dei casi in garanzia

Per permetterci di risolvere rapidamente il vostro problema, procedete nel seguente modo:

per tutte le richieste conservare lo scontrino e il codice articolo (ad es. IAN 479363_2410) a prova dell’avvenuto acquisto.

Il codice articolo si trova nell’etichetta del prodotto, come incisione sul prodotto, nella pagina del titolo di queste istruzioni (in basso a sinistra) oppure nell’adesivo apposto sul retro o sul lato inferiore del prodotto.

In caso di errori di funzionamento o altri difetti contattare innanzitutto il seguente servizio di assistenza telefonicamente o per e-mail.

Potete inviare gratuitamente all’indirizzo dell’assistenza che vi è stato fornito un eventuale prodotto difettoso, allegando la ricevuta d’acquisto (scontrino), la descrizione del tipo di difetto e l’indicazione di quando si è verificato.

Su parkside-diy.com potete visionare e scaricare questo e molti altri manuali. Con questo codice QR accedete direttamente a parkside-diy.com. Scegliete il vostro paese e cercate le istruzioni per l'uso attraverso la maschera di ricerca. Inserendo il codice articolo (IAN) 479363_2410 accedete alle istruzioni per l'uso relative al vostro articolo.

PDF ONLINE
parkside-diy.com

Assistenza

IT **Assistenza Italia**
Tel.: 800790789
E-Mail:owim@lidl.it

Dichiarazione di conformità UE

DICHIARAZIONE DI CONFORMITÀ UE (N. 479363_2410)

IAN:	**479363_2410**
Identificazione del prodotto:	**"Parkside" 20 V Pompa e compressore ricaricabile**
Numero di modello:	**HG12956**

L'oggetto della dichiarazione di cui sopra è conforme alla pertinente normativa di armonizzazione dell'Unione:

Direttiva 2006/42/CE
Direttiva 2014/30/UE
Direttiva 2000/14/CE
Direttiva 2005/88/CE
Direttiva 2011/65/UE con tutte le relative modifiche

Riferimento alle pertinenti norme armonizzate o riferimenti alle altre specifiche tecniche in relazione alle quali è dichiarata la conformità:

N° / Parti
Direttiva 2006/42/CE
EN 62841-1:2015/A11:2022
EN 1012-1:2010
Direttiva 2014/30/UE
EN IEC 55014-1:2021
EN IEC 55014-2:2021
EN IEC 55015:2019/A11:2020
EN IEC 61547:2023

L'oggetto della dichiarazione di cui sopra è conforme alla direttiva 2011/65/UE del Parlamento europeo e del Consiglio, dell'8 giugno 2011, sulla restrizione dell'uso di determinate sostanze pericolose nelle apparecchiature elettriche ed elettroniche:

N° / Parti
EN IEC 63000:2018

Procedura di valutazione della conformità / nome e indirizzo dell'organismo notificato, se del caso:

Direttiva 2000/14/CE Annex VI, TÜV SÜD Industrie Service GmbH, Westendstraße 199, 80686 München, Germany
Livello di potenza acustica misurato su un'apparecchiatura rappresentativa di questo tipo: 84.2 dB(A)
Livello di potenza acustica garantito per questo apparecchio: 86 dB(A)

Depositario della documentazione tecnica: OWIM GmbH & Co.KG

Firmato a nome e per conto di:
OWIM GmbH & Co. KG, Stiftsbergstraße 1, 74167 Neckarsulm, Germania
La presente dichiarazione di conformità è rilasciata sotto la sola responsabilità del produttore.

Traduzione della dichiarazione di conformità originale

Neckarsulm	24.02.2025	ppa.	ppa.
Luogo	Data	ppa. Stefan Haensel	ppa. Jens Buchheim
		Firmatario autorizzato	Firmatario autorizzato

IT

CE

A használt piktogramok listája . . . . . Oldal 191
Bevezető . . . . . Oldal 192
Rendeltetésszerű használat . . . . . Oldal 192
Szállítás terjedelme. . . . . Oldal 193
Alkatrészjegyzék . . . . . Oldal 193
Műszaki adatok. . . . . Oldal 193
Általános biztonsági megjegyzések . . . . . Oldal 195
Az elemtöltőre vonatkozó biztonsági figyelmeztetések . . . . . Oldal 198
Összeszerelés . . . . . Oldal 200
A termék kicsomagolása és alapvető tisztítása . . . . . Oldal 200
Akkumulátor behelyezése/kivétele . . . . . Oldal 200
Elem feltöltése . . . . . Oldal 201
Az akkumulátor töltési szintjének ellenőrzése . . . . . Oldal 201
Működtetés. . . . . Oldal 201
A termék be-/kikapcsolása. . . . . Oldal 201
A LED munkalámpa be- és kikapcsolása. . . . . Oldal 202
Felfújás. . . . . Oldal 202
Kompresszor üzemmód . . . . . Oldal 202
Légszivattyú üzemmód. . . . . Oldal 203
Felfújható termékek leeresztése . . . . . Oldal 203
Hibaelhárítás . . . . . Oldal 204
Tisztítás és karbantartás . . . . . Oldal 204
Tárolás . . . . . Oldal 205
Mentesítés . . . . . Oldal 205
Garancia. . . . . Oldal 206
Garanciális ügyek lebonyolítása . . . . . Oldal 206
Szerviz . . . . . Oldal 207
EU-Megfelelőségi nyilatkozat . . . . . Oldal 208

A használt piktogramok listája

	Olvassa el a használati utasítást.		A terméket csak száraz helyiségekben, beltéren használja.
	FIGYELEM! – Olyan közepes kockázatú veszélyre utal, amely halált vagy súlyos sérülést okozhat, ha nem kerülik el (pl. áramütés veszélye)		Váltakozó áramerősség/ feszültség
			Egyenáram/feszültség
	VIGYÁZAT! – Olyan alacsony kockázatú veszélyre utal, amely enyhe vagy közepes sérülést okozhat, ha nem kerülik el (pl. forrázás veszélye)	T2A	Olvadóbiztosíték
	MEGJEGYZÉS! – Lehetséges anyagi károkra/a termék sérülésére figyelmeztet, ha nem kerülik el (pl. rövidzárlat veszélye).		Kapcsolja ki a terméket, és távolítsa el az akkumulátort, mielőtt áthelyezi a tartozékokat, a tisztítás során, vagy ha nem használja.
	Viseljen porvédő maszkot!	Max. 50 °C	Védje az akkumulátort hőtől és folyamatos, intenzív napfénytől.
	Viseljen védőszemüveget!		Védje az akkumulátort víztől és nedvességtől.
	Viseljen fülvédőt!		Védje az akkumulátort tűztől.
	Biztonsági információk Használati útmutató		Ne nézzen a működő fényforrásba!
CE	A CE jelölés azt jelzi, hogy a termék megfelel a rá vonatkozó EU irányelveknek.		Légszivattyú üzemmód
	Kompresszor üzemmód		Lezárás
	Levegőkimenet		Feloldás

86 dB	Hangteljesítményszint dB-ben	◀	Légszivattyú üzemmód
	Figyelmeztetés – forró felület!	O	Középső pozíció
	Ne tegye ki a terméket esőnek. A terméket csak száraz környezeti feltételek között szabad elhelyezni, tárolni és üzemeltetni.	▶	Kompresszor üzemmód
		Az adapter csatlakoztatása	

20 V AKKUS KOMPRESSZOR ÉS LÉGSZIVATTYÚ

Bevezető

Gratulálunk új termékének vásárlása alkalmából. Ezzel a döntésével vállalatunk értékes terméke mellett döntött. A használati utasítás ezen termék része. A biztonságra, a használatára és a megsemmisítésre vonatkozó fontos tudnivalókat tartalmazza. A termék használata előtt ismerje meg az összes használati és biztonsági tudnivalót. A terméket csak a leírtak szerint és a megadott felhasználási területeken alkalmazza. A termék harmadik személy számára való továbbadása esetén kézbesítse vele annak a teljes dokumentációját is.

Rendeltetésszerű használat

- A termék csak a következő használatra készült:
  - Játékok, sport- és strandtermékek, valamint nagy felfújható termékek, például matracok, felfújható csónakok, lubickolómedencék stb. felfújása és leeresztése.
  - Motorkerékpár, kerékpár és autó gumiabroncsok felfújása.
  - Bel- és kültéren csak rövid ideig használható.
  - A terméket csak a leírt módon és a meghatározott alkalmazási területekhez használja.
- A termék bármilyen más használata vagy módosítása nem megfelelő használatnak minősül, és súlyos személyes sérülést okozhat. A gyártó nem vállal felelősséget a helytelen használatból eredő kár(ok)ért.

- Ez a termék nem kereskedelmi használatra készült.
- A termék a **Parkside X 20 V TEAM** sorozat része A termék a **Parkside X 20 V TEAM** akkumulátoraival működtethető. Az akkumulátorok csak a **Parkside X 20 V TEAM** töltőivel tölthetők.

Szállítás terjedelme

⚠ FIGYELEMEZTETÉS!

▶ A termék és a csomagolás nem gyerekjáték! A gyerekeknek nem szabad a műanyag zsákokkal és kis részekkel játszani! Fulladás veszélye áll fenn!

1 Akkus kompresszor és légszivattyú
1 Tömlő
1 Kúpos adapter
1 Labda felfújó szelep
1 Adapter kerékpár szelephez
1 Használati útmutató

MEGJEGYEZÉS

▶ Az akkumulátort és a töltőt a szállított csomag nem tartalmazza.

Alkatrészjegyzék

1 Fogantyú
2 Vezérlőpanel
3 Gomb –
4 Be-/kikapcsológomb
5 Gomb +
6 Billenőkapcsoló
7 LCD kijelző
8 Átlátszó fedél
9 LED gomb
10 LED munkalámpa
11 Akkumulátor tartó
12 Kar
13 Szelepcsatlakozás
14 Sűrítettlevegő-tömlő
15 Levegőkimenet
16 Tömlő
17 Tömlő adapter
18 Adapterek
18a Kúpos adapter
18b Labda felfújó szelep
18c Adapter kerékpár szelephez
19 Elem*
20 Akkumulátor töltésszint jelzőlámpa gomb
21 Töltésszint jelzőlámpa
22 Akkumulátoregység kioldó gomb
23 Elemtöltő*
24 Levegőbemenet

* Az akkumulátort és a töltőt a szállított csomag nem tartalmazza.

Műszaki adatok

20 V Akkus kompresszor és légszivattyú	**PKA 20-Li D3**
Max. levegőkimenet – Kompresszor – Légszivattyú	 21 l/min 380 l/min
Max. nyomás (kompresszor):	10,3 bar (150 psi)
Bruttó súly (4 Ah elemmel):	kb. 2,2 kg
Működési mód * :	S3 25% 10 perc
* S3 25% 10 perc = periodikusan változó működés 25% (2,5 perc 10 perces periódus alapján)	
Névleges feszültség:	20 V ⎓

Akkumulátoregység	**PAP 20 B3 ***
Típus:	Lítium-ion
Névleges feszültség:	20 V ⎓ max.
Kapacitás:	2,0 Ah
Energiaérték:	40 Wh

* Az akkumulátort és a töltőt a szállított csomag nem tartalmazza.

Gyors akkumulátortöltő *	**PLG 20 C3**
Modellszám:	
– VDE csatlakozódugó:	HG08983
– BS csatlakozódugó:	HG08983-BS
Bemenet:	
Névleges feszültség:	230–240 V
Névleges frekvencia:	50 Hz
Névleges teljesítmény:	120 W
Kimenet:	
Névleges feszültség:	21,5 V ⎓
Töltési áram:	4,5 A
Védelmi osztály:	II/⧈
Biztosíték (belső):	3,15 A/ T3.15A

Javasolt környezeti hőmérséklet:	
Teljes maximális hőmérséklet:	+45 °C
Töltés közben:	4 °C és +40 °C között
Működtetés közben:	4 °C és +40 °C között
Tárolás közben:	+20 °C és +26 °C között

Zajkibocsátási érték
A mért értékek mérése az EN 1012-1 szabvány szerint történt.

Hangnyomás szint:	L_{pA}	=	72,3	dB
Bizonytalanság:	K_{pA}	=	3	dB
Hangteljesítményszint:	L_{WA}	=	84,2	dB
Bizonytalanság:	K_{WA}	=	1,93	dB

⚠ FIGYELEMEZTETÉS!

Viseljen fülvédőt!

MEGJEGYEZÉS

- A névleges rezgési és zaj érték mérése standard bevizsgálási módszerrel történt, és használatával a szerszámok egymással összehasonlíthatók.
- A névleges teljes rezgési érték és a névleges zajkibocsátási érték is használható a kitettség előzetes értékelésére.

⚠ FIGYELEMEZTETÉS!

- Az elektromos kéziszerszám tényleges használata során a rezgés kibocsátás a szerszám használatának módjaitól, különösen a munkadarab fajtájától függően eltérhet a névleges összértéktől.
- Próbálja meg a vibrációs terhelésnek való kitettséget a lehető legalacsonyabb szinten tartani. Intézkedések a vibrációs terhelés csökkentésére: kesztyű viselése és a munkaidő korlátozása. Közben minden működési állapotot figyelembe kell venni (pl. amikor az elektromos szerszámot kikapcsolják, és amikor az elektromos szerszámot bekapcsolják, de terhelés nélkül működnek).

* Az akkumulátort és a töltőt a szállított csomag nem tartalmazza.

Általános biztonsági megjegyzések

Az elektromos kéziszerszámokra vonatkozó általános biztonsági figyelmeztetések

⚠ FIGYELEMEZTETÉS!

- **Olvassa el az elektromos kéziszerszámhoz mellékelt összes biztonsági figyelmeztetést, utasítást, ábrát és specifikációt.** Az alább felsorolt utasítások be nem tartása áramütést, tűzveszélyt és/vagy súlyos sérülést idézhet elő.

Őrizzen meg minden figyelmeztetést és utasítást, hogy később is elő tudja majd venni.

Az „elektromos kéziszerszám” megnevezés a figyelmeztetésekben egyaránt vonatkozik a hálózati feszültségről meghajtott elektromos kéziszerszámokra (hálózati vezetékkel rendelkező elektromos kéziszerszámok), valamint az akkumulátorról működtetett elektromos kéziszerszámokra (hálózati akkus elektromos kéziszerszámok).

A munkaterület biztonsága

a) **A munkaterület legyen tiszta és jól megvilágított.** A munkahelyen uralkodó rendetlenségnek vagy a rossz megvilágításnak baleset lehet a következménye.

b) **Ne használjon elektromos szerszámokat robbanási veszélynek kitett környezetben, például olyan helyen, ahol éghető folyadékok, gázok vagy porok találhatók.** Az elektromos kéziszerszámok szikrákat képeznek, amelyek meggyújthatják a porokat vagy gázokat.

c) **Tartsa távol a gyermekeket és az illetéktelen személyeket, amikor elektromos kéziszerszámmal dolgozik.** A figyelem elterelődése miatt elveszítheti uralmát a gép felett.

Elektromos biztonság

a) **Az elektromos kéziszerszám hálózati csatlakozódugójának illeszkednie kell az alkalmazott elektromos aljzathoz. Soha és semmiképpen se módosítsa a csatlakozódugót. Ne használjon adapteres csatlakozódugókat a földelt elektromos kéziszerszámokhoz.** Az eredeti csatlakozódugó és megfelelő hálózati aljzat alkalmazásával megelőzi az áramütés veszélyét.

b) **Ne érjen földelt felületekhez, ilyenek pl. a csövek, fűtőtestek, tűzhelyek vagy hűtőszekrények.** Az áramütés kockázata nagyobb, ha a teste le van földelve.

c) **Ne tegye ki az elektromos kéziszerszámot esőnek vagy nedves környezetnek.** Az elektromos kéziszerszámba bekerülő víz megnöveli az áramütés kockázatát.

d) **Ne használja a kábelt helytelen módon. Soha ne használja a kábelt az elektromos kéziszerszám hordozására, húzására vagy lecsatlakoztatására. Tartsa távol a vezetéket hőtől, olajtól, éles szegélyektől és mozgó alkatrészektől.** A sérült vagy összegabalyodott vezetékek megnövelik az áramütés veszélyét.

e) **Az elektromos szerszám szabadtéri üzemeltetéséhez használjon szabadtéren használható hosszabbító kábelt.** A szabadtéren használható kábel alkalmazása csökkenti az áramütés kockázatát.

f) **Ha elkerülhetetlen az elektromos kéziszerszám használata nedves helyen, használjon földzárlat-megszakítóval (RCD) ellátott tápellátást.** Az RCD használata csökkenti az áramütés veszélyét.

Személyi biztonság

a) **Legyen figyelmes, ügyeljen arra, amit csinál, és józan ésszel fogjon a munkához, ha elektromos kéziszerszámot használ. Ne használjon elektromos kéziszerszámot, ha fáradt, kábítószer, alkohol vagy gyógyszer befolyása alatt áll.** Az elektromos kéziszerszám üzemeltetése közben egy pillanatnyi figyelmetlenség is súlyos személyi sérülést okozhat.

b) **Használjon személyi védőfelszerelést. Mindig viseljen védőszemüveget.** A védőfelszerelések, mint például a porvédő maszk, a csúszásmentes lábbeli, a sisak és a hallásvédő, rendeltetésszerű használata csökkenti a személyi sérülés kockázatát.

c) **Akadályozza meg a véletlen indítást. Ügyeljen arra, hogy a kapcsoló kikapcsolt állásban legyen, mielőtt a szerszámot tápforrásra és/vagy akkumulátoregységre csatlakoztatja, felveszi vagy viszi.** Balesetekhez vezethet, ha a hálózatra csatlakoztatott szerszámot úgy viszi, hogy közben az ujja a bekapcsoló gombon van, vagy ha a hálózati csatlakozódugót olyankor dugja be az aljzatba, amikor be van kapcsolva a szerszám.

d) **Vegye ki a szerszámkulcsot és a beállító szerszámot, mielőtt az elektromos kéziszerszámot bekapcsolná.** Az elektromos szerszám mozgó alkatrészén felejtett csavarkulcs vagy eszköz személyi sérülést okozhat.

e) **Ne hajoljon a szerszám fölé. Vegyen fel stabil testhelyzetet, és mindig tartsa meg az egyensúlyát.** Ezáltal jobban tudja irányítani az elektromos kéziszerszámot a legváratlanabb helyzetben is.

f) **Viseljen megfelelő ruhát. Ne hordjon laza, bő ruhát, és ne viseljen ékszert. Tartsa távol haját, ruházatát és kesztyűjét a mozgó alkatrészektől.** A laza ruházatot, az ékszert vagy a hosszú hajat becsíphetik a mozgó alkatrészek.

g) **Ha az elektromos kéziszerszámot porelszívó vagy porfelfogó eszközzel szerelik fel, akkor győződjön meg arról, hogy ezek előírásszerűen vannak-e csatlakoztatva, és használja őket a rendeltetésüknek megfelelően.** Porgyűjtő használata csökkentheti a porral járó veszélyeket.

h) **Ne hagyja, hogy a rendszeres használat során megszerzett tapasztalat miatt túl magabiztossá váljon, és emiatt figyelmen kívül hagyja a biztonsági irányelveket.** A gondatlan kezelés a másodperc töredéke alatt balesetet okozhat.

Az elektromos szerszám üzemeltetése és gondozása

a) **Ne terhelje túl az elektromos kéziszerszámot. A munkájához használja az arra alkalmas elektromos kéziszerszámot.** A helyesen megválasztott elektromos szerszám jobban és biztonságosabban működik a megadott teljesítmény-területen.

b) **Ne használja az elektromos kéziszerszámot, ha nem lehet a bekapcsoló segítségével be- vagy kikapcsolni.** Az olyan elektromos kéziszerszám, amely nem irányítható a kapcsolóval, veszélyes és javításra szorul.

c) **Húzza ki a hálózati csatlakozó dugót az aljzatból, és/vagy vegye ki az akkumulátoregységet, mielőtt beállításokat végezne, tartozékot cserélne vagy az elektromos kéziszerszámot félretenné.** Az ilyen megelőző biztonsági óvintézkedések csökkentik az elektromos kéziszerszám véletlen beindításának kockázatát.

d) **A használaton kívüli elektromos szerszámokat gyermekektől távol tárolja, és ne engedje meg, hogy olyan személyek használják az elektromos szerszámot, akik nem ismerik azt, vagy nincsenek tisztában ezekkel a biztonsági utasításokkal.** Az elektromos kéziszerszámok veszélyt jelentenek a gyakorlatlan felhasználó kezében.

e) **Gondosan ápolja az elektromos szerszámot és tartozékait. Ellenőrizze a mozgó részek beállítását és rögzítését, vizsgáljon meg minden részt, nem sérült-e, és ellenőrizze, nem állnak-e fenn olyan körülmények, amelyek befolyásolhatják az elektromos kéziszerszámok helyes kezelését. Használat előtt javíttassa meg a sérült elektromos kéziszerszámot.** A rosszul karbantartott elektromos szerszámok sok balesetet okoznak.

f) **A vágószerszámok legyenek mindig élesek és tiszták.** A megfelelően karbantartott és kiélezett vágóélekkel rendelkező vágószerszámok kevésbé hajlamosak az elgörbülésre, valamint könnyebben kezelhetők.

g) **Az elektromos kéziszerszámot, tartozékot, vágófeltételeket, stb. mindig ezen biztonsági utasításoknak megfelelően használja, mindig vegye figyelembe a munkakörülményeket, és legyen tekintettel a megmunkálandó munkadarabra.** Az elektromos kéziszerszám előírt rendeltetési céltól eltérő használata veszélyes helyzetet eredményezhet.

h) **Tartsa szárazon, tisztán, olajtól és zsírtól mentesen a fogantyúkat és a tartófelületeket.** Ha csúszósak a fogantyúk és megfogható felületek, akkor váratlan helyzetben nem lehet biztonságosan kezelni a készüléket.

Az akkumulátorral működő szerszám üzemeltetése és gondozása

a) **Csak a gyártó által meghatározott töltőt használja.** Az olyan töltő, amely egy típusú akkumulátoregységhez alkalmas, tűzveszélyt okozhat, ha más típusú akkumulátoregységhez használja.

b) **Az elektromos kéziszerszámokat csak speciálisan meghatározott akkumulátoregységekkel használja.** Bármely más elemkészlet használata sérülés- vagy tűzveszélyt okozhat.

c) **Amikor nem használja az akkumulátoregységet, tartsa távol más fémtárgyaktól, például gemkapcsoktól, érméktől, kulcsoktól, szögektől, csavaroktól vagy más kis fémtárgyaktól, amelyek kapcsolatba léphetnek vele.** Az akkumulátorok kapcsainak rövidzárlata égési sérülést vagy tüzet okozhat.

d) **Nem megfelelő körülmények között folyadék szivároghat az akkumulátorból; ne érjen ehhez. Amennyiben véletlenül hozzáérne, mossa le vízzel. Ha ez a folyadék szembe kerül, kiegészítőleg forduljon orvoshoz.** Az akkumulátorból kiszivárgó folyadék irritációt vagy égési sérülést okozhat.

e) **Ne használjon sérült vagy módosított akkumulátoregységet vagy szerszámot.** A sérült vagy megváltoztatott elem váratlanul működhet, amelynek következtében tűz, robbanás vagy sérülés veszélye áll fenn.

f) **Ne tegye ki az akkumulátoregységet tűznek vagy túlzott hőmérsékletnek.** Ha tűznek, vagy 130 °C feletti hőmérsékletnek teszi ki, akkor felrobbanhat.

g) **Tartsa be a töltési utasítást, és ne töltse az akkumulátoregységet vagy a szerszámot az utasításban meghatározott hőmérséklet-tartományon kívül.** Ha a töltést nem megfelelően vagy meghatározott hőmérséklet-tartományon kívül végzik, akkor az megrongálhatja az akkumulátort, és növeli a tűzveszélyt.

⚠ FIGYELEMEZTETÉS!

Az akkumulátort ne dobja a háztartási hulladékok közé, tűzbe vagy vízbe. Ne tegye ki az akkumulátort hosszabb ideig erős napfénynek, és ne hagyja fűtőtesten (max. 50 °C).

Szerviz

a) **Az elektromos kéziszerszám szervizelését szakképzett szerelő végezze, csak az eredetivel megegyező cserealkatrészek felhasználásával.** Ez biztosítja az elektromos szerszám biztonságát.

b) **Soha ne szervizeljen sérült akkumulátoregységet.** Az akkumulátoregységet a gyártónak vagy felhatalmazott szerviz szolgáltatónak kell szervizelnie.

Kiegészítő biztonsági utasítások

- A motor beindítása 0 °C alatti alacsony hőmérsékleten tilos.
- Ne terhelje túl a csőrendszert rugalmas tömlőcsatlakozások használatával, nehogy megtörjenek.

⚠ FIGYELEMEZTETÉS!

▶ A kompresszorok minden tömlőjének és szerelvényének alkalmasnak kell lennie a megengedett legnagyobb nyomáson való használatra.

- Javasoljuk, hogy szerelje fel a szállítótömlőket 7 bar feletti nyomáson biztonsági kábellel, pl. drótkötéllel.
- A kompresszor maximális dőlésszöge 0 fok.

● Az elemtöltőre vonatkozó biztonsági figyelmeztetések

- Ezt a készüléket használhatják 8 éves vagy annál idősebb gyermekek, illetve csökkent fizikai, érzékszervi, vagy mentális képességekkel rendelkező, vagy kellő tudással és belátással nem

rendelkező személyek is, ha az említett személyek a készülék biztonságos használatának módjával és az esetleges veszélyekkel tisztában lévő személy felügyelete alatt állnak, vagy ilyen személytől kaptak utasítást a berendezés használatára vonatkozóan.
Gyerekek ne játsszanak a készülékkel.
A tisztítást és a felhasználói karbantartást gyermekek nem végezhetik felügyelet nélkül.

- Ne próbálja meg feltölteni a nem újratölthető elemeket.
  A használati útmutató figyelmen kívül hagyása veszélyes.
- Az áramütés elkerülése érdekében a sérült hálózati vezetéket csak a gyártóval, illetve a gyártó hivatalos szervizében, vagy megfelelően képzett szakemberrel szabad kicseréltetni.
- Védje az elektromos alkatrészeket a nedvességtől. Az áramütés elkerülése érdekében ne merítse ezeket az alkatrészeket vízbe vagy egyéb folyadékokba. Soha ne tartsa a készüléket folyó víz alá. Tisztításkor, karbantartáskor és javításkor tartsa be az utasításokat.
- A készülék kizárólag beltéri használatra alkalmas.

⚠ **FIGYELEM!** Ez a töltő csak a következő elemkészlet típusok töltésére szolgál:

/// PARKSIDE® 20 V akkumulátoregység		
PAP 20 B1	2 Ah	5 cella *
PAP 20 B3	4 Ah	10 cella *
* Az akkumulátort és a töltőt a szállított csomag nem tartalmazza.		

- A vásárlók a Lidl online felületein a következő országokban rendelhetnek kompatibilis csereakkumulátorokat és töltőket:

  Németország (lidl.de), Franciaország (lidl.fr), Belgium (lidl.be), Csehország (lidl.cz), Hollandia (lidl.nl), Lengyelország (lidl.pl), Szlovákia (lidl.sk), Spanyolország (lidl.es).

  Az összes többi ország vásárlói a www.optimex-shop.com oldalról rendelhetnek.

  A készülék kompatibilis az összes „X 20 V TEAM” akkumulátorral. Az optimális teljesítmény érdekében az alábbi akkumulátorcsomagok használatát javasoljuk:

Megfelelő akkumulátoregységek és töltők

Akkumulá-toregység:	/// PARKSIDE® **X 20 V Team**
Töltő:	/// PARKSIDE® **X 20 V Team**

Összeszerelés

A termék kicsomagolása és alapvető tisztítása

⚠ FIGYELEMEZTETÉS!

▶ A termék és csomagolóanyagok nem játékok! A gyerekeknek nem szabad megengedni, hogy a műanyag zsákokkal és kis részekkel játszanak! Fulladás veszélye áll fenn!

1. Vegye ki a terméket a csomagolásból, és távolítson el minden csomagolóanyagot és műanyag csomagolást.
2. Ellenőrizze, hogy minden felsorolt alkatrész megvan-e (lásd a „Szállítási terjedelem” fejezetet).
3. Ellenőrizze, hogy a termék és az alkatrészek állapota megfelelő-e, ha bármilyen sérülést vagy hibát észlel, ne használja a terméket, hanem kövesse a „Garancia” fejezetben leírt eljárást.

Akkumulátor behelyezése/kivétele

Az akkumulátor behelyezése

1. Tolja az akkumulátoregységet 19 az akkumulátor tartóba 11.
2. Győződjön meg róla, hogy az akkumulátor 19 hallhatóan a helyére kattan-e.

Az akkumulátor kivétele

1. Nyomja meg a kioldógombot 22 az akkumulátoron 19.
2. Húzza ki az akkumulátort 19 az akkumulátor tartóból 11.

Elem feltöltése

(C ábra)

MEGJEGYEZÉS

- ▶ Az akkumulátor 19 bármikor tölthető az élettartama csökkentése nélkül.
- ▶ A töltési folyamat megszakítása nem károsítja az akkumulátort 19.

- □ Működtetés előtt: Működtetés előtt töltse fel az akkumulátort 19, ha közepes vagy alacsony a töltési szintje (lásd: „Az akkumulátor töltési szintjének ellenőrzése“).
- □ A töltés jelzőlámpa LED-jei (piros és zöld) a töltő 23 és az akkumulátor töltési állapotát jelzik 19:

LED	Állapot
A piros LED világít	Az akkumulátor töltés alatt
A zöld LED világít	Az akkumulátor teljesen feltöltődött
A zöld LED és a piros LED villog	Az akkumulátor meghibásodott
A piros LED villog	Az akkumulátor túl hideg vagy túl meleg
A zöld LED világít (akkumulátor nélkül)	A töltő kész

1. Helyezze be akkumulátort 19 a töltőbe 23.
2. Dugja be a töltő csatlakozódugóját 23 a hálózati aljzatba.
3. Amikor az akkumulátor 19 teljesen feltöltődött:
   - Húzza ki a töltő 23 csatlakozódugóját a hálózati aljzatból.
   - Vegye ki az akkumulátort 19 a töltőből 23.

Az akkumulátor töltési szintjének ellenőrzése

(B ábra)

- □ Az akkumulátor 19 töltési szintje: Nyomja meg a(z) ⇄ gombot 20. A töltési szint LED-ek 21 a töltési szintet az alábbiak szerint mutatják:

Töltési szint LED-ek	Töltési szint
Piros/narancssárga/zöld	Maximum
Piros/narancssárga	Közepes
Piros	Alacsony

Működtetés

⚠ FIGYELEMEZTETÉS! Sérülésveszély!

Viseljen fülvédőt!

A termék be-/kikapcsolása

Bekapcsolás

- □ Nyomja meg a be-/kikapcsolót 4. Az LCD kijelező 7 világítani kezd.

Kikapcsolás

1. Nyomja a be-/kikapcsoló gombot 4 kb. 5 másodpercig, amíg az LCD kijelző 7 ki nem alszik.
2. Vegye ki az akkumulátort 19 a termékből, amikor felügyelet nélkül hagyja a készüléket, vagy ha befejezte a munkát.

MEGJEGYEZÉS

- ▶ A termék kis idő után automatikusan kikapcsol, ha nem használják.

A LED munkalámpa be- és kikapcsolása

Követelmények

- A készülék be van kapcsolva.

⚠ VESZÉLY!

- Ne nézzen a fényforrásba.

LED gomb 9	LED munkalámpa 10
1 megnyomás	Be – 1-es szint
2 megnyomás	Fényerő növelése
3 megnyomás	Ki

Felfújás

Kompresszor üzemmód

A kompresszor üzemmód olyan felfújható termékekhez alkalmas, amelyeket nagy nyomáson kell felfújni, például strandtermékekhez, labdákhoz, kerékpárokhoz és autó gumiabroncsokhoz stb. Lehet, hogy adapterre van szüksége.

Adapter kiválasztása

1. A terméket stabil és egyenletes felületre helyezze.
2. Válassza ki a kívánt adaptert a felfújni kívánt tárgytól függően:

Adapter	Felfújandó tárgy
Kúpos adapter 18a	Úszó tartozékok felfújása, pl.: - Lubickolómedencék - Matracok - Csónakok
Adapter kerékpár szelepekhez 18c	Kerékpár gumiabroncsok
Labda felfújó szelep 18b	Labdák

3. Távolítsa el a sűrítettlevegő-tömlőt 14 a sűrítettlevegő-tömlő tárolórekeszéből.
4. Hajtsa fel a rögzítőkart 12 a szelepcsatlakozáson 13.
5. Csatlakoztassa a sűrítettlevegő-tömlőt 14 az adapterrel a felfújni kívánt tárgyhoz.
6. Hajtsa le a rögzítőkart 12 a szelepcsatlakozáson 13, hogy a helyére rögzüljön.

Az egység és a nyomás beállítása

1. Nyomja meg a be-/kikapcsolót 4. Az LCD kijelzőn 7 lévő nyomásegység a psi, bar és kPa között változik.
2. A kívánt nyomás beállítása:
   - Nyomja meg a + gombot 5 a hangerő növeléséhez.
   - Nyomja meg a – gombot 3 a hangerő csökkentéséhez.

   A beállított nyomás megjelenik a kijelzőn 7.

MEGJEGYEZÉS

- A termék nincs kalibrálva! A kalibrált mérési értékhez ellenőrizze a tényleges abroncsnyomást egy kalibrált mérőműszerrel, miután felfújta a tárgyat.
- Nyomja meg és tartsa lenyomva a +/- 5 vagy 3 gombot a nyomáskijelző gyors növeléséhez vagy csökkentéséhez.

Működtetés

1. Nyomja meg a be-/kikapcsolót 4. A készülék használatra készen áll.
2. Állítsa be a kívánt nyomásra. (Lásd: Az egység és a nyomás beállítása)
3. Nyomja a billenőkapcsolót 6 a kompresszor üzemmódba. ❁ A felfújható terméket addig fújja a készülék, amíg el nem éri a beállított nyomást.
4. A felfújási folyamat törlése: Állítsa a billenőkapcsolót 6 középső állásba.

Légszivattyú üzemmód

A légszivattyú üzemmód olyan nagy térfogatú felfújható tárgyak, például légmatracok, lubickolómedencék stb. feltöltésére és leeresztésére alkalmas, amelyeket alacsony nyomáson kell tölteni vagy leereszteni.

1. Csatlakoztassa a tömlőt 16 a levegőkimenethez 15. A tömlőt az óramutató járásával megegyező irányban rögzítse.
2. Vegye le a szelepsapkát.
3. Illessze a tömlőt 16 a felfújandó termék szelepéhez. A 8 mm-es szelepekhez tömlőadapterre 17 van szükség.
4. Nyomja meg a be-/kikapcsolót 4. A készülék használatra készen áll.
5. Nyomja a billenőkapcsolót 6 légszivattyú üzemmódba. A felfújható termék fel van fújva.
6. Ha elérte a kívánt töltési térfogatot, állítsa a billenőkapcsolót 6 középső állásba.
7. Húzza ki a tömlőt a felfújható termékből
8. Oldja ki a tömlőt 16 az óramutató járásával ellentétes irányban. Húzza le a tömlőt 16 a levegőkimenetről 15.
9. Helyezze vissza a szelepsapkát a felfújható termékre.

Felfújható termékek leeresztése

1. Csatlakoztassa a tömlőt a levegőbemenethez 24.
2. Illessze a tömlőt 16 a felfújandó termék szelepébe. A 8 mm-es szelepekhez tömlőadapterre 17 van szükség.
3. Nyomja meg a be-/kikapcsolót 4. A készülék használatra készen áll.
4. Nyomja a billenőkapcsolót 6 légszivattyú üzemmódba. A készülék kiszívja a levegőt a felfújható termékből.
5. Amikor a felfújható termék leeresztése befejeződött, állítsa a billenőkapcsolót 6 középső állásba.
6. Húzza le a tömlőt 16 a levegőbemenetről 24.
7. Húzza le a tömlőt 16 a felfújható termék szelepéből.
8. Helyezze vissza a szelepsapkát a felfújható termékre.

Hibaelhárítás

Probléma	Lehetséges ok	Művelet
A termék nem indul el.	Az akkumulátor 19 lemerült.	Töltse fel az akkumulátort 19 (lásd: „Az akkumulátor feltöltése”).
	Az akkumulátor 19 nincs megfelelően feltöltve.	Megfelelően helyezze be akkumulátort 19 (lásd: „Az akkumulátor behelyezése/ kivétele”).
	A be-/kikapcsoló 4 meghibásodott.	A terméket a szervizközponttal javíttassa meg.
	A motor hibás.	
A termék szakaszosan működik.	Belső laza érintkezés.	A terméket a szervizközponttal javíttassa meg.
	A be-/kikapcsoló 4 meghibásodott.	
Alacsony üzemi teljesítmény	Az adapter 18 nincs megfelelően csatlakoztatva	Kompresszor üzemmód
	A nyomás nem megfelelően van beállítva	A nyomás beállítása
	Alacsony akkumulátor töltöttség	Töltse fel az akkumulátort (lásd az akkumulátor és a töltő külön használati útmutatóját)

Tisztítás és karbantartás

⚠ FIGYELEMEZTETÉS! Sérülésveszély!

Ellenőrzés, karbantartás és tisztítás előtt mindig kapcsolja ki a terméket, vegye ki az akkumulátort 19, és hagyja lehűlni a terméket.

⚠ VIGYÁZAT!

- A jelen útmutatóban leírtaktól eltérő karbantartás és javítás: Forduljon hivatalos szervizközponthoz vagy egy hasonló képzettséggel rendelkező személyhez a termék ellenőrzése és javítása céljából. Csak eredeti alkatrészeket használjon.

MEGJEGYEZÉS

- A következő tisztítást és szervizelést rendszeresen el kell végezni. Ez hosszú és megbízható élettartamot biztosít.

⚠ FIGYELEMEZTETÉS! Áramütés veszélye!

- Ne permetezzen vizet a termékre, és ne merítse vízbe Soha ne engedje, hogy folyadék kerüljön a termékbe.

MEGJEGYEZÉS

- ▶ Ne használjon tisztítószereket vagy oldószereket. Ellenkező esetben helyrehozhatatlanul megrongálhatja a terméket.
- ▶ A terméket mindig tisztán, szárazon és olaj- vagy zsírmentesen kell tartani.
- ▶ A termék karbantartást nem igényel.

- □ A termék tisztítását csak egy nedves ruhával végezze.

● Tárolás

- □ Gyermeke számára nem elérhető, portól védett helyen tárolja a terméket.
- □ A tölthető akkumulátor 19 és a termék tárolási hőmérséklete 0 °C és +45 °C között van. Tárolás közben kerülje a szélsőséges hideget vagy hőt, hogy az akkumulátor teljesítményét ne befolyásolja hátrányosan.
- □ Ha az akkumulátort 19 hosszabb ideig tárolják, a töltésszintet rendszeresen ellenőrizni kell. Az optimális töltési szint 50% és 80% között van.
- □ Szerelje le a tömlőt 16 és az adaptereket 18. Az adaptereket 18 az átlátszó fedél mögötti nyílásokban tárolja 8. Tekerje fel a sűrítettlevegő-tömlőt 14 és a tömlőt 16, és helyezze őket az oldalakon lévő mélyedésekbe.

● Mentesítés

A csomagolás környezetbarát anyagokból készült, amelyeket a helyi újrahasznosító helyeken adhat le ártalmatlanítás céljából.

A hulladék elkülönítéséhez vegye figyelembe a csomagolóanyagon található jelzéseket. Ezek rövidítéseket (a) és számokat (b) tartalmaznak a következő jelentéssel: 1–7: műanyagok / 20–22: papír és karton / 80–98: kötőanyagok.

Termék:

A termék, beleértve a tartozékokat és a csomagolóanyagokat is, újrahasznosítható, és a gyártó kiterjesztett felelőssége alá tartozik.
A jobb hulladékkezelés érdekében az ábrán látható információk (szortírozási információk) alapján külön ártalmatlanítsa őket.
A Triman-logó csak Franciaországra vonatkozik.

A kiszolgált termék megsemmisítési lehetőségeiről lakóhelye illetékes önkormányzatánál tájékozódhat.

A környezete érdekében, ne dobja a kiszolgált terméket a háztartási szemétbe, hanem adja le szakszerű ártalmatlanításra. A gyűjtőhelyekről és azok nyitvatartási idejéről az illetékes önkormányzatnál tájékozódhat.

A hibás vagy elhasznált elemeket / akkukat újra kell hasznosítani. Szolgáltassa vissza az elemeket / akkukat és / vagy a terméket az ajánlott gyűjtőállomásokon keresztül.

Környezeti károk az elemek / akkuk hibás megsemmisítése következtében!

Az elemeket / akkukat nem szabad a háziszemétbe dobni. Mérgező hatású nehézfémeket tartalmazhatnak és ezért különleges kezelést igénylő hulladéknak számítanak. A nehézfémek vegyjelei a következők: Cd = kadmium, Hg = higany, Pb = ólom. Ezért az elhasznált elemeket / akkukat egy közösségi gyűjtőhelyen adja le.

Garancia

A terméket gondosan, szigorú minőségi előírások betartásával gyártottuk, és a szállítás előtt gondosan ellenőriztük. Anyag- vagy gyártási hibák esetén a termék eladójával szemben törvényes jogok illetik meg. Az Ön törvényes jogait az általunk alább meghatározott garancia semmilyen módon nem korlátozza.

Erre a termékre 3 év garanciát adunk a vásárlás dátumától számítva. A garancia idő a vásárlás dátumával kezdődik. Biztonságos helyen őrizze meg az eredeti vásárlói bizonylatot, mert ez a dokumentum szükséges a vásárlás bizonyításához.

A vásárláskor fennálló károkat és hiányosságokat a termék kicsomagolása után haladéktalanul jelezze.

Ha ezen a terméken a vásárlástól számított 3 éven belül anyag- vagy gyártási hibát észlel, választásunk szerint ingyenesen megjavítjuk vagy kicseréljük a terméket. A garancia idő nem hosszabbodik meg a helyette nyújtott szavatossági igény által. Ez a kicserélt vagy javított alkatrészekre is érvényes.

A garancia megszűnik, ha a terméket megrongálták, ill. nem szakszerűen kezelték vagy végezték a karbantartást.

A garancia az anyag- és gyártási hibákra vonatkozik. Ez a garancia nem terjed ki azokra a termékalkatrészekre, amelyek normál kopásnak vannak kitéve, és ezért gyorsan kopó alkatrésznek minősülnek (pl. elemekre, tömlőkre, tintapatronokra), illetve a törékeny alkatrészek sérülésére, pl. kapcsolókra vagy üveg alkatrészekre.

Garanciális ügyek lebonyolítása

Megkeresése gyors feldolgozásához kérjük, kövesse az alábbi utasításokat:

Megkeresés esetén kérjük, mindig készítse elő a pénztárblokkot és a termékszámot (pl. IAN 479363_2410) a vásárlás igazolására.

A termékszámot kérjük, olvassa le a típustábláról, a terméken elhelyezett gravírozásból, az útmutató címlapjáról (alul a bal oldalon), vagy a termék hátsó vagy alsó oldalán található matricáról.

Működési hiba vagy egyéb hiányosság fellépése esetén először vegye fel a kapcsolatot a következőkben felsorolt szervizek valamelyikével telefonon, vagy e-mailen.

A hibásnak ítélt terméket a pénztárblokk és a hiba leírásának és keletkezési idejének megjelölésével, díjmentesen küldheti el az Ön számára kijelölt szerviz címére.

A parkside-diy.com oldalon ezt és számos további kézikönyvet tud megtekinteni és letölteni. Ezzel a QR-kóddal közvetlenül a parkside-diy.com oldalra jut. Válassza ki az országot, és a keresőfelületen keresse meg a használati útmutatókat. A termékszám (IAN) 479363_2410 beírásával juthat el az Ön termékének használati útmutatójához.

PDF ONLINE
parkside-diy.com

Szerviz

HU **Szerviz Magyarország**
Tel.: 0680021536
E-mail: owim@lidl.hu

EU-Megfelelőségi nyilatkozat

EU-MEGFELELŐSÉGI NYILATKOZAT (479363_2410. sz.)	
IAN:	**479363_2410**
Termékazonosító:	**"Parkside" 20 V Akkus kompresszor és légszivattyú**
Típusszám:	**HG12956**

A fent ismertetett nyilatkozat tárgya megfelel a vonatkozó uniós harmonizációs jogszabálynak:

2006/42/EK irányelve
2014/30/EU irányelve
2000/14/EK irányelve
2005/88/EK irányelve
2011/65/EU irányelve az összes kapcsolódó módosítással

Az alkalmazott harmonizált szabványokra hivatkozás vagy az azokra az egyéb műszaki leírásokra való hivatkozás, amelyekkel kapcsolatban megfelelőségi nyilatkozatot tettek:

Szám / vonatkozó részek
2006/42/EK irányelve
EN 62841-1:2015/A11:2022
EN 1012-1:2010
2014/30/EU irányelve
EN IEC 55014-1:2021
EN IEC 55014-2:2021
EN IEC 55015:2019/A11:2020
EN IEC 61547:2023

A fent ismertetett nyilatkozat tárgya megfelel az egyes veszélyes anyagok elektromos és elektronikus berendezésekben való alkalmazásának korlátozásáról szóló, 2011. június 8-i 2011/65/EU európai parlamenti és tanácsi irányelvnek:

Szám / vonatkozó részek
EN IEC 63000:2018

Megfelelőség-értékelési eljárás/ adott esetben az értesített szerv neve és címe:

2000/14/EK irányelve Annex VI, TÜV SÜD Industrie Service GmbH, Westendstraße 199, 80686 München, Germany
Mért hangteljesítményszint a típust képviselő egyetlen berendezésen: 84.2 dB(A)
A berendezés szavatolt hangteljesítményszintje: 86 dB(A)

A műszaki dokumentáció tulajdonosa: OWIM GmbH & Co.KG

A nyilatkozatot a nevében és megbízásában írták alá:
OWIM GmbH & Co. KG, Stiftsbergstraße 1, 74167 Neckarsulm, Németország
A jelen megfelelőségi nyilatkozatot a gyártó kizárólagos felelősségére bocsátják ki.

Az eredeti megfelelőségi nyilakozat fordítása

Neckarsulm	24.02.2025	ppa.	ppa.
Hely	Dátum	ppa. Stefan Haensel meghatalmazott aláíró	ppa. Jens Buchheim meghatalmazott aláíró

HU

CE