PARKSIDE

CORDLESS LED WORK LIGHT

PAS 2200 D5

FI
AKKUKÄYTTÖINEN LED-VALAISIN
Käyttö- ja turvaohjeet

SE
BATTERIDRIVEN LED-STRÅLKASTARE
Bruksanvisning och säkerhetsanvisningar

DK
BATTERIDREVET LED LAMPE
Brugs- og sikkerhedsanvisninger

PL
AKUMULATOROWY REFLEKTOR LED
Wskazówki dotyczące obsługi i bezpieczeństwa

LT
AKUMULIATORINIS LED PROŽEKTORIUS
Naudojimo ir saugos pastabos

LV
AR AKUMULATORU DARBINĀMS LED PROŽEKTORS
Ekspluatācijas un drošības norādījum

EE
AKUGA LED-PROŽEKTOR
Kasutamis- ja ohutusjuhised

2

IAN 509754_2507

LT

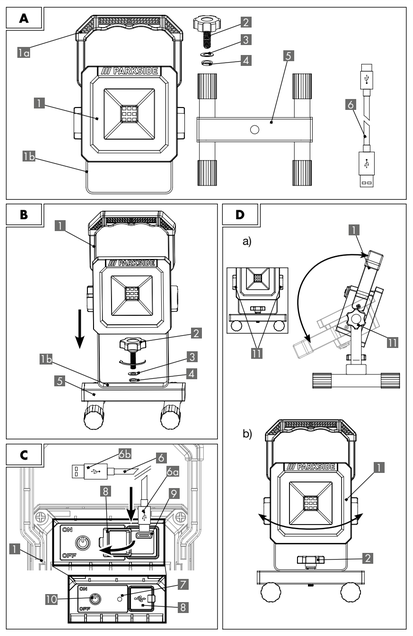

FI

AKKUKÄYTTÖINEN LED-VALAISIN
Käyttö- ja turvaohjeetff

1. Johdanto
Sydämelliset onnittelut!
Olet hankkinut laadukkaan tuotteen. Käyttöohje on osa tätä tuotetta. Siinä on tärkeitä turvallisuutta, käyttöä ja hävittämistä koskevia ohjeita. Tutustu ennen tuotteen käyttöä kaikkiin käyttöja turvallisuusohjeisiin. Käytä tuotetta vain kuvatulla tavalla ja vain mainittuihin käyttötarkoituksiin. Säilytä ohjeet tulevaa käyttöä varten. Kun luovutat tuotteen eteenpäin, liitä mukaan kaikki tuotetta koskevat asiakirjat.

Jäljempänä Akkukäyttöinen led-valaisin "tuote".

Merkkien selitykset
Seuraavia symboleja ja merkkisanoja käytetään tässä käyttöohjeessa, tuotteessa tai pakkauksessa.

⚠ VAROITUS!

Tämä symboli/-sana kuvaa suuri riskiasteen vaaraa, jonka seurauksena voi olla kuolema tai vakava loukkaantuminen, jos sitä ei vältetä.

⚠ HUOMIO!

Tämä merkkisymboli/-sana kuvaa pienen riskiasteen vaaraa, jonka seurauksena voi olla vähäinen tai kohtalainen loukkaantuminen, jos sitä ei vältetä.

HUOMAUTUS!

Tämä merkkisana varoittaa mahdollisista esinevahingoista tai tarjoaa sinulle hyödyllisiä lisätietoja käytöstä.

Tämä symboli viittaa vain sisäkäyttöön.

Tämä symboli viittaa käyttöön sisä- ja ulkotiloissa.

Tämä symboli viittaa käyttöön.

Tämä symboli viittaa mahdollisiin lapsia koskeviin vaaroihin.

Tämä symboli viittaa tuotteen ikäsoveltuvuuteen.

Tämä symboli viittaa häikäisyvaaraan.

Tämä symboli osoittaa ON / OFF-kytkimen.

Tämä symboli ilmaisee, että tuote kestää kovaa käyttöä.

Tämä symboli viittaa mahdollisiin sähköiskun vaaroihin.

Tämä symboli osoittaa mahdollisia vaaroja.

Tämä symboli viittaa mahdollisiin paristojen käsittelyä koskeviin vaaro.

Tämä symboli ilmaisee tasavirtaa.

Tämä symboli osoittaa sähkövirran: wattia.

Tämä symboli osoittaa USB-portin/-liittimen.

Tämä symboli tiedottaa valaistuksen kestosta tuotteen ollessa täyteen ladattuna.

Tämä symboli ilmoittaa korkeimman valovirran.

Tämä symboli ilmaisee kotelointiluokan IP54. (Suojaus roiskeveteltä ja haitallisena määränä esiintyvältä pölyltä). Ei päde ladattaessa USB-C-latauskaapelilla.

Tämä symboli näyttää käytetyn akun arvot.

Tämä symboli ilmaisee turvaluokitusta III. SELV: turvallinen ylimääräinen pienjännite

Nämä symbolit tiedottaa pakkauksen ja tuotteen hävittämisestä.

Tämä symboli antaa tietoa FSC®-sertifikaatista.

Vaatimustenmukaisuusvakuutuus (kts. Kohta „16. Yksinkertaistettu EU-Vaatimustenmukaisuusvakuutus"): Tällä symbolilla merkityt tuotteet täyttävät kaikki Euroopan talousalueen määräykset.

2. Määräystenmukainen käyttö
Tuotetta ei ole tarkoitettu ammattimaiseen käyttöön. Muunlainen käyttö tai tuotteeseen tehty muutos ei ole määräystenmukaista käyttöä, ja ne voivat aiheuttaa riskejä, kuten loukkaantumisen tai tuotteen vaurioitumisen. Jakelija ei vastaa vahingoista, jotka ovat seurausta muusta kuin määräystenmukaisesta käytöstä.

Tämä tuote on tarkoitettu sisä- ja ulkokäyttöön.

Ei sovellu yleisvalaisimeksi.

Tuote on tarkoitettu siirrettäväksi työvaloksi.

Tuote soveltuu käytettäväksi vaativissa ympäristöissä.

Käytä USB-C-johtoa ainoastaan kuivissa ja suljetuissa tiloissa.

3. Pakkauksen sisältö (kuva A)
1x valonheitinrunko 1, jossa on kantokahva 1a ja metallisanka 1b
1x sormiruuvi 2
1x aluslevy 3
1x lukkorengas 4
1x jalusta 5
1x USB-C-latauskaapeli 6
1x Pikaopas (ilman kuvaa)

4. Tekniset tiedot
Tyyppi: Akkukäyttöinen led-valaisin
IAN: 509754_2507
Tradix-nro: 509754-25-A
Käyttöjännite: 3,7 V ⎓
Kokonaisteho: enint. 10 W
Litiumioniakku: 3,7 V ⎓, 2 200 mAh, tyyppi: 18650, (ei vaihdettava, jäljempänä "akku")
USB-C-liitäntä: 5 V ⎓, 1A
Valaistus: 9 LEDiä, kukin 0,9 W (valkoinen, ei vaihdettava)
Projektiopinta-ala: 9,4 x 9,4 cm (n. 88 cm²)
Valaisuaika: 1,5 h
Paino: 430 g
Mitat: n. 21,7 x 12 x 13,5 cm
Suojausluokka: III/⧈
Kotelointiluokka: IP54
Valmistusajankohta: 10/2025
Takuu: 3 vuotta

5. Turvallisuusohjeet
⚠ VAROITUS!

Loukkaantumis- ja tukehtumisvaara!
Jos lapset leikkivät tuote tai sen pakkauksen kanssa se saattaa aiheuttaa loukkaantumisen tai tukehtumisen!
- Älä anna lasten leikkiä tuotteen tai sen pakkauksen kanssa.
- Valvo tuotteen lähellä olevia lapsia.
- Säilytä tuotetta ja sen pakkausta lasten ulottumattomissa.

⚠ VAROITUS!

Loukkaantumisvaara!
Ei sovellu alle 8-vuotiaille lapsille! Pidä poissa lasten ulottuvilta. Loukkaantumisvaara!
- 8 vuotta täyttäneitä lapsia sekä henkilöitä, joilla on alentunut fyysinen, sensorinen tai henkinen suorituskyky tai kokemuksen ja tiedon puutetta, täytyy tuotteen käytön aikana valvoa ja/tai ohjata sen turvallisessa käytössä, jotta he ymmärtävät sen vaarat.
- Lapset eivät saa leikkiä tuotteella.
- Lapset eivät saa suorittaa tuotteen huoltoa ja / tai puhdistusta.

Noudata kansallisia määräyksiä!
- Noudata voimassa olevia kansallisia määräyksiä tuotteen käytössä ja sen hävittämisessä.

⚠ VAROITUS!

Loukkaantumisvaara!
Älä käytä räjähdysvaarallisessa ympäristössä (Ex)! Loukkaantumisvaara!
- Tuotetta ei saa käyttää räjähdysvaarallisessa ympäristössä (Ex). Tuotetta ei saa käyttää ympäristössä, jossa on palavia nesteitä, kaasuja tai pölyä.

⚠ VAROITUS!

Häikäisyvaara!
Älä katso aktiiviseen valonlähteeseen!
Älä katso suoraan lampun valoon äläkä suunta lamppua muiden ihmisten silmiin. Se voi haitata näkökykyä.

⚠ VAROITUS!

Loukkaantumisvaara!
Viallista tuotetta ei saa käyttää!
Loukkaantumisvaara!
- Älä käytä tuotetta, joka on viallinen tai vahingoittunut, tai jossa on toimintahäiriöitä.
- Epäsiaanmukainen korjaaminen voi aiheuttaa huomattavia vaaroja käyttäjälle.
- Jos havaitset tuotteessa vian, tarkistuta tuote ja korjaa se tarvittaessa, ennen kuin otat sen uudelleen käyttöön.
- LEDit ja paristo eivät ole vaihdettavissa. Jos LEDit tai akku ovat viallisia, tuote on hävitettävä.

⚠ VAROITUS!

Loukkaantumisvaara!
- Muokkaus/muutokset on kielletty CE-merkinnän vuoksi.
- Tuotetta ei saa peittää käytön aikana.

⚠ VAROITUS!

Älä koskaan avaa tuotteen koteloa. Tuotteessa ei ole sisäisiä osia, jotka vaatisivat huoltoa.

6. Akkuja koskevat turvallisuusohjeet
⚠ VAROITUS!

Ylikuumeneminen- ja räjähdysvaara!
- Pidä tuote kaukana lämmönlähteistä ja suorasta auringonvalosta, sillä akku voi räjähtää ylikuumenemisen seurauksena. Loukkaantumisvaara!
- Älä pidä tuote toiminnassa sen ollessa pakkauksessaan! Tulipalon vaara!

⚠ VAROITUS!

Loukkaantumisvaara!
Käytä käsineitä!
Älä käsittele vuotaneita akkuja paljain käsin! Loukkaantumisvaara!
- Vuotaneet tai vioittuneet akut voivat ihoa koskettaessaan aiheuttaa syöpymisvammoja. Älä käsittele vuotaneita akkuja paljain käsin, vaan käytä siinä tapauksessa ehdottomasti tarkoitukseen soveltuvia suojakäsineitä!

HUOMAUTUS!
- Tässä tuotteessa on sisäänrakennettu akku, eikä käyttäjä voi vaihtaa sitä. Vaaratilanteiden välttämiseksi akku saa poistaa uudelleen vain valmistaja tai sen asiakaspalvelu tai vastaavalla tavalla pätevä henkilö.
- Tuotetta hävitettäessä on otettava huomioon, että tämä tuote sisältää uudelleen ladattavan pariston.

⚠ HUOMIO!

Ylikuumenemisvaara!
Poista tuote pakkauksesta ennen käyttöä.

7. Käyttöönotto
1. Poista kaikki pakkausmateriaalit.
2. Tarkasta, että kaikki osat ovat mukana ja ehjät.
   Mikäli näin ei ole, ota yhteyttä ilmoitettuun asiakaspalvelusoitteeseen.

Selite
1 valonheitinrunko
1a kantokahva
1b metallisanka
2 Sormiruuvi
3 aluslevy
4 lukkorengas
5 jalusta
6 USB-C-latausjohto
6a USB-C-pistoke
6b USB-pistoke
7 Latauksen merkkivalo
8 Kansi
9 USB-C-naarasliitin
10 Virtakytkin
11 lukitusruuvi

8. Jalustan asentaminen (kuva B)
- Kiinnitä valonheitinrunko 1 ja metallisanka 1b kuvan mukaisesti sormiruuvin 2, aluslevyn 3 ja lukkorenkaan 4 avulla jalustaan 5, katso **kuva B**.
- Kiristä sormiruuvi 2 käsitiukkuuteen.

HUOMAUTUS!

Tuotetta ei saa asentaa metallisangalla 1b esim. seinään.

9. Akun lataaminen (kuva C)
HUOMAUTUS!
- Akkua on ladattava 12 tuntia ennen ensimmäistä käyttöä.
- Akku on ladattava heti, kun LEDit palavat heikommin ja latauksen merkkivalo 7 palaa punaisena.

⚠ VAROITUS!

Sähköiskun aiheuttama loukkaantumisvaara!
- Lataa tuotetta vain sisätiloissa.
- Jos tuote kastuu, kuivaa se kokonaan kuivalla liinalla ennen lataamista. Oikosulun vaara.
- Lataa tuotetta vain mukana toimitetulla USB-C-latausjohdolla.

HUOMAUTUS!
- Akussa on automaattinen katkaisulaite. Se katkaisee latauksen, kun lataustaso on 100 %, jotta akku ei pääse ylilatautumaan.

Liitä tuote sopivaan laitteeseen USB-C-latausjohdolla 6. Voit ladata akun muun muassa virtalähteellä, jossa on USB-liitäntä, katso **kuva C**. Ota huomioon tekniset tiedot.
Tuote voidaan liittää vain liitäntälaitteeseen, jossa on SELV-lähtö ja jonka kuormitushuippujen maksimilähtöjännite (Uout) on 5 V ⎓.
Tuotteessa on latauksen merkkivalo 7.
Näytettävät lataustilat:
- vihreä: ladattu täyteen
- oranssi: käyttövalmis
- punainen: lataus vähissä, vaaditaan lataus

1. Avaa kansi 8 valonheitinrungon takasivulta 1, katso **kuva C**.
2. Liitä USB-C-pistoke 6a USB-C-liittimeen 9.
3. Liitä USB-pistoke 6b lataavaan laitteeseen.
4. Kun lataus on valmis, vedä USB-C-pistoke 6a irti USB-C-liittimestä 9.
5. Sulje kansi 8.

Tuote on nyt käyttövalmis.

HUOMAUTUS!

Tuotetta tulee ladata kerran kuukaudessa, jos se on pidemmän aikaa käyttämättömänä. Jos tuotetta ei ole ladattu pitkään aikaan (n. 2 kuukauteen), akku on lepotilassa. Tällöin tuote tulee ladata ja tyhjentää useamman kerran akun uudelleen aktivoimiseksi.

10. Tuotteen kantaminen
Kanna tuotetta vain tarkoitukseen varatusta kantokahvasta 1a.

HUOMAUTUS!

Tuotetta ei saa ripustaa sen kantokahvasta 1a.

11. Tuotteen asettaminen alustalle
Aseta tuote sopivaan paikkaan.

HUOMAUTUS!

Alustan tulee olla tasainen, jotta tuote ei pääse kaatumaan. Paikassa tulee olla riittävästi vapaata tilaa tuotteen ympärillä.
- Suojaa arat pinnat asettamalla tuotteen alle suojapeite.

12. Tuotteen kytkeminen päälle/pois
Kytke tuote päälle ja pois päältä painamalla virtakytkintä 10, katso **kuva C**. Kytkintä painettaessa kuuluu napsahdus.

13. Valon suuntauksen muuttaminen
- Voit muuttaa valon suuntausta kuvan mukaisesti pystysuunnassa avaamalla molemmat lukitusruuvit 11 valonheitinrungon 1 sivulla, katso **kuva D a)**. Kiristä säädön jälkeen lukitusruuvit 11 takaisin käsitiukkuuteen.
- Voit kääntää valonheitinrunkoa 1 vaakasuunnassa. Avaa sormiruuvi 2 ja käännä valonheitinrunkoa 1 haluamaasi suuntaan, katso **kuva D b)**. Kiristä säädön jälkeen käsiruuvi 2 takaisin käsitiukkuuteen.

⚠ HUOMIO!

Loukkaantumisvaara!
Varo sormiasi, kun säädät tuotetta. Sormet voivat jäädä puristuksiin.

14. Vianmääritys

Ongelma	Syy
Laitetta ei voi kytkeä päälle:	- Akkua ei ole ladattu. Lataa akku. - Laite on kytketty virtalähteeseen ja latautuu. Irrota laite virtalähteestä / irrota latauskaapeli.
Laite kytkeytyy välittömästi jälleen pois päältä:	- Akkua ei ole ladattu riittävästi.

15. Puhdistus- ja huolto-ohjeet
⚠ HUOMIO!

Loukkaantumisvaara!
Ennen puhdistamista USB-C-latausjohto 6 on irrotettava lataavasta laitteesta (esim. virtalähteestä), tuote on irrotettava ja se on kytkettävä pois päältä. Sähköiskun vaara!
- käytä puhdistukseen vain kuivaa liinaa
- älä käytä voimakkaita puhdistusaineita tai kemikaaleja
- ei saa upottaa veteen
- säilytä kylmässä, kuivassa ja UV-säteilyltä suojatussa paikassa

16. Yksinkertaistettu EU-Vaatimustenmukaisuusvakuutus
Tämä laite vastaa sähkömagneettista yhteensopivuutta 2014/30/EU sekä RoHs direktiivi 2011/65/EU koskevia eurooppalaisia vaatimuksia ja määräyksiä. Alkuperäinen vaatimustenmukaisuusvakuutus on saatavissa maahantuojalta.

17. Hävittäminen
Pakkauksen hävittäminen
Pakkaus ja käyttöohjeet on valmistettu ympäristöystävällisistä materiaaleista, jotka voit vahtiba sitä. Vaaratilanteiden välttämiseksi akku saa poistaa uudelleen vain valmistaja tai sen asiakaspalvelu tai vastaavalla tavalla pätevä henkilö.
- Tuotetta hävitettäessä on otettava huomioon, että tämä tuote sisältää uudelleen ladattavan pariston.

Akku / ladattava akku hävittäminen
- Vialliset tai käytetyt uudelleen ladattavat paristot on kierrätettävä direktiivin EU 2023/1542 ja sen täydennysten mukaisesti.
- Paristoja ja akkuja ei saa hävittää kotitalousjätteen mukana. Ne sisältävät haitallisia raskasmetalleja. Merkinnät: Pb (= lyijy), Hg (= elohopea), Cd (= kadmium). Käytettyjen paristojen ja akkujen kierrätykseen on lain mukainen velvollisuus. Käytön jälkeen voit palauttaa paristot maksutta joko myyntipisteeseemme tai sen välittömään läheisyyteen (esim. Kauppaan tai kunnallisiin keräyspisteisiin). Paristot ja akut on merkitty ylirastitetulla roskalaatikolla.
- Ladattavat paristot / akut saa hävittää vain tyhjentyneinä tai ne on suojattava oikosululta (esim. Eristysteipillä) hävittämistä varten.

18. Takuu
Hyvä asiakas, tällä tuotteella on 3 vuoden takuu ostopäivästä alkaen. Jos tuotteessa ilmenee puutteita, on teillä lailliset oikeudet kääntyä myyjän puoleen. Seuraavat takuuehtomme eivät rajoita laillisia oikeuksianne kuluttajana.

Takuuehdot
Takuuaika alkaa ostopäivästä. Säilytä alkuperäinen kassakuitti talteesa. Se tarvitaan todisteeksi ostosta.
Jos kolme vuoden sisällä tämän tuotteen ostopäivästä ilmenee materiaali- tai valmistusvirhe, korjaamme tai vaihdamme tuotteen uuteen – valintamme mukaan – maksutta. Takuu edellyttää, että kolme vuoden määräajan kuluessa vaillinen tuote ja ostotodistus (kassakuitti) esitetään meille ja kuvaillaan lyhyesti virhe ja sen ilmenemisen ajankohta.
Jos vika kuuluu takuumme piiriin, saatte tilalle joko korjatun tai uuden tuotteen. Tuotteen vaihto tai korjaus ei oikeuta uuteen takuuaikaan.

Takuuaika ja lakisääteinen virhevastuu
Takuukorvaus ei pidennä takuuaikaa. Tämä koskee myös vaihdettuja ja korjattuja osia. Jo ostohetkellä mahdollisesti olemassa olevista vaurioista ja puutteista tulee ilmoittaa välittömästi pakkauksesta purkamisen jälkeen. Takuuajan päättymisen jälkeen tapahtuvat korjaukset ovat maksullisia.

Takuun laajuus
Laite on valmistettu tiukkojen laatuvaatimusten mukaisesti huolella ja tarkastettu perusteellisesti ennen toimitusta. Takuu koskee materiaali- tai valmistusvirheitä. Tämä takuu ei kata tuotteen osia, jotka altistuvat normaaliille kulumiselle ja joita siksi voidaan pitää kuluvina osina, tai helposti rikki meneviä osia, kuten kytkimiä tai lasista valmistettuja osia. Tämä takuu raukeaa, jos tuotetta on vaurioitettu tai sitä ei ole käytetty tai huollettu asianmukaisesti. Tuotteen asianmukainen käyttö edellyttää kaikkien käyttöohjeessa esitettyjen ohjeiden tarkkaa noudattamista. Käyttäjän on ehdottomasti vältettävä käyttötarkoituksia ja toimintaa, joita käyttöohjeessa kehotetaan välttämään tai joista siinä varoitetaan.
Tuote on tarkoitettu ainoastaan yksityiskäyttöön, ei ammattimaiseen käyttöön. Laitteen määränlainen ja epäasianmukainen käsittely, väkivallan käyttö ja muut kuin valtuutetun huoltoliikkeen suorittamat toimenpiteet aiheuttavat takuun raukeamisen.

Toiminnen takuutapauksessa
Jotta asiasi voidaan käsitellä nopeasti, noudata seuraavia ohjeita:
- Pidä kaikkia kyselyjä varten kassakuitti ja tuotenumero (IAN) 509754_2507 tallessa todisteena ostosta.
- Tuotenumeron löydät tuotteessa olevasta tyyppikilvestä tai kaiverrusesta, käyttöohjeen kansisivulta tai tuotteen taka- tai alasivulla olevasta tarrasta.
- Mikäli tuotteessa ilmenee toimintahäiriöitä tai muita puutteita, ota ensin yhteyttä jäljempänä mainittuun huolto-osastoon puhelimitse tai yhteydenottolomake.
- Voit lähettää viallisena pitämäsi tuotteen yhdessä ostokuitin (kassakuitin) kanssa maksutta sinulle ilmoittetuun huolto-osoitteeseen. Liitä mukaan selvitys viasta ja siitä, milloin se on ilmennyt.

Voit tarkastella ja ladata näitä ja monia muita käsikirjoja osoitteessa parkside-diy.com.

Tämä QR-koodi vie sinut suoraan parkside-diy.com sivustolle. Valitse maasi ja etsi käyttöohjeet hakunaamarin avulla. Syötä artikkelin numero (IAN) 509754_2507, niin pääset artikkelisi käyttöohjeisiin.

SE

BATTERIDRIVEN LED-STRÅLKASTARE
Bruksanvisning och säkerhetsanvisningar

1. Inledning
Hjärtliga lyckönskningar!
Du har köpt en produkt som håller hög kvalitet. Bruksanvisningen är en del av produkten. Den innehåller viktiga anvisningar för säkerhet, användning och avfallshantering. Bekanta dig med alla användnings- och säkerhetsanvisningar innan du använder produkten. Använd endast produkten enligt beskrivningen och för avsett användningsområde. Förvara instruktionerna för framtida referens. Låt alla underlag följa med produkten när du lämnar den vidare till tredje part.

Nedan kallas den batteridriven LED-strålkastare produkt.

Symbolförklaring
Följande symboler och signalord används i denna bruksanvisning, på produkt eller på förpackningen.

⚠ VARNING!

Denna symbol/detta signalord betecknar en fara med hög risk, som om den inte förhindras kann leda till dödsfall eller allvarliga personskador.

⚠ FÖRSIKTIG!

Denna symbol/detta signalord betecknar en fara med låg risknivå som, om den inte undviks, kan resultera i mindre eller måttliga skador.

HÄNVISNING!

Detta signalord varnar för möjliga materiella skador eller ger dig användbar ytterligare information om användningen.

Denna symbol hänvisar till användning uteslutande inomhus.

Denna symbol hänvisar till användning inom- och utomhus.

Denna symbol hänvisar till användning.

Denna symbol hänvisar till möjliga faror för barn.

Denna symbol hänvisar till åldersfrigivning av produkten.

Denna symbol hänvisar till risk för bländning.

Denna symbol indikerar ON / OFF-omkopplaren.

Denna symbol anger att enheten klarar tuff användning.

Denna symbol hänvisar till möjliga faror för elstöt.

Denna symbol hänvisar till möjliga faror.

Denna symbol hänvisar till möjliga faror vid hantering av batterier.

Denna symbol betecknar likström.

Denna symbol anger den elektriska effekten: watt.

Denna symbol indikerar en USB-port/anslutning.

Denna symbol ger information om lystid i fulladdat tillstånd.

Denna symbol ger information om maximalt ljusflöde.

Denna symbol anger skyddsklass IP54 (skydd mot stänkvatten och damm i skadliga mängder). Gäller inte under laddning med USB-C-laddkabel.

Denna symbol indikerar status för det isatta batteriet.

Denna symbol betecknar skyddsklass III. SELV: säker extra låg spänning

Disse symboler ger information om avfallshantering av förpackning och produkt.

Denna symbol ger information FSC®-certifikatet.

Intyg om överensstämmelse (se kapitel "16. Förenklad EU-Intyg om överensstämmelse"): Produkter med denna symbol uppfyller alla EU-föreskrifter som ska tillämpas.

2. Avsedd användning
Produkten är inte avsedd för kommersiell användning. All annan användning eller förändring av produkten är att beakta som icke avsedd användning och kan leda till risker som personskador eller materiella skador. Distributören ansvarar inte för skador som orsakas av icke avsedd användning.

Denna produkt är avsedd att användas inom- och utomhus.

Produkten är inte lämplig som inomhusbelysning i hemmet.

Produkten är lämplig för användning i tuffa miljöer.

Använd USB-C-kabeln endast i torra och slutna utrymmen.

3. Leveransomfattning (bild A)
1x spotlight-hölje 1 med bärhandtag 1a och metallbygel 1b
1x inställningsskruv 2
1x underläggsbricka 3
1x låsring 4
1x stativ 5
1x USB-C-laddkabel 6
1x snabbguide (utan fig.)

4. Tekniska data
Typ: Batteridriven LED-strålkastare
IAN: 509754_2507
Tradix-nr:
Driftspänning: 3,7 V ⎓
Totaleffekt: max. 10 W
Litiumjonbatteri: 3,7 V ⎓, 2200 mAh, typ: 18650, (kan inte bytas, nedan kallat batteri)
USB-C-anslutning: 5 V ⎓, 1A
Ljuskälla: 9 LED-lampor, vardera 0,9 W (vita, kan inte bytas)
Projiceringsyta: 9,4 x 9,4 cm (ca 88 cm²)
Lystid: 1,5 h
Vikt: 430 g
Mått: ca 21,7 x 12 x 13,5 cm
Skyddsklass: III/⧈
Skyddstyp: IP54
Tillverkningsdatum: 10/2025
Garanti: 3 år

5. Säkerhetsanvisningar
⚠ VARNING!

Risk för skada och kvävning!
Om barn leker med produkten eller förpackningen kann de fastna och kvävas!
- Låt inte barn leka med produkten eller förpackningen.
- Håll uppsikt över barn i närheten av produkten.
- Förvara produkten och förpackningen utom räckhåll för barn.

⚠ VARNING!

Skaderisk!
Ej lämplig för barn under 8 år! Förvaras åtskilt från barn. Risk för personskador!
- Barn från 8 år och äldre samt personer med försämrad fysisk, sensorisk eller mental förmåga eller bristande erfarenhet och kunskap måste hållas under uppsikt vid användning av produkten och/eller undervisas gällande säker användning av produkten och riskerna som kan uppstå därav.
- Barn får inte leka med produkten.
- Underhåll och/eller rengöring av produkten får inte utföras av barn.

Beakta nationella bestämmelser!
- Beakta de gällande nationella föreskrifterna och bestämmelserna vid användning och avfallshantering av produkten.

⚠ VARNING!

Skaderisk!
Använd inte i explosionsfarlig (Ex) omgivning! Risk för personskador!
- Produkten får inte användas i explosionsfarlig (Ex) omgivning. Det är inte tillåtet att använda produkten i en omgivning där det finns brännbara vätskor, gaser eller damm.

⚠ VARNING!

Risk för bländning!
Stirra inte in i den aktiva ljuskällan!
Titta inte direkt in i lampan och rikta inte lampan mot ögonen på andra personer. Det kann påverka synen.

⚠ VARNING!

Skaderisk!
Defekta produkter får inte användas! Risk för personskador!
- Använd inte produkten om den inte fungerar, är skadad eller defekt.
- Felaktiga reparationer kan orsaka allvarliga faror för användaren.
- Om du hittar ett fel på produkten ska du låta kontrollera produkten och vid behov reparera den innan du tar den i bruk igen.
- Lysdioderna och batteriet kan inte bytas ut. Om lysdioderna eller batteriet är defekta måste produkten kasseras.

⚠ VARNING!

Skaderisk!
- Manipulering/förändring är förbjudet på grund av godkännandeskäl (CE).
- Produkten får inte täckas över under användning.

⚠ VARNING!

Öppna aldrig produktens hölje. Produkten har inga interna delar som behöver underhållas.

6. Säkerhetsanvisningar gällande ackumulator
⚠ VARNING!

Överhettning- och explosionsrisk!
- Håll produkten på avstånd från värmekällor och direkt solstrålning. Batteriet kann explodera på grund av överhettning. Risk för personskador!
- Tänd inte produkten med många funktioner i förpackningen! Brandrisk!

⚠ VARNING!

Risk för personskador!
Använd handskar!
Rör inte vid läckande batterier med bara händerna! Risk för personskador!
- Läckande eller skadade batterier kann orsaka frätskador vid beröring med huden. Rör inte vid läckande batterier med bara händerna. Använd lämpliga skyddshandskar!

HÄNVISNING!
- Denna produkt har ett inbyggt batteri som inte kann bytas av användaren. Batteriet får endast tas ut av tillverkaren eller dess kundtjänst eller liknande behörig person, för att undvika risker.
- Vid avfallshantering av produkten ska hänsyn tas till att produkten innehåller ett uppladdningsbart batteri.

⚠ FÖRSIKTIG!

Risk för överhettning!
Använd inte i förpackningen.

7. Idrifttagning
1. Ta bort allt förpackningsmaterial.
2. Kontrollera att alla delar finns med och är oskadade.
   Om så inte är fallet, ska du kontakta den angivna serviceadressen.

Förklaring
1 Spotlight-hölje
1a Bärhandtag
1b Metallbygel
2 Inställningsskruv
3 Underläggsbricka
4 Låsring
5 Stativ
6 USB-C-laddkabel
6a USB-C-kontakt
6b USB-kontakt
7 Laddningsindikator
8 Skydd
9 USB-C-uttag
10 Strömbrytare
11 Låsskruv

8. Montera stativ (bild B)
- Montera spotlight-höljet 1 med metallbygeln 1b som bilden visar med inställningsskruven 2, underläggsbrickan 3 och låsringen 4 på stativet 5, se **bild B**.
- Dra åt inställningsskruven 2 för hand.

HÄNVISNING!

Produkten får inte monteras med metallbygeln 1b på exempelvis en vägg.

9. Ladda batteriet (bild C)
HÄNVISNING!
- Batteriet ska laddas 12 timmar före första användning.
- Batteriet ska laddas när LED-lamporna lyser svagare och laddningsindikatorn 7 lyser rött.

⚠ VARNING!

Risk för personskador på grund av elstöter!
- Produkten får endast laddas inomhus.
- Om produkten blivit blöt ska den torkas helt torr med en torr trasa. Risk för kortslutning.
- Produkten får endast laddas med den medföljande USB-C-laddkabeln.

HÄNVISNING!
- Batteriet är utrustat med en automatisk avstängningsfunktion. Laddningen stängs av när batteriet är fulladdat, så att det inte överladdas.

Anslut produkten med USB-C-laddkabeln 6 till en lämplig enhet. Du kan bland annat ladda batteriet med en nätenhet med USB-anslutning, se **bild C**. Observera produktens tekniska data.
Produkten kan endast anslutas till enheter i drift med SELV-utgång och maximal utgångsspänning för arbetstoppar (Uout) på 5 V ⎓.
Produkten har en laddningsindikator 7. Följande laddstatus visas:
- grön: fulladdat
- orange: driftklart
- röd: låg laddning, batteriet måste laddas

1. Öppna skyddet 8 på baksidan av spotlight-höljet 1, se **bild C**.
2. Anslut USB-C-kontakten 6a i USB-C-uttaget 9.
3. Anslut USB-kontakten 6b till enheten som ska användas som laddkälla.
4. Ta ut USB-C-kontakten 6a från USB-C-uttaget 9 när laddningen har slutförts.
5. Stäng skyddet 8.

HÄNVISNING!

Ladda produkten en gång i månaden om den inte ska användas under en längre tid. Om produkten inte laddas under en längre tid (ca 2 månader) går batteriet in i viloläge. Då bör produkten laddas upp och ur flera gånger, så att batteriet aktiveras igen.

10. Bära produkten
Bär bara produkten i avsett bärhandtag 1a.

HÄNVISNING!

Det är inte tillåtet att hänga upp produkten i bärhandtaget 1a.

11. Placera produkten
Placera produkten på en lämplig plats.

HÄNVISNING!

Underlaget ska vara plant, så att produkten inte kan välta. Det ska finnas tillräckligt med plats runt omkring produkten.
- Skydda känsliga ytor genom att lägga ut ett skyddsunderlag.

12. Tända/släcka produkten
Tryck på strömbrytaren 10 för att stänga av produkten, se **bild C**. När du trycker på den hörs ett klickljud.

13. Ändra ljusriktning
- Du kan ändra ljusriktningen i vertikalled genom att lossa de båda inställningsskruvarna 11 på sidan av spotlight-höljet 1, se **bild D a)**. Dra åt inställningsskruvarna 11 för hand igen efter inställningen.
- Du kan även vrida spotlight-höljet 1 i horisontell riktning. Lossa inställningsskruven 2 och vrid spotlight-höljet 1 i önskad riktning, se **bild D b)**. Dra åt inställningsskruven 2 för hand igen efter inställningen.

⚠ FÖRSIKTIG!

Risk för personskador!
Akta fingrarna när du justerar produkten. De kan klämmas.

14. Felsökning

Problem	Orsak
Det går inte att slå på produkten:	- Batteriet är inte laddat. Ladda batteriet. - Produkten är ansluten till strömförsörjning och laddas. Koppla bort produkten från strömförsörjningen/koppla bort laddningskabeln.
Produkten stängs av direkt:	- Batteriet är inte tillräckligt laddat.

15. Rengörings- och skötselanvisningar
⚠ FÖRSIKTIG!

Skaderisk!
Före rengöring ska USB-C-laddkabeln 6 tas bort från laddkällan (exempelvis en nätenhet) och produkten, och produkten ska stängas av. Risk för elstöt!
- Rengör endast med en torr trasa.
- Använd inte skarpa rengöringsmedel eller kemikalier.
- Doppa inte i vatten.
- Förvaras svalt, torrt och skyddat mot UV-ljus.

16. Förenklad EU-Intyg om överensstämmelse
Denna produkt överensstämmer med de grundläggande kraven och andra relevanta föreskrifter i det europeiska direktivet gällande elektromagnetisk kompatibilitet 2014/30/EU samt RoHs-direktivet 2011/65/EU. Det fullständiga intyget om överensstämmelse kann erhållas från importören (i originalversionen).

17. Avfallshantering
Avfallshantera förpackningen
Förpackningen och bruksanvisningen består av miljövänliga material som kann lämnas in till den lokala återvinningsstationen.

Avfallshantera produkten
Produkten får inte kastas i det vanliga hushållsavfallet. För mer information om kasseringsmöjligheter för produkten, vänligen kontakta din kommun/stadsförvaltning eller din Lidl-filial.

Avfallshantera batteri / laddningsbara batterier
- Defekta eller använda uppladdningsbara batterier ska återvinnas enligt riktlinjerna EU 2023/1542 med tillägg.
- Batterier får inte kastas i hushållsavfallet. De innehåller skadliga tungmetaller. Märkning: Pb (= bly), Hg (= kvicksilver), Cd (= kadmium). Du är skyldig att lämna in förbrukade batterier. Du kann utan kostnad lämna in batterierna till vårt försäljningsställe eller till din lokala butik eller den kommunala återvinningsstationen. Batterier är märkta med en överkryssad soptunna.
- Uppladdningsbara batterier / ackumulatorer får endast kasseras i urladdat tillstånd eller måste säkras mot kortslutning (t.ex. med isoleringstejp) för bortskaffande.

18. Garanti
Bästa kund, du erhåller 3 års garanti från inköpsdatum för denna utrustning. I händelse av defekter på denna produkt har du lagstadgade rättigheter gentemot försäljaren av produkten. Dessa lagstadgade rättigheter begränsas inte genom vår nedan beskrivna garanti.

Garantivillkor
Garantiperioden har sin början vid inköpsdatumet. Var god bevara original kassakvittot. Detta dokument krävs som bevis för köpet. Om, inom tre år från inköpsdatumet av produkten, ett material-eller fabriksfel skulle uppdagas, kommer produkten att - enligt vår bedömning- repareras eller ersättas utan kostnad. Denna garanti förutsätter att, inom tre-årsperioden, den defekta utrustningen och kassakvittot uppvisas tillsammans med en kort skriftlig beskrivning av defekten och information om när den uppstått. Om defekten täcks av vår garanti, kommer du att få tillbaka den reparerade delen eller en ny produkt. Med reparationen eller utbytet av produkten startar nej ny garantiperiod.

Garantitid och reklamation enligt lag
Garantitiden förlängs inte vid garantianspråk. Detta gäller även för ersatta och reparerade delar. Eventuella skador och fel som uppstått redan innan köpet ska anmälas direkt efter uppackningen. Du kommer behöva betala för reparationer som utförs ef

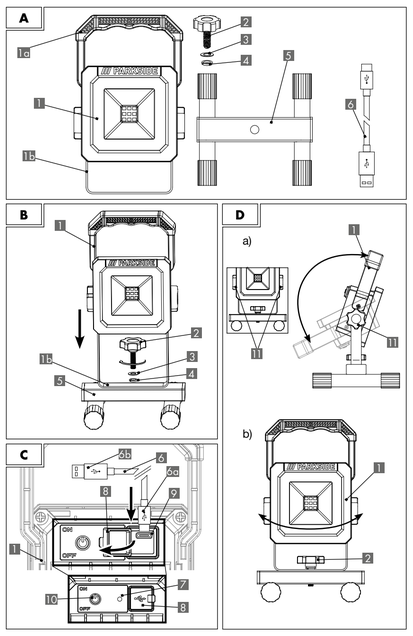

- Dokręcić śrubę ręczną 2 siłą ręki.

WSKAZÓWKA!

Produktu nie wolno montować za pomocą pałąka metalowego 1b np. na ścianie.

9. Ładowanie akumulatora (rys. C)

WSKAZÓWKA!

- Przed pierwszym uruchomieniem należy ładować akumulator przez 12 godzin.
- Gdy światła LED słabo świecą, a wskaźnik ładowania zmienia kolor na czerwony, należy naładować 7 akumulator.

⚠ OSTRZEŻENIE!

Ryzyko obrażeń ciała spowodowane prądem elektrycznym!

- Produkt należy ładować wyłącznie wewnątrz pomieszczenia.
- Jeżeli produkt uległ zmoczeniu wodą, należy oczyścić produkt przed ponownym ładowaniem suchą szmatką. Występuje zagrożenie zwarciem.
- Produkt należy ładować wyłącznie przy użyciu dostarczonego kabla USB-C do ładowania.

WSKAZÓWKA!

- Akumulator jest wyposażony w funkcję automatycznego odłączania. W przypadku naładowania w 100% nastąpi wyłączenie ładowania, aby nie doszło do nadmiernego naładowania akumulatora.

Należy podłączyć produkt za pomocą kabla USB-C 6 do właściwego urządzenia. Możliwe jest ładowanie akumulatora m. in. za pomocą zasilacza z portem USB, patrz **rys. C**, według danych technicznych.
Produkt może być podłączony wyłącznie do urządzenia z wyjściem SELV oraz z maksymalnym szczytowym napięciem wyjściowym (Uout) o wartości 5 V ⎓.

Produkt jest wyposażony w funkcję wskaźnika naładowania 7. Wskazywane są następujące stany naładowania:

- zielony: w pełni naładowany
- pomarańczowy: gotowy do użycia
- czerwony: niski poziom naładowania, wymagane ładowanie

1. Otworzyć pokrywę 9 z tyłu obudowy promiennika 1 patrz **rys. C**.
2. Umieścić wtyczkę USB-C 6a w gnieździe USB-C 9.
3. Należy wsunąć wtyk 5b do urządzenia ładującego.
4. Po zakończeniu procesu ładowania należy wyjąć wtyk USB-C 6a z gniazda USB-C 9.
5. Należy zamknąć pokrywę 9.

Teraz produkt jest gotowy do pracy.

WSKAZÓWKA!

Jeżeli produkt nie jest przez dłuższy czas używany, należy ładować go raz w miesiącu. Jeżeli produkt nie był ładowany przez dłuższy czas (2 miesiące), akumulator przejdzie w stan spoczynku. Wtedy należy produkt wielokrotnie załadować i rozładować w celu ponownej aktywacji akumulatora.

10. Przenoszenie produktu

Produkt należy przenosić wyłącznie za pomocą dostarczonego uchwytu 1a.

WSKAZÓWKA!

Produktu nie wolno zawieszać za uchwyt 1a.

11. Ustawienie produktu

Produkt należy umieścić w odpowiednim miejscu.

WSKAZÓWKA!

Podłoże powinno być równe, aby uniknąć wywrócenia się produktu. W miejscu ustawienia powinno być dosyć wolnej przestrzeni do ustawienia produktu.

- Chronić wrażliwe powierzchnie, umieszczając pod spodem koc ochronny.

12. Włączanie/wyłączanie produktu

W celu włączenia/wyłączania należy nacisnąć wyłącznik główny 1d, patrz **rys. C**. Podczas wciskania słychać kliknięcie.

13. Zmiana kierunku świecenia

- Aby zmienić kierunek świecenia w pionie w pokazany sposób, należy zwolnić obie śruby ustalające 1l z boku obudowy promiennika 1 , patrz **rys. D a)**. Po ustawieniu ponownie dokręć śruby ustalające 1l siłą ręki.
- Teraz możliwe jest użytkowanie obudowy promiennika 1 w ustawieniu poziomym bez ograniczeń. Zwolnić śrubę ręczną 2 i obrócić obudowę promiennika 1 w wybranym kierunku, patrz **rys. D b)**. Po ustawieniu ponownie dokręcić śrubę ręczną 2 siłą ręki.

⚠ OSTROŻNIE!

Ryzyko obrażeń ciała!

Podczas przestawiania produktu uważać na palce. Palce mogą zostać zakleszczone.

14. Rozwiązywanie problemów

Problem	Przyczyna
Urządzenie się nie włącza:	- Akumulator nie jest naładowany. Naładuj akumulator. - Urządzenie jest podłączone do zasilania i ładuje się. Odłącz urządzenie od zasilania / odłącz kabel ładujący.
Urządzenie natychmiast się wyłącza:	- Akumulator nie był ładowany wystarczająco długo.

15. Wskazówki czyszczenia i pielęgnacji

⚠ OSTROŻNIE!

Niebezpieczeństwo obrażeń!

Przed czyszczeniem należy wyjąć kabel USB-C 6 z ładowanego urządzenia (np. zasilacza sieciowego) i wyłączyć produkt. Ryzyko porażenia prądem!

- do czyszczenia używać wyłącznie suchej szmatki
- nie używać ostrych środków czyszczących lub chemikaliów
- nie zanurzać w wodzie
- przechowywać w chłodnym, suchym miejscu, chronionym przed działaniem promieni UV

16. Uproszczona Deklaracja zgodności UE

W odniesieniu do zgodności z podstawowymi wymaganiami i innymi istotnymi przepisami dyrektywy w sprawie kompatybilności elektromagnetycznej 2014/30/UE oraz dyrektywy RoHs 2011/65/UE. Kompletną oryginalną deklarację zgodności można otrzymać od importera.

17. Utylizacja

Utylizacja opakowania

Opakowanie i instrukcja obsługi wykonane są z materiałów przyjaznych dla środowiska, które można utylizować w lokalnych punktach recyklingu.

Utylizacja produktu

- Ten symbol oznacza, że zużytego sprzętu nie można umieszczać łącznie z innymi odpadami (2012/19/UE).
- Zgodnie z art. 13 ust 1. Ustawy z dnia 11 września 2015 roku o zużytym sprzęcie elektrycznym i elektronicznym zakazuje się umieszczania zużytego sprzętu łącznie z innymi odpadami. Elektroodpady nie mogą być wyrzucane do pojemników do selektywnej zbiórki odpadów komunalnych. Można je oddać w specjalnie wyznaczonych miejscach np. Punkt Selektywnej Zbiórki Odpadów Komunalnych lub/ bądź w punktach handlowych oferujących w sprzedaży sprzęt elektroniczny.
- Należy postępować zgodnie z obowiązującymi w Polsce przepisami dotyczącymi selektywnej zbiórki urządzeń elektrycznych i elektronicznych. Prawidłowa gospodarka odpadami pomaga uniknąć potencjalnych skutków dla środowiska i zdrowia ludzi wynikających z obecności w sprzęcie niebezpiecznych: substancji, mieszanin oraz części składowych.
- Zużyty sprzęt może mieć szkodliwy wpływ na środowisko i zdrowie ludzi z uwagi na potencjalną zawartość niebezpiecznych substancji, mieszanin oraz części składowych. Gospodarstwo domowe spełnia ważną rolę w przyczynianiu się do ponownego użycia i odzysku surowców wtórnych, w tym recyklingu zużytego sprzętu. Na tym etapie kształtuje się postawy, które wpływają na zachowanie wspólnego dobra jakim jest czyste środowisko naturalne.

Utylizacja baterie / akumulatory

- Uszkodzone i zużycie baterie wielokrotnego ładowania wymagają recyklingu według dyrektywy EU 2023/1542 wraz z uzupełnieniami.
- Baterii i akumulatorków nie wolno wyrzucać razem z odpadami domowymi. Zawierają one szkodliwe metale ciężkie. Oznaczenia: Pb (= ołów), Hg (= rtęć), Cd (= kadm). Użytkownik jest zobowiązany ustawowo do zwrotu zużytych baterii i akumulatorków. Zużyte baterie możesz oddać bezpłatnie w naszym punkcie sprzedaży albo w Twojej okolicy (np. W sklepach lub komunalnych punktach zbiorczych). Baterie i akumulatorki są oznakowane przekreślonym śmietnikiem.
- Baterie/akumulatory wielokrotnego ładowania mogą być utylizowane tylko wtedy, gdy są rozładowane lub muszą być zabezpieczone przed zwarciem (np. taśmą izolacyjną).

18. Gwarancja

Szanowni klienci, to urządzenie jest objęte 3-letnią gwarancją od daty zakupu. W przypadku wad produktu mogą dochodzić państwo swoich ustawowych roszczeń wobec sprzedawcy produktu. Tych ustawowych roszczeń nie ogranicza nasza przedstawiona poniżej gwarancja.

Warunki gwarancji

Okres gwarancji rozpoczyna się w dniu zakupu. Prosimy o zacho-wanie paragonu kasowego. Ten dokument stanowi dowód zakupu.
Jeśli w przeciągu trzech lat od daty zakupu tego produktu ujawni się wada materiałowa lub błąd produkcyjny, produkt – według naszego uznania – zostanie przez nas bezpłatnie naprawiony lub wymieniony na nowy. Warunkiem skorzystania ze świadczeń gwarancyjnych jest przedłożenie w czasie trzyletniego okresu gwarancyjnego wadliwego urządzenia i dowodu zakupu (paragonu) oraz krótkie opisanie, na czym polega wada i kiedy wystąpiła.
Jeśli nasza gwarancja obejmuje tę wadę, otrzymają państwo naprawiony lub nowy produkt. Wraz z naprawą lub wymianą produktu nie rozpoczyna się nowy okres obowiązywania gwarancji.

Okres gwarancji i roszczenia z tytułu wad

Rękojmia nie wydłuża okresu gwarancji. Dotyczy to również części wymienionych i naprawionych. Szkody i wady produktu obecne już w momencie zakupu należy zgłosić niezwłocznie po rozpakowaniu. Po upływie okresu gwarancji naprawy są płatne.

Zakres gwarancji

Urządzenie zostało wyprodukowane z zachowaniem staranności i surowych wytycznych jakości, i sprawdzone przed dostawą. Gwarancja obejmuje wyłącznie szkody materialowe i fabryczne. Niniejsza gwarancja nie obejmuje części produktu, które podlegają normalnemu zużywaniu i dlatego są uważane za części zużywające się, ani uszkodzeń łamliwych części, np. Wyłączników lub części wykonanych ze szkła.
Gwarancja traci ważność, jeżeli produkt został uszkodzony, był użytkowany lub konserwowany w nieprawidłowy sposób. W celu należytego użytkowania produktu należy dokładnie przestrzegać wszystkich instrukcji podanych w instrukcji obsługi. Należy bezwzględnie powstrzymać się od zastosowań i sposobów obchodzenia się z produktem, które w instrukcji obsługi są odradzane lub przed którymi instrukcja ostrzega.

Produkt jest przeznaczony włącznie do użytku prywatnego i nie nadaje się do zastosowań komercyjnych. Gwarancja traci ważność w przypadku nieprawidłowego i nienależytego obchodzenia się, zastosowania siły i interwencji, które nie są przeprowadzane przez nasz autoryzowany punkt serwisowy.

Procedura w przypadku świadczeń gwarancyjnych

W celu zapewnienia szybkiej realizacji zgłoszenia należy postępować zgodnie z poniższymi wskazówkami.

- W przypadku wszystkich zgłoszeń przygotować paragon i numer artykułu (IAN) 509754_2507 jako dowód zakupu.
- Numer artykułu jest podany na tabliczce znamionowej produktu, wytłoczony na produkcie, podany na stronie tytułowej instrukcji lub nakleJce z tyłu lub na spodzie produktu.
- W przypadku zakłóceń w działaniu lub innych wad należy skontaktować się telefonicznie lub formularz kontaktowy z działem serwisu wskazanym poniżej.
- Produkt zarejestrowany jako wadliwy można następnie odesłać bez opłaty pocztowej pod otrzymanym adresem serwisu, dołączając dowód zakupu (paragon) oraz opis lokalizacji i czasu wystąpienia wady.

Wraz z wymianą urządzenia lub ważnej części, zgodnie z obowiązującym art. 581 §1 kodeksu cywilnego, okres gwarancji rozpoczyna się od nowa.

Te i wiele innych instrukcji można przeglądać i pobierać na stronie parkside-diy.com.

PDF ONLINE parkside-diy.com

Ten kod QR przeniesie Cię bezpośrednio na stronę parkside-diy.com. Wybierz swój kraj i użyj maski wyszukiwania, aby wyszukać instrukcje. Wprowadź numer artykułu (IAN 509754_2507).

5. Saugos nurodymai

⚠ ĮSPĖJIMAS!

Sužalojimo ir uždusimo pavojus!

Jei vaikai žaidžia su produktu ar pakuote, jie gali sužeisti arba užspringti!

- Neleiskite vaikams žaisti su gaminiu arba jo įpakavimu.
- Nepalikite be priežiūros vaikus, esančius arti gaminio.
- Gaminį ir jo įpakavimą laikykite vaikams nepasiekiamoje vietoje.

⚠ ĮSPĖJIMAS!

Susižeidimo pavojus!

Netinka naudoti jaunesniems nei 8 metų vaikams! Laikykite atokiau nuo vaikų. Kyla pavojus susižeisti!

- Vaikus, vyresnius nei 8 metų, ir asmenis, turinčius ribotus fizinius, juntiminius ir protinius gebėjimus arba neturinčius patirties ir žinių naudojant gaminį, reikia prižiūrėti ir (arba) instruktuoti dėl saugaus gaminio naudojimo ir supažindinti su galimais pavojais.
- Vaikams negalima žaisti su gaminiu.
- Vaikams negalima leisti atlikti gaminio techninės priežiūros ir (arba) valymo darbų.

Laikykitės šalies teisės aktų!

- Laikykitės galiojančių šalies potvarkių ir teisės aktų, naudodami ir utilizuodami gaminį.

DĖMESIO!

Gaminį draudžiama pakabinti už nešimo rankenos 1b.

11. Gaminio pastatymas

Pastatykite gaminį į tinkamą vietą.

DĖMESIO!

Pagrindas turėtų būti lygus, kad gaminys negalėtų apvirsti. Vieta turėtų turėti pakankamai laisvojo oloto aplink gaminį.

- Apsaugokite jautrius paviršius, padėdami apsauginį apdangalą.

12. Gaminio įjungimas/išjungimas

Kad įjungtumėte/išjungtumėte, paspauskite [J./ĮŠJ. jungiklį 1d], žr. **C pav.** Spaudžiant pasigirsta spragtelėjimo garsas.

13. Švietimo krypties keitimas

- Jūs galite, atlaidę abu fiksavimo varžtus 1l, esančius prožektoriaus korpuso 1 šone, kaip parodyta, vertikaliai keisti švietimo kryptį, žr. **D pav. a)**. Nustatę vėl užsukite fiksavimo varžtus 1l rankos stiprumu.
- Jūs galite prožektoriaus korpusą 1 pasukti horizontalia kryptimi. Atleiskite rankinį varžtą 2 ir pasukite prožektoriaus korpusą 1 pageidaujama kryptimi, žr. **D pav. b)**. Nustatę vėl užsukite rankinį varžtą 2 rankos stiprumu.

⚠ ATSARGIAI!

Susižalojimo pavojus!

Saugokite savo pirštus, reguliuodami gaminį. Tam tikromis aplinkybėmis Jūs galėtumėte juos prisiverti.

14. Trikčių šalinimas

Problema	Priežastis
Įrenginys neįsijungia:	- Baterija neįkrauta. Įkraukite bateriją. - Įrenginys prijungtas prie maitinimo šaltinio ir kraunasi. Atjunkite įrenginį nuo maitinimo šaltinio / atjunkite įkrovimo laidą.
Įrenginys iš karto išsijungia:	- Baterija nebuvo pakankamai ilgai įkrauta.

15. Valymo ir priežiūros nurodymai

⚠ ATSARGIAI!

Susižeidimo pavojus!

Prieš valydami Jūs turite pašalinti USB-C įkrovimo kabelį 6 iš kraunančio prietaiso (pvz., maitinimo bloko) ir gaminio, ir išjungti gaminį. Kyla elektros smūgio pavojus!

- valykite tik sausu audeklu
- nenaudokite stiprių valymo medžiagų ar chemikalų
- nenardinkite į vandenį
- laikykite vėsioje, sausoje ir nuo UV spindulių apsaugotoje vietoje

LT

AKUMULIATORINIS LED PROŽEKTORIUS

Naudojimo ir saugos pastabos

1. Įvadas

Sveikiname!

Pirkdami pasirinkote aukštos kokybės gaminį. Eksploatacijos instrukcija yra šio gaminio dalis. Joje pateikiami svarbūs saugumo, naudojimo ir šalinimo nurodymai. Prieš naudodami gaminį susipažinkite su visais naudojimo ir saugos nurodymais. Naudokite gaminį, tik kaip aprašyta ir nurodytose naudojimo srityse. Išsaugokite šią naudojimo instrukciją. Perduodami gaminį trečiosioms šalims perduokite visus jo dokumentus.

Akumuliatorinis LED prožektorius toliau yra vadinamas gaminiu.

Simbolių paaiškinimas

Šioje naudojimo instrukcijoje, ant gaminio ar ant pakuotės naudojami šie simboliai ir signaliniai žodžiai.

⚠ ĮSPĖJIMAS!

Šis signalinis simbolis / žodis žymi didelę rizikos laipsnio pavojų, kurio nepaisymas gali tapti mirties arba sunkių sužalojimų priežastimi.

⚠ ATSARGIAI!

Šis signalinis simbolis / žodis žymi žemo rizikos laipsnio pavojų, kurio nepaisymas gali tapti lengvų arba vidutinių sužalojimų priežastimi.

DĖMESIO!

Šis signalinis žodis perspėja apie galimus daiktų sugadinimus arba suteikia jums naudingos papildomos informacijos apie naudojimą.

Šis simbolis nurodo naudojimą tik patalpose.

Šis simbolis nurodo naudojimą patalpose ir lauke.

Šio simbolio nurodo naudojimą.

Šis simbolis nurodo galimus pavojus vaikams.

Šis simbolis reiškia amžiaus apribojimą norint naudotis gaminiu.

Šis simbolis nurodo pavojų apakti.

Šis simbolis rodo įjungimo / išjungimo jungiklį.

Šis simbolis žymi atsparumą dirbant sunkiomis darbo sąlygomis.

Šis simbolis nurodo galimus pavojus, kuriuos kelia elektros srovė.

Šis simbolis žymi galimus pavojus.

Šis simbolis nurodo galimus pavojus, kuriuos kelia baterijų naudojimas.

Šis simbolis žymi nuolatinę srovę.

Šis simbolis rodo elektros energiją: vatai.

Šis simbolis žymi USB prievadą / jungtį.

Šis simbolis informuoja apie švietimo trukmę esant pilnai įkrovai.

Šis simbolis informuoja apie maksimalų šviesos srautą.

Šis simbolis žymi apsaugos tipą IP54 (visapusė apsauga nuo žalingo kiekio vandens purslų ir dulkių). Negalioja įkrovimo proceso metu USB-C įkrovimo kabeliu.

Šis simbolis nurodo naudojamo akumuliatoriaus vertes.

Šis simbolis žymi apsaugos klasę III. SELV: saugi papildoma žemos įtampos įtampa

Šie simboliai informuoja apie pakuotės ir produkto utilizavimą.

Šis simbolis pateikia informaciją apie FSC® sertifikatą.

Atitikties deklaracija (žr. Skyrių „16. Supaprastinta ES Atitikties deklaracija"): Šiuo simboliu pažymėti produktai atitinka visas Europos ekonominėje erdvėje taikomas normas.

2. Naudojimas pagal paskirtį

Jis neskirtas naudoti komercinėje aplinkoje. Kitoks produkto naudojimas arba modifikavimas laikomas naudojimu ne pagal paskirtį ir gali kelti pavojų susižaloti ir sugadinti nuosavybę. Gamintojas neprisiima atsakomybės dėl pažeidimų ir žalos, atsiradusios dėl produkto naudojimo ne pagal paskirtį.

Šis produktas skirtas naudoti patalpose ir lauke.

Šis gaminys neskirtas apšviesti vidaus patalpoms.

Produktas yra skirtas kaip mobilioji darbo lempa.

Produktas tinkamas naudoti atšiaurioje aplinkoje.

USB-C laidą naudokite tik sausose ir uždarose patalpose.

3. Pristatymo turinys (A pav.)

1x Prožektoriaus korpusas 1 su nešimo rankena 1a ir metaline apkaba 1b
1x Rankinis varžtas 2
1x Prožektorius 3
1x Spyruoklinis fiksavimo žiedas 4
1x Pastatymo koja 5
1x USB-C įkrovimo kabelis 6
1x trumpasis gidas (be pav.)

4. Techniniai duomenys

Tipas: Akumuliatorinis LED prožektorius
IAN: 509754_2507
Tradix NR.: 509754-25-A
Darbinė įtampa: 3,7 V ⎓
Pilnutinė galia: maks. 10 W
Ličio jonų akumuliatorius: 3,7 V ⎓, 2 200 mAh, tipas: 18650 (nekeičiama, toliau vadinamas akumuliatoriumi)
USB-C įungtis: 5 V ⎓, 1A
Šviesos elementas: 9 šviesos diodai, po 0,9 W (balti, nekeičiami)
Projekcijos plotas: 9,4 x 9,4 cm (apie 88 cm²)
Švietimo trukmė: 1,5 h
Svoris: 430 g
Matmenys: apie 21,7 x 12 x 13,5 cm
Apsaugos klasė: III/
Apsaugos laipsnis: IP54
Gamybos data: 10/2025
Garantija: 3 metai

mą būtina krauti 12 valandų.

- Akumuliatorių būtina įkrauti tada, kai tik šviesos diodai ima šviesti silpniau ir įkrovos indikatorius 7 ima šviesti raudonai.

⚠ ĮSPĖJIMAS!

Susižalojimo pavojus dėl elektros smūgio!

- Kraukite gaminį tik vidinėse patalpose.
- Jei gaminys sušlapo, Jūs turite gaminį prieš įkraudami visiškai išdžiovinti sausa šluoste. Kyla trumpojo jungimo pavojus.
- Kraukite gaminį tik kartu pateikiamu USB-C įkrovimo kabeliu.

DĖMESIO!

- Akumuliatorius turi įtaisytą automatinio išjungimo įtaisą. Šis išjungia įkrovimo procesą esant 100 % įkrovai, kad negalima būtų perkrauti akumuliatorius.

Prijunkite gaminį USB-C įkrovimo kabeliu 6 prie tinkamo prietaiso. Jūs galite akumuliatorių, tarp kita ko, krauti maitinimo bloku su USB jungtimi, žr. **C pav.** Laikykitės techninių duomenų.
Gaminį galima prijungti tik prie valdymo įtaiso su SELV išėjimu ir maksimalia 5 V ⎓ darbine pikine išėjimo įtampa (Uout).
Gaminys turi įrengtą įkrovos indikatorių 7. Yra rodomos šios krovimo būsenos:

- žalia: visiškai įkrautas
- oranžinė: parengtas darbui
- raudona: mažai įkrautas, yra reikalingas krovimas

1. Atidarykite dangtį 8 galinėje prožektoriaus korpuso pusėje 1. žr. **C pav.**
2. Įkiškite USB-C kištuką 6a į USB-C lizdą 9.
3. Įkiškite USB kištuką 6b į kraunantį prietaisą.
4. Kai įkrovimo procesas bus baigtas, ištraukite USB-C kištuką 6a iš USB-C lizdo 9.
5. Uždarykite dangtį 8.

Gaminys dabar yra paruoštas naudoti.

DĖMESIO!

Gaminį reikėtų kartą per mėnesį įkrauti, jei jis nėra naudojamas ilgesnį laiką. Jei gaminys nebuvo įkraunamas ilgesnį laiko tarpą (apie 2 mėnesius), akumuliatorius yra rimtes būsenos. Tuomet gaminį reikėtų kelis kartus įkrauti ir iškrauti, kad iš naujo būtų aktyvintas akumuliatorius.

10. Gaminio nešimas

Gaminį neškite tik už tam numatytos nešimo rankenos 1a.

DĖMESIO!

Gaminį draudžiama pakabinti už nešimo rankenos 1a.

11. Gaminio pastatymas

Pastatykite gaminį į tinkamą vietą.

DĖMESIO!

Pagrindas turėtų būti lygus, kad gaminys negalėtų apvirsti. Vieta turėtų turėti pakankamai laisvojo oloto aplink gaminį.

- Apsaugokite jautrius paviršius, padėdami apsauginį apdangalą.

12. Gaminio įjungimas/išjungimas

Kad įjungtumėte/išjungtumėte, paspauskite [J./ĮŠJ. jungiklį 1d], žr. **C pav.** Spaudžiant pasigirsta spragtelėjimo garsas.

13. Švietimo krypties keitimas

- Jūs galite, atlaidę abu fiksavimo varžtus 1l, esančius prožektoriaus korpuso 1 šone, kaip parodyta, vertikaliai keisti švietimo kryptį, žr. **D pav. a)**. Nustatę vėl užsukite fiksavimo varžtus 1l rankos stiprumu.
- Jūs galite prožektoriaus korpusą 1 pasukti horizontalia kryptimi. Atleiskite rankinį varžtą 2 ir pasukite prožektoriaus korpusą 1 pageidaujama kryptimi, žr. **D pav. b)**. Nustatę vėl užsukite rankinį varžtą 2 rankos stiprumu.

⚠ ĮSPĖJIMAS!

Susižeidimo pavojus!

Nenaudokite potencialiai sprogioje aplinkoje (Ex)! Kyla pavojus susižeisti!

- Gaminio negalima naudoti potenciliai sprogioje aplinkoje (Ex). Gaminio negalima naudoti aplinkoje, kurioje yra degių skysčių, dujų ar dulkių.

⚠ ĮSPĖJIMAS!

Pavojus apakti!

Nežiūrėkite į aktyvųjį šviesos šaltinį!

- Nežiūrėkite tiesiai į žibinto šviesą arba nekreipkite žibinto šviesos į kitų žmonių akis. Tai gali susilpninti regėjimą.

⚠ ĮSPĖJIMAS!

Susižeidimo pavojus!

Gaminys su defektu negali būti naudojamas! Kyla pavojus susižeisti!

- Nenaudokite gaminio, jei jis neveikia, yra pažeistas arba sugadintas.
- Dėl netinkamai atliktų remonto darbų gali kilti pavojus naudotojui.
- Jei aptikote gaminio defektą, prieš vėl pradėdami jį naudoti, patikrinkite gaminį ir, jei reikia, pataisykite.
- Šviesos diodų ir akumuliatoriaus pakeisti negalima. Jei šviesos diodai arba baterija sugedo, gaminį reikia išmesti.

⚠ ĮSPĖJIMAS!

Susižeidimo pavojus!

- Savaranškiškas ardymas ir (arba) modifikavimas draudžiamas dėl licencinių priežasčių (CE).
- Naudojimo metu gaminys neturi būti uždengtas.

⚠ ĮSPĖJIMAS!

Niekada neatidarykite gaminio korpuso. Gaminys neturi vidinių dalių, kurioms reikėtų remontu.

6. Akumuliatoriaus saugos nurodymai

⚠ ĮSPĖJIMAS!

Perkaitimo ir sprogimo pavojus!

- Saugokite produktą nuo šilumos šaltinių ir tiesioginių saulės spindulių, dėl perkaitimo akumuliatorius gali sprogti. Kyla pavojus susižaloti!
- Nenaudokite gaminio pakuotėje! Kyla gaisro pavojus!

⚠ ĮSPĖJIMAS!

Susižeidimo pavojus!

Nelieskite akumuliatoriaus, iš kurio ištekėjo elektrolitas, plikomis rankomis! Kyla pavojus susižeisti!

- Pratekėjusiu arba pažeistų akumuliatorių elektrolitas gali ėsdinti odą. Nelieskite akumuliatorių, iš kurio ištekėjo elektrolitas, plikomis rankomis, būtinai mūvėkite tam tinkamas apsaugines pirštines!

DĖMESIO!

- Šis produktas turi įmontuotą akumuliatorių, kuris negali būti keičiamas vartotojo. Siekiant išvengti pavojų, nuimti ir vėl įdėti turi tik gamintojas arba jo klientų aptarnavimo tarnyba, arba atitinkamai kvalifikuoti specialistai.
- Utilizuojant šį produktą būtina atkreipti dėmesį į tai, kad jame yra įkraunama baterija.

⚠ ATSARGIAI!

Gali perkaisti!

Draudžiama naudoti su pakuote.

7. Naudojimas

1. Pašalinkite visas pakavimo medžiagas.
2. Patikrinkite, ar yra visos dalys, ar jos nepažeistos.
   Jeigu yra trukumų, praneškite nurodytu paslaugos adresu.

Žymėjimas

1 Prožektoriaus korpusas
1a Nešimo rankena
1b Metalinė apkaba
2 Rankinis varžtas
3 Poveržlė
4 Spyruoklinis fiksavimo žiedas
5 Pastatymo koja
6 USB-C įkrovimo kabelis
6a USB-C kištukas
6b USB kištukas
7 Įkrovos indikatorius
8 Dangtis
9 USB-C lizdas
10 J./ĮŠJ. jungiklis
11 Fiksavimo varžtas

8. Pastatymo kojos montavimas (B pav.)

- Sumontuokite prožektoriaus korpusą 1 su metaline apkaba 1b, kaip parodyta, su rankiniu varžtu 2, poveržle 3 ir spyruokliniu fiksavimo žiedu 4 ant pastatymo kojos 5, žr. **B pav.**
- Užsukite rankinį varžtą 2 rankos stiprumu.

DĖMESIO!

Gaminį draudžiama su metaline apkaba 1b sumontuoti, pvz., prie sienos.

9. Akumuliatoriaus įkrovimas (C pav.)

DĖMESIO!

- Akumuliatorių prieš pirmąjį naudojimą suformuokite arba kaitinkite. Jums nomokama remontuojame arba keičiame. Ši garantinė paslauga reikalauja, kad per trijų metų laikotarpį būtų pateiktas sugedęs prietaisas ir pirkimo dokumentas (kasos kvitas), ir trumpai raštu aprašyta, koks yra trūkumas ir kada jis atsirado. Jei gedimui yra taikoma mūsų garantija, atgauste suremontuotą arba naują gaminį. Po gaminio remonto arba keitimo neprasideda naujas garantinis laikotarpis.

Garantijos laikotarpis ir įstatyminės garantijos reikalavimai

Garantijos laikotarpis nepratiesiamas dėl garantinių įsipareigojimų. Tai galioją pakeistoms ir suremontuotoms dalims. Apie gedimus ir defektus, aptiktus įsigijimo metu, turi būti pranešta iš karto po išpakavimo. Pasibaigus garantiniam laikotarpiui remontas yra mokamas.

Garantijos turinys

Prietaisas buvo kruopščiai pagamintas pagal griežtas kokybės direktyvas ir išbandytas prieš pristatymą. Garantija taikoma medžiagų ar gamybos defektams. Ši garantija netaikoma nusidėvėriniams gaminio dalims, kurios dėl to gali būti laikomos nusidėvėjusiomis dalimis, arba pažeidžiamoms dalims, pvz., jungikliams arba dalims iš stiklo.
Ši garantija negaloja, jeigu gaminys buvo sugadintas, netinkamai naudojamas ar prižiūrimas. Kad gaminys būtų tinkamai naudojamas, turi būti griežtai laikomasi visų eksploatacijos instrukcijoje pateiktų nurodymų. Būtina vengti eksploatacijos instrukcijoje nerekomenduojamų arba uždraustų naudojimo tikslų ir veiksmų.
Gaminys skirtas tik privačiam ir nekomerciniam naudojimui. Garantija atšaukiama, jeigu gaminys buvo naudojamas netinkamai, ne pagal paskirtį, taikant jėgą ir buvo ardomas ir remontuojamas ne mūsų įgalioto serviso skyriaus.

Atsiskaitymas garantijos atveju

Norėdami užtikrinti, kad jūsų prašymas būtų nagrinėjamas greitai, vadovaukitės toliau pateiktais nurodymais:

- Visoms užklausoms kaip pirkimo įrodymą turėkite paruoše kasos kvitą ir prekės numerį (IAN) 509754_2507.
- Gaminio numerį galima rasti gaminio duomenų skydelyje, jis graviruojamas ant gaminio, instrukcijos tituliniame lape arba ant lipduko gaminio galinėje arba apatinėje dalyje.
- Jeigu atsirado gedimų ar kitų defektų, pirmiausia kreipkitės į toliau nurodytą serviso skyrių telefonu arba kontaktinė forma.
- Tada galite nurodyto serviso adresu nemokami nusiųsti gaminį, užregistruotą kaip turintį defektą, kartu su pirkimo įrodymu (kasos čeku) ir nurodymu, koks yra defektas ir kada jis buvo aptiktas.

Šiuos ir daugelį kitų vadovų galite peržiūrėti ir atsisiųsti adresu parkside-diy.com.

PDF ONLINE parkside-diy.com

Šis QR kodas nukels jus tiesiai į parkside-diy.com. Pasirinkite savo šalį ir naudodami paieškos kaukę ieškokite vadovų. [Ieskite gaminio numerį (IAN 509754_2507).

Šis simbolis norėda III aizsardzības klasi.
SELV: drošības zemspriegums

Šie simboli informē par iepakojuma un produkta iznīcināšanu.

Šis simbols sniedz informāciju par FSC® sertifikātu.

Atbilstības deklarācija (skatīt nodaļu "16. Vienkāršota ES Atbilstības deklarācija"): Produkti, kas apzīmēti ar šo simbolu, atbilst visiem piemērojamajiem Eiropas Ekonomikas zonas noteikumiem.

2. Paredzētais lietojums

Produkts nav paredzēts komerciālai lietošanai. Jebkāda cita produkta lietošana vai modifikācija tiek uzskatīta par nepareizu un var radīt tādus riskus kā ievainojumi un bojājumi. Izplatītājs neuzņemas atbildību par zaudējumiem, kas radušies nepareizas lietošanas dēļ.

Šis produkts ir paredzēts lietošanai iekštelpās un ārpus tām.

Šis produkts nav piemērots kopējam iekštelpu apgaismojumam.

Produkts ir paredzēts kā mobils darba lukturis.

Izstrādājums ir piemērots lietošanai skarbos vides apstākļos.

USB-C kabeļus izmantot tikai sausās un slēgtās telpās.

3. Piegāde (A att.)

1x prožektora korpuss 1 ar rokturi 1a un metālu stīpu 1b
1x ķīkša skrūve 2
1x paplāksne 3
1x atsperīgs sprostgredzens 4
1x kāja 5
1x USB C tipa uzlādes kabelis 6
1x Īsa rokasgrāmata (bez attēla)

4. Specifikācijas

Veids: Ar akumulatoru darbināms LED prožektors
IAN: 509754_2507
Tradix prod. nr: 509754-25-A
Darba spriegums: 3,7 V ⎓
Kopēja jauda: maks. 10 W
Litija jonu akumulators: 3,7 V ⎓, 2200 mAh, tips: 18650, (balts, nav maināms, tālāk tekstā – akumulators)
USB C tipa pieslēgums: 5 V ⎓, 1A
Spuldze: 9 LED gaismas diodes, katra 0,9 W (baltas, nav savstarpēji aizstājamas)
Projekcijas virsma: 9,4 x 9,4 cm (apm. 88 cm²)
Degšanas ilgums: 1,5 h
Svars: 430 g
Izmērs: apm. 21,7 x 12 x 13,5 cm
Aizsardzības klase: III/
Aizsardzības līmenis: IP54
Izgatavošanas datums: 10/2025
Garantija: 3 gadi

5. Drošības instrukcijas

⚠ BRĪDINĀJUMS!

Savainošanās un nosmakšanas risks!

Ja bērni spēlējas ar produktu vai tā iepakojumu, viņi var ievainot sevi vai nosmakt!

- Neļaujiet bērniem spēlēties ar produktu vai tā iepakojumu
- Uzraugiet bērnus produkta tuvumā.
- Glabājiet produktu un tā iepakojumu bērniem nepieejamā vietā.

⚠ BRĪDINĀJUMS!

Savainošanās risks!

Jau bērnu spēlējas ar produktu vai tā iepakojumu, viņi var ievainot sevi vai nosmakt!

- Bērni no 8 gadu vecuma un vecāki, kā arī personas ar ierobežotām fizikām, maņu vai garīgām spējām vai pieredzes un zināšanu trūkumu, ir jāuzrauga, lietojot produktu, un/vai jāinstruē par drošu produkta lietošanu, un viņiem jāsaprot no tā izrietošās briesmas.
- Bērniem nav atļauts spēlēties ar produktu.
- Bērni nedrīkst veikt produkta apkopi un/vai tīrīšanu.

Ievērojiet vietējos noteikumus!

- Lietojot un izmācinot produktu, ievērojiet piemērojamos vietējos noteikumus un noteikumus.

⚠ BRĪDINĀJUMS!

Savainošanās risks!

Produktu nedrīkst izmantot sprādzienbīstamā vidē!

Pastāv savainošanās risks!

- Produktu nedrīkst izmantot sprādzienbīstamā vidē. Produkts nav apstiprināts lietošanai vidē, kur pieejami viegli uzliesmojoši šķidrumi, gāzes vai putekļi.

⚠ BRĪDINĀJUMS!

Atspīduma risks!

Neskatieties aktīvajā gaismas avotā!

- Neskatieties tieši lampas gaismā un nevirziet tās staru zu citu cilvēku acīm. Tas var izraisīt redzes traucējumus.

⚠ BRĪDINĀJUMS!

Savainošanās risks!

Bojātu produktu nedrīkst izmantot!

Pastāv savainošanās risks!

- Nelietojet produktu darbības traucējumu, bojājumu vai defektu gadījumā.
- Neatbilstošs remonts var radī