crivit

www.lidl-service.com

MULTIFUNKTIONS-WERKZEUG
MULTI-TOOL
OUTIL MULTIFONCTION

DE AT CH
MULTIFUNKTIONS-WERKZEUG
Gebrauchsanweisung

GB IE
MULTI-TOOL
Instructions for use

FR BE
MULTIFUNCTION
Mode d'emploi

NL BE
MULTIFUNCTIONEEL GEREEDSCHAP
Gebruiksaanwijzing

PL
NARZĘDZIE WIELOFUNKCYJNE
Instrukcja użytkowania

CZ
MULTIFUNKČNÍ NÁSTROJ
Návod k obsluze

SK
MULTIFUNKČNÉ NÁRADIE
Návod na obsluhu

A

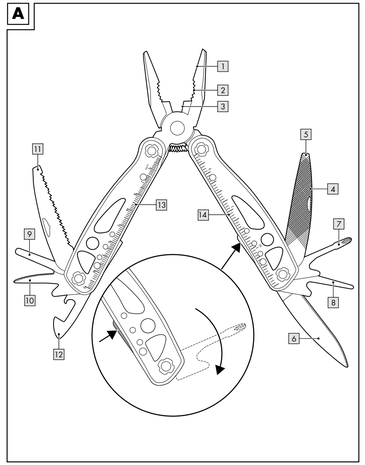

Herzlichen Glückwunsch! Mit Ihrem Kauf haben Sie sich für einen hochwertigen Artikel entschieden. Machen Sie sich vor der ersten Verwendung mit dem Artikel vertraut.

Lesen Sie hierzu aufmerksam die nachfolgende Gebrauchsanweisung.

Benutzen Sie den Artikel nur wie beschrieben und für die angegebenen Einsatzbereiche. Bewahren Sie diese Gebrauchsanweisung gut auf. Händigen Sie alle Unterlagen bei Weitergabe des Artikels an Dritte ebenfalls mit aus.

Lieferumfang/ Teilebezeichnung (Abb. A)

1 x 3-in-1-Zange (Flachzange, Greifzange und Drahtschneider) (1 - 3)
1 x Feile mit integriertem Schlitzschraubendreher (4,5 mm) (4 - 5)
1 x Messer (6 cm) (6)
1 x Kreuzschlitzschraubendreher (PH2) (7)
1 x Schlitzschraubendreher (3 mm) (8)
1 x Schlitzschraubendreher (4,5 mm) (9)
1 x Messer (3,5 cm) (10)
1 x Säge (11)
1 x Dosenöffner (12)
1 x Lineal/cm (13)
1 x Lineal/in (14)
1 x Tasche
1 x Gebrauchsanweisung

Technische Daten

Herstellungsdatum (Monat/Jahr): 01/2019

Bestimmungsgemäße Verwendung

Der Artikel wurde für den privaten Gebrauch im Innen- und Außenbereich entwickelt.
Der Artikel ist nur für eine untergeordnete Anwendung gedacht und ist kein Ersatz für ein Fachwerkzeug.

⚠ Sicherheitshinweise

Wichtig: Lesen Sie diese Gebrauchsanweisung sorgfältig und bewahren Sie sie unbedingt auf!

⚠ Verletzungsgefahr!

- Lassen Sie Kinder niemals unbeaufsichtigt mit dem Artikel. Von Kindern fernhalten. Der Artikel ist kein Spielzeug.
- Der Artikel enthält scharfe Komponenten. Achten Sie darauf, sich nicht zu verletzen.
- Vorsicht! Achten Sie beim Aus- und Zuklappen und bei der Verwendung besonders auf Ihre Finger und andere Körperteile. Es besteht Quetsch- bzw. Schnittgefahr durch funktionsbedingte Schneiden.
- Achten Sie darauf, dass das Werkzeug vollständig ausgeklappt wurde, bevor Sie es benutzen.
- Nicht mehrere Werkzeuge gleichzeitig ausklappen oder benutzen.
- Prüfen Sie den Artikel vor jedem Gebrauch auf Beschädigungen oder Abnutzungen. Der Artikel darf nur in einwandfreiem Zustand verwendet werden!
- Keine Haftung für Unfälle, die durch Missachtung der o. g. Sicherheitshinweise oder durch unsachgemäße Handhabung entstehen.

Werkzeuge aus- und einklappen

Drücken Sie auf die Sicherung, wie in der Detailabbildung gezeigt, um ein Werkzeug aus- und einzuklappen.

Lagerung, Reinigung

Den Artikel immer trocken und sauber in einem temperierten Raum lagern. Nur mit Wasser reinigen und anschließend mit einem Reinigungstuch trockenwischen.
WICHTIG! Nie mit scharfen Reinigungsmitteln reinigen.

Hinweise zur Entsorgung

Entsorgen Sie den Artikel und die Verpackungsmaterialien entsprechend aktueller örtlicher Vorschriften.
Verpackungsmaterialien wie z.B. Folienbeutel gehören nicht in Kinderhände. Bewahren Sie das Verpackungsmaterial für Kinder unerreichbar auf.

Entsorgen Sie den Artikel und die Verpackung umweltschonend.

Der Recycling-Code dient der Kennzeichnung verschiedener Materialien zur Rückführung in den Wiederverwertungskreislauf (Recycling).

Der Code besteht aus dem Recyclingsymbol – das den Verwertungskreislauf widerspiegeln soll – und einer Nummer, die das Material kennzeichnet.

Hinweise zur Garantie und Serviceabwicklung

Der Artikel wurde mit großer Sorgfalt und unter ständiger Kontrolle produziert. Sie erhalten auf diesen Artikel drei Jahre Garantie ab Kaufdatum. Bitte bewahren Sie den Kassenbon auf.
Die Garantie gilt nur für Material- und Fabrikationsfehler und entfällt bei missbräuchlicher oder unsachgemäßer Behandlung.
Ihre gesetzlichen Rechte, insbesondere die Gewährleistungsrechte, werden durch diese Garantie nicht eingeschränkt.
Bei etwaigen Beanstandungen wenden Sie sich bitte an die unten stehende Service-Hotline oder setzen Sie sich per E-Mail mit uns in Verbindung. Unsere Servicemitarbeiter werden das weitere Vorgehen schnellstmöglich mit Ihnen abstimmen. Wir werden Sie in jedem Fall persönlich beraten.
Die Garantiezeit wird durch etwaige Reparaturen aufgrund der Garantie, gesetzlicher Gewährleistung oder Kulanz nicht verlängert. Dies gilt auch für ersetzte und reparierte Teile. Nach Ablauf der Garantie anfallende Reparaturen sind kostenpflichtig.

IAN: 311393

DE Service Deutschland
Tel.: 0800-5435111
E-Mail: deltasport@lidl.de

AT Service Österreich
Tel.: 0820 201 222
(0,15 EUR/Min.)
E-Mail: deltasport@lidl.at

CH Service Schweiz
Tel.: 0842 665566
(0,08 CHF/Min., Mobilfunk max. 0,40 CHF/Min.)
E-Mail: deltasport@lidl.ch

Congratulations! With your purchase you have decided on a high-quality product. Get to know the product before you start to use it.

Carefully read the following instructions for use.

Use the product only as described and only for the given areas of application. Keep these instructions safe. When passing the product on to a third party, always make sure that the documentation is included.

Scope of delivery/Part names (figure A)

1 x 3-in-1 pliers (flat pliers, gripping pliers, and wire cutter) (1 - 3)
1 x File with integrated slotted screwdriver (4.5mm) (4 - 5)
1 x Knife (6cm) (6)
1 x Crosshead screwdriver (PH2) (7)
1 x Slotted screwdriver (3mm) (8)
1 x Slotted screwdriver (4.5mm) (9)
1 x Knife (3.5cm) (10)
1 x Saw (11)
1 x Tin opener (12)
1 x Ruler/cm (13)
1 x Ruler/in (14)
1 x Pouch
1 x Instructions for use

Technical data

Date of manufacture (month/year): 01/2019

Correct use

The article was developed for private indoor and outdoor use.
The article is only intended for basic use and is not a replacement for specialist tools.

⚠ Safety notes

Important: read these instructions for use through carefully and always retain them!

⚠ Risk of injury!

- Never leave children with the article without supervision. Keep it away from children. The article is not a toy.
- The article contains sharp components. Be careful not to injure yourself.
- Caution! Take particular care of your fingers and other parts of your body when unfolding, folding, and using the tool. There is a risk of crushing and/or cuts because of the cutting functions.
- Ensure that the tool is completely unfolded before using it.
- Do not unfold or use several tools at the same time.
- Examine the article for damage or wear before each use. The article may only be used when in perfect condition!
- We do not accept liability for accidents caused by disregard for the above safety notes or by incorrect handling.

Unfolding and folding a tool

Press on the safety catch, as shown in the detail illustration, in order to unfold and fold a tool.

Storage, cleaning

Always store the product in clean and dry condition at room temperature. Only use water to clean and wipe it dry with cleaning cloth.
IMPORTANT! Never clean the product with aggressive cleaning agents.

Disposal

Dispose of the article and the packaging materials in accordance with current local regulations. Packaging materials such as foil bags are not suitable to be given to children. Keep the packaging materials out of the reach of children.

Dispose of the products and the packaging in an environmentally friendly manner.

The recycling code is used to identify various materials for recycling.
The code consists of the recycling symbol – which is meant to reflect the recycling cycle – and a number which identifies the material.

Notes on the guarantee and service handling

The product was produced with great care and under constant supervision. You receive a three-year warranty for this product from the date of purchase. Please retain your receipt.
The warranty applies only to material and workmanship and does not apply to misuse or improper handling. Your statutory rights, especially the warranty rights, are not affected by this warranty.
With regard to complaints, please contact the following service hotline or contact us by e-mail. Our service employees will advise as to the subsequent procedure as quickly as possible. We will be personally available to discuss the situation with you.
Any repairs under the warranty, statutory guarantees or through goodwill do not extend the warranty period. This also applies to replaced and repaired parts. Repairs after the warranty are subject to a charge.

IAN: 311393

GB Service Great Britain
Tel.: 0800 404 7657
E-Mail: deltasport@lidl.co.uk

IE Service Ireland
Tel.: 1890 930 034
(0,08 EUR/Min., (peak))
(0,06 EUR/Min., (off peak))
E-Mail: deltasport@lidl.ie

Félicitations ! Vous avez acquis un produit de haute qualité. Apprenez à connaître le produit avant sa première utilisation.

Lisez pour cela attentivement la mode d'emploi suivante.

N'utilisez le produit que comme décrit et pour les zones d'application indiquées. Veuillez conserver cette notice d'utilisation. Transmettez tous les documents en cas de cession du produit à une tierce personne.

Contenu de la livraison / Désignation des pièces (fig. A)

1 pince 3 en 1 (pince plate, pince et coupe-fil) (1 - 3)
1 lime avec tournevis plat intégré (4,5 mm) (4 - 5)
1 couteau (6 cm) (6)
1 tournevis cruciforme (PH2) (7)
1 tournevis plat (3 mm) (8)
1 tournevis plat (4,5 mm) (9)
1 couteau (3,5 cm) (10)
1 scie (11)
1 ouvre-boîte (12)
1 règle/cm (13)
1 règle/in (14)
1 étui
1 mode d'emploi

Données techniques

Date de fabrication (Mois/Année) : 01/2019

Utilisation conforme

Cet article a été conçu pour un usage privé à l'intérieur et à l'extérieur.
Cet article a été uniquement conçu pour une utilisation subsidiaire et ne remplace pas un outil spécialisé.

⚠ Consignes de sécurité

Important : veuillez lire attentivement cette notice d'utilisation et la conserver absolument !

⚠ Risque de blessure !

- Ne jamais laisser les enfants jouer sans surveillance avec l'article. Tenir hors de portée des enfants. Cet article n'est pas un jouet.
- Cet article contient des composants pointus. Attention à ne pas vous blesser !
- Prudence ! Faites particulièrement attention aux doigts et aux autres parties du corps lors de l'ouverture et de la fermeture. Il existe un risque d'écrasement ou de blessure lié à la fonction de coupe.
- Veillez à ce que l'outil soit entièrement ouvert avant de l'utiliser.
- Ne pas ouvrir ou utiliser plusieurs outils en même temps.
- Avant chaque utilisation, vérifiez l'absence de dommages ou d'usures sur l'article. Cet article ne doit être utilisé que s'il est en parfait état !
- Nous ne saurions être tenus responsables des accidents qui surviendraient suite au non-respect des consignes de sécurité ci-dessus ou suite à une manipulation non conforme.

Ouverture et fermeture des outils

Appuyez sur la sécurité pour ouvrir et fermer l'outil, comme montré sur la figure.

Nettoyage et entretien

N'oubliez jamais qu'un entretien et un nettoyage réguliers contribuent à la sécurité et à la durée de l'article. Nettoyez avec un chiffon sec et sans peluche.

Mise au rebut

Éliminez l'article et le matériel d'emballage conformément aux directives locales en vigueur. Le matériel d'emballage tel que les sachets en plastique par exemple ne doivent pas arriver dans les mains des enfants.
Conservez le matériel d'emballage hors de portée des enfants.

Ce produit est recyclable. Il est soumis à la responsabilité élargie du fabricant etest collecté séparément.

Éliminez les produits et les emballages dans le respect de l'environnement.

Le code de recyclage est utilisé pour identifier les différents matériaux pour le retour dans le circuit de recyclage.

Le code se compose du symbole de recyclage, qui doit correspondre au circuit de recyclage, et d'un numéro identifiant le matériau.

Indications concernant la garantie et le service après-vente

Le produit a été fabriqué avec le plus grand soin et sous un contrôle permanent. Vous avez sur ce produit une garantie de trois ans à partir de la date d'achat. Conservez le ticket de caisse.
La garantie est uniquement valable pour les défauts de matériaux et de fabrication, elle perd sa validité en cas de maniement incorrect ou non conforme. Vos droits légaux, tout particulièrement les droits relatifs à la garantie, ne sont pas limitées par cette garantie.
En cas d'éventuelles réclamations, veuillez vous adresser à la hotline de garantie indiquée ci-dessous ou nous contacter pare-mail. Nos employés du service client vous indiqueront la marche à suivre le plus rapidement possible.
Nous vous renseignerons personnellement dans tous les cas. La période de garantie n'est pas prolongée par d'éventuelles réparations sous la garantie, les garanties implicites ou le remboursement.
Ceci s'applique également aux pièces remplacées et réparées. Les réparations nécessaires sont à la charge de l'acheteur à la fin de la période de garantie.

Article L217-16 du Code de la consommation
Lorsque l'acheteur demande au vendeur, pendant le cours de la garantie commerciale qui lui a été consentie lors de l'acquisition ou de la réparation d'un bien meuble, une remise en état couverte par la garantie, toute période d'immobilisation d'au moins sept jours vient s'ajouter à la durée de la garantie qui restait à courir. Cette période court à compter de la demande d'intervention de l'acheteur ou de la mise à disposition pour réparation du bien en cause, si cette mise à disposition est postérieure à la demande d'intervention.

Indépendamment de la garantie commerciale souscrite, le vendeur reste tenu des défauts de conformité du bien et des vices rédhibitoires dans les conditions prévues aux articles L217-4 à L217-13 du Code de la consommation et aux articles 1641 à 1648 et 2232 du Code Civil.

Article L217-4 du Code de la consommation
Le vendeur livre un bien conforme au contrat et répond des défauts de conformité existant lors de la délivrance.
Il répond également des défauts de conformité résultant de l'emballage, des instructions de montage ou de l'installation lorsque celle-ci a été mise à sa charge par le contrat ou a été réalisée sous sa responsabilité.

Article L217-5 du Code de la consommation
Le bien est conforme au contrat :
1° S'il est propre à l'usage habituellement attendu d'un bien semblable et, le cas échéant :
- s'il correspond à la description donnée par le vendeur et posséder les qualités que celui-ci a présentées à l'acheteur sous forme d'échantillon ou de modèle ;
- s'il présente les qualités qu'un acheteur peut légitimement attendre eu égard aux déclarations publiques faites par le vendeur, par le producteur ou par son représentant, notamment dans la publicité ou l'étiquetage ;

2° Ou s'il présente les caractéristiques définies d'un commun accord par les parties ou être propre à tout usage spécial recherché par l'acheteur, porté à la connaissance du vendeur et que ce dernier a accepté.

Article L217-12 du Code de la consommation
L'action résultant du défaut de conformité se prescrit par deux ans à compter de la délivrance du bien.

DELTA-SPORT HANDELSKONTOR GMBH
Wragekamp 6 • DE-22397 Hamburg
GERMANY

01/2019
Delta-Sport-Nr.: MW-6107

11.18.2016 / FM 12.07

Article 1641 du Code civil
Le vendeur est tenu de la garantie à raison des défauts cachés de la chose vendue qui la rendent impropre à l'usage auquel on la destine, ou qui diminuent tellement cet usage que l'acheteur ne l'aurait pas acquise, ou n'en aurait donné qu'un moindre prix, s'il les avait connus.

Article 1648 1er alinéa du Code civil
L'action résultant des vices rédhibitoires doit être intentée par l'acquéreur dans un délai de deux ans à compter de la découverte du vice.

Les pièces détachées indispensables à l'utilisation du produit sont disponibles pendant la durée de la garantie du produit.

IAN : 311393

(FR) Service France
Tel. : 0800 919270
E-Mail : deltasport@lidl.fr

(BE) Service Belgique
Tel. : 070 270 171
(0,15 EUR/Min.)
E-Mail : deltasport@lidl.be

Hartelijk gefeliciteerd! Met de aankoop hebt u gekozen voor een hoogwaardig product. Maak u daarom vóór de eerste ingebruikname vertrouwd met het product.

Lees hiervoor deze gebruiksaanwijzing aandachtig door.

Gebruik het product alleen zoals beschreven en uitsluitend voor de aangegeven doeleinden. Bewaar de handleiding zorgvuldig. Als u het product aan derden geeft, dient u ook deze documenten te overhandigen.

In het leveringspakket inbegrepen/benaming van de onderdelen (afb. A)

1 x 3-in-1-tang (platbektang, grijptang en kniptang) (1 - 3)
1 x vijl met geïntegreerde platte schroevendraaier (4,5 mm) (4 - 5)
1 x mes (6 cm) (6)
1 x kruiskop schroevendraaier (PH2) (7)
1 x schroevendraaier met platte kop (3 mm) (8)
1 x schroevendraaier met platte kop (4,5 mm) (9)
1 x mes (3,5 cm) (10)
1 x zaag (11)
1 x blikopener (12)
1 x liniaal/cm (13)
1 x liniaal/inch (14)
1 x tas
1 x gebruiksaanwijzing

Technische gegevens

Productiedatum (maand/jaar): 01/2019

Voorgeschreven gebruik

Het artikel werd ontwikkeld voor privégebruik binnen en buiten.
Het artikel dient slechts voor een ondergeschikte toepassing en is geen vervanging voor vakgereedschap.

Veiligheidsinstructies

Belangrijk: lees deze gebruiksaanwijzing zorgvuldig en berg ze in ieder geval op!

Gevaar voor blessures!

- Laat kinderen nooit zonder toezicht met het artikel. Buiten het bereik van kinderen houden.
  Bij dit artikel gaat het niet om speelgoed.
- Het artikel bevat scherpe componenten. Let erop dat u geen blessures oplaopt.
- Opgepast! Let bij het uit- en dichtklappen en bij het gebruik in het bijzonder op uw vingers en andere lichaamsdelen. Er bestaat gevaar voor kneuzingen resp. snijwonden door het functioneel snijden.
- Let erop dat het gereedschap volledig uitgeklapt werd voordat u het gebruikt.
- Niet meerdere stukken gereedschap gelijktijdig uitklappen of gebruiken.
- Controleer het artikel telkens vóór gebruik op beschadigingen of slijtageverschijnselen. Het artikel mag uitsluitend in een perfecte staat gebruikt worden!
- Geen aanspraakelijkheid voor ongevallen die door veronachtzaming van de hoger vermelde veiligheidsinstructies of door een onvakkundige hantering ontstaan.

Gereedschap uit- en inklappen

Druk op de beveiliging, zoals in de gedetailleerde afbeelding getoond, om een stuk gereedschap uit en in te klappen.

Opslag, reiniging

Het artikel altijd droog en netjes in een op temperatuur gebrachte kamer opbergen.
Uitsluitend met water reinigen en vervolgens met een reinigingsdoek droogvegen.
BELANGRIJK! Nooit met chemische reinigingsmiddelen reinigen.

Afvalverwerking

Voer het artikel en verpakkingsmaterialen in overeenstemming met actuele lokale voorschriften af. Verpakkingsmaterialen, zoals bv. foliezakjes, horen niet thuis in kinderhanden. Berg het verpakkingsmateriaal buiten het bereik van kinderen op.

Voer de producten en verpakkingen op milieuvriendelijke wijze af.

De recyclingcode dient om verschillende materialen te kenmerken ten behoeve van hergebruik via het recyclingproces.
De code bestaat uit het recyclingsymbool, dat het recyclingproces weerspiegelt, en een getal dat het materiaal identificeert.

Opmerkingen over garantie en serviceafhandeling

Het product is geproduceerd met grote zorg en onder voortdurende controle. U ontvangt een garantie van drie jaar op dit product, vanaf de datum van aankoop. Bewaar alstublieft uw aankoopbewijs.
De garantie geldt alleen voor materiaal- en fabricagefouten en vervalt bij foutief of oneigenlijk gebruik. Uw wettelijke rechten, met name het garantierecht, worden niet beïnvloed door deze garantie. In geval van reclamaties dient u zich aan de beneden genoemde service-hotline te wenden of zich per e-mail met ons in verbinding te zetten. Onze servicemedewerkers zullen de verdere handelswijze zo snel mogelijk met u afspreken. Wij zullen u in ieder geval persoonlijk te woord staan.
De garantieperiode wordt na eventuele reparaties en op basis van de garantie, wettelijke garantie of coulance niet verlengd. Dit geldt ook voor vervangen en gerepareerde delen. Na afloop van de garantieperiode dienen eventuele reparaties te worden betaald.

IAN: 311393

(BE) Service België
Tel.: 070 270 171
(0,15 EUR/Min.)
E-Mail: deltasport@lidl.be

(NL) Service Nederland
Tel.: 0900 0400223
(0,10 EUR/Min.)
E-Mail: deltasport@lidl.nl

Gratulujemy! Przez Państwa zakup wybraliście produkt o wysokiej jakości. Przed pierwszym użyciem zapoznajcie się z produktem.

W tym celu przeczytajcie następującą instrukcję obsługi.

Z produktu należy korzystać jedynie jak to zostało opisane i w podanych zakresach zastosowania. Zachować niniejszą instrukcję. W razie przekazania produktu osobom trzecim dołączyć do niego wszystkie dokumenty.

Zakres dostawy/ opis części (rys. A)

1 x szczypce 3w1 (szczypce płaskie, szczypce chwytające i przecinak do drutu) (1 - 3)
1 x pilnik z wbudowanym śrubokrętem płaskim (4,5 mm) (4 - 5)
1 x nóż (6 cm) (6)
1 x śrubokręt krzyżakowy (PH2) (7)
1 x śrubokręt płaski (3 mm) (8)
1 x śrubokręt płaski (4,5 mm) (9)
1 x nóż (3,5 cm) (10)
1 x piła (11)
1 x otwieracz do puszek (12)
1 x linijka/cm (13)
1 x linijka/w in (14)
1 x etui
1 x instrukcja użytkowania

Dane techniczne

Data produkcji (miesiąc/rok): 01/2019

Zastosowanie zgodne z przeznaczeniem

Artykuł został zaprojektowany do użytku prywatnego wewnątrz i na zewnątrz pomieszczeń.
Artykuł został zaprojektowany z myślą o drugorzędnym zastosowaniu i nie zastępuje on specjalistycznych narzędzi.

Wskazówki bezpieczeństwa

Ważne: Należy uważnie przeczytać niniejszą instrukcję użytkowania i koniecznie zachować!

Ryzyko obrażeń!

- Nigdy nie pozostawiać dzieci z artykułem bez nadzoru. Trzymać z dala od dzieci. Niniejszy artykuł nie jest zabawką.
- Artykuł zawiera ostre komponenty. Należy zachować ostrożność, aby nie doznać obrażeń.
- Ostrożnie! Przy rozkładaniu i składaniu oraz podczas użytkowania należy uważać szczególnie na palce i inne części ciała. Istnieje niebezpieczeństwo zgniecenia lub odniesienia ran ciętych uwarunkowane funkcją artykułu.
- Przed użyciem należy upewnić się, że narzędzie zostało całkowicie rozłożone.
- Nie należy rozkładać i używać kilku narzędzi jednocześnie.
- Sprawdzać artykuł przed każdym użyciem pod kątem uszkodzeń i zużycia. Z artykułu można korzystać wyłącznie wtedy, gdy znajduje się w nienagannym stanie!
- Nie ponosimy odpowiedzialności za wypadki, które powstały w wyniku nieprzestrzegania powyższych wskazówek bezpieczeństwa lub w wyniku niewłaściwego posługiwania się artykułem.

Rozkładanie i składanie narzędzi

Żeby rozłożyć jedno z narzędzi należy wcisnąć zabezpieczenie, jak pokazano na rysunku szczegółowym.

Przechowywanie, czyszczenie

Suchy i czysty artykuł należy przechowywać w pomieszczeniu o temperaturze pokojowej. Czyścić tylko wodą a następnie wytrzeć do sucha za pomocą ściereczki. WAŻNE! Nigdy nie czyścić ostrymi środkami czyszczącymi.

Uwagi odnośnie recyklingu

Artykuł oraz materiały opakowaniowe należy usunąć zgodnie z aktualnymi przepisami obowiązującymi w danym miejscu. Materiały opakowaniowe, jak np. worki foliowe nie powinny znaleźć się w rękach dzieci. Materiał opakowaniowy należy przechowywać w miejscu niedostępnym dla dzieci.

Zutylizować produkt i opakowanie w sposób przyjazny dla środowiska.

Kod materiału do recyklingu służy do oznaczenia różnych materiałów przeznaczonych do zwrotu do przetwórstwa wtórnego (recyklingu).
Kod składa się z symbolu, który powinien odzwierciedlać cykl odzysku, oraz numeru oznaczającego materiał.

Wskazówki dotyczące gwarancji i obsługi serwisowej

Produkt został wyprodukowany bardzo starannie i podczas stałej kontroli. Państwo otrzymują na ten produkt trzy lata gwarancji od daty zakupu. Prosimy o zachowanie paragonu.
Gwarancja obejmuje tylko błędy materiałowe lub fabryczne i traci ważność podczas używania produktu nie właściwie i nie zgodnie z jego przeznaczeniem. Państwa prawa, w szczególności zasady odpowiedzialności z tytułu rękojmi, nie zostaną ograniczone tą gwarancją.
W razie ewentualnych reklamacji należy skontaktować się pod niżej podanym numerem infolinii lub poprzez pocztę elektroniczną.
Nasi współpracownicy omówią z Państwem jak najszybciej dalszy przebieg sprawy.
Z naszej strony gwarantujemy doradztwo. Czas gwarancji nie zostanie przedłużony przez eventualnie podjęte naprawy na podstawie gwarancji, prawnej odpowiedzialności z tytułu rękojmi czy dokonania bezpłatnej naprawy.
Dotyczy to również wymienionych i naprawionych części. Po upłynięciu czasu gwarancji powstałe naprawy są płatne.

IAN: 311393

(PL) Serwis Polska
Tel.: 22 397 4996
E-Mail: deltasport@lidl.pl

Srdečné blahopřejeme! Vaši koupí jste se rozhodli pro jakostní produkt. Před uvedením do provozu se nejdříve seznamte s celým produktem.

Přečtěte si pozorně následující návod k obsluze.

Používejte produkt jen tak, jak je popsáno a jen v doporučených oblastech. Uschovejte si tento návod. Při předávání produktu třetí osobě předávejte i všechny příslušné podklady.

Rozsah dodávky/označení dílů (obr. A)

1 x kleště se 3 nástroji v 1 (ploché kleště, kleště a štípací kleště) (1 - 3)
1 x pilník s integrovaným plochým šroubovákem (4,5 mm) (4 - 5)
1 x nůž (6 cm) (6)
1 x křížový šroubovák (PH2) (7)
1 x plochý šroubovák (3 mm) (8)
1 x plochý šroubovák (4,5 mm) (9)
1 x nůž (3,5 cm) (10)
1 x pilka (11)
1 x otvírák na konzervy (12)
1 x pravítko/cm (13)
1 x pravítko/in (14)
1 x taška
1 x návod k obsluze

Technické údaje

Datum výroby (měsíc/rok): 01/2019

Použití ke stanovenému účelu

Výrobek byl vyvinut pro privátní použití v uvnitř i venku.
S výrobkem se počítá pro doplňkové použití, není to náhrada speciálního nářadí.

Bezpečnostní pokyny

Důležité upozornění: Čtěte pečlivě tento návod k použití a bezpodmínečně ho uschovejte!

Nebezpečí úrazu!

- Nikdy neponechte děti s výrobkem bez dohledu. Udržujte z dosahu dětí. Výrobek není hračka.
- Výrobek obsahuje ostré součásti. Dejte pozor, abyste se neporanili.
- Opatrně! Při rozevírání a zavírání a při používání dávejte pozor zejména na prsty a další části těla. Existuje nebezpečí, že se skřípnete, resp. říznete kvůli střižným a řezným funkcím výrobku.
- Dbejte na to, aby nástroj byl plně rozklapnut před tím, než ho použijete.
- Nerozevírejte nebo nepoužívejte více nástrojů současně.
- Před každým použitím výrobek překontrolujte, zda není poškozen nebo opotřeben. Výrobekse smí používat pouze v bezvadném stavu!
- Neručíme za úrazy, které vzniknou nerespektováním shora jmenovaných bezpečnostních pokynů nebo neodbornou manipulací.

Rozevírání a zavírání nástrojů

Když chcete rozevřít nebo zavřít některý nástroj, zatlačte na pojistku, jak je znázorněno na detailním vyobrazení.

Skladování, čištění

Výrobek skladujte vždy suchý a čistý v temperovaném prostoru. Čistit pouze vodou a návazně utírat do sucha čisticím hadříkem.
DŮLEŽITÉ UPOZORNĚNÍ! Nikdy nečistěte agresivními čisticími prostředky.

Pokyny k likvidaci

Výrobek a obalový materiál likvidujte do odpadu podle aktuálních místních předpisů. Obalový materiál, jako např. fóliové sáčky, nepatří do dětských rukou. Obalový materiál uchovávejte z dosahu dětí.

Zlikvidujte produkty a balení ekologicky.

Recyklační kód identifikuje různé materiály pro recyklaci.
Kód se skládá z recyklačního symbolu - který indikuje recyklační cyklus - a čísla identifikujícího materiál.

Pokyny k záruce a průběhu služby

Produkt byl vyrobený s velkou pečlivostí a byl průběžně kontrolovaný ve výrobní procesu. Na tento produkt obdržíte tříroční záruku ode dne zakoupení. Uschovejte si pokladní stvrzenku.
Záruka se vztahuje jen na vady materiálu a chyby z výroby, nevztahuje se na závady způsobené neodborným zacházením nebo použitím k jinému účelu. Tato záruka neomezuje Vaše zákonná ani zároční práva.
Při případných reklamacích se obraťte na dole uvedenou servisní horkou linku nebo nám zašlete email. Náš servisní pracovník s Vámi co nejrychleji upřesní další postup.
V každém případě Vám osobně poradíme.
Záruční doba se neprodlužuje po případných opravách v době záruky ani v případě zákonného ručení nebo kulance. Toto platí také pro náhradní a opravené díly.
Opravy prováděné po vypršení záruční lhůty se platí.

IAN: 311393

(CZ) Servis Česko
Tel.: 800143873
E-Mail: deltasport@lidl.cz

Srdečne Vám blahoželáme! Vašou kúpou ste sa rozhodli pre vysokokvalitný produkt. Skôr než začnete produkt používať, dôkladne sa s ním oboznámte.

K tomu si prečítajte tento návod na obsluhu.

Produkt používajte v súlade s pokynmi uvedenými v návode a na účely, na ktoré je produkt určený. Tento návod si odložte. Ak produkt odovzdáte tretej osobe, priložte jej tiež všetky podklady.

Obsah balenia/označenie dielov (obr. A)

1 x kliešte 3 v 1 (ploché kliešte, krepňa a kliešte na drôt) (1 - 3)
1 x pilník s integrovaným, plochým skrutkovačom (4,5 mm) (4 - 5)
1 x nôž (6 cm) (6)
1 x krížový skrutkovač (PH2) (7)
1 x plochý skrutkovač (3 mm) (8)
1 x plochý skrutkovač (4,5 mm) (9)
1 x nôž (3,5 cm) (10)
1 x píla (11)
1 x otvárač na konzervy (12)
1 x pravítko/cm (13)
1 x pravítko/in (14)
1 x taška
1 x návod na obsluhu

Technické údaje

Dátum výroby (mesiac/rok): 01/2019

Použitie podľa určenie

Výrobok bol vyvinutý pre súkromné použitie v interiéri a exteriéri.
Výrobok je určený len na bežné použitie a nie je náhradou za špeciálne odborné nástroje.

Bezpečnostné pokyny

Dôležité: Tento návod na použitie pozorne prečítajte a bezpodmienečne ho uschovajte!

Nebezpečenstvo poranenia!

- Nikdy nenechávajte deti s výrobkom bez dohľadu. Uschovajte mimo dosahu detí. Výrobok nie je hračka.
- Výrobok obsahuje ostré súčasti. Dávajte pozor, aby ste sa neporanili.
- Pozor! Pri rozkladaní a skláraní, ale hlavne pri používaní si dávajte pozor na prsty oko aj ostané časti tela. Hrozí nebezpečenstvo pomliaždenia prip. porezania na rezných hranách.
- Dávajte pozor na to, aby bol nástroj úplne rozložený skôr než ho začnete používať.
- Nerozkláপajte a nesklápajte viacero nástrojov naraz.
- Pred každým použitím výrobku skontrolujte, či nie je poškodený alebo opotrebený. Výrobok sa smie používať len v bezchybnom stave!
- Neručíme za úrazy, ku ktorým dôjde kvôli nedodržaniu hore uvedených bezpečnostných pokynov alebo neodbornou manipuláciou.

Rozkladanie a zaklopenie nástrojov

Aby ste nástroj rozložili alebo zaklapli, stlačte na poistku podľa detailného vyobrazenia.

Skladovanie, čistenie

Výrobok skladujte vždy suchý a čistý v temperovanej miestnosti. Čistite len vodou a na záver utrite do sucha handrou.
DÔLEŽITÉ! Nikdy nečistite agresívnymi čistiacimi prostriedkami.

Pokyny k likvidácii

Výrobok a obalový materiál zlikvidujte v súlade s aktuálnymi miestnymi predpismi. Obalový materiál, ako napr. fóliové vrecúško nepatrí do rúk detí. Obalový materiál uschovajte mimo dosahu detí.

Výrobky a obaly likvidujte ekologickým spôsobom.

Recyklačný kód slúži na označenia rôznych materiálov na navrátenie do obehu opätovného využitia.
Kód sa skladá z recyklačného symbolu - ktorý má odzrkadľovať zhodnotenie recyklačného obehu - a číslo označujúce materiál.

Pokyny k záruke a priebehu servisu

Produkt bol vyrobený s maximálnou zodpovednosťou a v priebehu výroby bol neustále kontrolovaný. Na tento produkt máte tri roky záruku od dátumu kúpy produktu. Pokladničný lístok si odložte.
Záruka sa vzťahuje len na chyby materiálu a výrobné chyby a zaniká pri neodbornej manipulácii s produktom. Záruka nemá vplyv na Vaše zákonné práva, predovšetkým na práva vyplývajúce zo záruky.
V prípade reklamácie sa obráťte na nižšie uvedenú servisnú linku, alebo nám napíšte e-mail. Naši servisní zamestnanci sa s Vami dohodnú na ďalšom postupe a urýchlene vykonajú všetky potrebné kroky. V každom prípade Vám poradíme osobne.
Záručná lehota sa nepredĺžuje v dôsledku eventuálnych opráv na základe záruky, zákonného plnenia záruky alebo v dôsledku prejavu ochoty. To platí tiež pre vymenené alebo opravené diely.
Opravy vykonané po uplynutí záručnej lehoty sú spoplatnené.

IAN: 311393

(SK) Servis Slovensko
Tel.: 0850 232001
E-Mail: deltasport@lidl.sk