CRIVIT

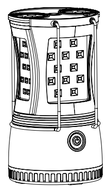

PDF ONLINE
www.lidl-service.com

LAMPE DE CAMPING 2 EN 1

FR / BE

LAMPE DE CAMPING 2 EN 1
Instructions d'utilisation et consignes de sécurité

NL / BE

2-IN-1 KAMPEERLAMP
Bedienings- en veiligheidsinstructies

DE / AT / CH

2-IN-1-CAMPINGLAMPE
Bedienungs- und Sicherheitshinweise

GARANTIE 3 JAHRE ANS ANNI GARANZIA

2 IAN 470669_2407

FR

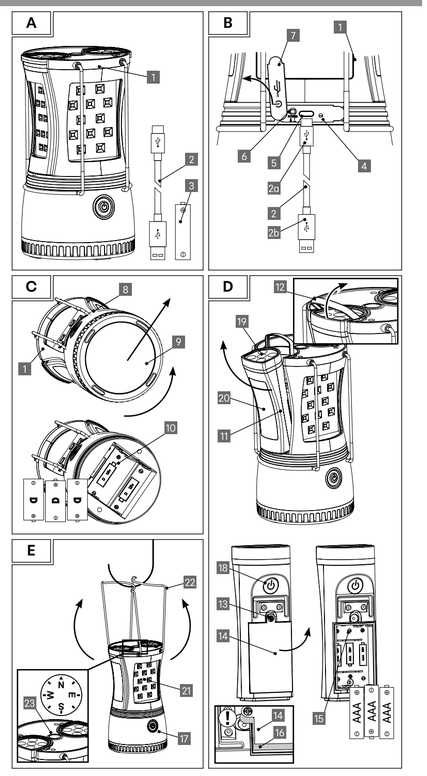

FR / BE

LAMPE DE CAMPING 2 EN 1

Instructions d'utilisation et consignes de sécurité

1. Introduction

Félicitations !
Vous avez acheté un produit de haute qualité. Le mode d'emploi est partie intégrante du produit. Il contient des instructions importantes pour la sécurité, l'utilisation et l'élimination. Avant d'utiliser le produit, se familiariser avec toutes les consignes d'utilisation et de sécurité. Utiliser uniquement le produit comme décrit et pour les domaines d'utilisation indiqués. Conservez les instructions pour référence future. Lorsque le produit est cédé à des tiers, leur remettre également tous les documents.

L'article Lampe de camping 2 en 1 est désigné par produit ci-dessous.

Légende

Les symboles et mots de signalisation suivants sont utilisés dans le mode d'emploi, sur le produit ou sur l'emballage.

⚠ AVERTISSEMENT !

Ce mot-clé désigne un danger à risque élevé pouvant entraîner de graves blessures ou même la mort s'il n'est pas évité.

⚠ PRUDENCE !

Ce mot-clé désigne un danger à risque faible pouvant entraîner des blessures modérées à mineures s'il n'est pas évité.

REMARQUE !

Ce symbole indique un risque de dommages matériels ou vous fournit des informations supplémentaires utiles concernant l'utilisation.

Ce symbole renvoie à l'interrupteur marche-arrêt.

Ce symbole vous informe de la température de couleur de la lumière.

Ce symbole indique que des piles sont fournies.

Tenir hors de portée des enfants.

Ne pas jeter dans le feu.

Protéger de l'humidité.

Ne pas déformer ou endommager.

Ne pas ouvrir ou démonter.

Ne jamais mélanger des piles neuves et usagées.

Ne jamais utiliser des systèmes, marques et types différents en même temps.

Ne pas court-circuiter.

Ne pas recharger.

Ne pas insérer dans le sens contraire de la polarité.

Insérer en respectant la polarité.

Ce symbole désigne un courant continu.

Ce symbole indique la puissance électrique : Watt.

Ce symbole désigne une prise/connecteur USB.

Ce symbole vous renseigne sur le flux lumineux maximal.

IP20 Ce symbole désigne la classe de protection IP20 (pas de protection contre l'eau, mais contre les objets solides de plus de 12,5 mm de diamètre. Le produit doit uniquement être utilisé dans un environnement sec.) S'APPLIQUE DÈS QU'UNE OU LES DEUX LAMPES PORTATIVES SONT RETIRÉES DE LA BASE.

IP44 Ce symbole désigne la classe de protection IP44 (protection contre les éclaboussures d'eau de tout côté). VAUT SEULEMENT LORSQUE LES DEUX LAMPES TORCHES SONT INSÉRÉES DANS LA BASE. NE S'APPLIQUE PAS PENDANT LE CHARGEMENT.

Ce symbole désigne la classe de protection III. SELV : très basse tension de sécurité

Ces symboles vous informent à propos de l'élimination de l'emballage et du produit.

Déclaration de conformité (voir chapitre «10. Déclaration de conformité ») : Les produits marqués avec ce symbole satisfont à toutes les exigences à appliquer de la législation communautaire européenne.

2. Sécurité Utilisation conforme

⚠ AVERTISSEMENT !

Risque de blessures !
Le produit ne doit pas être utilisé à proximité de liquide ou dans des pièces humides. Il y a risque de blessures par électrocution !
L'article n'est pas destiné à une utilisation industrielle. Toute utilisation ou modification de l'article est considérée comme non conforme et peut entraîner des risques tels que des blessures et des détériorations. Le responsable de la mise sur le marché décline toute responsabilité pour les dommages qui résulteraient d'une utilisation non conforme.

Cet article est prévu pour une utilisation à l'intérieur et à l'extérieur.

IP44 La protection contre les projections d'eau (IP44) ne s'applique que si les deux lampes torches sont correctement insérées dans la base.

Le produit n'est pas adapté à l'éclairage des pièces à vivre.

N'utiliser le câble USB que dans des pièces sèches et fermées.

IP20 Utiliser uniquement à l'intérieur dès qu'une ou les deux baladeuses sont retirées de la base.

3. Étendue de la livraison (Fig. A)

1x Lampe de camping 2 en 1 1
1x câble de charge USB-C 2
6x piles 3, LR03/AAA
1x instructions d'utilisation et consignes de sécurité (sans Fig.)

4. Caractéristiques techniques

Type : Lampe de camping 2 en 1
IAN : 470669_2407
N° Tradix : 470669-24-A, -B
Couleur noir : 470669-24-A
Couleur olive : 470669-24-B
Base :
Tension de service : 3,7 V ⎓
Batterie lithium-ion : 3,7 V ⎓, 1800 mAh, type : 18650, non remplaçable
Port USB-C : 5 V ⎓, 1A
Option supplémentaire :
Piles : 3x 1,5 V (LR20/D), non fournie
Sources lumineuses : 2x LED SMD 12, respectivement 0,5 W, blanc lumière du jour, non remplaçables
Puissance totale : max. 9 W
Par lampe torche :
Tension de service : 4,5 V ⎓
Piles : 3x 1,5 V ⎓, (LR03/AAA)
Ampoule par lampe torche :
12 LED SMD latérales, respectivement 0,5 W, 5 LED PIN en haut, respectivement 0,06 W, blanc lumière du jour, non remplaçable
Puissance totale par lampe torche : max. 5 W
Puissance totale lampes torches et base : 7,5 W
Température de couleur : 6 000 K
Flux lumineux : max. 500 lm
Temps de fonctionnement selon la norme ANSI (Runtime) : 3 h
Classe de protection : III/
Type de protection : IP44
Date de production : 12/2024
Garantie: 3 ans

5. Consignes de sécurité

⚠ AVERTISSEMENT !

Risque de blessure et d'étouffement !
Les enfants peuvent se blesser ou bien s'étouffer s'ils jouent avec le produit ou son emballage !
- Ne pas laisser jouer les enfants avec le produit ou l'emballage.
- Surveiller les enfants se trouvant à proximité du produit.
- Conserver le produit et l'emballage hors de portée des enfants.

⚠ AVERTISSEMENT !

Risque de blessures !
Ne convient pas aux enfants de moins de 8 ans ! Tenir hors de portée des enfants. Un risque de blessures existe !
- Les enfants de plus de 8 ans ainsi que les personnes avec des capacités physiques, sensorielles ou mentales diminuées, ou dénuées d'expérience ou de connaissance, peuvent utiliser le produit sous surveillance et/ou en ayant été instruits au préalable sur l'utilisation sûre du produit et les dangers en résultant.
- Les enfants ne doivent pas jouer avec le produit.
- Le nettoyage et/ou la maintenance du produit ne doivent pas être effectués par des enfants.

Respecter les dispositions nationales !
- Respecter les directives et dispositions nationales en vigueur lors de l'utilisation et de l'élimination du produit.

⚠ AVERTISSEMENT !

Risque de blessures !
Ne pas utiliser dans un environnement explosible ! Un risque de blessures existe !
- Le produit ne doit pas être utilisé dans un environnement exposé aux explosions (explosible). Le produit n'est pas homologué dans un environnement qui contient des liquides, gaz ou poussières inflammables.

⚠ AVERTISSEMENT !

Risque d'éblouissement !
Ne pas fixer la source lumineuse active !
Ne pas observer directement la lumière de la lampe ou ne pas diriger la lampe vers les yeux d'autres personnes. Cela peut entraîner une perte de la vision.

⚠ PRUDENCE !

Risque de blessures !
Un produit défectueux ne doit pas être utilisé ! Un risque de blessures existe !
- Ne pas utiliser le produit en cas de dysfonctionnement, de dommage ou de défaut.
- Toute réparation non correctement effectuée entraîne le risque de graves blessures pour l'utilisateur.
- Si vous constatez un défaut sur le produit, retirer les piles de l'appareil et faire contrôler, voire, le cas échéant, réparer le produit avant de le remettre en service.
- Les DEL et la batterie ne sont pas remplaçables. Si les DEL ou la batterie sont défectueuses, le produit doit être mis au rebut.

⚠ AVERTISSEMENT !

Risque de blessures !
Le produit ne doit pas être transformé ! Un risque de blessures par électrocution existe!
- Le boîtier ne doit jamais être ouvert et le produit ne doit pas être transformé/modifié.
- Les transformations/modifications sont interdites pour des raisons d'homologation (CE).
- Le produit ne doit pas être recouvert pendant l'utilisation.

6. Consignes de sécurité relatives aux piles

⚠ AVERTISSEMENT !

Danger de mort !
Les piles ne doivent pas être avalées ! Il y a danger de mort !
- Les piles peuvent être mortelles lorsqu'elles sont avalées, c'est pourquoi le produit et les piles doivent toujours être hors de la portée des jeunes enfants.
- L'ingestion peut entraîner des brûlures, des perforations des tissus mous et la mort. De graves brûlures internes peuvent survenir dans les 2 heures suivant l'ingestion !
- En cas d'ingestion d'une pile, un médecin doit être immédiatement consulté !
- Conserver les piles hors de portée des enfants.

⚠ AVERTISSEMENT !

Risque de surchauffe et d'explosion !
- Ne rechargez jamais des piles non rechargeables, ne les court-circuitez pas et / ou ne les ouvrez pas. Il y a sinon risque de surchauffe, d'incendie ou d'éclatement.
- Éloignez l'article de toute source de chaleur et d'un ensoleillement direct car les piles risquent d'exploser en cas de surchauffe. Il y a risque de blessures.

⚠ AVERTISSEMENT !

Risque de blessures !
Porter des gants !
Ne touchez pas les piles qui ont coulé avec les mains nues !
Il y a risque de blessures !
- Les piles qui ont coulé ou qui sont endommagées peuvent causer des brûlures chimiques lorsqu'on les touche. Ne touchez pas les piles qui ont coulé avec les mains nues mais portez impérativement des gants de protection appropriés !
- Utilisez exclusivement des piles de type LR03/AAA et LR20/D d'un seul fabricant.
- Insérez les piles avec la polarité correcte dans le compartiment prévu.
- Ne combinez jamais des piles et des accumulateurs anciens et neufs.
- Stockez vos piles à sec et au froid et à l'abri de tout endroit humide.
- Ne jetez jamais les piles dans le feu.
- Ne court-circuitez jamais une pile.
- Les piles à jeter perdent une partie de leur énergie, même lorsqu'elles sont stockées.
- Si l'article n'est pas utilisé, veuillez retirer les piles.
- Toute pile déchargée doit immédiatement être retirée pour éviter qu'elle coule et provoque des dommages matériels.
- Les piles vides et les accumulateurs usagés doivent être éliminés conformément aux règles en vigueur.
- Stockez les piles à jeter et les piles déchargées séparément afin d'exclure tout risque de permutations.
- Ne laissez pas tomber les piles et ne les exposez pas à des chocs mécaniques violents.

7. Consignes de sécurité relatives aux piles rechargeables

⚠ AVERTISSEMENT !

Risque de surchauffe et d'explosion !
- Éloigner l'article de toute source de chaleur et d'un ensoleillement direct car les piles rechargeables risquent d'exploser en cas de surchauffe. Un risque de blessures existe.
- Ne pas faire fonctionner l'article dans son emballage ! Un risque d'incendie existe !

⚠ AVERTISSEMENT !

Risque de blessures !
Porter des gants !
Ne pas toucher à main nue les piles rechargeables qui ont coulé ! Un risque de blessures existe !
- Les piles rechargeables qui ont coulé ou qui sont endommagées peuvent causer des brûlures chimiques en cas de contact cutané. Ne pas toucher à main nue aux piles rechargeables qui ont coulé ; porter en conséquence impérativement dans ce cas des gants de protection appropriés !

REMARQUE !

- Le produit comporte une pile rechargeable intégrée qui ne peut pas être remplacée par l'utilisateur. Le retrait de la pile rechargeable ne peut être effectué que par le constructeur, son S.A.V. ou par une personne disposant d'une qualification similaire afin d'éviter tout danger.
- Lors de l'élimination du produit, ne pas oublier que le produit contient une pile rechargeable.

⚠ PRUDENCE !

Risque de surchauffe !
Ne pas relier le produit à l'alimentation pendant qu'il est dans son emballage.

8. Mise en service

1. Retirer tous les matériaux d'emballage.
2. Vérifier que toutes les pièces sont au complet et non endommagées. Si ce n'est pas le cas, contacter l'adresse de service indiquée.

Légende
1 Produit
2 Câble de charge USB-C
2a Connecteur USB-C
2b Connecteur USB
3 Piles
4 Indicateur d'état de charge
5 Prise USB-C
6 Bouton de commutation
7 Cache en silicone
8 Base
9 Couvercle
10 Comportement des piles - base
11 Lampe torche
12 Verrouillage
13 Vis
14 Couvercle du compartiment des piles
15 Compartiment des piles - lampe à main torche
16 Embout en silicone
17 Interrupteur MARCHE/ARRÊT - base
18 Interrupteur MARCHE/ARRÊT - lampe torche
19 Éclairage frontal - lampe torche
20 Éclairage latéral - lampe à main
21 Panneau LED - base
22 Anse
23 Boussole

Recharger la batterie du produit (Fig. B)

REMARQUE !

- La batterie doit être chargée pendant 12 heures avant la première utilisation.
- La batterie doit être rechargée dès que les LED du produit 1 s'illuminent plus faiblement et que l'indicateur de charge 4 s'allume en rouge.

⚠ AVERTISSEMENT !

Il y a risque de blessures par électrocution !
- Chargez le produit uniquement à l'intérieur.
- Si le produit est mouillé, vous devez entièrement sécher le produit avec un tissu sec avant de le charger. Il existe un risque de court-circuit.
- Ne charger le produit qu'avec le câble de charge USB-C 2 fourni.

REMARQUE !

- La batterie dispose d'un dispositif de coupure automatique. Celui-ci interrompt la charge une fois à 100 % afin d'éviter la surcharger de l'accumulateur.

Raccordez le produit à l'aide du câble de charge USB-C 2 à un appareil adapté. Vous pouvez notamment charger la batterie avec un bloc d'alimentation avec un port USB. Notez les caractéristiques techniques.
Le produit peut désormais être branché sur un appareil de service avec une sortie SELV et une tension de sortie des pics de travail (U_{out}) de 5 V ⎓.

REMARQUE !

Avant la première mise en service, vous devez appuyez sur le bouton de commutation 6. Le bouton de commutation 6 sert à protéger la batterie contre une décharge profonde et doit donc être enfoncé avant le stockage ou la remise en service.
1. Ouvrez le cache en silicone 7 à l'arrière du produit 1.
2. Appuyez sur le bouton de commutation 6. Comme le bouton-poussoir est en retrait, vous devez appuyer doucement sur le bouton-poussoir, par exemple avec un stylo.

Le produit dispose d'une fonction d'indicateur de charge 4.
Les états de charge suivants sont affichés :
- rouge : en cours de chargement
- vert : chargement complet

1. Ouvrez le cache en silicone 7 à l'arrière du produit 1.
2. Insérer le connecteur USB-C 2a dans la prise USB-C 5.
3. Enfichez le connecteur USB 2b dans l'appareil de charge.
4. Lorsque la charge est terminée, débranchez le connecteur USB-C 2a de la prise USB-C 5.

REMARQUE !

Veillez à ce que le cache en silicone 7 soit correctement inséré. C'est la seule façon de garantir la protection contre les projections d'eau (IP44) lorsque les deux lampes torches sont insérées dans la base.

Le produit est désormais opérationnel.

REMARQUE !

Le produit doit être rechargé une fois par mois lorsqu'il n'est pas utilisé pendant une longue période. Si le produit n'a pas été chargé pendant une période prolongée (2 mois env.), la pile rechargeable est en repos. Pour réactiver la pile rechargeable, le produit doit être déchargé puis rechargé plusieurs fois.

Insérer des piles supplémentaires dans le produit (fig. C)

Afin de prolonger les performances du produit, vous pouvez insérer 3 piles supplémentaires de type LR20/D (non fournies) dans la base 8 du produit 1.

REMARQUE !

- Si aucune pile supplémentaire n'est utilisée, la base fonctionne 8 via la batterie.
- Si des piles supplémentaires sont insérées, elles sont automatiquement identifiées comme source d'alimentation et le produit tire son énergie des piles supplémentaires.
- Lorsque les piles supplémentaires sont épuisées, le produit s'alimente automatiquement à partir de la batterie fixe intégrée.

1. Dévissez le couvercle 9 du fond de la base 8.
2. Enlevez le cas échéant les piles usagées du compartiment à piles 10.
3. Insérez 3 nouvelles piles de type LR20/D dans le compartiment des piles 10 en observant la polarité.
4. Revissez le couvercle 9 sur la base 8.

Le produit est désormais opérationnel.

Insérer ou changer les piles des lampes manuelles (Fig. D)

Avant la première utilisation, il faut insérer les piles 3 dans la/les lampe(s) torche(s) 11 OU bien les remplacer lorsque la lumière des LED devient plus faible. Pour ce faire, procéder comme suit :
1. Dépliez le verrouillage 12 vers le haut.
2. Retirez la/les lampe(s) torche(s) 11.
3. Dévissez la vis 13 à l'arrière à l'aide d'un tournevis cruciforme adapté.
4. Retirez le couvercle du compartiment des piles 14.
5. Enlevez le cas échéant les piles usagées du compartiment des piles 15.
6. Insérez les 3 piles 3 fournies OU 3 piles neuves de type LR03/AAA dans le compartiment des piles 15 de la lampe torche en respectant la polarité.
7. Refaites glisser le couvercle du compartiment des piles 14 sur le compartiment des piles 15.

REMARQUE !

Veillez à ce que l'embout en silicone 16 soit correctement inséré. C'est la seule façon de garantir la protection contre les projections d'eau (IP44) lorsque les deux lampes torches sont insérées dans la base.

8. Revissez la vis 13.
9. Insérez de nouveau la lampe torche 11 dans l'emplacement correspondant dans la base 8.
10. Dépliez le verrouillage 12 vers le bas.

La/les lampe(s) torche(s) est/sont désormais prête(s) à être utilisée(s).

REMARQUE !

- Les lampes torches ne sont pas chargées via la base.
- Si les piles des lampes manuelles sont épuisées ou si aucune n'est insérée, les lampes torches s'allument quand même dès qu'elles sont insérées dans la base et que celle-ci est ou sera allumée. La lumière latérale de la lampe torche s'allume désormais.

Allumage/extinction de la base

Appuyez sur l'interrupteur MARCHE/ARRÊT 17, voir **Fig. E**. Les panneaux LED 21 de la base s'allument.
Les modes de commutation suivants sont possibles :
1x pression : 100%
2x pressions : 50%
3x pressions : 25%
4x pressions : Signal clignotant SOS
5x pressions : ARRÊT

REMARQUE !

Lorsque les lampes torches sont insérées dans la base, elles s'allument en même temps que la base.

Allumage/extinction des lampes torches

Retirez la/les lampe(s) torche(s) de la base comme décrit ci-dessus. Appuyez sur l'interrupteur MARCHE/ARRÊT 18 à l'arrière, voir **Fig. D.**
Les modes de commutation suivants sont possibles :
1x pression : Éclairage frontal 19 100 %
2x pressions : passage à la lumière latérale 20, 100 %
3x pressions : ARRÊT

Mise en place du produit

Posez le produit 1 sur un emplacement plat adapté.

REMARQUE !

Le produit a une boussole 23 intégré sur le dessus, voir **Fig. E.** Pour pouvoir l'utiliser correctement, le produit doit être placé ou tenu verticalement.
L'écran avec l'indication **N** indique automatiquement le nord. La boussole sert uniquement d'orientation. L'affichage vous aide à déterminer les points cardinaux.

Suspension du produit (Fig. E)

1. Dépliez les anses 22 vers le haut.
2. Suspendre le produit 1 à un crochet prévu ou sur un objet similaire.

REMARQUE !

Risque de dommages matériels !

- S'assurer que l'emplacement est adapté.
- S'assurer que le produit est sécurisé pour ne pas tomber.
- Veiller à avoir suffisamment d'espace libre autour du produit si jamais le produit devait osciller. Il pourrait s'entrechoquer avec un autre objet et entraîner des dommages.

9. Consignes de nettoyage et d'entretien

⚠ PRUDENCE !

Risque de blessures !
Avant le nettoyage, vous devez enlever les piles du compartiment. Il existe un risque d'électrocution !
- Nettoyer exclusivement avec un chiffon sec.
- Ne pas utiliser de produits nettoyants ou de produits chimiques agressifs.
- Ne pas plonger dans l'eau.
- Conserver au frais, au sec et à l'abri des rayons UV.

REMARQUE !

Avant de stocker le produit, vous devez appuyer sur le bouton de commutation 6. Cela permet d'éviter une décharge du produit, voir « **Recharger la batterie du produit** ».

10. Déclaration de conformité

Cet appareil est conforme aux exigences de base et aux autres prescriptions pertinentes de la directive européenne sur la compatibilité électromagnétique 2014/30/UE ainsi et de la directive LdSD 2011/65/UE. La déclaration de conformité originale entière est disponible auprès de l'importateur.

11. Élimination

Élimination de l'emballage
L'emballage et le mode d'emploi sont composés de matériaux respectueux de l'environnement que vous pouvez éliminer dans les centres de recyclage locaux.

Élimination du produit
Le produit ne doit pas être éliminé avec les déchets ménagers. Pour connaître les possibilités d'élimination du produit, veuillez vous renseigner auprès de votre administration communale/municipale ou de votre filiale Lidl.

Le produit est recyclable, soumis à la responsabilité élargie du fabricant et collecté séparément.

Élimination de la pile/pile rechargeable
Ces appareils contiennent des piles et/ou un accu/batterie qui ne doivent pas rejoindre les ordures ménagères. Jeter les piles et/ou les accu/batteries usagés dans le point de collecte prévu à cet effet.
- Les piles défectueuses ou usées doivent être recyclées conformément à la directive 2006/66/CE et ses compléments.
- Les piles et accumulateurs ne doivent pas être jetés dans les ordures ménagères. Ces articles contiennent des métaux lourds. Marquage : Pb (= plomb), Hg (= mercure), Cd (= cadmium). Vous êtes obligé par la loi de rendre les piles et les accumulateurs usagés. Vous pouvez remettre les piles usagées à titre gratuit à notre point de vente ou à un point de collecte près de chez vous (p. ex. Dans le commerce ou auprès des services de collecte municipaux/cantonaux). Les piles et accumulateurs sont marqués par une poubelle barrée.
- Les piles/batteries rechargeables ne doivent être éliminées que lorsqu'elles sont déchargées. Déchargez la batterie en laissant le produit allumé jusqu'à ce qu'il ne s'allume plus.

12. Garantie

Chère cliente, Cher client, vous recevez trois ans de garantie sur ce produit à compter de la date d'achat. Des droits légaux vous reviennent contre le vendeur en cas de vices de ce produit. Ces droits légaux ne sont pas limités par notre garantie présentée ci-après.

Conditions de garantie
La période de garantie commence à partir de la date d'achat. Veuillez bien conserver le ticket de caisse original. Ce document est requis comme justificatif d'achat.
En cas d'apparition d'un vice de matériel ou de fabrication dans les trois ans suivant la date d'achat de ce produit, nous nous chargeons, selon notre choix, de réparer ou de remplacer le produit et ce, gratuitement pour vous. La prestation de garantie présuppose la présentation du produit défectueux et du justificatif d'achat (ticket de caisse) et la description succincte écrite du vice et de la date de son apparition. Si un défaut est couvert par notre garantie, vous recevez le produit réparé ou un nouveau produit.
La réparation ou le remplacement du produit n'entraîne pas le début d'une nouvelle période de garantie.

Durée de garantie et droits de garantie légaux
La durée de garantie n'est pas prolongée par une action en garantie. Ceci s'applique également aux pièces remplacées et réparées. Les dommages et défauts existant éventuellement déjà au moment de l'achat doivent être signalés immédiatement après le déballage. Les réparations effectuées après la fin de la durée de garantie sont facturées.

Étendue de la garantie
L'appareil a été soigneusement fabriqué selon des directives de qualité strictes et scrupuleusement testé avant la livraison. La garantie s'applique aux défauts de matériel ou de fabrication. Cette garantie ne couvre pas les pièces du produit soumises à l'usure normale et peuvent donc être considérées comme des pièces d'usure ni les dommages causés aux pièces fragiles telles que les interrupteurs ou le verre.
Cette garantie est annulée si le produit a été endommagé, mal utilisé ou entretenu. Pour une utilisation correcte du produit, toutes les consignes spécifiées dans ce mode d'emploi doivent être strictement respectées. Toute utilisation ou action que le mode d'emploi déconseille ou contre laquelle il met en garde doit être évitée.
Le produit est destiné uniquement à un usage privé et non-commercial. La garantie expire en cas d'utilisation incorrecte et abusive, d'usage de la force et en cas d'interventions non effectuées par notre service après-vente agréé.

Traitement en cas de réclamation au titre de la garantie
Afin d'assurer un traitement rapide de votre demande, veuillez suivre les instructions ci-dessous :
- Pour toutes vos demandes, veuillez conserver à disposition le ticket de caisse et le numéro d'article (IAN) 470669_2407 comme preuve d'achat.
- Le numéro d'article se trouve sur la plaque signalétique du produit, gravée sur le produit, sur la page d'ouverture de votre mode d'emploi ou sur l'autocollant au dos ou en bas du produit.
- En cas de dysfonctionnement ou d'autres défauts, veuillez contacter le service après-vente indiqué ci-dessous par téléphone ou par e-mail.
- Vous pouvez retourner gratuitement un produit ayant été enregistré comme défectueux à l'adresse du service après-vente communiqué, en joignant le justificatif d'achat (ticket de caisse) et une indication de la nature du défaut et du moment où il s'est produit.

Sur www.lidl-service.com, vous pouvez télécharger le présent mode d'emploi ainsi que de nombreux autres manuels, vidéos de produits et logiciels d'installation.

Ce code QR vous amène directement à la page du service après-vente Lidl (www.lidl-service.com) et votre mode d'emploi peut être ouvert en entrant le numéro d'article (IAN) 470669_2407.

Article L217-16 du Code de la consommation
Lorsque l'acheteur demande au vendeur, pendant le cours de la garantie commerciale qui lui a été consentie lors de l'acquisition ou de la réparation d'un bien meuble, une remise en état couverte par la garantie, toute période d'immobilisation d'au moins sept jours vient s'ajouter à la durée de la garantie qui restait à courir. Cette période court à compter de la demande d'intervention de l'acheteur ou de la mise à disposition pour réparation du bien en cause, si cette mise à disposition est postérieure à la demande d'intervention.
Indépendamment de la garantie commerciale souscrite, le vendeur reste tenu des défauts de conformité du bien et des vices rédhibitoires dans les conditions prévues aux articles L217-4 à L217-13 du Code de la consommation et aux articles 1641 à 1648 et 2232 du Code Civil.

Article L217-4 du Code de la consommation
Le vendeur livre un bien conforme au contrat et répond des défauts de conformité existant lors de la délivrance.
Il répond également des défauts de conformité résultant de l'emballage, des instructions de montage ou de l'installation lorsque celle-ci a été mise à sa charge par le contrat ou a été réalisée sous sa responsabilité.

Article L217-5 du Code de la consommation
Le bien est conforme au contrat :
1° S´il est propre à l'usage habituellement attendu d'un bien semblable et, le cas échéant :
- s'il correspond à la description donnée par le vendeur et posséder les qualités que celui-ci a présentées à l'acheteur sous forme d'échantillon ou de modèle ;
- s'il présente les qualités qu'un acheteur peut légitimement attendre eu égard aux déclarations publiques faites par le vendeur, par le producteur ou par son représentant, notamment dans la publicité ou l'étiquetage ;

2° Ou s'il présente les caractéristiques définies d'un commun accord par les parties ou être propre à tout usage spécial recherché par l'acheteur, porté à la connaissance du vendeur et que ce dernier a accepté.

Article L217-12 du Code de la consommation
L'action résultant du défaut de conformité se prescrit par deux ans à compter de la délivrance du bien.

Article 1641 du Code civil
Le vendeur est tenu de la garantie à raison des défauts cachés de la chose vendue qui la rendent impropre à l'usage auquel on la destine, ou qui diminuent tellement cet usage que l'acheteur ne l'aurait pas acquise, ou n'en aurait donné qu'un moindre prix, s'il les avait connus.

Article 1648 1er alinéa du Code civil
L'action résultant des vices rédhibitoires doit être intentée par l'acquéreur dans un délai de deux ans à compter de la découverte du vice.
Les pièces détachées indispensables à l'utilisation du produit sont disponibles pendant la durée de la garantie du produit.

NL / BE

2-IN-1 KAMPEERLAMP

Bedienings- en veiligheidsinstructies

1. Inleiding

Van harte gefeliciteerd!
U hebt gekozen voor een hoogwaardig product. De gebruiksaanwijzing maakt deel uit van dit product. Deze bevat belangrijke instructies voor veiligheid, gebruik en verwijdering. Voordat u het product in gebruik neemt, dient u zich vertrouwd te maken met alle bedienings- en veiligheidsinstructies. Gebruik het product alleen zoals beschreven en voor de gespecificeerde toepassingsgebieden. Bewaar de instructies voor toekomstige referentie. Overhandig alle documenten als u het product aan derden doorgeeft.

Hierna wordt het 2-in-1 kampeerlamp product genoemd.

Tekentoelichting

De volgende symbolen en signaalwoorden worden in deze gebruiksaanwijzing op de product of op de verpakking gebruikt.

⚠ WAARSCHUWING!

Dit signaalsymbool/-woord betekent een gevaar met een hoog risico dat, indien niet voorkomen, de dood of ernstig letsel tot gevolg kan hebben.

⚠ VOORZICHTIG!

Dit signaalsymbool/-woord betekent een gevaar met een laag risico dat, indien niet voorkomen, licht of matig letsel tot gevolg kan hebben.

LET OP!

Dit signaalwoord waarschuwt voor mogelijke materiële schade of geeft u nuttige aanvullende informatie over het gebruik.

Dit symbool geeft de aan/uit-schakelaar aan.

Dit symbool biedt informatie over de kleurtemperatuur van het licht.

Dit symbool geeft aan dat de batterijen bij de leveringsomvang zijn inbegrepen.

Buiten bereik van kinderen bewaren.

Niet in het vuur werpen.

Beschermen tegen vocht.

Niet vervormen of beschadigen.

Niet openen of uit elkaar halen.

Gebruik nooit nieuwe en gebruikte batterijen door elkaar.

Gebruik nooit verschillende systemen, merken en types tegelijkertijd.

Niet kortsluiten.

Niet herladen.

Niet in strijd met de polariteit plaatsen.

Plaats volgens de polariteit.

Dit symbool betekent gelijkstroom.

Dit symbool geeft het elektrisch vermogen aan: Watt.

Dit symbool geeft een USB-poort/-stekker aan.

Dit symbool geeft de maximale lichtstroom aan.

IP20 Dit symbool betekent beschermingstype IP20. (Geen bescherming tegen water, maar tegen vaste voorwerpen met een diameter van meer dan 12,5 mm. Het product mag alleen in een droge omgeving worden gebruikt.) GELDT ZODRA EEN OF BEIDE HANDLAMPEN VAN DE LAMPVOET WORDEN VERWIJDERD.

IP44 Dit symbool betekent beschermingstype IP44 (Bescherming tegen opspattend water aan alle zijden). ALLEEN VAN TOEPASSING ALS BEIDE HANDLAMPEN IN DE BASISEENHEID ZIJN GEPLAATST. GELDT NIET TIJDENS HET OPLADEN.

Dit symbool betekent beschermingsklasse III. SELV: veilige extra-lage spanning

Deze symbolen informeren u over het afvoeren van verpakkingen en producten.

Conformiteitsverklaring (zie hoofdstuk „10. Conformiteitsverklaring“): Producten gemarkeerd met dit symbool voldoen aan alle van toepassing zijnde communautaire regelgeving van de Europese Economische Ruimte.

2. Veiligheid Gebruik voor het beoogde doel

⚠ WAARSCHUWING!

Letselgevaar!
Het product mag niet worden gebruikt in de buurt van vloeistoffen of in vochtige ruimten. Er bestaat letselgevaar door elektrische schokken!
Het product is niet bestemd voor commercieel gebruik. Elk ander gebruik of elke andere wijziging van het product wordt beschouwd als niet voor het beoogde doel en kan leiden tot risico's zoals letsel en schade. Voor schade die het gevolg is van gebruik dat niet voor het beoogde doel is, is de distributeur niet aansprakelijk.

Het product is bedoeld voor gebruik binnens- en buitenshuis.

IP44 De spatwaterbescherming (IP44)is alleen van toepassing als beide handlampen correct in de basis zijn geplaatst. Het display helpt u de kardinale punten te bepalen

Het product is niet geschikt als kamerverlichting in het huishouden.

USB-kabel alleen in droge en gesloten ruimten gebruiken.

IP20 Alleen binnenshuis te gebruiken zodra een of beide handlampen van de lampvoet zijn verwijderd.

3. Leveringsomvang (afb. A)

1x 2-in-1 kampeerlamp 1
1x USB-C-oplaadkabel 2
6x batterijen 3, LR03/AAA
1x bedienings- en veiligheidsinstructies (zonder afb.)

4. Technische gegevens

Type: 2-in-1 kampeerlamp
IAN: 470669_2407
Tradix-nr.: 470669-24-A, -B
Kleur zwart: 470669-24-A
Kleur olijf:470669-24-B
Basiseenheid:
Bedrijfsspanning: 3,7 V ⎓
Lithium-ion accu: 3,7 V ⎓, 1.800 mAh, type: 18650, kan niet worden vervangen
USB-C-aansluiting: 5 V ⎓, 1A
extra optie:
Batterij: 3x 1,5 V (LR20/D), niet meegeleverd
Lichtbron: 2x 12 SMD-LED's, elk 0,5 W, daglicht wit, kunnen niet worden vervangen
Totale productie: max. 9 W
per handlamp:
Bedrijfsspanning: 4,5 V ⎓
Batterij: 3x 1,5 V ⎓, (LR03/AAA)
Lichtbron per handlamp:
12 SMD LED's aan de zijkant elke 0,5 W, 5 PIN LED's aan de bovenkant,elke 0,06 W, daglichtwit, kan niet worden vervangen
Totale productie per handlamp: max. 5 W
Totale productie handlamp en basiseenheid: 7,5 W
Kleurtemperatuur: 6.000 K
Lichtstroom: max. 500 lm
Gebruiksduur volgens ANSI-norm (runtime): 3 h
Beschermingsklasse: III/
Beschermingsgraad: IP44
Productiedatum: 12/2024
Garantie: 3 jaar

5. Veiligheidsinstructies

⚠ WAARSCHUWING!

Gevaar voor verwonding of verstikking!
Als kinderen met het product of de verpakking spelen, kunnen ze zich verwonden of stikken!
- Laat geen kinderen met het product of verpakking spelen.
- Houd toezicht op kinderen in de buurt van het product.
- Berg zowel het product als de verpakking buiten het bereik van kinderen op.

⚠ WAARSCHUWING!

Letselgevaar!
Niet geschikt voor kinderen onder de 8 jaar! Uit de buurt van kinderen houden. Er bestaat letselgevaar!
- Kinderen ouder dan 8 jaar en personen met beperkte fysieke, sensorische of mentale vaardigheden of gebrek aan ervaring en kennis moeten tijdens het gebruik van de tuinslang onder toezicht staan en/of geïnstrueerd worden in het veilige gebruik van het product en de daaruit voortvloeiende gevaren begrijpen.
- Kinderen mogen niet met het product spelen.
- Onderhoud en/of schoonmaken van het product mag niet worden uitgevoerd door kinderen.

Neem de nationale voorschriften in acht!
- Neem de geldende nationale regels en voorschriften in acht tijdens het gebruik en de verwijdering van het product.

⚠ WAARSCHUWING!

Letselgevaar!
Niet gebruiken in Ex-omgevingen! Er bestaat letselgevaar!
- Het product mag niet worden gebruikt in een explosiegevaarlijke (Ex) omgeving. Het product is niet goedgekeurd voor een omgeving waarin ontvlambare vloeistoffen, gassen of stof aanwezig zijn.

⚠ WAARSCHUWING!

Verblindingsgevaar!
Kijk niet in de actieve lichtbron!
Kijk niet direct in het licht van de lamp en richt de lamp niet op de ogen van anderen. Dit kann verminderd gezichtsvermogen tot gevolg hebben.

⚠ VOORZICHTIG!

Letselgevaar!
Er mag geen defect product worden gebruikt! Er bestaat letselgevaar!
- Gebruik het product niet in geval van functionele storingen, schade of defecten.
- Ondeskundige reparaties kunnen aanzienlijk gevaar voor gebruikers met zich meebrengen.
- Als u een defect in het product constateert, verwijder dan de batterijen uit het apparaat en laat het product controleren en zo nodig repareren voordat u het weer in gebruik neemt.
- De LED's en de batterij zijn niet vervangbaar. Als de leds of de batterij defect zijn, moet het product worden weggegooid.

⚠ WAARSCHUWING!

Letselgevaar!
**Er mag niet het product worden gem

LET OP!

Voordat u de lamp voor het eerst gebruikt. moet u op de schakelknop 6 drukken. De schakelknop 6 wordt gebruikt om de accu te beschermen tegen diepe ontlading en moet daarom worden ingedrukt voordat u het product opslaat of opnieuw gebruikt.

1. Open het siliconen afdekplaatje 7 aan de achterkant van het product 1.
2. Druk op de schakelknop 6. Omdat de knop verzonken is, moet u de knop voorzichtig indrukken met een pen, bijvoorbeeld.

Het product is van een laadindicator 4 voorzien.
De volgende laadstatussen worden weergegeven:
- rood: wordt opgeladen
- groen: volledig opgeladen

1. Open het siliconen afdekplaatje 7 aan de achterkant van het product 1.
2. Steek de USB-C-stekker 2a in de USB-C-aansluiting 5.
3. Steek de USB-stekker 2b in het apparaat dat wordt opgeladen.
4. Wanneer het laadproces is voltooid, trekt u de USB-C-stekker 2a uit de USB-C-aansluiting 5.

LET OP!

(!) Let erop dat de siliconenafdekking 7 correct is geplaatst. Dit is de enige manier om bescherming tegen spatwater (IP44) te garanderen wanneer beide handlampen in de lampvoet zijn geïnstalleerd.

Het product is nu klaar voor gebruik.

LET OP!

Het product moet één keer per maand worden opgeladen als het gedurende een lange periode niet wordt gebruikt. Als het product gedurende een langere periode (ongeveer 2 maanden) niet wordt opgeladen, bevindt de accu zich in de slaapstand. Vervolgens moet het product meerdere malen worden opgeladen en ontladen zodat de accu opnieuw wordt geactiveerd.

Plaats extra batterijen in het product (afb. C).

Om de prestaties van het product te verlengen, kunt u 3 extra LR20/D-batterijen (niet meegeleverd) in de basiseenheid 8 van het product 1 plaatsen.

LET OP!

- Als er geen extra batterijen zijn geplaatst, werkt de basiseenheid 8 via de accu.
- Als er extra batterijen worden geplaatst, worden deze automatisch herkend als voedingsbron en haalt het product stroom uit de extra batterijen.
- Als de extra batterijen leeg zijn, haalt het product automatisch stroom uit de ingebouwde oplaadbare accu.

1. Schroef het deksel 9 aan de onderkant van de basiseenheid 8 eraf.
2. Verwijder eventueel lege batterijen uit het batterijvakje 10.
3. Plaats 3 nieuwe LR20/D-batterijen in het batterijvakje volgens de polariteit 10.
4. Draai het deksel 9 weer terug op de basiseenheid 8.

Het product is nu klaar voor gebruik.

Plaats of vervang de batterijen van de handlampen (afb. D)

Voor het eerste gebruik moeten de batterijen 3 in de handlamp(en) 11 worden geplaatst OF wanneer het licht van de LED's zwakker wordt, zijn de batterijen leeg en moeten ze worden vervangen. Ga als volgt te werk:
1. Klap de vergrendeling 12 omhoog.
2. Verwijder de handlamp(en) 11.
3. Draai de schroeven 13 aan de achterkant los met een geschikte kruiskopschroevendraaier.
4. Verwijder het afdekplaatje 14.
5. Verwijder eventueel lege batterijen uit het batterijvakje 15.
6. Zet 3 meegeleverde batterijen 3 OF 3 nieuwe batterijen van het type LR03/AAA in het batterijvakje 15 van een handlamp volgens de polariteit.
7. Zet het deksel van het batterijvakje 14 weer terug op het batterijvakje 15.

LET OP!

(!) Let erop dat het het siliconenkussen 16 correct is geplaatst. Dit is de enige manier om bescherming tegen spatwater (IP44) te garanderen wanneer beide handlampen in de lampvoet zijn geïnstalleerd.

8. Schroef de schroef 13 weer vast.
9. Zet de handlamp 11 weer terug in de juiste positie in de basiseenheid 8.
10. Klap de vergrendeling 12 omlaag.

De handlamp(en) zijn nu klaar voor gebruik.

LET OP!

- De handlampen worden niet opgeladen via de basiseenheid.
- Als de batterijen in de handlampjes leeg zijn of als er geen batterijen in zitten, gaan de handlampjes toch branden zodra ze in de basis worden geplaatst en de basis wordt of is ingeschakeld. Alleen het zijlicht van de handlamp brandt.

De basiseenheid aan-/uitzetten

Druk op de AAN-/UIT-schakelaar 17, zie **afb. E**. Het LED-paneel 21 van de basiseenheid lichten rood op.
De volgende modussen kunnen worden geschakeld:
1x drukken: 100%
2x drukken: 50%
3x drukken: 25%
4x drukken: SOS-knippersignaal
5x drukken: UIT

LET OP!

Als de handlampen in de basiseenheid zijn geplaatst, worden de handlampen samen met de basiseenheid ingeschakeld.

De handlampen aan-/uitzetten

Verwijder de handlamp(en) uit de basiseenheid zoals hierboven beschreven. Druk op de AAN/UIT-schakelaar 18 op de achterkant, zie **afb. D.**
De volgende modussen kunnen worden geschakeld:
1x drukken: Koplamp 19, 100 %
2x drukken: Schakel over naar zijlicht 20, 100 %
3x drukken: UIT

Product plaatsen

Plaats het product 1 op een geschikte vlakke ondergrond.

LET OP!

Het product heeft een ingebouwd kompas 23 aan de bovenkant, zie **afb. E**. Voor correct gebruik moet het product verticaal worden geplaatst of vastgehouden.
Het display wijst met de **N** automatisch naar het noorden. Het kompas dient alleen ter oriëntatie. Met het display kunt u de kardinale punten bepalen.

Product ophangen (afb. E)

1. Klap de houder 22 omhoog.
2. Hang het product 1 aan een bestaande haak of iets dergelijks.

LET OP!

Gevaar voor materiële schade!

- Controleer dat het een geschikte plek is.
- Controleer dat het product er niet af kan vallen.
- Let erop dat er voldoende ruimte rondom het product is als het product begint te schommelen. Het zou tegen een ander voorwerp aan kunnen botsen en schade toebrengen.

9. Reinigings- & verzorgingsinstructies

⚠ VOORZICHTIG!

Letselgevaar!

Voor het schoonmaken, dient u de batterijen uit het batterijvakje te halen. Er bestaat gevaar voor elektrische schokken!
- alleen met een droge doek schoonmaken
- geen agressieve schoonmaakmiddelen of chemicaliën gebruiken
- niet in water onderdompelen

LET OP!

Voordat u het product opbergt, moet u op de schakelknop 6 drukken. Dit voorkomt diepe ontlading van de accu, zie "**De accu van het product opladen**".

10. Conformiteitsverklaring

Dit apparaat voldoet aan de Europese Richtlijn 2014/30/EU inzake elektromagnetische compatibiliteit en de RoHs-richtlijn 2011/65/EU met betrekking tot de naleving van de essentiële eisen en andere relevante regelgeving. De volledige originele conformiteitsverklaring is verkrijgbaar bij de importeur.

11. Afvalverwerking

Verpakking weggooien

De verpakking en de gebruiksaanwijzing zijn gemaakt van milieuvriendelijke materialen die u kunt weggooien bij uw lokale recyclingfaciliteiten.

Het product is recycleerbaar, valt onder de uitgebreide producentenverantwoordelijkheid en wordt gescheiden ingezameld.

Product afvoeren

Het product mag niet worden weggegooid in het gewone huishoudelijke afval. Neem voor informatie over de verwijderingsmogelijkheden van het product contact op met uw gemeente of uw Lidl-filiaal.

Batterijen / oplaadbare batterijen weggooien

Cet appareil contient des piles et/ou batteries à recycler.
Retirez les piles et/ou batteries avant de jeter l'appareil.

- Defecte of gebruikte oplaadbare batterijen moeten worden gerecycled in overeenstemming met Richtlijn 2006/66/EG en de wijzigingen daarop.
- Batterijen en oplaadbare batterijen mogen niet in het huishoudelijk afval worden weggegooid. Deze bevatten schadelijke zware metalen. Markering: Pb (= lood), Hg (= kwik), Cd (= cadmium). U bent wettelijk verplicht gebruikte en oplaadbare batterijen in te leveren. U kunt de batterijen na gebruik gratis inleveren bij ons verkooppunt of in de directe omgeving (bijv. In winkels of gemeentelijke inzamelpunten). Batterijen en oplaadbare batterijen zijn gemarkeerd met een doorgestreepte vuilnisbak.
- Oplaadbare batterijen/accu's mogen alleen worden weggegooid als ze leeg zijn. Ontlaad de accu door het product ingeschakeld te laten totdat het niet meer oplicht.

12. Garantie

Beste klant, u ontvangt op dit product een garantie van 3 jaar vanaf de datum van aankoop. In geval van defecten in dit product, kunt u uw wettelijke rechten ten opzichte van de verkoper van het product uitoefenen. Deze wettelijke rechten worden door onze onderstaande garantie niet beperkt.

Garantievoorwaarden

De garantieperiode begint vanaf de datum van aankoop. Bewaar zorgvuldig het originele kassaticket. Dit document is nodig als bewijs van aankoop. Als er binnen drie jaar na de aankoopdatum van dit product defecten in het materiaal of in de fabricage optreden, want wordt het product door ons – naar eigen oordeel - gratis gerepareerd of vervangen. Deze garantie geldt op voorwaarde dat binnen de termijn van drie jaar het defecte product en het aankoopbewijs (kassaticket) getoond wordt en schriftelijk kort beschreven wordt wat het defect is en wanneer het opgetreden is.
Wanneer het defect door onze garantie gedekt is, ontvangt u het gerepareerde of een nieuw product terug. Na het repareren of vervangen van het product begint geen nieuwe garantietermijn.

Garantieperiode en wettelijke claims voor gebreken

De garantieperiode wordt niet verlengd door de garantie. Dit geldt ook voor vervangen en gerepareerde onderdelen. Eventuele beschadigingen en gebreken die op het moment van aankoop reeds aanwezig zijn, moeten onmiddellijk na het uitpakken worden gemeld. Voor reparaties na afloop van de garantieperiode worden kosten in rekening gebracht

Omvang van de garantie

Het apparaat is zorgvuldig geproduceerd volgens strenge kwaliteitsrichtlijnen en voor uitlevering zorgvuldig getest. De garantie is van toepassing op materiaal- of fabricagefouten. Deze garantie is niet van toepassing op productonderdelen die onderhevig zijn aan normale slijtage en daarom kunnen worden beschouwd als slijtageonderdelen of voor schade aan kwetsbare onderdelen zoals schakelaars of onderdelen die van glas zijn gemaakt.
Deze garantie is ongeldig als het product is beschadigd, op ondeskundige wijze is gebruikt of onderhouden. Voor deskundig gebruik van het product moeten alle instructies in deze gebruiksaanwijzing strikt worden opgevolgd. Elk gebruik of elke handeling die in deze gebruiksaanwijzing wordt afgeraden of waarvoor wordt gewaarschuwd, moet worden voorkomen.
Het product is uitsluitend bestemd voor privé- en niet voor commercieel gebruik. De garantie vervalt in geval van ongepaste en ondeskundige behandeling, gebruik van geweld en ingrepen die niet door onze geautoriseerde servicemedewerkers werden uitgevoerd.

Verwerking in geval van een garantieclaim

Om een snelle verwerking van uw aanvraag te garanderen, dient u de onderstaande instructies te volgen:
- Houd de kassabon en het artikelnummer (IAN) 470669_2407 bij de hand als aankoopbewijs voor alle aanvragen.
- Het artikelnummer vindt u op het typeplaatje op het product, op een gravure op het product, op de titelpagina van uw gebruiksaanwijzing of op de sticker op de achterkant of onderkant van het product.
- Als er zich functionele fouten of andere defecten voordoen, neem dan eerst telefonisch of per e-mail contact op met de hieronder genoemde serviceafdeling.
- U kunt dan een product dat als defect is geregistreerd, franco opsturen naar het aan u verstrekte serviceadres, met bijvoeging van de ontvangst van de aankoop (kassabon) en een indicatie van waaruit het defect bestaat en wanneer het zich heeft voorgedaan.

Op www.lidl-service.com kunt u deze en vele andere handleidingen, productvideo's en installatiesoftware downloaden.

Deze QR-code brengt u direct naar de Lidl-servicepagina (www.lidl-service.com) en u kunt uw gebruiksaanwijzing openen door het artikelnummer (IAN) 470669_2407 in te voeren.

Artikel L217-16 Consumentenwetboek

Indien de koper gedurende de periode van de aan de koper verleende handelsgarantie voor de koop of reparatie van een roerend goed de verkoper verzoekt dit roerend goed in het kader van de garantie te repareren, wordt de resterende garantieperiode verlengd met de periode van het gebruiksverlies indien deze zeven dagen of langer duurt. Deze termijn gaat in op het tijdstip waarop de koper de verkoper verzoekt maatregelen te nemen of op het tijdstip waarop de zaak in kwestie ter reparatie wordt overhandigd indien de overhandiging plaatsvindt na het verzoek om maatregelen te nemen.

Artikel L217-4 Consumentenwetboek

De verkoper is verplicht consumptiegoederen te leveren in overeenstemming met de overeenkomst en is aansprakelijk voor het gebrek aan overeenstemming dat bestaat op het tijdstip van levering. Hij is eveneens aansprakelijk voor elk gebrek aan overeenstemming dat voortvloeit uit de verpakking of uit de montage- of installatievoorschriften, indien hij contractueel verplicht is deze gelijke voorschriften te verstrekken of indien deze onder zijn verantwoordelijkheid werden opgesteld.

Artikel L217-5 Consumentenwetboek

Om als in overeenstemming met de overeenkomst te worden beschouwd, moet een consumptiegoed
1) geschikt zijn voor het doel waarvoor soortgelijke consumptiegoederen normaliter geacht worden te worden gebruikt en, indien van toepassing:
- in overeenstemming zijn met de door de verkoper gegeven beschrijving en de kenmerken bezitten van de consumptiegoederen die de verkoper als monster of specimen aan de koper heeft aangeboden
- de kwaliteitskenmerken bezitten die een koper op grond van de door de verkoper, de producent of diens vertegenwoordiger publiekelijk gedane mededelingen, met name in reclame of op het etiket, mag verwachten
2) hetzij kenmerken vertonen die in onderling overleg tussen de partijen zijn vastgesteld, of geschikt zijn voor een specifiek gebruik dat door de koper is gevraagd, op voorwaarde dat dit aan de verkoper is meegedeeld en door hem is aanvaard.

Artikel L217-12 Consumentenwetboek

Het recht om een vordering in te stellen wegens gebrek aan overeenstemming met de overeenkomst verjaart twee jaar na de datum van levering van de consumptiegoederen.

Artikel 1641 Burgerlijk Wetboek

De verkoper is verplicht garantie te verlenen op grond van verborgen gebreken aan het verkochte voorwerp, voor zover deze het voorwerp ongeschikt maken voor het beoogde gebruik of aan het beoogde gebruik afbreuk doen op zodanige wijze dat de koper het niet of tegen een lagere prijs zou hebben gekocht indien hij de gebreken had gekend.

Artikel 1648-1 Burgerlijk Wetboek

Er zij op gewezen dat een vordering wegens materiële gebreken die aanleiding geeft tot een herroepingsrecht, door de koper moet worden ingesteld binnen twee jaar na de ontdekking van het gebrek.
Reserveonderdelen die essentieel zijn voor het gebruik van het product zijn verkrijgbaar zolang de garantie op het product van kracht is.

DE / AT / CH

2-IN-1-CAMPINGLAMPE

Bedienungs- und Sicherheitshinweise

1. Einleitung

Herzlichen Glückwunsch!
Sie haben sich mit dem Kauf für ein hochwertiges Produkt entschieden. Die Bedienungs- und Sicherheitshinweise sind Bestandteil dieses Produkts. Sie enthalten wichtige Hinweise für Sicherheit, Gebrauch und Entsorgung. Machen Sie sich vor der Benutzung des Produkts mit allen Bedienungs- und Sicherheitshinweisen vertraut. Benutzen Sie das Produkt nur wie beschrieben und für die angegebenen Einsatzbereiche. Bewahren Sie die Anleitung für späteres Nachschlagen auf. Händigen Sie alle Unterlagen bei Weitergabe des Produkts an Dritte mit aus.

Im Folgenden wird die 2-in-1-Campinglampe Produkt genannt.

Zeichenerklärung

Die folgenden Symbole und Signalwörter werden in diesen Bedienungs- und Sicherheitshinweisen, auf dem Produkt oder auf der Verpackung verwendet.

⚠ WARNUNG!

Dieses Signalsymbol/-wort bezeichnet eine Gefährdung mit einem hohen Risikograd, die, wenn sie nicht vermieden wird, den Tod oder eine schwere Verletzung zur Folge haben kann.

⚠ VORSICHT!

Dieses Signalsymbol/-wort bezeichnet eine Gefährdung mit einem niedrigen Risikograd, die, wenn sie nicht vermieden wird, eine geringfügige oder mäßige Verletzung zur Folge haben kann.

HINWEIS!

Dieses Signalwort warnt vor möglichen Sachschäden oder bietet Ihnen nützliche Zusatzinformationen zur Verwendung.

Dieses Symbol weist auf den EIN-/AUS-Schalter hin.

Dieses Symbol informiert Sie über die Farbtemperatur des Lichtes.

Dieses Symbol weist darauf hin, dass Batterien im Lieferumfang enthalten sind.

Von Kindern fernhalten.

Nicht ins Feuer werfen.

Vor Feuchtigkeit schützen.

Nicht verformen oder beschädigen.

Nicht öffnen oder zerlegen.

Nie neue und gebrauchte Batterien vermischen.

Nie verschiedene Systeme, Marken und Typen gleichzeitig verwenden.

Nicht kurzschließen.

Nicht aufladen.

Nicht entgegen der Polung einsetzen.

Der Polung entsprechend einlegen.

Dieses Symbol bezeichnet Gleichspannung/-strom.

Dieses Symbol bezeichnet die elektrische Leistung: Watt.

Dieses Symbol bezeichnet eine/-n USB-Buchse/-Stecker.

Dieses Symbol informiert Sie über den maximalen Lichtstrom.

IP20 Dieses Symbol bezeichnet die Schutzart IP20. (Kein Schutz gegen Wasser, aber gegen feste Objekte von mehr als 12,5 mm Durchmesser. Das Produkt darf nur in trockener Umgebung verwendet werden.) GILT SOBALD EINE ODER BEIDE HANDLEUCHTEN DER BASIS ENTNOMMEN WERDEN.

IP44 Dieses Symbol bezeichnet die Schutzart IP44 (Schutz gegen allseitiges Spritzwasser). GILT NUR WENN BEIDE HANDLEUCHTEN IN DIE BASIS EINGESETZT SIND. GILT NICHT WÄHREND DES LADENS.

Dieses Symbol bezeichnet die Schutzklasse III.
SELV: Schutzkleinspannung

Diese Symbole informieren Sie über die Entsorgung von Verpackung und Produkt.

Konformitätserklärung (siehe Kapitel „10. Konformitätserklärung"): Mit diesem Symbol gekennzeichnete Produkte erfüllen alle anzuwendenden Gemeinschaftsvorschriften des europäischen Wirtschaftsraums.

2. Sicherheit Bestimmungsgemäßer Gebrauch

⚠ WARNUNG!

Verletzungsgefahr!

Das Produkt darf nicht in der Nähe von Flüssigkeiten oder in feuchten Räumen eingesetzt werden. Es besteht Verletzungsgefahr durch Stromschlag!

Das Produkt ist nicht für den gewerblichen Einsatz bestimmt. Andere Verwendung oder Veränderung am Produkt gelten als nicht bestimmungsgemäß und können zu Risiken wie Verletzungen und Beschädigungen führen. Für Schäden, die aus der nicht bestimmungsgemäßen Verwendung resultieren, übernimmt der Inverkehrbringer keine Haftung.

Das Produkt ist für den Einsatz im Innen- und Außenbereich vorgesehen.

IP44 Der Spritzwasserschutz (IP44) gilt nur wenn beide Handleuchten korrekt in die Basis eingesetzt sind.

Das Produkt eignet sich nicht für die Raumbeleuchtung im Haushalt.

USB-Kabel nur in trockenen und geschlossenen Räumen verwenden.

IP20 Produkt nur im Innenbereich verwenden, sobald eine oder beide Handleuchten der Basis entnommen werden.

3. Lieferumfang (Abb. A)

1x 2-in-1-Campinglampe 1
1x USB-C-Ladekabel 2
6x Batterien 3, LR03/AAA
1x Bedienungs- und Sicherheitshinweise (ohne Abb.)

4. Technische Daten

Typ: 2-in-1-Campinglampe
IAN: 470669_2407
Tradix Art.-Nr.: 470669-24-A, -B
Farbe schwarz: 470669-24-A
Farbe olive: 470669-24-B
Basis:
Betriebsspannung: 3,7 V ⎓
Lithium-Ionen-Akku: 3,7 V ⎓, 1.800 mAh, Typ: 18650, nicht austauschbar
USB-C-Anschluss: 5 V ⎓, 1A
zusätzliche Option:
Batterie: 3x 1,5 V (LR20/D), nicht im Lieferumfang enthalten
Leuchtmittel: 2x 12 SMD-LEDs, je 0,5 W, tageslichtweiß, nicht austauschbar
Gesamtleistung: max. 9 W
je Handleuchte:
Betriebsspannung: 4,5 V ⎓
Batterie: 3x 1,5 V ⎓, (LR03/AAA)
Leuchtmittel je Handleuchte:
12 SMD-LEDs seitlich, je 0,5 W, 5 PIN-LEDs oben, je 0,06 W, tageslichtweiß, nicht austauschbar
Gesamtleistung je Handleuchte: max. 5 W
Gesamtleistung Handleuchten und Basis: 7,5 W
Farbtemperatur: 6.000 K
Lichtstrom: max. 500 lm
Betriebszeit gem. ANSI-Standard (Runtime): 3h
Schutzklasse: III/◈
Schutzart: IP44
Produktionsdatum: 12/2024
Garantie: 3 Jahre

5. Sicherheitshinweise

⚠ WARNUNG!

Verletzungs- und Erstickungsgefahr!

Wenn Kinder mit dem Produkt oder der Verpackung spielen, können sie sich daran verletzen oder ersticken!
- Lassen Sie Kinder nicht mit dem Produkt oder der Verpackung spielen.
- Beaufsichtigen Sie Kinder in der Nähe des Produkts.
- Bewahren Sie das Produkt und die Verpackung außerhalb der Reichweite von Kindern auf.

⚠ WARNUNG!

Verletzungsgefahr!

Nicht für Kinder unter 8 Jahren geeignet! Von Kindern fern halten. Es besteht Verletzungsgefahr!
- Kinder ab 8 Jahren sowie Personen mit verringerten physischen, sensorischen oder mentalen Fähigkeiten oder Mangel an Erfahrung und Wissen müssen bei der Benutzung des Produkts beaufsichtigt und/oder bezüglich des sicheren Gebrauchs des Produkts unterwiesen werden und die daraus resultierenden Gefahren verstehen.
- Kinder dürfen nicht mit dem Produkt spielen.
- Wartung und/oder Reinigung des Produkts dürfen nicht von Kindern durchgeführt werden.

Nationale Bestimmungen beachten!
- Beachten Sie geltende nationale Vorschriften und Bestimmungen bei der Nutzung und Entsorgung des Produkts.

⚠ WARNUNG!

Verletzungsgefahr!

Nicht in Ex-Umgebung verwenden! Es besteht Verletzungsgefahr!
- Das Produkt darf nicht in explosionsgefährdeter (Ex-)Umgebung benutzt werden. Für eine Umgebung, in der sich brennbare Flüssigkeiten, Gase oder Stäube befinden, ist das Produkt nicht zugelassen.

⚠ WARNUNG!

Blendgefahr!

Nicht in die aktive Lichtquelle starren!
- Nicht direkt ins Licht der Lampe blicken oder die Lampe auf die Augen anderer Menschen richten. Dies kann zur Beeinträchtigung der Sehkraft führen.

⚠ VORSICHT!

Verletzungsgefahr!

Ein defektes Produkt darf nicht benutzt werden! Es besteht Verletzungsgefahr!
- Benutzen Sie das Produkt nicht bei Funktionsstörungen, Beschädigungen oder Defekten.
- Durch unsachgemäße Reparaturen können erhebliche Gefahren für den Benutzer entstehen.
- Wenn Sie einen Defekt am Produkt feststellen, entfernen Sie die Batterien aus dem Produkt und lassen Sie das Produkt überprüfen und ggf. reparieren, bevor Sie dieses wieder in Betrieb nehmen.
- Die LEDs und der Akku sind nicht austauschbar. Bei defekten LEDs oder einem defekten Akku muss das Produkt entsorgt werden.

⚠ WARNUNG!

Verletzungsgefahr!

Das Produkt darf nicht manipuliert werden! Es besteht Verletzungsgefahr durch Stromschlag!
- Das Gehäuse darf unter keinen Umständen geöffnet und das Produkt darf nicht manipuliert/verändert werden.
- Manipulationen/Veränderungen sind aus Zulassungsgründen (CE) untersagt.
- Das Produkt darf während der Nutzung nicht abgedeckt werden.

6. Sicherheitshinweise zu Batterien

⚠ WARNUNG!

Lebensgefahr!

Batterien dürfen nicht verschluckt werden! Es besteht Lebensgefahr!
- Batterien können beim Verschlucken lebensgefährlich sein, daher muss das Produkt und die dazugehörigen Batterien für Kleinkinder unzugänglich aufbewahrt werden.
- Verschlucken kann zu Verätzungen, Weichteilperforationen und zum Tod führen. Innerhalb von 2 Stunden nach der Einnahme können schwere innere Verätzungen auftreten!
- Sollte eine Batterie verschluckt worden sein, suchen Sie bitte umgehend einen Arzt auf!
- Bewahren Sie Batterien außerhalb der Reichweite von Kindern auf.

⚠ WARNUNG!

Brand- und Explosionsgefahr!

- Laden Sie nicht aufladbare Batterien niemals wieder auf, schließen Sie sie nicht kurz und/oder öffnen Sie sie nicht. Überhitzung, Brandgefahr oder Platzen können die Folge sein.
- Halten Sie das Produkt von Hitzequellen und direkter Sonneneinstrahlung fern, die Batterien können durch Überhitzung explodieren. Es besteht Verletzungsgefahr.

⚠ WARNUNG!

Verletzungsgefahr!

Handschuhe tragen! Ausgelaufene Batterien nicht mit bloßen Händen berühren! Es besteht Verletzungsgefahr!
- Ausgelaufene oder beschädigte Batterien können bei Berührung mit der Haut Verätzungen verursachen. Berühren Sie ausgelaufene Batterien nicht mit bloßen Händen; tragen Sie deshalb in diesem Fall unbedingt geeignete Schutzhandschuhe!
- Verwenden Sie nur Batterien des Typs LR03/AAA und LR20/D gleicher Hersteller.
- Setzen Sie Batterien Ihrer Polarität entsprechend in das dafür vorgesehene Batteriefach ein.
- Verwenden Sie keine Kombinationen aus alten und neuen Batterien oder Akkus.
- Lagern Sie Ihre Batterien trocken und kühl, nicht feucht.
- Werfen Sie Batterien auf keinen Fall ins Feuer.
- Schließen Sie Batterien nicht kurz.
- Batterien verlieren auch bei der Lagerung einen Teil ihrer Energie.
- Entnehmen Sie bei Nichtbenutzung des Produkts die Batterien.
- Entladene Batterien müssen umgehend entfernt werden, um ein Auslaufen der Batterien und damit Schäden am Produkt zu vermeiden.
- Leere Batterien oder verbrauchte Akkus sind fachgerecht zu entsorgen.
- Lagern Sie Batterien getrennt von entladenen Batterien, um Verwechslungen zu vermeiden.
- Lassen Sie Batterien nicht fallen und setzen Sie sie keinen starken mechanischen Stößen aus.

7. Sicherheitshinweise zu Akkus

⚠ WARNUNG!

Brand- und Explosionsgefahr!

- Halten Sie das Produkt von Hitzequellen und direkter Sonneneinstrahlung fern, der Akku kann durch Überhitzung explodieren. Es besteht Verletzungsgefahr.
- Das Produkt nicht in der Verpackung betreiben! Es besteht Brandgefahr!

⚠ WARNUNG!

Verletzungsgefahr!

Handschuhe tragen! Ausgelaufene Akkus nicht mit bloßen Händen berühren! Es besteht Verletzungsgefahr!
- Ausgelaufene oder beschädigte Akkus können bei Berührung mit der Haut Verätzungen verursachen. Berühren Sie ausgelaufene Akkus nicht mit bloßen Händen; tragen Sie deshalb in diesem Fall unbedingt geeignete Schutzhandschuhe!

HINWEIS!

- Das Produkt hat einen eingebauten Akku, der vom Benutzer nicht ersetzt werden kann. Das Entnehmen des Akkus darf nur vom Hersteller oder dessen Kundendienst oder von einer ähnlich qualifizierten Person durchgeführt werden, um Gefährdungen zu vermeiden.
- Bei der Entsorgung des Produkts ist zu beachten, dass das Produkt einen wiederaufladbaren Akku enthält.

⚠ VORSICHT!

Überhitzungsgefahr!

Nicht in der Verpackung betreiben.

8. Inbetriebnahme

1. Entfernen Sie sämtliches Verpackungsmaterial.
2. Überprüfen Sie, ob alle Teile vorhanden und unbeschädigt sind. Falls dies nicht der Fall ist, wenden Sie sich an die angegebene Serviceadresse.

Legende
1 Produkt
2 USB-C-Ladekabel
2a USB-C-Stecker
2b USB-Stecker
3 Batterien
4 Ladeanzeige
5 USB-C-Buchse
6 Switch-Taster
7 Silikon-Abdeckung
8 Basis
9 Deckel
10 Batteriefach - Basis
11 Handleuchte
12 Verriegelung
13 Schraube
14 Batteriefachdeckel
15 Batteriefach - Handleuchte
16 Silikonpad
17 EIN-/AUS-Schalter - Basis
18 EIN-/AUS-Schalter - Handleuchte
19 Frontlicht - Handleuchte
20 Seitenlicht - Handleuchte
21 LED-Panel - Basis
22 Bügel
23 Kompass

Akku des Produkts aufladen (Abb. B)

HINWEIS!

- Der Akku muss vor dem ersten Gebrauch 12 Stunden aufgeladen werden.
- Der Akku muss geladen werden, sobald die LEDs des Produkts 1 schwächer leuchten und die Ladeanzeige 4 rot leuchtet.

⚠ WARNUNG!

Verletzungsgefahr durch Stromschlag!
- Laden Sie das Produkt nur in Innenräumen auf.
- Falls das Produkt nass geworden ist, müssen Sie das Produkt vor dem Aufladen mit einem trockenen Tuch komplett abtrocknen. Es besteht die Gefahr eines Kurzschlusses.
- Laden Sie das Produkt nur mit dem mitgelieferten USB-C-Ladekabel 2.

HINWEIS!

- Der Akku ist mit einer automatischen Abschaltvorrichtung versehen. Diese schaltet den Ladevorgang bei 100 % Ladung ab, sodass der Akku nicht überladen werden kann.

Schließen Sie das Produkt mittels des USB-C-Ladekabels 2 an ein geeignetes Gerät. Sie können den Akku unter anderem mit einem Netzteil mit USB-Anschluss aufladen. Beachten Sie die technischen Daten.
Das Produkt kann nur an ein Betriebsgerät mit einem SELV-Ausgang und einer maximalen Arbeitsspitzen-Ausgangsspannung (U_{max}) von 5 V ⎓ angeschlossen werden.

HINWEIS!

Vor der Erstinbetriebnahme müssen Sie den Switch-Taster 6 drücken. Der Switch-Taster 6 dient zum Schutz vor Tiefentladung des Akkus und muss daher vor Einlagerung oder wieder Inbetriebnahme gedrückt werden.
1. Öffnen Sie die Silikon-Abdeckung 7 auf der Rückseite des Produkts 1.
2. Drücken Sie den Switch-Taster 6. Da der Taster vertieft sitzt, müssen Sie z. B. mit einem Stift den Taster vorsichtig drücken.

Das Produkt ist mit einer Ladeanzeige 4 ausgestattet.
Folgende Ladezustände werden angezeigt:
- rot: wird geladen
- grün: vollgeladen

1. Öffnen Sie die Silikon-Abdeckung 7 auf der Rückseite des Produkts 1.
2. Stecken Sie den USB-C-Stecker 2a in die USB-C-Buchse 5.
3. Stecken Sie den USB-Stecker 2b in das ladende Gerät.
4. Wenn der Ladevorgang abgeschlossen ist, ziehen Sie den USB-C-Stecker 2a aus der USB-C-Buchse 5.

HINWEIS!

(!) Achten Sie darauf, dass die Silikonabdeckung 7 korrekt eingesteckt ist. Nur so ist der Spritzwasserschutz (IP44) gewährleistet, wenn beide Handleuchten in der Basis eingesetzt sind.

Das Produkt ist nun einsatzbereit.

HINWEIS!

Das Produkt sollte einmal im Monat aufgeladen werden, wenn es längere Zeit nicht verwendet wird. Wurde das Produkt über einen längeren Zeitraum (ca. 2 Monate) nicht aufgeladen, befindet sich der Akku im Ruhezustand. Dann sollte das Produkt mehrfach aufgeladen und entladen werden, damit der Akku erneut aktiviert wird.

Zusätzliche Batterien in das Produkt einsetzen (Abb. C)

Um die Leistung des Produkts zu verlängern, können Sie zusätzlich 3 Batterien des Typs LR20/D (nicht im Lieferumfang enthalten) in die Basis 8 des Produkts 1 einsetzen.

HINWEIS!

- Wenn keine zusätzlichen Batterien eingesetzt werden, funktioniert die Basis 8 über den Akku.
- Wenn zusätzliche Batterien eingesetzt werden, werden diese automatisch als Stromquelle identifiziert und das Produkt bezieht den Strom aus den zusätzlichen Batterien.
- Wenn die zusätzlichen Batterien erschöpft sind, bezieht das Produkt automatisch den Strom aus dem fest eingebauten Akku.

1. Drehen Sie den Deckel 9 an Boden der Basis 8 ab.
2. Entfernen Sie evtl. verbrauchte Batterien aus dem Batteriefach 10.
3. Legen Sie 3 neue Batterien des Typs LR20/D der Polung entsprechend in das Batteriefach 10.
4. Drehen Sie den Deckel 9 wieder auf die Basis 8.

Das Produkt ist nun betriebsbereit.

Batterien der Handleuchten einlegen oder wechseln (Abb. D)

Vor der ersten Nutzung müssen die Batterien 3 in die Handleuchte/n 11 eingelegt werden ODER wenn das Licht der LEDs schwächer wird, sind die Batterien verbraucht und müssen ausgetauscht werden. Gehen Sie dazu wie folgt vor:
1. Klappen Sie die Verriegelung 12 nach oben.
2. Entnehmen Sie die Handleuchte/n 11.
3. Schrauben Sie die Schraube 13 auf der Rückseite mit einem passenden Kreuzschraubendreher heraus.
4. Entnehmen Sie den Batteriefachdeckel 14.
5. Entfernen Sie evtl. verbrauchte Batterien aus dem Batteriefach 15.
6. Legen Sie je 3 mitgelieferte Batterien 3 ODER 3 neue Batterien des Typs LR03/AAA der Polung entsprechend in das Batteriefach 15 einer Handleuchte.
7. Stecken Sie den Batteriefachdeckel 14 wieder auf das Batteriefach 15.

HINWEIS!

(!) Achten Sie darauf, dass das Silikonpad 16 korrekt eingelegt ist. Nur so ist der Spritzwasserschutz (IP44) gewährleistet, wenn beide Handleuchten in der Basis eingesetzt sind.

8. Schrauben Sie die Schraube 13 wieder ein.
9. Stecken Sie die Handleuchte 11 wieder an die entsprechende Stelle in die Basis 8.
10. Klappen Sie die Verriegelung 12 nach unten.

Die Handleuchte/n sind nun betriebsbereit.

HINWEIS!

- Die Handleuchten werden nicht über die Basis aufgeladen.
- Sollten die Batterien der Handleuchten erschöpft sein, oder es sind keine eingelegt, leuchten die Handleuchten dennoch, sobald diese in die Basis eingesetzt sind und diese eingeschaltet ist oder wird. Es leuchtet nur das Seitenlicht der Handleuchte.

Ein-/Ausschalten der Basis

Drücken Sie den EIN-/AUS-Schalter 17, siehe **Abb. E**. Die LED-Panel 21 der Basis leuchten.
Folgende Modi sind schaltbar:
1x Drücken: 100 %
2x Drücken: 50 %
3x Drücken: 25 %
4x Drücken: SOS-Blinksignal
5x Drücken: AUS

HINWEIS!

Wenn die Handleuchten in der Basis eingesetzt sind, werden die Handleuchten mit der Basis zusammen eingeschaltet.

Ein-/Ausschalten der Handleuchten

Entnehmen Sie die Handleuchte/n wie zuvor beschrieben aus der Basis. Drücken Sie den EIN-/AUS-Schalter 18 auf der Rückseite, siehe **Abb. D.**
Folgende Modi sind schaltbar:
1x Drücken: Frontlicht 19, 100 %
2x Drücken: Wechsel zu Seitenlicht 20, 100 %
3x Drücken: AUS

Produkt aufstellen

Stellen Sie das Produkt 1 an einen geeigneten ebenen Platz.

HINWEIS!

Das Produkt hat auf der Oberseite einen Kompass 23 eingebaut, siehe **Abb. E**. Um diesen korrekt nutzen zu können, muss das Produkt senkrecht aufgestellt oder gehalten werden.
Das Display mit der Anzeige **N** zeigt dabei automatisch nach Norden. Der Kompass dient lediglich zur Orientierung. Die Anzeige hilft Ihnen bei der Bestimmung der Himmelsrichtungen.

Produkt aufhängen (Abb. E)

1. Klappen Sie die die Bügel 22 nach oben.
2. Hängen Sie das Produkt 1 an einen vorhandenen Haken oder Ähnlichem auf.