PARKSIDE®

PDF ONLINE
parkside-diy.com

SOLAR-POWERED MOLE REPELLER PSMS 1 B1
SOLAR-MAULWURFSCHRECK PSMS 1 B1
ANTI-TAUPES SOLAIRE PSMS 1 B1

GB IE NI MT

SOLAR-POWERED MOLE REPELLER PSMS 1 B1
Instructions for use

FR CH BE

ANTI-TAUPES SOLAIRE PSMS 1 B1
Notice d'utilisation

PL

ODSTRASZACZ KRETÓW SOLARNY PSMS 1 B1
Instrukcja użytkowania

SK

SOLÁRNY ODPUDZOVAČ KRTKOV PSMS 1 B1
Návod na používanie

DK

MULDVARPESKRÆMMER MED SOLCELLE PSMS 1 B1
Brugervejledning

HU

NAPELEMES VAKONDRIASZTÓ PSMS 1 B1
Használati útmutató

DE AT CH BE

SOLAR-MAULWURFSCHRECK PSMS 1 B1
Gebrauchsanweisung

NL BE

MOLLENBESTRIJDER OP ZONNEENERGIE PSMS 1 B1
Gebruiksaanwijzing

CZ

SOLÁRNÍ ODPUZOVAČ KRTKŮ PSMS 1 B1
Návod k použití

ES

AHUYENTADOR SOLAR DE TOPOS PSMS 1 B1
Instrucciones de uso

IT CH MT

SCACCIA TALPE A ENERGIA SOLARE PSMS 1 B1
Istruzioni d'uso

CE

IAN 495494_2504

GB IE NI DE AT CH FR BE
NL PL CZ SK ES DK IT HU

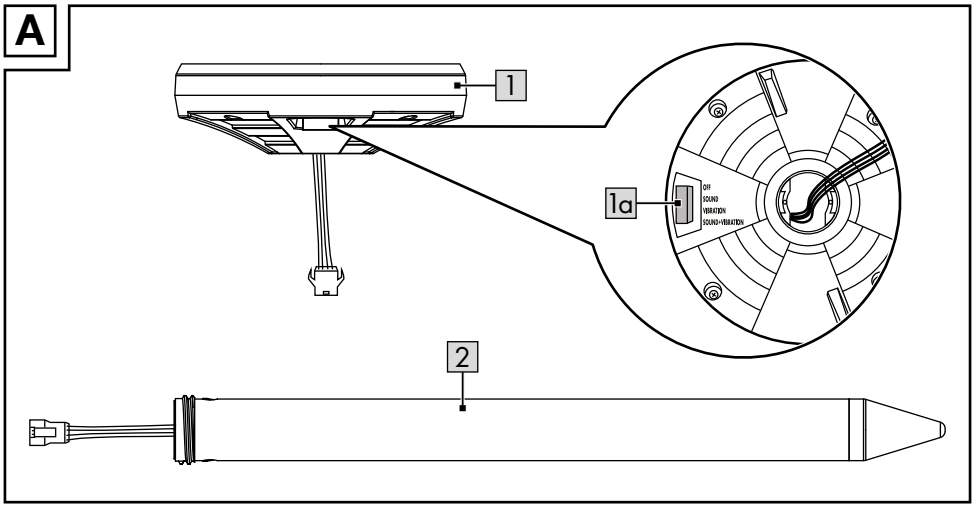
A
1
1a
OFF
SOUND
VIBRATION
SOUND+VIBRATION
2

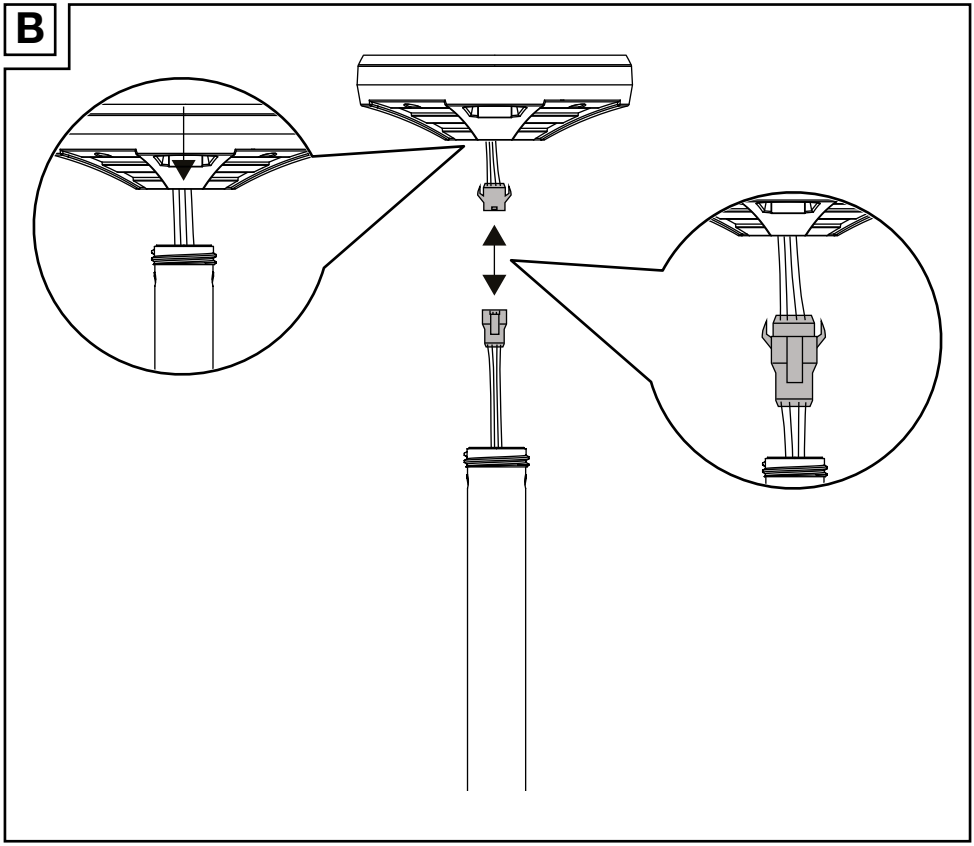
B

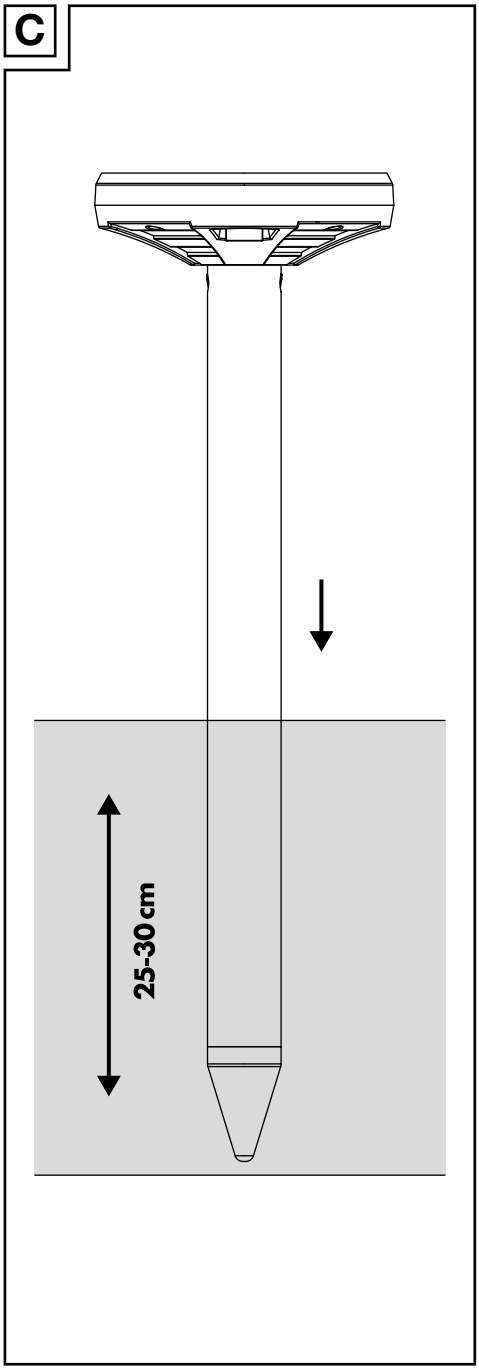
C
25-30 cm

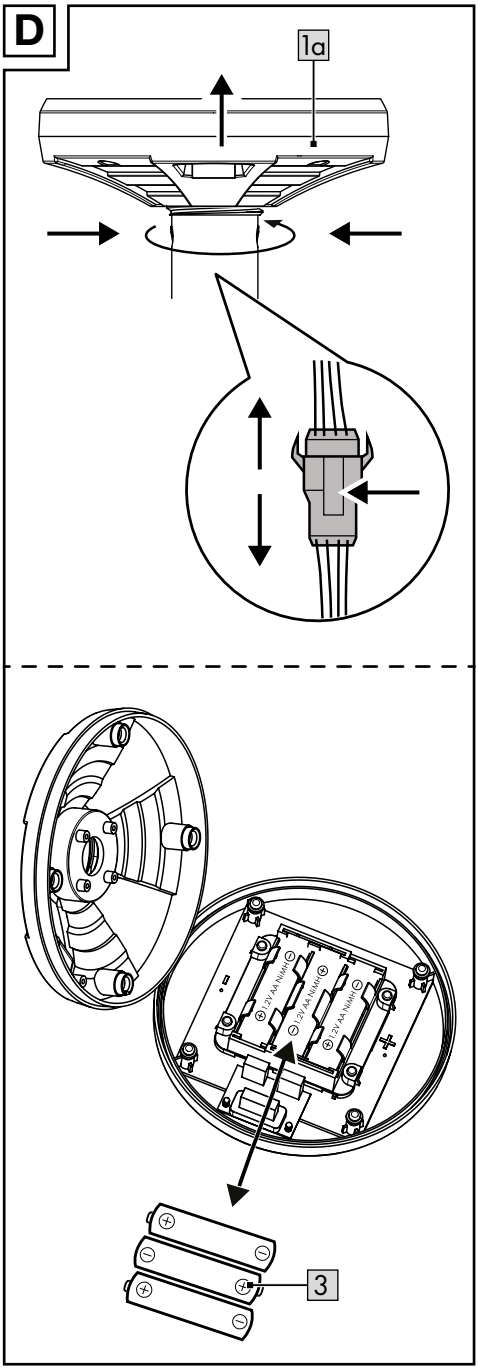
D
1a
1.2V AA NiMH
1.2V AA NiMH
1.2V AA NiMH
3

Congratulations!
You have chosen to purchase a high-quality product. Familiarise yourself with the product before using it for the first time.

Read the following instructions for use carefully.

Use the product only as described and only for the given areas of application. Store these instructions for use carefully. When passing the product on to third parties, please also hand over all accompanying documents.

Scope of delivery

1 x solar mole-deterrent device, unassembled (1, 2)
3 x rechargeable battery (3)
1 x instructions for use

Technical data

Power supply for rechargeable battery:
3 x 1.2V ⎓ AA, 600 mAh, NiMH
Battery manufacturer:
Henan Troily New Energy Technology Co., Ltd., Yudong industrial agglomeration zone, Xinxiang City, Henan Province, by the 14th road, China, TroilyBattery@outlook.com
Importer:
DELTA-SPORT Handelskontor GmbH, Wragekamp 6, 22397 Hamburg, GERMANY, product-info@delta-sport.com

⎓ Symbol for DC voltage

IP65 **IP65** dustproof/splash-proof

Date of manufacture (month/year): 08/2025

CE Delta-Sport Handelskontor GmbH hereby declares that this product complies with the essential requirements and the other relevant provisions.

UK CA UK Conformity Assessed
Delta-Sport Handelskontor GmbH hereby declares that this product complies with the essential requirements and the other relevant provisions.

Intended use

The product is only for private use outdoors and is not for commercial use. The product is designed to deter moles, voles and shrews by using low-frequency waves and/or vibration.

Safety instructions

Important: Read these instructions for use carefully and be sure to keep them handy!

Danger to life!

- Never leave children unsupervised with the packaging material. Risk of suffocation.

Risk of injury!

- This product can be used by children above the age of 8 and by people with reduced physical, sensory, or mental capacities or by those lacking experience and knowledge provided they are supervised or have been instructed in the safe use of the product and understand the risks involved. Children may not play with the product. Cleaning and user maintenance may not be performed by children without supervision.

- The product is not a toy.
- Check the product for damage and wear before each use. The product may be used only when in good working order and condition!
- Do not make any modifications to the product!
- When removing the housing make sure also to remove the ground spike. This may constitute a hazard (e.g., to be tripped over).

⚠ Avoiding material damage!

- Make sure that the solar cell does not become soiled or covered by snow and ice in winter. Otherwise the efficiency of the solar cell is reduced.
- Take into account that cold temperatures can have a negative influence on the service life of the rechargeable battery.

⚠ Warnings regarding the storage battery!

- Only charge intact and undamaged storage batteries.
- Protect the storage battery from mechanical damage. Fire risk!
- If electrolyte solution leaks from the storage battery or the product then avoid contact with your eyes, mucous membranes, or skin. Rinse the affected areas immediately with plenty of clear water and consult a doctor. The electrolyte solution can cause irritation.
- Never charge or store the storage battery in the vicinity of large heat sources or open fire as this could cause the storage battery to explode.
- If the storage battery burns during the charging process then do not extinguish it with water but rather with dry sand, for example.
- Only charge the storage battery in ambient temperatures of 0-45 °C.
- The charging contacts on the storage battery may not be connected using metal objects.
- If the storage battery has been subjected to a strong blow then store it in a safe place for the next 30 minutes (e.g. in a metal box).
- Never try to manipulate, modify, or repair a storage battery or the product.
- Only use batteries of the same type. Do not mix old batteries with new ones.
- Only use rechargeable batteries that comply with the technical specifications. Do not use regular batteries.
- WARNING – This item must not be used without a properly fitted seal.

⚠ Danger!

- The storage battery may not be thrown into the fire or short-circuited after removal. The storage battery could overheat and explode.
- Do not dismantle the storage battery.

Assembly (fig. B)

Assemble the product as shown in fig. B.

Use

Setting the product up

Put the product in the ground at the desired location.

Note: Make sure that it is standing safely by inserting it deep enough into the ground (approx. 25-30cm) (fig. C).

Note: In order not to damage the product do not apply force (e.g., by hammering) when setting up.

Switching the product on/off (fig. A)

1. To switch the product on, slide the switch (1a) to the desired mode, “Sound”, “Vibration” or “Sound+ Vibration”.
2. Slide the switch to “OFF” to switch the product off.

“Sound” mode

Every 20 seconds the product produces a sound lasting about 5 seconds.

“Vibration” mode

Every 20 seconds the product produces a vibration lasting about 5 seconds.

“Sound+Vibration” mode

Every 20 seconds the product produces a sound and a vibration lasting about 5 seconds.

Inserting/replacing batteries (Fig. D)

ATTENTION! Follow these instructions to avoid mechanical and electrical damage.

To insert and replace the batteries (3), proceed as shown in Fig. D.

Note: You will need a suitable screwdriver (not included).

Note: Pay attention to the positive/negative poles of the batteries and insert them correctly. The batteries must be completely inserted into the holder.

Note: Slide the switch (1a) to ‘OFF’ before replacing the batteries.

WARNING – This item must not be used without a properly fitted seal.

Storage, cleaning

When not in use, always store the product switched off, clean and dry at room temperature. Only clean with a damp cloth and wipe dry afterwards.

IMPORTANT! Never clean with harsh cleaning agents.

Disposal

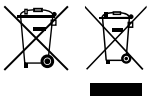

The accompanying symbol indicates that this device complies with Directive 2012/19/EU. This directive indicates that you may not dispose of this device along with basic household waste at the end of its useful life and instead must hand it in to specifically designated collection sites, valuable substance collection stations, or waste disposal facilities.

Look after the environment and dispose of waste properly.

Batteries may not be disposed of with household waste. They may contain toxic heavy metals and are subject to hazardous waste treatment. The chemical symbols of the heavy metals are as follows: Cd = cadmium, Hg = mercury, Pb = lead. Therefore, dispose of used or defective batteries at a municipal collection point in accordance with EU Regulation 2023/1542.

For further information about disposal of the product no longer needed, contact your local council.

Dispose of the product and the packaging in an environmentally friendly manner. Store the packaging materials (foil bags, for example) out of the reach of children.

Note the label on the packaging materials when separating waste, as these are labelled with abbreviations (a) and numbers (b) with the following meaning: 1–7: plastics / 20–22: paper and cardboard / 80–98: composite materials.

The product and the packaging materials can be recycled, dispose of them separately for better treatment of waste.

Notes on the guarantee and service handling

The product was produced with great care and under continuous quality control. DELTA-SPORT HANDELSKONTOR GmbH gives private end customers a three-year guarantee on this product from the date of purchase (guarantee period) in accordance with the following provisions. The guarantee is only valid for material and manufacturing defects.

The guarantee does not cover parts that are subject to normal wear and tear and that are thus considered wear parts (e.g. batteries) and it does not cover fragile parts such as switches or parts that are made of glass.
Claims under this guarantee are excluded if the product has been used incorrectly, improperly, or contrary to the intended purpose, or if the provisions in the instructions for use were not observed, unless the end customer proves that a material or manufacturing defect exists that was not caused by one of the aforementioned circumstances.
Claims under the guarantee can only be made within the guarantee period by presenting the original sales receipt. Please therefore keep the original sales receipt.
The guarantee period is not extended by any repairs carried out under the guarantee, under statutory guarantees, or as a gesture of goodwill. This also applies to replaced and repaired parts.
If you wish to make a claim please first contact the service hotline mentioned below or contact us by e-mail. If there is a guarantee case, then the product will be repaired or replaced free of charge to you or the purchase price will be refunded, depending on our choice. There are no further rights from the guarantee.
Your legal rights, in particular guarantee claims against the respective seller, are not limited by this guarantee.

Guarantee handling

To ensure rapid processing of your case please follow the following instructions:

- For all inquiries keep the sales receipt and product number (e.g. IAN 123456_7890) handy as proof of purchase.
- You will find the product number on the product label, on an engraving on the product, on the title page of your instructions (bottom left), or on the sticker on the back or bottom of the product.
- Should any functional problem or other defects occur, first contact the service department named below by telephone or use our contact form, which you will find at parkside-diy.com under service categories.
- Once the product is determined to be defective, you can then attach the proof of purchase (sales receipt) and state the nature of the defect and when it occurred and send it, postage free for you, to the address of the service department of which you have been notified.
- PDF ONLINE parkside-diy.com
  At parkside-diy.com you can find and download these and many other manuals. With this QR code you can directly access parkside-diy.com. Select your country and use the search template to look for the operating instructions. By entering the product number (e.g. IAN 123456_7890) you access the operating instructions for your product.

IAN: 495494_2504

GB Customer Service United Kingdom
Telephone: 08000518970

IE Customer Service Ireland
Telephone: 1800851251

NI Customer service Northern Ireland
Telephone: 08081013435

MT Customer service Malta
Telephone: 80065168

Contact form at parkside-diy.com
Location: Germany

Trouble shooting

Fault	Possible cause	Solution
Malfunctions	The product will malfunction if there are other radio transmission devices in close proximity.	Remove the sources of disturbance from the product's vicinity.
	Solar cell is soiled.	Clean the solar cell.
	Rechargeable batteries are defective.	Replace the rechargeable batteries.

Herzlichen Glückwunsch!
Mit Ihrem Kauf haben Sie sich für einen hochwertigen Artikel entschieden. Machen Sie sich vor der ersten Verwendung mit dem Artikel vertraut.

Lesen Sie hierzu aufmerksam die nachfolgende Gebrauchsanweisung.

Benutzen Sie den Artikel nur wie beschrieben und für die angegebenen Einsatzbereiche. Bewahren Sie diese Gebrauchsanweisung gut auf. Händigen Sie alle Unterlagen bei Weitergabe des Artikels an Dritte ebenfalls mit aus.

Lieferumfang

1 x Solar-Maulwurfschreck, zerlegt (1, 2)
3 x Akku (3)
1 x Gebrauchsanweisung

Technische Daten

Energieversorgung Akku:
3 x 1,2V ⎓ AA, 600 mAh, NiMH
Batterieerzeuger:
Henan Troily New Energy Technology Co., Ltd., Yudong industrial agglomeration zone, Xinxiang City, Henan Province, by the 14th road, China, TroilyBattery@outlook.com
Importeur:
DELTA-SPORT Handelskontor GmbH, Wragekamp 6, 22397 Hamburg, GERMANY, product-info@delta-sport.com

⎓ Symbol für Gleichspannung

IP65 **IP65** staubdicht/ strahlwassergeschützt

Herstellungsdatum (Monat/Jahr): 08/2025

CE Hiermit erklärt Delta-Sport Handelskontor GmbH, dass dieser Artikel mit den grundlegenden Anforderungen und den übrigen einschlägigen Bestimmungen übereinstimmt.

Bestimmungsgemäße Verwendung

Der Artikel ist nur für den privaten Gebrauch im Außenbereich und nicht für den gewerblichen Gebrauch zu verwenden. Der Artikel dient zur Vertreibung von Maulwürfen, Wühl- und Spitzmäusen durch Niederfrequenzwellen und/oder Vibration.

Sicherheitshinweise

Wichtig: Lesen Sie diese Gebrauchsanweisung sorgfältig und bewahren Sie diese unbedingt auf!

⚠ **Lebensgefahr!**

- Lassen Sie Kinder nie unbeaufsichtigt mit dem Verpackungsmaterial. Es besteht Erstickungsgefahr.

⚠ **Verletzungsgefahr!**

- Dieser Artikel kann von Kindern ab 8 Jahren und darüber sowie von Personen mit verringerten physischen, sensorischen oder mentalen Fähigkeiten oder Mangel an Erfahrung und Wissen benutzt werden, wenn sie beaufsichtigt oder bezüglich des sicheren Gebrauchs des Artikels unterwiesen wurden und die daraus resultierenden Gefahren verstehen. Kinder dürfen nicht mit dem Artikel spielen.

Reinigung und Benutzer-Wartung dürfen nicht von Kindern ohne Beaufsichtigung durchgeführt werden.

- Der Artikel ist kein Spielzeug.
- Prüfen Sie den Artikel vor jedem Gebrauch auf Beschädigungen oder Abnutzungen. Der Artikel darf nur in einwandfreiem Zustand verwendet werden!
- Es dürfen keine Modifikationen am Artikel vorgenommen werden!
- Stellen Sie sicher, dass bei Entfernung des Gehäuses auch der Erdspieß entfernt wird. Dieser kann eine Gefahrenquelle darstellen (z. B. Stolpern).

⚠ Vermeidung von Sachschäden!

- Achten Sie darauf, dass die Solarzelle nicht verschmutzt oder im Winter durch Schnee und Eis bedeckt ist. Sonst verringert sich die Leistungsfähigkeit der Solarzelle.
- Beachten Sie, dass kalte Temperaturen einen negativen Einfluss auf die Akku-Betriebsdauer haben.

⚠ Warnhinweise Akku!

- Laden Sie nur intakte und unbeschädigte Akkus.
- Schützen Sie den Akku vor mechanischen Beschädigungen. Brandgefahr!
- Sollte aus dem Akku Elektrolytlösung auslaufen, vermeiden Sie den Kontakt mit Augen, Schleimhäuten und Haut. Spülen Sie betroffene Stellen sofort mit reichlich klarem Wasser und suchen Sie einen Arzt auf. Die Elektrolytlösung kann Reizungen hervorrufen.
- Laden und lagern Sie den Akku oder Artikel niemals in der Nähe von großen Hitzequellen oder offenem Feuer, dies könnte eine Explosion des Akkus zur Folge haben.
- Sollte der Akku während des Ladevorganges brennen, löschen Sie ihn nicht mit Wasser, sondern beispielsweise mit trockenem Sand.
- Laden Sie den Akku nur bei einer Umgebungstemperatur von 0-45 °C.
- Die Ladekontakte am Akku dürfen nicht durch metallische Gegenstände verbunden werden.
- Ist der Akku einem starken Schlag ausgesetzt gewesen, lagern Sie diesen für die nächsten 30 Minuten an einem sehr sicheren Ort (z. B. in einer Metallkiste).
- Versuchen Sie niemals, einen Akku oder den Artikel zu manipulieren, modifizieren oder zu reparieren.
- Verwenden Sie nur Akkus des gleichen Typs. Mischen Sie nicht alte Akkus mit neuen.
- Verwenden Sie nur Akkus, die den technischen Daten entsprechen. Verwenden Sie keine Batterien.
- WARNUNG – Dieser Artikel darf ohne ordnungsgemäß angebrachte Dichtung nicht verwendet werden.

⚠ Gefahr!

- Die Akkus dürfen nicht ins Feuer geworfen oder kurzgeschlossen werden. Die Akkus können überhitzen und explodieren.
- Die Akkus dürfen nicht auseinandergenommen werden.

Montage (Abb. B)

Montieren Sie den Artikel wie in Abb. B gezeigt.

Verwendung

Artikel aufstellen

Stecken Sie den Artikel am gewünschten Ort in den Boden.

Hinweis: Stellen Sie für einen stabilen Stand sicher, dass der Artikel weit genug im Boden steckt (ca. 25-30 cm) (Abb. C).

Hinweis: Wenden Sie beim Aufstellen keine Gewalt an (z. B. Hammerschläge), um den Artikel nicht zu beschädigen.

Artikel einschalten/ausschalten (Abb. A)

1. Schieben Sie den Schalter (1a) auf den gewünschten Modus „Sound“, „Vibration“ oder „Sound+Vibration“, um den Artikel einzuschalten.
2. Schieben Sie den Schalter auf „OFF“, um den Artikel auszuschalten.

Modus „Sound“

Der Artikel erzeugt ca. alle 20 Sekunden einen Ton mit einer Dauer von ca. 5 Sekunden.

Modus „Vibration“

Der Artikel erzeugt ca. alle 20 Sekunden eine Vibration mit einer Dauer von ca. 5 Sekunden.

Modus „Sound+Vibration“

Der Artikel erzeugt ca. alle 20 Sekunden einen Ton und eine Vibration mit einer Dauer von ca. 5 Sekunden.

Akkus einsetzen/auswechseln (Abb. D)

ACHTUNG! Beachten Sie folgende Anweisungen, um mechanische und elektrische Beschädigungen zu vermeiden.
Zum Einsetzen und Auswechseln der Akkus (3) gehen Sie vor wie in Abb. D gezeigt.
Hinweis: Sie benötigen einen geeigneten Schraubendreher (nicht im Lieferumfang enthalten).
Hinweis: Achten Sie auf die Plus-/Minus-Pole der Akkus und auf das korrekte Einsetzen. Die Akkus müssen sich komplett in der Halterung befinden.
Hinweis: Schieben Sie den Schalter (1a) auf „OFF“, bevor Sie die Akkus auswechseln.
WARNUNG – Dieser Artikel darf ohne ordnungsgemäß angebrachte Dichtung nicht verwendet werden.

Lagerung, Reinigung

Lagern Sie den Artikel bei Nichtbenutzung immer ausgeschaltet, trocken und sauber bei Raumtemperatur. Nur mit einem feuchten Reinigungstuch reinigen und anschließend trockenwischen.
WICHTIG! Nie mit scharfen Reinigungsmitteln reinigen.

Hinweise zur Entsorgung

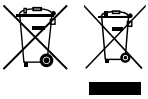

Die durchgestrichene Mülltonne ist ein Verbraucherhinweis der Richtlinie 2012/19/EU und weist darauf hin, dass dieses Gerät am Ende seiner Nutzungszeit nicht im Hausmüll entsorgt werden darf. Das Gerät ist bei eingerichteten Sammelstellen, Wertstoffhöfen oder Entsorgungsbetrieben abzugeben. Zudem sind Vertreiber von Elektro- und Elektronikgeräten sowie Vertreiber von Lebensmitteln zur Rücknahme verpflichtet.
LIDL bietet Ihnen Rückgabemöglichkeiten direkt in den Filialen und Märkten an. Rückgabe und Entsorgung sind für Sie kostenfrei.
Beim Kauf eines Neugeräts haben Sie das Recht, ein entsprechendes Altgerät unentgeltlich zurückzugeben.
Zusätzlich haben Sie die Möglichkeit, unabhängig vom Kauf eines Neugeräts, unentgeltlich (bis zu drei) Altgeräte abzugeben, die in keiner Abmessung größer als 25 cm sind. Löschen Sie vor der Rückgabe alle personenbezogenen Daten. Entnehmen Sie vor der Rückgabe Batterien oder Akkus, die nicht vom Altgerät umschlossen sind, sowie Lampen, die zerstörungsfrei entnommen werden können, und führen diese einer separaten Sammlung zu.
Batterien/Akkus dürfen nicht über den Hausmüll entsorgt werden. Sie können giftige Schwermetalle enthalten und unterliegen der Sondermüllbehandlung.

Die chemischen Symbole der Schwermetalle sind wie folgt: Cd = Cadmium, Hg = Quecksilber, Pb = Blei. Geben Sie deshalb verbrauchte oder defekte Batterien/Akkus gemäß der Verordnung (EU) 2023/1542 bei einer kommunalen Sammelstelle ab.

Weitere Informationen zur Entsorgung des ausgedienten Geräts erhalten Sie bei Ihrer Gemeinde- oder Stadtverwaltung. Entsorgen Sie das Gerät und die Verpackung umweltschonend. Bewahren Sie Verpackungsmaterialien (wie z. B. Folienbeutel) für Kinder unerreichbar auf.

Beachten Sie die Kennzeichnung der Verpackungsmaterialien bei der Abfalltrennung, diese sind gekennzeichnet mit Abkürzungen (a) und Nummern (b) mit folgender Bedeutung:
1-7: Kunststoffe / 20-22: Papier und Pappe / 80-98: Verbundstoffe.
Der Artikel und die Verpackungsmaterialien sind recycelbar, entsorgen Sie diese getrennt für eine bessere Abfallbehandlung.

Hinweise zur Garantie und Serviceabwicklung

Der Artikel wurde mit großer Sorgfalt und unter ständiger Kontrolle produziert. DELTA-SPORT HANDELSKONTOR GmbH räumt privaten Endkunden auf diesen Artikel drei Jahre Garantie ab Kaufdatum (Garantiefrist) nach Maßgabe der folgenden Bestimmungen ein. Die Garantie gilt nur für Material- und Verarbeitungsfehler. Die Garantie erstreckt sich nicht auf Teile, die der normalen Abnutzung unterliegen und deshalb als Verschleißteile anzusehen sind (z. B. Batterien) sowie nicht auf zerbrechliche Teile wie Schalter oder Teile, die aus Glas gefertigt sind.

Ansprüche aus dieser Garantie sind ausgeschlossen, wenn der Artikel unsachgemäß oder missbräuchlich oder nicht im Rahmen der vorgesehenen Bestimmung oder des vorgesehenen Nutzungsumfangs verwendet wurde oder Vorgaben in der Anleitung/Anweisung nicht beachtet wurden, es sei denn, der Endkunde weist nach, dass ein Material- oder Verarbeitungsfehler vorliegt, der nicht auf einem der vorgenannten Umstände beruht.
Ansprüche aus der Garantie können nur innerhalb der Garantiefrist unter Vorlage des Originalkassenbelegs geltend gemacht werden. Bitte bewahren Sie deshalb den Originalkassenbeleg auf. Die Garantiefrist wird durch etwaige Reparaturen aufgrund der Garantie, gesetzlicher Gewährleistung oder Kulanz nicht verlängert. Dies gilt auch für ersetzte und reparierte Teile.
Bitte wenden Sie sich bei Beanstandungen zunächst an die untenstehende Service-Hotline oder setzen Sie sich per E-Mail mit uns in Verbindung.
Liegt ein Garantiefall vor, wird der Artikel von uns – nach unserer Wahl – für Sie kostenlos repariert, ersetzt oder der Kaufpreis erstattet. Weitere Rechte aus der Garantie bestehen nicht.
Ihre gesetzlichen Rechte, insbesondere Gewährleistungsansprüche gegenüber dem jeweiligen Verkäufer, werden durch diese Garantie nicht eingeschränkt.

Abwicklung im Garantiefall

Um eine schnelle Bearbeitung Ihres Anliegens zu gewährleisten, folgen Sie bitte den folgenden Hinweisen:

- Bitte halten Sie für alle Anfragen den Kassenbon und die Artikelnummer (z. B. IAN 123456_7890) als Nachweis für den Kauf bereit.

- Die Artikelnummer entnehmen Sie bitte dem Typenschild am Artikel, einer Gravur am Artikel, dem Titelblatt Ihrer Anleitung (unten links) oder dem Aufkleber auf der Rück- oder Unterseite des Artikels.
- Sollten Funktionsfehler oder sonstige Mängel auftreten, kontaktieren Sie zunächst die nachfolgend benannte Serviceabteilung telefonisch oder nutzen Sie unser Kontaktformular, das Sie auf parkside-diy.com in der Kategorie Service finden.
- Einen als defekt erfassten Artikel können Sie dann unter Beifügung des Kaufbelegs (Kassenbon) und der Angabe, worin der Mangel besteht und wann er aufgetreten ist, für Sie portofrei an die Ihnen mitgeteilte Serviceanschrift übersenden.
- PDF ONLINE parkside-diy.com

  Auf parkside-diy.com können Sie diese und viele weitere Handbücher einsehen und herunterladen. Mit diesem QR-Code gelangen Sie direkt auf parkside-diy.com. Wählen Sie Ihr Land aus, und suchen Sie über die Suchmaske nach den Anleitungen.
  Mittels Eingabe der Artikelnummer (z. B. IAN 123456_7890) gelangen Sie zur Anleitung für Ihren Artikel.

IAN: 495494_2504

DE Kundenservice Deutschland
Telefon: 08008855300

AT Kundenservice Österreich
Telefon: 0800447750

CH Kundenservice Schweiz
Telefon: 0800563601

BE Kundenservice Belgien
Telefon: 080012614

Kontaktformular auf parkside-diy.com
Sitz: Deutschland

Fehlerbehebung

Fehler	Mögliche Ursache	Lösung
Funktionsstörung	Der Artikel wird durch andere Funkübertragungsgeräte in unmittelbarer Nähe gestört.	Entfernen Sie die Störquellen aus der Umgebung des Artikels.
	Solarzelle ist verschmutzt.	Reinigen Sie die Solarzelle.
	Akkus sind defekt.	Wechseln Sie die Akkus.

Félicitations !
Vous venez d'acquérir un article de grande qualité. Avant la première utilisation, familiarisez-vous avec l'article.

Pour cela, veuillez lire attentivement la notice d'utilisation suivante.

Utilisez l'article uniquement comme indiqué et pour les domaines d'utilisation mentionnés. Conservez bien cette notice d'utilisation. Si vous cédez l'article à un tiers, veillez à lui remettre l'ensemble de la documentation.

Contenu de la livraison

1 répulsif solaire pour taupes, démonté (1, 2)
3 batterie rechargeable (3)
1 notice d'utilisation

Données techniques

Alimentation batterie :
3 x 1,2V ⎓ AA, 600 mAh, NiMH
Fabricant de la pile ou batterie :
Henan Troily New Energy Technology Co., Ltd., Yudong industrial agglomeration zone, Xinxiang City, Henan Province, by the 14th road, China, TroilyBattery@outlook.com
Importateur :
DELTA-SPORT Handelskontor GmbH, Wragekamp 6, 22397 Hamburg, GERMANY, product-info@delta-sport.com

⎓ Symbole de courant continu

IP65 **IP65** étanche à la poussière/ protection contre les projections d'eau

Date de fabrication (mois/année) : 08/2025

CE Par la présente, Delta-Sport Handelskontor GmbH déclare que cet article est conforme aux exigences essentielles et aux autres dispositions applicables.

Utilisation conforme

L'article doit être utilisé uniquement pour un usage privé à l'extérieur et non pour un usage commercial. Cet article sert à chasser les taupes, les campagnols et les musaraignes par des ondes à basse fréquence et/ou des vibrations.

Consignes de sécurité

Important : Lisez attentivement cette notice d'utilisation et conservez-la absolument !

Danger de mort !

- Ne laissez jamais des enfants manipuler le matériau d'emballage sans surveillance. Danger d'étouffement.

Risque de blessure !

- Cet article ne peut être utilisé par des enfants à partir de 8 ans et par des personnes ayant des aptitudes physiques, sensorielles ou mentales réduites ou manquant d'expérience et de connaissances, uniquement si ces derniers sont supervisés ou ont reçu des instructions concernant une utilisation sécurisée de l'article et qu'ils comprennent les risques encourus. Les enfants ne doivent pas jouer avec l'article.

Le nettoyage et l'entretien relevant de l'utilisateur ne doivent pas être réalisés par des enfants sans surveillance.

- Cet article n'est pas un jouet.
- Avant chaque utilisation, vérifiez que l'article ne montre aucun signe de dégradation ou d'usure. L'article ne doit être utilisé qu'en parfait état !
- Aucune modification ne doit être apportée à l'article !
- Lorsque vous enlevez le boîtier, veillez à ce que le piquet soit également retiré de la terre. Celui-ci peut représenter une source de danger (p. ex., si l'on trébuche dessus).

⚠ Évitez les dégâts matériels !

- Veillez à ce que la cellule solaire ne soit pas sale ni recouverte de neige ou de glace en hiver. Ceci peut nuire à la performance de la cellule solaire.
- Notez que les températures froides ont une influence néfaste sur l'autonomie de la batterie.

⚠ Consignes pour les batteries !

- Ne charger que des batteries intactes et non endommagées.
- Protéger la batterie des dommages mécaniques. Risque d'incendie !
- Si de la solution électrolytique s'écoule de la batterie, éviter le contact avec les yeux, les muqueuses et la peau. Rincer immédiatement et abondamment les zones touchées à l'eau claire et consulter un médecin. La solution électrolytique peut provoquer des irritations.
- Ne jamais charger ni ranger la batterie ou l'article à proximité de fortes sources de chaleur ou de feux ouverts : ceci pourrait causer une explosion de la batterie.
- Si la batterie brûle pendant le chargement, ne pas l'éteindre avec de l'eau mais avec du sable sec par exemple.
- Charger la batterie uniquement à une température ambiante de 0 à 45 °C.
- Les contacts de chargement sur la batterie ne doivent pas être raccordés par des objets métalliques.
- Si la batterie est exposée à un puissant choc, la ranger pendant les 30 minutes suivantes dans un endroit sûr (p. ex. dans une boîte en métal).
- Ne jamais essayer de manipuler, modifier ou réparer une batterie ou l'article.
- N'utilisez que des piles rechargeables du même type. Ne mélangez pas des piles rechargeables anciennes et neuves.
- Utilisez uniquement des batteries rechargeables conformes aux spécifications techniques. N'utilisez pas de piles.
- AVERTISSEMENT – Cet article ne doit pas être utilisé sans joint correctement installé.

⚠ Danger !

- La batterie ne doit pas être jetée au feu ni court-circuitée. La batterie peut surchauffer et exploser.
- La batterie ne doit pas être démontée.

Montage (fig. B)

Montez l'article en suivant les indications de la fig. B.

Utilisation

Positionner l'article

Plantez l'article dans le sol à l'endroit souhaité.

Remarque : Pour assurer la stabilité de l'article, vérifiez qu'il est suffisamment enfoncé dans le sol (env. 25-30 cm) (fig. C).

Remarque : N'employez pas la force lorsque vous positionnez l'article (p. ex., des coups de marteau) car ceci pourrait l'endommager.

Allumer et éteindre l’article (fig. A)

1. Faites glisser l’interrupteur (1a) sur le mode souhaité « Sound », « Vibration » ou « Sound+Vibration » pour mettre l’article en marche.
2. Faites glisser l’interrupteur sur « OFF » pour éteindre l’article.

Mode « Sound »

L’article produit un son d’une durée d’environ 5 secondes toutes les 20 secondes environ.

Mode « Vibration »

L’article produit une vibration d’une durée d’environ 5 secondes toutes les 20 secondes environ.

Mode « Sound+Vibration »

L’article produit un son et une vibration d’une durée d’environ 5 secondes toutes les 20 secondes environ.

Insérer/remplacer les piles (fig. D)

ATTENTION ! Respectez les instructions suivantes afin d’éviter tout dommage mécanique et électrique.

Pour insérer et remplacer les piles (3), procédez comme indiqué dans fig. D.

Remarque : vous aurez besoin d’un tournevis adapté (non fourni).

Remarque : veillez à respecter la polarité des piles et à les insérer correctement.

Les piles doivent être complètement insérées dans leur logement.

Remarque : placez l’interrupteur (1a) sur « OFF » avant de remplacer les piles.

AVERTISSEMENT – Cet article ne doit pas être utilisé sans joint correctement installé.

Stockage, nettoyage

Lorsque vous n’utilisez pas l’article, rangez-le toujours éteint, sec, propre et à une température ambiante. Ne le nettoyer qu’avec un chiffon humide et l’essuyer ensuite.

IMPORTANT ! Ne jamais laver avec des produits de nettoyage agressifs.

Mise au rebut

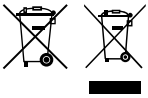

Le symbole ci-contre indique que ce produit est soumis à la directive 2012/19/UE. Cette directive stipule qu’à la fin de sa durée d’utilisation, vous ne devez pas jeter ce produit avec les déchets ménagers normaux, mais le déposer dans des centres de collecte spécialement aménagés, des centres de recyclage ou des entreprises de traitement des déchets. Protégez l’environnement et procédez à une élimination dans le respect des normes en vigueur.

Les piles/batteries ne doivent pas être jetées avec les ordures ménagères. Elles peuvent contenir des métaux lourds toxiques et sont soumises à un traitement spécial des déchets. Les symboles chimiques des métaux lourds sont les suivants : Cd = cadmium, Hg = mercure, Pb = plomb. C’est pourquoi vous devez remettre les piles/batteries usagés ou défectueux à un point de collecte communal, conformément au règlement européen 2023/1542.

*

Ce produit est recyclable. Il est soumis à la responsabilité élargie du fabricant et est collecté séparément.

Vous obtiendrez plus d’informations relatives à l’élimination du produit usagé auprès de votre commune ou de votre municipalité.

Éliminez le produit et l’emballage dans le respect de l’environnement. Conservez les matériaux d’emballage (comme les sachets en plastique) hors de portée des enfants.

Notez le marquage des matériaux d'emballage lors du tri des déchets. Ceux-ci sont marqués par les abréviations (a) et les chiffres (b) avec la signification suivante : 1 - 7 : plastique / 20 - 22 : papier et carton / 80 - 98 : matériaux composites.
Le produit et les matériaux d'emballage sont recyclables. Éliminez-les séparément pour une meilleure gestion des déchets.

Indications concernant la garantie et le service après-vente

L'article a été produit avec grand soin et sous un contrôle constant. DELTA-SPORT HANDELSKONTOR GmbH accorde au client final privé une garantie de trois ans sur cet article à compter de la date d'achat (période de garantie) conformément aux dispositions suivantes. La garantie ne vaut que pour les défauts de matériaux et de fabrication. La garantie ne couvre pas les pièces soumises à une usure normale, lesquelles doivent donc être considérées comme des pièces d'usure (comme p. ex., les piles), de même qu'elle ne couvre pas les pièces fragiles, telles que les interrupteurs ou les pièces fabriquées en verre.
Les réclamations au titre de cette garantie sont exclues si l'article a été utilisé de manière abusive ou inappropriée, hors du cadre de son usage ou du champ d'application prévu ou si les instructions de la notice d'utilisation n'ont pas été respectées, à moins que le client final ne prouve que l'article présentait un défaut de matériau ou de fabrication n'étant pas dû à l'une des conditions mentionnées ci-dessus.
Les réclamations au titre de la garantie ne peuvent être adressées pendant la période de garantie qu'en présentant le ticket de caisse original. Veuillez pour cela conserver le ticket de caisse original.
Ceci s'applique également aux pièces remplacées et réparées.
Si vous avez des plaintes à formuler, veuillez d'abord contacter le service d'assistance téléphonique ci-dessous ou nous contacter par courrier électronique.
Si le cas est couvert par la garantie, nous nous engageons - à notre appréciation - à réparer ou à remplacer l'article gratuitement pour vous ou à vous rembourser le prix d'achat. Aucun autre droit ne découle de la garantie.
Vos droits légaux, en particulier les droits de garantie contre le vendeur concerné, ne sont pas limités par cette garantie.

***Article L217-16 du Code de la consommation**

Lorsque l'acheteur demande au vendeur, pendant le cours de la garantie commerciale qui lui a été consentie lors de l'acquisition ou de la réparation d'un bien meuble, une remise en état couverte par la garantie, toute période d'immobilisation d'au moins sept jours vient s'ajouter à la durée de la garantie qui restait à courir. Cette période court à compter de la demande d'intervention de l'acheteur ou de la mise à disposition pour réparation du bien en cause, si cette mise à disposition est postérieure à la demande d'intervention.
Indépendamment de la garantie commerciale souscrite, le vendeur reste tenu des défauts de conformité du bien et des vices rédhibitoires dans les conditions prévues aux articles L217-4 à L217-13 du Code de la consommation et aux articles 1641 à 1648 et 2232 du Code Civil.

Article L217-4 du Code de la consommation

Le vendeur livre un bien conforme au contrat et répond des défauts de conformité existant lors de la délivrance.

Il répond également des défauts de conformité résultant de l‘emballage, des instructions de montage ou de l‘installation lorsque celle-ci a été mise à sa charge par le contrat ou a été réalisée sous sa responsabilité.

Article L217-5 du Code de la consommation
Le bien est conforme au contrat :
1° S’il est propre à l‘usage habituellement attendu d‘un bien semblable et, le cas échéant :

- s‘il correspond à la description donnée par le vendeur et posséder les qualités que celui-ci a présentées à l‘acheteur sous forme d‘échantillon ou de modèle ;
- s‘il présente les qualités qu‘un acheteur peut légitimement attendre eu égard aux déclarations publiques faites par le vendeur, par le producteur ou par son représentant, notamment dans la publicité ou l‘étiquetage ;

2° Ou s‘il présente les caractéristiques définies d‘un commun accord par les parties ou être propre à tout usage spécial recherché par l‘acheteur, porté à la connaissance du vendeur et que ce dernier a accepté.

Article L217-12 du Code de la consommation
L‘action résultant du défaut de conformité se prescrit par deux ans à compter de la délivrance du bien.

Article 1641 du Code civil
Le vendeur est tenu de la garantie à raison des défauts cachés de la chose vendue qui la rendent impropre à l‘usage auquel on la destine, ou qui diminuent tellement cet usage que l‘acheteur ne l‘aurait pas acquise, ou n‘en aurait donné qu‘un moindre prix, s‘il les avait connus.

Article 1648 1er alinéa du Code civil
L‘action résultant des vices rédhibitoires doit être intentée par l‘acquéreur dans un délai de deux ans à compter de la découverte du vice.

Les pieces detachees indispensables a l’utilisation du produit sont disponibles pendant la duree de la garantie du produit.

Traitement de la garantie

Afin que nous puissions vous garantir un traitement rapide de votre demande, veuillez suivre les instructions suivantes :

- Pour toute demande, veuillez avoir le ticket de caisse et le numéro d’article (p. ex. IAN 123456_7890) à portée de main en tant que justificatif d’achat.
- Vous trouverez le numéro d’article sur la fiche signalétique de l’article, sur une inscription gravée sur l’article, sur la page de titre de votre notice explicative (en bas à gauche) ou sur l’autocollant au dos ou en dessous de l’article.
- En cas d’erreurs de fonctionnement ou d’autres défauts, contactez d’abord le service après-vente indiqué ci-dessous par téléphone ou utilisez notre formulaire de contact que vous trouverez sur le site parkside-diy.com dans la catégorie Service.
- Vous pourrez ensuite envoyer votre article jugé défectueux à l’adresse de service qui vous a été communiquée, sans frais de port, en y joignant le justificatif d’achat (ticket de caisse) et en indiquant en quoi consiste le défaut et quand il est survenu.

- PDF ONLINE
  parkside-diy.com

  Sur parkside-diy.com, vous pouvez consulter et télécharger la présente notice ainsi que de nombreuses autres. Ce code QR vous permet d'accéder directement à parkside-diy.com. Sélectionnez votre pays et utilisez le champ de recherche pour trouver des notices d'utilisation. En saisissant le numéro d'article (p. ex. IAN 123456_7890), vous accéderez à la notice d'utilisation de votre article.

IAN: 495494_2504

(FR) Service après-vente France
Téléphone : 0800907612

(CH) Service après-vente Suisse
Téléphone : 0800563601

(BE) Service après-vente Belgique
Téléphone : 080012614

Formulaire de contact sur parkside-diy.com
Siège : Allemagne

*n'est valable que pour la France

Dépannage

Erreur	Cause possible	Solution
Dysfonctionnement	L'article est perturbé par d'autres appareils de transmission radio se trouvant à proximité immédiate.	Éliminez les sources d'interférence se trouvant dans l'environnement de l'article.
	La cellule solaire est sale.	Nettoyez la cellule solaire.
	Les batteries sont défectueuses.	Remplacez les batteries.

Gefeliciteerd!
Met uw aankoop hebt u voor een hoogwaardig artikel gekozen. Zorg ervoor dat u voor het eerste gebruik met het artikel vertrouwd raakt.

Lees hiervoor de volgende gebruiksaanwijzing zorgvuldig door.

Gebruik het artikel alleen zoals omschreven en voor het aangegeven doel. Bewaar deze gebruiksaanwijzing goed. Geef alle documenten mee als u het artikel aan iemand anders geeft.

In het leveringspakket inbegrepen

1 x mollenverjager op zonne-energie, gedemonteerd (1, 2)
3 x accu (3)
1 x gebruiksaanwijzing

Technische gegevens

Energievoorziening accu:
3 x 1,2V ⎓ AA, 600 mAh, NiMH
Batterijfabrikant:
Henan Troily New Energy Technology Co., Ltd., Yudong industrial agglomeration zone, Xinxiang City, Henan Province, by the 14th road, China, TroilyBattery@outlook.com
Importeur:
DELTA-SPORT Handelskontor GmbH, Wragekamp 6, 22397 Hamburg, GERMANY, product-info@delta-sport.com

⎓ Symbool voor gelijkspanning

IP65 **IP65** stofdicht/spuitwaterdicht

Productiedatum (maand/jaar): 08/2025

CE Delta-Sport Handelskontor GmbH verklaart hierbij dat dit artikel voldoet aan de essentiële eisen en de overige relevante bepalingen.

Voorgeschreven gebruik

Het artikel is alleen bestemd voor privégebruik buitenshuis en mag niet voor commerciële doeleinden gebruikt worden. Het artikel dient voor het verdrijven van mollen, woel- en spitsmuizen door lage-frequentiegolven en/of trilling.

Veiligheidsinstructies

Belangrijk: Lees deze gebruiksaanwijzing zorgvuldig en berg ze onvoorwaardelijk op!

⚠ **Levensgevaar!**

- Laat kinderen nooit zonder toezicht met het verpakkingsmateriaal. Er bestaat verstikkingsgevaar.

⚠ **Gevaar voor blessures!**

- Dit artikel kan door kinderen met een leeftijd vanaf 8 jaar en ouder en ook door personen met verminderde fysieke, zintuiglijke of mentale capaciteiten of die een gebrek aan ervaring en kennis hebben, gebruikt worden indien zij onder toezicht of met het oog op het veilige gebruik van het artikel uitleg kregen en de daaruit voortvloeiende gevaren begrijpen. Kinderen mogen niet met het artikel spelen. Reiniging en gebruikersonderhoud mogen niet door kinderen zonder toezicht uitgevoerd worden.

- Het artikel is geen speelgoed.
- Controleer het artikel telkens vóór gebruik op beschadigingen of slijtageverschijnselen. Het artikel mag uitsluitend in een perfecte staat gebruikt worden!
- Er mogen geen aanpassingen aan het artikel doorgevoerd worden!
- Vergewis u ervan dat bij verwijdering van de behuizing ook de aardspies verwijderd wordt. Deze kan een gevarenbron vormen (bv. struikelen).

⚠ Preventie van materiële schade!

- Let erop dat de zonnecel niet vervuild of in de winter door sneeuw en ijs bedekt is. Anders neemt het prestatievermogen van de zonnecel af.
- Neem in acht dat koude temperaturen een negatieve invloed op de werkingsduur van de accu hebben.

⚠ Waarschuwingsinstructies accu!

- Laad alleen intacte en onbeschadigde accu's.
- Bescherm de accu tegen mechanische beschadigingen. Brandgevaar!
- Indien er uit de accu elektrolytoplossing uitloopt, vermijdt u het contact met ogen, slijmvliezen en huid. Spoel de getroffen lichaamsdelen onmiddellijk ruimschoots met helder water en raadpleeg een arts. De elektrolytoplossing kan irritaties veroorzaken.
- Laad en bewaar de accu of het artikel nooit in de nabijheid van grote hittebronnen of open vuur, dit zou een explosie van de accu tot gevolg kunnen hebben.
- Indien de accu tijdens het laadproces vuur vat, blust u de accu niet met water, maar bijvoorbeeld met droog zand.
- Laad de accu alleen bij een omgevingstemperatuur van 0–45 °C.
- De laadcontacten aan de accu mogen niet met metalen voorwerpen verbonden worden.
- Werd de accu aan een hevige schok blootgesteld, dan bewaart u de accu vervolgens 30 minuten lang op een zeer veilige plaats (bv. in een metalen krat).
- Tracht nooit, een accu of het artikel te manipuleren, te modificeren of te repareren.
- Gebruik alleen accu's van hetzelfde type. Gebruik geen oude accu's samen met nieuwe accu's.
- Gebruik alleen accu's die voldoen aan de technische specificaties. Gebruik geen batterijen.
- WAARSCHUWING – Dit artikel mag niet worden gebruikt zonder een correct aangebrachte afdichting.

⚠ Gevaar!

- De accu mag niet in het vuur geworpen of kortgesloten worden. De accu kan oververhit raken en ontploffen.
- De accu mag niet gedemonteerd worden.

Montage (afb. B)

Monteer het artikel zoals in afb. B getoond.

Gebruik

Artikel opstellen

Steek het artikel op de gewenste plaats in de grond.

Opmerking: Verzeker voor een stabiele stand dat het artikel diep genoeg in de grond steekt (ca. 25-30 cm) (afb. C).

Opmerking: Gebruik bij het opstellen geen geweld (bv. hamerslagen) om het artikel niet te beschadigen.

Artikel inschakelen/uitschakelen (afb. A)

1. Schuif de schakelaar (1a) tot in de gewenste modus „Sound“, „Vibration“ of „Sound+Vibration“ om het artikel in te schakelen.
2. Schuif de schakelaar op „OFF“ om het artikel uit te schakelen.

Modus „Sound “

Het artikel produceert telkens na ca. 20 seconden een geluid met een duur van ca. 5 seconden.

Modus „Vibration“

Het artikel produceert telkens na ca. 20 seconden een trilling met een duur van ca. 5 seconden.

Modus „Sound+Vibration “

Het artikel produceert telkens na ca. 20 seconden een geluid en een trilling met een duur van ca. 5 seconden.

Batterijen plaatsen/vervangen (afb. D)

LET OP! Volg de onderstaande instructies om mechanische en elektrische schade te voorkomen.

Ga voor het plaatsen en vervangen van de accu’s (3) te werk zoals weergegeven in afb. D.

Opmerking: u hebt een geschikte schroevendraaier nodig (niet meegeleverd).

Opmerking: let op de plus-/minpolen van de accu’s en plaats ze op de juiste manier. De accu’s moeten volledig in de houder zitten.

Opmerking: zet de schakelaar (1a) op “OFF” voordat u de accu’s vervangt.

WAARSCHUWING – Dit artikel mag niet worden gebruikt zonder een correct aangebrachte afdichting.

Opslag, reiniging

Berg het artikel bij niet-gebruik altijd uitgeschakeld, droog en netjes bij kamertemperatuur op. Reinig het artikel alleen met een vochtige schoonmaakdoek en droog het vervolgens af.

BELANGRIJK! Reinig nooit met agressieve reinigingsmiddelen.

Afvalverwerking

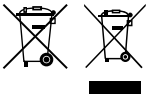

Het hiernaast afgebeelde symbool geeft aan dat dit apparaat aan de richtlijn 2012/19/EU onderworpen is. Deze richtlijn impliceert dat u dit apparaat op de einde van de gebruiksduur daarvan niet samen met het normale huisvuil mag afvoeren, maar op speciaal voorziene inzamelpunten, in recyclagecentra of bij afvalverwerkende bedrijven moet afgeven. Draag zorg voor het milieu en voer deskundig af.

Batterijen/accu’s mogen niet via het huisafval worden afgevoerd. Ze kunnen giftige zware metalen bevatten en moeten worden behandeld als klein chemisch afval. De chemische symbolen van de zware metalen zijn als volgt: Cd = cadmium, Hg = kwik, Pb = lood. Lever gebruikte of defecte batterijen/accu’s daarom in bij een gemeentelijk inzamelpunt in overeenstemming met EU-verordening 2023/1542.

Bijkomende informatie over de afvoer van het onbruikbaar geworden apparaat krijgt u bij uw gemeente- of stadsbestuur. Voer het apparaat en de verpakking milieuvriendelijk af. Berg verpakkingsmaterialen (zoals bv. foliezakjes) op buiten het bereik van kinderen.

Neem de markering van verpakkingsmaterialen voor de afvalscheiding in acht. Deze zijn gemarkeerd met afkortingen (a) en nummers (b) met de volgende betekenis: 1 - 7: kunststoffen / 20 - 22: papier en karton / 80 - 98: composietmaterialen.

Het artikel en de verpakkingsmaterialen zijn recyclebaar; voer ze gescheiden af voor een betere afvalbehandeling.

Opmerkingen over garantie en serviceafhandeling

Het artikel werd met de grootste zorgvuldigheid en onder permanent toezicht geproduceerd. De firma DELTA-SPORT HANDELSKONTOR GmbH verleent particuliere eindklanten op dit artikel drie jaar garantie, te rekenen vanaf de datum van aankoop (garantietermijn) en dit op grond van de volgende bepalingen. De garantie geldt alleen voor materiaal- en verwerkingsfouten. De garantie is niet van toepassing op onderdelen die aan een normale slijtage onderhevig zijn en daarom als slijtageonderdelen te beschouwen zijn (bv. batterijen) en evenmin op breekbare onderdelen zoals schakelaars of onderdelen die van glas gemaakt zijn.
Uit de garantie voortvloeiende claims zijn uitgesloten als het artikel onvakkundig, verkeerd of niet in het kader van de voorziene bepaling of in het kader van het voorziene gebruiksdoeleinde gebruikt werd of indien richtlijnen in de gebruiksaanwijzing niet in acht genomen werden, tenzij de eindklant aantoont dat er sprake is van een materiaal- of verwerkingsfout die niet op één van de hoger vermelde omstandigheden gebaseerd is. Uit de garantie voortvloeiende claims kunnen alleen tijdens de garantieperiode op vertoon van de originele kassabon ingediend worden. Gelieve daarom de originele kassabon te bewaren. De garantieperiode wordt door eventuele reparaties op grond van de garantie, wettelijke waarborg of coulance niet verlengd. Dit geldt ook voor vervangen en gerepareerde onderdelen.
Gelieve u bij klachten in eerste instantie tot de hieronder vermelde servicehotline te richten of met ons per e-mail contact op te nemen. Is er sprake van een garantiegeval, dan wordt het artikel door ons – naar onze keuze – voor u gratis gerepareerd, wordt het vervangen of wordt de aankoopsom terugbetaald. Verdere rechten op grond van de garantie bestaan niet. Uw wettelijke rechten, in het bijzonder rechten op garantie tegenover de betreffende verkoper, worden door deze garantie niet beperkt.

Afwikkeling in een garantiegeval

Gelieve, om een snelle behandeling van uw verzoek te garanderen, aan de volgende aanwijzingen gevolg te geven:

- Gelieve voor alle aanvragen de kassabon en het artikelnummer (bv. IAN 123456_7890) als bewijs van de aankoop klaar te houden.
- Gelieve het artikelnummer op het typeplaatje aan het artikel, aan een gravure aan het artikel, op de voorpagina van uw handleiding (onderaan links) of op het etiket aan de achter- of onderzijde van het artikel terug te vinden.
- Als er zich functionele fouten of andere gebreken voordoen, contacteert u in eerste instantie de hierna vernoemde serviceafdeling telefonisch of maakt u gebruik van ons contactformulier dat u op parkside-diy.com in de categorie “Service” vindt.
- Een als defect geregistreerd artikel kunt u dan mits toevoeging van het bewijs van aankoop (kassabon) en met de vermelding, waaruit het gebrek bestaat en wanneer het zich voorgedaan heeft, voor u portovrij aan het u meegedeelde serviceadres zenden.

- PDF ONLINE
  parkside-diy.com

  Op parkside-diy.com kunt u dit en nog veel andere handboeken inkijken en downloaden. Met deze QR-code geraakt u direct op parkside-diy.com.

  Selecteer uw land en zoek via het zoekvenster naar de bedieningshandleidingen. Door het artikelnummer (bv. IAN 123456_7890) in te voeren, geraakt u tot de bedieningshandleiding voor uw artikel.

IAN: 495494_2504

BE Klantenservice België
Telefoon: 080012614

NL Klantenservice Nederland
Telefoon: 08000229556

Contactformulier op parkside-diy.com
Maatschappelijke zetel: Duitsland

Oplossen van fouten

Fout	Mogelijke oorzaak	Oplossing
Functiestoring	Het artikel wordt door andere draadloze apparatuur in de onmiddellijke nabijheid gestoord.	Verwijder de storingsbronnen uit de omgeving van het artikel.
	Zonnecel is vervuild.	Reinig de zonnecel.
	Accu’s zijn defect.	Vervang de accu’s.

Gratulujemy!
Decydując się na ten produkt, otrzymują Państwo towar wysokiej jakości. Należy zapoznać się z produktem przed jego pierwszym użyciem.

Należy uważnie przeczytać następującą instrukcję użytkowania.

Produkt ten należy użytkować wyłącznie w opisany sposób oraz zgodnie ze wskazanym przeznaczeniem. Niniejszą instrukcję użytkowania należy przechowywać w bezpiecznym miejscu. Przekazując produkt innej osobie, należy upewnić się, że otrzyma ona także całą dokumentację dotyczącą produktu.

Zakres dostawy

1 x solarny odstraszacz kretów, w częściach (1, 2)
3 x akumulator (3)
1 x instrukcja użytkowania

Dane techniczne

Zasilanie, akumulator:
3 x 1,2V ⎓ AA, 600 mAh, NiMH
Wytwórca baterii:
Henan Troily New Energy Technology Co., Ltd., Yudong industrial agglomeration zone, Xinxiang City, Henan Province, by the 14th road, China, TroilyBattery@outlook.com
Importer:
DELTA-SPORT Handelskontor GmbH, Wragekamp 6, 22397 Hamburg, GERMANY, product-info@delta-sport.com

⎓ Symbol prądu stałego

IP65 **IP65** pyłoszczelny/ochrona przed strumieniem wody

Data produkcji (miesiąc/rok): 08/2025

CE Delta-Sport Handelskontor GmbH niniejszym oświadcza, że niniejszy artykuł jest zgodny z zasadniczymi wymaganiami i innymi stosownymi przepisami.

Zastosowanie zgodne z przeznaczeniem

Artykuł ten przeznaczony jest wyłącznie do użytku prywatnego na zewnątrz a nie do użytku komercyjnego. Artykuł służy do odstraszania kretów, karczowników i ryjówkowatych za pomocą fal o niskiej częstotliwości i/lub wibracji.

Wskazówki bezpieczeństwa

Ważne: Należy uważnie przeczytać niniejszą instrukcję użytkowania i koniecznie zachować ją na później!

⚠ **Niebezpieczeństwo dla życia!**

- Nigdy nie pozostawiać dzieci z materiałem opakowaniowym bez nadzoru. Istnieje niebezpieczeństwo uduszenia.

⚠ **Niebezpieczeństwo zranienia!**

- Z niniejszego artykułu mogą korzystać dzieci powyżej 8. roku życia oraz osoby o ograniczonych zdolnościach fizycznych, sensorycznych lub umysłowych, bądź osoby nieposiadające doświadczenia i wiedzy, pod warunkiem, że pozostają one pod nadzorem lub zostały poinstruowane w zakresie bezpiecznego korzystania z tego artykułu i rozumieją związane z tym ryzyko.

Nie wolno dzieciom bawić się tym artykułem.
Prace związane z czyszczeniem i konserwacją nie mogą być wykonywane przez dzieci pozostawione bez nadzoru.

- Niniejszy artykuł nie jest zabawką.
- Przed każdym użyciem sprawdzić, czy artykuł nie posiada uszkodzeń bądź śladów zużycia. Z artykułu wolno korzystać tylko wtedy, gdy znajduje się w nienagannym stanie!
- Nie należy dokonywać żadnych modyfikacji artykułu!
- Upewnić się, że przy usuwaniu obudowy usunięta zostanie również kotwa. Może ona stanowić źródło zagrożenia (np. przez potknięcie).

⚠ Unikanie szkód materialnych!

- Należy upewnić się, że ogniwo słoneczne nie jest zabrudzone lub zimą pokryte śniegiem i lodem. W przeciwnym razie zmniejszy się wydajność ogniwa słonecznego.
- Należy mieć na uwadze, że niskie temperatury mają negatywny wpływ na żywotność akumulatorów.

⚠ Ostrzeżenia odnośnie akumulatora!

- Należy ładować wyłącznie sprawne i nieuszkodzone akumulatory.
- Chroń akumulator przed uszkodzeniami mechanicznymi. Niebezpieczeństwo pożaru!
- W przypadku wycieku roztworu elektrolitu z akumulatora unikaj kontaktu z oczami, śluzówką i skórą. Przepłucz natychmiast skażone miejsca czystą wodą i udaj się do lekarza. Roztwór elektrolitu może powodować podrażnienia.
- Nie ładuj i nie przechowuj akumulatora ani artykułu nigdy w pobliżu dużych źródeł ciepła lub otwartego ognia, gdyż może to spowodować eksplozję akumulatora.
- W przypadku, gdy akumulator podczas ładowania zapali się, nie gaś go wodą, lecz na przykład suchym piaskiem.
- Akumulator należy ładować tylko w temperaturze otoczenia o wartości 0–45 °C.
- Zestyków akumulatora nie wolno łączyć ze sobą przy pomocy przedmiotów metalowych.
- Jeśli akumulator uległ silnemu uderzeniu, przechowuj go przez następne 30 minut w bezpiecznym miejscu (np. w metalowej skrzynce).
- Nie próbuj nigdy manipulować, modyfikować lub naprawiać akumulatora.
- Należy używać wyłącznie akumulatorów tego samego typu. Nie należy mieszać starych akumulatorów z nowymi.
- Należy używać wyłącznie akumulatorów zgodnych z danymi technicznymi. Nie należy używać baterii.
- OSTRZEŻENIE — Nie wolno używać tego produktu bez prawidłowo zamontowanej uszczelki.

⚠ Niebezpieczeństwo!

- Akumulatora nie wolno wrzucać do ognia lub zwierać go. Akumulator może ulec przegrzaniu i eksplodować.
- Akumulatora nie wolno rozbierać na części pierwsze.

Montaż (rys. B)

Artykuł należy zmontować w sposób przedstawiony na rys. B.

Sposób użytkowania

Ustawianie artykułu

Wetknąć artykuł w ziemię w żądanym miejscu.

Wskazówka: Aby artykuł był stabilny, należy się upewnić, że jest wystarczająco głęboko włożony do ziemi (ok. 25-30 cm) (rys. C).
Wskazówka: Aby nie uszkodzić artykułu, przy ustawianiu go nie używać siły (np. poprzez uderzanie młotkiem).

Włączanie / wyłączanie artykułu (rys. A)

1. Aby włączyć artykuł, należy przesunąć przełącznik (1a) na żądany tryb „Sound“ („Dźwięk”), „Vibration“ („Wibracje”) albo „Sound+Vibration“ („Dźwięk+wibracje”).
2. Aby wyłączyć artykuł, należy przesunąć przełącznik do pozycji „OFF“.

Tryb „Sound“ („Dźwięk”)

Artykuł co około 20 sekund wydaje dźwięk, który trwa około 5 sekund.

Tryb „Vibration“ („Wibracje”)

Artykuł co około 20 sekund generuje wibracje, które trwają około 5 sekund.

Tryb „Sound+Vibration“ („Dźwięk+wibracje”)

Artykuł co około 20 sekund generuje dźwięk i wibracje, które trwają około 5 sekund.

Wkładanie/wymiana akumulatorów (rys. D)

UWAGA! Aby uniknąć uszkodzeń mechanicznych i elektrycznych, należy przestrzegać poniższych instrukcji.
Aby włożyć i wymienić akumulatory (3), należy postępować zgodnie z rys. D.
Wskazówka: Potrzebny jest odpowiedni śrubokręt (nie wchodzi w skład zestawu).
Wskazówka: Należy zwrócić uwagę na bieguny plus/minus akumulatorów i prawidłowe ich włożenie. Akumulatory muszą być całkowicie umieszczone w uchwycie.
Wskazówka: Przed wymianą akumulatorów należy ustawić przełącznik (1a) w pozycji „OFF”.

OSTRZEŻENIE – Nie wolno używać tego produktu bez prawidłowo zamontowanej uszczelki.

Przechowywanie, czyszczenie

Podczas nieużywania należy zawsze przechowywać produkt w suchym i czystym miejscu, w temperaturze pokojowej. Czyścić wyłącznie przy użyciu wilgotnej ściereczki, następnie wytrzeć do sucha. WAŻNE! Nie czyścić przy użyciu ostrych środków czyszczących.

Uwagi odnośnie recyklingu

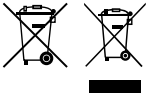

Znajdujący się obok symbol wskazuje, że niniejsze urządzenie podlega Dyrektywie 2012/19/UE. Dyrektywa ta stanowi, że po zakończeniu okresu użytkowania urządzenia nie wolno wyrzucać wraz z normalnymi odpadami domowymi, lecz należy oddać je do specjalnie utworzonych punktów zbiórki, centrów recyklingu lub firm zajmujących się utylizacją odpadów. Należy chronić środowisko i właściwie usuwać odpady.
Zużyty sprzęt może mieć szkodliwy wpływ na środowisko i zdrowie ludzi z uwagi na potencjalną zawartość niebezpiecznych substancji, mieszanin oraz części składowych. Gospodarstwo domowe spełnia ważną rolę w przyczynianiu się do ponownego użycia i odzysku surowców wtórnych, w tym recyklingu zużytego sprzętu. Na tym etapie kształtuje się postawy, które wpływają na zachowanie wspólnego dobra jakim jest czyste środowisko naturalne.
Baterii/akumulatorów nie wolno wyrzucać razem z odpadami domowymi. Mogą zawierać toksyczne metale ciężkie i podlegają obróbce odpadów niebezpiecznych. Symbole chemiczne metali ciężkich są następujące: Cd = kadm, Hg = rtęć, Pb = ołów.

Dlatego zużyte lub uszkodzone baterie/akumulatory należy utylizować w komunalnym punkcie zbiórki zgodnie z rozporządzeniem UE 2023/1542.

Szczegółowe informacje na temat sposobów usuwania zużytego urządzenia uzyskają Państwo u władz gminnych i miejskich.

Urządzenie oraz opakowanie należy usunąć w sposób przyjazny dla środowiska. Materiały opakowaniowe (np. worki foliowe) należy przechowywać w miejscu niedostępnym dla dzieci.

Przestrzegać oznakowania materiałów opakowaniowych podczas segregacji odpadów. Są one oznaczone skrótami (a) i liczbami (b) o następującym znaczeniu: 1–7: tworzywa sztuczne / 20–22: papier i karton / 80–98: materiały kompozytowe.

Produkt i materiały opakowaniowe nadają się do recyklingu, należy je osobno zutylizować w celu lepszego przetwarzania odpadów.

Wskazówki dotyczące gwarancji i obsługi serwisowej

Artykuł został wyprodukowany z najwyższą starannością i pod stałą kontrolą. DELTA-SPORT HANDELSKONTOR GmbH przyznaje klientowi końcowemu na niniejszy artykuł trzy lata gwarancji od daty zakupu (okres gwarancyjny) z zastrzeżeniem poniższych postanowień. Gwarancja dotyczy wyłącznie wad materiałowych i wad wykonania. Gwarancja nie obejmuje części, które podlegają normalnemu zużyciu i z tego względu należy je traktować jako części zużywalne (np. baterie) i nie obejmuje części kruchych takich jak przełączniki ani części wykonanych ze szkła.

Wyklucza się roszczenia z tytułu niniejszej gwarancji w przypadku użycia artykułu w sposób niewłaściwy lub sprzeczny z jego przeznaczeniem lub w sposób wykraczający poza przewidziane przeznaczenie lub poza przewidziany zakres użytkowania lub jeśli wytyczne zawarte w instrukcji obsługi nie były przestrzegane, chyba że klient końcowy udowodni istnienie wady materiałowej lub wady wykonania, która nie wynika z podanych wyżej przyczyn.

Roszczenia z tytułu gwarancji można zgłaszać wyłącznie w okresie gwarancyjnym za okazaniem oryginalnego dowodu zakupu. Prosimy zatem zachować oryginalny dowód zakupu!

W przypadku jakichkolwiek reklamacji prosimy skontaktować się z nami najpierw za pośrednictwem podanej poniżej infolinii serwisowej lub drogą e-mailową. W przypadku objętym gwarancją artykuł zostanie – według naszego uznania – bezpłatnie naprawiony, wymieniony lub nastąpi zwrot ceny zakupu. Z gwarancji nie wynikają żadne inne prawa.

Niniejsza gwarancja nie ogranicza Państwa ustawowych praw, w szczególności roszczeń gwarancyjnych wobec danego sprzedawcy.

W przypadku wymiany części lub całego artykułu okres gwarancji przedłuża się o trzy lata zgodnie z art. 581 § 1 kodeksu cywilnego. Po upłynięciu czasu gwarancji powstałe naprawy są płatne.

Postępowanie w przypadku roszczeń gwarancyjnych

Aby zapewnić szybkie rozpatrzenie Państwa sprawy, proszę postępować zgodnie z następującymi wskazówkami:

- W przypadku wszystkich zapytań prosimy o przygotowanie paragonu i numeru artykułu (np. IAN 123456_7890) jako dowodu zakupu.

- Numer artykułu można znaleźć na tabliczce znamionowej artykułu, na grawerze na artykule, na stronie tytułowej instrukcji (w lewym dolnym rogu) lub na naklejce z tyłu lub na spodzie artykułu.
- W przypadku nieprawidłowości w funkcjonowaniu lub innych wad należy najpierw skontaktować się telefonicznie z wymienionym poniżej działem serwisu lub skorzystać z naszego formularza kontaktowego, który można znaleźć na stronie parkside-diy.com w kategorii Serwis.
- Artykuł uznany za wadliwy można następnie wysłać bezpłatnie na podany adres serwisowy, załączając dowód zakupu (paragon) oraz określając, na czym polega wada i kiedy wystąpiła.
- PDF ONLINE parkside-diy.com Na stronie parkside-diy.com można przeglądać i pobrać tę oraz wiele innych instrukcji. Dzięki temu kodowi QR trafią Państwo bezpośrednio na stronę parkside-diy.com. Proszę wybrać kraj docelowy i za pomocą formularza wyszukiwania szukać instrukcji obsługi. Podając numer artykułu (np. IAN 123456_7890) zostaną Państwo przekierowani do instrukcji obsługi danego artykułu.

IAN: 495494_2504

(PL) Dział obsługi klienta Polska
Telefon: 008004912069

Formularz kontaktowy na stronie parkside-diy.com
Siedziba: Niemcy

Usuwanie usterek

Usterka	Możliwa przyczyna	Rozwiązanie
Zakłócenia w funkcjonowaniu	Artykuł jest zakłócany przez inne urządzenia transmitujące sygnał radiowy znajdujące się w bezpośrednim sąsiedztwie.	Usunąć źródła zakłóceń z sąsiedztwa artykułu.
	Ogniwo słoneczne jest zabrudzone.	Wyczyścić ogniwo słoneczne.
	Akumulatory są uszkodzone.	Wymienić akumulatory.

Srdečně blahopřejeme!
Svým nákupem jste se rozhodli pro kvalitní výrobek. Před prvním použitím se prosím seznamte s tímto výrobkem.

Pozorně si přečtete následující návod k použití.

Používejte tento výrobek pouze tak, jak je popsáno, a pro uvedené účely. Uschovejte si tento návod k použití pro budoucí použití. Pokud výrobek předáte třetí osobě, předejte jí i veškerou dokumentaci.

Rozsah dodávky

1 x solární odpuzovač krtků, rozložený (1, 2)
3 x akumulátor (3)
1 x návod k použití

Technická data

Napájení akumulátory:
3 x 1,2V ⎓ AA, 600 mAh, NiMH
Zhotovitel baterie:
Henan Troily New Energy Technology Co., Ltd., Yudong industrial agglomeration zone, Xinxiang City, Henan Province, by the 14th road, China, TroilyBattery@outlook.com
Dovozce:
DELTA-SPORT Handelskontor GmbH, Wragekamp 6, 22397 Hamburg, GERMANY, product-info@delta-sport.com

⎓ Symbol pro stejnosměrné napětí

IP65 **IP65** prachotěsný/odolný proti stříkající vodě

Datum výroby (měsíc/rok): 08/2025

CE Společnost Delta-Sport Handelskontor GmbH tímto prohlašuje, že tento výrobek splňuje základní požadavky a další příslušná ustanovení.

Použití ke stanovenému účelu

Výrobek je vhodný pouze pro privátní potřebu ve venkovních prostorech a nikoli pro podnikatelské použití. Výrobek se používá k odpuzování krtků, hrabošů a rejsků pomocí nízkofrekvenčních vln a/nebo vibrací.

Bezpečnostní pokyny

Důležité: Pečlivě přečtěte tento návod k použití a bezpodmínečně ho uschovejte!

⚠ Ohrožení života!

- Nikdy nenechávejte děti bez dohledu s obalovým materiálem. Existuje nebezpečí udušení.

⚠ Nebezpečí úrazu!

- Tento výrobek mohou používat děti od 8 let a výše a osoby se sníženými fyzickými, senzorickými nebo mentálními schopnostmi nebo nedostatkem zkušeností a znalostí, pokud jsou pod dohledem nebo byly poučeny ohledně bezpečného používání výrobku a rozumí z toho plynoucím nebezpečím. Děti si nesmí s výrobkem hrát. Čištění a uživatelskou údržbu nesmí provádět děti bez dohledu.
- Výrobek není hračka.
- Kontrolujte výrobek před každým použitím, zda není poškozen nebo opotřeben. Výrobek smí být používán pouze v bezvadném stavu!

- Na výrobku nesmí být prováděny žádné úpravy!
- Ujistěte se, že při demontáži krytu byl odstraněn i zemnicí trn. To může být zdrojem nebezpečí (např. zakopnutí).

⚠ Vyloučení věcných škod!

- Dbejte na to, aby solární článek nebyl znečištěný nebo v zimě pokrytý sněhem a ledem. V opačném případě se snižuje výkon solárního článku.
- Upozorňujeme, že nízké teploty mají negativní vliv na životnost akumulátorů.

⚠ Varovné pokyny pro akumulátory!

- Nabíjejte pouze neporušené a nepoškozené akumulátory.
- Akumulátor chraňte před mechanickými poškozeními, Nebezpečí požáru!
- Pokud by z akumulátoru unikal elektrolyt, zabraňte kontaktu s očima, sliznicemi a kůží. Postižená místa oplachujte velkým množstvím čiré vody a vyhledejte lékaře. Roztok elektrolytu může vyvolat podráždění.
- Nikdy nenabíjejte ani neskladujte akumulátor nebo výrobek v blízkosti velkých zdrojů horka nebo otevřeného ohně, mohlo by to mít za následek explozi akumulátoru.
- Pokud by akumulátor začal během procesu nabíjení hořet, nehaste ho vodou, nýbrž například suchým pískem.
- Akumulátor nabíjejte pouze při okolní teplotě 0–45 °C.
- Kontakty pro nabíjení akumulátoru nesmí být spojeny pomocí kovových předmětů.
- Pokud byl akumulátor vystaven silnému úderu, uložte ho na příštích 30 minut na velmi bezpečném místě (např. v kovové bedně).
- Nikdy se nepokoušejte s akumulátorem nebo výrobkem manipulovat, upravovat ho nebo opravovat.
- Používejte pouze akumulátory stejného typu. Nemíchejte staré akumulátory s novými.
- Používejte pouze akumulátory, které odpovídají technickým údajům. Nepoužívejte baterie.
- VAROVÁNÍ – Tento výrobek nesmí být používán bez správně nasazené těsnění.

⚠ Nebezpečí!

- Akumulátor nesmíte vhodit do ohně nebo ho nakrátko spojovat. Akumulátor se může přehřát a explodovat.
- Akumulátor se nesmí rozebírat.

Sestavení (obr. B)

Výrobek montujte, jak ukazuje obr. B.

Používání

Instalace výrobku

Zasuňte výrobek do země na požadované místo.

Upozornění: Pro stabilní instalaci, dbejte na to, aby byl výrobek dostatečně hluboko v zemi (cca 25-30 cm) (obr. C).

Upozornění: Při instalaci nepoužívejte sílu (např. údery kladivem), abyste výrobek nepoškodili.

Zapnutí/vypnutí výrobku (obr. A)

1. Posunutím spínače (1a) do požadovaného režimu „Sound“ („Zvuk“), „Vibration“ („Vibrace“) nebo „Sound+Vibration“ („Zvuk+Vibrace“) výrobek zapněte.
2. Posuňte spínač na „OFF“ k vypnutí výrobku.

Režim „Sound“ („Zvuk“)

Výrobek vydává zvuk přibližně každých 20 sekund v délce trvání přibližně 5 sekund.

Režim „Vibration“ („Vibrace“)

Výrobek vydává vibraci přibližně každých 20 sekund v délce trvání přibližně 5 sekund.

Režim „Sound+Vibration“ („Zvuk+Vibrace“)
Výrobek vydává přibližně každých 20 sekund zvuk a vibraci v trvání přibližně 5 sekund.

Vložení/výměna akumulátorů (obr. D)

POZOR! Dodržujte následující pokyny, abyste zabránili mechanickému a elektrickému poškození.
Při vkládání a výměně akumulátorů (3) postupujte podle obrázku D.
Poznámka: Budete potřebovat vhodný šroubovák (není součástí dodávky).
Poznámka: Dbejte na polaritu baterií a jejich správné vložení. Baterie musí být zcela zasunuty do držáku.
Poznámka: Před výměnou baterií přepněte spínač (1a) do polohy „OFF“.
VAROVÁNÍ – Tento výrobek nesmí být používán bez správně nasazené těsnicí vložky.

Uskladnění, čištění

Pokud výrobek nepoužíváte, skladujte jej vždy suchý a čistý při pokojové teplotě. Čistěte pouze vlhkým hadříkem a následně otřete do sucha.
DŮLEŽITÉ! K čištění nikdy nepoužívejte agresivní čisticí prostředky.

Pokyny k likvidaci

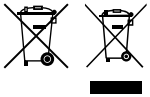
Tento doprovodný symbol označuje, že toto zařízení podléhá směrnici 2012/19/EU. Tato směrnice uvádí, že toto zařízení nesmíte po skončení jeho životnosti likvidovat s běžným domovním odpadem, ale musíte jej odevzdat na speciálně zřízených sběrných místech, v recyklačních střediscích nebo ve společnostech pro likvidaci odpadu. Chraňte životní prostředí a provádějte řádnou likvidaci.

Poškození životního prostředí v důsledku nesprávné likvidace baterií/akumulátorů! Baterie/akumulátory nesmějí být likvidovány spolu s komunálním odpadem. Mohou obsahovat toxické těžké kovy a podléhají zpracování nebezpečného odpadu. Chemické symboly těžkých kovů jsou následující: Cd = kadmium, Hg = rtuť, Pb = olovo. Použité nebo vadné baterie/dobíjecí baterie proto odevzdávejte na obecní sběrné místo v souladu s nařízením EU 2023/1542.

O možnostech likvidace vysloužilého výrobku se informujte u Vaší obecní nebo městské správy.
Výrobek a obaly likvidujte ekologicky. Uchovávejte obalové materiály (jako např. fóliové sáčky) nedostupné pro děti.

Při třídění odpadu dodržujte označení balicích materiálů, které jsou označeny zkratkami (a) a čísly (b) s následujícím významem: 1–7: plasty / 20–22: papír a karton / 80–98: smíšený odpad.
Výrobek a balicí materiály jsou recyklovatelné, likvidujte je odděleně pro lepší zpracování odpadu.

Pokyny k záruce a průběhu služby

Výrobek byl vyroben s velkou péčí a za stálé kontroly. DELTA-SPORT HANDELSKONTOR GmbH poskytuje koncovým privátním zákazníkům na tento výrobek tři roky záruky od data nákupu (záruční lhůta) podle následující ustanovení.
Záruka se týká pouze vad materiálu a závad ve zpracování. Záruka se nevztahuje na díly, které podléhají běžnému opotřebení, a proto je třeba je považovat za opotřebitelné díly (např. baterie), ani na křehké díly, jako jsou vypínače nebo díly ze skla.

Nároky z této záruky jsou vyloučeny, pokud výrobek byl používán neodborně nebo nedovoleným způsobem nebo nikoli v rámci stanoveného účelu určení nebo předpokládaného rozsahu používání nebo nebyla dodržena zadání v návodu k obsluze, ledaže by koncový zákazník prokázal, že existuje vada materiálu nebo došlo k chybě ve zpracování, které nevyplývají z některé výše uvedených okolností. Nároky ze záruky lze uplatnit pouze v rámci záruční lhůty po předložení originálního pokladního dokladu. Proto si prosím uschovejte originál pokladního dokladu. Doba záruky se neprodlužuje případnými opravami na základě záruky, zákonné záruky nebo kulance. Totéž platí také pro vyměněné a opravené díly. Při reklamacích se prosím obracejte na níže uvedenou horkou linku servisu nebo se s námi spojte e-mailem. Pokud se vyskytne případ reklamace, výrobek Vám – dle naší volby – bezplatně opravíme, vyměníme nebo Vám vrátíme kupní cenu. Další práva ze záruky nevznikají. Vaše zákonná práva, zejména nároky na zajištění záruky vůči konkrétnímu prodejci, nejsou touto zárukou omezena.

Zpracování v případě záruční reklamace

Abyste zajistili rychlé zpracování vašeho požadavku, postupujte podle následujících pokynů:

- Pro všechny dotazy mějte k dispozici pokladní doklad a číslo výrobku (např. IAN 123456_7890) jako doklad o nákupu.
- Číslo výrobku naleznete na typovém štítku výrobku, rytině na výrobku, na titulním listu Vašeho návodu (vlevo dole) nebo na nálepce na zadní nebo spodní straně výrobku.
- Pokud se vyskytnou funkční chyby nebo jiné závady, kontaktujte prosím nejprve telefonicky níže uvedené servisní oddělení nebo použijte náš kontaktní formulář, který najdete na parkside-diy.com v kategorii Servis.
- Výrobek, který byl zjištěn jako vadný, pak můžete bezplatně zaslat na vám poskytnutou servisní adresu s přiložením nákupního dokladu (pokladního dokladu) a podrobností o tom, o jakou vadu se jedná a kdy k ní došlo.
- PDF ONLINE parkside-diy.com Tyto a mnoho dalších příruček si můžete prohlédnout a stáhnout na parkside-diy.com. Tento QR kód vás zavede přímo na parkside-diy.com. Vyberte svou zemi a pomocí vyhledávacího formuláře vyhledejte návod k obsluze. Zadáním čísla výrobku (např. IAN 123456_7890) se dostanete k návodu k obsluze vašeho výrobku.

IAN: 495494_2504

(CZ) Zákaznický servis Česko
Telefon: 800023611

Kontaktní formulář na parkside-diy.com
Sídlo: Německo

Odstraňování závad

Chyby	Možná příčina	Řešení
Poruchy	Výrobek je jinými rádiovými vysílacími zařízeními v bezprostřední blízkosti rušen.	Odstraňte zdroje rušení z okolí výrobku.
	Solární článek je znečištěný.	Solární článek vyčistěte.
	Akumulátory jsou vadné.	Akumulátory vyměňte.

Blahoželáme!
Svojím nákupom ste sa rozhodli pre kvalitný výrobok. Pred prvým použitím sa s výrobkom dôkladne oboznámte.

Pozorne si prečítajte tento návod na používanie.

Výrobok používajte len uvedeným spôsobom a na uvedený účel. Tento návod na používanie si dobre uschovajte. Pri odovzdávaní výrobku tretej osobe odovzdajte s výrobkom aj všetky podklady.

Obsah balenia

1 x solárny odpudzovač krtkov, rozložený (1, 2)
3 x akumulátor (3)
1 x návod na používanie

Technické údaje

Zásobovanie energiou akumulátor:
3 x 1,2V ⎓ AA, 600 mAh, NiMH
Zhotoviteľ batérie:
Henan Troily New Energy Technology Co., Ltd., Yudong industrial agglomeration zone, Xinxiang City, Henan Province, by the 14th road, China, TroilyBattery@outlook.com
Dovozca:
DELTA-SPORT Handelskontor GmbH, Wragekamp 6, 22397 Hamburg, GERMANY, product-info@delta-sport.com

⎓ Symbol pre jednosmerné napätie

IP65 **IP65** odolný proti prachu/ ochrana pred striekajúcou vodou

Dátum výroby (mesiac/rok): 08/2025

CE Spoločnosť Delta-Sport Handelskontor GmbH týmto vyhlasuje, že tento výrobok spĺňa základné požiadavky a ostatné príslušné ustanovenia.

Používanie podľa určenia

Výrobok je určený len pre súkromné používanie v exteriéri a nie pre komerčné účely. Výrobok slúži na odpudzovanie krtkov, hrabošov a piskorov pomocou nízkofrekvenčných vĺn a/alebo vibrácie.

Bezpečnostné pokyny

Dôležité: Tento návod na používanie dôkladne prečítajte a bezpodmienečne ho uschovajte!

⚠ Nebezpečenstvo života!

- Nikdy nenechávajte deti bez dohľadu s obalovým materiálom. Hrozí nebezpečenstvo udusenia.

⚠ Nebezpečenstvo poranenia!

- Tento výrobok môžu používať deti od 8 rokov a viac ako aj osoby so zníženými fyzickými, senzorickými alebo mentálnymi schopnosťami alebo s nedostatkom skúseností a vedomostí, ak je nad nimi dohľad alebo boli inštruované o bezpečnom používaní výrobku a z toho vyplývajúcich nebezpečenstvách. Deti sa s výrobkom nesmú hrať. Čistenie a údržbu pri používaní nesmú robiť deti bez dohľadu.
- Výrobok nie je hračka.
- Pred každým používaním výrobku skontrolujte, či nie je poškodený alebo opotrebovaný. Výrobok sa smie používať len v bezchybnom stave!

- Na výrobku sa nesmú robiť žiadne modifikácie!
- Zabezpečte, aby sa pri odstránení telesa odstránil aj hrot do zeme. Tento by mohol znamenať zdroj nebezpečenstva (napr. potknutie).

⚠ Zabránenie vecným škodám!

- Dávajte pozor na to, aby nebola solárna bunka znečistená alebo v zime zakrytá snehom a ľadom. V opačnom prípade sa zníži výkonnosť solárnej bunky.
- Nezabudnite, že studené teploty majú negatívny vplyv na prevádzkovú životnosť akumulátorov.

⚠ Výstražné pokyny pre akumulátor!

- Nabíjajte len neporušené a nepoškodené akumulátory.
- Akumulátor chráňte pred mechanickým poškodením. Hrozí nebezpečenstvo požiaru!
- Ak z akumulátora vytečie elektrolytický roztok, zabráňte kontaktu s očami, sliznicami a pokožkou. Postihnuté miesta ihneď vypláchnite dostatočným množstvom čistej vody a vyhľadajte lekára. Elektrolytický roztok môže vyvolať podráždenia.
- Akumulátor alebo výrobok nikdy nenabíjajte a neskladujte v blízkosti veľkých zdrojov tepla alebo otvoreného ohňa, mohlo by to mať za následok explóziu akumulátora.
- Ak by akumulátor počas nabíjania začal horieť, nehaste ho vodou, ale napríklad suchým pieskom.
- Akumulátor nabíjajte len pri teplote prostredia 0–45 °C.
- Nabíjacie kontakty na akumulátore sa nesmú spájať pomocou kovových predmetov.
- Ak je akumulátor vystavený silnému nárazu, uložte ho na ďalších 30 minút na veľmi bezpečnom mieste (napr. v kovovom boxe).
- Nikdy sa nepokúšajte manipulovať s akumulátorom alebo výrobkom, modifikovať ho alebo opravovať.
- Používajte iba batérie rovnakého typu. Nemiešajte staré batérie s novými.
- Používajte iba akumulátory, ktoré zodpovedajú technickým údajom. Nepoužívajte batérie.
- VAROVANIE – Tento výrobok sa nesmie používať bez riadne namontovaného tesnenia.

⚠ Nebezpečenstvo!

- Akumulátor sa nesmie hádzať do ohňa alebo skratovať. Akumulátor sa môže prehriať a explodovať.
- Akumulátor sa nesmie rozoberať.

Montáž (obr. B)

Výrobok zmontujte podľa obr. B.

Používanie

Postavenie výrobku

Výrobok zastrčte na želanom mieste do zeme.

Poznámka: Zabezpečte stabilné postavenie tak, aby bol výrobok zastrčený do zeme dostatočne hlboko (cca 25-30 cm) (obr. C).

Poznámka: Pri inštalácii nepoužívajte silu (napr. údery kladiva), aby ste nepoškodili výrobok.

Zapnutie/vypnutie výrobku (obr. A)

1. Vypínač (1a) posuňte do želaného režimu „Sound“ („Zvuk“), „Vibration“ („Vibrácia“) alebo „Sound+Vibration“ („Zvuk+vibrácia“), čím ho zapnete.
2. Pre vypnutie výrobku posuňte vypínač do polohy „OFF“.

Režim „Sound“ („Zvuk“)

Výrobok vydáva cca každých 20 sekúnd tón s trvaním cca 5 sekúnd.

Režim „Vibration“ („Vibrácia“)

Výrobok vytvára cca každých 20 sekúnd vibrácie s trvaním cca 5 sekúnd.

Režim „Sound+Vibration“ („Zvuk+vibrácia“)
Výrobok vydáva cca každých 20 sekúnd tón a vibrácie s trvaním cca 5 sekúnd.

Vloženie/výmena batérií (obr. D)

POZOR! Dodržujte nasledujúce pokyny, aby ste predišli mechanickému a elektrickému poškodeniu.
Pri vkladaní a výmene batérií (3) postupujte podľa obrázku D.
Poznámka: Budete potrebovať vhodný skrutkovač (nie je súčasťou dodávky).
Poznámka: Dávajte pozor na plusové/mínusové póly batérií a na ich správne vloženie. Batérie musia byť úplne zasunuté do držiaka.
Poznámka: Pred výmenou batérií prepnite prepínač (1a) do polohy „OFF“.
VAROVANIE – Tento výrobok sa nesmie používať bez riadne namontovaného tesnenia.

Skladovanie, čistenie

Pri nepoužívaní skladujte výrobok vždy vypnutý,suchý a čistý pri izbovej teplote. Čistite len vlhkou čistiacou handričkou a nakoniec utrite dosucha.
DÔLEŽITÉ! Výrobok nikdy nečistite ostrými čistiacimi prostriedkami.

Pokyny k likvidácii

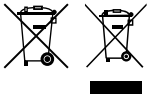
Vedľa uvedený symbol znázorňuje, že tento prístroj podlieha smernici 2012/19/EÚ. Táto smernica oznamuje, že tento výrobok nesmiete na konci jeho doby používania likvidovať spolu s bežným domácim odpadom, ale ho musíte odovzdať v špeciálne zriadených zberných dvoroch, recyklačných centrách alebo likvidačných prevádzkach. Chráňte životné prostredie a likvidujte odborne.

Batérie/akumulátory sa nesmú likvidovať spolu s domovým odpadom. Môžu obsahovať toxické ťažké kovy a podliehajú spracovaniu špeciálneho odpadu. Chemické symboly ťažkých kovov sú nasledovné: Cd = kadmium, Hg = ortuť, Pb = olovo. Použité alebo poškodené batérie/dobíjateľné batérie preto likvidujte na obecnom zbernom mieste v súlade s nariadením EÚ 2023/1542.

Ďalšie informácie o možnostiach likvidácie zastaraného prístroja dostanete na svojej obecnej alebo mestskej správe. Prístroj a obal zlikvidujte ekologicky. Obalový materiál (ako napr. fóliové vrecká) uschovajte mimo dosahu detí.

Pri triedení odpadu dodržiavajte označenie obalových materiálov, ktoré sú označené skratkami (a) a číslami (b) s nasledujúcim významom: 1 – 7: plasty / 20 – 22: papier a lepenka / 80 – 98: kompozitné látky.
Výrobok a obalové materiály sú recyklovateľné, likvidujte tieto oddelene pre lepšie spracovanie odpadu.

Pokyny k záruke a priebehu servisu

Výrobok bol vyrobený veľmi starostlivo a pod stálou kontrolou. Na tento výrobok poskytuje DELTA-SPORT HANDELS-KONTOR GmbH súkromným koncovým užívateľom trojročnú záruku odo dňa kúpy (záručná lehota) po splnení nasledovných podmienok. Záruka platí len na chyby materiálu a spracovania. Záruka sa nevzťahuje na diely, ktoré podliehajú bežnému opotrebovaniu a preto sa považujú za diely podliehajúce opotrebovaniu (napr. batérie) alebo krehké diely, ako sú spínače alebo diely vyrobené zo skla.

Nároky z tejto záruky zanikajú, keď sa výrobok používal neodborne alebo nesprávne, mimo určenia na používanie alebo určeného rozsahu používania alebo neboli dodržané pokyny návodu na obsluhu, s výnimkou, že koncový užívateľ preukáže, že ide o chybu materiálu alebo spracovania, ktorá nebola spôsobená niektorou z hore uvedených okolností.
Záruku je možné uplatniť len počas záručnej lehoty po predložení originálu pokladničného dokladu. Originál pokladničného dokladu preto prosím uschovajte. Záručná doba sa kvôli prípadným záručným opravám, zákonnej záruke alebo ako obchodné gesto nepredlžuje. Platí to aj pre vymenené a opravené diely.
Pri reklamáciách sa prosím najskôr obráťte na dole uvedenú Service-Hotline alebo sa s nami spojte prostredníctvom e-mailu. Ak sa jedná o záručný prípad, výrobok – podľa našej voľby – bezplatne opravíme, vymeníme alebo vrátime kúpnu cenu. Ďalšie práva zo záruky nevyplývajú. Vaše zákonné práva, hlavne nároky na záručné plnenie voči príslušnému predajcovi, nie sú touto zárukou obmedzené.

Priebeh v prípade záruky

Pre rýchle spracovanie Vašej žiadosti, postupujte prosím podľa nasledovných pokynov:

- Pre všetky otázky majte prosím pripravený pokladničný lístok a číslo výrobku (napr. IAN 123456_7890) ako doklad o kúpe.
- Číslo výrobku nájdete prosím na typovom štítku na výrobku, na gravírovaní na výrobku, na titulnej strane návodu (dole vľavo) alebo na etikete na zadnej alebo spodnej strane výrobku.
- Ak by vznikli funkčné poruchy alebo iné nedostatky, skontaktujte najskôr telefonicky servisné oddelenie, ktoré je v ďalšom uvedené, alebo využite náš kontaktný formulár, ktorý nájdete na stránke parkside-diy.com v kategórii Servis.
- Výrobok zistený ako poškodený potom môžete poslať bez poplatkov na adresu servisu, ktorá Vám bola oznámená. Priložte doklad o kúpe (pokladničný lístok) a informáciu, o aký nedostatok ide.
- PDF ONLINE parkside-diy.com
  Na stránke parkside-diy.com si môžete pozrieť a uložiť túto príručku ako aj mnohé ďalšie. Pomocou tohto QR-kódu sa dostanete priamo na parkside-diy.com. Vyberte si svoju krajinu a cez vyhľadávaciu masku vyhľadajte návody na obsluhu. Zadaním čísla výrobku (napr. IAN 123456_7890) sa dostanete k návodu na obsluhu pre svoj výrobok.

IAN: 495494_2504

SK Zákaznícky servis Slovensko
Telefón: 0800003409

Kontaktný formulár na parkside-diy.com
Sídlo: Nemecko

Odstránenie chýb

Závada	Možné príčiny	Riešenie
Porucha funkcie	Výrobok je rušený inými prístrojmi s rádiovým prenosom v bezprostrednej blízkosti.	Odstráňte zdroje rušenia z okolia výrobku.
	Solárna bunka je znečistená.	Vyčistite solárnu bunku.
	Akumulátory sú poškodené.	Vymeňte akumulátory.

¡Enhorabuena!
Con su compra se ha decidido por un artículo de gran calidad. Familiarícese con el artículo antes de usarlo por primera vez.

Para ello, lea detenidamente las siguientes instrucciones de uso.

Use el artículo solo de la forma descrita y para los campos de aplicación indicados. Conserve estas instrucciones de uso a buen recaudo. Entregue todos los documentos en caso de traspasar el artículo a terceros.

Contenido de suministro

1 ahuyentador solar de topos, desmontado (1, 2)
3 batería (3)
1 instrucciones de uso

Datos técnicos

Alimentación de energía de las baterías:
3 x 1,2V ⎓ AA, 600 mAh, NiMH
Fabricante de la pila o batería:
Henan Troily New Energy Technology Co., Ltd., Yudong industrial agglomeration zone, Xinxiang City, Henan Province, by the 14th road, China, TroilyBattery@outlook.com
Importador:
DELTA-SPORT Handelskontor GmbH, Wragekamp 6, 22397 Hamburg, GERMANY, product-info@delta-sport.com

⎓ Símbolo para corriente continua

IP65 **IP65** a prueba de polvo/ protegido contra chorros de agua

Fecha de fabricación (mes/año): 08/2025

CE Delta-Sport Handelskontor GmbH declara por la presente que este artículo cumple los requisitos esenciales y las demás disposiciones pertinentes.

Uso conforme al fin previsto

El artículo ha sido diseñado únicamente para su uso privado en exteriores, no siendo apto para el uso comercial.
El artículo ha sido diseñado para ahuyentar topos, topillos y musarañas empleando ondas de baja frecuencia y/o vibraciones.

Indicaciones de seguridad

Importante: ¡Lea este manual de instrucciones de uso atentamente y guárdelo bien!

⚠ ¡Peligro de muerte!

- No deje a los niños en ningún momento sin vigilancia con el material de embalaje. Existe peligro de asfixia.

⚠ ¡Peligro de lesiones!

- Este artículo puede ser empleado por niños mayores de 8 años, así como por personas con las facultades físicas, sensoriales o mentales mermadas o falta de experiencia y conocimientos, si se encuentran bajo supervisión o han sido instruidos sobre el uso seguro del artículo y entienden los peligros derivados del mismo. Los niños no deben jugar con el artículo. Los niños no deben realizar la limpieza ni el mantenimiento de usuario sin vigilancia.
- El artículo no es un juguete.

- Compruebe si el artículo presenta daños o signos de desgaste antes de cada uso. ¡El artículo solo debe ser usado si se encuentra en perfecto estado!
- ¡No está permitido realizar modificaciones al artículo!
- Asegúrese que quitar también la estaca cuando retire la carcasa. Esta podría representar una fuente de peligro (p. ej., tropiezos).

⚠ ¡Prevención de daños materiales!

- Tenga cuidado de que la célula solar no esté sucia o cubierta de nieve o hielo en invierno. De lo contrario, se reducirá el rendimiento de la célula solar.
- Tenga en cuenta que las temperaturas frías tienen una influencia negativa en la vida útil de las baterías.

⚠ ¡Advertencias relativas a la batería!

- Cargue únicamente baterías intactas y que no presenten daños.
- Proteja la batería de los daños mecánicos. ¡Peligro de incendio!
- Si se derramara solución de electrolitos de la batería, evite el contacto con los ojos, las mucosas y la piel. Enjuague las partes afectadas de inmediato con abundante agua clara y consulte a un médico. La solución de electrolitos puede provocar irritaciones.
- No cargue ni guarde la batería o el artículo nunca cerca de grandes fuentes de calor o fuegos abiertos, ya que esto podría provocar la explosión de la batería.
- Si la batería se incendiara durante el proceso de carga, no la apague con agua sino con, por ejemplo, arena seca.
- Cargue la batería únicamente con una temperatura ambiente de entre 0 y 45 °C.
- Los contactos de carga de la batería no deben conectarse con objetos metálicos.
- Si la batería sufriera un fuerte choque, guárdela durante los 30 minutos siguientes en un lugar muy seguro (p. ej. en una caja de metal).
- No intente bajo ningún concepto manipular, modificar o reparar una batería o el artículo.
- Utilice únicamente baterías recargables del mismo tipo. No mezcle baterías viejas con nuevas.
- Utilice únicamente baterías recargables que cumplan con las especificaciones técnicas. No utilice pilas.
- ADVERTENCIA: este artículo no debe utilizarse sin la junta debidamente colocada.

⚠ ¡Peligro!

- La batería no debe arrojarse al fuego ni ponerse en cortocircuito. Ésta podría sobrecalentarse y explotar.
- La batería no debe desmontarse.

Montaje (fig. B)

Monte el artículo como se muestra en la fig. B.

Uso

Colocación del artículo

Introduzca el artículo en el suelo en el lugar elegido para ello.
Nota: asegúrese de que el artículo esté suficientemente introducido en el suelo (aprox. 25-30 cm) para garantizar su estabilidad (fig. C).
Nota: no aplique violencia (p. ej., martillazos) cuando lo coloque para no dañar el artículo.

Conexión/desconexión del artículo (fig. A)

1. Deslice el interruptor (1a) al modo deseado «Sound», «Vibration» o «Sound+-Vibration» para encender el artículo.
2. Deslice el interruptor a la posición «OFF» para apagar el artículo.

Modo «Sound»

El artículo genera aprox. cada 20 segundos un sonido con una duración aprox. de 5 segundos.

Modo «Vibration»

El artículo genera aprox. cada 20 segundos una vibración con una duración aprox. de 5 segundos.

Modo «Sound+Vibration»

El artículo genera aprox. cada 20 segundos un sonido y una vibración con una duración aprox. de 5 segundos.

Inserción/sustitución de las pilas recargables (fig. D)

¡ATENCIÓN! Siga las siguientes instrucciones para evitar daños mecánicos y eléctricos.

Para insertar y sustituir las baterías (3), proceda como se muestra en la fig. D.

Nota: Necesitará un destornillador adecuado (no incluido en el volumen de suministro).

Nota: Preste atención a los polos positivo y negativo de las baterías y a que se inserten correctamente. Las baterías deben estar completamente insertadas en el soporte.

Nota: Deslice el interruptor (1a) a la posición «OFF» antes de cambiar las baterías.

ADVERTENCIA: este artículo no debe utilizarse sin la junta debidamente colocada.

Almacenamiento, limpieza

Si no va a utilizarlo, almacene siempre el artículo apagado, seco y limpio y a temperatura ambiente. Limpie solo con un paño de limpieza húmedo y después seque frotándolo.

¡IMPORTANTE! No lo limpie con productos de limpieza agresivos.

Instruções para a eliminação

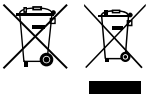

O símbolo representado indica que este aparelho está sujeito ao disposto na diretiva 2012/19/UE. Esta diretiva refere que não deve eliminar este aparelho, no fim da respetiva vida útil, juntamente com o lixo doméstico normal, mas entregá-lo em centros de recolha, centros de reciclagem ou empresas de eliminação estabelecidos para tal. Proteja o ambiente e proceda a uma eliminação correta.

As pilhas/baterias não devem ser eliminadas juntamente com o lixo doméstico. Podem conter metais pesados tóxicos e devem ser submetidas a um tratamento de resíduos perigosos. Os símbolos químicos dos metais pesados são os seguintes: Cd = cádmio, Hg = mercúrio, Pb = chumbo. Por conseguinte, elimine as pilhas/baterias recarregáveis usadas ou defeituosas num ponto de recolha municipal, em conformidade com o Regulamento (UE) n.º 2023/1542.

Consulte a sua câmara municipal ou a sua junta de freguesia para obter outras informações para a eliminação do aparelho fora de uso. Elimine o aparelho e a embalagem de forma ambientalmente correta. Mantenha os materiais da embalagem (como, por ex. saco de película) fora do alcance das crianças.

No momento da separação de resíduos, tenha em atenção a identificação do material de embalagem, a qual é composta por abreviaturas (a) e números (b) com o seguinte significado: 1-7: plásticos / 20-22: papel e cartão / 80-98: materiais compostos.

O artigo e os materiais de embalagem são recicláveis, como tal, elimine-os de forma separada com vista a um melhor tratamento de resíduos.

Indicaciones relativas a la garantía y la gestión de servicios

El artículo ha sido fabricado con gran esmero y sometido a controles constantes. Para el mismo, DELTA-SPORT HANDELSKONTOR GmbH ofrece a los clientes finales particulares una garantía de tres años a contar desde la fecha de compra (periodo de garantía) con arreglo a las condiciones que se exponen a continuación. La garantía tiene validez únicamente para fallos del material y fabricación. La garantía no cubre las piezas sometidas a un desgaste normal y se consideren por ello piezas de desgaste (p. ej., pilas) así como tampoco a piezas frágiles como interruptores o piezas fabricadas en vidrio o cristal. Se excluyen derechos derivados de esta garantía, si se ha realizado un uso incorrecto o abusivo del artículo o que no se encuentre dentro del marco del uso o ámbito de uso previstos o si no se ha observado lo recogido en el manual de instrucciones, a no ser que el cliente final demuestre que existen fallos del material o fabricación no derivados de una de las circunstancias expuestas anteriormente. Las demandas derivadas de la garantía sólo podrán presentarse dentro del periodo de garantía exhibiendo el comprobante de compra original.
Le rogamos, por ello, que conserve el comprobante de compra original. El periodo de garantía no se verá prolongado por ningún tipo de reparación realizada con motivo de la garantía, la garantía legal o como gesto de buena voluntad. Esto se aplica también a las piezas sustituidas o reparadas. Por favor, dirija sus quejas primero a la línea telefónica del servicio de atención al cliente que se indica a continuación o póngase en contacto con nosotros por correo electrónico.

Si el caso está cubierto por la garantía, a nuestra elección, repararemos o cambiaremos gratuitamente el artículo o le restituiremos el precio de compra del mismo. De la garantía no se derivan otros derechos. Esta garantía no limitará sus derechos legales, especialmente los derechos de garantía frente al vendedor correspondiente.

Tramitación en caso de garantía

Para garantizar una rápida tramitación de su petición, le rogamos que siga las indicaciones siguientes:

- Durante todas las consultas tenga preparados el ticket de compra y el número del artículo (p. ej., IAN 123456_7890) como prueba de la compra.
- Encontrará el número del artículo en la placa de características del artículo, un grabado en el artículo, la portada de las instrucciones (parte inferior izquierda) o en la pegatina de la parte trasera o inferior del artículo.
- Si aparecieran fallos de funcionamiento u otras deficiencias, póngase en contacto primero con el departamento de servicio mencionado a continuación por teléfono o utilice nuestro formulario de contacto, podrá encontrarlo en la categoría Servicio de parkside-diy.com.
- A continuación podrá enviar un artículo reconocido como defectuoso, adjuntado el comprobante de compra (ticket de compra) e indicando el tipo de defecto y cuándo apareció, exento de franqueo a la dirección de servicio comunicada.

- PDF ONLINE parkside-diy.com

  En parkside-diy.com podrá consultar y descargarse este y muchos otros manuales de instrucciones. Con este código QR accederá directamente a parkside-diy.com. Seleccione su país y busque las instrucciones de manejo empleando el buscador. Indicando el número de artículo (p. ej., IAN 123456_7890) accederá a las instrucciones de manejo de su artículo.

IAN: 495494_2504

ES Servicio de atención al cliente en España
Teléfono: 900994940

Formulario de contacto en parkside-diy.com
Sede: Alemania

Solución de fallos

Fallo	Causa posible	Solución
Fallo de funcionamiento	El artículo sufre interferencias debido a que hay dispositivos de transmisión por radio cerca.	Retire las fuentes de interferencias del entorno del artículo.
	La célula solar está sucia.	Limpie la célula solar.
	Las baterías están defectuosas.	Cambie las baterías.

Hjertelig tillykke!
Du har valgt at købe et kvalitetsprodukt. Lær produktet at kende, inden du bruger det første gang.

Det gør du ved at læse nedenstående brugervejledning omhyggeligt.

Brug kun produktet som beskrevet og til de angivne anvendelsesområder. Opbevar denne brugervejledning et sikkert sted. Udlever også alle dokumenter, hvis produktet videregives til en tredjepart.

Leveringsomfang

1 x solcelledrevet
muldvarpeskræmmer (1, 2)
3 x batteri (3)
1 x brugervejledning

Tekniske data

Strømforsyning akku:
3 x 1,2V ⎓ AA, 600 mAh, NiMH
Batterifabrikant:
Henan Troily New Energy Technology Co., Ltd., Yudong industrial agglomeration zone, Xinxiang City, Henan Province, by the 14th road, China, TroilyBattery@outlook.com
Importør:
DELTA-SPORT Handelskontor GmbH, Wragekamp 6, 22397 Hamburg, GERMANY, product-info@delta-sport.com

⎓ Symbol for jævnstrøm

IP65 **IP65** støvtæt/vandstrålebeskyttet

Fremstillingsdato (måned/år): 08/2025

CE Delta-Sport Handelskontor GmbH erklærer hermed, at denne artikel er i overensstemmelse med de væsentlige krav og de øvrige relevante bestemmelser.

Tilsigtet brug

Artiklen skal kun anvendes til privat brug udendørs og er ikke til kommerciel brug. Artiklen er beregnet til at fordrive muldvarpe, studsmus og spidsmus med lavfrekvente bølger og/eller vibrationer.

Sikkerhedsoplysninger

Vigtigt: Læs denne brugervejledning omhyggeligt og sørg for at gemme den!

⚠ **Livsfare!**

- Lad aldrig børn være uden opsyn med emballagematerialet. Der er fare for kvælning.

⚠ **Fare for tilskadekomst!**

- Denne artikel kan bruges af børn fra 8-årsalderen og derover og af personer med nedsatte fysiske, sensoriske eller mentale evner eller manglende erfaring og viden, forudsat de er under opsyn eller er blevet instrueret i, hvordan man bruger artiklen sikkert, og forstår de deraf følgende farer. Børn må ikke lege med artiklen. Rengøring og brugervedligeholdelse må ikke udføres af børn, medmindre de er under opsyn.
- Artiklen er ikke legetøj.
- Kontrollér artiklen for skader eller slitage før hver brug. Artiklen må kun bruges i fejlfri tilstand!
- Der må ikke foretages nogen ændringer på artiklen!

- Sørg ved fjernelse af huset for, at jordspyddet også fjernes. Den kan udgøre en kilde til fare (f.eks. at snuble).

⚠ Undgå materielle skader!

- Sørg for, at solcellen ikke er tilsnavset eller dækket af sne og is om vinteren. Ellers forringes solcellens ydeevne.
- Bemærk, at kolde temperaturer har en negativ indvirkning på levetiden for akku'er.

⚠ Advarselsoplysninger, akku!

- Oplad kun intakte og ubeskadigede akku'er.
- Beskyt akku'en mod mekaniske skader. Fare for brand!
- Skulle der løbe elektrolytopløsning ud af akku'en, undgå kontakt med øjne, slimhinder og hud. Skyl omgående de berørte områder med rigeligt vand og opsøg en læge. Elektrolytopløsningen kan forårsage irritationer.
- Oplad og opbevar aldrig akku'en eller artiklen nær store varmekilder eller åben ild, da det kan medføre at akku'en eksploderer.
- Skulle akku'en begynde at brænde under opladningen, sluk ikke med vand, men for eksempel med tørt sand.
- Oplad kun akku'en, når omgivelsernes temperatur ligger på 0 – 45 °C.
- Ladekontakterne på akku'en må ikke forbindes med metalgenstande.
- Hvis akku'en har været udsat for et kraftigt slag, skal den i de næste 30 minutter opbevares et meget sikkert sted (f.eks. i en metalkasse).
- Forsøg aldrig at manipulere med, ændre på eller reparere akku'en eller artiklen.
- Brug kun batterier af samme type. Bland ikke gamle batterier med nye.
- Brug kun batterier, der overholder de tekniske specifikationer. Brug ikke batterier.
- ADVARSEL – Dette produkt må ikke bruges uden korrekt monteret tætning.

⚠ Fare!

- Akku'en må ikke kastes i ild eller kortsluttes. Akku'en kan blive overophedet og eksplodere.
- Akku'en må aldrig skilles ad.

Montering (afb. B)

Montér artiklen som vist i afb. B.

Anvendelse

Opstilling af artiklen

Sæt artiklen i jorden på det ønskede sted.
Bemærk: For en stabilt stand skal det tilsikres, at artiklen er stukket langt nok ned i jorden (ca. 25-30 cm) (afb. C).
Bemærk: Brug ikke magt (f.eks. slag med en hammer) ved opstilling for ikke at beskadige artiklen.

Artiklen tændes/slukkes (afb. A)

1. Skub kontakten (1a) hen på den ønskede tilstand „Sound", „Vibration" eller „Sound + Vibration" for at tænde for artiklen.
2. Skub kontakten hen på "OFF" for at slukke for artiklen.

Tilstanden „Sound"

Artiklen frembringer en lyd med en varighed på ca. 5 sekunder ca. hvert 20. sekund.

Tilstanden „Vibration"

Artiklen frembringer en vibration med en varighed på ca. 5 sekunder ca. hvert 20. sekund.

Tilstanden „Sound+Vibration"

Artiklen frembringer en lyd og en vibration med en varighed på ca. 5 sekunder ca. hvert 20. sekund.

Indsætning/udskiftning af batterier (fig. D)

OPMÆRKSOMHED! Følg nedenstående anvisninger for at undgå mekaniske og elektriske skader.
Følg anvisningerne i fig. D for at isætte og udskifte batterierne (3).

Bemærk: Du skal bruge en passende skruetrækker (medfølger ikke).
Bemærk: Vær opmærksom på batteriernes plus-/minuspoler og på, at de indsættes korrekt. Batterierne skal være helt inde i holderen.
Bemærk: Skub kontakten (1a) til »OFF«, før du udskifter batterierne.
ADVARSEL – Dette produkt må ikke bruges uden korrekt monteret pakning.

Opbevaring, rengøring

Opbevar altid artiklen slukket, ren og tør ved stuetemperatur, når den ikke er i brug. Rengør kun med en fugtig klud, og tør af bagefter.
VIGTIGT! Må aldrig rengøres med skrappe rengøringsmidler.

Henvisninger vedr. bortskaffelse

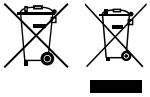

Symbolet ved siden af angiver, at denne enhed er omfattet af direktiv 2012/19/EU. Dette direktiv fastslår, at man ved slutningen af denne enheds levetid ikke må bortskaffe den sammen med det normale husholdningsaffald, men skal aflevere den hos specielt udstyrede indsamlingssteder, på genbrugspladser eller til affaldshåndteringsvirksomheder. Skån miljøet og bortskaf sagkyndigt.
Batterier, genopladelige eller ej, må ikke bortskaffes sammen med husholdningsaaffaldet. De kan indeholde giftige tungmetaller, og er derfor underlagt den samme håndtering som farligt affald. Tungmetallernes kemiske symboler er som følger: Cd = cadmium, Hg = kviksølv, Pb = bly. Bortskaf derfor brugte eller defekte batterier/genopladelige batterier på et kommunalt indsamlingssted i overensstemmelse med EU-forordning 2023/1542.

Yderligere informationer om bortskaffelse af det udtjente apparat kan indhentes hos kommunen. Bortskaf apparatet og emballagen på en miljøvenlig måde. Opbevar emballagematerialer (som f.eks. folieposer) utilgængeligt for børn.

Vær opmærksom på emballagematerialernes mærkning under affaldssorteringen. Disse er markeret med forkortelser (a) og tal (b), der har følgende betydning: 1-7: Kunststoffer / 20-22: Papir og pap / 80-98: Kompositmaterialer.
Produktet og emballagematerialerne kan genbruges, hvorfor du bedes bortskaffe dem separat for at opnå en bedre affaldshåndtering.

Oplysninger om garanti og servicehåndtering

Varen er fremstillet med største omhu og under løbende kontrol. DELTA-SPORT HANDELSKONTOR GmbH yder private slutkunder tre års garanti på varen fra købsdato (Garantifrist) i henhold til følgende bestemmelser. Garantien gælder kun for materiale- og fremstillingsfejl. Garantien dækker ikke dele, der udsættes for normal slitage og derfor må betragtes som sliddele (f.eks. batterier) eller skrøbelige dele såsom afbrydere eller dele, der er fremstillet af glas.
Garantien kan ikke gøres gældende, hvis varen er blevet anvendt ukorrekt eller uagtsomt eller til andre formål end det tilsigtede eller i det tilsigtede omfang. Garantien bortfalder ligeledes ved manglende overholdelse af anvisningerne i betjeningsvejledningen. Kunden skal kunne påvise, at der er tale om materiale- eller fremstillingsfejl og ikke fejl som følge af ovenstående omstændigheder.
Garantien kan kun gøres gældende i garantiperioden mod fremvisning af original kvittering.

Gem derfor den originale kvittering. Garantiperioden forlænges ikke i tilfælde af reparation i henhold til garantien, den lovpligtige garanti eller pr. kulance. Dette gælder også for udskiftede og reparerede dele.
I tilfælde af klager er det muligt at kontakte nedenstående servicelinje eller kontakte os pr. e-mail. Ved garantisager vil vi efter eget skøn reparere varen uden beregning, ombytte varen eller refundere købsprisen. Der er ingen yderligere rettigheder under garantien.
Dine lovmæssige rettigheder, herunder navnlig garantikrav over for sælger, indskrænkes ikke som følge af denne garanti.

Afvikling i tilfælde af garantikrav
For at sikre en hurtig bearbejdning af Deres anliggende, følg venligst følgende anvisninger:

- Hav venligst kassebon og artikelnummer (f.eks. IAN 123456_7890) klar som købsbevis ved alle forespørgsler.
- Artikelnummeret kan findes på typeskiltet på artiklen, en gravering på artiklen, titelbladet i vejledningen (nederst til venstre) eller klistermærket på artiklens bagside eller underside.
- Skulle der opstår funktionsfejl eller andre mangler, kontakt i første omgang nedenfor nævnte serviceafdeling telefonisk eller brug vores kontaktformular, som kan findes på parkside-diy.com i kategorien Service.
- En artikel, der er registreret som defekt, kan sendes portofrit til den meddelte serviceadresse med vedlagt købsbevis (kassebonen) og med oplysning om, hvad manglen består i, og hvornår den opstod.
- PDF ONLINE parkside-diy.com
  På parkside-diy.com kan denne og mange andre håndbøger ses og downloades. Med denne QR-kode når man direkte til parkside-diy.com. Vælg land, og søg med søgeformularen efter betjeningsvejledningerne. Ved at indtaste artikelnummeret (f.eks. IAN 123456_7890) når man til betjeningsvejledningen til din artikel.

IAN: 495494_2504

DK Kundeservice, Danmark
Telefon: 80254583

Kontaktformular på parkside-diy.com
Sæde: Tyskland

Fejlfinding

Fejl	Mulig årsag	Løsning
Funktionsfejl	Artiklen forstyrres af andet radiotransmissionsudstyr i umiddelbar nærhed.	Fjern kilderne til interferens fra artiklens omgivelser.
	Solcellen er tilsnavset.	Rengør solcellen.
	Akku'erne er defekte.	Udskift akku'erne.

Congratulazioni!
Avete acquistato un articolo di alta qualità. Consigliamo di familiarizzare con l'articolo prima di cominciare ad utilizzarlo.

Leggere attentamente le seguenti istruzioni d'uso.

Utilizzare l'articolo solo nel modo descritto e per gli ambiti di applicazione indicati. Conservare accuratamente queste istruzioni d'uso. In caso di trasferimento dell'articolo a terzi, consegnare tutti i documenti insieme all'articolo.

Contenuto della confezione

1 x scaccia talpe a energia solare, smontato (1, 2)
3 x batteria ricaricabile (3)
1 x istruzioni d'uso

Dati tecnici

Alimentazione di corrente batteria ricaricabile:
3 x 1,2V ⎓ AA, 600 mAh, NiMH
Fabbricante delle batterie:
Henan Troily New Energy Technology Co., Ltd., Yudong industrial agglomeration zone, Xinxiang City, Henan Province, by the 14th road, China, TroilyBattery@outlook.com
Importatore:
DELTA-SPORT Handelskontor GmbH, Wragekamp 6, 22397 Hamburg, GERMANY, product-info@delta-sport.com

⎓ Simbolo di tensione continua

IP65 **IP65** a tenuta di polvere/protetto contro i getti d'acqua

Data di produzione (mese/anno): 08/2025

CE Delta-Sport Handelskontor GmbH dichiara che questo articolo è conforme ai requisiti essenziali e alle altre disposizioni pertinenti.

Utilizzo conforme

L'articolo è destinato solo all'utilizzo privato in ambienti esterni e non all'utilizzo commerciale.
L'articolo è destinato alla dissuasione di talpe, toporagni e topi campagnoli attraverso onde a bassa frequenza e/o vibrazione.

Indicazioni di sicurezza

Importante: Leggere attentamente queste istruzioni d'uso, che devono essere assolutamente conservate!

⚠ **Pericolo di morte!**

- Non lasciare mai i bambini incustoditi con il materiale di imballaggio. Rischio di soffocamento.

⚠ **Pericolo di ferirsi!**

- Questo articolo può essere utilizzato da bambini a partire da 8 anni di età e oltre, nonché da persone con facoltà fisiche, sensoriali oppure mentali limitate, oppure con mancanza di esperienza e conoscenze, qualora essi siano sorvegliati oppure siano stati istruiti sull'utilizzo sicuro dell'articolo e comprendano i pericoli che ne possono derivare. I bambini non devono giocare con l'articolo. La pulizia e la manutenzione affidata all'utente non possono essere condotte da bambini non sorvegliati.

- L’articolo non è un giocattolo.
- Prima di ogni utilizzo verificare che l’articolo non presenti danni o segni di usura. L’articolo può essere utilizzato solo se in perfetto stato!
- Non è consentito apportare modifiche all’articolo!
- Nel momento in cui si toglie l’alloggiamento, sincerarsi che venga via anche il picchetto piantato nella terra. In caso contrario potrebbe essere fonte di pericoli (ad es. inciampamento).

⚠ Evitare danni materiali!

- Verificare che la cella fotovoltaica non sia sporca oppure, in inverno, che non sia coperta da neve e ghiaccio. In caso contrario si riducono le prestazioni della cella fotovoltaica.
- Le basse temperature influiscono negativamente sulla durata di funzionamento della batteria ricaricabile.

⚠ Avvertenze sulle batterie ricaricabili!

- Ricaricare solo batterie intatte e non danneggiate.
- Proteggere la batteria ricaricabile dai danni meccanici. Pericolo di incendio!
- Se da una batteria ricaricabile dovesse essere fuoriuscita della soluzione elettrolitica, evitare il contatto con la pelle, gli occhi e le mucose. Lavare subito le parti interessate con molta acqua corrente e sottoporsi quanto prima a cure mediche. La soluzione elettrolitica può provocare irritazioni.
- Non ricaricare né conservare mai la batteria ricaricabile o l’articolo nelle vicinanze di fonti di calore intense o di fiamme libere; poiché ciò potrebbe provocare un’esplosione della batteria ricaricabile.
- Se durante la procedura di ricarica la batteria dovesse prendere fuoco, non spegnere mai il fuoco con acqua, bensì ad esempio con della sabbia asciutta.
- Ricaricare la batteria solo ad una temperatura ambientale di 0-45 °C.
- I contatti di ricarica sulla batteria ricaricabile non devono essere collegati tramite oggetti metallici.
- Se la batteria ricaricabile dovesse avere subito un forte urto, conservarla per i 30 minuti successivi in un luogo molto sicuro (ad es. in una cassetta in metallo).
- Non tentare mai di manipolare, modificare o riparare una batteria ricaricabile né l’articolo.
- Utilizzare solo batterie dello stesso tipo. Non mescolare batterie vecchie con batterie nuove.
- Utilizzare solo batterie ricaricabili conformi alle specifiche tecniche. Non utilizzare batterie non ricaricabili.
- AVVERTENZA – Questo articolo non deve essere utilizzato senza una guarnizione correttamente installata.

⚠ Pericolo!

- La batteria ricaricabile non deve essere gettata nel fuoco oppure collegata in corto circuito. La batteria ricaricabile può surriscaldarsi ed esplodere.
- La batteria ricaricabile non deve essere smontata.

Montaggio (imm. B)

Montare l’articolo come mostrato nell’imm. B.

Utilizzo

Installazione dell’articolo

Inserire l’articolo nella terra nel punto desiderato.

Indicazione: Per una maggiore stabilità, accertarsi di spingere l’articolo a una profondità sufficiente (ca. 25-30 cm) (imm. C).

Indicazione: Non esercitare forza durante l’installazione (ad es. evitare di martellarlo), altrimenti si rischia di danneggiare l’articolo.

Accendere/spegnere l’articolo (imm. A)

1. Spostare l’interruttore (1a) sulla modalità desiderata “Sound”, “Vibration” o “Sound+Vibration” per accendere l’articolo.
2. Spostare l’interruttore su “OFF” per spegnere l’articolo.

Modalità “Sound”

L’articolo emette un suono ogni ca. 20 secondi della durata di 5 secondi.

Modalità “Vibration”

L’articolo emette una vibrazione ogni ca. 20 secondi della durata di 5 secondi.

Modalità “Sound+Vibration”

L’articolo emette un suono e una vibrazione ogni ca. 20 secondi della durata di 5 secondi.

Inserimento/sostituzione delle batterie (fig. D)

ATTENZIONE! Attenersi alle seguenti istruzioni per evitare danni meccanici ed elettrici.

Per inserire e sostituire le batterie (3), procedere come illustrato nella fig. D.

Nota: è necessario un cacciavite adatto (non incluso nella fornitura).

Nota: prestare attenzione ai poli positivo/negativo delle batterie e al corretto inserimento. Le batterie devono essere inserite completamente nel supporto.

Nota: prima di sostituire le batterie, portare l’interruttore (1a) in posizione “OFF”.

AVVERTENZA – Questo articolo non deve essere utilizzato senza una guarnizione correttamente installata.

Conservazione, pulizia

In caso di non utilizzo, conservare l’articolo sempre spento, asciutto e pulito a temperatura ambiente. Pulire solo con un panno umido e quindi asciugare.

IMPORTANTE! Non utilizzare mai detergenti aggressivi.

Smaltimento

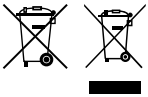

Il simbolo accanto indica che questa apparecchiatura è soggetta alla Direttiva 2012/19/UE. Questa direttiva prevede che alla fine del suo periodo di impiego non sia consentito smaltire questa apparecchiatura insieme ai normali rifiuti domestici, bensì presso centri di raccolta appositamente allestiti, presso strutture di riciclaggio dei materiali oppure presso aziende di smaltimento. Rispettate l’ambiente e smaltite i rifiuti correttamente.

Le batterie non devono essere smaltite come rifiuti domestici. Possono contenere metalli pesanti tossici e sono soggetti a un trattamento speciale dei rifiuti. I simboli chimici dei metalli pesanti sono i seguenti: Cd = cadmio, Hg = mercurio, Pb = piombo. Pertanto, smaltire le batterie usate o difettose presso un punto di raccolta comunale in conformità al Regolamento UE 2023/1542.

Presso la propria amministrazione comunale o cittadina è possibile ottenere ulteriori informazioni sullo smaltimento dell’apparecchiatura usata. Smaltire l’apparecchiatura e la confezione nel rispetto dell’ambiente. Conservare i materiali della confezione (come ad es. i sacchetti) in modo che non siano raggiungibili per i bambini.

Si noti la marcatura dei materiali di imballaggio durante la separazione dei rifiuti, questi sono contrassegnati da abbreviazioni (a) e numeri (b) con il seguente significato: 1-7: materiali plastici / 20-22: carta e cartone / 80-98: materiali compositi.

L’articolo e i materiali di imballaggio sono riciclabili, smaltirli separatamente per una migliore gestione dei rifiuti.

Avvertenze sulla garanzia e sulla gestione dei servizi di assistenza

L'articolo è stato prodotto con la massima cura e sotto un continuo controllo. DELTA-SPORT HANDELSKONTOR GmbH concede ai clienti finali privati, su questo articolo, tre anni di garanzia dalla data di acquisto (termine di garanzia) sulla base delle seguenti disposizioni. La garanzia vale per difetti del materiale o di fabbricazione. Questa garanzia non si estende a componenti del prodotto esposti a normale logorio, che possono pertanto essere considerati come componenti soggetti a usura (esempio capacità della batteria, calcificazione, lampade, pneumatici, filtri, spazzole…). La garanzia non si estende altresì a danni che si verificano su componenti delicati (esempio interruttori, batterie, parti realizzate in vetro, schermi, accessori vari) nonché a danni derivanti dal trasporto o altri incidenti. Dalla presente garanzia sono escluse le richieste legate a casi di utilizzo non conforme oppure di abuso dell'articolo, oppure di utilizzo avvenuto non nell'ambito delle condizioni previste oppure del campo di impiego previsto, oppure in caso di non osservanza delle direttive riportate nelle istruzioni d'uso, a meno che il cliente non dimostri che sussista un vizio di materiale o di lavorazione che non sia riconducibile ad una delle circostanze riportate sopra. Le richieste di garanzia possono essere avanzate solo entro il relativo termine, su presentazione dello scontrino originale di acquisto. Si prega quindi di conservare lo scontrino originale. Il termine di garanzia non sarà prolungato a seguito di eventuali riparazioni effettuate sulla base della garanzia, della garanzia obbligatoria prevista per legge oppure di accondiscendenza. Ciò vale anche per le parti sostituite oppure riparate. In caso di contestazione rivolgersi dapprima alla hotline di assistenza sotto indicata oppure mettersi in contatto con noi via e-mail. Laddove sussista un caso coperto dalla garanzia, l'articolo sarà – a nostra discrezione – da noi riparato gratuitamente, sostituito oppure sarà rimborsato il prezzo di acquisto. Non sussistono ulteriori diritti derivanti dalla garanzia. I vostri diritti giuridici, in particolare i diritti di garanzia obbligatoria prevista dalla legge nei confronti del relativo venditore, non sono limitati dalla presente garanzia.

Evasione delle richieste di garanzia

Affinché la vostra richiesta di garanzia sia evasa rapidamente, attenersi alle seguenti indicazioni:

- Conservare lo scontrino e il codice articolo (ad es. IAN 123456_7890) per dimostrare l'acquisto e indicarli a ogni richiesta.
- Il codice articolo si trova sulla targhetta di tipo dell'articolo, è incisa sull'articolo, indicata sulla pagina iniziale delle istruzioni (in basso a sinistra) o sull'adesivo posto sul retro o nella parte inferiore dell'articolo.
- In caso di anomalie di funzionamento o altri difetti, contattare innanzitutto il reparto di assistenza indicato di seguito al telefono oppure compilando il modulo di contatto su parkside-diy.com nella sezione Assistenza.
- Allegando la prova di acquisto (scontrino) e descrivendo il difetto e il modo in cui si è presentato, potrete spedire gratuitamente l'articolo all'indirizzo dell'assistenza che vi verrà indicato.
- PDF ONLINE parkside-diy.com Su parkside-diy.com potete visualizzare e scaricare questi e molti altri manuali. Con questo codice QR si raggiunge direttamente il sito parkside-diy.com.

Scegliere il Paese e cercare le operative la finestra di ricerca. Immettendo il codice articolo (ad es. IAN 123456_7890) si arriva alle operative specifiche dell'articolo.

IAN: 495494_2504

(IT) Assistenza clienti Italia
Telefono: 800172663

(CH) Assistenza clienti Svizzera
Telefono: 0800563601

(MT) Assistenza clienti Malta
Telefono: 80065168

Modulo di contatto su parkside-diy.com
Sede: Germania

Risoluzione degli errori

Errore	Possibile causa	Soluzione
Funzionamento anomalo	L'articolo è disturbato da altri dispositivi di trasmissione radio presenti nelle immediate vicinanze.	Rimuovere le fonti di disturbo attorno all'articolo.
	La cella fotovoltaica è sporca.	Pulire la cella fotovoltaica.
	Le batterie ricaricabili sono difettose.	Sostituire le batterie ricaricabili.

Szívből gratulálunk!
Vásárlásával kiváló minőségű terméket választott. Használatba vétele előtt ismerkedjen meg a termékkel.

Figyelmesen olvassa el az alábbi használati útmutatót.

A terméket kizárólag az itt ismertetett módon, a rendeltetésének megfelelően használja. Gondosan őrizze meg a használati útmutatót. A termék továbbadásakor adja át az összes kapcsolódó dokumentumot is.

A csomag tartalma

1 x napelemes vakondriasztó, szétszerelve (1, 2)
3 x akkumulátor (3)
1 x használati útmutató

Műszaki adatok

A készülék akkumulátorral működik:
3 x 1,2V ⎓ AA, 600 mAh, NiMH
Elem-, illetve akkumulátor-előállító:
Henan Troily New Energy Technology Co., Ltd., Yudong industrial agglomeration zone, Xinxiang City, Henan Province, by the 14th road, China, TroilyBattery@outlook.com
Importőr:
DELTA-SPORT Handelskontor GmbH, Wragekamp 6, 22397 Hamburg, GERMANY, product-info@delta-sport.com

⎓ Egyenfeszültség jele

IP65 **IP65** poralló/vízsugár ellen védett

Gyártás dátuma (hónap/év): 08/2025

CE A Delta-Sport Handelskontor GmbH kijelenti, hogy ez a cikk megfelel az alapvető követelményeknek és az egyéb vonatkozó rendelkezéseknek.

Rendeltetésszerű használat

A termék kizárólag kültéri személyes használatra és nem kereskedelmi célú felhasználásra készült. A termék vakondok, poloskák és cickányok alacsony frekvenciájú hullámok és/vagy rezgés segítségével való elriasztására szolgál.

Biztonsági utasítások

Fontos: alaposan olvassa el a használati útmutatót és mindenképpen őrizze meg!

⚠ **Életveszély!**

- A gyermekeket soha ne hagyja felügyelet nélkül a csomagolóanyaggal. Fulladásveszély áll fenn.

⚠ **Sérülésveszély!**

- Ezt a terméket 8 évnél fiatalabb gyermek, valamint csökkent fizikai, érzékszervi vagy mentális képességekkel bíró vagy tapasztalat és tudás hiányában szenvedő személyek csak akkor használhatják, ha felügyelet alatt állnak, vagy a készülék biztonságos használatáról ki lettek oktatva, és a termék használatából adódó veszélyeket megértették. A gyermekek nem játszhatnak a termékkel. A tisztítást és a felhasználói karbantartást a gyermekek felügyelet nélkül nem végezhetik.
- A termék nem játékszer.

- Használat előtt mindig ellenőrizze, hogy nem láthatók-e sérülés vagy kopás jelei a terméken. A terméket csak kifogástalan állapotban szabad használni!
- Tilos a terméken változtatásokat eszközölni!
- Ügyeljen arra, hogy a ház eltávolításakor a leszúró hegy is eltávolításra kerüljön. Ez veszélyforrást jelenthet (pl. botlás).

⚠ Vagyoni károk megelőzése!

- Ügyeljen arra, hogy a napelem télen ne legyen piszkos vagy hóval és jéggel borított. Ellenkező esetben a napelem teljesítőképessége csökken.
- Vegye figyelembe, hogy a hideg hőmérséklet negatív hatással van az akkumulátorok élettartamára.

⚠ Az akkumulátorral kapcsolatos figyelmeztetések!

- Kizárólag teljesen ép és sértetlen akkumulátorokat töltsön.
- Védje az akkumulátort a mechanikai sérülésektől. Tűzveszély!
- Ha az akkumulátorból elektrolitoldat folyna, akkor kerülje annak szembe, nyálkahártyára és bőrre jutását. Az érintett testrészeket azonnal öblítse le bő vízzel, és forduljon orvoshoz. Az elektrolitoldat bőrizgató hatású.
- Ne töltse vagy tárolja az akkumulátort vagy a terméket hőforrások vagy nyílt láng közelében, mert ez robbanást okozhat.
- Amennyiben töltés közben kigyullad az akkumulátor, úgy ne vízzel, hanem például száraz homokkal oltsa el.
- Az akkumulátor csak 0 és 45 °C fok közötti környezeti hőmérsékleten tölthető.
- Az akkumulátor töltőérintkezőit tilos fém tárgyakkal egymáshoz csatlakoztatni (összekötni).
- Ha nagy erejű ütés éri az akkumulátort, akkor utána 30 percig tartsa nagyon biztos helyen (pl. fémdobozban).
- Ne végezzen változtatásokat, módosításokat az akkumulátoron vagy a terméken, és ne próbálja megjavítani.
- Csak azonos típusú akkumulátorokat használjon. Ne keverje össze a régi és az új akkumulátorokat.
- Csak a műszaki adatoknak megfelelő akkumulátorokat használjon. Ne használjon elemekkel.
- FIGYELMEZTETÉS – Ez a termék nem használható megfelelően felszerelt tömítés nélkül.

⚠ Veszély!

- Az akkumulátort nem szabad tűzbe dobni vagy rövidre zárni. Az akkumulátor túlmelegedhet és felrobbanhat.
- Az akkumulátort nem szabad szétszerelni.

Összeszerelés (B ábra)

A terméket a B ábrán látható módon szerelje össze.

Használat

A termék felállítása

Szúrja le a terméket a kívánt helyen a talajba.

Megjegyzés: a stabilitás érdekében ügyeljen arra, hogy a terméket elég mélyen (kb. 25–30 cm) szúrja le a talajba (C ábra).

Megjegyzés: a felállítás során a termék sérülésének elkerülése érdekében ne alkalmazzon nagy erőt (pl. kalapácsütés).

A termék be-/kikapcsolása (A ábra)

1. A termék bekapcsolásához állítsa a tolókapcsolót (1a) a kívánt üzemmódra – „Sound” (Hang), „Vibration” (Rezgés) vagy „Sound+Vibration” (Hang+rezgés).
2. A termék kikapcsolásához állítsa a tolókapcsolót az „OFF” (Ki) állásba.

„Sound” (Hang) üzemmód

A termék körülbelül 20 másodpercenként kb. 5 másodpercig tartó hangot ad ki.

„Vibration” (Rezgés) üzemmód
A termék 20 másodpercenként kb. 5 másodpercig tartó rezgést ad ki.

„Sound+Vibration” (Hang+rezgés) üzemmód
A termék 20 másodpercenként kb. 5 másodpercig tartó hangot és rezgést ad ki.

Akkumulátorok behelyezése/ cseréje (D. ábra)

FIGYELEM! A mechanikai és elektromos sérülések elkerülése érdekében vegye figyelembe az alábbi utasításokat.
Az akkumulátorok (3) behelyezéséhez és cseréjéhez kövesse a D ábrán látható utasításokat.
Megjegyzés: Ehhez megfelelő csavarhúzóra van szükség (nem tartozék).
Megjegyzés: Ügyeljen az akkumulátorok plusz/mínusz pólusaira és a helyes behelyezésre. Az akkumulátoroknak teljesen be kell illeszkedniük a tartókba.
Megjegyzés: Az akkumulátorok cseréje előtt állítsa a kapcsolót (1a) „OFF” állásba.
FIGYELMEZTETÉS – Ez a termék nem használható megfelelően felszerelt tömítés nélkül.

Tárolás, tisztítás

A terméket mindig kikapcsolt állapotban, száraz, tiszta és szobahőmérsékletű helyen tárolja, ha azt nem használja. Csak nedves törlőkendővel tisztítsa meg, utána törölje szárazra.
FONTOS! Ne használjon éles tisztítószereket a tisztításhoz.

Tudnivalók a hulladékkezelésről

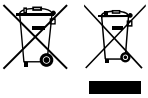

Az oldalsó szimbólum azt jelzi, hogy a készülék a 2012/19/EU irányelv hatálya alá tartozik. Ez az irányelv kimondja, hogy ezt a készüléket a hasznos élettartamának végén nem szabad a normál háztartási hulladékkal együtt ártalmatlanítani, hanem a speciálisan erre a célra kialakított gyűjtőhelyeken, újrahasznosító központokban vagy hulladékfeldolgozóknál kell leadni őket. Óvja a környezetet és ártalmatlanítsa szakszerűen a terméket.
Az elemeket/akkumulátorokat tilos a háztartási hulladékokkal együtt kidobni. Ugyanis mérgező nehézfémeket tartalmazhatnak, ami a különleges hulladékkezeléshez tartozik. A nehézfémek vegyjelei: Cd = kadmium, Hg = higany, Pb = ólom. Ezért a használt vagy meghibásodott elemeket/akkumulátorokat a 2023/1542/EU rendeletnek megfelelően a települési gyűjtőhelyen kell ártalmatlanítani.

Az elhasználódott készülék ártalmatlanításával kapcsolatos további információkat a települési vagy városi önkormányzattól tudhatja meg. A készüléket és a csomagolást környezetbarát módon ártalmatlanítsa. A csomagolóanyagokat (például fóliatasakokat) tartsa távol a gyermekektől.

A szelektív hulladékgyűjtés során vegye figyelembe a csomagolóanyagokon lévő jelzéseket, ahol a rövidítések (a) és számok (b) jelentése: 1–7: műanyagok / 20–22: papír és karton / 80–98: kötőanyagok.
A termékek és a csomagolóanyagok újrahasznosíthatók, ezért a jobb hulladékkezelés érdekében külön gyűjtse ezeket.

A garanciával és a szerviz lebonyolításával kapcsolatos útmutató

A termék nagy gondossággal és állandó ellenőrzés mellett készült.
A DELTA-SPORT HANDELSKONTOR GmbH privát végső felhasználóknak a vásárlás dátumától számított három év (garancia időtartama) garanciát ad erre a termékre a következő rendelkezések szerint. A garancia csak anyaghibára és feldolgozási hibára érvényes. A garancia nem terjed ki a szokásos elhasználódásnak kitett, ezért kopó alkatrésznek tekintendő alkatrészekre (pl. elemek), valamint a törékeny alkatrészekre sem, például a kapcsolókra vagy az üvegből készült alkatrészekre.
Kizárásra kerül a garanciaigény, ha a terméket szakszerűtlenül vagy helytelenül, nem rendeltetésszerűen vagy nem az előirányzott felhasználási körben használták, vagy figyelmen kívül hagyták a kezelési útmutató előírásait, kivéve, ha a végső felhasználó bizonyítja, hogy olyan anyag- vagy feldolgozási hiba áll fenn, amely nem a fent említett körülmények valamelyikéből ered. A garanciaigény csak a garancia időtartamán belül, az eredeti pénztári bizonylat bemutatásával érvényesíthető. Ezért kérjük, őrizze meg az eredeti pénztári bizonylatot. A garancia, a törvényes garancia vagy a méltányosság alapján végzett esetleges javítások a garancia időtartamát nem hosszabbítják meg. Ez vonatkozik a kicserélt és javított alkatrészekre is. Kérjük, hogy reklamáció esetén először az alábbi szervizvonalat hívja, vagy e-mailen keressen minket.
Garanciális esetekben a terméket saját döntésünk alapján ingyenesen megjavítjuk, kicseréljük vagy megtérítjük a vételárat.
A garanciából további jogok nem következnek.
A jelen garancia nem korlátozza az Ön törvényes jogait, különösen a mindenkori értékesítővel szembeni garanciaigényét.

Teendők garanciaigény esetén

Kérelme gyors feldolgozása érdekében, kérjük, kövesse az alábbi utasításokat:

- Kérjük, hogy minden ügyintézésnél legyen kéznél a vásárlást igazoló bizonylat és a cikkszám (pl. IAN 123456_7890).
- A cikkszám a terméken lévő típustábláról, a cikken lévő gravírozásról, az útmutató címlapjáról (balra lent) vagy a termék hátulján vagy alján lévő matricáról olvasható le.
- Működési hibák vagy egyéb meghibásodások esetén, kérjük, először vegye fel a kapcsolatot a következőkben megnevezett szervizzel telefonon, vagy használja kapcsolatfelvételi űrlapunkat, amelyet a parkside-diy.com oldalon a Szerviz kategóriában talál.
- Ha egy termék hibásnak bizonyul, akkor azt, a vásárlást igazoló bizonylattal (blokk), valamint a hiba leírásával és a hibafellépés időpontjának megadásával együtt, ingyenesen elküldheti a megadott szervizcímre.
- PDF ONLINE parkside-diy.com

  A parkside-diy.com oldalon ezen a kézikönyvön kívül még sok más kézikönyvet megtekinthet és letölthet.
  Ez a QR-kód közvetlenül a parkside-diy.com oldalra irányítja Önt. Válassza ki az országát, és a keresőfelület segítségével keresse meg a kezelési útmutatókat.

Írja be a termék számát (pl. IAN 123456_7890), hogy hozzáférhessen terméke kezelési útmutatójához.

IAN: 495494_2504

(HU) Magyarországi ügyfélszolgálat
Telefonszám: 0680021647

Kapcsolatfelvételi űrlap a parkside-diy.com oldalon
Székhely: Németország

Hibaelhárítás

Hiba	Lehetséges ok	Megoldás
Üzemzavar	A terméket a közvetlen közelében lévő más rádióadó készülékek zavarják.	Távolítsa el a zavaró forrásokat a termék környezetéből.
	A napelem elszennyeződött.	Tisztítsa meg a napelemet.
	Az akkumulátorok meghibásodtak.	Cserélje ki az akkumulátorokat.

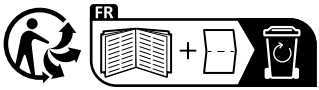

DELTA-SPORT HANDELSKONTOR GMBH
Wragekamp 6 • 22397 Hamburg
GERMANY

08/2025

Delta-Sport-Nr.: TV-17060

09.29.2025 / PM 12:12

IAN 495494_2504