PARKSIDE

IAN 427560_2301

DE AT CH

BOHRMASCHINENPUMPE

Originalbetriebsanleitung

GB IE

DRILL PUMP

Translation of the original instructions

FR BE

POMPE POUR PERCEUSE

Traduction de la notice originale

NL BE

BOORMACHINEPMP

Vertaling van de oorspronkelijke gebruiksaanwijzing

PL

POMPA DO WIERTAREK

Tłumaczenie oryginalnej instrukcji obsługi

CZ

ČERPADLO NA VRTAČKU

Překlad původního návodu k používání

SK

ČERPADLO NA VŘTAČKU

Preklad pôvodného návodu k používaniu

ES

BOMBA DE PERFORACIÓN

Traducción de las instrucciones originales

DK

BOREMASKINEPUMPE

Oversættelse af den originale brugsanvisning

IT

POMPA PER TRAPANO

Traduzione delle istruzioni originali

HU

FÚRÓGÉPSZIVATTYÚ

Eredeti használati utasítás fordítása

DE AT CH FR NL BE PL CZ SK

EU-KONFORMITÄTSERKLÄRUNG

IAN:	427560_2301
Produkt-Identifikation:	"Parkside" BOHRMASCHINENPUMPE
Modellnummer:	HG10220

Der oben beschriebene Gegenstand der Erklärung erfüllt die einschlägigen Harmonisierungsrechtsvorschriften der Union:

Directive 2006/42/EC

Verweise auf die verwendeten einschlägigen harmonisierten Normen oder Verweise auf die anderen technischen Spezifikationen, in Bezug auf welche Konformität erklärt wird:

Nr. / Teile:
Richtlinie 2006/42/EG
EN 809:1998/A1:2009

Person, die die technische Dokumentation aufbewahrt: OWIM GmbH & Co.KG

Unterzeichnet für und im Namen von:
OWIM GmbH & Co. KG Stiftsbergstraße 1 D-74167 Neckarsulm Deutschland
Diese Konformitätserklärung wird unter der alleinigen Verantwortung des Herstellers ausgestellt.

Original-Konformitätserklärung

Neckarsulm	27.04.2023		
Ort	Datum	ppa. Stefan Hiemsel Authorised Signatory	ppa. Jens Buchheim Authorised Signatory

GB IE

HG10220 DRILL PUMP PBP B1

Introduction

We congratulate you on the purchase of your new product. You have chosen a high quality product. Familiarise yourself with the product before using it for the first time. In addition, please carefully refer to the operating instructions and the safety advice below. Only use the product as instructed and only for the indicated field of application. Keep these instructions in a safe place. If you pass the product on to anyone else, please ensure that you also pass on all the documentation with it.

Intended use

This product is not intended for commercial use.

Assembly

See instruction manual of machine for further information

Technical Data

HG10220	
Max flow rate:	1300 l/h
Hose connection:	13 mm (1/2")
Drive shaft:	Ø 6 mm
Suction height:	max 3 m
Temperature of the pumped liquid:	+ 40 °C
Dry running:	max 30 s
Max speed:	2800 rpm

BEFORE FIRST USE, FAMILIARIZE YOURSELF WITH THE PRODUCT'S INSTRUCTIONS FOR USE AND SAFETY INSTRUCTIONS! IF YOU GIVE THE PRODUCT TO A THIRD PARTY, YOU MUST INCLUDE ALL DOCUMENTS. SAVE ALL SAFETY INSTRUCTIONS AND INSTRUCTIONS FOR USE FOR FUTURE REFERENCE!

Contents of package/parts description

- HG10220 Drill Pump
  - Connection for the pressure hose 1
  - Drive shaft 2
  - Connection for the intake hose 3
- 2 × screws 4
- 4 × washers 5
- 2 × retaining nuts 6

- The product must be mounted on a wooden board to prevent accidental twisting of the drill.
- Before use, check the condition of the machine.
- Remove the safety cover before using the pump if any.

Instructions for mounting

- Following the instructions included with the tool and those of the machine manufacturer to mount pump.
- Make sure to use only with hose that allows an appropriate tool attachment.
- After mounting, always do a small test run. Do not exceed the maximum labelled speed.
- In addition to the supplied product, you will need a drill with a round shank adapter, a 4.5 mm drill bit and an AF 7 mm open-ended spanner.
- In addition, you will need a wooden board that the product and the drill will fit on completely.
- Place the product and the drill on the wooden board so that they rest completely on the wooden board.
- Mark out the drill holes.
- Use a 4.5 mm drill bit to drill two holes in the wooden board.
- Secure the product using the supplied screws, washers and retaining nuts.

Note
- You will need two garden hoses Ø13 mm (1/2").
- Connect the drill to the drive shaft 2 using a suitable drill chuck and lay the drill flat on the wooden board.
- Connect the suction hose to the connection 3
- Pay attention to the direction of the arrow.
- The water can only be pumped in the direction of the arrow.
- Connect the pressure hose to the connection 1

Pumping water
- ATTENTION! PROPERTY DAMAGE!
- The product is self-priming and may only be allowed to run dry for a maximum of 30 seconds
- The maximum speed is 2800 rpm.
- The temperature of the pumped liquid must not exceed 40 °C.
- Place the open end of the suction hose into the liquid to be pumped. At least 1 metre of the suction hose must be free of liquid in order to be able to pump the liquid optimally. Make sure that the intake hose does not draw in any air. The maximum suction height is 3 meters.

- Place the open end of the pressure hose where the liquid is to be pumped The maximum delivery height is 15 metres.
- Switch on the drill to drive the product and pump the liquid. Do not leave the product unattended. Make sure that the drill is running clockwise. If the speed of the drill is adjustable, you can use it to regulate the flow rate.
- Switch off the drill after you have finished pumping the liquid.

Safety instructions for all types of use

- The drive shaft of the product cannot be turned by hand. This is not an indication of damage.
- Do not allow children to use the product unless they are being supervised. Children are not always able to correctly recognize potential dangers This product is not a toy.
- This product is not intended for use by individuals (including children) with reduced physical, sensory, or mental capabilities. It may also not be used by individuals who lack experience and/or knowledge unless they are supervised by a person responsible for their safety or have received instructions on how to use the product from such a person.
- Some of the supplied parts can be swallowed If a part is swallowed, seek medical advice as soon as possible.
- Operate the product only if you have mounted it on a wooden board using the supplied mounting material to prevent it from flailing around, twisting or cutting.
- Otherwise, there is a risk of injury!
- Make sure that you use a wooden board that is large enough to fit the entire product and the drill.
- Do not use any equipment unless expressly intended for use with and recommended by the manufacturer. The ability to successfully mount equipment to your power tool guarantees safe use in no way.
- The maximum speed of the attachment must be at least as high as that of the power tool. Running attachments at speeds that exceed their maximum rated speed may cause them to break, release from the power tool and cause injury. Do not exceed Maximum Safe Free Speed (Max. R.P.M.) under any circumstances.
- The exterior diameter and thickness of the attachment must correspond to the size requirements of your power tool. Incorrectly measured attachments cannot be sufficiently shielded or controlled.
- Do not use any damaged attachments. Before use, always check your attachments for damages. If you drop a power tool or attachment, check it for damages or use undamaged attachments. You and all people in your vicinity should keep on a different level as the rotating attachment as soon as you have mounted it.
- Use protective equipment For your own safety, always wear ear muffs, a breathing mask/dust mask, safety goggles and safety gloves.
- Make sure that anyone who enters your workspace is wearing appropriate personal protective clothing. Broken pieces of the object you are working on or broken pieces from your tool attachments may fly around and cause injury even outside your direct working vicinity.
- Keep the power cable away from all rotating tool attachments. If you lose control of the device, the power cable may be severed or caught, causing the rotating attachment to come into contact with your hand or arm.
- Allow all tool attachments to come to a complete stop before unseating drown your power tool. Rotating attachments may come into contact with the surface. This may cause you to lose control of the power tool, leading to injury of yourself or others.
- Turn off the power tool when carrying it about. Your clothing may otherwise become tangled up in the rotating attachment, causing personal injury.
- Do not use the power tool near flammable materials. Sparks may ignite such materials.
- Observe all speed restrictions indicated on the brushes, packaging or catalogue.
- Keep all machine guards in place.
- Do not use deteriorated brushes.
- Oxidation or any other chemical alteration in the wire may cause malfunctioning.
- Please observe the operating instructions of the drill when you are using the product.
- Disconnect the mains plug before assembling or disassembling parts or when the tool is not in use.
- Do not leave the product unattended when it is in operation.
- Check that the connected hoses are attached tightly. The product cannot be turned by hand.
- Make sure that no liquids can get onto the drill you are using to power the product If this does happen, remove the plug from the mains power socket immediately.
- Avoid sucking up coarse dirt as this could damage the product If necessary, use a filter on the intake hose.

Inhalt der Verpackung / Teilebeschreibung

HG10220 Bohrerpumpe
- Anschluss für den Druckschlauch 1
- Antriebswelle 2
- Anschluss für den Ansaugschlauch 3

2 × Schrauben 4
4 × Unterlegscheiben 5
2 × Halmenteile 6

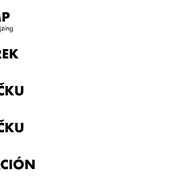

Sicherheitshinweise

- Die Antriebswelle des Produkts lässt sich nicht von Hand drehen. Dies ist kein Hinweis auf eine Beschädigung.
- Kann nur in Verbindung mit einer handelsüblichen Bohrmaschine mit runden Schaft und einer Leistung von mindestens 600–800 Watt verwendet werden.

Aufbewahrung und Reinigung

- Vorsichtig handhaben und transportieren.
- Lagern Sie das Produkt an einem sauberen und trockenen Ort, der vor direkter Sonneneinstrahlung geschützt ist.
- Verwenden Sie keine aggressiven oder scheuernden Reinigungsmittel, die diese die Oberflächen des Produkts beschädigen können. Reinigen Sie die Oberflächen des Produkts mit einem weichen, trockenen Tuch.
- Bei hartnäckigen Schmutz verwenden Sie ein leicht feuchtes Tuch mit etwas mildem Reinigungsmittel.

Vor dem Gebrauch

- Überprüfen Sie die Werkzeuge vor dem Gebrauch auf mögliche Schäden.
- Verwenden Sie keine beschädigte Bohrerpumpe.
- Das Produkt muss auf einem Holzbrett montiert werden, um ein versehentliches Verdrehen des Bohrers zu verhindern.
- Bitte lesen Sie vor dem Gebrauch die Bedienungsanleitung Ihres Geräts.
- Entfernen Sie die Sicherheitsabdeckung, bevor Sie die Pumpe benutzen.

Anweisungen für die Montage

- Befolgen Sie bei der Montage der Pumpe die das Werkzeug beiliegenden Anweisungen und die Anweisungen des Maschinenherstellers.
- Achten Sie darauf, dass Sie nur Geräte verwenden, die einen entsprechenden Werkzeugaufsatz haben.
- Machen Sie nach der Montage immer einen kleinen Testlauf. Die maximale Höchstgeschwindigkeit darf nicht überschritten werden.
- Zusätzlich zum mitgelieferten Produkt benötigen Sie eine Bohrmaschine mit Rundschaftadapter, einen 4,5 mm Bohrer und einen 7 mm Maulschlüssel AF.
- Außerdem benötigen Sie ein Holzbrett, auf das das Produkt und der Bohrer vollständig passen.
- Legen Sie das Produkt und den Bohrer so auf das Holzbrett, dass sie vollständig auf dem Holzbrett aufliegen.
- Zeichnen Sie die Bohrlöcher an.
- Bohren Sie mit einem 4,5 mm Bohrer zwei Löcher in das Holzbrett.
- Befestigen Sie das Produkt mit den mitgelieferten Schrauben, Unterlegscheiben und Halbmuttern.

Hinweis
- Sie benötigen zwei Gartenschläuche mit Ø 13 mm (1/2").

Sicherheitshinweise

- Die Antriebswelle des Produkts lässt sich nicht von Hand drehen. Dies ist kein Hinweis auf eine Beschädigung.
- Erlauben Sie Kindern nicht, das Produkt zu benutzen, wenn sie nicht beaufsichtigt werden. Kinder sind nicht immer in der Lage, potenzielle Gefahren richtig zu erkennen. Dieses Produkt ist kein Spielzeug.
- Dieses Produkt ist nicht für die Verwendung durch Personen (einschließlich Kinder) mit eingeschränkten körperlichen, sensorischen oder geistigen Fähigkeiten bestimmt. Es darf auch nicht von Personen verwendet werden, denen es an Erfahrung und/oder Wissen mangelt, es sei denn, sie werden von einer für ihre Sicherheit verantwortlichen Person beaufsichtigt oder haben von einer solchen Person Anweisungen zur Verwendung des Produkts erhalten.
- Einige der mitgelieferten Teile können verschluckt werden. Wenn ein Teil verschluckt wird, suchen Sie so schnell wie möglich einen Arzt auf.
- Betreiben Sie das Produkt nur, wenn Sie es mit dem mitgelieferten Befestigungsmaterial auf einem Holzbrett montiert haben, um ein um sich Schlagen, Verdrehen oder Verkürzen zu verhindern.
- Ansonsten besteht Verletzungsgefahr!
- Stellen Sie sicher, dass Sie ein Holzbrett verwenden, das groß genug ist, um das gesamte Produkt und den Bohrer aufzunehmen.
- Verwenden Sie keine Geräte, die nicht ausdrücklich für die Verwendung mit dem Gerät vorgesehen sind und vom Hersteller empfohlen werden. Die Fähigkeit, Geräte erfolgreich an Ihrem Elektrowerkzeug zu befestigen, garantiert in keiner Weise eine sichere Verwendung.
- Die Höchstgeschwindigkeit des Anbaugeräts muss mindestens so hoch sein wie die des Elektrowerkzeugs. Wenn Sie Anbaugeräte mit Geschwindigkeiten betreiben, die ihre maximale Nenngeschwindigkeit überschreiten, können sie brechen, sich vom Elektrowerkzeug lösen und Verletzungen verursachen. Überschreiten Sie unter keinen Umständen die zulässige Höchstgeschwindigkeit (Max. U/min).
- Der Außendurchmesser und die Dicke des Aufsatzes müssen mit den Größenanforderungen Ihres Elektrowerkzeugs übereinstimmen. Falsch gemessene Anbaugeräte können nicht ausreichend abgeschirmt oder kontrolliert werden.
- Verwenden Sie keine beschädigten Anbaugeräte. Überprüfen Sie Ihre Anbaugeräte vor der Verwendung stets auf Schäden.
- Wenn Sie ein Elektrowerkzeug oder Anbaugerät fallen lassen, überprüfen Sie es auf Schäden oder verwenden Sie unbeschädigte Anbaugeräte. Sie und alle Personen in Ihrer Umgebung sollten sich auf einer anderen Ebene befinden als der Drehachsfläche, sobald Sie ihn montiert haben.
- Benutzen Sie Schutzausrüstung. Tragen Sie zur eigenen Sicherheit immer einen Gehörschutz, eine Atem-/Staubschutzmaske, eine Schutzbrille und Schutzhandschuhe.
- Vergewissern Sie sich, dass alle Personen, die Ihren Arbeitsbereich betreten, geeignete persönliche Schutzkleidung tragen. Bruchstücke des Gegenstands, an dem Sie arbeiten, oder Bruchstücke von Ihren Werkzeugaufsätzen können herumfliegen und Verletzungen verursachen, auch außerhalb Ihres direkten Arbeitsbereichs.
- Halten Sie das Netzkabel von allen rotierenden Werkzeugaufsätzen fern. Wenn Sie die Kontrolle über das Gerät verlieren, kann das Netzkabel abgetrennt oder eingeklemmt werden, so dass der rotierende Aufsatz mit Ihrer Hand oder Ihrem Arm in Berührung kommen kann.
- Lassen Sie alle Aufsatzgeräte zum Stillstand kommen, bevor Sie Ihr Elektrowerkzeug absetzen. Rotierende Aufsätze können mit der Oberfläche in Berührung kommen. Dies kann dazu führen, dass Sie die Kontrolle über das Elektrowerkzeug verlieren und sich oder andere verletzen.
- Schalten Sie das Elektrowerkzeug aus, wenn Sie es mit sich führen. Ihre Kleidung könnte sich sonst im rotierenden Aufsatz verheddern und Verletzungen verursachen.
- Verwenden Sie das Elektrowerkzeug nicht in der nähe von brennbaren Materialien. Funken können solche Materialien entzünden.
- Beachten Sie alle auf den Bürsten, der Verpackung oder dem Katalog angegebenen Geschwindigkeitsbegrenzungen.
- Lassen Sie alle Schutzvorrichtungen an der Maschine angebracht.
- Verwenden Sie keine abgenutzten Bürsten.
- Oxidation oder andere chemische Veränderung des Kabels kann zu Fehlfunktionen führen.
- Bitte beachten Sie die Bedienungsanleitung der Bohrmaschine, wenn Sie das Produkt benutzen.
- Ziehen Sie den Netzstecker, bevor Sie Teile montieren oder demontieren oder wenn das Gerät nicht benutzt wird.
- Lassen Sie das Gerät nicht unbeaufsichtigt, wenn es in Betrieb ist.
- Prüfen Sie, ob die angeschlossenen Schläuche fest sitzen.
- Das Produkt kann nicht von Hand gedreht werden.
- Stellen Sie sicher, dass keine Flüssigkeiten auf die Bohrmaschine gelangen, mit der Sie das Gerät betreiben. Sollte dies dennoch geschehen, ziehen Sie sofort den Stecker aus der Steckdose.
- Vermeiden Sie es, groben Schmutz anzusaugen, da dies das Produkt beschädigen könnte. Verwenden Sie gegebenenfalls einen Filter am Ansaugschlauch.
- Pumpen Sie keine brennbaren, explosiven, giftigen oder ätzenden Flüssigkeiten oder Trinkwasser! Betreiben Sie den Bohrer nur im Ultraziegelsinn.

Meaning of symbols

Consult instructions for use

Use protective eyewear

Wear a safety helmet

Use ear protection

Wear safety gloves

Use a dust mask

Unplug

CAUTION! Pay attention to the safety instructions.

Operate the drill only in a clockwise direction

Please observe the operating instructions of the drill when you are using the product

2800 rpm

no liquids can get onto the drill

Do not pump any flammable, explosive, toxic or corrosive liquids or drinking water!

Operate the drill only in a clockwise direction.

Kickback and related safety instructions

Kickback is a sudden reaction arising when a rotating power tool attachment, such as a wire brush, etc., snags or jams.

Kickback is the result of improper use of the power tool. Heed the following safety precautions to prevent kickback:

- Always maintain a firm grip on the power tool and use any available additional handle to better control kickback.
Keep your hands away from rotating tool attachments at all times. The attachment may come into contact with your hand in case of kickback.
- **Keep your body out of the area that the power tool would enter in case of kickback.**
- In case of kickback, your power tool will jump in the direction opposite to that in which the brush is moving.
Exercise extreme caution when working on corners, sharp edges, etc. Prevent your tool attachments from jumping back from the workpiece and jamming. The rotating tool attachment tends to jam when working on corners, sharp edges or when it jumps back from the workpiece. This leads to loss of control or kickback.

Safety instructions for drill pump

The product is used exclusively for emptying containers such as whirlpools, rain barrels or garden ponds. It can also be used to transport service water or waste water up to 40 °C. The product can only be used in combination with a standard drill with a round shank and a power output of at least 600–800 watts.

Before use, the product must be mounted on a wooden board to prevent accidental twisting of the drill. Commercial or industrial use is not permitted. No liability will be assumed in cases of improper use. No liability will be assumed for damage caused by misuse or improper handling, the use of force or unauthorised modification.

Avoid sucking up coarse dirt as this could damage the product If necessary, use a filter on the intake hose.

Cleaning and storage

ATTENTION! PROPERTY DAMAGE!
- Do not use aggressive or abrasive cleaning agents, as they can damage the surfaces of the product. Clean the surfaces of the product with a soft, dry cloth.
- For stubborn dirt, use a slightly damp cloth with a little mild detergent.
- Store the product in a clean, dry location out of direct sunlight.

Maintenance

Oil the product at regular intervals using biodegradable lubricating oil To do this, put a few drops of the lubricating oil into the intake hose 3

Disposal

The packaging is made entirely of recyclable materials, which you may dispose of at local recycling facilities.

Contact your local refuse disposal authority for more details of how to dispose of your worn-out product.

The product incl. accessories and packaging materials are recyclable and are subject to extended producer responsibility.
Dispose them separately, following the illustrated Info-Text (sorting information). Dispose of the treatment. The Trimon logo is valid in France only.

Warranty

The product has been manufactured to strict quality guidelines and meticulously examined before delivery. In the event of product defects you have legal rights against the retailer of this product. Your legal rights are not limited in any way by our warranty detailed below.

The warranty for this product is 3 years from the date of purchase. The warranty period lasts 3 years from date of purchase. Please keep the original sales receipt in a safe location. This document is required as your proof of purchase.

Should this product show any fault in materials or manufacture within 3 years from the date of purchase, we will repair or replace it – at our choice – free of charge to you. This warranty becomes void if the product has been damaged, or used or maintained improperly.

The warranty applies to defects in material or manufacture. This warranty does not cover product parts subject to normal wear; thus possibly considered consumables (e.g. batteries) or for damage to fragile parts, e.g. switches, rechargeable batteries or glass parts.

Warranty claim procedure

To ensure quick processing of your case, please observe the following instructions:

Please have the till receipt and the item number (IAN 427560_2301) available as proof of purchase.

Pumps Sie keine brennbaren, explosiven, giftigen oder ätzenden Flüssigkeiten oder Trinkwasser!

Das CE Zeichen bestätigt Konformität mit den für das Produkt zutreffenden EU Richtlinien.

Reinigung und Lagerung

ACHTUNG! SACHSCHADEN!
- Verwenden Sie keine aggressiven oder scheuernden Reinigungsmittel, diese die Oberflächen des Produkts beschädigen können.
- Reinigen Sie die Oberflächen des Produkts mit einem weichen, trockenen Tuch.
- Bei hartnäckigem Schmutz verwenden Sie ein leicht feuchtes Tuch mit etwas mildem Reinigungsmittel.
- Lagern Sie das Produkt an einem sauberen und trockenen Ort, der vor direkter Sonneneinstrahlung geschützt ist.

Die Garantieleistung gilt für Material- oder Fabrikationsfehler. Diese Garantie erstreckt sich nicht auf Produktteile, die normaler Abnutzung ausgesetzt sind (z. B. Batterien) und daher als Verschleißteile angesehen werden können oder Beschädigungen an zerbrechlichen Teilen, z. B. Schalter, Akkus oder die aus Glas gefertigt sind.

Abwicklung im Garantiefall

Um eine schnelle Bearbeitung Ihres Anliegens zu gewährleisten, folgen Sie bitte den folgenden Hinweisen:

Bitte halten Sie für alle Anfragen den Kassenbon und die Artikelnummer (IAN 427560_2301) als Nachweis für den Kauf bereit.

Die Artikelnummer entnehmen Sie bitte dem Typenschild, einer Gravur, auf dem Titelblatt Ihrer Bedienungsanleitung (unten links) oder als Aufkleber auf der Rück- oder Unterseite des Produkts.

Sollten Funktionsfehler oder sonstige Mängel auftreten, kontaktieren Sie zunächst die nachfolgend benannte Serviceabteilung telefonisch oder per E-Mail.

Ein als defekt erfasstes Produkt können Sie dann unter Beifügung des Kaufbelegs (Kassenbon) und der Angabe, worin der Mangel besteht und wann er aufgetreten ist, an Sie portofrei an die Ihnen mitgeteilte Service-Anschrift übersenden.

Service

Service Deutschland
Tel.: 0800 5435 111
E-Mail: owim@lidl.de

Service Österreich
Tel.: 0800 292726
E-Mail: owim@lidl.at

Service Schweiz
Tel.: 0800562153
E-Mail: owim@lidl.ch

FR BE

HG10220 POMPE POUR PERCEUSE PBP B1

Introduction

Nous vous félicitons pour l'achat de votre nouveau produit. Vous avez opté pour un produit de grande qualité. Avant la première mise en service, vous devez vous familiariser avec toutes les fonctions du produit. Veuillez lire attentivement le mode d'emploi ci-dessous et les consignes de sécurité. N'utilisez le produit que pour l'usage décrit et les domaines d'application cités. Conservez ces instructions dans un lieu sûr. Si vous donnez le produit à des tiers, remettez-leur également la totalité des documents.

Utilisation prévue

Ce produit n'est pas destiné à un usage commercial.

Assemblage

Voir le mode d'emploi de la machine pour plus d'informations

Caractéristiques techniques

HG10220	
Débit max.:	1300 l/h
Raccord du tuyau :	13 mm (1/2")
Arbre moteur :	Ø 6 mm
Hauteur d'aspiration :	max 3 m
Température du liquide pompé :	+ 40 °C
Marche à sec :	max 30 s
Vitesse max.:	2800 tr/min

AVANT LA PREMIÈRE UTILISATION, PRENEZ LE TEMPS DE VOUS FAMILIARISER AVEC LE MODE D'EMPLOI ET LES CONSIGNES DE SÉCURITÉ DU PRODUIT ! SI VOUS CONFIEZ LE PRODUIT À QUELQU'UN D'AUTRE, IL EST IMPÉRATIF DE LUI DONNER ÉGALEMENT TOUTE LA DOCUMENTATION. CONSERVEZ LE MODE D'EMPLOI ET LES CONSIGNES DE SÉCURITÉ DANS LEUR INTÉGRALITÉ, AFIN DE POUVOIR VOUS Y RÉFÉRER ULTÉRIEUREMENT !

Contenu de l'emballage/ descriptions des pièces

- Pompe pour perceuse HG10220
  - Raccord du tuyau de pression 1
  - Arbre moteur 2
  - Raccord du tuyau d'aspiration 3
- 2 × vis 4
- 4 × rondelles 5
- 2 × écrous de retenue 6

Instructions de sécurité

- L'arbre d'entraînement de l'appareil ne peut pas être tourné à la main. Ceci n'indique pas que l'appareil est endommagé.
- Ce produit ne peut être utilisé qu'en combinaison avec une perceuse standard à tige ronde et d'une puissance de sortie d'au moins 600–800 W.

Rangement et nettoyage

- Manipuler et transporter avec soin.
- Rangez le produit dans un endroit propre et sec, à l'abri de la lumière directe du soleil.
- N'utilisez pas de produits de nettoyage abrasifs ou agressifs, car ils risqueraient d'endommager les surfaces de l'appareil.
- Nettoyez les surfaces de l'appareil au moyen d'un chiffon doux et sec.
- Pour les salètés tenaces, utilisez un chiffon légèrement imbibé d'eau et de détergent neutre.

Avant usage

- Vérifiez toujours que les outils ne sont pas endommagés avant de les utiliser.
- N'utilisez pas une pompe pour perceuse si elle est endommagée.
- Ce produit doit être monté sur une planche en bois afin d'éviter toute torsion accidentelle de la perceuse.
- Veuillez prendre le temps d'étudier le mode d'emploi de votre machine avant de l'utiliser.
- Avant usage, veuillez étudier le mode d'emploi de votre machine.

Consignes de montage

- Suivez le mode d'emploi fourni avec l'outil ainsi que celui du fabricant de la machine pour monter la pompe.
- Veillez à n'utiliser ce produit qu'avec des appareils dotés d'un accessoire approprié.
- Il est impérat de procéder à un test de fonctionnement après le montage. Ne dépassez pas la vitesse maximale indiquée.
- En plus du produit fourni, vous aurez besoin d'une perceuse avec un adaptateur à tige ronde, d'une mèche de 4,5 mm et d'une clé à fourche AF de 7 mm.
- Par ailleurs, vous aurez besoin d'une planche de bois sur laquelle le produit et la perceuse logeront entièrement.
- Placez le produit et la perceuse sur la planche en bois de manière à ce qu'ils reposent complètement sur celle-ci.
- Marquez les emplacements des trous de perçage.
- À l'aide d'une mèche de 4,5 mm, percez deux trous dans la planche.
- Fixez le produit à l'aide des vis, rondelles et écrous de fixation fournis à cet effet.

Remarque
- Vous aurez besoin de deux tuyaux d'arrosage de ø13 mm (1/2").
- Raccordez la perceuse à l'arbre d'entraînement 2 à l'aide d'un mandrin approprié, puis posez la perceuse à plat sur la planche.
- Raccordez le tuyau d'aspiration au raccord 3
- Faites attention au sens de la flèche.
- L'eau ne peut être pompée que dans le sens de la flèche.
- Raccordez le tuyau de pression au raccord 1

Pompage d'eau
- ATTENTION ! DOMMAGES AUX BIENS !
- Ce produit est auto-amorçant et ne peut fonctionner à sec que pendant une durée maximale de 30 secondes.
- La vitesse maximale est de 2800 tr/min.
- La température du liquide pompé ne doit pas excéder 40°C.
- Mettez le bout ouvert du tuyau d'aspiration dans le liquide à pomper. Au moins 1 mètre du tuyau d'aspiration doit être vide de liquide pour permettre un pompage optimal du liquide. Veillez à ce que le tuyau d'aspiration n'aspire pas de l'air. La hauteur d'aspiration maximale est de 3 mètres.
- Mettez le bout ouvert du tuyau de pression à l'endroit où le liquide doit être pompé. Le hauteur de refoulement maximale est de 15 mètres.
- Allumez la perceuse pour entraîner l'appareil et pomper le liquide. Ne laissez pas le produit sans surveillance. Assurez-vous que la perceuse tourne bien dans le sens des aiguilles d'une montre. Si la vitesse de la perceuse est réglable, vous pouvez l'utiliser pour régler le débit.
- Éteignez la perceuse quand vous avez fini de pomper le liquide.

Consignes de sécurité pour tous les types d'utilisation

- Il n'est pas possible de faire tourner manuellement l'arbre d'entraînement de l'appareil. Ce n'est pas un signe que l'appareil est endommagé.
- Ne laissez en aucun cas un enfant utiliser ce produit sans surveillance. Les enfants ne sont pas toujours à même d'anticiper correctement les risques potentiels. Ce produit n'est pas un jouet.
- Ce produit n'est pas destiné à être utilisé par des personnes dont les capacités physiques, mentales ou sensorielles sont limitées (y compris les enfants). Il ne peut pas non plus être utilisé par une personne manquant d'expérience et/ou de connaissances, sauf si une personne responsable de sa sécurité lui a expliqué comment utiliser le produit ou supervise l'utilisation.
- Certaines des pièces fournies sont susceptibles d'être avalées. En cas d'ingestion accidentelle, consultez immédiatement un médecin.
- Avant d'utiliser l'appareil, montez-le sur une planche en bois à l'aide du matériel de montage fourni pour l'empêcher de bouger, d'osciller ou de s'incliner.
- Sinon, il y a un risque de blessure !
- Veillez à ce que la planche en bois utilisée soit suffisamment grande pour y loger l'ensemble de l'appareil et de la perceuse.
- N'utilisez pas d'accessoires autres que ceux qui ont été expressément destinés à être utilisés avec ce produit et ont été recommandés comme tels par le fabricant. Le fait qu'un accessoire puisse être monté avec succès sur votre outil ne constitue en aucun cas une garantie de sécurité d'utilisation.
- La vitesse maximale de l'accessoire doit être au moins égale à celle de l'outil électrique. Le fait d'utiliser un accessoire à une vitesse supérieure à sa vitesse nominale maximale constitue un risque de rupture, de détachement et de blessure. La vitesse maximale sécurisée (max. tr/min) ne doit en aucun cas être dépassée.
- Le diamètre extérieur et l'épaisseur de l'accessoire doivent correspondre aux exigences de votre outil électrique en matière de dimensions. Les accessoires mal mesurés peuvent ne pas être suffisamment protégés ou contrôlés.
- N'utilisez pas d'accessoires endommagés. Avant chaque utilisation, vérifiez systématiquement que vos accessoires ne sont pas endommagés. Si vous faites tomber un outil électrique ou un accessoire, assurez-vous qu'il n'est pas endommagé ou utilisez des accessoires non endommagés. Vous et toutes les personnes à proximité devez vous tenir à un autre niveau que l'accessoire en rotation dès que celui-ci est monté.
- Utilisez un équipement de protection Pour votre propre sécurité, portez toujours des protections auditives, un masque respiratoire/masque anti-poussière, des lunettes de sécurité et des gants de sécurité.
- Veillez à ce que toute personne entrant dans votre espace de travail porte des vêtements de protection individuelle appropriés. Des fragments cassés de l'objet sur lequel vous travaillez ou des accessoires de votre outil peuvent être éjectés et blesser des personnes même en dehors de la zone de travail directe.
- Maintenez le câble d'alimentation à distance de tous les accessoires rotatifs. Si vous perdez le contrôle de l'appareil, le câble d'alimentation risque d'être sectionné ou coincé, d'où un risque de contact de l'accessoire rotatif avec votre main ou votre bras.
- Attendez l'arrêt complet des accessoires avant de déposer votre outil. Les accessoires en rotation risquerient d'entrer en contact avec la surface. Cela pourrait vous faire perdre le contrôle de l'outil électrique et vous blesser ou blesser d'autres personnes.
- Éteignez l'outil avant de transporter. Sinon, vos vêtements risquerient d'être happés par l'accessoire en rotation, d'où un risque de blessure corporelle.
- Cet outil électrique ne doit pas être utilisé à proximité de matières inflammables. Les étincelles risquerient de mettre le feu à ces matières.
- Respectez toutes les limites de vitesse indiquées sur les brosses, l'emballage ou le catalogue.
- Gardez toutes les protections de la machine bien en place.
- N'utilisez pas de brosses endommagées.
- L'oxydation ou toute autre détérioration chimique des poils des brosses peut entraîner un dysfonctionnement.
- Veuillez respecter les consignes d'utilisation de la perceuse lors de l'utilisation du produit.
- Débranchez l'outil quand vous avez de l'utiliser et avant de monter ou de démonter des pièces.
- Ne laissez pas le produit sans surveillance lorsqu'il est en marche.
- Vérifiez que les tuyaux connectés sont bien fixés.
- Il n'est pas possible de faire tourner manuellement l'appareil.
- Veillez à ce que le perceuse avec laquelle vous utilisez l'appareil ne soit jamais mouillée par un liquide. Si cela se produit, débranchez immédiatement l'appareil.
- Évitez d'aspirer des saletés volumineuses car cela risquerait d'endommager l'appareil. Si nécessaire, appliquez un filtre sur le tuyau d'aspiration.
- Ne pompez pas d'eau potable ou de liquides inflammables, explosifs, toxiques ou corrosifs !
- Faites toujours fonctionner la perceuse dans le sens des aiguilles d'une montre.

Rebond et consignes de sécurité correspondantes

Le rebond est une réaction soudaine qui se produit lorsque l'accessoire rotatif d'un outil électrique (brosse métallique etc.) s'accroche ou se coince.

Le rebond est le résultat d'une mauvaise utilisation de l'outil électrique. Respectez les précautions de sécurité suivantes pour éviter le rebond:

- Gardez toujours une prise solide sur l'outil électrique et utilisez toute poignée supplémentaire disponible pour mieux contrôler les rebonds.
N'approchez jamais vos mains des accessoires en rotation en l'outil.
L'accessoire risquerait d'entrer en contact avec votre main en cas de rebond.
Assurez-partir du corps ne doit se trouver dans la zone de trajectoire de l'outil en cas de rebond.
En cas de rebond, votre outil bouegra brusquement dans la direction opposée à celle du mouvement de la brosse.
Soyez extrêmement prudent lorsque vous travaillez sur des coins, des arêtes vives et similaires. Veillez à ce que les accessoires de votre outil ne risquent pas de ressortir brutalement de la pièce ou de se coincer dans la pièce. L'accessoire en rotation de l'outil aura tendance à se bloquer lorsque vous travaillez sur des coins ou des arêtes vives, ou lorsqu'il rebondit sur la pièce. Il s'ensuit des circonstances entraîne une perte de contrôle ou un rebond.

Consignes de sécurité pour la pompe pour perceuse

- Cet appareil est exclusivement destiné à vider des contenants tels que des bains à remous, des citernes pluviales ou des bassins de jardin. Il peut également servir à transporter de l'eau de service ou des eaux usées jusqu'à une température maxi de 40°C. Ce produit ne peut être utilisé qu'en combinaison avec une perceuse standard à tige ronde et d'une puissance de sortie d'au moins 600–800 W.
- Avant usage, ce produit doit être monté sur une planche en bois afin d'éviter toute torsion accidentelle de la perceuse. Toute utilisation dans un environnement commercial ou industriel n'est pas autorisée. Aucune responsabilité ne sera assumée en cas d'usage inapproprié. Aucune responsabilité ne sera assumée pour les dommages résultant d'une mauvaise manipulation, d'une modification non autorisée ou de l'usage de la force.
- Évitez aussi d'aspirer des saletés grossières.

Signification des symboles

Voir les instructions d'utilisation

Utiliser une protection oculaire

Porter un casque de protection

Portez une protection auditive

Entretien

Huilez le produit à intervalles réguliers avec de l'huile de graissage biodégradable. Pour ce faire, versez quelques gouttes d'huile de graissage dans le raccord du tuyau d'aspiration 3.

Mise au rebut

L'emballage se compose de matières recyclables pouvant être mises au rebut dans les déchetteries locales. Votre mairie ou votre municipalité vous renseignera sur les possibilités de mise au rebut des produits usagés.

Débranchez

ATTENTION ! Faites attention aux consignes de sécurité.

Faites toujours fonctionner la perceuse dans le sens des aiguilles d'une montre.

Veuillez respecter les consignes d'utilisation de la perceuse lors de l'utilisation du produit.

2800 tr/min

Ne perceuse ne doit pas être mouillée par quelque liquide que ce soit

Ne pompez pas d'eau potable ou de liquides inflammables, explosifs, toxiques ou corrosifs !
Ne marquage CE indique la conformité aux directives européennes applicables à ce produit.

Nettoyage et entretien

Podczas korzystania z produktu należy przestrzegać instrukcji obsługi wiertarki.

2800 obr./min

na wierzchu nie mogą dostać się żadne ciecze

Pompowanie jakichkolwiek cieczy łatwopalnych, wybuchowych, toksycznych lub żrących oraz wody pitnej jest zabroniony

Znak CE wskazuje zgodność z odpowiedniemi Dyrektywami Ε dotyczącymi tego produktu.

CZYSZCZENIE I PRZECHOWYWANIE

UWAGA! SZKODY MATERIALNE!

- Używanie żrących lub ściernych środków czyszczących jest zabronione, ponieważ mogą uszkodzić powierzchnie urządzenia.
- Powierzchnie produktu należy czyścić miękką, suchą szmatką.
- W przypadku uporczywych zabrudzeń należy użyć lekko wilgotnej szmatki z odrobiną łagodnego środka czyszczącego.
- Urządzenie należy przechowywać w czystym, suchym miejscu, z dala od bezpośredniego działania światła słonecznego.

Konserwacja

- Produkt należy regularnie smarować biodegradowalnym olejem smarowym. W tym celu należy wlać kilka kropel oleju smarowego do przykładowo wąsa wiertowego 3.

Utylizacja

Opakowanie wykonane jest z materiałów przyjaznych dla środowiska, które można przekazać do utylizacji w lokalnym punkcie przetworzenia surowców wtórnych. Informacji na temat możliwości utylizacji wyeksploatowanego produktu udziela urząd gminy lub miasta.

Produkt, w tym akcesoriai materiały opakowniowe, nadają się do recyklingu – bezpłatnej rozszerzonej odpowiedzialności producenta.
Wyrzuć je osobno, zgodnie z ilustracją przedstawiającą informacje o sortowaniu, aby zapewnić lepszą utylizację odpadów.
Logo Tritan jest ważne tylko dla Francji.

Gwarancja

Produkt wyprodukowany według wysokich standardów jakości i poddano skrupulatnej kontroli przed wysyłką. W przypadku wad produktu należywy przysługują ustawowe prawa. Gwarancja nie ogranicza ustawowych praw wobec produktu.

Produkt objęte jest 3 gwarancją, liczącą od daty zakupu. Gwarancja wygasa w razie przewinienia przez użytkownika uszkodzenia produktu, niewłaściwego użycia lub konserwacji.

W przypadku wystąpienia w ciągu 3 lat od daty zakupu wad materiałowych lub fabrycznych, dokonujemy – według własnej oceny – bezpłatnej naprawy lub wymiany produktu.

Świadczenie gwarancyjne obejmuje wady materiałowe i fabryczne. Gwarancja nie obejmuje części podlegających normalnemu zużyciu, uznawanych za części zużywalne (np. baterie) oraz uszkodzeń części łamliwych, np. przełączników, akumulatorów lub wykonanych ze szkła.

Zgodnie z Kodeksem Cywilnym art. 581 § 1 wraz z wymianą urządzenia lub ważnej części czas gwarancji napoczyna się na nowo.

Sposób postępowania w przypadku naprawy gwarancyjnej

Aby zapewnić szybkie rozpatrzenie Państwa wniosku, prosimy stosować się do poniższych wskazówek:

Przed skontaktowaniem się z działem serwisowym należy przygotować poniższe numer artykułu (IAN 427560_2301) jako dowód zakupu.

Numery artykułów można znaleźć na tabliczce znamionowe, na grawerunku, na stronie tytułowej jego instrukcji lub dola (w lewej stronie) lub jako naklejka na stronie odzwrotnej lub spodniej.

W razie wystąpienia błędów w działaniu lub innych wad, należy skontaktować się najpierw z wyznaczonym poniżej działem serwisowym telefonicznie lub pocztą elektronicznej.

Produkt zanoszy za sobą pomoc na imieniu:
OWIM GmbH & Co. KG Stiftsbergstraße 1 D-74167 Neckarsulm Niemcy
Poza dokładnością zgodnosci wyłącza ostatnie na wzlepcing pojednaniowej producenta.

Tłumaczenie oryginalnej deklaracji zgodności

Neckarsulm 27.04.2023
Miejsce Data ppa. Stefan Haensel Authorised Signatory ppa. Jörg Buchheim Authorised Signatory

Serwis

PL **Serwis Polska**
Tel.: 008004911946
E-Mail: owim@lidl.pl

DEKLARACJA ZGODNOŚCI UE

IAN: 427560_2301
Nazwa produktu: „Parkside" pompa wiertnicza
Numer identyfikacyjny: HG10220

Wymieniony powyżej przedmiot niniejszej deklaracji jest zgodny z odnośnymi wymaganiami unijnego prawodawstwa harmonizującego:

Dyrektywa 2006/42/EC

Odwołania do odnośnych norm zharmonizowanych, które zastosowano, lub do innych specyfikacji technicznych, w stosunku do których deklarowana jest zgodność:

Nr / Część:
Dyrektywa 2006/42/EC
EN 809:1998/A1:2009

Osoba odpowiedzialna za dokumentację techniczną: OWIM GmbH & Co.KG

Data wydania: 27.04.2023
Miejsce: Neckarsulm

Podpisano w imieniu:
OWIM GmbH & Co. KG Stiftsbergstraße 1 D-74167 Neckarsulm Niemcy
Tłumaczenie oryginalnej deklaracji zgodności

Neckarsulm 27.04.2023
Miejsce Data ppa. Stefan Haensel Authorised Signatory ppa. Jörg Buchheim Authorised Signatory

Serwis

CZ **Serwis Česká republika**
Tel.: 800600632
E-Mail: owim@lidl.cz

HG10220 ČERPADLO NA VRTAČKU PBP B1

Úvod

Blahopřejeme Vám ke koupi nového výrobku. Rozhodli jste se pro kvalitní výrobek. Před prvním uvedením do provozu se seznamte s výrobkem. K tomu si pozorně přečtěte následující návod k obsluze a bezpečnostní pokyny. Používejte výrobek jen popsaným způsobem a pouze pro uvedené účely. Uschovejte veškeré tištěné podklady na pozdější vyhledávání. Všechny podklady vydejte při předání výrobku i třetí osobě.

Zamýšlené použití

Tento výrobek není určen pro komerční použití.

Montáž

Další informace naleznete v návodu k obsluze stroje

Technické údaje

HG10220
Maximální průtok: 1 300 l/h
Přípojka hadice: 13 mm (1/2")
Hruď hřídel: Ø 6 mm
Sací výška: Max. 3 metry
Teplota čerpané kapaliny: < 40 °C
Běh na suchu: max. 30 s
Maximální rychlost: 2 800 ot/min

PŘED PRVNÍM POUŽITÍM SE SEZNAMTE S NÁVODEM K POUŽITÍ A BEZPEČNOSTNÍMI POKYNY! POKUD VÝROBEK PŘEDÁTE TŘETÍ STRANĚ, MUSÍTE PŘEDAT VŠECHNY DOKUMENTY. ULOŽTE SI VŠECHNY BEZPEČNOSTNÍ POKYNY A NÁVOD K POUŽITÍ PRO BUDOUCÍ POUŽITÍ!

Obsah balení/popis dílů

- HG10220 Vrtačkové čerpadlo
  - Přípojka pro flexibilní hadici 1
  - Hrací hřídel 2
  - Přípojka pro sací hadici 3
- 2× šroub 4
- 4× podložky 5
- 2× pojistné matice 6

Bezpečnostní pokyny

- Hrací hřídel výrobku se nedá ohýbat rukou. To by znamenalo, že je poškozený.
- Nikdy se pokoušet o servisní zásah ani o Standardnou vrtačkou a objeví-li se poškození, ihned se obrátit na servisní dílnu.
- V případě odstranění špiny použijte mírně navlhčenou hadrníčku s trochou jemného čistacího prostředku.

Před použitím

- Před použitím vždy skontrolujte, či nástroje nie sú poškodené.
- Nepoužívajte poškodené čerpadlo na vrtačku.
- Výrobek musí být namontovaný na dřevený desce, aby se zabránilo náhodnému zkroucení vrtačky.
- Před použitím si prostudujte návod k obsluze stroje.
- Před připojením použitím čerpadla zejména bezpečnostní kryt.

Bezpečnostní pokyny pro všechny typy použití

- Pracovní prostředí čerpadla postupuje podle pokynů dodavatel a nástrojem a podle pokynů výrobce stroje.
- Dbejte na to, aby ste ho používali len so zariadeniami, ktoré mají nainstalované ochranné.
- Po montáži stroj vždy na skúšku na krátko spustite.
- Tento výrobek nie je určený na používanie osobami (vrátane dětí) so zníženými fyzickými, zmyslovými alebo mentálnymi schopnostami. Nesmú ho používať ani osoby, ktoré nemajú dostatok skúseností a/alebo znalostí, pokiaľ nie sú pod dohľadom osoby zodpovednej za ich bezpečnosť alebo pokiaľ od takejto osoby nedostali pokyny, ako výrobok používať.
- Nikdy nenechávajte deti v blízkosti stroja.
- Výrobok je určený pre domácnosť.
- Nikdy nenechávajte deti v blízkosti stroja.
- Dbajte na to, aby ste ho používali len so zariadeniami, ktoré mají nainstalované ochranné.
- Po montáži stroj vždy na skúšku na krátko spustite.
- Tento výrobok nie je určený na používanie osobami (vrátane dětí) so zníženými fyzickými, zmyslovými alebo mentálnymi schopnostami. Nesmú ho používať ani osoby, ktoré nemajú dostatok skúseností a/alebo znalostí, pokiaľ nie sú pod dohľadom osoby zodpovednej za ich bezpečnosť alebo pokiaľ od takejto osoby nedostali pokyny, ako výrobok používať.
- Nikdy nenechávajte deti v blízkosti stroja.
- Výrobok je určený pre domácnosť.
- Nikdy nenechávajte deti v blízkosti stroja.
- Výrobok musí být namontovaný na dřevěné desce, aby se zabránilo náhodnému zkroucení vrtačky.
- Před použitím si prostudujte návod k obsluze stroje.
- Před připojením použitím čerpadla zejména bezpečnostní kryt.

Pokyny na montáž

- Při montáži čerpadla postupujte podle pokynů dodavatelů a nástrojem a podle pokynů výrobce stroje.
- Dbejte na to, aby ste ho používali len so zariadeniami, ktoré mají nainstalované ochranné.
- Po montáži stroj vždy na skúšku na krátko spustite.
- Tento výrobok nie je určený na používanie osobami (vrátane dětí) so zníženými fyzickými, zmyslovými alebo mentálnymi schopnostami. Nesmú ho používať ani osoby, ktoré nemajú dostatok skúseností a/alebo znalostí, pokiaľ nie sú pod dohľadom osoby zodpovednej za ich bezpečnosť alebo pokiaľ od takejto osoby nedostali pokyny, ako výrobok používať.
- Nikdy nenechávajte deti v blízkosti stroja.
- Výrobok je určený pre domácnosť.
- Nikdy nenechávajte deti v blízkosti stroja.
- Výrobok musí být namontovaný na dřevěné desce, aby se zabránilo náhodnému zkroucení vrtačky.
- Před použitím si prostudujte návod k obsluze stroje.
- Před připojením použitím čerpadla zejména bezpečnostní kryt.

Pokyny na montáž

- Při montáži čerpadla postupujte podle pokynů dodavatelů a nástrojem a podle pokynů výrobce stroje.
- Dbejte na to, aby ste ho používali len so zariadeniami, ktoré mají nainstalované ochranné.
- Po montáži stroj vždy na skúšku na krátko spustite.
- Tento výrobok nie je určený na používanie osobami (vrátane dětí) so zníženými fyzickými, zmyslovými alebo mentálnymi schopnostami. Nesmú ho používať ani osoby, ktoré nemajú dostatok skúseností a/alebo znalostí, pokiaľ nie sú pod dohľadom osoby zodpovednej za ich bezpečnosť alebo pokiaľ od takejto osoby nedostali pokyny, ako výrobok používať.
- Nikdy nenechávajte deti v blízkosti stroja.
- Výrobok je určený pre domácnosť.
- Nikdy nenechávajte deti v blízkosti stroja.

Pozn.
- Budete potřebovat dvě zahradní hadice Ø 13 mm (1/2").
- Připojte vrtačku k hraciemu hriadeľu 2 pomocou vhodného sériového a poliešte vrtačku ľahko na drevenú dosku.
- Zapojte nasávaciu hadicu k prípojke 3.
- Dávajte pozor na smer šípky.
- Vaše motor čerpá len v smere šípky.
- Připojte flexibilní hadici k přípojce 1.

Bezpečnostní pokyny

- Hrací hřídel výrobku se nedá ohýbat rukou. To znamená, že je poškozený.
- Nikdy se pokoušet o servisní zásah ani o Standardnou vrtačkou a objeví-li se poškození, ihned se obrátit na servisní dílnu.
- V případě odstranění špiny použijte mírně navlhčenou hadrníčku s trochou jemného čistacího prostředku.

Skladování a čištění

- Manipulujte s přepravujte opatrně.
- Výrobok skladujte na čistom a suchom mieste mimo priameho slnečného svetla.
- Nepoužívajte agresívne alebo abrazívne čistiace prostriedky, pretože môžu poškodiť povrch výrobku.
- Povrchy výrobku čistite mäkkou a suchou handričkou.
- V prípade odstránenia špiny použite mierne navlhčenú handričku s trochou jemného čistacieho prostriedku.

Před použitím

- Před použitím vždy skontrolujte, či nástroje nie sú poškodené.
- Nepoužívajte poškodené čerpadlo na vrtačku.
- Výrobok musí být namontovaný na dřevěné desce, aby se zabránilo náhodnému zkroucení vrtačky.
- Před použitím si prostudujte návod k obsluze stroje.
- Před připojením použitím čerpadla zejména bezpečnostní kryt.

Pokyny na montáž

- Při montáži čerpadla postupujte podle pokynů dodavatelů a nástrojem a podle pokynů výrobce stroje.
- Dbejte na to, aby ste ho používali len so zariadeniami, ktoré mají nainstalované ochranné.
- Po montáži stroj vždy na skúšku na krátko spustite.
- Tento výrobok nie je určený na používanie osobami (vrátane dětí) so zníženými fyzickými, zmyslovými alebo mentálnymi schopnostami. Nesmú ho používať ani osoby, ktoré nemajú dostatok skúseností a/alebo znalostí, pokiaľ nie sú pod dohľadom osoby zodpovednej za ich bezpečnosť alebo pokiaľ od takejto osoby nedostali pokyny, ako výrobok používať.
- Nikdy nenechávajte deti v blízkosti stroja.
- Výrobok je určený pre domácnosť.
- Nikdy nenechávajte deti v blízkosti stroja.

Pozn.
- Budete potřebovat dvě zahradní hadice Ø 13 mm (1/2").
- Připojte vrtačku k hraciemu hriadeľu 2 pomocou vhodného sériového a poliešte vrtačku ľahko na drevenú dosku.
- Zapojte nasávaciu hadicu k prípojke 3.
- Dávajte pozor na smer šípky.
- Vaše motor čerpá len v smere šípky.
- Připojte flexibilní hadici k přípojke 1.

Skladování a čištění

- POZOR! ŠKODY NA MAJETKU!
- Výrobok je samonasávací a môže sa nechať bežať nasucho maximálne 30 sekúnd.
- Maximálna prípustná teplota čerpanej kvapaliny je 2 800 ot./min.
- Teplota čerpanej kvapaliny nesmie presiahnuť 40 °C.
- Chránený koniec nasávacej hadice vložte do čerpanej kvapaliny. Aby bolo možné optimálne čerpať kvapalinu, musí byť aspoň 1 meter acetónu potrubia bez kvapaliny. Ušetre sa, že prívodná hadica nezmení vrtáčku. Maximálna výška odsávania je 3 meter.
- Chránený koniec tlakovej hadice umiestnite na miesto, kde sa má čerpať kvapalina. Maximálna dopravná výška je 15 metrov.
- Zapojte vrtáčku na pohon výrobku a čerpajte kvapalinu. Nenechávajte výrobok bez dozoru.
- Výrobok musí být namontovaný na dřevěné desce, aby se zabránilo náhodnému zkroucení vrtačky.
- Před použitím si prostudujte návod k obsluze stroje.
- Před připojením použitím čerpadla zejména bezpečnostní kryt.

Pokyny na montáž

- Při montáži čerpadla postupujte podle pokynů dodavatelů a nástrojem a podle pokynů výrobce stroje.
- Dbejte na to, aby ste ho používali len so zariadeniami, ktoré mají nainstalované ochranné.
- Po montáži stroj vždy na skúšku na krátko spustite.
- Tento výrobok nie je určený na používanie osobami (vrátane dětí) so zníženými fyzickými, zmyslovými alebo mentálnymi schopnostami. Nesmú ho používať ani osoby, ktoré nemajú dostatok skúseností a/alebo znalostí, pokiaľ nie sú pod dohľadom osoby zodpovednej za ich bezpečnosť alebo pokiaľ od takejto osoby nedostali pokyny, ako výrobok používať.
- Nikdy nenechávajte deti v blízkosti stroja.
- Výrobok je určený pre domácnosť.
- Nikdy nenechávajte deti v blízkosti stroja.

Pozn.
- Budete potřebovat dvě zahradní hadice Ø 13 mm (1/2").
- Připojte vrtačku k hraciemu hriadeľu 2 pomocou vhodného sériového a poliešte vrtačku ľahko na drevenú dosku.
- Zapojte nasávaciu hadicu k prípojke 3.
- Dávajte pozor na smer šípky.
- Vaše motor čerpá len v smere šípky.
- Připojte flexibilní hadici k přípojke 1.

Skladování a čištění

- Manipulujte s přepravujte opatrně.
- Výrobok skladujte na čistom a suchom mieste mimo priameho slnečného svetla.
- Nepoužívajte agresívne alebo abrazívne čistiace prostriedky, pretože môžu poškodiť povrch výrobku.
- Povrchy výrobku čistite mäkkou a suchou handričkou.
- V prípade odstránenia špiny použite mierne navlhčenú handričku s trochou jemného čistacieho prostriedku.

Před použitím

- Před použitím vždy skontrolujte, či nástroje nie sú poškodené.
- Nepoužívajte poškodené čerpadlo na vrtáčku

DICHIARAZIONE DI CONFORMITÀ UE

IAN:	**427560_2301**
Identificazione del prodotto:	**"Parkside" POMPA PER TRAPANO**
Numero di modello:	**HG10220**

L'oggetto della dichiarazione di cui sopra è conforme alla pertinente normativa di armonizzazione dell'Unione:

Directive 2006/42/EC

Riferimento alle pertinenti norme armonizzate utilizzate o riferimenti alle altre specifiche tecniche in relazione alle quali è dichiarata la conformità:

N° / Parti
Directive 2006/42/EC
EN 809:1998/A1:2009

Depositario della documentazione tecnica: OWIM GmbH & Co.KG

Firmato a nome e per conto di:
OWIM GmbH & Co. KG Stiftsbergstraße 1 D-74167 Neckarsulm Germania
La presente dichiarazione di conformità è rilasciata sotto la sola responsabilità del produttore.

Traduzione della dichiarazione di conformità originale

Neckarsulm	27.04.2023		
Luogo	Data	ppa. Stefan Haensel Authorised Signatory	ppa.Jens Buchheim Authorised Signatory

(HU)

HG10220 FÚRÓGÉPSZIVATTYÚ PBP B1

Bevezető

Gratulálunk új termékének vásárlása alkalmából. Ezzel egy magas minőségű termék mellett döntött. Az első üzembevétel előtt ismerkedjen meg a készülékkel. Ehhez figyelmesen olvassa el a következő Használati utasítást és a biztonsági tudnivalókat. A terméket csak a leírtak szerint és a megadott felhasználási területeken alkalmazza. Őrizze meg ezt az útmutatót egy biztos helyen. A termék harmadik félnek történő továbbadása esetén mellékelje a termék a teljes dokumentációját is.

Rendeltetésszerű használat

Ez a termék nem kereskedelmi használatra készült.

Összeszerelés

További információért lásd a gép kézikönyvét

Műszaki adatok

HG10220

Max. áramlási sebesség:	1300 l/h
Tömlőcsatlakozás:	13 mm (1/2")
Hajtótengely:	⌀ 6 mm
Szívásmagasság:	max. 3 m
A szivattyúzni kívánt folyadék hőmérséklete:	< 40 °C
Száraz futás:	max. 30 mp
Max. sebesség:	2800 rpm

AZ ELSŐ HASZNÁLAT ELŐTT ISMERJE MEG A TERMÉKRE VONATKOZÓ UTASÍTÁSOKAT ÉS BIZTONSÁGI FIGYELMEZTETÉSEKET! HA HARMADIK FÉLNEK ADJA ÁT A TERMÉKET, MELLÉKELJEN HOZZÁ MINDEN SZÜKSÉGES DOKUMENTUMOT. ŐRIZZE MEG AZ ÖSSZES BIZTONSÁGI UTASÍTÁST ÉS HASZNÁLATI UTASÍTÁST KÉSŐBBI HASZNÁLATRA!

A csomag tartalma/ alkatrészek leírása

- HG10220 Fúrógéppel hajtható szivattyú
  - A hidraulika tömlő csatlakoztatása [1]
  - Hajtótengely [2]
  - A bemeneti tömlő csatlakozása [3]
- 2 x csavar [4]
- 4 × alátét [5]
- 2 × rögzítő anya [6]

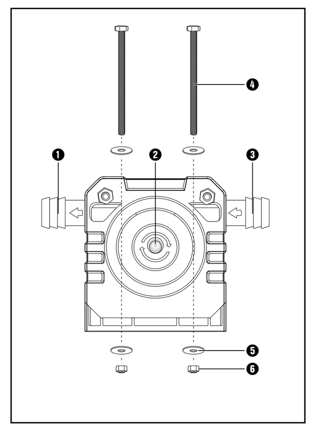

Biztonsági utasítások

- A termék hajtótengelyét kézzel nem lehet forgatni Ez nem jelez hibát.
- Kizárólag szabványos, kerek tengellyel és legalább 600–800 watt teljesítménnyel rendelkező fúróval használható.

Tárolás és tisztítás

- Óvatosan kezelje és szállítsa.
- A terméket tiszta, száraz helyen tárolja, közvetlen napfénytől védett helyen.
- Soha ne használjon agresszív vagy maró hatású tisztítószereket, mert azok megrongálhatják a termék felületét.
- A termék tisztítását puha, nedves ruhával végezze.
- Makacs szennyeződés esetén használjon enyhén nedves törlőkendőt, kímélő tisztítószerrel.

Tárolás és tisztítás

- Óvatosan kezelje és szállítsa.
- A terméket tiszta, száraz helyen tárolja, közvetlen napfénytől védett helyen.
- Soha ne használjon agresszív vagy maró hatású tisztítószereket, mert azok megrongálhatják a termék felületét.
- A termék tisztítását puha, nedves ruhával végezze.
- Makacs szennyeződés esetén használjon enyhén nedves törlőkendőt, kímélő tisztítószerrel.

Használat előtt

- Használat előtt mindig ellenőrizze, hogy nem sérült-e az eszköz.
- Ne használjon sérült fúrógéppel hajtható szivattyút.
- A terméket fa lapra kell szerelni, megelőzve a fúró véletlen elfordulását.
- Használat előtt olvassa el a gép kézikönyvét.
- Használat előtt vegye le a biztonsági burkolatot, ha van.

Összeszerelési útmutató

- Az eszközhöz mellékelt és a gyártó által közölt utasítások betartása a szivattyú összeszereléséhez.
- Ügyeljen rá, hogy kizárólag megfelelő tartozékkal rendelkező eszközt használjon.
- Összeszerelés után mindig végezzen tesztüzemet. Ne lépje túl a jelzett maximális sebességet.
- A szállított termék mellett szükség lesz egy kerek tengely adapterre, egy 4,5 mm-es fúrószárra és egy AF 7 mm-es nyitott végű villáskulcsra.
- Emellett szüksége lesz egy fa alapzatra, amelyre a termék és a fúró teljesen illeszkedik.
- Helyezze a terméket és a fúrót a fa alapzatra, hogy teljesen felfeküdjenek rá.
- Jelölje be a fúró nyílását.
- Használjon egy 4,5 mm-es fúrószárat, és fúrjon két lyukat a fa alapzatba.
- Rögzítse a terméket a mellékelt csavarok, alátétek és rögzítő anyák segítségével.

Megjegyzés

- Két ⌀13 mm (1/2") kerti tömlőre lesz szükség.
- Csatlakoztassa a fúrót a hajtótengelyhez [2] a megfelelő fúró tokmánnyal, és fektesse a fúrót a fatáblára.
- Csatlakoztassa a szívótömlőt a csatlakozóhoz [3]
- Figyeljen a nyíl irányára.
- A vizet kizárólag a nyíl irányába lehet szivattyúzni.
- Csatlakoztassa a hidraulika tömlőt a csatlakozóhoz [1]

Víz szivattyúzása

- FIGYELEM! ANYAGI KÁR!
- A termék önfelszívó, és maximum 30 másodpercig szabad szárazon futtatni
- A maximális sebesség 2800 rpm.
- A szállított folyadék hőmérséklete nem haladhatja meg a 40 °C-ot.
- Helyezze a szívótömlő nyitott végét a szivattyúzni kívánt folyadékba. A szívótömlő legalább 1 méteres szakaszának szabadnak kell lennie a folyadéktól, hogy optimálisan tudja azt szivattyúzni. Ügyeljen rá, hogy a bemeneti tömlő ne szívjon be levegőt. A maximális szívásmagasság 3 méter.
- Helyezze fel a hidraulika tömlő nyitott végét, ahol a folyadékot szivattyúzni kívánják A maximális szállítási magasság 15 méter.
- Kapcsolja be a fúrót a termék meghajtásához és a folyadék szivattyúzásához. Ne hagyja felügyelet nélkül a terméket. Ügyeljen rá, hogy a fúró az óramutató járásával megegyező irányban járjon. Ha a fúró sebessége állítható, akkor használhatja az áramlási sebesség szabályozásához.
- Kapcsolja ki a fúrót, miután befejezte a folyadék szivattyúzását.

Biztonsági utasítások bármilyen használatra vonatkozóan

- A termék hajtótengelyét kézzel nem lehet forgatni. Ez nem jelez hibát.
- Ne engedje, hogy gyermekek használják a terméket, hacsak nem felügyelnek rájuk. A gyerekek nem mindig képesek felismerni a potenciális veszélyforrásokat. A termék nem játék.
- A terméket nem használhatják csökkent fizikai, érzékszervi vagy mentális képességekkel rendelkező személyek (beleértve a gyerekeket is). Emellett nem használhatják kellő tapasztalattal és/vagy ismeretekkel rendelkező személyek, hacsak nem felügyeli őket a biztonságukért felelős személy, vagy nem tájékoztatta őket ilyen személy a termék használatával kapcsolatban.
- A mellékelt alkatrészek némelyike lenyelhető méretű Ha az alkatrészt lenyelik, haladéktalanul kérjen orvosi segítséget.
- Csak akkor működtesse a terméket, ha felszerelte a fa alapzatra a mellékelt szerelési kellékekkel, megelőzve a csapódását, elforgását és felbillenését
- Máskülönben sérülésveszély áll fenn!
- Ügyeljen rá, hogy olyan fa alapzatot használjon, amely elég nagy az egész termék és a fúró számára is.
- Ne használjon semmilyen berendezést másként, csak kifejezetten a gyártó ajánlása szerint. Az, hogy a berendezést össze lehet szerelni az elektromos kéziszerszámmal, önmagában még nem garantálja a biztonságos használatot.
- A tartozék maximális sebességének legalább olyan magasnak kell lennie, mint az elektromos kéziszerszámnak. A maximális névleges sebességet meghaladó sebességgel működő tartozékok eltörhetnek, kioldódhatnak az elektromos kéziszerszámból, és sérülést okozhatnak. Ne lépje túl a maximális biztonságos szabad sebességet (max. R.P.M.) semmilyen körülmények között.
- A tartozék külső átmérőjének és vastagságának meg kell felelnie az elektromos kéziszerszám méretkövetelményeinek. A helytelenül mért tartozékokat nem lehet megfelelően árnyékolni vagy szabályozni.
- Ne használjon sérült tartozékokat. Használat előtt mindig ellenőrizze, hogy nem sérült-e a tartozékok.
- Ha leejti az elektromos kéziszerszámot vagy a tartozékot, ellenőrizze, hogy nem sérültek-e, vagy használjon ép tartozékokat. Miután felszerelte a forgó tartozékot, Önnek és a közelben tartózkodó személyeknek fokozott figyelemmel kell eljárniuk.
- Használjon védőfelszerelést Saját biztonsága érdekében mindig viseljen fülvédőt, légzőmaszkot/ pormaszkot, védőszemüveget és védőkesztyűt.
- Ügyeljen rá, hogy mindenki, aki belép a munkaterületre, viselje a megfelelő egyéni védőeszközöket. A megmunkált darab törött részei, illetve a tartozék törött darabjai elrepülhetnek, és még a közvetlen munkavégzéstől távolabb is súlyos sérüléseket okozhatnak.
- A tápkábelt tartsa távol minden forgó tartozéktól. Ha elveszíti az eszköz feletti irányítást, a tápkábel megsérülhet vagy beakadhat, ami miatt a forgó tartozékok a kezéhez vagy karjához érhetnek.
- Várja meg, hogy a tartozékok teljesen leálljanak, mielőtt letenné az elektromos kéziszerszámot. A forgó tartozékok érintkezhetnek a felülettel. Emiatt elveszítheti az elektromos kéziszerszám feletti irányítást, ami az Ön és mások sérülését okozhatja.
- Kapcsolja ki az elektromos kéziszerszámot, amikor magával akarja vinni. Máskülönben a ruházata a forgó tartozékba akadhat, személyi sérülést okozva.
- Ne használja az elektromos kéziszerszámot gyúlékony anyagok közelében. A szikra meggyújthatja az ilyen anyagokat.
- Tartsa szem előtt a kefére, csomagolásra és jegyzékre vonatkozó összes korlátozást.
- Tartsa a gép összes védőborítását a helyén.
- Ne használjon elhasználódott kefét.
- A drótszálak oxidációja és egyéb vegyi elváltozásai rendellenes működést okozhatnak.
- Vegye figyelembe a fúró használati utasítását a termék használata során.
- Húzza ki a hálózati aljzatból, mielőtt össze- vagy szétszerelné az alkatrészeket, és amikor nem használja az eszközt.
- Soha ne hagyja a terméket felügyelet nélkül működés közben.
- Ellenőrizze, hogy a csatlakoztatott tömlők szorosan illeszkednek.
- A terméket nem lehet kézzel forgatni.
- Ügyeljen rá, hogy ne juthasson folyadék a terméket működtető fúróra. Ha ez mégis megtörténik, azonnal húzza ki a csatlakozót az aljzatból.
- Kerülje a szemcsés szennyeződés felszívását, mivel ez károsíthatja a terméket. Ha szükséges, használjon szűrőt a bemeneti tömlőn.
- Ne szivattyúzzon gyúlékony, robbanásveszélyes, mérgező és korrozív folyadékokat, valamint ivóvizet!
- Kizárólag az óramutató járásával megegyező irányban használja a fúrót.

Visszarúgás, és a rá vonatkozó biztonsági utasítások

A visszarúgás egy hirtelen reakció, amely akkor fordulhat elő, ha a forgó elektromos kéziszerszám tartozéka, például a drótkefét, stb. elakad vagy beszorul.
A visszarúgás az elektromos kéziszerszám nem rendeltetésszerű használatának eredménye. A visszarúgás megelőzése érdekében ügyeljen a következő biztonsági óvintézkedésekre:

- Mindig fogja határozottan az elektromos kéziszerszámot, és használja a kiegészítő fogantyút a visszarúgás jobb szabályozásáért.
- **Mindig tartsa távol a kezét a forgó tartozékoktól.** A tartozék visszarúgás esetén a kezéhez érhet.
- **Tartson távolságot attól a területtől, ahová az elektromos kéziszerszám kiugrana visszarúgás esetén.** Visszarúgás esetén az elektromos kéziszerszám a kefe mozgásával ellentétes irányban fog kiugrani.
- **Legyen különösen óvatos, ha sarkoknál, éleken stb. dolgozik. Előzze meg, hogy a tartozékok visszaugorjanak a munkadarabról, és elakadjanak.** Az eszköz forgó tartozéka elakadhat, amikor sarkokon, éleken dolgozik, vagy amikor visszaugrik a munkadarabról. Emiatt elveszítheti az irányítást vagy a szerszám visszarúghat.

A fúróra szerelhető szivattyúra vonatkozó biztonsági utasítások

- A termék kizárólag tartályok, például jakuzzi, esővíz-tároló vagy kerti tó kiürítésére szolgál Használható továbbá üzemi víz vagy szennyvíz szállítására, maximum 40 °C-on. A terméket kizárólag szabványos, kerek tengellyel és legalább 600–800 watt teljesítménnyel rendelkező fúróval lehet használni.
- Használat előtt a terméket egy fa alapzatra kell szerelni, megelőzve a fúró véletlen elfordulását. Kereskedelmi és ipari használata nem megengedett. A nem rendeltetésszerű használatból eredő károkért nem vállalunk felelősséget. A nem rendeltetésszerű használatból, nagy erő alkalmazásából és jogosulatlan felhasználásból eredő károkért nem vállalunk felelősséggel.
- A kockázatokat kizárólag a felhasználó viseli.

A szimbólumok jelentése

	Olvassa el a használati útmutatót
	Használjon védőszemüveget
	Viseljen munkavédelmi sisakot
	Viseljen fülvédőt
	Viseljen védőkesztyűt
	Használjon porvédő maszkot
	Leválasztás
	VIGYÁZAT! Vegye figyelembe a biztonsági utasításokat.
	Kizárólag az óramutató járásával megegyező irányban használja a fúrót.
	Vegye figyelembe a fúró használati utasítását a termék használata során.
2800 rpm	2800 rpm
	folyadék nem kerülhet a fúrógépbe
	Ne szivattyúzzon gyúlékony, robbanásveszélyes, mérgező és korrozív folyadékokat, valamint ivóvizet!
CE	A CE-jelzés a termékre vonatkozó releváns EU-irányelvek betartását jelöli.

Tisztítás és tárolás

FIGYELEM! ANYAGI KÁR!

- Soha ne használjon agresszív vagy maró hatású tisztítószereket, mert azok károsíthatják a termék felületét.
- A termék tisztítását csak puha, száraz kendővel végezze.
- Makacs szennyeződés esetén használjon kímélő mosószeres, enyhén nedves kendőt.
- A terméket tiszta és száraz helyen tárolja, közvetlen napfénytől védett helyen.

Karbantartás

Olajozza be rendszeresen a terméket biológiailag lebomló kenőolajjal Ehhez tegyen néhány csepp kenőolajat a bemeneti tömlő csatlakozójába [3].

Mentesítés

A csomagolás környezetbarát anyagokból készült, amelyeket a helyi újrahasznosító helyeken adhat le ártalmatlanítás céljából.
A kiszolgált termék megsemmisítési lehetőségeiről lakóhelye illetékes önkormányzatánál tájékozódhat.

FR

A termék, beleértve a tartozékokat és a csomagolóanyagokat is, újrahasznosítható, és a gyártó kiterjesztett felelőssége alá tartozik.
A jobb hulladékkezelés érdekében az ábrán látható információk (szortírozási információk) alapján külön ártalmatlanítsa őket.
A Triman-logó csak Franciaországra vonatkozik.

Garancia

A terméket szigorú minőségi előírások betartásával gondosan gyártottuk, és szállítás előtt lelkiismeretesen ellenőriztük. Ha a terméken hiányosságot tapasztal, akkor a termék eladójával szemben törvényes jogok illetik meg Önt. Ezeket a törvényes jogokat a következőkben ismertetett garancia vállalásunk nem korlátozza.

A termékre 3 év garanciát adunk a vásárlás dátumától számítva. A garanciális idő a vásárlás dátumával kezdődik. Kérjük, jól őrizze meg a pénztári blokkot. Ez a bizonylat szükséges a vásárlás tényének az igazolásához.

Ha a termék vásárlásától számított 3 éven belül anyag- vagy gyártási hiba merül fel, akkor a választásunk szerint a terméket ingyen megjavítjuk vagy kicseréljük. A garancia megszűnik, ha a terméket megrongálták, nem szakszerűen kezelték vagy tartották karban.

A garancia az anyag- vagy gyártáshibákra vonatkozik. A garancia nem terjed ki azokra a termékrészekre, melyek normál kopásnak vannak kitéve és ezért fogyóeszköznek tekinthetők (pl. elemek), vagy a törékeny részekre sérülésére, pl. kapcsolók, akkuk, vagy üvegből készült részek.

Garanciális ügyek lebonyolítása

Ügyének gyors elintézhetősége céljából, kérjük kövesse az alábbi útmutatást:

Kérjük, kérdések esetére készítse elő a pénztárblokkot és a cikkszámot (IAN 427560_2301) a vásárlás tényének az igazolására.

Kéjük, hogy a cikkszámot olvassa le a típustábláról, a gravírozásból, az Útmutató címoldaláról (balra lent), illetve a hátoldalon, vagy a termék alján található matricáról.

Amennyiben működési hibák, vagy egyéb hiányosság lépne fel, előszöris vegye fel a kapcsolatot a következőkben megnevezett szervizek egyikével telefonon, vagy e-mailen.

A hibásnak ítélt terméket ezután a vásárlást igazoló blokk, valamint a hiba leírásának és keletkezési idejének mellékelésével díjmentesen postázhatja az Önnel közölt szervizcímre.

Szerviz

(HU) **Szerviz Magyarország**
Tel.: 0680021536
E-mail: owim@lidl.hu

EU MEGFELELŐSÉGI NYILATKOZAT

IAN:	**427560_2301**
Termékazonosító:	**"Parkside" fúrószivattyú**
Típusszám:	**HG10220**

A fent ismertetett nyilatkozat tárgya megfelel a vonatkozó uniós harmonizációs jogszabálynak:

Directive 2006/42/EC

Az alkalmazott harmonizált szabványokra való hivatkozás vagy az azokra az egyéb műszaki leírásokra való hivatkozás, amelyekkel kapcsolatban megfelelőségi nyilatkozatot tettek:

Szám / vonatkozó részek
Directive 2006/42/EC
EN 809:1998/A1:2009

A műszaki dokumentáció tulajdonosa: OWIM GmbH & Co.KG

nevében aláírva:
OWIM GmbH & Co. KG Stiftsbergstraße 1 D-74167 Neckarsulm, Németország
A jelen megfelelőségi nyilatkozatot a gyártó kizárólagos felelősségére bocsátják ki.

Az eredeti megfelelőségi nyilatkozat fordítása

Neckarsulm	27.04.2023		
Hely	Dátum	ppa. Stefan Haensel Authorised Signatory	ppa.Jens Buchheim Authorised Signatory

PDF ONLINE
www.lidl-service.com

IAN 427560_2301
OWIM GmbH & Co. KG
Stiftsbergstraße 1
74167 Neckarsulm
GERMANY

Model No.: HG10220
Version: 06/2023