LIVARNO home

LAMPE DE TABLE SANS FIL

(FR) (BE)

LAMPE DE TABLE SANS FIL
Instructions d'utilisation et consignes de sécurité

(NL) (BE)

ACCU-TAFELLAMP
Bedienings- en veiligheidsinstructies

(DE) (AT) (CH)

AKKU-TISCHLEUCHTE
Bedienungs- und Sicherheitshinweise

IAN 480512_2410

(FR)

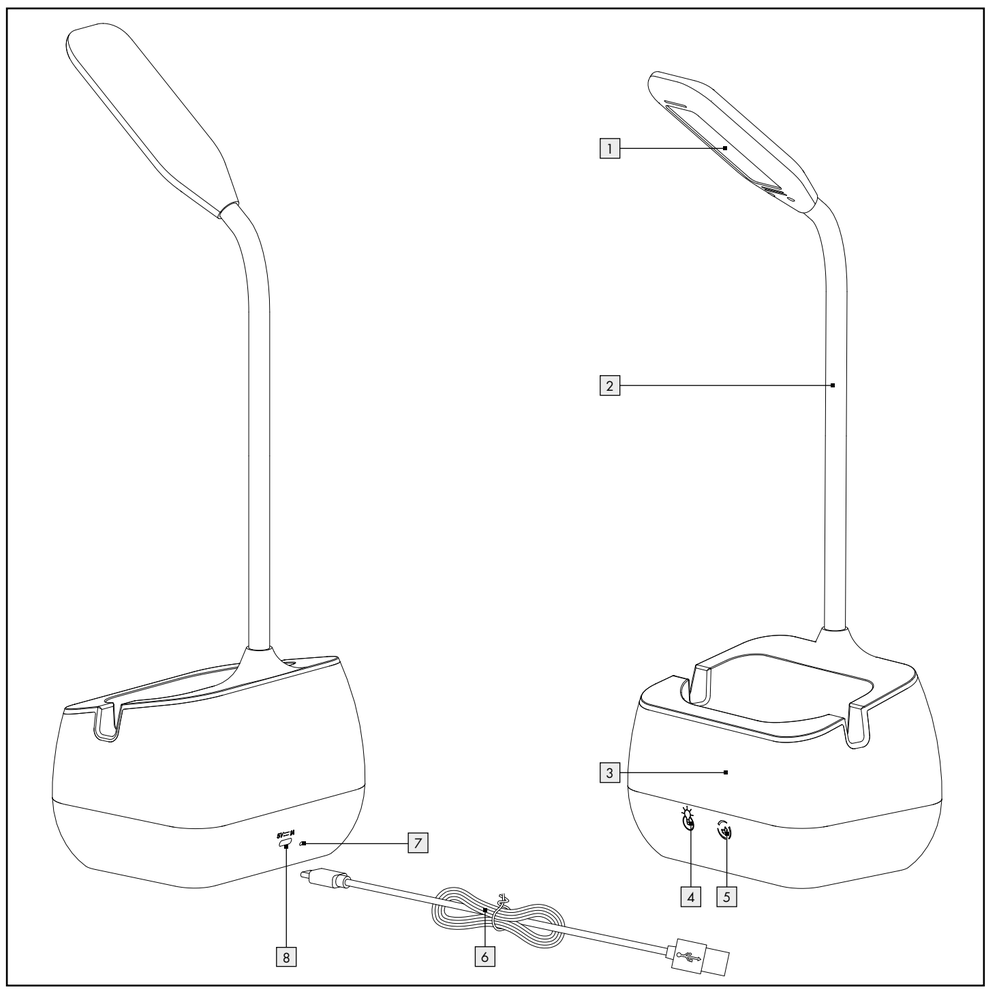

Légende des pictogrammes utilisés			
⎓	Courant continu/ Tension continue		Port USB
	Classe de protection III	CE	La marque CE indique la conformité aux directives européennes applicables à ce produit.
	Instructions de sécurité Instructions de manipulation		Les LED ne peuvent pas être remplacées.

Lampe de table sans fil

Introduction

Nous vous félicitons pour l'achat de votre nouveau produit. Vous avez opté pour un produit de grande qualité. Le mode d'emploi fait partie intégrante de ce produit. Il contient des indications importantes pour la sécurité, l'utilisation et la mise au rebut. Veuillez lire consciencieusement toutes les indications d'utilisation et de sécurité du produit. Ce produit doit uniquement être utilisé conformément aux instructions et dans les domaines d'application spécifiés. Lors d'une cession à tiers, veuillez également remettre tous les documents.

Utilisation conforme

Ce produit est exclusivement conçu pour l'utilisation dans des locaux intérieurs secs dans le cadre d'un usage privé, p. ex. dans des entrepôts ou des corridors. Le produit n'est pas destiné à une utilisation commerciale ou à d'autres domaines d'utilisation. Exclusivement réservé à une utilisation en intérieur ! Ce produit est prévu pour un fonctionnement normal.

- Ce produit ne convient pas à l'éclairage de pièces dans le foyer domestique.

Descriptif des pièces

1 Tête de lampe
2 Bras de lampe
3 Pied de lampe
4 Touche MARCHE/ARRÊT
5 Touche de fonction lumineuse
6 Câble USB
7 Témoin de charge
8 Prise d'entrée USB Type-C

Caractéristiques techniques

Lampe de table à batterie :

Puissance :	3,7 W
LED :	24 (tête de lampe) 12 (pied de lampe)
Pile rechargeable :	Pile lithium-ions (18650 (1IMR19/66)), 3,7 V, 2000 mAh (ne peut pas être remplacée par l'utilisateur)
Classe de protection :	III/
Indice de protection :	IP20
Tension/courant d'entrée USB Type C :	5 V⎓, 1 A

Remarque : Utilisez exclusivement l'alimentation électrique SELV avec une puissance maximale de sortie de 5 V⎓ (Uout), 1 A.
Remarque : Aucun bloc d'alimentation n'est fourni. Utilisez exclusivement l'alimentation électrique SELV d'une puissance maximale de sortie de 5 V (Uout), 1 A.
Ce produit contient une source d'éclairage de classe d'efficacité énergétique « G ».

Contenu de la livraison

1 lampe de table sans fil
1 câble USB
1 mode d'emploi

Consignes de sécurité

FAMILIARISEZ-VOUS AVEC TOUTES LES INDICATIONS DE MANIPULATION ET DE SÉCURITÉ AVANT LA PREMIÈRE UTILISATION DU PRODUIT ! LORSQUE VOUS TRANSMETTEZ CE PRODUIT À DES TIERS, REMETTEZ-LEUR ÉGALEMENT TOUS LES DOCUMENTS !

- **AVERTISSEMENT ! DANGER DE MORT ET RISQUE D'ACCIDENTS POUR LES NOURRISSONS ET LES ENFANTS !** Ne laissez jamais les enfants manipuler sans surveillance les matériaux d'emballage. Tenez toujours les enfants éloignés des matériaux d'emballage.
- Ce produit peut être utilisé par des enfants de 8 ans et plus ainsi que par des personnes avec des capacités physiques, psychiques ou sensorielles limitées ou manquant d'expérience ou de connaissance, s'ils sont surveillés ou s'ils ont été informés de l'utilisation du produit de manière sûre et comprennent les risques liés à son utilisation. Les enfants ne doivent pas jouer avec le produit. Le nettoyage et la maintenance utilisateur ne doivent pas être effectués par des enfants non surveillés.

- Ce produit n'est pas un jouet, il doit être tenu hors de portée des enfants. Les enfants ne sont pas en mesure de reconnaître les dangers liés à des produits électriques.
- N'utilisez pas le produit si vous constatez le moindre dommage.
- Protégez le produit de l'humidité. N'immergez jamais le produit dans de l'eau ou d'autres liquides !
- Lors du branchement du produit sur une alimentation électrique, veillez à que la tension respective corresponde aux données du chapitre « Caractéristiques techniques ».
- Ne procédez à aucune modification ni réparation sur le produit. Les LED ne peuvent et ne doivent pas être remplacées.
- Les LED ne peuvent pas être remplacées.
- Si les LED arrivent en fin de vie, l'ensemble du produit doit alors être remplacé.
- Mettez le produit au rebut si le produit et le câble USB 6 sont endommagés.
- Veillez à ce que le câble USB 6 ne puisse pas être endommagé par des arêtes coupantes ou des objets chauds. Avant l'utilisation, déroulez complètement le câble USB 6.
- Protégez le produit d'une chaleur ou d'un froid importants.
- Veuillez noter que les adaptateurs secteur, tant qu'ils sont branchés, consomment une faible quantité d'énergie même si le produit n'est pas branché. Pour mettre les adaptateurs secteur hors service, débranchez-les de la prise.
- Aucun adaptateur secteur n'est fourni à la livraison.
- Le câble USB fourni 6 est uniquement conçu pour être utilisé avec le produit.
- Ne pas regarder directement dans l'éclairage du produit ou diriger le produit en direction des yeux d'autres personnes. Ceci peut endommager la vue.
- Un rayonnement optique dangereux peut émaner de ce produit. Ne pas regarder directement dans l'éclairage du produit. Ceci peut causer des risques de troubles oculaires.

Remarque : chargez complètement la batterie avant le stockage. Si vous souhaitez stocker le produit pendant plus de 3 mois, chargez complètement la batterie tous les 3 mois.
Remarque : utilisez le produit au moins une fois dans les 3 mois suivant l'achat.

Consignes de sécurité relatives aux piles/ aux piles rechargeables

- **DANGER DE MORT !** Rangez les piles/piles rechargeables hors de la portée des enfants. En cas d'ingestion, consultez immédiatement un médecin !
- Une ingestion peut entraîner des brûlures, une perforation des tissus mous et la mort. Des brûlures graves peuvent apparaitre dans les 2 heures suivant l'ingestion.

- **RISQUE D'EXPLOSION !** Ne rechargez jamais des piles non rechargeables. Ne court-circuitez pas les piles/piles rechargeables et/ou ne les ouvrez pas ! Autrement, vous risquez de provoquer une surchauffe, un incendie ou une explosion.
- Ne jetez jamais des piles/piles rechargeables au feu ou dans l'eau.
- Ne pas soumettre les piles/piles rechargeables à une charge mécanique.

Risque de fuite des piles/piles rechargeables

- Évitez d'exposer les piles/piles rechargeables à des conditions et températures extrêmes susceptibles de les endommager, par ex. sur des radiateurs/exposition directe aux rayons du soleil.
- Lorsque les piles/piles rechargeables fuient, évitez tout contact du produit chimique avec la peau, les yeux ou les muqueuses ! Rincez les zones touchées à l'eau claire et consultez immédiatement un médecin !
- **PORTER DES GANTS DE PROTECTION !** Les piles/piles rechargeables endommagées ou sujettes à des fuites peuvent provoquer des brûlures au contact de la peau. Vous devez donc porter des gants adéquats pour les manipuler.
- Ce produit contient une pile rechargeable ne pouvant pas être remplacée par l'utilisateur. Le démontage ou le remplacement de la pile rechargeable doit uniquement être effectué par le fabricant, son service après-vente ou une personne possédant une qualification similaire, afin de prévenir toute mise en danger. Lors de la mise au rebut, il y a lieu de rappeler que ce produit contient une pile rechargeable.

Avant l'utilisation

Charger le produit

Remarque : retirez tous les matériaux d'emballage du produit.
Remarque : le produit doit être raccordé à un adaptateur secteur ou un ordinateur. Les données techniques de ces appareils (non fournis) doivent être respectées.
Remarque : pour pouvoir utiliser le produit sans câble USB 6, vous devez charger la batterie intégrée avant de l'utiliser. La batterie est montée de manière fixe dans le produit.
Remarque : avant la première utilisation, chargez le produit pendant env. 12 heures.

- Reliez le câble USB 6 à un ordinateur ou au port USB d'un adaptateur secteur.
- Connectez la fiche USB Type-C du câble USB 6 à la prise d'entrée USB Type-C 8 du produit.
- Branchez l'adaptateur secteur dans une prise de courant.
  Remarque : le témoin de charge 7 s'allume en rouge lorsque le produit est en charge. Il s'allume en vert lorsque le produit est complètement chargé.

- Débranchez le câble USB 6 du produit afin d'éviter que la batterie ne se décharge.
- En raison de sa protection de batterie, le produit ne fonctionne pas à des températures inférieures à 0 °C et supérieures à +45 °C.

Utilisation

Mise en service

- N'orientez jamais le faisceau lumineux LED du produit vers des surfaces réfléchissantes, des personnes ou des animaux. Le non-respect de cette indication peut causer des lésions oculaires et/ou la cécité chez des personnes ou des animaux. Même un faisceau lumineux LED de faible intensité peut provoquer des lésions oculaires.
- Placez le produit sur une surface plane.

Régler la tête de lampe 1

Vous pouvez placer la tête de lampe 1 du produit dans la position que vous souhaitez.

Allumer/éteindre et faire varier la lumière (tête de lampe 1)

- Pour allumer la tête de lampe 1 du produit, touchez la touche MARCHE/ARRÊT 4 sur le pied de lampe 3.
- Le produit dispose de 3 niveaux de gradation. Pour faire varier l'intensité de la lumière, il suffit d'appuyer sur la touche MARCHE/ARRÊT 4 comme suit :

1 contact = la lumière s'allume avec la luminosité maximale
2 pressions = la lumière s'allume avec une luminosité moyenne
3 pressions = la lumière s'allume avec la luminosité minimale
4 pressions = la lumière s'éteint

Remarque : au prochain contact avec la touche MARCHE/ARRÊT 4, le produit se remet en marche.

Sélectionner la couleur de lumière (tête de lampe 1)

- Vous pouvez régler la couleur de lumière sur 3 niveaux, du blanc chaud (env. 3000 K) au blanc froid (env. 6500 K). Pour ce faire, touchez la touche MARCHE/ARRÊT 4 et maintenez-la enfoncée.

Remarque : si vous éteignez et rallumez le produit ultérieurement, il se règle automatiquement sur la dernière couleur de lumière utilisée.

Allumer/éteindre la lumière et sélectionner la couleur de lumière (culot de l'ampoule 3)

- Pour allumer la lumière sur le pied de lampe 3 de l'appareil, touchez la touche de fonction lumineuse 5.
- En touchant à plusieurs reprises la touche de fonction lumineuse 5, vous pouvez régler la couleur de la lumière en 7 couleurs et 1 changement de couleur continu.
- Pour éteindre la lumière sur le pied de lampe 3, touchez la touche de fonction lumineuse 5 jusqu'à ce que la lumière s'éteigne.

Entretien et nettoyage

Le produit ne nécessite pas d'entretien. Les LED ne peuvent pas être remplacées.

- Éteignez le produit et débranchez le câble de charge USB de l'adaptateur secteur (externe) ou de l'ordinateur (externe) voire de «l'appareil rechargeant».
- N'immergez jamais le produit dans de l'eau ou d'autres liquides.
- N'utilisez jamais de détergent caustique.
- Nettoyez régulièrement le produit avec un chiffon sec et non pelucheux. En cas de salissures plus importantes, utilisez un chiffon légèrement humide.

Mise au rebut

L'emballage se compose de matières recyclables pouvant être mises au rebut dans les déchetteries locales.

Veuillez respecter l'identification des matériaux d'emballage pour le tri sélectif, ils sont identifiés avec des abbréviations (a) et des chiffres (b) ayant la signification suivante : 1–7 : plastiques/ 20–22 : papiers et cartons/80–98 : matériaux composite.

Votre mairie ou votre municipalité vous renseigneront sur les possibilités de mise au rebut des produits usagés.

Afin de contribuer à la protection de l'environnement, veuillez ne pas jeter votre produit usagé dans les ordures ménagères, mais éliminez-le de manière appropriée. Pour obtenir des renseignements concernant les points de collecte et leurs horaires d'ouverture, vous pouvez contacter votre municipalité.

Le produit ainsi que les accessoires et les matériaux d'emballage sont recyclables et relèvent de la responsabilité élargie du producteur. Éliminez-les séparément, en suivant l'Info-tri illustrée, dans l'intérêt d'un meilleur traitement des déchets.

Les piles/piles rechargeables défectueuses ou usagées doivent être recyclées. Les piles et/ou piles rechargeables et/ou le produit doivent être retournés dans les centres de collecte proposés.

Pollution de l'environnement par la mise au rebut incorrecte des piles/piles rechargeables !

Les piles/piles rechargeables ne doivent pas être mises au rebut avec les ordures ménagères. Elles peuvent contenir des métaux lourds toxiques et doivent être considérées comme des déchets spéciaux. Les symboles chimiques des métaux lourds sont les suivants : Cd = cadmium, Hg = mercure, Pb = plomb. Pour cette raison, veuillez toujours déposer les piles/piles rechargeables usagées dans les conteneurs de recyclage communaux.

Garantie

Article L217-16 du Code de la consommation
Lorsque l'acheteur demande au vendeur, pendant le cours de la garantie commerciale qui lui a été consentie lors de l'acquisition ou de la réparation d'un bien meuble, une remise en état couverte par la garantie, toute période d'immobilisation d'au moins sept jours vient s'ajouter à la durée de la garantie qui restait à courir. Cette période court à compter de la demande d'intervention de l'acheteur ou de la mise à disposition pour réparation du bien en cause, si cette mise à disposition est postérieure à la demande d'intervention.

Indépendamment de la garantie commerciale souscrite, le vendeur reste tenu des défauts de conformité du bien et des vices rédhibitoires dans les conditions prévues aux articles L217-4 à L217-13 du Code de la consommation et aux articles 1641 à 1648 et 2232 du Code Civil.

Article L217-4 du Code de la consommation
Le vendeur livre un bien conforme au contrat et répond des défauts de conformité existant lors de la délivrance.

Il répond également des défauts de conformité résultant de l'emballage, des instructions de montage ou de l'installation lorsque celle-ci a été mise à sa charge par le contrat ou a été réalisée sous sa responsabilité.

Article L217-5 du Code de la consommation
Le bien est conforme au contrat :
1° S´il est propre à l'usage habituellement attendu d'un bien semblable et, le cas échéant :
- s'il correspond à la description donnée par le vendeur et posséder les qualités que celui-ci a présentées à l'acheteur sous forme d'échantillon ou de modèle ;
- s'il présente les qualités qu'un acheteur peut légitimement attendre eu égard aux déclarations publiques faites par le vendeur, par le producteur ou par son représentant, notamment dans la publicité ou l'étiquetage ;

2° Ou s'il présente les caractéristiques définies d'un commun accord par les parties ou être propre à tout usage spécial recherché par l'acheteur, porté à la connaissance du vendeur et que ce dernier a accepté.

Article L217-12 du Code de la consommation
L'action résultant du défaut de conformité se prescrit par deux ans à compter de la délivrance du bien.

Article 1641 du Code civil
Le vendeur est tenu de la garantie à raison des défauts cachés de la chose vendue qui la rendent impropre à l'usage auquel on la destine, ou qui diminuent tellement cet usage que l'acheteur ne l'aurait pas acquise, ou n'en aurait donné qu'un moindre prix, s'il les avait connus.

Article 1648 1er alinéa du Code civil
L'action résultant des vices rédhibitoires doit être intentée par l'acquéreur dans un délai de deux ans à compter de la découverte du vice.

Les pièces détachées indispensables à l'utilisation du produit sont disponibles pendant la durée de la garantie du produit.

Le produit a été fabriqué selon des critères de qualité stricts, et contrôlé consciencieusement avant sa livraison. En cas de défaut de matériau ou de fabrication, vous avez des droits légaux vis-à-vis du vendeur du produit. Vos droits légaux ne sont en aucun cas limités par notre garantie mentionnée ci-dessous.

La garantie de ce produit est de 3 ans à partir de la date d'achat. La période de garantie commence à la date d'achat. Conservez l'original de la preuve d'achat dans un endroit sûr car ce document est nécessaire pour prouver l'achat.

Tout dommage ou défaut déjà présent au moment de l'achat doit être signalé immédiatement après le déballage du produit.

Si le produit présente un défaut de matériau ou de fabrication dans les 3 ans qui suivent la date d'achat, nous le réparerons ou le remplacerons - à notre choix - gratuitement pour vous. La période de garantie n'est pas prolongée par une demande de garantie acceptée. Cette mesure s'applique également pour les pièces remplacées et réparées.

Cette garantie est annulée si le produit a été endommagé ou utilisé ou entretenu de manière incorrecte.

La garantie couvre les défauts de matériels et de fabrication. Cette garantie ne couvre pas les pièces du produit soumises à une usure normale, et qui sont donc considérées comme des pièces d'usure (par exemple les piles, tuyaux, les cartouches d'encre), ni les dommages aux pièces fragiles, par exemple les interrupteurs ou les pièces en verre.

La période de garantie s'applique également à la batterie sur ce produit.

Faire valoir sa garantie

Pour garantir la rapidité d'exécution de la procédure de garantie, veuillez respecter les indications suivantes :

Veuillez conserver le ticket de caisse et la référence du produit (IAN 480512_2410) à titre de preuve d'achat pour toute demande.
Le numéro de référence de l'article est indiqué sur la plaque d'identification, gravé sur la page de titre de votre manuel (en bas à gauche) ou sur un autocollant apposé sur la face arrière ou inférieure du produit.
En cas de dysfonctionnement du produit, ou de tout autre défaut, contactez en premier lieu le service après-vente par téléphone ou par e-mail aux coordonnées indiquées ci-dessous.
Vous pouvez alors envoyer franco de port tout produit considéré comme défectueux au service clientèle indiqué, accompagné de la preuve d'achat (ticket de caisse) et d'une description écrite du défaut avec mention de sa date d'apparition.

Service après-vente

(FR) **Service après-vente France**
Tél. : 0800904879
E-Mail : owim@lidl.fr

(BE) **Service après-vente Belgique**
Tél. : 080071011
Tél. : 80023970 (Luxembourg)
E-Mail : owim@lidl.be

CE

Legenda van de gebruikte pictogrammen			
⎓	Gelijkstroom/ -spanning		USB-aansluiting
	Beschermingsklasse III	CE	De CE-markering duidt op conformiteit met relevante EU-richtlijnen die van toepassing zijn op dit product.
	Veiligheidsinstructies Instructies		De LED's kunnen niet worden vervangen.

Accu-tafellamp

Inleiding

Hartelijk gefeliciteerd met de aankoop van uw nieuwe product. U heeft voor een hoogwaardig product gekozen. De gebruiksaanwijzing is een deel van het product. Deze bevat belangrijke aanwijzingen voor veiligheid, gebruik en verwijdering. Maakt U zich voor de ingebruikname van het product met alle bedienings- en veiligheidsvoorschriften vertrouwd. Gebruik het product alleen zoals beschreven en voor de aangegeven toepassingsgebieden. Overhandig alle documenten bij doorgifte van het product aan derden.

Correct en doelmatig gebruik

Dit product is uitsluitend geschikt voor privégebruik in droge ruimtes, bijv. in bergingen of gangen. Het product is niet bestemd voor commercieel gebruik of voor andere toepassingen. Alleen voor gebruik binnenshuis! Dit product is bestemd voor normaal gebruik.

- Dit product is niet geschikt als kamerverlichting in huishoudens.

Beschrijving van de onderdelen

1 Lampkop
2 Lampenarm
3 Lampvoet
4 AAN/UIT-knop
5 Lichtfunctienknop
6 USB-kabel
7 Laadindicator
8 USB-ingang (type C)

Technische gegevens

Accu-tafellamp:

Vermogen:	3,7 W
LEDs:	24 (Lampkop) 12 (Lampenvoet)
Accu:	lithium-ion-accu (18650 (1IMR19/66)), 3,7 V, 2000 mAh (niet door de gebruiker te vervangen)
Beschermingsklasse:	III/
Beschermingstype:	IP20
Type-C-USB ingangs spanning/-stroom:	5 V⎓, 1 A

Opmerking: gebruik uitsluitend de SELV-voeding met een maximaal uitgangsvermogen van 5 V⎓ (Uout), 1 A.
Opmerking: een netadapter is niet inbegrepen. Gebruik de SELV-voeding met een maximaal uitgangsvermogen van 5 V (Uout), 1 A.
Dit product bevat een lichtbron met energie-efficiëntieklasse „G".

Omvang van de levering

1 accu-tafellamp
1 USB-kabel
1 gebruiksaanwijzing

Veiligheidsinstructies

MAAK U VOOR DE EERSTE INGEBRUIKNAME VAN HET PRODUCT VERTROUWD MET ALLE BEDIENINGS- EN VEILIGHEIDSVOORSCHRIFTEN! GEEF OOK ALLE DOCUMENTEN MEE WANNEER U HET PRODUCT AAN DERDEN GEEFT!

- **WAARSCHUWING! LEVENSGEVAAR EN KANS OP ONGELUKKEN VOOR KLEUTERS EN KINDEREN!** Laat kinderen nooit zonder toezicht bij het verpakkingsmateriaal. Houd kinderen altijd uit de buurt van het verpakkingsmateriaal.
- Dit product kan door kinderen vanaf 8 jaar en ouder alsmede door personen met verminderde fysieke, sensorische of mentale vaardigheden of een gebrek aan ervaring en kennis worden gebruikt, als zij onder toezicht staan of geïnstrueerd werden met betrekking tot het veilige gebruik van het product en als ze de hieruit voortvloeiende gevaren begrijpen. Kinderen mogen niet met het product spelen. Reiniging en onderhoud mogen niet door kinderen zonder toezicht worden uitgevoerd.
- Dit product is geen speelgoed, het hoort niet thuis in kinderhanden. Kinderen zien de gevaren niet die door de omgang met elektrische producten ontstaan.
- Gebruik het product niet als u beschadigingen constateert.
- Bescherm het product tegen natheid en vocht. Nooit in water of andere vloeistoffen dompelen!

- Let er bij het aansluiten van het product op een stroomvoorziening op dat de desbetreffende spanning overeen moet komen met de gegevens uit het onderdeel "Technische gegevens".
- Voer geen veranderingen of reparaties uit aan het product. De leds kunnen en mogen niet worden vervangen.
- De leds kunnen niet worden vervangen.
- Mochten de leds aan het einde van hun levensduur uitvallen, moet het gehele product worden vervangen.
- Gooi het product weg als het product en de USB-kabel 6 beschadigd zijn.
- Zorg ervoor dat de USB-kabel 6 niet door scherpe randen of hete voorwerpen kan worden beschadigd. Wikkel de USB-kabel 6 voor het gebruik volledig af.
- Bescherm het product tegen grote hitte en kou.
- Houd er rekening mee dat de netadapter, zolang deze is aangesloten, nog een gering vermogen opneemt, ook als het product niet is aangesloten. Om de netadapter buiten gebruik te nemen, verwijdert u deze uit het stopcontact.
- Een netadapter is niet meegeleverd.
- De meegeleverde USB-kabel 6 is uitsluitend geschikt voor het gebruik met dit product.
- Niet direct in het licht van het product kijken of het product op de ogen van andere mensen richten. Dit kan het gezichtsvermogen verminderen.
- Van dit product kan een gevaarlijke optische straling uitgaan. Kijk niet direct in het licht van het product. Dit kan onder bepaalde omstandigheden schadelijk zijn voor uw ogen.

Opmerking: laad de batterij voor het opbergen volledig op. Wanneer u het product langer dan 3 maanden wilt opbergen, moet u de batterij elke 3 maanden volledig opladen.
Opmerking: gebruik het product ten minste een keer binnen 3 maanden na aankoop.

Veiligheidsinstructies voor batterijen/ accu's

- **LEVENSGEVAAR!** Houd batterijen/accu's buiten het bereik van kinderen. Raadpleeg bij inslikken onmiddellijk een arts!
- Inslikken kan leiden tot inwendige verbrandingen, perforatie van zacht weefsel en tot de dood. Ernstige inwendige verbrandingen kunnen binnen 2 uur na het inslikken optreden.
- **EXPLOSIEGEVAAR!** Laad niet oplaadbare batterijen nooit op. Sluit de batterijen/accu's niet kort en/of open deze niet. Daardoor kan de batterij oververhit raken, in brand vliegen of exploderen.
- Gooi batterijen/accu's nooit in het vuur of water.
- Stel batterijen/accu's nooit bloot aan mechanische belastingen.

Risico dat de batterijen/accu's lekken

- Vermijd extreme omstandigheden en temperaturen die invloed op de batterijen/accu's zouden kunnen hebben bijv. radiatoren/direct zonlicht.
- Bij lekkende batterijen/accu's het contact van de chemicaliën met de huid, ogen en slijmvliezen vermijden! Spoel de desbetreffende plekken direct af met schoon water en raadpleeg onmiddellijk een arts!
- **DRAAG VEILIGHEIDSHANDSCHOENEN!** Lekkende of beschadigde batterijen/accu's kunnen in geval van huidcontact chemische brandwonden veroorzaken. Draag daarom in dit geval geschikte veiligheidshandschoenen.
- Dit product heeft een geïntegreerde accu die niet door de gebruiker kan worden vervangen. Demontage of vervangen van de accu mag alleen door de fabrikant of diens klantenservice of een vergelijkbaar gekwalificeerde persoon worden uitgevoerd, om gevaren te vermijden. Let er bij de afvoer op dat dit product een accu bevat.

Voor het gebruik

Product opladen

Opmerking: verwijder al het verpakkingsmateriaal van het product.
Opmerking: het product moet op een netadapter of op een computer worden aangesloten. Daarbij moet rekening worden gehouden met de technische gegevens van deze apparaten (niet meegeleverd).
Opmerking: om het product zonder USB-kabel 6 te kunnen gebruiken, moet u de ingebouwde accu voor gebruik opladen. De accu is vast in het product ingebouwd.
Opmerking: laad het product voor het eerste gebruik ca. 12 uur lang op.

- Sluit de USB-kabel 6 aan op een computer of de USB-poort van een netadapter.
- Sluit de USB-stekker type C van de USB-kabel 6 aan op de USB-ingang type C 8 van het product.
- Steek de netadapter in een stopcontact.
  Opmerking: de laadindicator 7 brandt rood tijdens het opladen van het product. Het brandt groen als het product volledig is opgeladen.
- Haal de USB-kabel 6 uit het product om ontlading van de accu te voorkomen.
- Het product werkt vanwege de accubescherming niet bij temperaturen lager dan 0 °C en hoger dan +45 °C.

Gebruik

Ingebruikname

- Richt de led-lichtstraal van het productie niet op reflecterende oppervlakken of op mensen of dieren. Het niet opvolgen van deze aanwijzing kan leiden tot oogletsel en / of verlies van gezichtsvermogen van mensen of dieren. Ook een zwakke led-lichtstraal kan oogletsel veroorzaken.
- Plaats het product op een vlakke ondergrond.

Lampkop 1 instellen

U kunt de lampkop 1 van het product in elke gewenste stand zetten.

Licht in-/uitschakelen en dimmen (Lampkop 1)

- Raak de AAN-/UIT-knop 4 aan de lampvoet 3 aan om de lampkop 1 van het product in te schakelen.
- Het product is verkrijgbaar in 3 dimstanden. Om het licht te dimmen, raak eenvoudig de AAN-/UIT-knop 4 als volgt aan:

  1 aanraking = licht brandt op maximale sterkte
  2 aanrakingen = licht brandt op gemiddelde sterkte
  3 aanrakingen = licht brandt op minimale sterkte
  4 aanrakingen = licht schakelt uit

  Opmerking: bij de volgende aanraking van de AAN-/UIT-knop 4 schakelt het product opnieuw in.

Lichtkleur kiezen (Lampkop 1)

- U kunt de lichtkleur in 3 stappen van warmwit (ca. 3000 K) tot koudwit (ca. 6500 K) instellen. Raak hiervoor de AAN-/UIT-knop 4 aan en houd deze ingedrukt.
  Opmerking: wanneer u het product later opnieuw in-/uitschakelt, wordt het automatisch op de laatste gebruikte lichtkleur ingesteld.

Licht in-/uitschakelen en lichtkleur kiezen (Lampsokkel 3)

- Raak de lichtfunctieknop 5 aan om het licht van het apparaat op de lampvoet 3 in te schakeklen.
- Door herhaldelijk het lichtfunctieknop 5 aan te raken, kunt u de kleur van het licht in 7 kleuren en 1 continu kleurwissel instellen.
- Om het licht aan de lampvoet 3 uit te schakelen, raak de lichtfunctieknop 5 zo lang aan tot het utischakelt.

Onderhoud en reiniging

Het product is onderhoudsvrij. De leds kunnen niet worden vervangen.

- Schakel het product uit en haal de USB-laadkabel uit de netadapter (extern) of de computer (extern) resp. uit het ‚ladende apparaat'.
- Dompel het product nooit onder in water of andere vloeistoffen.
- Gebruik in géén geval agressieve reinigingsmiddelen.
- Reinig het product regelmatig met een droge, pluisvrije doek. Gebruik bij sterke verontreinigingen een iets vochtig gemaakte doek.

Afvoer

De verpakking bestaat uit milieuvriendelijke grondstoffen die u via de plaatselijke recyclingcontainers kunt afvoeren.

Neem de aanduiding van de verpakkingsmaterialen voor de afvalscheiding in acht. Deze zijn gemarkeerd met de afkortingen (a) en een cijfers (b) met de volgende betekenis: 1–7: kunststoffen/ 20–22: papier en vezelplaten/80–98: composietmaterialen.

Informatie over de mogelijkheden om het uitgediende product na gebruik te verwijderen, verstrekt uw gemeentelijke overheid.

Gooi het afgedankte product omwille van het milieu niet weg via het huisvuil, maar geef het af bij het daarvoor bestemde depot of het gemeentelijke milieupark. Over afgifteplaatsen en hun openingstijden kunt u zich bij uw aangewezen instantie informeren.

FR FR FR Cet appareil, ses cordons, et batterie se recyclent À DÉPOSER EN MAGASIN OU À DÉPOSER EN DÉCHÈTERIE
Points de collecte sur www.quefairedemesdechets.fr
Privilégiez la réparation ou le don de votre appareil !

Het product, waaronder het toebehoren, en de verpakkingsmaterialen kunnen worden gerecycled en zijn onderhevig aan een uitgebreide verantwoordelijkheid van de fabrikant. Gooi ze apart weg, overeenkomstig de aangegeven Info-tri (informatie over afvalscheiding), voor een beter afvalbeheer.

Defecte of verbruikte batterijen/accu's moeten worden gerecycled. Geef batterijen/accu's en/of het product af bij de daarvoor bestemde verzamelstations.

Milieuschade door foutieve verwijdering van de batterijen/accu's!

Batterijen/accu's mogen niet via het huisvuil worden weggegooid. Ze kunnen giftige zware metalen bevatten en vallen onder het chemisch afval. De chemische symbolen van de zware metalen zijn: Cd = cadmium, Hg = kwik, Pb = lood. Geef verbruikte batterijen/accu's daarom af bij een gemeentelijk inzamelpunt.

Garantie

Het product werd volgens strenge kwaliteitsrichtlijnen gemaakt en voor de uitlevering zorgvuldig gecontroleerd. In geval van materiaal- of fabricagefouten hebt u tegenover de verkoper van het product wettelijke rechten. Uw wettelijke rechten worden op geen enkele manier door onze hieronder vermelde garantie beperkt.

De garantie voor dit product bedraagt 3 jaar vanaf aankoopdatum. De garantieperiode gaat in op de datum van aankoop. Bewaar het originele bewijs van aankoop op een veilige plek aangezien dit document nodig is als bewijs.

Alle beschadigingen of gebreken die reeds op het moment van aankoop aanwezig zijn, moeten meteen na het uitpakken van het product worden gemeld.

Mocht het product binnen 3 jaar na aankoopdatum een materiaal- of fabricagefout vertonen, zullen wij het – naar onze keuze – gratis voor u repareren of vervangen. De garantieperiode wordt door een plaatsgevonden garantieverlening niet verlengd. Dit geldt ook voor vervangen en gerepareerde onderdelen.

Deze garantie vervalt als het product werd beschadigd of onjuist is gebruikt of onderhouden.

De garantie dekt materiaal- en fabricagefouten af. Deze garantie dekt geen productonderdelen die aan normale slijtage onderhevig zijn en daarom als verbruiksartikelen worden beschouwd (bv. batterijen, slangen, inktpatronen), noch dekt zij schade aan breekbare onderdelen, bv. schakelaars of onderdelen die van glas zijn gemaakt.

Bij dit product geldt de garantieperiode ook voor de oplaadbare batterij.

Afwikkeling in geval van garantie

Om een snelle afhandeling van uw reclamatie te waarborgen dient u de volgende instructies in acht te nemen:

Houd bij alle vragen alstublieft de kassabon en het artikelnummer (IAN 480512_2410) als bewijs van aankoop bij de hand.

Het artikelnummer vindt u op de typeplaat, ingegraveerd, op het titelblad van uw handleiding (linksonder) of als sticker op de achter- of onderzijde. Wanneer er storingen in de werking of andere gebreken optreden, dient u eerst telefonisch of per e-mail contact met de onderstaande service-afdeling op te nemen.
Een als defect geregistreerd product kunt u dan samen met uw aankoopbewijs (kassabon) en vermelding van de concrete schade alsmede het tijdstip van optreden voor u franco aan het u meegedeelde servicepunt verzenden.

Service

NL **Service Nederland**
Tel.: 08000225537
E-Mail: owim@lidl.nl

BE **Service België**
Tel.: 080071011
Tel.: 80023970 (Luxemburg)
E-Mail: owim@lidl.be

CE

Legende der verwendeten Piktogramme			
⎓	Gleichstrom/ -spannung		USB-Anschluss
III	Schutzklasse III	CE	Das CE-Zeichen bestätigt die Konformität mit den für das Produkt zutreffenden EU-Richtlinien.
	Sicherheitshinweise Handlungsanweisungen		Die LEDs können nicht ausgetauscht werden.

Akku-Tischleuchte

Einleitung

Wir beglückwünschen Sie zum Kauf Ihres neuen Produkts. Sie haben sich damit für ein hochwertiges Produkt entschieden. Die Bedienungsanleitung ist Teil dieses Produkts. Sie enthält wichtige Hinweise für Sicherheit, Gebrauch und Entsorgung. Machen Sie sich vor der Benutzung des Produkts mit allen Bedien- und Sicherheitshinweisen vertraut. Benutzen Sie das Produkt nur wie beschrieben und für die angegebenen Einsatzbereiche. Händigen Sie alle Unterlagen bei Weitergabe des Produkts an Dritte mit aus.

Bestimmungsgemäße Verwendung

Dieses Produkt ist ausschließlich für den privaten Einsatz im Trockenen, z. B. in Lagern oder Korridoren, geeignet. Das Produkt ist nicht für den gewerblichen Einsatz oder für andere Einsatzbereiche bestimmt. Nur zur Verwendung im Innenbereich! Dieses Produkt ist vorgesehen für den normalen Betrieb.

- Dieses Produkt ist nicht zur Raumbeleuchtung im Haushalt geeignet.

Teilebeschreibung

1 Lampenkopf
2 Lampenarm
3 Lampenfuß
4 EIN-/AUS-Taste
5 Lichtfunktionstaste
6 USB-Kabel
7 Ladezustandsanzeige
8 USB-Typ-C-Eingangsbuchse

Technische Daten

Akku-Tischleuchte:

Leistung:	3,7 W
LEDs:	24 (Lampenkopf) 12 (Lampenfuß)
Akku:	Lithium-Ionen-Akku (18650 (1IMR19/66)), 3,7 V, 2000 mAh (nicht durch den Benutzer austauschbar)
Schutzklasse:	III/
Schutzart:	IP20
Typ-C-USB Eingangsspannung/-strom:	5 V⎓, 1 A

Hinweis: Verwenden Sie nur die SELV-Stromversorgung mit einer maximalen Ausgangsleistung von 5V⎓ (Uout), 1 A.
Hinweis: Ein Netzteil ist nicht im Lieferumfang enthalten. Verwenden Sie die SELV-Stromversorgung mit einer maximalen Ausgangsleistung von 5 V (Uout), 1 A.
Dieses Produkt enthält ein Leuchtmittel der Energieeffizienzklasse „G".

Lieferumfang

1 Akku-Tischleuchte
1 USB-Kabel
1 Bedienungsanleitung

Sicherheitshinweise

MACHEN SIE SICH VOR DER ERSTEN BENUTZUNG DES PRODUKTS MIT ALLEN BEDIEN- UND SICHERHEITSHINWEISEN VERTRAUT! HÄNDIGEN SIE ALLE UNTERLAGEN BEI WEITERGABE DES PRODUKTS AN DRITTE EBENFALLS MIT AUS!

- ⚠ **WARNUNG! LEBENS- UND UNFALLGEFAHREN FÜR KLEINKINDER UND KINDER!** Lassen Sie Kinder niemals unbeaufsichtigt mit dem Verpackungsmaterial. Halten Sie Kinder stets vom Verpackungsmaterial fern.
- Dieses Produkt kann von Kindern ab 8 Jahren und darüber, sowie von Personen mit verringerten physischen, sensorischen oder mentalen Fähigkeiten oder Mangel an Erfahrung und Wissen benutzt werden, wenn sie beaufsichtigt oder bezüglich des sicheren Gebrauchs des Produktes unterwiesen wurden und die daraus resultierenden Gefahren verstehen. Kinder dürfen nicht mit dem Produkt spielen. Reinigung und Benutzerwartung dürfen nicht von Kindern ohne Beaufsichtigung durchgeführt werden.
- Dieses Produkt ist kein Spielzeug, es gehört nicht in Kinderhände. Kinder können die Gefahren, die im Umgang mit elektrischen Produkten entstehen, nicht erkennen.
- Verwenden Sie das Produkt nicht, wenn Sie irgendwelche Beschädigungen feststellen.
- Schützen Sie das Produkt vor Nässe und Feuchtigkeit. Niemals in Wasser oder andere Flüssigkeiten tauchen!
- Achten Sie beim Anschluss des Produkts an eine Stromversorgung darauf, dass die jeweilige Spannung den Angaben im Kapitel „Technische Daten" entsprechen muss.
- Nehmen Sie keine Änderungen oder Reparaturen am Produkt vor. Die LEDs können und dürfen nicht ausgetauscht werden.
- Die LEDs sind nicht austauschbar.
- Sollten die LEDs am Ende ihrer Lebensdauer ausfallen, muss das gesamte Produkt ersetzt werden.
- Entsorgen Sie das Produkt, wenn das Produkt und das USB-Kabel 6 beschädigt sind.
- Achten Sie darauf, dass das USB-Kabel 6 nicht durch scharfe Kanten oder heiße Gegenstände beschädigt werden kann. Wickeln Sie das USB-Kabel 6 vor dem Gebrauch vollständig ab.
- Schützen Sie das Produkt vor starker Hitze und Kälte.
- Beachten Sie, dass die Netzadapter, solange sie eingesteckt sind, auch eine geringe Leistung aufnehmen, wenn das Produkt nicht angeschlossen ist. Um die Netzadapter außer Betrieb zu nehmen, entfernen Sie diese aus der Steckdose.
- Ein Netzadapter ist nicht im Lieferumfang enthalten.
- Das mitgelieferte USB-Kabel 6 ist ausschließlich zur Verwendung mit dem Produkt geeignet.
- Nicht direkt ins Licht des Produkts blicken oder das Produkt auf die Augen anderer Menschen richten. Dies kann zur Beeinträchtigung der Sehkraft führen.
- Von diesem Produkt kann eine gefährliche optische Strahlung ausgehen. Blicken Sie nicht direkt ins Licht des Produkts. Das ist unter Umständen schädlich für Ihre Augen.
  Hinweis: Laden Sie den Akku vor der Lagerung vollständig auf. Wenn Sie das Produkt länger als 3 Monate lagern möchten, laden Sie den Akku alle 3 Monate vollständig auf.
  Hinweis: Verwenden Sie das Produkt mindestens einmal innerhalb von 3 Monaten nach dem Kauf.

Sicherheitshinweise für Batterien/Akkus

- **LEBENSGEFAHR!** Halten Sie Batterien/Akkus außer Reichweite von Kindern. Suchen Sie im Falle eines Verschluckens sofort einen Arzt auf!
- Verschlucken kann zu Verbrennungen, Perforation von Weichgewebe und Tod führen. Schwere Verbrennungen können innerhalb von 2 Stunden nach dem Verschlucken auftreten.
- **EXPLOSIONSGEFAHR!** Laden Sie nicht aufladbare Batterien niemals wieder auf. Schließen Sie Batterien/Akkus nicht kurz und/oder öffnen Sie diese nicht. Überhitzung, Brandgefahr oder Platzen können die Folge sein.
- Werfen Sie Batterien/Akkus niemals in Feuer oder Wasser.
- Setzen Sie Batterien/Akkus keiner mechanischen Belastung aus.

Risiko des Auslaufens von Batterien/Akkus

- Vermeiden Sie extreme Bedingungen und Temperaturen, die auf Batterien/ Akkus einwirken können, z. B. auf Heizkörpern/direkte Sonneneinstrahlung.
- Wenn Batterien/Akkus ausgelaufen sind, vermeiden Sie den Kontakt mit Haut, Augen und Schleimhäuten mit den Chemikalien! Spülen Sie die betroffenen Stellen sofort mit klarem Wasser und suchen Sie einen Arzt auf!
- **SCHUTZHANDSCHUHE TRAGEN!** Ausgelaufene oder beschädigte Batterien/Akkus können bei Berührung mit der Haut Verätzungen verursachen. Tragen Sie deshalb in diesem Fall geeignete Schutzhandschuhe.
- Dieses Produkt hat einen eingebauten Akku, welcher nicht durch den Benutzer ersetzt werden kann. Der Ausbau oder Austausch des Akkus darf nur durch den Hersteller oder seinen Kundendienst oder eine ähnlich qualifizierte Person erfolgen, um Gefährdungen zu vermeiden. Bei der Entsorgung ist darauf hinzuweisen, dass dieses Produkt einen Akku enthält.

Vor dem Gebrauch

Produkt aufladen

Hinweis: Entfernen Sie alle Verpackungsmaterialien vom Produkt.
Hinweis: Das Produkt muss an einen Netzadapter oder an einen Computer angeschlossen werden. Die technischen Daten dieser Geräte (nicht im Lieferumfang) müssen dabei beachtet werden.
Hinweis: Um das Produkt ohne USB-Kabel 6 verwenden zu können, müssen Sie vor dem Gebrauch den integrierten Akku aufladen. Der Akku ist fest im Produkt eingebaut.
Hinweis: Laden Sie das Produkt vor dem ersten Gebrauch ca. 12 Stunden lang auf.

- Verbinden Sie das USB-Kabel 6 mit einem Computer oder der USB-Buchse eines Netzadapters.
- Verbinden Sie den Typ-C-USB-Stecker des USB-Kabels 6 mit der USB-Typ-C-Eingangsbuchse 8 des Produkts.
- Stecken Sie den Netzadapter in eine Steckdose.
  Hinweis: Die Ladezustandsanzeige 7 leuchtet beim Aufladen des Produkts rot. Sie leuchtet grün, wenn das Produkt vollständig aufgeladen ist.
- Trennen Sie das USB-Kabel 6 vom Produkt, um eine Entladung des Akkus zu vermeiden.
- Das Produkt funktioniert aufgrund seines Batterieschutzes nicht bei Temperaturen unter 0 °C und über +45 °C.

Gebrauch

Inbetriebnahme

- Richten Sie den LED-Lichtstrahl des Produkts niemals auf reflektierende Oberflächen oder auf Menschen oder Tiere. Die Nichtbeachtung dieses Hinweises kann zu Augenverletzungen und/oder zum Verlust des Sehvermögens bei Menschen oder Tieren führen. Auch ein schwacher LED-Lichtstrahl kann Augenschäden verursachen.
- Stellen Sie das Produkt auf eine ebene Fläche.

Lampenkopf 1 einstellen

Sie können den Lampenkopf 1 des Produkts in jede gewünschte Position bringen.

Licht ein-/ausschalten und dimmen (Lampenkopf 1)

- Um den Lampenkopf 1 des Produkts einzuschalten, berühren Sie die EIN-/AUS-Taste 4 am Lampenfuß 3.
- Das Produkt verfügt über 3 Dimmstufen. Um das Licht zu dimmen, berühren Sie einfach die EIN-/AUS-Taste 4 wie folgt:

  1 Berührung = Licht leuchtet mit maximaler Helligkeit
  2 Berührungen = Licht leuchtet mit mittlerer Helligkeit
  3 Berührungen = Licht leuchtet mit minimaler Helligkeit
  4 Berührungen = Licht schaltet sich aus

  Hinweis: Bei der nächsten Berührung der EIN-/AUS-Taste 4 schaltet sich das Produkt wieder ein.

Lichtfarbe wählen (Lampenkopf 1)

- Sie können die Lichtfarbe in 3 Stufen von warmweiß (ca. 3000 K) bis kaltweiß (ca. 6500 K) einstellen. Berühren Sie dazu die EIN-/AUS-Taste 4 und halten Sie sie gedrückt.
  Hinweis: Wenn Sie das Produkt später aus- und wieder einschalten, wird es automatisch auf die zuletzt verwendete Lichtfarbe eingestellt.

Licht ein-/ausschalten und Lichtfarbe wählen (Lampensockel 3)

- Um das Licht am Lampenfuß 3 des Geräts einzuschalten, berühren Sie die Lichtfunktionstaste 5.
- Durch wiederholtes Berühren der Lichtfunktionstaste 5 können Sie die Farbe des Lichts in 7 Farben und 1 kontinuierlichen Farbwechsel einstellen.
- Um das Licht am Lampenfuß 3 auszuschalten, berühren Sie die Lichtfunktionstaste 5 so lange, bis es sich ausschaltet.

Wartung und Reinigung

Das Produkt ist wartungsfrei. Die LEDs sind nicht austauschbar.

- Schalten Sie das Produkt aus und trennen Sie das USB-Ladekabel vom Netzadapter (extern) oder vom Computer (extern) bzw. vom „ladenden Gerät".
- Tauchen Sie das Produkt niemals in Wasser oder andere Flüssigkeiten.
- Verwenden Sie keinesfalls ätzende Reinigungsmittel.
- Reinigen Sie das Produkt regelmäßig mit einem trockenen, fusselfreien Tuch. Verwenden Sie bei stärkeren Verschmutzungen ein leicht angefeuchtetes Tuch.

Entsorgung

Die Verpackung besteht aus umweltfreundlichen Materialien, die Sie über die örtlichen Recyclingstellen entsorgen können.

Beachten Sie die Kennzeichnung der Verpackungsmaterialien bei der Abfalltrennung, diese sind gekennzeichnet mit Abkürzungen (a) und Nummern (b) mit folgender Bedeutung: 1–7: Kunststoffe/20–22: Papier und Pappe/80–98: Verbundstoffe.

Möglichkeiten zur Entsorgung des ausgedienten Produkts erfahren Sie bei Ihrer Gemeinde- oder Stadtverwaltung.

Werfen Sie Ihr Produkt, wenn es ausgedient hat, im Interesse des Umweltschutzes nicht in den Hausmüll, sondern führen Sie es einer fachgerechten Entsorgung zu. Über Sammelstellen und deren Öffnungszeiten können Sie sich bei Ihrer zuständigen Verwaltung informieren.

FR FR FR Cet appareil, ses cordons, et batterie se recyclent À DÉPOSER EN MAGASIN OU À DÉPOSER EN DÉCHÈTERIE
Points de collecte sur www.quefairedemesdechets.fr
Privilégiez la réparation ou le don de votre appareil !

Das Produkt inkl. Zubehör, die Anleitung und die Verpackungsmaterialien sind recyclebar und unterliegen einer erweiterten Herstellerverantwortung.

Entsorgen Sie diese getrennt, den abgebildeten Info-tri (Sortierinformation) folgend, für eine bessere Abfallbehandlung.

Defekte oder verbrauchte Batterien/Akkus müssen recycelt werden. Geben Sie Batterien/Akkus und/oder das Produkt über die angebotenen Sammeleinrichtungen zurück.

Umweltschäden durch falsche Entsorgung der Batterien/Akkus!

Batterien/Akkus dürfen nicht über den Hausmüll entsorgt werden. Sie können giftige Schwermetalle enthalten und unterliegen der Sondermüllbehandlung. Die chemischen Symbole der Schwermetalle sind wie folgt: Cd = Cadmium, Hg = Quecksilber, Pb = Blei. Geben Sie deshalb verbrauchte Batterien/ Akkus bei einer kommunalen Sammelstelle ab.

Garantie

Das Produkt wurde nach strengen Qualitätsrichtlinien hergestellt und vor der Auslieferung sorgfältig geprüft. Im Falle von Material- oder Herstellungsfehlern haben Sie gegenüber dem Verkäufer des Produkts gesetzliche Rechte. Ihre gesetzlichen Rechte werden in keiner Weise durch unsere unten aufgeführte Garantie eingeschränkt.

Die Garantie für dieses Produkt beträgt 3 Jahre ab Kaufdatum. Die Garantiezeit beginnt mit dem Kaufdatum. Bewahren Sie den Originalkaufbeleg an einem sicheren Ort auf, da dieses Dokument als Nachweis des Kaufs erforderlich ist.

Alle Schäden oder Mängel, die bereits zum Zeitpunkt des Kaufs vorhanden sind, müssen unverzüglich nach dem Auspacken des Produkts gemeldet werden.

Sollte das Produkt innerhalb von 3 Jahren ab Kaufdatum einen Material- oder Herstellungsfehler aufweisen, werden wir es – nach unserer Wahl – kostenlos für Sie reparieren oder ersetzen. Die Garantiezeit verlängert sich durch einen stattgegebenen Gewährleistungsanspruch nicht. Dies gilt auch für ersetzte und reparierte Teile.

Diese Garantie erlischt, wenn das Produkt beschädigt oder unsachgemäß verwendet oder gewartet wurde.

Die Garantie deckt Material- und Herstellungsfehler ab. Diese Garantie erstreckt sich weder auf Produktteile, die normalem Verschleiß unterliegen, und somit als Verschleißteile gelten (z. B. Batterien, Schläuche, Farbpatronen), noch auf Schäden an zerbrechlichen Teilen, z. B. Schalter oder Teile aus Glas.

Bei diesem Produkt gilt die Garantiezeit auch für den Akku.

Abwicklung im Garantiefall

Um eine schnelle Bearbeitung Ihres Anliegens zu gewährleisten, folgen Sie bitte den folgenden Hinweisen:

Bitte halten Sie für alle Anfragen den Kassenbon und die Artikelnummer (IAN 480512_2410) als Nachweis für den Kauf bereit.
Die Artikelnummer entnehmen Sie bitte dem Typenschild, einer Gravur, auf dem Titelblatt Ihrer Bedienungsanleitung (unten links) oder als Aufkleber auf der Rück- oder Unterseite des Produkts.
Sollten Funktionsfehler oder sonstige Mängel auftreten, kontaktieren Sie zunächst die nachfolgend benannte Serviceabteilung telefonisch oder per E-Mail.
Ein als defekt erfasstes Produkt können Sie dann unter Beifügung des Kaufbelegs (Kassenbon) und der Angabe, worin der Mangel besteht und wann er aufgetreten ist, für Sie portofrei an die Ihnen mitgeteilte Service-Anschrift übersenden.

Service

DE **Service Deutschland**
Tel.: 0800 5435 111
E-Mail: owim@lidl.de

AT **Service Österreich**
Tel.: 0800 292726
E-Mail: owim@lidl.at

CH **Service Schweiz**
Tel.: 0800562153
E-Mail: owim@lidl.ch

CE

PDF ONLINE
www.lidl-service.com

2

OWIM GmbH & Co. KG
Stiftsbergstraße 1
74167 Neckarsulm
GERMANY

Model-No.: HG12987A/HG12987B
Version: 05/2025

Version des informations · Stand van de informatie · Stand der Informationen: 01/2025 · Ident.-No.: HG12987A/B012025-2