PARKSIDE

DE AT CH
FEINBOHRSCHLEIFER-ZUBEHÖRSATZ /// PDZ 276 A2
Bedienungs- und Sicherheitshinweise

FR CH
ACCESSOIRES POUR PERCEUSE-MEULEUSE DE PRÉCISION /// PDZ 276 A2
Instructions d'utilisation et consignes de sécurité

IT CH
ACCESSORI PER LEVIGATRICE A PENNA MULTIFUNZIONE /// PDZ 276 A2
Indicazioni per l'uso e per la sicurezza

IAN 385101_2107

CH

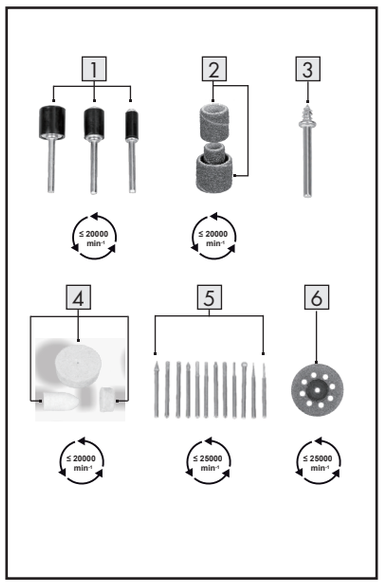

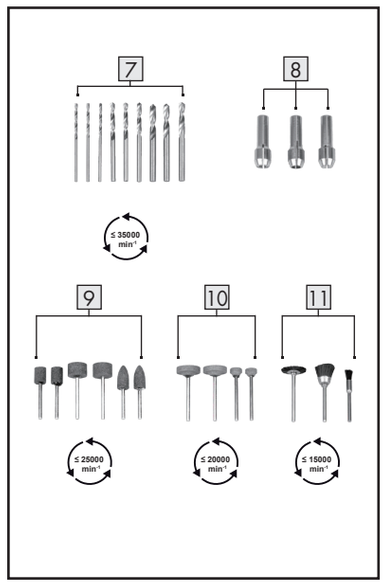

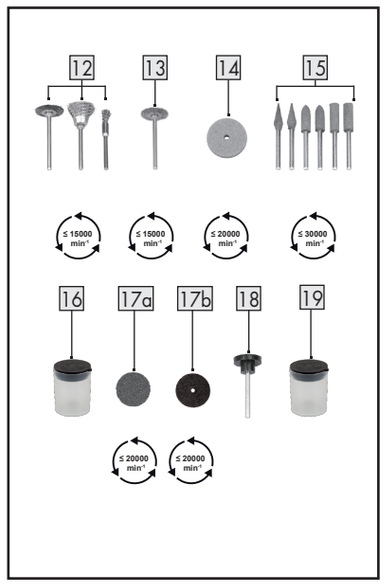

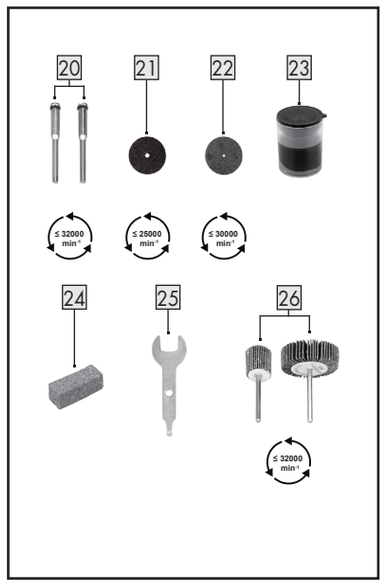

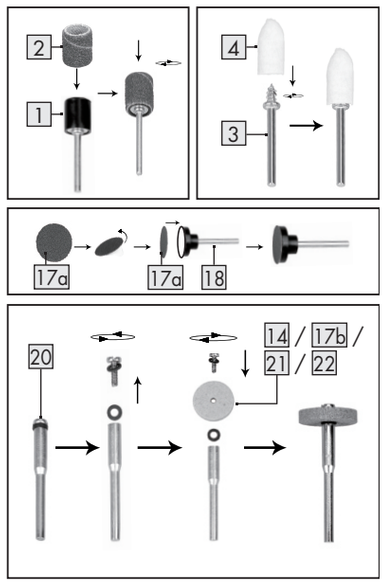

FEINBOHRSCHLEIFER-ZUBEHÖRSATZ /// PDZ 276 A2

Einleitung

Wir beglückwünschen Sie zum Kauf Ihres neuen Produkts. Sie haben sich damit für ein hochwertiges Produkt entschieden. Machen Sie sich vor der ersten Inbetriebnahme mit dem Produkt vertraut. Lesen Sie hierzu aufmerksam die nachfolgende Bedienungsanleitung und die Sicherheitshinweise. Benutzen Sie das Produkt nur wie beschrieben und für die angegebenen Einsatzbereiche. Bewahren Sie diese Anleitung an einem sicheren Ort auf. Händigen Sie alle Unterlagen bei Weitergabe des Produktes an Dritte mit aus.

Bestimmungsgemäßer Gebrauch

Dieses Produkt ist zum Bohren, Fräsen, Gravieren, Polieren, Reinigen, Schleifen oder Schneiden von Holz, Kunststoff oder Metall vorgesehen.

Dieses Produkt ist nicht für den gewerblichen oder industriellen Gebrauch bestimmt. Im Falle einer unsachgemäßen Verwendung wird keine Haftung übernommen.

Beschreibung der Teile und Funktionen

1 3x Schleifwalze
- 1x Ø 12 mm
- 1x Ø 9 mm
- 1x Ø 6 mm

2 52x Schleifband

- 18x Ø 12,7 x 12,7 mm =
  9x Körnung: 80,
  9x Körnung: 120
- 18x Ø 6,3 x 12,7 mm =
  9x Körnung: 80,
  9x Körnung: 120
- 16x Ø 9,5 x 12,7 mm =
  8x Körnung: 80,
  8x Körnung: 120

3 1x Aufsteckhalter für Filzscheibe

4 9x Filzscheibe
- 2x Ø 25 mm,
  6x Ø 12 mm,
  1x Ø 9,5 mm

5 12x Diamantfräser
- 1x Diamantfräser, Zylinder (Ø 3 x 10 mm)
- 1x Diamantfräser, Zylinder (Ø 2,5 x 10 mm)

- 1x Diamantfräser, Zylinder (Ø 2 x 10 mm)
- 1x Diamantfräser, Zylinderknopf (Ø 3x 10 mm)
- 2x Diamantfräser, Kugel (1x Ø 4 mm, 1x Ø 2 mm)
- 1x Diamantfräser, Flamme
- 1x Diamantfräser, Kegel
- 1x Diamantfräser, umgekehrter Kegel
- 1x Diamantfräser, Flachkopf
- 1x Diamantfräser, Spitze
- 1x Diamantfräser, Draht

6 2x Diamanttrennscheibe (Ø 22 mm, 8 Löcher)

7 9x Präzisionsbohrer (HSS = High Speed Steel)
- 3x Ø 3,2 mm
- 3x Ø 2,4 mm
- 3x Ø 1,6 mm

8 3x Klemmhülse (für rotierende Einsätze)
- 1x Ø 3,2 mm
- 1x Ø 2,4 mm
- 1x Ø 1,6 mm

9 6x Aluminiumoxid-Schleifstein (rostrot)
- 2x Aluminiumoxid-Schleifsteine, Zylinder (Ø 16 x 10 mm)
- 2x Aluminiumoxid-Schleifsteine, Zylinder (Ø 10 x 13 mm)
- 2x Aluminiumoxid-Schleifsteine, Projektil (Ø 10 x 19 mm)

10 4x Siliziumkarbid-Schleifstein (blaugrau)

- 2x Siliziumkarbid-Schleifsteine, Zylinder (Ø 20 x 4,8 mm)
- 2x Siliziumkarbid-Schleifsteine, Zylinder (Ø 10 x 3,2 mm)

11 3x PP-Bürste
- 1x Ø 19 mm
- 1x Ø 15 mm
- 1x Ø 4 mm

12 3x Drahtbürste
- 1x Ø 19 mm
- 1x Ø 15 mm
- 1x Ø 4 mm

13 1x Messingbürste (Ø 19 mm)

14 20x Schleifscheibe
- 6x Aluminiumoxid-Schleifscheiben (Ø 19 mm, Körnung: 220) (rosa)

- 6x Siliziumkarbid-Schleifscheiben (Ø 19 mm, Körnung: 180) (blaugrau)
- 6x Schleifscheiben (Ø 19 mm, Körnung: 120) (weiß)
- 2x Gummi-Polierscheiben (Ø 22 mm) (grau)

15 6x Gummi-Polierscheiben
- 2x Zylinder
- 2x Projektil
- 2x Spitze

16 2x Aufbewahrungsboxen
- 1x 17a Schleifpapier
- 1x 17b Schleifpapier

17 80x Schleifpapier
- 40x 17a Schleifpapier in Aufbewahrungsbox (Ø 19 mm, Körnung: 220), (rot)

- 40x 17b Schleifpapier in Aufbewahrungsbox (Ø 19 mm, Körnung: 240), (schwarz)]

18 1x Schleifpapier-Verstärkung

19 1x Aufbewahrungsbox (21 Trennscheibe)

20 2x Aufsteckhalter (21 Trennscheibe, 14 Schleifscheibe, 17b Schleifpapier)
- 1x Ø 1,9 mm
- 1x Ø 2,2 mm

21 36x Trennscheibe (Ø 23 mm)

22 16x Glasfaserverstärkte Trennscheibe (Ø 32 mm)

23 1x Polierpaste

24 1x Schleifstein

25 1x Gabelschlüssel

26 4x Fächerschleifscheibe
- 2x Fächerschleifscheiben (Ø 31,5 x 10 mm, Körnung: 80)
- 2x Fächerschleifscheiben (Ø 15 x 15 mm, Körnung: 80)

1x Bedienungsanleitung

Allgemeine Sicherheitshinweise

BEWAHREN SIE ALLE SICHERHEITSHINWEISE UND ANWEISUNGEN ZUM SPÄTEREN NACHLESEN AN EINEM SICHEREN ORT AUF!

WARNUNG! LEBENSGEFAHR UND UNFALLGEFAHR FÜR SÄUGLINGE UND KINDER!

Lassen Sie Kinder niemals mit dem Verpackungsmaterial unbeaufsichtigt. Das Verpackungsmaterial stellt eine Erstickungsgefahr dar. Kinder unterschätzen die damit verbundenen Gefahren häufig. Halten Sie Kinder stets von Verpackungsmaterialien fern.

- Einige der mitgelieferten Teile könnten verschluckt werden. Wenn ein Teil verschluckt wird, suchen Sie sofort einen Arzt auf.
- Das Produkt ist kein Spielzeug. Es ist nicht für Kinder vorgesehen. Kinder erkennen die mit dem Produkt verbundenen Gefahren nicht.

- Kinder oder Personen mit mangelnder Erfahrung und Wissen hinsichtlich der Verwendung des Gerätes oder Personen mit eingeschränkten physischen, sensorischen oder geistigen Fähigkeiten dürfen das Produkt nicht ohne Aufsicht oder Anleitung durch eine für ihre Sicherheit zuständige Person nicht verwenden. Kinder dürfen nicht mit dem Gerät spielen.

ACHTUNG! VERLETZUNGSGEFAHR!
Verwenden Sie das Produkt nicht, wenn Sie feststellen, dass es beschädigt ist.

- Trennen Sie das Gerät von der Stromversorgung, bevor Sie Teile einsetzen oder wechseln.

- Überprüfen Sie, ob alle Teile korrekt eingesetzt sind. Verwenden Sie, falls notwendig, den Gabelschlüssel 25, um die Klemmhülse am Elektrowerkzeug festzuziehen oder zu lockern. Wenn das Produkt nicht korrekt zusammengesetzt ist, besteht Verletzungsgefahr.
- **ACHTUNG! VERLETZUNGSGEFAHR!**
  Tragen Sie während der Verwendung des Produktes immer eine Schutzbrille.
- Überschreiten Sie niemals die angegebene maximale Rotationsgeschwindigkeit (siehe Abbildungen).

- Die Teile dürfen nicht in Maschinen eingesetzt werden, deren Rotationsgeschwindigkeit die maximal zulässige Rotationsgeschwindigkeit überschreitet.
- Rost, Verfärbungen oder andere Anzeichen chemischer oder mechanischer Veränderungen der Teile können ein frühzeitiges Versagen der Teile verursachen.
- Alle Teile müssen in dem Behälter aufbewahrt werden, in dem sie geliefert wurden, um sie vor den folgenden Einflüssen zu schützen:

1. Hohe Luftfeuchtigkeit, Wärme, Wasser oder andere Flüssigkeiten, die die Teile beschädigen könnten;
2. Säuren oder Dämpfe von Säuren, die Beschädigungen verursachen könnten;

3. Temperaturen, die so gering sind, dass sie Kondensation verursachen könnten, wenn die Bürsten an einem Ort mit hohen Temperaturen versetzt werden;
4. Deformierung eines Teils.

Betrieb

ACHTUNG! VERLETZUNGSGEFAHR!
Es ist unerlässlich, vor der Verwendung dieses Werkzeugsets die Bedienungsanweisungen für das Elektrowerkzeug zu lesen. Eine Nichtbeachtung dieses Hinweises könnte zu erheblicher Verletzungsgefahr führen.

Das geeignete Zubehörteil auswählen

Bohren	
7 Präzisionsbohrer 8 Klemmhülse	Bohren in Holz
Fräsen	
5 Diamantfräser 8 Klemmhülse	Unterschiedliche Aufgaben, z. B. aushöhlen, ausmeißeln, formen, einkerben oder Nuten fräsen
Gravieren	
5 Diamantfräser 8 Klemmhülse	Kennzeichnung, Detailarbeit
Polieren, Rost entfernen	
8 Klemmhülse 12 Drahtbürste 13 Messingbürste	Rost entfernen

3 Aufsteckhalter 4 Filzscheibe 8 Klemmhülse 15 Gummi-Polierscheiben 23 Polierpaste	Unterschiedliche Metalle und Kunststoffe, insbesondere Edelmetalle
Reinigung	
8 Aufsteckhalter 11 PP-Bürste	z. B. Reinigen komplexer Kunststoffgehäuse oder des Bereichs um ein Türschloss
8 Klemmhülse 12 Drahtbürste 13 Messingbürste	z. B. Metall

Schleifen	
1 Schleifwalze 2 Schleifband 8 Klemmhülse 9 Aluminiumoxid-Schleifstein 10 Siliziumkarbid-Schleifstein 14 Schleifscheibe 17a Schleifpapier 17b Schleifpapier 18 Schleifpapier-Verstärkung 20 Aufsteckhalter 26 Fächerschleif-scheibe	Schleifen von Stein, präzise Aufgaben an harten Materialien, wie etwa Keramik oder Stahllegierungen

Schneiden	
6 Diamanttrenn-scheibe 8 Klemmhülse 20 Aufsteckhalter 21 Trennscheibe 22 Glasfaser-verstärkte Trennscheibe	Schneiden von Metall, Kunststoff und Holz

Tipp zur Verwendung der Schleifwalzen 1:
Wenn das Schleifband 2 locker ist, gehen Sie folgendermaßen vor:

- Drehen Sie die Schraube am Kopf der Schleifwalze 1 mit einem Kreuzschlitz-Schraubendreher im Uhrzeigersinn, bis das Schleifband 2 fest ist.

Reinigung und Pflege

- Verwenden Sie eine weiche, trockene Bürste, um das Werkzeug zu reinigen.

Lagerung

- Alle Teile müssen in dem Behälter aufbewahrt werden, in dem sie geliefert wurden, um sie vor externen Einflüssen zu schützen.
- Legen Sie immer die Kunststoffeinlage in den Behälter, bevor Sie den Deckel schließen, um sicherzugehen, dass alle Teile fest sitzen.

Entsorgung

Die Verpackung besteht aus umweltfreundlichen Materialien, die Sie über die örtlichen Recyclingstellen entsorgen können.

Möglichkeiten zur Entsorgung des ausgedienten Produkts erfahren Sie bei Ihrer Gemeinde- oder Stadtverwaltung.

Service

DE **Service Deutschland**
Tel.: 0800 5435 111
E-Mail: owim@lidl.de

AT **Service Österreich**
Tel.: 0800 292726
E-Mail: owim@lidl.at

CH **Service Schweiz**
Tel.: 0800562153
E-Mail: owim@lidl.ch

ACCESSOIRES POUR PERCEUSE-MEULEUSE DE PRÉCISION /// PDZ 276 A2

Introduction

Nous vous félicitons pour l'achat de votre nouveau produit. Vous avez opté pour un produit de grande qualité. Avant la première mise en service, vous devez vous familiariser avec toutes les fonctions du produit. Veuillez lire attentivement le mode d'emploi ci-dessous et les consignes de sécurité. N'utilisez le produit que pour l'usage décrit et les domaines d'application cités. Conserver ces instructions dans un lieu sûr. Si vous donnez le produit à des tiers, remettez-leur également la totalité des documents.

Utilisation conforme aux prescriptions

Ce produit est conçu pour percer, fraiser, graver, polir, nettoyer, meuler ou couper le bois, le plastique ou le métal.

Ce produit n'est pas prévu pour une utilisation industrielle ou commerciale. En cas d'utilisation non conforme, aucune responsabilité n'est assumée.

Description des pièces et fonctionnements

1 3x Cylindre abrasif
- 1x Ø 12 mm
- 1x Ø 9 mm
- 1x Ø 6 mm

2 52x Bande abrasive
- 18x Ø 12,7 x 12,7 mm = 9x Grain : 80, 9x Grain : 120
- 18x Ø 6,3 x 12,7 mm = 9x Grain : 80, 9x Grain : 120
- 16x Ø 9,5 x 12,7 mm = 8x Grain : 80, 8x Grain : 120

3 1x Tige pour polissoir en feutre

4 9x Polissoir en feutre
- 2x Ø 25 mm
- 6x Ø 12 mm
- 1x Ø 9,5 mm

5 12x Fraise diamantée
- 1x Fraise diamantée, cylindre (Ø 3 x 10 mm)
- 1x Fraise diamantée, cylindre (Ø 2,5 x 10 mm)
- 1x Fraise diamantée, cylindre (Ø 2 x 10 mm)
- 1x Fraise diamantée, bouton cylindrique (Ø 3 x 10 mm)
- 2x Fraise diamantée, boule (1x Ø 4 mm, 1x Ø 2 mm)
- 1x Fraise diamantée, flamme
- 1x Fraise diamantée, cône
- 1x Fraise diamantée, conique renversée
- 1x Fraise diamantée, tête plate
- 1x Fraise diamantée, pointe
- 1x Fraise diamantée, fil

6 2x Disque à tronçonner diamanté (Ø 22 mm, 8 trous)

7 9x Forêt de précision (HSS = High Speed Steel - acier rapide)
- 3x Ø 3,2 mm
- 3x Ø 2,4 mm
- 3x Ø 1,6 mm

8 3x Manchon de serrage (pour inserts rotatifs)
- 1x Ø 3,2 mm
- 1x Ø 2,4 mm
- 1x Ø 1,6 mm

9 6x Pierre à meuler en alumine (rouge rouille)
- 2x Pierre à meuler en alumine, cylindrique (Ø 16 x 10 mm)
- 2x Pierre à meuler en alumine, cylindrique (Ø 10 x 13 mm)

- 2x Pierre à meuler en alumine, forme ogive (Ø 10 x 19 mm)

10 4x Pierre à meuler en carbure de silicium (bleu gris)
- 2x Pierre à meuler en carbure de silicium, cylindrique (Ø 20 x 4,8 mm)
- 2x Pierre à meuler en carbure de silicium, cylindrique (Ø 10 x 3,2 mm)

11 3x Brosse en PP
- 1x Ø 19 mm
- 1x Ø 15 mm
- 1x Ø 4 mm

12 3x Brosse métallique
- 1x Ø 19 mm
- 1x Ø 15 mm
- 1x Ø 4 mm

13 1x Brosse en laiton (Ø 19 mm)

14 20x Disque abrasif
- 6x Disque à meuler en alumine (Ø 19 mm, grain : 220) (rose)
- 6x Disque à meuler en carbure de silicium (Ø 19 mm, grain : 180) (bleu gris)
- 6x Disque à meuler (Ø 19 mm, grain : 120) (blanc)
- 2x disque à polir en caoutchouc (Ø 22 mm) (gris)

15 6x Disque à polir en caoutchouc
- 2x cylindrique
- 2x ogive
- 2x pointu

16 2x Boîtes de rangement
- 1x Papier abrasif 17a
- 1x Papier abrasif 17b

17 80x Papier abrasif
- 40x Papier abrasif dans une boîte de rangement (Ø 19 mm, grain : 220), (rouge) 17a
- 40x Papier abrasif dans une boîte de rangement (Ø 19 mm, grain : 240), (noir) 17b

18 1x Renfort - papier abrasif

19 1x Boîte de rangement (21 Disque à tronçonner)

20 2x Tige (21 Disque à tronçonner, 14 Disque abrasif, 17b Papier abrasif)
- 1 x Ø 1,9 mm
- 1 x Ø 2,2 mm

21 36x Disque à tronçonner (Ø 23 mm)

22 16x Disque à tronçonner renforcé de fibres de verre (Ø 32 mm)

23 1x Pâte à polir

24 1x Pierre à meuler

25 1x Clé à fourche

26 4x Disque à lamelles
- 2x Disque à lamelles (Ø 31,5 x 10 mm, grain : 80)
- 2x Disque à lamelles (Ø 15 x 15 mm, grain : 80)

1 x Mode d'emploi

Consignes de sécurité générales

CONSERVEZ TOUTES LES CONSIGNES DE SÉCURITÉ ET INSTRUCTIONS DANS UN ENDROIT APPROPRIÉ AFIN DE POUVOIR VOUS Y RÉFÉRER ULTÉRIEUREMENT !

⚠ AVERTISSEMENT ! DANGER DE MORT ET RISQUE D'ACCIDENTS POUR LES BÉBÉS ET LES ENFANTS !

Ne laissez jamais des enfants sans surveillance avec des matériaux d'emballage. Les matériaux d'emballage représentent un risque d'asphyxie. Les enfants sous-estiment fréquemment les dangers en résultant. Maintenez toujours les enfants hors de la portée des matériaux d'emballage.

- Certaines pièces fournies pourraient être avalées. Consultez immédiatement un médecin en cas d'ingestion d'une pièce !
- Cet article n'est pas un jouet ! Il n'est pas destiné aux enfants. Les enfants ne reconnaissent pas les dangers associés au produit.

- Les enfants ou les personnes qui manquent d'expérience et de connaissances sur l'utilisation de l'appareil ou les personnes ayant des capacités physiques, sensorielles ou mentales réduites ne doivent pas utiliser le produit sans surveillance ou conseils donnés par une personne responsable de leur sécurité. Les enfants ne doivent pas jouer avec cet appareil.

⚠ **ATTENTION ! RISQUE DE BLESSURES !** N'utilisez pas le produit, si vous notez qu'il est endommagé.

- Débranchez l'appareil de l'alimentation électrique, avant d'insérer ou de changer une pièce.

- Vérifiez si toutes les pièces sont installées correctement. Utilisez, si nécessaire, la clé à fourche 25 pour serrer ou détacher le manchon de serrage de l'outil électrique. Si le produit n'est pas assemblé correctement, il existe un risque de blessure.
- **ATTENTION ! RISQUE DE BLESSURES !** Portez toujours des lunettes de protection durant l'utilisation du produit.
- Ne dépassez jamais la vitesse de rotation maximale indiquée (voir les illustrations).

- Les pièces qui dépassent la vitesse de rotation autorisée maximale ne doivent pas être insérées dans une machine.
- La présence de rouille, de décolorations ou d'autres signes de modifications des pièces dus à des problèmes chimiques ou mécaniques peuvent causer des défaillances et des dysfonctionnements précoces.
- Toutes les pièces doivent être conservées dans la boîte, dans laquelle elles ont été livrées, afin de les protéger des influences suivantes :

1. Humidité de l'air importante, chaleur, eau ou autres liquides qui pourraient endommager les pièces ;
2. Acides ou vapeurs d'acides qui pourraient causer des dégâts ;

3. Températures qui sont si faibles qu'elles pourraient causer une condensation, lorsque les brosses sont déplacées à un endroit où les températures sont élevées ;
4. Déformation d'une pièce.

Fonctionnement

⚠ **ATTENTION ! RISQUE DE BLESSURES !** Il est essentiel de lire le mode d'emploi de l'outil électrique avant d'utiliser ce lot d'outils. Le non-respect de cette consigne pourrait conduire à un risque de blessure important.

Choix de l'accessoire approprié

Forets	
7 Foret de précision 8 Manchon de serrage	Percer le bois
Fraises	
5 Fraise diamantée 8 Manchon de serrage	Tâches différentes à réaliser p. ex. évider, tailler, former, graver ou fraiser des rainures
Graver	
5 Fraise diamantée 8 Manchon de serrage	Marquage, travail détaillé

Polir, éliminer la rouille	
8 Manchon de serrage 12 Brosse métallique 13 Brosse en laiton	Enlever la rouille
3 Tige 4 Polissoir en feutre 8 Manchon de serrage 15 Disque à polir en caoutchouc 23 Pâte à polir	Différents métaux et matières plastiques, en particulier, métaux précieux

Nettoyage	
8 Tige 11 Brosse PP	p. ex. pour nettoyer des pièces en matière plastique complexes ou des endroits autour d'une serrure de porte
8 Manchon de serrage 12 Brosse métallique 13 Brosse en laiton	p. ex. pour le métal

Ponçage	
1 Cylindre abrasif 2 Bande abrasive 8 Manchon de serrage 9 Pierre à meuler en alumine 10 Pierre à meuler en carbure de silicium 14 Disque abrasif 17a Papier abrasif 17b Papier abrasif 18 Renfort - papier abrasif 20 Tige 26 Disque à lamelles	Meulage de pierre, de façon précise Tâches sur des matériaux durs, comme par ex. la céramique ou des alliages sidérurgiques

Découper	
6 Disque à tronçonner diamanté 8 Manchon de serrage 20 Tige 21 Disque à tronçonner 22 Disque à tronçonner renforcé de fibres de verre	Découpe du métal, de matière plastique et du bois

ⓘ **Conseil pour utiliser les cylindres abrasifs 1 :**

Lorsque la bande abrasive 2 est lâche, suivez les indications ci-dessous :

- tournez la vis sur la tête du cylindre abrasif 1 avec un tournevis cruciforme dans le sens des aiguilles d'une montre, jusqu'à ce que la bande abrasive 2 soit tendue.

Nettoyage et entretien

- Utilisez une brosse douce et sèche, pour nettoyer l'outil.

Rangement

- Toutes les pièces doivent être conservées dans la boîte, dans laquelle elles ont été livrées, afin de les protéger des influences externes.
- Placez toujours le revêtement en plastique dans la boîte avant de refermer le couvercle afin de vous assurer que toutes les pièces soient bien positionnées.

Mise au rebut

L'emballage se compose de matières recyclables pouvant être mises au rebut dans les déchetteries locales.

Votre mairie ou votre municipalité vous renseigneront sur les possibilités de mise au rebut des produits usagés.

Service après-vente

FR **Service après-vente France**
Tél.: 0800904879
E-Mail: owim@lidl.fr

CH **Service après-vente Suisse**
Tél.: 0800562153
E-Mail: owim@lidl.ch

ACCESSORI PER LEVIGATRICE A PENNA MULTIFUNZIONE /// PDZ 276 A2

Introduzione

Congratulazioni per l'acquisto del vostro nuovo prodotto. Con esso avete optato per un prodotto di qualità. Familiarizzare con il prodotto prima di metterlo in funzione per la prima volta. A tale scopo, leggere attentamente le seguenti istruzioni d'uso e le avvertenze di sicurezza. Utilizzare il prodotto solo come descritto e per i campi di applicazione indicati. Conservare queste istruzioni in un luogo sicuro. Consegnare tutta la documentazione in caso di cessione del prodotto a terzi.

Uso previsto

Questo prodotto è destinato alla foratura, fresatura, incisione, lucidatura, pulizia, rettifica o taglio di legno, plastica o metallo.

Questo prodotto non è destinato all'uso commerciale o industriale. In caso di uso improprio non si assume alcuna responsabilità.

Descrizione delle parti e delle funzioni

1 3x Rullo abrasivo
- 1x Ø 12 mm
- 1x Ø 9 mm
- 1x Ø 6 mm

2 52x Nastro abrasivo
- 18x Ø 12,7 x 12,7 mm = 9x Grana: 80, 9x Grana:120
- 18x Ø 6,3 x 12,7 mm = 9x grana: 80, 9x grana: 120
- 16x Ø 9,5 x 12,7 mm = 8x Grana: 80, 8x Grana: 120

3 1x Mandrino per disco di feltro

4 9x Disco di feltro
- 2x Ø 25 mm
- 6x Ø 12 mm
- 1x Ø 9,5 mm

5 12x Punta diamantata
- 1x Punta diamantata, cilindro (Ø 3 x 10 mm)
- 1x Punta diamantata, cilindro (Ø 2,5 x 10 mm)
- 1x Punta diamantata, cilindro (Ø 2 x 10 mm)
- 1x Punta diamantata, pomello cilindrico (Ø 3 x 10 mm)
- 2x Punta diamantata, sfera (1 x Ø 4 mm, 1 x Ø 2 mm)
- 1x Punta diamantata, fiamma
- 1x Punta diamantata, cono
- 1x Punta diamantata, cono rovesciato
- 1x Punta diamantata, testa piatta
- 1x Punta diamantata, punta
- 1x Punta diamantata, filo

6 2x Disco da taglio diamantato (Ø 22 mm, 8 fori)

7 9x Punte di precisione (HSS = High Speed Steel)
- 3x Ø 3,2 mm
- 3x Ø 2,4 mm
- 3x Ø 1,6 mm

8 3x Bussola di serraggio (per inserti rotanti)
- 1x Ø 3,2 mm
- 1x Ø 2,4 mm
- 1x Ø 1,6 mm

9 6x Mola in ossido di alluminio (ruggine)
- 2x Mola in ossido di alluminio, cilindro (Ø 16 x 10 mm)
- 2x Mola in ossido di alluminio, cilindro (Ø 10 x 13 mm)
- 2x Mola in ossido di alluminio, proiettile (Ø 10 x 19 mm)

10 4x Mola in carburo di silicio (grigio-blu)
- 2x Mola in carburo di silicio, cilindro (Ø 20 x 4,8 mm)
- 2x Mola in carburo di silicio, cilindro (Ø 10 x 3,2 mm)

11 3x Spazzola in PP
- 1x Ø 19 mm
- 1x Ø 15 mm
- 1x Ø 4 mm

12 3x Spazzola metallica
- 1x Ø 19 mm
- 1x Ø 15 mm
- 1x Ø 4 mm

13 1x Spazzola in ottone (Ø19 mm)

14 20x Disco abrasivo
- 6x Dischi abrasivi in ossido di alluminio (Ø 19 mm, grana: 220) (rosa)
- 6x Dischi abrasivi in carburo di silicio (Ø 19 mm, grana: 180) (grigio-blu)
- 6x Dischi abrasivi (Ø 19 mm, grana: 120) (bianco)
- 2x Dischi di lucidatura in gomma (Ø 22 mm) (grigio)

15 6x Dischi di lucidatura in gomma
- 2x Cilindro
- 2x Proiettile
- 2x Punta

16 2x Box contenitori
- 1x 17a Carta abrasiva
- 1x 17b Carta abrasiva

17 80x Carta abrasiva
- 40x 17a Carta abrasiva in box contenitore (Ø 19 mm, grana: 220), (rosso)
- 40x 17b Carta abrasiva in box contenitore (Ø 19 mm, grana: 240), (nero)

18 1x Rinforzo per carta abrasiva

19 1x Box contenitore (21 Disco da taglio)

20 2x Mandrino (21 Disco da taglio, 14 Disco abrasivo, 17b Carta abrasiva)
- 1x Ø 1,9 mm
- 1x Ø 2,2 mm

21 36x Disco da taglio (Ø 23 mm)

22 16x Disco da taglio rinforzato con fibre di vetro (Ø 32 mm)

23 1x Pasta per lucidatura

24 1x Mola

25 1x Chiave fissa

26 4x Disco abrasivo a lamelle
- 2x Dischi abrasivi a lamelle (Ø 31,5 x 10 mm, grana: 80)
- 2x Dischi abrasivi a lamelle (Ø 15 x 15 mm, grana: 80)

1x manuale di istruzioni

Istruzioni generali per la sicurezza

CONSERVARE LE AVVERTENZE DI SICUREZZA E LE ISTRUZIONI IN LUOGO SICURO PER SUCCESSIVA CONSULTAZIONE!

AVVERTENZA! PERICOLO DI MORTE E INFORTUNIO PER BAMBINI E INFANTI! Non lasciare mai i bambini incustoditi con il materiale d'imballaggio. Il materiale di imballaggio comporta il pericolo di soffocamento. I bambini sottovalutano spesso i pericoli esistenti. Tenere sempre i bambini lontano dai materiali di imballo.

- Alcune delle parti fornite possono essere inghiottite. In caso di ingestione di qualsiasi parte, consultare immediatamente un medico.
- Questo prodotto non è un giocattolo. Non è destinato ai bambini. I bambini non riconoscono i pericoli associati al prodotto.
- I bambini o le persone con scarsa esperienza e conoscenza dell'uso dell'apparecchio o le persone con ridotte capacità fisiche, sensoriali o mentali non devono utilizzare il prodotto senza la supervisione o la guida di una persona responsabile della loro sicurezza. Non lasciare che i bambini giochino con l'apparecchio.

ATTENZIONE! PERICOLO DI LESIONI! Non utilizzare il prodotto se si constata che è danneggiato.

- Prima di inserire o cambiare le parti, scollegare l'apparecchio dall'alimentazione.
- Controllare che tutte le parti siano inserite correttamente. Se necessario, utilizzare la chiave fissa 25 per stringere o allentare la bussola di serraggio dell'elettroutensile. Se il prodotto non è montato correttamente, sussiste il rischio di lesioni.
- **ATTENZIONE! PERICOLO DI LESIONI!** Durante l'uso del prodotto, indossare sempre occhiali protettivi.
- Non superare mai la velocità di rotazione massima specificata (vedi illustrazioni).
- I pezzi non devono essere utilizzati in macchine la cui velocità di rotazione supera quella massima consentita.
- La ruggine, lo scolorimento o altri segni di alterazioni chimiche o meccaniche delle parti possono causare un guasto prematuro delle parti.
- Tutte le parti devono essere conservate nel contenitore in cui sono state consegnate per proteggerle dai seguenti fattori:

1. Elevata umidità, calore, acqua o altri liquidi che potrebbero danneggiare le parti;
2. Acidi o vapori di acidi che possono causare danni;
3. Temperature così basse che potrebbero causare condensa se le spazzole vengono spostate in un luogo ad alta temperatura;
4. Deformazione di una parte.

Funzionamento

ATTENZIONE! PERICOLO DI LESIONI! È indispensabile leggere le istruzioni per l'uso dell'elettroutensile prima di utilizzare questo kit di attrezzi. La mancata osservanza di questa avvertenza può comportare un notevole rischio di lesioni.

Scegliere l'accessorio appropriato

Foratura	
7 Punta di precisione 8 Bussola di serraggio	Foratura nel legno

Fresatura	
5 Punta diamantata 8 Bussola di serraggio	Diversi compiti, ad es. scavo, scalpellatura, sagomatura, intaglio o fresatura di scanalature.

Incisione	
5 Punta diamantata 8 bussola di serraggio	Marcatura, lavori di dettaglio

Lucidatura, rimozione della ruggine	
8 Bussola di serraggio 12 Spazzola metallica 13 Spazzola in ottone	Rimozione della ruggine
3 Mandrino 4 Disco di feltro 8 Bussola di serraggio 15 Dischi di lucidatura in gomma 23 Pasta per lucidatura	Vari metalli e plastiche, in particolare metalli nobili

Pulizia	
8 Mandrino 11 Spazzola in PP	ad es. per pulire complessi involucri di plastica o l'area intorno alla serratura di una porta
8 Bussola di serraggio 12 Spazzola metallica 13 Spazzola in ottone	ad es. metallo

Smerigliatura	
1 Rullo abrasivo 2 Nastro abrasivo 8 Bussola di serraggio 9 Mola in ossido di alluminio 10 Mola in carburo di silicio 14 Disco abrasivo 17a Carta abrasiva 17b Carta abrasiva 18 Rinforzo per carta abrasiva 20 Mandrino 26 Disco abrasivo a lamelle	Rettifica di pietre, lavori precisi su materiali duri come ceramica o leghe d'acciaio

Tagliare	
6 Disco da taglio diamantato 8 Bussola di serraggio 20 Mandrino 21 Disco da taglio 22 Disco da taglio rinforzato con fibre di vetro	Taglio di metalli, materie plastiche e Legno

Suggerimento per l'utilizzo dei rulli abrasivi 1:

Se il nastro abrasivo 2 è allentato, procedere come segue:

- Ruotare la vite sulla testa del rullo abrasivo 1 in senso orario con un cacciavite a croce fino a quando il nastro abrasivo 2 è ben teso.

Pulizia e manutenzione

- Pulire l'utensile con una spazzola morbida e asciutta.

Conservazione

- Tutte le parti devono essere conservate nel contenitore in cui sono state consegnate per proteggerle da fattori esterni.
- Posizionare sempre l'inserto in plastica nel contenitore prima di chiudere il coperchio per assicurarsi che tutte le parti siano inserite saldamente.

Smaltimento

L'imballaggio è composto da materiali ecologici che possono essere smaltiti presso i siti di raccolta locali per il riciclo.

E' possibile informarsi circa le possibilità di smaltimento del prodotto usato presso l'amministrazione comunale o cittadina.

Assistenza

IT **Assistenza Italia**
Tel.: 800790789
E-Mail: owim@lidl.it

CH **Assistenza Svizzera**
Tel.: 0800562153
E-Mail: owim@lidl.ch

PDF ONLINE
www.lidl-service.com

IAN 385101_2107 - PDZ 276 A2
OWIM GmbH & Co. KG
Stiftsbergstraße 1
74167 Neckarsulm
GERMANY
Model No.: HG04696
Version: 02/2022