PARKSIDE®

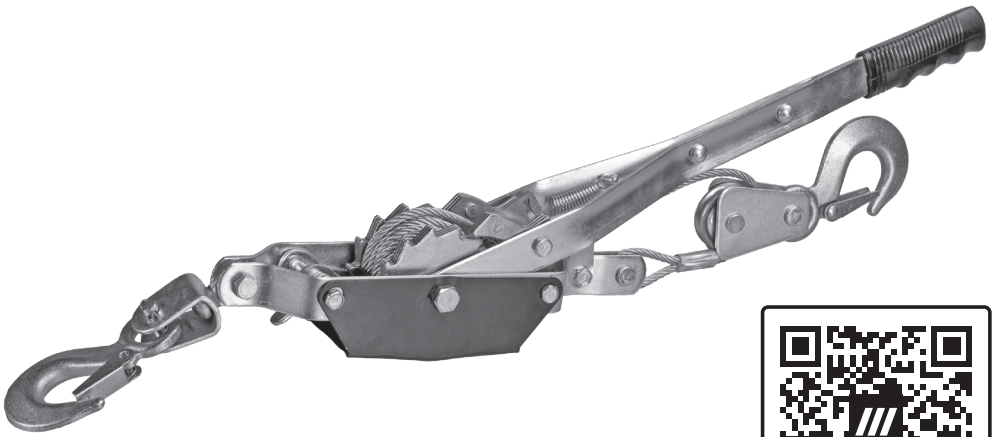

PDF ONLINE
parkside-diy.com

HANDSEILZUG
HAND PULLER

WWS-HSZ1-LI01

(DE)
HANDSEILZUG
Originalbetriebsanleitung

(GB)
HAND PULLER
Original instructions

(HR)
RUČNO UŽE ZA POVLAČENJE
Originalne upute za uporabu

(PL)
RĘCZNY KRĄŻEK LINOWY
Oryginalna instrukcja obsługi

(RO)
PALAN MANUAL CU CABLU
Manual de utilizare original

(BG)
РЪЧЕН ПОДЕМНИК СЪС СТОМАНЕНО ВЪЖЕ
Оригинална инструкция за експлоатация

IAN 515851_2510

DE GB HR
PL RO BG

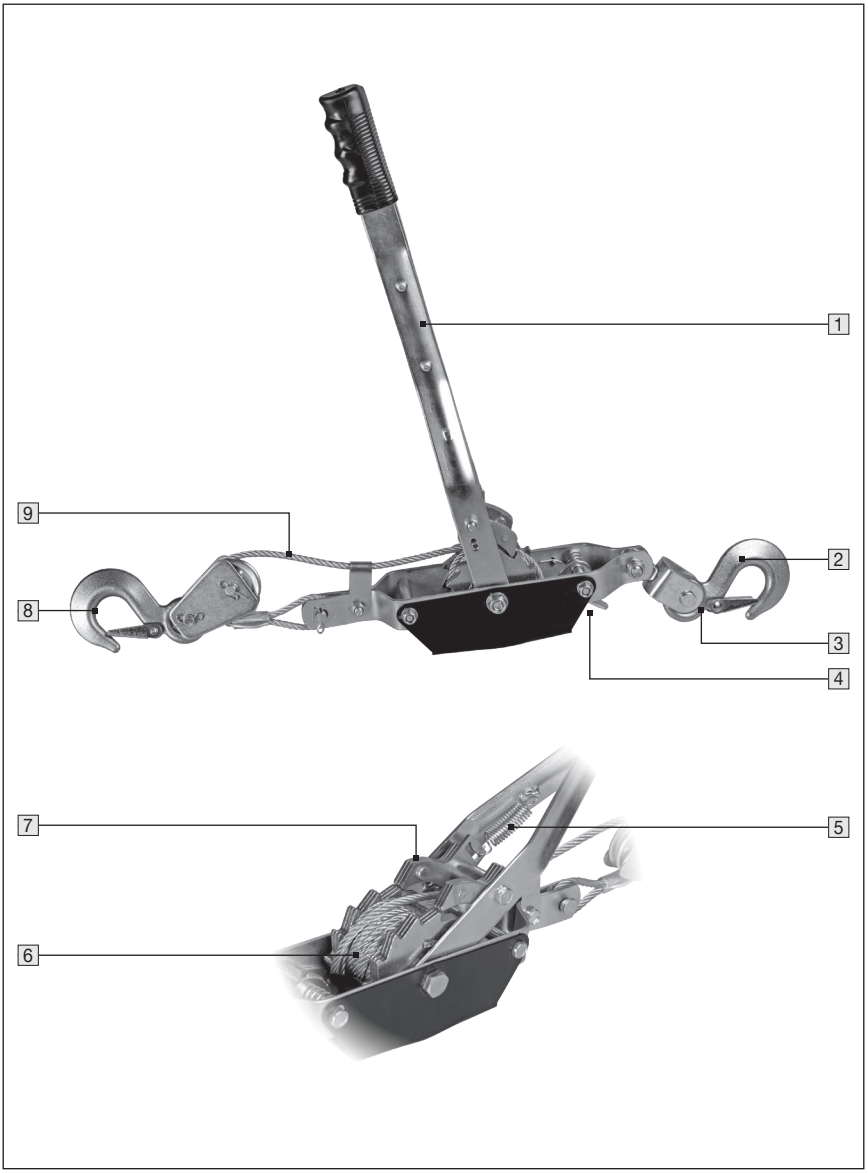
1
9
2
8
3
4
7
5
6

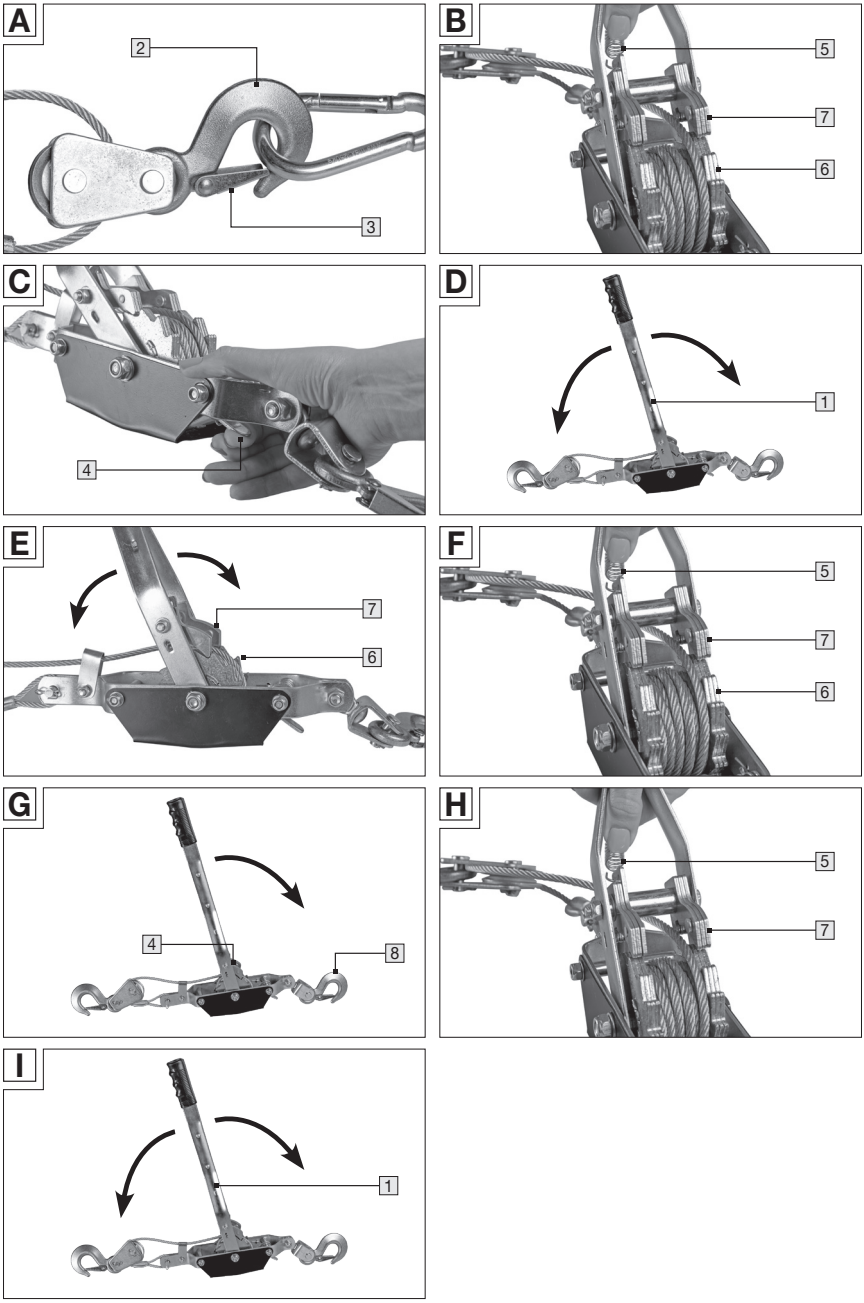
A
2
3
B
5
7
6
C
4
D
1
E
7
6
F
5
7
6
G
4
8
H
5
7
I
1

Inhaltsverzeichnis

1. Einleitung **05**
Verwendete Symbole **05**
Lieferumfang / Teilebezeichnung **05**

2. Technische Daten **05**

3. Sicherheit **05**
Bestimmungsgemäße Verwendung **05**
Restrisiken **06**
Sicherheitshinweise **06**

4. Vor Verwendung **08**
Produkt und Lieferumfang prüfen **08**

5. Verwendung **09**
Seil herausziehen (Abb. A, B, C) **09**
Seilzug spannen (Abb. B, C, D) **09**
Last ziehen (Abb. E) **09**
Seil lösen (Entlastung des Seils) (Abb. F, G) **10**
Seil aufrollen /Betrieb beenden (Abb. H, I) **10**

6. Wartung, Reinigung, Lagerung und Transport **11**
Wartung **11**
Reinigung **11**
Lagerung **11**
Transport **11**

7. Fehlersuche **12**

8. Recycling **12**
Verpackungen, Papier und Druckerzeugnisse entsorgen **12**
Produkt entsorgen **12**

9. Garantie **13**

10. Service **14**

1. Einleitung

Herzlichen Glückwunsch!

Mit Ihrem Kauf haben Sie sich für ein hochwertiges Produkt entschieden. Machen Sie sich vor der ersten Inbetriebnahme mit dem Produkt vertraut. Lesen Sie hierzu aufmerksam die nachfolgende Bedienungsanleitung. Benutzen Sie das Produkt nur wie beschrieben und bewahren Sie diese Anleitung gut auf. Händigen Sie alle Unterlagen bei Weitergabe des Produkts an Dritte ebenfalls mit aus.

Lieferumfang / Teilebezeichnung

1 Hebel
2 Haken B
3 Sicherheitsbügel
4 Auslösehebel
5 Auslösefeder
6 Seilrolle mit Sperrrad
7 Auslösehaken
8 Haken A
9 Seil

2. Technische Daten

Modell	WWS-HSZ1-LI01
Max. zulässige Zugkraft	1000 daN (1000 kg)
Seil Ø	4,5 mm
Arbeitslänge	1360 mm
Baujahr	04/2026

Verwendete Symbole

Die folgenden Symbole und Signalworte werden in dieser Bedienungsanleitung, auf dem Produkt oder auf der Verpackung verwendet.

⚠ WARNUNG!

Bezeichnet eine Gefährdung, die, wenn sie nicht vermieden wird, den Tod oder eine schwere Verletzung zur Folge haben kann.

⚠ VORSICHT!

Bezeichnet eine Gefährdung, die, wenn sie nicht vermieden wird, eine geringfügige oder mäßige Verletzung zur Folge haben kann.



Bedienungsanleitung lesen.

3. Sicherheit

Bestimmungsgemäße Verwendung

Der Seilzug ist für den Privatgebrauch konstruiert worden und für folgende Einsatzzwecke im Hobby- und DIY Bereich vorgesehen:

- zum horizontalen Ziehen von Lasten und Spannen von Seilen
- Verwendung durch den Privatanwender im Hobby- und „Do it yourself“ Bereich.

Der Seilzug darf nur in Übereinstimmung mit den Anweisungen und Sicherheitshinweisen in dieser Bedienungsanleitung verwendet werden. Jede weitere, darüber hinausgehende Verwendung ist verboten. Weder der Produzent noch der Händler übernimmt die Verantwortung für Schäden, Verluste oder Verletzungen, welche aus der falschen Verwendung des Seilzugs resultieren. Beispiele für die missbräuchliche Verwendung sind insbesondere:

- Eine Verwendung welche über den angegebenen bestimmungsgemäßen Verwendungszweck hinausgeht.
- Die Nichtbeachtung der Sicherheits-, Montage-, Bedienungs-, Reinigungs- und Wartungshinweisen in dieser Bedienungsanleitung.
- Die Nichtbeachtung der geltenden Gesundheits-, Sicherheits- und Unfallverhütungsvorschriften, welche die Verwendung dieses Produktes betreffen.
- Die Verwendung von Zubehör oder Ersatzteilen, welche nicht für dieses Produkt geeignet sind.
- Veränderungen am Seilzug.
- Die übermäßige Verwendung.

Der Seilzug ist nicht für folgende Anwendungen konstruiert oder geeignet:

- Heben von Lasten
- Personalsicherung
- Ladungssicherung

Derartige Verwendung stellt eine nicht bestimmungsgemäße Verwendung dar.

Wer diesen Seilzug verwendet oder wartet, muss mit diesen Anweisungen vertraut und sich über mögliche Gefahren bewusst sein. Dieser Seilzug darf nur von einer kompetenten Person verwendet werden - im Zweifelsfall lassen Sie sich von einem Experten beraten.

Nichtbeachtung der Sicherheits-, Montage- und Bedienungshinweise bei der Verwendung dieses Seilzuges zählt als missbräuchliche Verwendung. Alle anzuwendenden Gesundheits- und Sicherheitsregularien müssen eingehalten werden. Alle weiteren anzuwendenden regionalen und nationalen Gesetze müssen eingehalten werden. Der Seilzug darf nicht verändert werden. Jede vorgenommene Veränderung erhöht das Risiko einer Verletzung oder von Sachschäden.

Restrisiken

Trotz bestimmungsgemäßer Verwendung können nicht offensichtliche Restrisiken nicht völlig ausgeschlossen werden. Bedingt durch die Art des Produkts können folgende Gefährdungen auftreten:

- Gefahr durch Reißen des Stahlseils oder des Auslösehakens während der Bedienung
- Gefahr durch Berühren des Stahlseils während der Bedienung

Sicherheitshinweise

- **Kontrollieren Sie den Seilzug vor Verwendung auf Vollständigkeit, Funktion und festen Sitz aller Schraubenbindungen, Zustand der Haken.**
- **Benutzen Sie nie einen beschädigten Seilzug. Falls der Seilzug oder das Seil Bruchstellen oder Beschädigungen aufweist, muss der Seilzug oder das Seil unbedingt ausgetauscht werden.**

- **Der Seilzug ist kein Spielzeug, halten Sie den Seilzug von Kindern fern.**
- **Der Seilzug darf nicht zum Heben/Aufspulen von Lasten oder Personen verwendet werden, sondern nur zum Ziehen von Lasten. Der Seilzug ist auch nicht geeignet zum Ziehen von Fahrzeugen, Gegenständen usw., in dem sich noch Personen befinden oder aufhalten.**
- **Überschreiten Sie nie die maximale Zugkraft. Seien Sie sich immer darüber im Klaren, wie schwer die zu ziehende Last sein darf.**
- **Verwenden Sie nie Hebelverlängerungen. Dies führt zu Schäden an dem Seilzug.**
- **Betätigen Sie den Hebel ausschließlich nur mit menschlicher Kraft, aber niemals mit anderen Gegenständen oder Maschinen.**
- **Befestigen Sie niemals das Seil als Schlaufe um die Last, sondern nutzen Sie die Haken zur Befestigung.**
- **Wickeln Sie das Seil niemals komplett von der Seilrolle. Lassen Sie immer mindestens 3 Umwickelungen auf der Seilrolle.**
- **Beide Befestigungspunkte (für die zu ziehende Last und der Punkt, der die Zuglast aufnehmen soll) müssen so gewählt werden, damit diese den auftretenden Kräften Standhalten können, sonst kann es zu großen Schäden kommen.**
- **Stellen Sie sicher, dass der Zuggegenstand nicht durch Verwicklung des Stahlseils oder der Zugkette hängenbleiben und auch nicht umfallen kann.**
- **Vermeiden Sie Schrägzug genauso wie eine Umlenkung des Seiles. Schützen Sie das Seil vor scharfen Kanten. Machen Sie nie Knoten in das Seil.**
- **Führen Sie keine Änderungen an dem Seil (z.B.: verlängern , verkürzen) durch.**
- **Entfernen Sie nie den Sicherheitsbügel von den Haken.**
- **Achten Sie beim Bedienen des Seilzugs darauf, dass sich niemand im Gefahrbereich aufhält. Außerdem achten Sie darauf, dass der Bediener des Handseilzugs weder durch das Gerät selbst noch durch die Last oder das Tragmittel (der Punkt, der die Zuglast aufnehmen soll) gefährdet wird. Der Bediener muss alle Bewegungen des Seilzugs, dessen Zubehör und des Zuggegenstands während der Bedienung im Auge behalten. Wenn von der Bedienstelle aus nicht alle Bewegungen des Zuggegenstandes oder des Seilzugs für den Bediener ersichtlich sind, muss durch geeignete Maßnahmen sichergestellt werden,**

dass zu keinem Zeitpunkt Gefährdungen für Personen durch die Bedienung des Seilzugs, dessen Zubehör oder durch den Zuggegenstand, entstehen können.

- **Der Bediener muss den Seilzug, dessen Zubehör und Lastenbewegungen jederzeit im ziehenden / gespannten Zustand beaufsichtigen. Die Auslösesicherung kann heiß werden. Verwenden Sie den Seilzug nie als Erdungsleitung bei Schweißarbeiten.**
- **Führen Sie niemals Schweiß- oder Reparaturarbeiten am Gehäuse, Seil oder Haken durch.**
- **Beachten Sie beim Verwendung des Seilzugs die in Ihrem Land geltenden Sicherheits- und Unfallverhütungsvorschriften.**
- **Tragen Sie immer eine geeignete Schutzausrüstung (Schutzbrille, Kopfschutz und Schutzhandschuhe).**
- **Lassen Sie den Seilzug nie aus größerer Höhe fallen, dadurch wird dieser beschädigt und unbrauchbar.**
- **Arbeiten Sie mit dem Seilzug nicht in explosionsgefährdeter oder korrosiver (Nässe) Umgebung, in der sich brennbare Flüssigkeiten, Gase, Stäube oder fettige Materialen befinden.**

4. Vor Verwendung

Produkt und Lieferumfang prüfen

- Nehmen Sie den Seilzug aus der Verpackung.
- Prüfen Sie, ob die Lieferung vollständig ist (siehe Kapitel LIEFERUMFANG / TEILELISTE).
- Kontrollieren Sie vor jedem Gebrauch des Seilzuges, ob der Seilzug und die nachfolgend aufgelisteten Teile Schäden oder Abnutzung aufweisen:
  a) Seilzug
  b) Anschlaghaken (A & B)
  c) Ratschenmechanismus (Auslösehaken und Sperrrad)
  d) Umlenkrolle
- Prüfen Sie den Seilzug auf einwandfreie Funktion:
  a) Vor ersten Anwendung
  b) Nach Anwendung, oder nach längerem Nichtgebrauch
  c) Regelmäßig während der Verwendung
- Achten Sie während der Verwendung auf Defekte.
- Bei Schäden, fehlenden Teilen oder übermäßiger Abnutzung benutzen Sie den Seilzug nicht. Wenden Sie sich auf der angegebenen Servicestelle an den Hersteller oder lassen Sie den Seilzug durch einen Fachmann reparieren.

5. Verwendung

⚠ WARNUNG!

Öffnen der Verzurrung: Vor dem Öffnen ist sicherzustellen, dass der Zuggegenstand auch ohne Sicherung noch sicher steht und nicht wegrutschen kann.

Seil herausziehen (Abb. A, B, C)

⚠ VORSICHT!

Greifen Sie beim Auswickeln nie in die Mechanik des Handseilzugs hinein!

Lassen Sie mindestens 3 Umdrehungen auf der Seilrolle. Ziehen Sie das Seil nie vollständig von der Seilrolle.

- Hängen Sie den Haken B [2] entweder an die Last oder an das Tragmittel. Kontrollieren Sie, ob der Sicherheitsbügel [3] vollständig geschlossen ist.
- Betätigen Sie die Auslösefeder [5] , so dass sich der Hebel [1] frei bewegen kann und die Auslösehaken [7] nicht das Sperrrad [6] verriegeln.
- Drücken Sie den Auslösehebel [4] und halten Sie ihn gedrückt. Dadurch wir die Seilrolle ausgewickelt.
- Ziehen Sie nun am Handseilzug (die Seite mit dem Haken B), so dass das Seil herausgezogen wird.

Seilzug spannen (Abb. B, C, D)

- Je nachdem, an welchem Befestigungspunkt (Last oder Tragmittel) Sie die Haken B [2] eingehängt haben, ist der Haken A [8] nun an den jeweils anderen Befestigungspunkt einzuhängen.
- Lassen Sie den Auslösehebel [4] und die Auslösefeder [5] los, damit die Auslösehaken [7] durch die integrierte Feder zurück klappen und die Auslösehaken in das Sperrrad [6] greifen.
- Durch Schwenken des Hebels [1] bewegen nun die Auslösehaken das Sperrrad mit der Seilrolle.
- Das Zurückbewegen der Seilrolle verhindert dabei der Arretierungshaken des Auslösehebels.
- Schwenken Sie den Hebel so oft hin und her, bis das Seil gespannt ist.

Last ziehen (Abb. E)

⚠ VORSICHT!

Bevor Sie die Last über die gewünschte Distanz ziehen, ist am Beginn des Zugvorgangs zu prüfen, ob beide Haken ([2] & [8]) korrekt eingehängt sind und ob die Befestigungspunkte für den Zugvorgang stabil genug sind.

Das Seil nicht über Kanten führen. Seitliche Ausführung an der Rolle darf nicht mehr als 4° betragen.

- Schwenken Sie den Hebel 1 hin und her, so dass die Auslösehaken 7 das Sperrrad 6 mit der Seilrolle drehen.
- Nachdem die Last an der gewünschten Stelle ist, ist diese in geeigneter Weise zu sichern.

Seil lösen (Entlastung des Seils) (Abb. F, G)

⚠ VORSICHT!

Beim straff gespannten Seil ist ein Lösen der Haken nicht möglich. Genauso kann der Arretierungshaken des Auslösehebels 4 nicht gelöst werden. Versuchen Sie niemals, die Haken oder Arretierungshaken mit Gewalt oder Werkzeug zu lösen. Dies kann nicht nur zu schweren Verletzungen, sondern auch zu Sachschäden führen.

Gehen Sie wie folgt vor:

- Betätigen Sie die Auslösefeder 5 , damit sich der Hebel 1 frei bewegen lässt und die Auslösehaken 7 nicht in das Sperrrad 6 greifen.
- Bewegen Sie den Hebel bis zum Anschlag in Richtung von Haken A 8 wie in der Abbildung. Der Hebel betätigt dabei den Auslösehebel 4 , so dass sich die Seilrolle ein kleines Stück drehen kann. Gleichzeitig verhindern dabei die Auslösehaken, dass sich die Seilrolle mehr als einen Zacken weiterdreht.
- Lösen Sie den Hebel wieder ein Stück, der Auslösehebel hält wieder die Seilrolle mit dem Sperrrad fest.
- Wiederholen Sie die drei vorangehenden Schritte, bis sich das Seil gelöst hat. Achten Sie darauf während diesem Vorgang, ob die Last korrekt versichert ist.
- Jetzt können Sie beide Haken von der Last bzw. dem Tragmittel abhängen.

Seil aufrollen /Betrieb beenden (Abb. H, I)

- Betätigen Sie die Auslösefeder 5 , damit die Auslösehaken 7 in das Sperrrad greifen.
- Durch Schwenken des Hebels 1 bewegen die Auslösehaken das Sperrrad mit der Seilrolle.
- Schwenken Sie den Hebel so oft, bis das Seil wieder aufgewickelt ist. Achten Sie dabei darauf, dass das Seil korrekt auf der Seilrolle aufgewickelt wird und sich nicht verheddert.

6. Wartung, Reinigung, Lagerung und Transport

Wartung

Der Seilzug ist weitgehend wartungsfrei.

Verwenden Sie nur Ersatzteile / Zubehör vom Hersteller bzw. von ermächtigen Fachwerkstätten.

Reparaturen dürfen nur von Sachkundigen oder einer autorisierten Servicestelle durchgeführt werden. Sachkundige sind Personen mit entsprechender Fachausbildung und Erfahrung, die Anforderungen an die Konstruktion und Gestaltung des Seilzuges kennen und sich auf die Sicherheitsbestimmungen verstehen.

Reinigung

⚠ VORSICHT!

Tauchen Sie den Seilzug NIEMALS ins Wasser.

Reinigen Sie den Seilzug mit einem feuchten Tuch. Verwenden Sie auf keinen Fall scharfe und/oder kratzende Reinigungs- oder Lösungsmittel. Lassen Sie alle Teile danach vollständig trocknen. Achten Sie darauf, dass kein Wasser in dem Seilzug gelangt.

Lagerung

Reinigen Sie den Seilzug vor der Lagerung.

Bei Nichtgebrauch lagern Sie den Seilzug an einem sicheren, kühlen, trockenen und gut belüfteten Ort, außerhalb der Reichweite von Kindern.

Sollte der Seilzug längere Zeit nicht benutzt werden, fetten Sie Achse und Getriebe mit einem Antikorrosionsfett ein.

Schützen Sie den Seilzug vor Regen, Staub und Schmutz.

Transport

Transportieren Sie den Seilzug vor Stößen und Vibrationen geschützt und in der Originalverpackung.

7. Fehlersuche

Problem	Mögliche Ursachen	Behebung
Das Seil kann nicht korrekt ausgezogen werden.	Stahlseil ist nicht korrekt aufgewickelt	Stahlseil vom Fachmann reparieren lassen
	Stahlseil hat sich in der Rolle verklemmt	Stahlseil vom Fachmann reparieren lassen
	Stahlseil beschädigt bzw. falsch aufgewickelt	Stahlseil vom Fachmann austauschen lassen
Das Seil hat sich beim Ziehen eingeklemmt.		WARNUNG! Sichern Sie die Last jetzt in geeigneter Weise und entlasten Sie die Last ausnahmsweise.Befreien Sie das Seil an der eingeklemmten Stelle. Wenn das Seil wieder ordnungsgemäß funktioniert, befestigen Sie das Seil wieder an der Last.

8. Recycling

Verpackungen, Papier und Druckerzeugnisse entsorgen



Entsorgen Sie die Verpackungen, Papier und Druckerzeugnisse in Übereinstimmung mit dem Materialtyp sowie den örtlichen, in Ihrem Gebiet geltenden Vorschriften.

Produkt entsorgen



Entsorgen Sie das Produkt entsprechend den in Ihrem Land geltenden Vorschriften. Geben Sie nicht mehr gebrauchsfähige Produkte zum Recyceln bei einer Wertstoff-Sammelstelle ab. Entsorgen Sie das Produkt nicht mit dem Hausmüll.

9. Garantie

Garantie der Firma Walter Werkzeuge Salzburg GmbH

Sehr geehrte Kundin, sehr geehrter Kunde,

Sie erhalten auf dieses Gerät 3 Jahre Garantie ab Kaufdatum. Im Falle von Mängeln dieses Produkts stehen Ihnen gegen den Verkäufer des Produkts gesetzliche Rechte zu. Diese gesetzlichen Rechte werden durch unsere im Folgenden dargestellte Garantie nicht eingeschränkt.

Garantiebedingungen

Die Garantiefrist beginnt mit dem Kaufdatum. Bitte bewahren Sie den Originalkassenbon gut auf. Diese Unterlage wird als Nachweis für den Kauf benötigt. Tritt innerhalb von drei Jahren ab dem Kaufdatum dieses Produkts ein Material oder Fabrikationsfehler auf, wird das Produkt von uns – nach unserer Wahl – für Sie kostenlos repariert oder ersetzt. Diese Garantieleistung setzt voraus, dass innerhalb der Drei-Jahres-Frist das defekte Gerät und der Kaufbeleg (Kassenbon) vorgelegt und schriftlich kurz beschrieben wird, worin der Mangel besteht und wann er aufgetreten ist.

Wenn der Defekt von unserer Garantie gedeckt ist, erhalten Sie das reparierte oder ein neues Produkt zurück. Mit Reparatur oder Austausch des Produkts beginnt kein neuer Garantiezeitraum.

Garantiezeit und gesetzliche Mängelansprüche

Die Garantiezeit wird durch die Gewährleistung nicht verlängert. Dies gilt auch für ersetzte und reparierte Teile. Eventuell schon beim Kauf vorhandene Schäden und Mängel müssen sofort nach dem Auspacken gemeldet werden. Nach Ablauf der Garantiezeit anfallende Reparaturen sind kostenpflichtig.

Garantieumfang

Das Gerät wurde nach strengen Qualitätsrichtlinien sorgfältig produziert und vor Anlieferung gewissenhaft geprüft. Die Garantieleistung gilt für Material- oder Fabrikationsfehler. Diese Garantie erstreckt sich nicht auf Produktteile, die normaler Abnutzung ausgesetzt sind und daher als Verschleißteile angesehen werden können oder für Beschädigungen an zerbrechlichen Teilen, z. B. Schalter, Akkus oder die aus Glas gefertigt sind.

Diese Garantie verfällt, wenn das Produkt beschädigt, nicht sachgemäß benutzt oder gewartet wurde. Für eine sachgemäße Benutzung des Produkts sind alle in der Bedienungsanleitung aufgeführten Anweisungen genau einzuhalten. Verwendungszwecke und Handlungen, von denen in der Bedienungsanleitung abgeraten oder vor denen gewarnt wird, sind unbedingt zu vermeiden. Das Produkt ist lediglich für den privaten und nicht für den gewerblichen Gebrauch bestimmt. Bei missbräuchlicher und unsachgemäßer Behandlung, Gewaltanwendung und bei Eingriffen, die nicht von unserer autorisierten Serviceniederlassung vorgenommen wurden, erlischt die Garantie.

Abwicklung im Garantiefall

Um eine schnelle Bearbeitung Ihres Anliegens zu gewährleisten, folgen Sie bitte den folgenden Hinweisen:

- Bitte halten Sie für alle Anfragen den Kassenbon und die Artikelnummer (z. B. IAN 12345) als Nachweis für den Kauf bereit.
- Die Artikelnummer entnehmen Sie bitte dem Typenschild, einer

Gravur, auf dem Titelblatt Ihrer Bedienungsanleitung (unten links) oder als Aufkleber auf der Rück oder Unterseite.

- Sollten Funktionsfehler oder sonstige Mängel auftreten, kontaktieren Sie zunächst die nachfolgend benannte Serviceabteilung **telefonisch** oder per **E-Mail**.
- Ein als defekt erfasstes Produkt können Sie dann unter Beifügung des Kaufbelegs (Kassenbon) und der Angabe, worin der Mangel besteht und wann er aufgetreten ist, für Sie portofrei an die Ihnen mitgeteilte Serviceanschrift übersenden.

Auf www.kaufland.com/manual können Sie diese und viele weitere Handbücher, Produktvideos und Software herunterladen.

10. Service

(DE)
WALTER Werkzeuge Salzburg GmbH
E-Mail: service@walteronline.com
Tel.: 00800 925 837 88
IAN 515851_2510

Lieferant
Bitte beachten Sie, dass die folgende Anschrift keine Serviceanschrift ist. Kontaktieren Sie zunächst die oben benannte Servicestelle.

Walter Werkzeuge Salzburg GmbH
Gewerbeparkstr. 9, 5081 Anif,
Österreich

Table of contents

1. Introduction **16**
Symbols used **16**
Scope of delivery / parts list **16**

2. Technical data **16**

3. Safety **16**
Intended use **16**
Residual risks **17**
Safety guidelines **17**

4. Before use **19**
Checking the product and scope of delivery **19**

5. Usage **19**
Pulling out the cable (Fig. A, B, C) **19**
Tensioning the cable puller (Fig. B, C, D) **20**
Pulling the load (Fig. E) **20**
Release the cable (take the load off the cable) (Fig. I, J) **20**
Coiling the cable /completing the operation (Fig. H, I) **21**

6. Maintenance, cleaning, storage and transport **21**
Maintenance **21**
Cleaning **21**
Storage **21**
Transport **21**

7. Troubleshooting **22**

8. Recycling **22**
Disposal of packaging, paper and printed matter **22**
Disposal of the product **22**

9. Warranty **22**

10. Service **23**

1. Introduction

Congratulations!

With this purchase, you have decided to go in for a high quality product. Please get to know the product before commissioning it. Please read the accompanying instruction manual carefully. Use the product only as described and keep this manual carefully for future reference. If the product is passed on to a third party, please provide all documents to the third party together with the product.

Symbols used

The following symbols and key words will be used in this manual, on the product or the packaging.

⚠ WARNING!

Indicates a hazard which, if not avoided, could result in death or serious injury.

⚠ CAUTION!

Signals a hazard that can cause injuries when ignored.



Read the operating manual.

Scope of delivery / parts list

1 Lever
2 Hook B
3 Safety lock
4 Release lever
5 Release spring
6 Cable pulley with locking wheel
7 Release hook
8 Hook A
9 Cable

2. Technical data

Model	WWS-HSZ1-LI01
Max. permissible tensile force	1000 daN (1000 kg)
Cable Ø	4.5 mm
Working length	1360 mm
Year of manufacture	04/2026

3. Safety

Intended use

The cable puller has been designed for private use and for the following hobby and DIY applications:

- for pulling loads horizontal and cable tensioning
- Use by private users in the hobby and "Do it yourself" applications.

The cable puller should only be used in accordance with the instructions and safety notes in this manual. Any other use is prohibited. Neither the manufacturer nor the dealer accepts responsibility for any damage, loss or injury resulting from the improper use of the cable puller. Examples of improper use include the following, in particular:

- Use that goes beyond the specified proper application.
- Failure to follow the safety, assembly, operating, cleaning and maintenance instructions given in this operating manual.

- Failure to comply with applicable health, safety and accident prevention regulations regarding the use of this cable puller.
- Using accessories and spare parts which are not suitable for this product.
- Modifying the cable puller.
- Excessive use.

The cable puller is not designed or suitable for the following applications:

- Lifting loads
- Securing people
- Securing loads

Such use is considered improper use.

Anyone using or maintaining this cable puller has to be familiar with these instructions and be aware of potential hazards. This cable puller should only be used by a competent person - if in doubt ask an expert.

Non-compliance with the safety, installation and operating instructions when using this cable puller is considered as misuse. All the applicable health and safety regulations have to be followed. All other applicable local and national laws have to be complied with. The cable puller should not be modified. Any unauthorised modification increases the risk of injury or damage to property.

Residual risks

Despite intended use, non-obvious residual risks cannot be completely ruled out. Due to the nature of the product, the following risks may arise:

- Danger if the steel cable or the release hook breaks during operation.
- Danger if the steel cable is touched during operation

Safety guidelines

- **Check the cable puller before using for completeness, proper functioning and seating of all the screwed joints, condition of the hook.**
- **Never use a damaged cable puller. If the cable puller or cable shows signs of breakage or damage, then the cable puller or cable has to be replaced.**
- **The cable puller is not a toy, keep it away from children.**
- **The cable puller should not be used for lifting /coiling up loads or people, but only for pulling loads. The cable puller is also not suitable for pulling vehicles, objects, etc., inside or on which there are people.**
- **Never exceed the maximum load pulling capacity. Always be aware of the maximum load that can be pulled.**
- **Never use lever extensions. This damages the cable puller.**
- **Operate the lever only manually and never with other objects or machines.**
- **Never loop the cable around the load, but use the hook for attaching.**
- **Never completely uncoil the cable from the pulley. Always leave at least 3 turns (of cable) on the pulley.**
- **Both attachment points (for the load to be pulled and the point that takes the tensile load) must be selected such that they can**

withstand the forces applied, otherwise there may be severe damage.

- **Make sure that the object being pulled does not get caught in the steel cable or the pulling chain and that it does not topple.**
- **Avoid pulling diagonally as well as deflecting the cable. Protect the cable from sharp edges. Never make knots in the cable.**
- **Do not modify the cable (eg: extending, shortening).**
- **Never remove the safety latch from the hook.**
- **When operating the cable puller ensure that there is nobody in the danger zone. Also, ensure that the operator of the cable puller is not put at risk either by the device itself or by the load or the attaching elements (the point that takes the tensile load). The operator must keep an eye on all movements of the cable puller, its accessories and the being being pulled during operation. If all movements of the object being pulled or the cable puller are not visible to the operator from the operating point, suitable measures must be taken to ensure that people are not put at risk by operating the cable puller, its accessories or the object being pulled.**
- **The operator must supervise the cable puller, its accessories and movements of the load through out in the pulling / tensioned condition. The locking mechanism can become hot. Never use the cable puller as a grounding cable during welding work.**
- **Never carry out any welding or repair work on the housing, cable or hook.**
- **Follow the safety and accident prevention regulations applicable in your country when using the cable puller.**
- **Always wear appropriate protective gear (safety goggles, helmet and safety gloves).**
- **Never allow the cable puller to fall from a great height. It might be damaged and become unusable.**
- **Do not work with the cable puller in potentially explosive or corrosive (wet) atmospheres containing flammable liquids, gases, dusts or oily materials.**

4. Before use

Checking the product and scope of delivery

- Take the cable puller out of its packaging.
- Check whether the delivery is complete (see chapter "SCOPE OF DELIVERY/PARTS LIST")
- Check the cable puller and the parts lists below before using it each time for any damage and wear
  a) Cable winch
  b) Stopper hook (A & B)
  c) Ratchet mechanism (release hook and locking wheel)
  d) Pulley
- Check if the cable puller is working properly:
  a) Before initial use
  b) After use, or after long periods of non-use
  c) Regularly during use
- Check for defects during use.
- Do not use the cable puller in case of damage, missing parts, or excessive wear. Contact the specified service centre of the manufacturer or get the cable puller repaired by a specialist.

5. Usage

⚠ WARNING!

Opening the lashing: Before opening, ensure that the object being pulled is still secure and cannot slip, even without being lashed down.

Pulling out the cable (Fig. A, B, C)

⚠ CAUTION!

Never put your hand into the mechanical parts of the hand puller when uncoiling!

Leave at least 3 turns (of cable) on the pulley. Never completely uncoil the cable from the pulley.

- Attach hook B 2 either to the load or on the attaching element. Check if the safety latch 3 is fully closed.
- Press the release spring 5 such that the lever can move 1 freely and the release hooks 7 do not block the locking wheel 6 .
- Press and hold the release lever 4 . This uncoils the pulley.
- Now pull the hand puller (the side with hook B) so that the cable is pulled out.

Tensioning the cable puller (Fig. B, C, D)

- Depending on the attachment point (load or attaching element) at which you have attached hook B 2, hook A 8 must now be attached to the other attachment point.
- Release the release lever 4 and release spring 5 so that the release hooks 7 close back due to the integrated spring and the release hooks engage with the locking wheel 6.
- By turning the lever 1, the release hooks now move the locking wheel with the pulley.
- The locking hook of the release lever prevents the pulley from moving back.
- Turn the lever back and forth until the cable is tensioned.

Pulling the load (Fig. E)

⚠ CAUTION!

Before pulling the load over the desired distance, check if both hooks (2 & 8) are properly attached and if the attachment points are stable enough for the pulling operation.

Do not guide the cable over edges. Lateral movement on the roller must not exceed 4°.

- Turn the lever 1 back and forth so that the release hooks 7 rotate the locking wheel 6 with the pulley.
- Once the load is at the desired position, it has to be secured appropriately.

Release the cable (take the load off the cable) (Fig. I, J)

⚠ CAUTION!

When the cable is tensioned, the hooks cannot be released. In the same way, the locking hook of the release lever 4 cannot be released. Never attempt to release the hooks or locking hooks by force or using a tool. This can not only cause serious injuries, but also result in property damage.

Proceed as follows:

- Press the release spring 5 such that the lever 1 can move freely and the release hooks 7 do not engage with the locking wheel 6 .
- Move the lever up to the stopper in the direction of hook A 8 as shown in the figure. The lever presses the release lever 4 so that the pulley can turn a little. At the same time, the release hooks prevent the pulley from turning further by more than one pitch.
- Loosen the lever again a little, the release lever again holds the pulley with the locking wheel.
- Repeat the three previous steps until the cable is loosened. During this process, make sure that the load is properly secured.
- Now you can detach both the hooks from the load or the attaching elements.

Coiling the cable /completing the operation (Fig. H, I)

- Press the release spring 5, so that the release hooks 7 engage with the locking wheel.
- By turning the lever 1, the release hooks move the locking wheel with the pulley.
- Turn the lever back and forth until the cable is coiled up again. Make sure that the cable is coiled properly on the pulley and is not tangled.

6. Maintenance, cleaning, storage and transport

Maintenance

The cable puller hardly requires any maintenance.

Only use spare parts / accessories from the manufacturer or authorised and qualified workshops.

Repairs should only be carried out by qualified technicians or by an authorised service centre. Qualified technicians must have relevant training and experience, be familiar with the design and construction requirements of the hoist and understand and follow the safety regulations.

Cleaning

⚠ CAUTION!

NEVER immerse the cable puller in water.

Clean the cable puller using a moist cloth. Never use strong and / or abrasive cleaning agents or solvents. Allow all parts to dry completely afterwards. Ensure that water does not get into the cable puller.

Storage

Clean the cable puller before storage.

Keep the cable puller in a safe, cool, dry and well-ventilated place, out of the reach of children when not being used.

If the cable puller is not used for a long time, apply an anti-corrosion grease to the axle and gears.

Protect the cable puller from rain, dust and dirt.

Transport

Use the original packaging and secure the cable puller against shock and vibrations during transport.

7. Troubleshooting

Problem	Possible cause	Rectification
The cable is not pulled out properly.	Steel cable is not coiled properly	Get the steel cable repaired by a specialist
	Steel cable has jammed in the drum	Get the steel cable repaired by a specialist
	Steel cable is damaged or coiled incorrectly	Get the steel cable replaced by a specialist
The cable jams while pulling.		WARNING! Now secure the load in a suitable manner and relieve the load exceptionally. Release the cable at the jammed point. When the cable works properly again, reattach the cable to the load.

8. Recycling

Disposal of packaging, paper and printed matter



Dispose of packaging, paper and printed matter in accordance with the type of material and local regulations applicable in your area.

Disposal of the product



Dispose the product in accordance with the applicable disposal regulations for your country. Unusable products have to be handed over to a recycling facility for recycling. Do not dispose of the product with household waste.

9. Warranty

Warranty provided by Walter Werkzeuge Salzburg GmbH

Dear customer,

This device comes with a 3 year warranty from the date of purchase. In case of defects in the product you may be entitled to legal claims against the seller of the product. These legal claims are not restricted by the following warranty.

Conditions of warranty

The warranty period begins with the date of purchase. Please preserve the original sales receipt. This document is required as proof of purchase. If a material or fabrication defect occur in this prodict within three years from the date of purchase, the product shall be repaired or replaced free of cost at our discretion. Within the three year period the warranty requires the defective product and the purchase document (sales receipt) to be provided with a

brief written description of where the defect lies and when it occurred.

If the defect is covered by our warranty, the repaired product or a new product shall be returned to you. A new warranty period does not begin with the repair or exchange of the product.

Warranty period and legal claims based on defects

The warranty period is not extended by the warranty. This also applies to replaced and repaired parts. Any damages and defects that may exist at the time of purchase must be notified immediately after removal from packaging. Any repairs arising after the expiry of the warranty period are chargeable.

Scope of the warranty

The device has been manufactured according to strict quality guidelines and tested diligently before delivery. The warranty applies to material or fabrication defects. This warranty does not cover product parts that are subject to normal wear and tear and therefore can be considered as parts subject to wear and tear or for the damage to fragile parts, e.g switch, batteries or those made of glass.

This warranty is void if the product is damaged, not used or maintained properly. All the instructions provided in the operating manual must be followed exactly for proper use of the product. The purpose of use and actions which are advised or warned against must necessarily be avoided.

The product is intended solely for private use and not for professional use. The warranty is void in case of misuse or improper handling, use of force and changes that have not been carried out by our authorised service centre.

Processing a warranty case

To ensure quick processing of your issue, please follow the below instructions:

- Please be ready with the sales receipt and the product number (e.g. IAN 12345) as proof or purchase for all queries.
- You can refer the product number from the type label, an engraving, on the cover sheet of your operating instructions (below left) or as sticker on the back or lower side.
- If functional or other defects occur, first **call** or **email** the following service department.
- You can then send a product recorded as defective postage free along with the sales receipt and information about where the defect lies and when it has occurred, to the service centre address provided to you.

This and many other manuals, product videos and software can be downloaded at www.kaufland.com/manual

10. Service

GB

WALTER Service Centre
E-Mail: service@walteronline.com
Tel.: 00800 925 837 88
IAN 515851_2510

Supplier:

Please note that the following address is not a service centre address. Please contact the above-mentioned service centre first.
Walter Werkzeuge Salzburg GmbH
Gewerbeparkstr. 9, 5081 Anif, Austria

Sadržaj

1. Uvod **25**
Upotrijebljeni simboli **25**
Opseg isporuke / nazivi dijelova **25**

2. Tehnički podaci **25**

3. Sigurnost **25**
Namjenska uporaba **25**
Preostali rizici **26**
Sigurnosne napomene **26**

4. Prije uporabe **28**
Provjerite proizvod i opseg dostave **28**

5. Uporaba **28**
Izvlačenje užeta (sl. A, B, C) **28**
Napinjanje užeta za povlačenje (sl. A, B, C, D) **29**
Povlačenje tereta (sl. E) **29**
Otpuštanje užeta (rasterećenje užeta) (sl. F, G) **29**
Namotavanje užeta / završetak rada (sl. H, I) **30**

6. Održavanje, čišćenje, skladištenje i transport **30**
Održavanje **30**
Čišćenje **30**
Skladištenje **30**
Transport **30**

7. Traženje greški **31**

8. Recikliranje **31**
Zbrinite ambalažu, papir i tiskovine **31**
Zbrinjavanje proizvoda **31**

9. Jamstvo **32**

10. Servis **33**

1. Uvod

Čestitamo!

Svojom kupnjom odlučili ste se za proizvod visoke kvalitete. Prije prve uporabe upoznajte se s proizvodom. Za to pažljivo pročitajte sljedeće upute za uporabu. Proizvod upotrebljavajte samo na opisani način i sačuvajte ove upute. Pri prosljeđivanju proizvoda trećim osobama uručite i sve dokumente.

Upotrijebljeni simboli

Sljedeći simboli i signalne riječi upotrebljavaju se u ovim uputama za uporabu, na proizvodu ili ambalaži.

⚠ UPOZORENJE!

Označava opasnu situaciju koja, ako se ne izbjegne, može uzrokovati smrt ili tešku ozljedu.

⚠ OPREZ!

Označava opasnost koja, ako se ne izbjegne, može dovesti do manje ili srednje teške ozljede.



Pročitajte upute za uporabu.

Opseg isporuke / nazivi dijelova

1 Poluga
2 Kuka B
3 Sigurnosni držak
4 Poluga za aktiviranje
5 Opruga za aktiviranje
6 Koloturnik s kotačem za blokiranje
7 Kuka za aktiviranje
8 Kuka A
9 Uže

2. Tehnički podaci

Model	WWS-HSZ1-LI01
Maks. dopuštena vučna sila	1000 daN (1000 kg)
Uže Ø	4,5 mm
Radna duljina	1360 mm
Godina proizvodnje	travanj, 2026.

3. Sigurnost

Namjenska uporaba

Uže za povlačenje je konstruirano za privatnu uporabu i predviđeni su sljedeći načini uporabe kao hobi ili „uradi sam”:

- vodoravno povlačenje tereta i napinjanje užadi
- Za korištenje od strane privatnih osoba u području hobija i „Do it yourself“.

Uže za povlačenje smije se upotrebljavati samo u skladu s uputama i sigurnosnim napomenama u ovom priručniku. Nijedna drugačija uporaba nije dopuštena. Niti proizvođač niti prodavač ne preuzimaju odgovornost za štete, gubitke ili ozljede nastale nepravilnom uporabom užeta za povlačenje. Neki od primjera pogrešne uporabe su posebno:

- Svaka uporaba koja nadilazi naznačenu namjenu.
- Nepoštovanje uputa o sigurnosti, sastavljanju, radu, čišćenju i održavanju u ovim uputama za uporabu.

- Nepridržavanje važećih propisa o zdravlju, sigurnosti i sprječavanju nesreća koji se odnose na uporabu ovog proizvoda.
- Uporaba pribora ili zamjenskih dijelova koji nisu prikladni za ovaj proizvod.
- Preinake na užetu za povlačenje.
- Prekomjerna uporaba.

Uže za povlačenje nije dizajnirano niti prikladno za sljedeće primjene:

- podizanje tereta,
- osiguravanje osoblja,
- osiguravanje tereta.

Takve primjene predstavljaju nepravilnu uporabu.

Osobe koje upotrebljavaju ili održavaju ovo uže za povlačenje moraju biti upoznate s ovim uputama i svjesne mogućih opasnosti. Ovo uže za povlačenje smiju upotrebljavati samo kompetentne osobe – u slučaju nedoumice posavjetujte se sa stručnjakom.

Nepridržavanje napomena o sigurnosti, montaži i uporabi ovog užeta za povlačenje smatra se zlouporabom. Morate se pridržavati svih važećih zdravstvenih i sigurnosnih pravila. Morate se pridržavati i svih ostalih važećih regionalnih i nacionalnih zakona. Uže za povlačenje ne smije se preinačiti. Svaka promjena povećava rizik od ozljede ili materijalne štete.

Preostali rizici

Unatoč namjenskoj uporabi, preostali rizici koji nisu očiti ne mogu se potpuno isključiti. Ovisno o vrsti proizvoda, mogu se pojaviti sljedeće opasnosti:

- Opasnost od pucanja čeličnog užeta ili kuke za aktiviranje tijekom rada
- Opasnost od dodirivanja čeličnog užeta tijekom rada

Sigurnosne napomene

- **Prije uporabe provjerite uže za povlačenje s obzirom na cjelovitost, funkciju i čvrst dosjed svih vijčanih spojeva te stanje kuke.**
- **Nikad ne upotrebljavajte oštećeno uže za povlačenje. Ako na mehanizmu za povlačenje ili užetu postoje mjesta loma ili oštećenja, obvezno je potrebno zamijeniti mehanizam za povlačenje ili uže.**
- **Uže za povlačenje nije igračka, držite ga podalje od djece.**
- **Uže za povlačenje ne smije se upotrebljavati za podizanje/ namotavanje tereta ili osoba, nego samo za povlačenje tereta. Uže za povlačenje također nije prikladno za povlačenje vozila, predmeta itd. u kojima se nalaze ili u kojima borave osobe.**
- **Nikad ne prekoračujte maksimalnu vlačnu silu. Uvijek imajte na umu koliko težak smije biti teret koji se povlači.**
- **Nikad ne upotrebljavajte produžetke za polugu. To uzrokuje oštećenja užeta za povlačenje.**
- **Polugu pritišćite isključivo ljudskom snagom, ali nikad pomoću drugih predmeta ili strojeva.**
- **Nikada nemojte pričvrstiti uže kao omču oko tereta, već upotrebljavajte kuke za pričvršćivanje.**

- **Nikad nemojte potpuno odmotati uže s koloturnika. Uvijek pustite najmanje 3 namotaja na koloturniku.**
- **Obje pričvrsne točke (za teret koji se povlači i točka koja treba prihvatiti vlačnu silu) potrebno je odabrati tako da mogu izdržati postojeće sile, u protivnom mogu nastati velika oštećenja.**
- **Uvjerite se da predmet koji se povlači ne može ostati visjeti uslijed zapetljavanja čeličnog užeta i da ne može pasti.**
- **Izbjegavajte dijagonalno povlačenje i otklon užeta. Zaštitite uže od oštrih rubova. Nikad ne vežite čvorove u užetu.**
- **Ne provodite izmjene na užetu (npr. produljivanje, skraćivanje).**
- **Nikad ne uklanjajte sigurnosni držak s kuke.**
- **Pri rukovanju užetom za povlačenje pazite na to da se nitko ne nalazi u području opasnosti. Osim toga, pazite na to da rukovatelj užetom za povlačenje nije ugrožen samim uređajem, teretom ili sredstvom za nošenje (točka koja treba prihvatiti vlačnu silu). Rukovatelj mora tijekom rada promatrati sve pokrete užeta za povlačenje, njegovog pribora i predmeta koji se povlači. Ako rukovatelj sa svog mjesta rada ne može vidjeti sve pokrete predmeta koji se povlači ili užeta za povlačenje, potrebno je prikladnim mjerama osigurati da ni u kojem trenutku ne mogu nastati opasnosti za osobe zbog rukovanja užetom za povlačenje, njegovog pribora ili predmeta koji se povlači.**
- **Rukovatelj mora u svakom trenutku nadzirati uže za povlačenje, njegov pribor i pokrete tereta u položaju za povlačenje / u napetom stanju. Osigurač za aktivaciju može postati vruć. Nikad ne upotrebljavajte uže za povlačenje kao vod za uzemljenje tijekom radova zavarivanja.**
- **Nikad ne provodite radove zavarivanja ili popravka na kućištu, užetu ili kuki.**
- **Pri uporabi užeta za povlačenje pridržavajte se sigurnosnih propisa i propisa o sprječavanju nesreća koji vrijede u vašoj zemlji.**
- **Uvijek nosite prikladnu zaštitnu opremu (zaštitne naočale, zaštitu za glavu i zaštitne rukavice).**
- **Nikad nemojte pustiti uže za povlačenje da padne s veće visine, tako se ono oštećuje i postaje neupotrebljivo.**
- **Ne radite s užetom za povlačenje u potencijalno eksplozivnim ili korozivnim (mokrim) okruženjima u kojima postoje zapaljive tekućine, plinovi, prašina ili masni materijali.**

4. Prije uporabe

Provjerite proizvod i opseg dostave

- Izvadite uže za povlačenje iz ambalaže.
- Provjerite je li isporuka dovršena (pogledajte poglavlje OPSEG ISPORUKE / POPIS DIJELOVA).
- Prije svake uporabe provjerite jesu li uže za povlačenje i dolje navedeni dijelovi oštećeni ili istrošeni:
  a) Uže za povlačenje
  b) Kuka za pričvršćivanje (A i B)
  c) Mehanizam ustavljača (kuka za aktiviranje i kotač za blokiranje)
  d) Zaokretni kotačić
- Provjerite besprijekornu funkciju užeta za povlačenje:
  a) Prije prve uporabe
  b) Nakon uporabe ili nakon duljeg nekorištenja
  c) Redovito tijekom uporabe
- Tijekom uporabe obratite pozornost na oštećenja.
- Ako postoji bilo kakvo oštećenje ili nedostaju dijelovi ili se uže za povlačenje prekomjerno istroši, nemojte upotrebljavati uže za povlačenje. Obratite se proizvođaču putem navedenog servisnog centra ili dajte uže za povlačenje na popravak stručnjaku.

5. Uporaba

⚠ UPOZORENJE!

Otvaranje elementa za vezanje: prije otvaranja potrebno je osigurati da predmet koji se povlači još sigurno stoji i bez osigurača i da se ne može otklizati.

Izvlačenje užeta (sl. A, B, C)

⚠ OPREZ!

Tijekom odmotavanja nikad ne zahvaćajte u mehaniku ručnog užeta za povlačenje!

Pustite najmanje 3 okretaja na koloturniku. Nikad nemojte potpuno povući uže s koloturnika.

- Pričvrstite kuku B [2] na teret ili na sredstvo za nošenje. Provjeravajte je li sigurnosni držak [3] potpuno zatvoren.
- Pritisnite oprugu za aktiviranje [5] tako da se poluga [1] može slobodno pomicati i da kuke za aktiviranje [7] ne blokiraju kotač za blokiranje [6].
- Pritisnite polugu za aktiviranje [4] i držite je pritisnutom. Na taj način se koloturnik odmotava.
- Zatim povucite ručno uže za povlačenje (stranu s kukom B) tako da se uže izvuče.

Napinjanje užeta za povlačenje (sl. A, B, C, D)

- Ovisno o tome na koju pričvrsnu točku (teret ili sredstvo za nošenje) ste pričvrstili kuku B 2, kuku A 8 potrebno je pričvrstiti na drugu pričvrsnu točku.
- Otpustite polugu za aktiviranje 4 i oprugu za aktiviranje 5 tako da se kuke za aktiviranje 7 zaklope natrag kroz integriranu oprugu i da kuke za aktiviranje zahvate u kotač za blokiranje 6.
- Zakretanjem poluge, 1 kuke za aktiviranje pomiču kotač za blokiranje s koloturnikom.
- Pritom kuka za blokiranje poluge za aktiviranje sprječava pomicanje koloturnika unatrag.
- Zakrećite polugu amo-tamo dok se uže ne zategne.

Povlačenje tereta (sl. E)

⚠ OPREZ!

Prije nego što povučete teret preko željene udaljenosti, na početku postupka povlačenja potrebno je provjeriti jesu li obje kuke (2 & 8) ispravno pričvršćene i jesu li pričvrsne točke za postupak povlačenja dovoljno stabilne.

Nemojte vući uže preko rubova. Bočni otklon na roli ne smije iznositi više od 4°.

- Zakrećite polugu 1 amo-tamo tako da kuke za aktiviranje 7 okreću kotač za blokiranje 6 s koloturnikom.
- Kad se teret nalazi na željenom mjestu, potrebno ga je osigurati na odgovarajući način.

Otpuštanje užeta (rasterećenje užeta) (sl. F, G)

⚠ OPREZ!

Dok je uže čvrsto zategnuto, otpuštanje kuka nije moguće. Jednako tako nije moguće otpustiti kuku za blokiranje poluge za blokiranje 4. Nikad ne pokušavajte otpustiti kuke ili kuku za blokiranje uz primjenu sile ili pomoću alata. To može uzrokovati ne samo teške ozljede, nego i materijalnu štetu.

Pritom postupite na slijedeći način:

- Pritisnite oprugu za aktiviranje 5 tako da se poluga 1 može slobodno pomicati i da kuke za aktiviranje 7 ne zahvaćaju u kotač za blokiranje 6 .
- Pomaknite polugu do graničnika u smjeru kuke A 8 kako je prikazano na slici. Poluga pritom pritišće polugu za aktiviranje 4 tako da se koloturnik može malo okretati. Pritom kuke za aktiviranje istodobno sprječavaju da se koloturnik dalje vrti više od jednog zupca.
- Ponovo malo otpustite polugu, poluga za aktiviranje ponovo zadržava koloturnik s kotačem za blokiranje.
- Ponavljajte tri prethodna koraka dok se uže ne otpusti. Tijekom tog postupka obratite pozornost na to je li teret ispravno osiguran.
- Nakon toga možete skinuti obje kuke s tereta odn. sredstva za nošenje.

Namotavanje užeta / završetak rada (sl. H, I)

- Pritisnite polugu za aktiviranje 5 tako da kuke za aktiviranje 7 zahvate u kotač za blokiranje.
- Zakretanjem poluge, 1 kuke za aktiviranje pomiču kotač za blokiranje s koloturnikom.
- Zakrećite polugu dok se uže ponovo ne namota. Pritom pazite na to da je uže ispravno namotano na koloturnik i da se ne zapetljava.

6. Održavanje, čišćenje, skladištenje i transport

Održavanje

Uže za povlačenje uglavnom ne zahtijeva održavanje.

Upotrebljavajte samo zamjenske dijelove / pribor proizvođača odn. ovlaštenih specijaliziranih radionica.

Popravke smiju obavljati samo stručnjaci ili ovlašteni servis. Stručnjaci su osobe s odgovarajućom stručnom izobrazbom i iskustvom koje poznaju zahtjeve za konstrukciju i dizajn užnog vitla i koje se razumiju u sigurnosne odredbe.

Čišćenje

⚠ OPREZ!

NIKADA ne uranjajte uže za povlačenje u vodu.

Uže za povlačenje čistite vlažnom krpom. Ni u kojem slučaju nemojte upotrebljavati oštra i/ili abrazivna sredstva za čišćenje ili otapala. Nakon toga u potpunosti osušite sve dijelove. Pazite da u uže za povlačenje ne prodre voda.

Skladištenje

Očistite uže za povlačenje prije skladištenja.

Ako ne upotrebljavate uže za povlačenje, skladištite ga na sigurnom, hladnom, suhom i dobro prozračenom mjestu izvan dohvata djece.

Ako se uže za povlačenje neće upotrebljavati duže vrijeme, podmažite osovinu i zupčanik antikorozivnom mašću.

Zaštitite uže za povlačenje od kiše, prašine i prljavštine.

Transport

Transportirajte uže za povlačenje zaštićeno od udaraca i vibracija i u originalnoj ambalaži.

7. Traženje greški

Problem	Mogući uzroci	Rješenje
Uže se ne može ispravno izvući.	Čelično uže nije ispravno namotano	Neka stručnjak popravi čelično uže
	Čelično uže zaglavilo se u roli	Neka stručnjak popravi čelično uže
	Čelično uže oštećeno odn. pogrešno namotano	Neka stručnjak zamijeni čelično uže
Uže se zaglavilo tijekom povlačenja.		UPOZORENJE! Osigurajte teret na odgovarajući način i iznimno otpustite teret. Oslobodite uže na zaglavljenom mjestu. Ako uže ponovo ispravno funkcionira, ponovo pričvrstite uže na teret.

8. Recikliranje

Zbrinite ambalažu, papir i tiskovine



Ambalažu, papir i tiskani materijal odložite u skladu s vrstom materijala i lokalnim propisima koji vrijede na vašem području.

Zbrinjavanje proizvoda



Zbrinite proizvod u skladu s propisima koji vrijede u vašoj zemlji. Proizvode koji se više ne mogu upotrebljavati predajte u centar za reciklažu. Ne zbrinjavajte proizvod zajedno s kućnim otpadom.

9. Jamstvo

Jamstvo tvrtke Walter Werkzeuge Salzburg GmbH

Poštovani kupci,

ovaj uređaj ima jamstvo na 3 godine od datuma kupnje. U slučaju nedostatka proizvoda, imate pravo na zakonska prava protiv prodavatelja proizvoda. Zakonska prava nisu ograničena našim jamstvom predstavljenim u sljedećem tekstu.

Uvjeti za jamstvo

Jamstvo započinje od dana kupnje. Dobro sačuvajte originalni račun. On je potreban kao dokaz o kupnji. Ako se unutar tri godine od datuma kupnje ovog proizvoda pojavi greška u materijalu ili proizvodnji, proizvod ćemo Vam, sukladno odabiru, besplatno popraviti ili zamijeniti. Ovo jamstvo pretpostavlja da su unutar trogodišnjeg jamstva priloženi neispravni uređaj i potvrda o kupnji (račun) te da je ukratko opisano gdje je nedostatak i kada je nastupio.

Ako naše jamstvo pokriva nedostatak, primit ćete popravljen ili nov proizvod. Popravkom ili zamjenom proizvoda ne obnavlja se jamstvo.

Vrijeme jamstva i zakonski zahtjevi zbog nedostataka

Jamstveni rok se neće produžavati ispunjenjem jamstva. To vrijedi također za zamijenjene i popravljene dijelove. Moguća oštećenja i nedostaci uočeni pri kupnji moraju se prijaviti odmah nakon otvaranja paketa. Popravci koji se dogode nakon što istekne jamstveni rok se naplaćuju.

Opseg jamstva

Uređaj je proizveden prema strogim smjernicama za kvalitetu te je ispitan prije isporuke. Jamstvo pokriva greške u materijalu ili izradi. Ovo jamstvo ne pokriva dijelove proizvoda koji su predmet normalnom trošenju i stoga se mogu smatrati istrošenim dijelovima ili oštećenjima lomljivih dijelova, npr. prekidači, baterije, ili dijelova koji su izrađeni od stakla.

Ovo jamstvo ne vrijedi ako je proizvod oštećen, ne koristi se ispravno ili ne održava. Za ispravno korištenje proizvoda morate se pridržavati svih navedenih uputa u uputama za rad. Svrhe uporabe i radnje koje se ne preporučuju u uputama za uporabu ili na koje se upozorava treba izbjegavati.

Proizvod je određen za privatnu i ne za koercijalnu uporabu. Prilikom nasilnog i nestručnog rukovanja, primjene sile i intervencija koje nisu u izvedbi našeg ovlaštenog servisnog predstavništva, poništava se jamstvo.

Proces u slučaju jamstva

Kako bismo osigurali brzu obradu Vašeg zahtjeva, slijedite sljedeće napomene:

- Za sve zahtjeve pripremite račun i br. artikla (npr. IAN 12345) kao dokaz o kupnji.
- Broj artikla možete naći na tipskoj pločici, gravuri, na naslovnom listu uputa za uporabu (dolje lijevo) ili kao naljepnica na stražnjoj ili donjoj strani.
- Nastanu li funkcijske greške i sl. nedostaci, najprije **telefonski** ili **e-mailom** kontaktirajte servisni odjel.
- Neispravan proizvod možete poslati bez poštarine na servisnu adresu ako ste priložili potvrdu o kupnji (račun) i naveli u čemu je nedostatak i kada je nastao.
- U slučaju manjeg popravka jamstveni rok se produljuje onoliko koliko je kupac bio lišen uporabe stvari.
- Međutim, kad je zbog neispravnosti stvari izvršena njezina zamjena ili

njezin bitni popravak, jamstveni rok počinje teći ponovno od zamjene, odnosno od vraćanja popravljene stvari.

- Ako je zamijenjen ili bitno popravljen samo neki dio stvari, jamstveni rok počinje teći ponovno samo za taj dio.

Na www.kaufland.com/manual možete preuzeti ove i ostale priručnike, video zapise o proizvodima i softver.

10. Servis

HR

WALTER Service Center Croatia
E-mail: service-hr@walteronline.com
Tel.: 00 800 925 837 88
IAN 515851_2510

Dostavljač
Pripazite je li sljedeća adresa servisna adresa. Najprije kontaktirajte navedeno servisno mjesto.
Walter Werkzeuge Salzburg GmbH
Gewerbeparkstr. 9, 5081 Anif, Austrija

Spis treści

1. Wprowadzenie **35**
Stosowane symbole **35**
Zakres dostawy / Oznaczenie części **35**

2. Dane techniczne **35**

3. Bezpieczeństwo **35**
Użytkowanie zgodne z przeznaczeniem **35**
Pozostałe zagrożenia **36**
Wskazówki bezpieczeństwa **36**

4. Przed użyciem **38**
Sprawdź produkt i zakres dostawy **38**

5. Użytkowanie **39**
Wyciąganie liny (Rys. A, B, C) **39**
Napinanie krążka linowego (Rys. B, C, D) **39**
Przeciąganie ciężaru (Rys. E) **39**
Luzowanie liny (odciążenie liny) (Rys. F, G) **40**
Nawijanie liny / kończenie pracy (Rys. H, I) **40**

6. Konserwacja, czyszczenie, składowanie i transport **41**
Konserwacja **41**
Czyszczenie **41**
Składowanie **41**
Transport **41**

7. Diagnostyka usterek **42**

8. Recykling **42**
Utylizować opakowania, papier i materiały drukowane **42**
Utylizacja produktu **42**

9. Gwarancja **42**

10. Serwis **43**

1. Wprowadzenie

Serdeczne gratulacje!

Dokonując zakupu zdecydowali się Państwo na produkt o wysokiej jakości. Przed pierwszym użyciem prosimy zapoznać się z produktem. W tym celu należy uważnie przeczytać poniższą instrukcję obsługi. Produkt należy używać tylko w sposób opisany i zachować niniejszą instrukcje. W razie odstępowania produktu stronie trzeciej należy dołączać także wszystkie dokumenty.

Zakres dostawy / Oznaczenie części

1 Dźwignia
2 Hak B
3 Jarzmo zabezpieczające
4 Dźwignia spustowa
5 Sprężyna spustowa
6 Bloczek linowy z kołem zapadkowym
7 Hak spustowy
8 Hak A
9 Lina

2. Dane techniczne

Model	WWS-HSZ1-LI01
Maks. dopuszczalna trakcja	1000 daN (1000 kg)
Lina Ø	4,5 mm
Długość robocza	1360 mm
Rok produkcji	04/2026

Stosowane symbole

Poniższe symbole i hasła są używane w niniejszej instrukcji, na produkcie lub na opakowaniu.

⚠ OSTRZEŻENIE!

Oznacza zagrożenie, które - o ile się mu nie zapobiegnie - może sprowadzić śmierć lub poważne obrażenie.

⚠ OSTROŻNIE!

Oznacza niebezpieczną sytuację, która - jeśli się jej nie uniknie - może mieć następstwo w postaci niewielkich lub umiarkowanych obrażeń.



Przeczytać instrukcję obsługi.

3. Bezpieczeństwo

Użytkowanie zgodne z przeznaczeniem

Krążek linowy jest skonstruowany do użytku prywatnego i przewidziany do następujących zastosowań w zakresie hobbystycznym i "zrób to sam":

- do poziomego przeciągania ciężarów i napinania lin
- Użycie przez użytkowników prywatnych w zakresie hobbystycznym i "Zrób to sam".

Krążek liniowy wolno używać tylko zgodnie z instrukcjami i wskazówkami na temat bezpieczeństwa, zawartymi w tej instrukcji. Wszelkie inne użycie wykraczające ponad to jest zabronione. Ani producent, ani sprzedawca nie bierze odpowiedzialności za szkody, straty ani obrażenia, jakie wynikają z niewłaściwego użycia krążka. Przykładami nadużycia są w szczególności:

- Użycie do celu wykraczającego poza podane stosowanie zgodne z przeznaczeniem.
- Nieprzestrzeganie wskazówek dotyczących bezpieczeństwa, montażu, obsługi, czyszczenia i konserwacji zawartych w tej instrukcji.
- Nieprzestrzeganie obowiązujących przepisów BHP, jakie dotyczą korzystania z tego krążka.
- Stosowanie akcesoriów lub części zamiennych, które nie są odpowiednie do tego krążka.
- Modyfikacje w krążku linowym.
- Nadużywanie.

Krążek linowy nie jest skonstruowany do następujących zastosowań ani się do nich nie nadaje:

- Podnoszenie ciężarów
- Zabezpieczanie osób
- Zabezpieczanie ładunku

Zastosowanie tego rodzaju przedstawia użytkowanie niezgodne z przeznaczeniem.

Ten, kto używa tego krążka linowego lub go konserwuje, musi zapoznać się z tą instrukcją i być świadomy ewentualnych zagrożeń. Niniejszy krążek liniowy może być używany tylko przez osobę kompetentną, a w razie wątpliwości należy zasięgać porady eksperta.

Nieprzestrzeganie instrukcji dotyczących bezpieczeństwa, montażu i obsługi przy korzystaniu z tego krążka zaliczają się do użytkowania niezgodnie z przeznaczeniem, Wszystkie odnośne przepisy BHP muszą być przestrzegane. Muszą być przestrzegane wszystkie inne przepisy regionalne i krajowe. Nie wolno modyfikować krążka linowego. Wszelka modyfikacja zwiększa ryzyko obrażeń lub strat materialnych.

Pozostałe zagrożenia

Mimo użytkowania zgodnego z przeznaczeniem nie da się całkowicie wykluczyć zagrożeń pozostałych. Zależnie od rodzaju stosowania produktu mogą wystąpić następujące zagrożenia:

- Zagrożenie wskutek zerwania liny stalowej lub haka spustowego podczas obsługi
- Zagrożenie wskutek dotknięcia liny stalowej podczas obsługi

Wskazówki bezpieczeństwa

- **Sprawdzaj krążek linowy przed użyciem pod względem kompletności, działania i pewności osadzenia wszystkich połączeń gwintowanych, stanu haków.**
- **Nigdy nie używaj uszkodzonego krążka. Jeżeli krążek lub lina wykazuje miejsca zerwania lub uszkodzenia, należy je koniecznie wymienić.**
- **Krążek linowy to nie zabawka, chroń go przed dziećmi.**

- **Krążka nie wolno używać do podnoszenia/nawijania ciężarów lub osób, lecz tylko do przeciągania ciężarów. Krążek linowy nie nadaje się do przeciągania pojazdów, przedmiotów itd., w których znajdują się jeszcze lub przebywają jakieś osoby.**
- **Nigdy nie przekraczaj maksymalnej siły pociągowej. Musisz zawsze mieć jasność co do tego, jak ciężki może być przeciągany obiekt.**
- **Nigdy nie stosuj przedłużeń dźwigni. To prowadzi do uszkodzenia krążka linowego.**
- **Na dźwignię działaj wyłącznie siłą ludzką, ale nigdy za pomocą innych przedmiotów lub maszyn.**
- **Nigdy nie mocuj liny jako pętli wokół ciężaru, lecz wykorzystuj do mocowania haki.**
- **Nigdy nie odwijaj liny całkowicie z krążka. Na krążku pozostawiaj zawsze przynajmniej 3 zwoje.**
- **Oba punkty mocowania (dla przeciąganego ciężaru i punkt, w którym ów ma być przyjmowany) muszą być tak dobrane, aby mogły wytrzymać występujące siły, w przeciwnym razie może dojść do dużych szkód.**
- **Upewnij się, czy przedmiot przeciągania nie może, wskutek owinięcia liną stalową lub łańcuchem, zawisnąć i ewentualnie upaść.**
- **Unikaj ciągnięcia ukośnego tak samo jak ugięcia liny. Chroń linę przed ostrymi krawędziami. Nigdy nie wiąż węzłów na linie.**
- **Nie dokonuj żadnych zmian na linie (np. przedłużanie, skracanie itd.).**
- **Nigdy nie zdejmuj jarzma zabezpieczającego z haków.**
- **Podczas posługiwania się krążkiem linowym zważaj na to, by nikt nie przebywał w strefie zagrożenia. Poza tym zważaj na to, by operator wciągarki ręcznej nie był zagrożony, ani przez sam przyrząd, ani ciężar bądź środek mocowania (punkt, w którym ciężar ma być przyjmowany. Operator musi mieć podczas pracy w zasięgu wzroku wszelkie ruchy krążka linowego, jego oprzyrządowania i obiektu przeciąganego. Jeżeli z miejsca obsługi nie wszystkie ruchy przedmiotu ciągniętego lub krążka są widoczne dla operatora, to przez odpowiednie środki należy zapewnić, by w żadnym momencie nie mogły powstać zagrożenia dla osób wskutek obsługi krążka, jego wyposażenia lub przedmiotu przeciąganego.**
- **Operator musi w każdej chwili nadzorować krążek linowy, jego wyposażenie i ruchy obiektu w stanie ciągnionym / zamocowanym. Zabezpieczenie przed zwalnianiem może stać się gorące. Nie używaj krążka**

linowego jako przewodu uziemiającego podczas prac spawalniczych.

- **Nigdy nie wykonuj prac spawalniczych ani naprawczych w obudowie, linie ani hakach.**
- **Podczas używania krążka linowego przestrzegaj przepisów BHP obowiązujących w swoim kraju.**
- **Zawsze noś odpowiednie wyposażenie ochronne (okulary ochronne, kask i rękawice).**
- **Nigdy nie pozwalaj, by krążek spadał z większej wysokości, przez co mógłby zostać uszkodzony i nieużyteczny.**
- **Nie należy użytkować krążka w obszarach zagrożonych wybuchem lub w korozyjnym (wilgotnym) otoczeniu, w którym znajdują się palne ciecze, gazy, pyły lub materiały smarne.**

4. Przed użyciem

Sprawdź produkt i zakres dostawy

- Wyjmij krążek linowy z opakowania.
- Sprawdź, czy dostawa jest kompletna (patrz rozdział ZAKRES DOSTAWY / LISTA CZĘŚCI).
- Przed każdym użyciem krążka sprawdzaj, czy on sam lub części wymienione w dalszym ciągu nie wykazują uszkodzeń lub zużycia:
  a) Krążek linowy
  b) Haki kotwiczne (A i B)
  c) Mechanizm zapadkowy (hak zwalniający i koło zapadkowe)
  d) Krążek linowy
- Sprawdź nienaganne działanie krążka:
  a) Przed pierwszym użyciem
  b) Po użyciu lub po dłuższym nieużywaniu
  c) Regularnie podczas użytkowania
- Podczas użytkowania zważaj na defekty.
- W razie uszkodzeń, brakujących części bądź nadmiernego zużycia nie używaj krążka linowego. Poprzez podaną placówkę serwisową zwróć się do producenta lub zleć naprawę krążka linowego fachowcowi.

5. Użytkowanie

⚠ OSTRZEŻENIE!

Otwieranie połączenia: Przed otwarcie należy zadbać o to, by obiekt przeciągany stał pewnie również bez zabezpieczenia i nie mógł się ześlizgiwać.

Wyciąganie liny (Rys. A, B, C)

⚠ OSTROŻNIE!

Podczas rozwijania nigdy nie sięgaj do mechaniki ręcznego krążka linowego!

Na krążku pozostawiaj przynajmniej 3 zwoje. Nigdy nie wyciągaj liny całkowicie z krążka.

- Zawieś hak B [2] albo na ciężarze, albo na środku do przenoszenia. Sprawdź, czy jarzmo zabezpieczające [3] jest całkowicie zamknięte.
- Uruchom sprężynę spustową [5] , aby dźwignia [1] mogła swobodnie poruszać się i hak spustowy [7] nie blokował koła zapadkowego [6] .
- Wciśnij dźwignię spustową [4] i przytrzymaj wciśniętą. Krążek liny jest w ten sposób rozwijany.
- Pociągnij teraz za ręczny krążek linowy (strona z hakiem B), aby lina była wyciągana.

Napinanie krążka linowego (Rys. B, C, D)

- Zależnie od tego, w którym punkcie mocowania (ciężar czy środek nośny) hak B [2] został zawieszony, hak A [8] należy teraz zawiesić odpowiednio w drugim punkcie mocowania.
- Zwolnij dźwignię spustową [4] oraz sprężynę spustową [5] , aby hak spustowy [7] złożyć z powrotem przez zintegrowaną sprężynę i hakami spustowymi sięgnąć koła zapadkowego [6] .
- Przez odchylanie dźwigni [1] haki spustowe poruszają teraz koło zapadkowe z krążkiem linowym.
- Poruszaniu wstecz krążka linowego zapobiega teraz hak blokujący dźwigni spustowej.
- Odchylaj dźwignię w tę i tamtą stronę, aż lina zostanie naprężona.

Przeciąganie ciężaru (Rys. E)

⚠ OSTROŻNIE!

Zanim zaczniesz przeciągać ciężar na żądaną odległość, na początku tego procesu należy sprawdzić, czy oba haki ([2] i [8]) są prawidłowo zawieszone i czy punkty mocowania są dostatecznie stabilne do tego celu.

Nie prowadź liny przez krawędzie. Wyboczenie na krążku nie może przekraczać 4°.

- Odchylaj dźwignię 1 w jedną i drugą stronę, aby haki spustowe 7 obracały kołem zapadkowym 6 z krążkiem linowym.
- Gdy ciężar znajdzie się w żądanej pozycji, należy go w odpowiedni sposób zabezpieczyć.

Luzowanie liny (odciążenie liny) (Rys. F, G)

⚠ OSTROŻNIE!

W razie mocno naprężonej liny luzowanie haków nie jest możliwe. Tak samo nie można poluzować haka blokującego dźwigni spustowej 4 . Nigdy nie próbuj luzować haków lub haków blokujących na siłę bądź narzędziem. To może prowadzić nie tylko do poważnych obrażeń, lecz także do strat materialnych.

Postępuje się, jak niżej:

- Uruchom sprężynę spustową 5 , aby dźwignia 1 dała się swobodnie poruszać i haki spustowe 7 nie sięgały koła zapadkowego 6 .
- Poruszaj dźwignię do oporu w kierunku haka A 8 , jak na rysunku. Dźwignia uruchamia wtedy dźwignię spustową 4 , aby krążek linowy mógł się nieco obrócić. Równocześnie haki spustowe uniemożliwiają dalszy obrót krążka linowego o więcej niż jeden kolec.
- Poluzuj dźwignię nieco znowu, dźwignia spustowa utrzymuje znowu krążek linowy z kołem zapadkowym.
- Powtórz trzy wymienione czynności, aż lina poluzuje się. Podczas tego procesu zważaj na to, by ciężar był prawidłowo zabezpieczony.
- Teraz możesz oba haki odwiesić od ciężaru lub środka nośnego.

Nawijanie liny / kończenie pracy (Rys. H, I)

- Uruchom sprężyny spustowe 5 , aby haki spustowe 7 sięgnęły koła zapadkowego.
- Przez odchylanie dźwigni 1 haki spustowe poruszają teraz koło zapadkowe z krążkiem linowym.
- Odchylaj dźwignię na tyle często, by lina została znowu nawinięta. Zważaj przy tym na to, by lina prawidłowo nawijała się na krążek i nie splątywała się.

6. Konserwacja, czyszczenie, składowanie i transport

Konserwacja

Krążek linowy przeważnie nie wymaga konserwacji.

Używaj tylko części zamiennych / akcesoriów producenta lub z upoważnionych warsztatów specjalistycznych.

Naprawy mogą być wykonywane tylko przez fachowca lub upoważnioną placówkę serwisową. Fachowcami są osoby o odpowiednim przygotowaniu zawodowym i doświadczeniu, które znają wymagania dotyczące konstrukcji i projektowania krążka linowego i rozumieją wymogi bezpieczeństwa.

Czyszczenie

⚠ OSTROŻNIE!

NIGDY nie zanurzaj krążka linowego w wodzie.

Krążek linowy czyść wilgotną ściereczką. W żadnym razie nie stosować ostrych ani szorujących środków czyszczących ani rozpuszczalników. Pozostaw potem wszystkie części do całkowitego wyschnięcia. Należy uważać, aby do krążka linowego nie dostała się woda.

Składowanie

Oczyść krążek linowy przed jego złożeniem.

W razie nieużywania przechowuj krążek linowy w miejscu bezpiecznym, chłodnym, suchym i dobrze przewietrzanym, poza zasięgiem dzieci.

Jeżeli krążek linowy ma nie być używany przez dłuższy czas, smaruj osie i przekładnię smarem antykorozyjnym.

Chroń krążek linowy przed deszczem, pyłem i brudem.

Transport

Krążek linowy transportować w sposób zabezpieczony przed udarami i wibracjami, w oryginalnym opakowaniu.

7. Diagnostyka usterek

Problem	Możliwe przyczyny	Usuwanie
Liny nie da się prawidłowo wyciągnąć.	Lina stalowa nie jest prawidłowo nawinięta	Zleć naprawę liny stalowej przez fachowca
	Lina stalowa zakleszczyła się na krążku	Zleć naprawę liny stalowej przez fachowca
	Lina stalowa uszkodzona lub nieprawidłowo nawinięta	Zleć wymianę liny stalowej przez fachowca
Lina zakleszczyła się przy ciągnieniu.		OSTRZEŻENIE! Zabezpiecz teraz ciężar w odpowiedni sposób i wyjątkowo odciąż go. Uwolnij linę w zakleszczonym miejscu. Jeżeli lina dalej działa prawidłowo, zamocuj ją z powrotem na ciężarze.

8. Recykling

Utylizować opakowania, papier i materiały drukowane

Opakowanie, papier i materiały drukowane należy utylizować zgodnie z rodzajem materiału i lokalnymi przepisami obowiązującymi w danym miejscu.

Utylizacja produktu

Utylizuj produkt według przepisów danego kraju. Nienadające się już do użytku produkty należy oddać do odpowiedniego punktu zbioru surowców wtórnych. Nie wyrzucaj produktu do śmieci domowych.

9. Gwarancja

Gwarancja firmy Walter Werkzeuge Salzburg GmbH

Szanowna Klientko, Szanowny Kliencie,

Otrzymujesz na to urządzenie 3-letnią gwarancję licząc od daty zakupu. W razie wad produktu przysługują Ci względem sprzedawcy produktu ustawowe prawa. Przedstawiona w dalszym ciągu gwarancja nie ogranicza tych praw.

Warunki gwarancyjne

Bieg gwarancji rozpoczyna się od dnia zakupu. Zachowaj oryginalny paragon. Jest on wymagany jako dowód zakupu. Jeżeli w ciągu trzech lat od daty zakupu tego produktu wystąpi wada materiałowa lub wada wytworzenia, produkt zostanie przez nas - wedle naszego wyboru - bezpłatnie naprawiony lub wymieniony. To uprawnienie gwarancyjne wymaga tego, by w ciągu trzech lat przedłożony został wadliwy wyrób i dowód zakupu (paragon) z krótkim opisem, na czym polega wada i kiedy wystąpiła.

Jeżeli wada jest objęta gwarancją, otrzymasz z powrotem produkt naprawiony lub nowy. Naprawa lub wymiana produktu rozpoczyna bieg nowego okresu gwarancji.

Okres gwarancyjny i ustawowe roszczenia z tytułu wady

Okres gwarancyjny nie jest przedłużany przez świadczenie gwarancyjne. To samo ma zastosowanie do części wymienionych i naprawionych. Ewentualne uszkodzenia i wady istniejące przy zakupie muszą być zgłaszane natychmiast po wypakowaniu. Naprawy po upływie okresu gwarancyjnego są wykonywane odpłatnie.

Zakres gwarancji

Urządzenie zostało z całą starannością wyprodukowane według surowych norm jakościowych i sumiennie sprawdzone przed wysyłką. Świadczenie gwarancyjne przysługuje na wady materiałowe i wady wykonania. Gwarancja nie rozciąga się na części produktu, które są narażone na normalne zużycie i stąd mogą być traktowane jako części zużywalne, ani na uszkodzenia części łamliwych, np. wyłącznik, akumulator lub części wykonane ze szkła.

Ta gwarancja traci na znaczeniu, jeżeli produkt zostanie uszkodzony, jest nieumiejętnie użytkowany lub serwisowany. Dla umiejętnej eksploatacji produktu muszą być dokładnie przestrzegane wszystkie wskazówki przedstawione w tej instrukcji. Należy bezwzględnie unikać takich celów stosowania i manipulacji, które są odradzane przez tę instrukcję lub przed którymi ostrzega się.

Produkt jest przeznaczony tylko do użytku prywatnego, a nie do celu komercyjnego. Gwarancja wygasa w razie nadużycia, nieumiejętnych manipulacji, stosowania siły i ingerencji, które nie są podejmowane przez nasze autoryzowane przedstawicielstwo serwisowe.

Realizacja w przypadku gwarancyjnym

Aby zapewnić szybkie załatwienie sprawy, prosimy stosować się do następujących wskazówek:

- Do wszystkich zapytań należy przedłożyć paragon i numer artykułu (np. IAN 12345) jako dowód zakupu.
- Numer artykułu jest podany na tabliczce znamionowej, grawerunku, na stronie tytułowej instrukcji (na dole po lewej) lub jako nalepka na tylnej bądź dolnej stronie.
- W razie wystąpienia błędów działania lub innych wad prosimy kontaktować się najpierw z niżej podanym oddziałem serwisowym **telefonicznie** lub przez **e-mail**.
- Produkt uważany za wadliwy prosimy przesłać następnie bez opłaty pocztowej na podany adres serwisowy dołączając dowód zakupu (paragon) i określając, na czym polega wada i kiedy wystąpiła.

Ze strony www.kaufland.com/manual możesz pobrać tę instrukcję i wiele innych, filmy video i programy.

10. Serwis

(PL)

WALTER Service Centre Poland
E-mail: service-pl@walteronline.com
Phone: 00 800 925 837 88
IAN 515851_2510

Dostawca

Prosimy zwrócić uwagę na to, że poniższy adres nie jest adresem serwisu. Prosimy najpierw kontaktować się z wyżej wymienioną placówką serwisową.
Walter Werkzeuge Salzburg GmbH
Gewerbeparkstr. 9, 5081 Anif, Austria

Cuprins

1. Introducere **45**
Simboluri utilizate **45**
Domeniul de livrare / denumirea pieselor **45**

2. Date tehnice **45**

3. Siguranță **45**
Utilizarea prevăzută **45**
Riscuri reziduale **46**
Indicații de siguranță **46**

4. Înainte de utilizare **48**
Verificarea produsului și conținutului livrării **48**

5. Utilizare **48**
Extragerea cablului (fig. A, B, C) **48**
Întinderea palanului cu cablu (Fig. B, C, D) **49**
Tragerea sarcinii (fig. E) **49**
Eliberarea cablului (descărcarea cablului) (Fig. F, G) **49**
Înfășurarea cablului / operațiunea finală (Fig. H, I) **50**

6. Întreținere, curățare, depozitare și transport **50**
Întreținere **50**
Curățare **50**
Depozitare **50**
Transport **50**

7. Depanare **51**

8. Reciclare **51**
Eliminați ambalajele, hârtia și materialele tipărite **51**
Eliminarea produsului ca deșeu **51**

9. Garanție **52**

10. Service **53**

1. Introducere

Felicitări!

Prin achiziția dvs., ați decis să alegeți un produs de înaltă calitate. Familiarizați-vă cu produsul înainte de prima punere în funcțiune. Pentru aceasta, citiți cu atenție următoarele instrucțiuni de utilizare. Utilizați produsul numai în modul în care este descris în instrucțiuni și păstrați cu grijă aceste instrucțiuni. În cazul unei transmiteri a produsului către o terță parte, înmânați de asemenea toate documentele.

Simboluri utilizate

Următoarele simboluri și cuvinte de semnal sunt utilizate în aceste instrucțiuni de utilizare, pe produs sau pe ambalaj.

⚠ AVERTISMENT!

Indică o situație periculoasă care, dacă nu este evitată, ar putea duce la deces sau vătămări grave.

⚠ ATENȚIE!

Indică un pericol care, dacă nu este evitat, poate duce la vătămări ușoare sau moderate.



Citiți instrucțiunile de utilizare.

Domeniul de livrare / denumirea pieselor

1 Manetă
2 Cârlig B
3 Bară de siguranță
4 Pârghie de declanșare
5 Arc declanșator
6 Scripete cu roată cu clichet
7 Cârlig de declanșare
8 Cârlig A
9 Cablu

2. Date tehnice

Model	WWS-HSZ1-LI01
Forța de tracțiune max. admisibilă	1000 daN (1000 kg)
Ø cablu	4,5 mm
Lungimea de lucru	1360 mm
Anul fabricației	04/2026

3. Siguranță

Utilizarea prevăzută

Palanul cu cablu a fost conceput pentru uz privat și este destinat următoarelor aplicații în sectorul hobby și bricolaj:

- pentru tragerea orizontală a sarcinilor și tensionarea cablurilor
- Utilizare de către utilizatori privați în zona de hobby și „Do it yourself”.

Palanul cu cablu poate fi utilizat numai în conformitate cu instrucțiunile și informațiile de siguranță din acest manual de utilizare. Orice altă utilizare este interzisă. Nici producătorul și nici distribuitorul nu își asumă responsabilitatea pentru daune, pierderi

sau vătămări rezultate din utilizarea necorespunzătoare a palanului cu cablu. Exemple de utilizare incorectă sunt în special:

- Orice utilizare care depășește utilizarea prevăzută specificată.
- Nerespectarea indicațiilor de siguranță, montare, operare, curățare și întreținere din aceste instrucțiuni de utilizare.
- Nerespectarea normelor de sănătate, siguranță și prevenire a accidentelor în vigoare, aplicabile utilizării acestui produs.
- Utilizarea de accesorii sau piese de schimb care nu sunt potrivite pentru acest produs.
- Modificări ale palanului cu cablu.
- Utilizarea excesivă.

Palanul cu cablu nu este conceput sau potrivit pentru următoarele utilizări:

- Ridicarea sarcinilor
- Asigurarea personalului
- Asigurarea sarcinii

O astfel de utilizare constituie o utilizare necorespunzătoare.

Orice persoană care utilizează sau întreține acest palanul cu cablu trebuie să fie familiarizată cu aceste instrucțiuni și să fie conștientă de orice pericol potențial. Acest palanul cu cablu trebuie utilizată numai de către o persoană competentă - în caz de nelămuriri, consultați un expert.

Nerespectarea indicațiilor de siguranță, montaj si operare a acestui palan cu cablu se consideră utilizare necorespunzătoare. Trebuie respectate toate reglementările aplicabile în materie de sănătate și siguranță. Trebuie respectate toate celelalte legi aplicabile la nivel regional și național. Palanul cu cablu nu trebuie modificat. Orice modificare efectuată crește riscul de vătămare sau de daune materiale.

Riscuri reziduale

În pofida utilizării prevăzute, nu pot fi excluse complet riscurile reziduale neevidente. În funcție de tipul de produs, pot apărea următoarele pericole:

- Pericol de rupere a cablului de oțel sau a cârligului de declanșare în timpul funcționării
- Pericol de atingere a cablului de oțel în timpul funcționării

Indicații de siguranță

- **Înainte de a utiliza palanul cu cablu, verificați dacă acesta este complet, dacă toate legăturile cu șuruburi sunt funcționale și sigure și dacă cârligele sunt în stare bună.**
- **Nu utilizați niciodată un palan cu cablu deteriorat. În cazul în care palanul cu cablu sau cablul prezintă semne de rupere sau deteriorare, palanul cu cablu sau cablul trebuie înlocuit.**
- **Palanul cu cablu nu este o jucărie, țineți palanul cu cablu departe de copii.**
- **Palanul cu cablu nu trebuie utilizat pentru a ridica/a înfășura sarcini sau persoane, ci numai pentru a trage sarcini. De asemenea, palanul cu cablu nu este adecvat pentru tragerea vehiculelor, obiectelor etc. în care sunt încă prezente persoane.**
- **Nu depășiți niciodată capacitatea maximă de tracțiune. Fiți întotdeauna conștienți de cât de grea poate fi sarcina care trebuie trasă.**

- **Nu utilizați niciodată extensii de pârghie. Aceasta va deteriora palanul cu cablu.**
- **Acționați maneta numai cu forța umană și niciodată cu alte obiecte sau mașini.**
- **Nu atașați niciodată cablul ca o buclă în jurul sarcinii; în schimb, folosiți cârligele pentru a-l atașa.**
- **Nu derulați niciodată cablul complet din scripete. Lăsați cel puțin 3 spire pe scripete.**
- **Ambele puncte de fixare (pentru sarcina care urmează să fie trasă și punctul care urmează să preia sarcina de tracțiune) trebuie să fie selectate astfel încât să poată rezista forțelor care apar, în caz contrar pot apărea daune majore.**
- **Asigurați-vă că obiectul care urmează să fie tras nu poate fi prins în cablul de oțel sau în lanțul de tracțiune și nu poate cădea.**
- **Evitați tragerea în diagonală, precum și devierea cablului. Protejați cablurile de marginile ascuțite. Nu legați niciodată noduri în cablu.**
- **Nu efectuați nicio modificare a cablului (de exemplu, lungirea sau scurtarea).**
- **Nu scoateți niciodată bara de siguranță din cârlige.**
- **Atunci când acționați palanul cu cablu, asigurați-vă că nimeni nu se află în zona periculoasă. De asemenea, asigurați-vă că operatorul palanului manual cu cablu nu este pus în pericol de dispozitivul în sine, de sarcină sau de echipamentul purtător de sarcină (punctul care trebuie să preia sarcina de tracțiune). Operatorul trebuie să supravegheze toate mișcările palanului cu cablu, accesoriile acestuia și obiectul tras în timpul funcționării. În cazul în care operatorul nu poate vedea toate mișcările obiectului care urmează să fie tras sau ale palanului cu cablu din punctul de lucru, trebuie luate măsuri adecvate pentru a se asigura că funcționarea palanului cu cablu, a accesoriilor acestuia sau a obiectului care urmează să fie tras nu poate prezenta în niciun moment un pericol pentru persoane.**
- **Operatorul trebuie să supravegheze în permanență palanul cu cablu, accesoriile acestuia și mișcările încărcăturii în timpul tragerii/tensionării. Închiderea de siguranță se poate încălzi. Nu utilizați niciodată palanul cu cablu ca cablu de legare la pământ pentru lucrări de sudură.**
- **Nu efectuați niciodată lucrări de sudură sau reparații la carcasă, cablu sau cârlig.**
- **Atunci când utilizați palanul cu cablu, respectați reglementările de siguranță și de prevenire a accidentelor aplicabile în țara dumneavoastră.**
- **Purtați întotdeauna echipament de protecție adecvat (ochelari de protecție, protecție pentru cap și mănuși de protecție).**

- **Nu lăsați niciodată să cadă palanul cu cablu de la o înălțime mare, deoarece acest lucru îl va deteriora și îl va face inutilizabil.**
- **Nu lucrați cu palanul cu cablu în medii potențial explozive sau corozive (umede) care conțin lichide inflamabile, gaze, praf sau materiale grase.**

4. Înainte de utilizare

Verificarea produsului și conținutului livrării

- Scoateți palanul cu cablu din ambalaj.
- Verificați dacă livrarea este completă (consultați capitolul PACHET DE LIVRARE/LISTĂ DE PIESE).
- Înainte de fiecare utilizare a palanului cu cablu, verificați dacă palanul cu cablu și piesele enumerate mai jos sunt deteriorate sau uzate:
  a) Palan cu cablu
  b) Cârlig de întindere (A și B)
  c) Mecanismul cu clichet (cârligul de eliberare și roata cu clichet)
  d) Roată de transmisie
- Verificați dacă palanul cu cablu funcționează corect:
  a) Înainte de prima utilizare
  b) După utilizare, sau după o perioadă mai lungă de neutilizare
  c) În mod regulat în timpul utilizării
- Verificați dacă există defecte în timpul utilizării.
- În caz de deteriorare, piese lipsă sau uzură excesivă, nu utilizați palanul cu cablu. Contactați producătorul prin intermediul centrului de service specificat sau solicitați repararea palanului cu cablu de către un specialist.

5. Utilizare

⚠ AVERTISMENT!

Deschiderea ancorei: Înainte de deschidere, asigurați-vă că obiectul care urmează să fie tras este încă fixat chiar și fără fixare și nu poate aluneca.

Extragerea cablului (fig. A, B, C)

⚠ ATENȚIE!

Nu băgați niciodată mâna în mecanismul palanului manual cu cablu atunci când derulați!

Lăsați cel puțin 3 spire pe scripete. Nu trageți niciodată cablul complet de pe scripete.

- Atașați cârligul B [2] fie la sarcină, fie la echipamentul de purtător de sarcină. Verificați dacă bara de siguranță [3] este complet închisă.
- Acționați resortul de eliberare [5] astfel încât [1] pârghia să se poată mișca liber și cârligele de eliberare [7] să nu blocheze [6] roata cu clichet.
- Apăsați pârghia de declanșare [4] și mențineți-o apăsată. Acest lucru derulează scripetele.
- Trageți acum de palanul manual cu cablu (partea cu cârligul B) astfel încât cablul să fie scos.

Întinderea palanului cu cablu (Fig. B, C, D)

- În funcție de punctul de prindere (sarcină sau echipament de purtător de sarcină) la care ați atașat cârligul B 2, cârligul A 8 trebuie atașat acum la celălalt punct de prindere.
- Eliberați pârghia de eliberare 4 și arcul de declanșator 5 astfel încât cârligele de eliberare 7 să se plieze înapoi prin arcul integrat și cârligele de eliberare să se angajeze în roata cu clichet 6 .
- Prin rotirea pârghiei 1 , cârligele de eliberare deplasează acum roata cu clichet împreună cu scripetele.
- Cârligul de blocare al pârghiei de eliberare împiedică deplasarea înapoi a scripetelui.
- Rotiți maneta înainte și înapoi până când cablul este tensionat.

Tragerea sarcinii (fig. E)

⚠ ATENȚIE!

Înainte de a trage încărcătura pe distanța dorită, verificați la începutul procesului de tracțiune dacă ambele cârlige (2 & 8) sunt prinse corect și dacă punctele de fixare sunt suficient de stabile pentru procesul de tracțiune.

Nu treceți cablul peste margini. Execuția laterală pe scripete nu trebuie să depășească 4°.

- Rotiți maneta 1 înainte și înapoi astfel încât 7 cârligele de eliberare să rotească 6 roata cu clichet împreună cu scripete.
- Odată ce încărcătura este în poziția dorită, fixați-o într-un mod adecvat.

Eliberarea cablului (descărcarea cablului) (Fig. F, G)

⚠ ATENȚIE!

Nu este posibilă eliberarea cârligelor atunci când cablul este întins. În mod similar, cârligul de blocare al pârghiei de eliberare 4 nu poate fi eliberat. Nu încercați niciodată să eliberați cârligele sau cârligele de blocare folosind forța sau unelte. Acest lucru poate duce nu numai la vătămări grave, ci și la deteriorări materiale.

Urmați aceste instrucțiuni:

- Acționați arcul declanșator 5 astfel încât maneta 1 să se poată mișca liber și cârligele de deblocare 7 să nu se angajeze 6 în roata cu clichet.
- Deplasați maneta cât mai mult posibil în direcția cârligului A 8 , așa cum se arată în ilustrație. Maneta acționează pârghia de deblocare 4 astfel încât scripetele să se poată roti puțin. În același timp, cârligele de eliberare împiedică scripetele să se rotească mai mult de o crestătură.
- Eliberați din nou maneta puțin, pârghia de eliberare reține din nou scripetele cu roata cu clichet.
- Repetați cei trei pași anteriori până când cablul a fost eliberat. În timpul acestui proces, asigurați-vă că sarcina este fixată corect.
- Acum puteți îndepărta ambele cârlige de încărcătură sau de echipamentul de purtător de sarcină.

Înfășurarea cablului / operațiunea finală (Fig. H, I)

- Acționați arcul declanșator 5 astfel încât cârligele de eliberare 7 să se angajeze în roata cu clichet.
- Prin pivotarea manetei, 1 cârligele de eliberare deplasează roata cu clichet împreună cu scripetele cablului.
- Rotiți maneta până când cablul este înfășurat din nou. Asigurați-vă că cablul este înfășurat corect pe scripete și nu se încurcă.

6. Întreținere, curățare, depozitare și transport

Întreținere

Palanul cu cablu nu necesită întreținere.

Utilizați numai piese de schimb / accesorii de la producător sau de la atelierele specializate autorizate.

Reparațiile trebuie să fie executate numai de către persoane calificate sau de către un atelier de service autorizat. Persoanele calificate sunt persoane cu pregătire și experiență tehnică corespunzătoare, care cunosc cerințele pentru construirea și proiectarea palanului cu cablu și care înțeleg regulile de siguranță.

Curățare

⚠ ATENȚIE!

Nu scufundați NICIODATĂ palanul cu cablu în apă.

Curățați palanul cu cablu cu o cârpă umedă. Nu utilizați în niciun caz agenți de curățare sau solvenți caustici și/sau care zgârie. Lăsați toate piesele să se usuce complet după aceea. Asigurați-vă că nu intră apă în palanul cu cablu.

Depozitare

Curățați palanul cu cablu înainte de depozitare.

Atunci când nu este utilizat, depozitați palanul cu cablu într-un loc sigur, răcoros, uscat și bine ventilat, ferit de accesul copiilor.

Dacă palanul cu cablu nu este utilizat pentru o perioadă lungă de timp, ungeți axa și angrenajul cu grăsime anticorozivă.

Protejați palanul cu cablu de ploaie, praf și murdărie.

Transport

Transportați palanul cu cablu protejat de șocuri și vibrații și în ambalajul său original.

7. Depanare

Problemă	Cauze posibile	Remediere
Cablul nu poate fi tras în mod corect.	Cablul de oțel nu este înfășurat corect	Solicitați repararea cablului de oțel de către un specialist
	Cablul de oțel este blocat în scripete	Solicitați repararea cablului de oțel de către un specialist
	Cablul de oțel este deteriorat sau înfășurat incorect	Solicitați înlocuirea cablului de oțel de către un specialist
Cablul s-a blocat în timpul tragerii.		AVERTISMENT! Asigurați încărcătura într-un mod adecvat și eliberați sarcina în mod excepțional; eliberați cablul în punctul blocat. Când cablul funcționează din nou în mod corespunzător, atașați din nou cablul la sarcină.

8. Reciclare

Eliminați ambalajele, hârtia și materialele tipărite



Eliminați ambalajele, hârtia și materialele tipărite în conformitate cu tipul de material și cu reglementările locale aplicabile în zona dumneavoastră.

Eliminarea produsului ca deșeu



Eliminați produsul ca deșeu în conformitate cu reglementările aplicabile din țara dvs. Duceți produsele inutilizabile la un centru de reciclare pentru reciclare. Nu aruncați produsul împreună cu deșeurile menajere.

9. Garanție

Garanția firmei Walter Werkzeuge Salzburg GmbH

Stimate cliente, stimați clienți,

Primiți o garanție de 3 ani de la data cumpărării pentru acest aparat. În cazul defectelor acestui produs, aveți drepturi legale împotriva vânzătorului produsului. Aceste drepturi legale nu sunt limitate de garanția pe care o vom descrie în cele ce urmează.

Condiții de garanție

Termenul de garanție începe odată cu data cumpărării. Vă rugăm păstrați bine bonul de casă original. Acest document este necesar ca dovadă de cumpărare. Dacă apare un defect de material sau de fabricație în decursul a trei ani de la data cumpărare, produsul este fie reparat, fie înlocuit gratuit de către noi, la alegerea noastră. Prestarea garanției presupune că, în decursul termenului de trei ani există aparatul defect şi dovada de cumpărare (bonul de casă) şi că se descrie succint în scris, în ce constă defectul şi când a apărut acesta.

Dacă defectul este acoperit de garanția noastră, dumneavoastră primiți înapoi un produs reparat sau nou. Odată cu repararea sau schimbarea produsului nu începe o perioadă nouă de garanție.

Perioada de garanție şi drepturi legale de reclamare a defectelor

Perioada de garanție nu va fi prelungită în urma serviciilor în garanție.
Acest lucru este valabil atât pentru piesele înlocuite cât şi pentru cele reparate. Eventualele defecțiuni şi lipsuri constatate deja în momentul cumpărării trebuie sesizate imediat după despachetare. După expirarea perioadei de garanție, reparațiile vor fi executate contra cost.

Cuprinsul garanției

Aparatul a fost produs cu grijă în conformitate cu directivele stricte de calitate şi a fost verificat meticulos înainte de livrarea acestuia. Prestarea garanției este valabilă pentru defectele de material sau de fabricație. Această garanție nu se aplică pieselor produsului, care sunt supuse uzurii normale şi ca urmare pot fi considerate ca piese de uzură, sau pentru deteriorări al părților fragile, cum ar fi întrerupătoare, acumulatori sau cele fabricate din sticlă.

Garanția expiră dacă produsul a fost deteriorat, nu a fost utilizat sau întreținut corespunzător. Pentru o utilizare corespunzătoare a produsului, se vor respecta strict toate instrucțiunile menționate în instrucțiunile de utilizare. Se vor evita neapărat scopurile de utilizare şi acțiunile a căror aplicare este descurajată în instrucțiunile de utilizare sau în legătură cu care ați fost avertizați în acestea.

Produsul este destinat doar utilizării private şi nu celei comerciale. În cazul unei manipulări abuzive şi necorespunzătoare, utilizării violenței şi intervențiilor care nu au fost efectuate de către filiala noastră autorizată de service, garanția încetează.

Procesare în caz de garanție

Pentru a asigura o procesare rapidă a solicitării dumneavoastră, vă rugăm urmați aceste instrucțiuni:

- Vă rugăm pregătiți pentru toate cererile bonul de casă şi codul produsului (de ex. IAN 12345) ca dovadă de cumpărare.
- Codul produsului îl luați de pe eticheta de tip, o inscripție, de pe foaia de titlu a instrucțiunilor dvs. de utilizare (în stânga, jos)

sau ca etichetă adezivă pe partea posterioară sau inferioară.

- Dacă apar defecte de funcționare sau alte lipsuri, contactați **telefonic** sau prin **e-mail** mai întâi departamentul de service numit în continuare.
- Puteți trimite fără taxe poştale un produs considerat defect, ataşând dovada de cumpărare (bonul de casă) şi menționând în ce constă defectul şi când a apărut acesta, la adresa de service care v-a fost comunicată.
- Timpul de nefuncționare din cauza lipsei de conformitate apărute în cadrul termenului de garanție prelungeşte termenul de garanție legală de conformitate şi cel al garanției comerciale şi curge, după caz, din momentul la care a fost adusă la cunoştința vânzătorului lipsa de conformitate a produsului sau din momentul prezentării produsului la vânzător/unitatea service până la aducerea produsului în stare de utilizare normală şi, respectiv, al notificării în scris în vederea ridicării produsului sau predării efective a produsului către consumator.
- Produsele de folosință îndelungată care înlocuiesc produsele defecte în cadrul termenului de garanție vor beneficia de un nou termen de garanție care curge de la data preschimbării produsului.

La adresa www.kaufland.com/manual puteți descărca aceste şi multe alte manuale, materiale video cu produse şi programe software.

10. Service

RO

WALTER Service Centre Romania
E-Mail: service-ro@walteronline.com
Tel.: 00 800 925 837 88
IAN 515851_2510

Furnizor

Vă rugăm aveți în vedere faptul că adresa următoare nu este o adresă pentru service. Contactați mai întâi departamentul de service menționat mai sus.
Walter Werkzeuge Salzburg GmbH
Gewerbeparkstr. 9, 5081 Anif, Austria

Съдържание

1. Увод **55**
Използвани символи **55**
Обем на доставката / описание на частите **55**

2. Технически данни **55**

3. Безопасност **55**
Употреба по предназначение **55**
Остатъчни рискове **56**
Инструкции за безопасност **56**

4. Преди употреба **58**
Проверка на продукта и обема на доставка **58**

5. Употреба **59**
Издърпайте въжето (фиг. A, B, C) **59**
Натегнете подемника (фиг. B, C, D) **59**
Натоварване при издърпване (фиг. E) **59**
Освободете въжето (освобождавайки натоварването върху въжето) (фиг. F, G) **60**
Навиване на въжето / окончателна операция (фиг. H, I) **60**

6. Сервиз, почистване, складиране и транспорт **61**
Поддръжка **61**
Почистване **61**
Съхранение на склад **61**
Транспорт **61**

7. Търсене на неизправности **62**

8. Рециклиране **62**
Изхвърляне на опаковката като отпадък **62**
Изхвърляне на продукта **62**

9. Гаранция **63**

10. Сервиз **64**

1. Увод

Поздравления!

С Вашата покупка Вие избрахте висококачествен продукт. Запознайте се с продукта преди първоначалната му употреба. Прочетете внимателно следната инструкция за експлоатация. Ползвайте продукта само по описания начин и съхранявайте добре това ръководство. При препредаване на продукта на трети лица заедно с него им предайте и всички документи.

Използвани символи

Следващите символи и сигнални думи се използват в това ръководство за експлоатация, върху продукта или върху опаковката.

⚠ ПРЕДУПРЕЖДЕНИЕ !

Обозначава опасност, която, ако не бъде избегната, може да причини смърт или тежки наранявания.

⚠ ВНИМАНИЕ!

Означава опасност, която, ако не бъде избегната, може да доведе до леки или средни наранявания.



Прочетете инструкциите за експлоатация.

Обем на доставката / описание на частите

1 Лост
2 Кука B
3 Предпазна лента
4 Освобождаващ лост
5 Освобождаваща пружина
6 Ролка с тресчотка
7 Кука за освобождаване
8 Кука A
9 Въже:

2. Технически данни

Модел	WWS-HSZ1-LI01
Максимална допустима теглителна сила	1000 daN (1000 kg)
Ø на въжето	4,5 mm
Работна дължина	1360 mm
Година на производство	04/2026

3. Безопасност

Употреба по предназначение

Подемникът със стоманено въже е конструиран за непрофесионална употреба и е предназначен за следните видове любителски приложения и приложения от типа “направи си сам”:

- за хоризонтално изтегляне на товари и опъване на въжета
- Ползване от частни потребители в сферата “Хоби” и „Направи си сам“.

Подемникът със стоманено въже може да се използва само в съответствие с инструкциите и информацията за безопасност в това ръководство за експлоатация. Всяка друга употреба, която излиза извън тези рамки, е забранена. Нито производителят, нито търговският представител поемат отговорност за повреди, загуби или наранявания, възникнали в резултат на неправилна употреба на подемника със стоманено въже. Примери за злоупотреба са по-специално:

- Употреба, която надхвърля определеното предназначение.
- Неспазването на инструкциите за безопасност, монтаж, обслужване, почистване и техническа поддръжка в това ръководство за експлоатация.
- Неспазване на приложимите разпоредби за здраве, безопасност и предотвратяване на злополуки, свързани с използването на този продукт.
- Използването на аксесоари или резервни части, които не са подходящи за този продукт.
- Промени в подемника.
- Прекомерна употреба.

Подемникът със стоманено въже не е проектиран или подходящ за следните приложения:

- Повдигане на товари
- Сигурност на персонала
- Обезопасяване на товари

Такава употреба представлява неправилна употреба.

Всеки, който използва или поддържа този подемник, трябва да е запознат с тези инструкции и да е наясно с всички потенциални опасности. Този подемник може да се използва само от компетентно лице - в случай на съмнение се консултирайте с експерт.

Неспазването на инструкциите за безопасност, монтаж и експлоатация при използване на подемника се счита за неправилна употреба. Трябва да се спазват всички приложими разпоредби за здраве и безопасност. Трябва да се спазват и всички останали приложими регионални и национални закони. Подемникът не трябва да се модифицира. Всяка направена модификация увеличава риска от нараняване или повреда на имущество.

Остатъчни рискове

Въпреки предвидената употреба, неочевидните остатъчни рискове не могат да бъдат напълно изключени. В зависимост от вида на продукта могат да възникнат следните опасности:

- Опасност от скъсване на стоманеното въже или куката за освобождаване по време на работа
- Опасност от докосване на стоманеното въже по време на работа

Инструкции за безопасност

- **Преди употреба проверете подемника със стоманено въже за пълнота, функционалност и плътно прилепване на всички винтови връзки, състояние на куките.**
- **Никога не използвайте повреден подемник. Ако подемникът или въжето има признаци на счупване или повреда, подемникът или въжето трябва да се подменят.**

- Подемникът не е играчка, дръжте го далеч от деца.
- Подемникът със стоманено въже не трябва да се използва за повдигане/изтегляне на товари или хора, а само за изтегляне на товари. Подемникът със стоманено въже също така не е подходящ за теглене на превозни средства, предмети и т.н., в които все още има хора.
- Никога не превишавайте максималната сила на дърпане. Винаги внимавайте колко тежък може да бъде товарът, който трябва да бъде изтеглен.
- Никога не използвайте удължители на лоста. Това води до повреда на подемника.
- Управлявайте лоста само с човешка сила и никога с други предмети или машини.
- Никога не закачайте въжето като примка около товара, а използвайте куките за закрепване.
- Никога не развивайте напълно въжето от ролката. Винаги оставяйте поне 3 навивки на ролката.
- И двете точки на закрепване (за товара, който трябва да бъде изтеглен, и точката, която трябва да поеме натоварването на опън) трябва да бъдат избрани така, че да издържат на възникващите сили, в противен случай може да се стигне до сериозни повреди.
- Уверете се, че обектът, който трябва да бъде изтеглен, не може да се заплете в стоманеното въже или веригата и не може да падне.
- Избягвайте диагонално дърпане и отклоняване на въжето. Предпазвайте въжето от остри ръбове. Никога не връзвайте възли по въжето.
- Не правете никакви промени по въжето (напр. удължаване или скъсяване).
- Никога не сваляйте предпазната планка от куките.
- Когато работите с подемника със стоманено въже, се уверете, че никой не се намира в опасната зона. Също така се уверете, че операторът на ръчния подемник със стоманено въже не е застрашен от самото устройство, товара или носещото оборудване (точката, която трябва да поеме натоварването на опън). По време на работа операторът трябва да следи за всички движения на подемника със стоманено въже, неговите принадлежности и тегления предмет. Ако не всички движения на изтегляния обект или на подемника със стоманено въже саа видими за оператора от мястото на работа, трябва да се вземат подходящи мерки, за да се гарантира, че в нито един момент не може да възникне опасност за хората от работата на подемника със

стоманено въже, неговите принадлежности или изтегляния обект.

- **Операторът трябва да контролира подемника със стоманено въже, неговите принадлежности и движението на товара по всяко време, когато той е изтеглен/натегнат. Механизмът за освобождаване може да се нагрее. Никога не използвайте подемника със стоманено въже като заземителен кабел при заваряване.**
- **Никога не извършвайте заваръчни или ремонтни дейности по корпуса, въжето или куката.**
- **При използване на подемника със стоманено въже спазвайте правилата за безопасност и предотвратяване на злополуки, приложими във вашата страна.**
- **Винаги носете подходящи предпазни средства (предпазни очила, защита на главата и предпазни ръкавици).**
- **Никога не изпускайте подемника със стоманено въже от голяма височина, тъй като това ще го повреди и ще го направи неизползваем.**
- **Не работете с подемника със стоманено въже във взривоопасна или корозионна (влажна) среда, в която има запалими течности, газове, прах или мазни материали.**

4. Преди употреба

Проверка на продукта и обема на доставка

- Извадете подемника със стоманено въже от опаковката.
- Проверете дали доставката е пълна (виж глава „Обем на доставка / Списък части“)
- Преди всяко използване на подемника със стоманено въже проверявайте дали подемникът със стоманено въже и изброените по-долу части са повредени или износени:
  a) Подемник със стоманено въже
  b) Куки за сапани (A и B)
  c) Тресчотков механизъм (освобождаваща кука и тресчотково колело)
  d) Инерционна ролка
- Проверете подемника със стоманено въже за правилното му функциониране:
  a) Преди първото приложение
  b) След употреба или след по-дълъг период на неупотреба
  c) Редовно по време на употреба
- Следете за дефекти по време на употреба.
- В случай на повреда, липсващи части или прекомерно износване, не използвайте подемника със стоманено въже. Свържете се с производителя в посочения сервизен център или възложете поправката на подемника със стоманено въже на специалист.

5. Употреба

⚠ ПРЕДУПРЕЖДЕНИЕ !

Отваряне на примката: Преди да отворите, се уверете, че обектът, който трябва да бъде изтеглен, е все още закрепен дори без обезопасяване и не може да се изплъзне.

Издърпайте въжето (фиг. A, B, C)

⚠ ВНИМАНИЕ!

Никога не посягайте към механизма на ръчния подемник, когато го развъртате!

Оставете поне 3 оборота на ролката. Никога не издърпвайте въжето напълно от ролката.

- Закрепете куката B 2 към товара или към носещото оборудване. Проверете дали предпазната лента 3 е напълно затворена.
- Задействайте освобождаващата пружина 5, така че лостът 1 да може да се движи свободно и освобождаващите куки 7 да не блокират колелото на тресчотката 6 .
- Натиснете освобождаващия лост 4 и го задръжте натиснат. По този начин се развърта въжената ролка.
- Сега издърпайте ръчния подемник (от страната с куката B), така че кабелът да се извади.

Натегнете подемника (фиг. B, C, D)

- В зависимост от това към коя точка на закрепване (товар или носещо оборудване) сте прикрепили кука B 2 , сега кука A 8 трябва да бъде прикрепена към другата точка на закрепване.
- Освободете освобождаващия лост 4 и освобождаващата пружина 5, така че освобождаващите куки 7 да се сгънат обратно през вградената пружина и освобождаващите куки да се захванат за колелото на тресчотката 6 .
- Чрез завъртане на лоста 1 освобождаващите куки сега преместват колелото с храпов механизъм заедно с ролката.
- Блокиращата кука на освобождаващия лост не позволява на ролката да се върне назад.
- Завъртете лоста напред-назад, докато въжето се опъне.

Натоварване при издърпване (фиг. E)

⚠ ВНИМАНИЕ!

Преди да издърпате товара на желаното разстояние, проверете в началото на процеса на издърпване дали двете куки (2 и 8) са правилно закачени и дали точките на закрепване са достатъчно стабилни за процеса на изтегляне.

Не прекарвайте въжето през ръбове. Страничното движение на ролката не трябва да превишава 4°.

- Завъртете лоста 1 назад и напред, така че куките за освобождаване да 7 завъртят колелото на тресчотката 6 с ролката.
- След като товарът е поставен в желаното положение, той трябва да се закрепи по подходящ начин.

Освободете въжето (освобождавайки натоварването върху въжето) (фиг. F, G)

⚠ ВНИМАНИЕ!

Не е възможно да се освободят куките, когато въжето е опънато. По същия начин не може да се освободи блокиращата кука на освобождаващия лост 4 . Никога не се опитвайте да разхлабите куките или заключващите куки със сила или инструменти. Това може да доведе не само до сериозни наранявания, но и до материални щети.

Продължете, както следва:

- Приведете в действие на освобождаващата пружина 5 така че лостът да 1 се движи свободно и куките за освобождаване 7 да не се захващат за колелото 6 на тресчотката.
- Преместете лоста по посока на куката A докрай 8 както е показано на илюстрацията. Лостът задейства освобождаващия лост, 4 за да може ролката да се завърти малко. В същото време освобождаващите куки не позволяват на ролката да се завърти повече от една точка.
- Освободете отново лоста за малко, освобождаващият лост отново държи ролката с тресчотката.
- Повтаряйте предишните три стъпки, докато въжето се разхлаби. По време на този процес се уверете, че товарът е правилно подсигурен.
- Сега можете да окачите и двете куки на товара или на носещото оборудване.

Навиване на въжето / окончателна операция (фиг. H, I)

- Задействайте освобождаващата пружина 5, така че освобождаващите куки 7 да се захванат за колелото на тресчотката.
- Чрез завъртане на лоста 1 освобождаващите куки преместват колелото с храпов механизъм заедно с ролката.
- Завъртете лоста, докато въжето се навие отново. Уверете се, че въжето е правилно навито на ролката и не се е заплело.

6. Сервиз, почистване, складиране и транспорт

Поддръжка

Подемникът до голяма степен не изисква поддръжка.

Използвайте резервни части / аксесоари само от производителя или от оторизираните специализирани сервизи.

Ремонти могат да се извършват само от квалифицирани лица или от оторизирана сервизна служба. Квалифицирани лица са хора със съответната квалификация и опит, които познават изискванията към изграждане и проектиране на подемника със стоманено въже и са запознати с правилата за безопасност.

Почистване

⚠ ВНИМАНИЕ!

НИКОГА не потапяйте подемника във вода.

Почистете подемника с влажна кърпа. В никакъв случай не използвайте остри и / или абразивни почистващи средства или разтворители. Оставете след това всички части да изсъхнат напълно. Уверете се, че в подемника не попада вода.

Съхранение на склад

Почистете подемника преди съхранение.

Когато не се използва, съхранявайте подемника на безопасно, хладно, сухо и добре проветриво място, недостъпно за деца.

Ако подемникът няма да се използва за по-дълъг период от време, смажете оста и зъбната предавка с антикорозионна грес.

Предпазвайте подемника от дъжд, прах и замърсяване.

Транспорт

Транспортирайте подемника защитен от удари и вибрации и в оригиналната опаковка.

7. Търсене на неизправности

Проблем	Възможни причини	Отстраняване
Въжето не може да се издърпа правилно.	Стоманеното въже не е навито правилно	Възложете ремонта на стоманеното въже на специалист
	Стоманеното въже се е заклещило в ролката	Възложете ремонта на стоманеното въже на специалист
	Повредено или неправилно навито стоманено въже	Възложете подмяната на стоманеното въже на специалист
Въжето се е заклещило по време на теглене.		ПРЕДУПРЕЖДЕНИЕ! Сега закрепете товара по подходящ начин и освободете товара по изключение, като освободите въжето в заклещената точка. Когато въжето отново работи правилно, прикрепете отново въжето към товара.

8. Рециклиране

Изхвърляне на опаковката като отпадък

Изхвърляйте опаковките, хартията и печатните материали в съответствие с вида на материала и местните разпоредби, приложими във вашия район.

Изхвърляне на продукта

Изхвърляйте продукта в съответствие с действащите във вашата страна разпоредби. Отнесете продуктите, които вече не са годни за употреба, в център за рециклиране. Не изхвърляйте продукта заедно с битовите отпадъци.

9. Гаранция

Гаранция

Уважаеми клиенти, за този уред получавате 3 години гаранция от датата на покупката. В случай на несъответствие на продукта с договора за продажба Вие имате законно право да предявите рекламация пред продавача на продукта при условията и в сроковете, определени в чл.112-115* от Закона за защита на потребителите. Вашите права, произтичащи от посочените разпоредби, не се ограничават от нашата по-долу представена търговска гаранция и независимо от нея продавачът на продукта отговаря за липсата на съответствие на потребителската стока с договора за продажба съгласно Закона за защита на потребителите.

Гаранционни условия

Гаранционният срок започва да тече от датата на покупката. Пазете добре оригиналната касова бележка. Този документ е необходим като доказателство за покупката. Ако в рамките на три години от датата на закупуване на този продукт се появи дефект на материала или производствен дефект, продуктът ще бъде безплатно ремонтиран или заменен – по наш избор. Гаранцията предполага в рамките на тригодишния гаранционен срок да се представят дефектният уред и касовата бележка (касовият бон) и писмено да се обясни в какво се състои дефектът и кога е възникнал. Ако дефектът е покрит от нашата гаранция, Вие ще получите обратно ремонтирания или нов продукт. С ремонта или смяната на продукта не започва да тече нов гаранционен срок.

Гаранционен срок и законови претенции при дефекти

Гаранционната услуга не удължава гаранционния срок. Това важи също и за сменените и ремонтирани части. За евентуално наличните повреди и дефекти още при покупката трябва да се съобщи веднага след разопаковането. Евентуалните ремонти след изтичане на гаранционния срок са срещу заплащане.

Обхват на гаранцията

Уредът е произведен грижливо според строгите изисквания за качество и добросъвестно изпитан преди доставка. Гаранцията важи за дефекти на материала или производствени дефекти. Гаранцията не обхваща частите на продукта, които подлежат на нормално износване, поради което могат да бъдат разглеждани като бързо износващи се части (например филтри или приставки) или повредите на чупливи части (например прекъсвачи, батерии или такива произведени от стъкло). Гаранцията отпада, ако уредът е повреден поради неправилно използване или в резултат на неосъществяване на техническа поддръжка. За правилната употреба на продукта трябва точно да се спазват всички указания в упътването за обслужване. Предназначение и действия, които не се препоръчват от упътването за експлоатация или за които то предупреждава, трябва задължително да се избягват. Продуктът е предназначен само за частна, а не за стопанска употреба. При злоупотреба и неправилно третиране, употреба на сила и при интервенции, които не са извършени от клона на нашия оторизиран сервиз, гаранцията отпада.

Процедура при гаранционен случай

За да се гарантира бърза обработка на Вашия случай, следвайте следните указания:

- За всички запитвания подгответе касовата бележка и идентификационния номер (IAN 000000) като доказателство за покупката.
- Вземете артикулния номер от фабричната табелка.
- При възникване на функционални или други дефекти първо се свържете по телефона или чрез имейл с долупосочения сервизен отдел. След това ще получите допълнителна информация за уреждането на Вашата рекламация.
- След съгласуване с нашия сервиз можете да изпратите дефектния продукт на посочения Ви адрес на сервиза безплатно за Вас, като приложите касовата бележка (касовия бон) и посочите в какво се състои дефектът и кога е възникнал. За да се избегнат проблеми с приемането и допълнителни разходи, задължително използвайте само адреса, който Ви е посочен. Осигурете изпращането да не е като експресен товар или като друг специален товар. Изпратете уреда заедно с всички принадлежности, доставени при покупката, и осигурете достатъчно сигурна транспортна опаковка.

Ремонтен сервиз / извънгаранционно обслужване

Ремонти извън гаранцията можете да възложите на клона на нашия сервиз срещу заплащане. Той с удоволствие ще Ви направи предварителна калкулация. Можем да обработваме само уреди, които са достатъчно опаковани и изпратени с платени транспортни разходи.

Внимание: Изпратете Вашия уред на клона на нашия сервиз почистен и с указание за дефекта.

Уредите, изпратени с неплатени транспортни разходи – с наложен платеж, като експресен или друг специален товар – не се приемат.

Ние ще извършим безплатно изхвърлянето на изпратените от Вас дефектни уреди.

10. Сервиз

(BG)

България
WALTER Service Centre Bulgaria
Е-мейл: service-bg@walteronline.com
Тел.: 00359 890 191 192
IAN 515851_2510

Вносител
Моля, обърнете внимание, че следващият адрес не е адрес на сервиза. Първо се свържете с горепосочения сервизен център.

Walter Werkzeuge Salzburg GmbH
Gewerbeparkstr. 9, 5081 Anif, Австрия

* Чл. 112. (1) При несъответствие на потребителската стока с договора за продажба потребителят има право да предяви рекламация, като поиска от продавача да приведе стоката в съответствие с договора за продажба. В този случай потребителят може да избира между извършване на ремонт на стоката или замяната ѝ с нова, освен ако това е невъзможно или избраният от него начин за обезщетение е непропорционален в сравнение с другия.

(2) Смята се, че даден начин за обезщетяване на потребителя е непропорционален, ако неговото използване налага разходи на

продавача, които в сравнение с другия начин на обезщетяване са неразумни, като се вземат предвид:

1. стойността на потребителската стока, ако нямаше липса на несъответствие;

2. значимостта на несъответствието;

3. възможността да се предложи на потребителя друг начин на обезщетяване, който не е свързан със значителни неудобства за него.

Чл. 113. (1) Когато потребителската стока не съответства на договора за продажба, продавачът е длъжен да я приведе в съответствие с договора за продажба.

(2) Привеждането на потребителската стока в съответствие с договора за продажба трябва да се извърши в рамките на един месец, считано от предявяването на рекламацията от потребителя.

(3) След изтичането на срока по ал. 2 потребителят има право да развали договора и да му бъде възстановена заплатената сума или да иска намаляване на цената на потребителската стока съгласно чл. 114.

(4) Привеждането на потребителската стока в съответствие с договора за продажба е безплатно за потребителя. Той не дължи разходи за експедиране на потребителската стока или за материали и труд, свързани с ремонта й, и не трябва да понася значителни неудобства.

(5) Потребителят може да иска и обезщетение за претърпените вследствие на несъответствието вреди.

Чл. 114. (1) При несъответствие на потребителската стока с договора за продажба и когато потребителят не е удовлетворен от решаването на рекламацията по чл. 113, той има право на избор между една от следните възможности: 1. разваляне на договора и възстановяване на заплатената от него сума; 2. намаляване на цената.

(2) Потребителят не може да претендира за възстановяване на заплатената сума или за намаляване цената на стоката, когато търговецът се съгласи да бъде извършена замяна на потребителската стока с нова или да се поправи стоката в рамките на един месец от предявяване на рекламацията от потребителя.

(3) Търговецът е длъжен да удовлетвори искане за разваляне на договора и да възстанови заплатената от потребителя сума, когато след като е удовлетворил три рекламации на потребителя чрез извършване на ремонт на една и съща стока, в рамките на срока на гаранцията по чл. 115, е налице следваща поява на несъответствие на стоката с договора за продажба.

(4) (Предишна ал. 3 - ДВ, бр. 61 от 2014 г., в сила от 25.07.2014 г.) Потребителят не може да претендира за разваляне на договора, ако несъответствието на потребителската стока с договора е незначително.

Чл. 115. (1) Потребителят може да упражни правото си по този раздел в срок до две години, считано от доставянето на потребителската стока.

(2) Срокът по ал. 1 спира да тече през времето, необходимо за поправката или замяната на потребителската стока или за постигане на споразумение между продавача и потребителя за решаване на спора.

(3) Упражняването на правото на потребителя по ал. 1 не е обвързано с никакъв друг срок за предявяване на иск, различен от срока по ал. 1.

Walter Werkzeuge Salzburg GmbH
Gewerbeparkstr. 9
5081 Anif, Österreich

V. 1.0
Stand der Informationen · Last Information Update · Stanje infromacija ·
Stan informacji · Versiunea informațiilor · Състояние на информация към:
06/2026

IAN 515851_2510