LIVARNO home

PDF ONLINE
www.lidl-service.com

GARTEN-MAXIBOX
GARDEN STORAGE BOX
COFFRE DE JARDIN

DE AT CH GARTEN-MAXIBOX
Montage- und Sicherheitshinweise

FR BE CH COFFRE DE JARDIN
Instructions de montage et consignes de sécurité

PL SKRZYNIA Z DRZWIAMI
Wskazówki dotyczące montażu oraz bezpieczeństwa

SK ZÁHRADNÝ MAXIBOX
Pokyny pre montáž a bezpecnost

GB IE NI GARDEN STORAGE BOX
CY MT Assembly and safety advice

NL BE TUIN-MAXIBOX
Installatie- en veiligheidsinstructies

CZ ZAHRADNÍ MAXIBOX
Pokyny k montáži a bezpečnostní pokyny

ES UNA CAJA CON PUERTA
Instrucciones de montaje y de advertencias de seguridad

DK MAXIBOKS TIL HAVEN
Montage- og sikkerhedsanvisninger

IAN 388181_2104

Online Shop

DE / AT / CH	Bedienungs- und Sicherheitshinweise	Seite	15
NL / BE	Bediening en veiligheidsvoorschriften	Pagina	16
FR / BE / CH	Instructions d'utilisation et consignes de sécurité	Page	17
CZ	Provoz a bezpečnost	Strana	18
PL	Wskazówki dotyczące obsługi i bezpieczeństwa	Strona	19
ES	Funcionamiento y de seguridad	Página	20
SK	Prevádzka a bezpečnostné pokyny	Strana	21
DK	Drift og sikkerhedsanvisninger	Side	22
GB / IE / NI /CY / MT	Operation and safety notes	Page	23

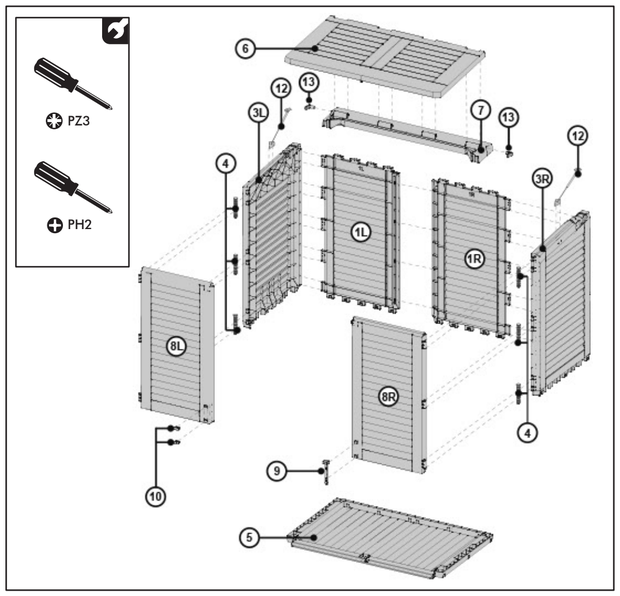

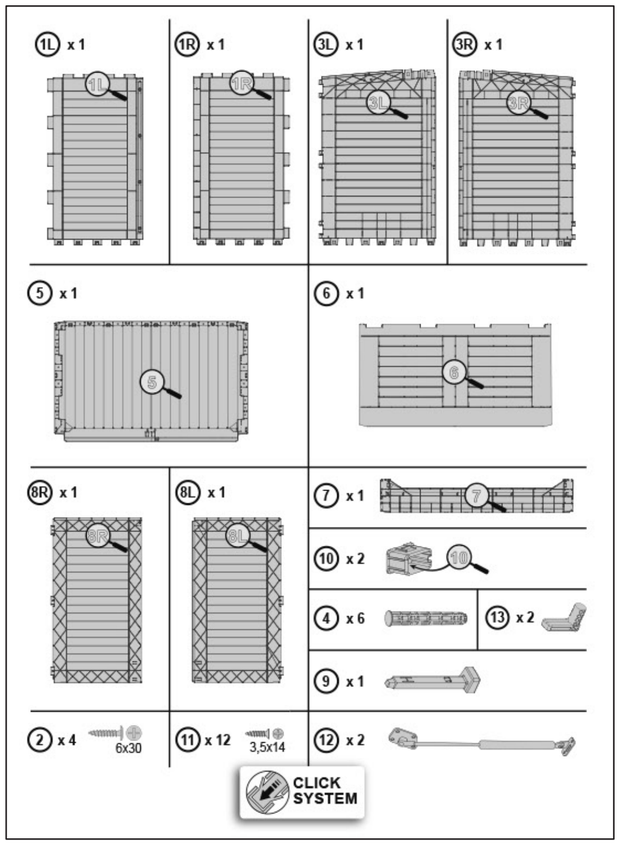

1

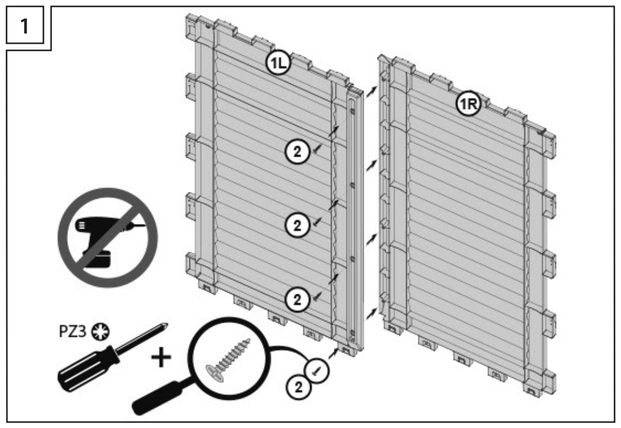

2

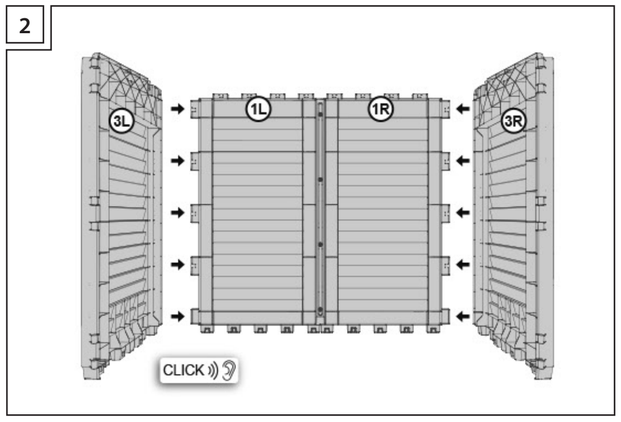

3

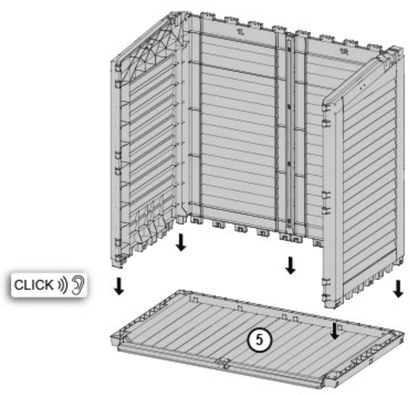

4

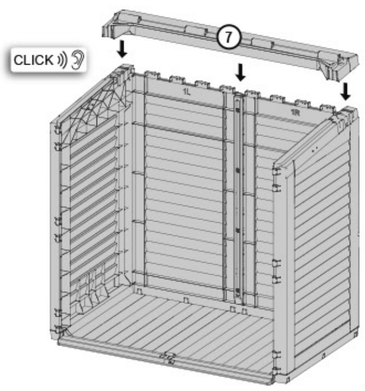

5

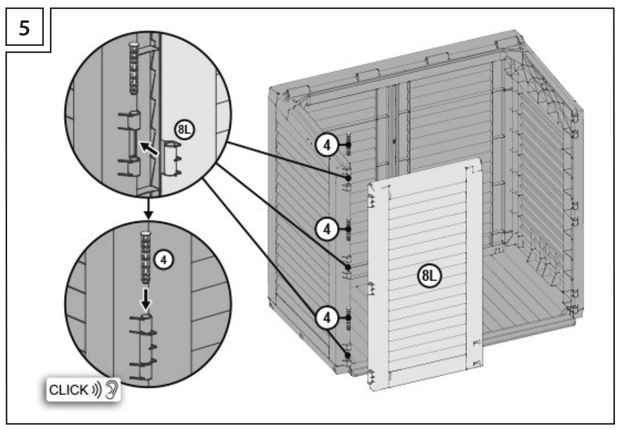

6

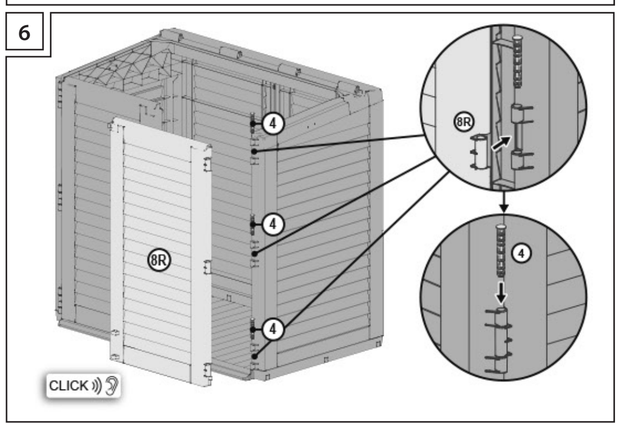

7

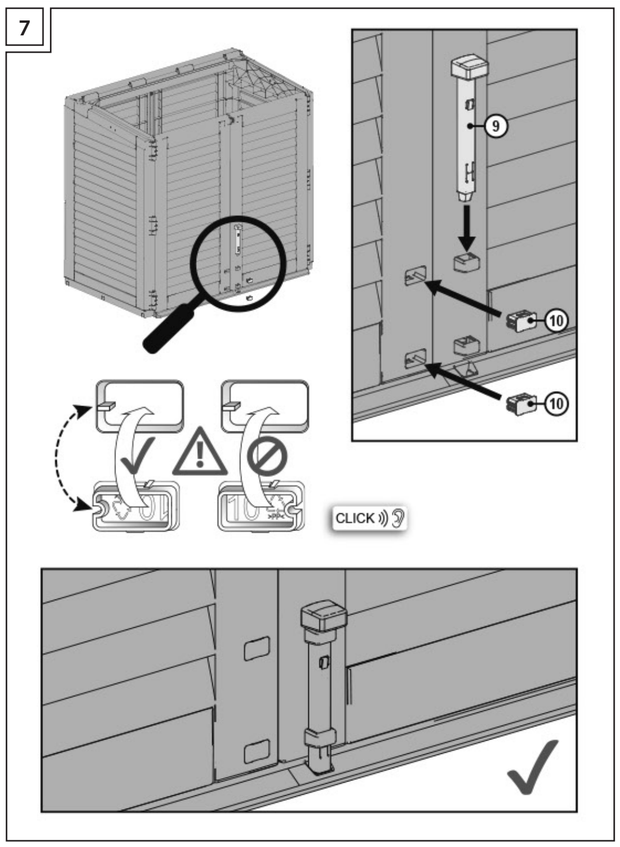

8

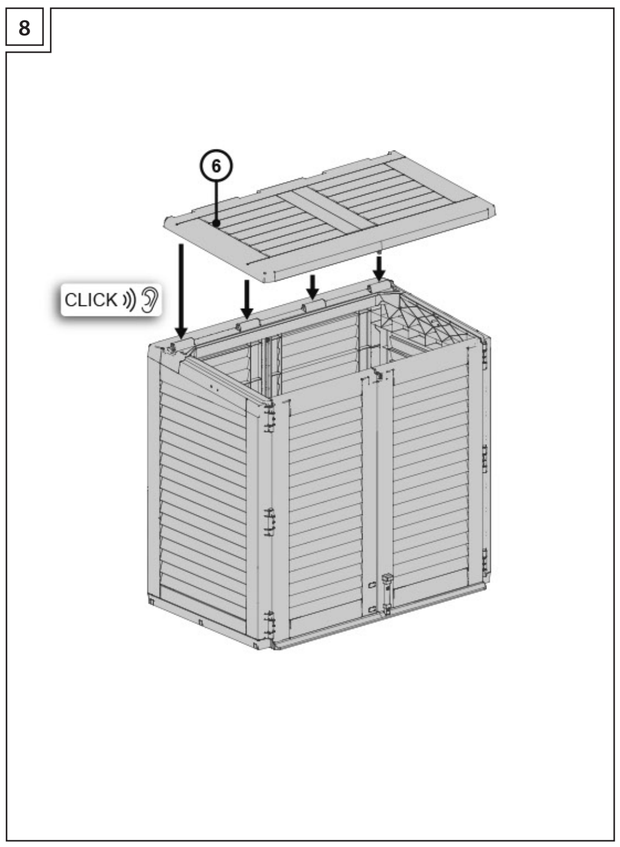

9

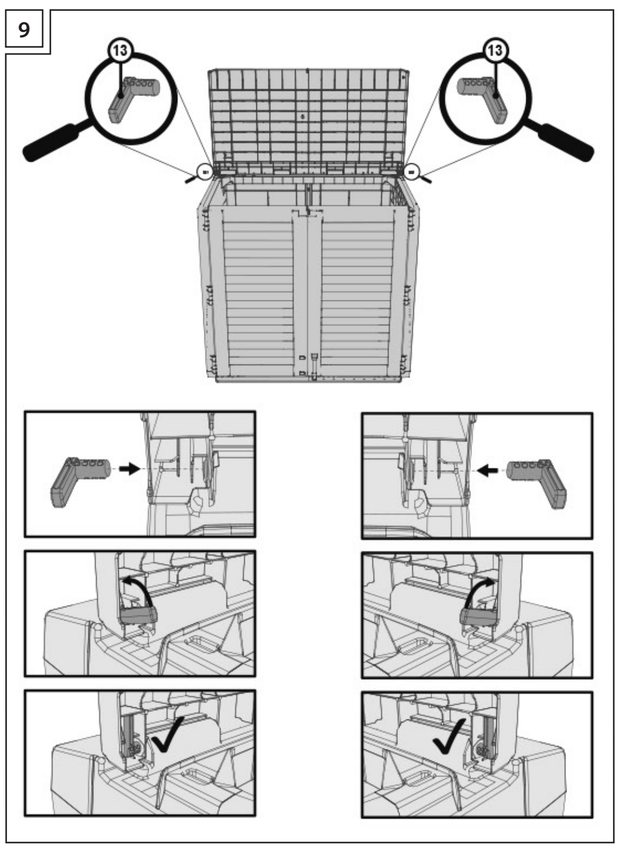

10

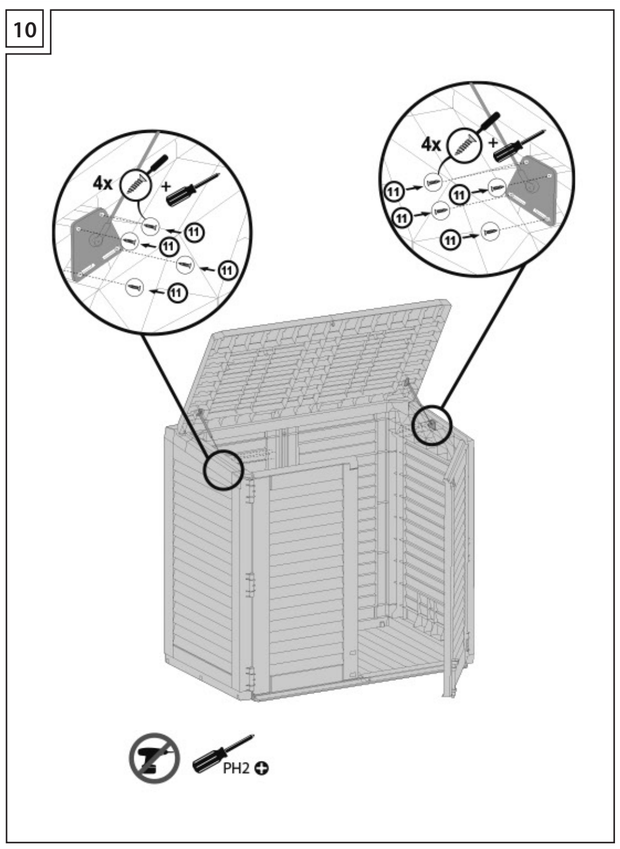

11

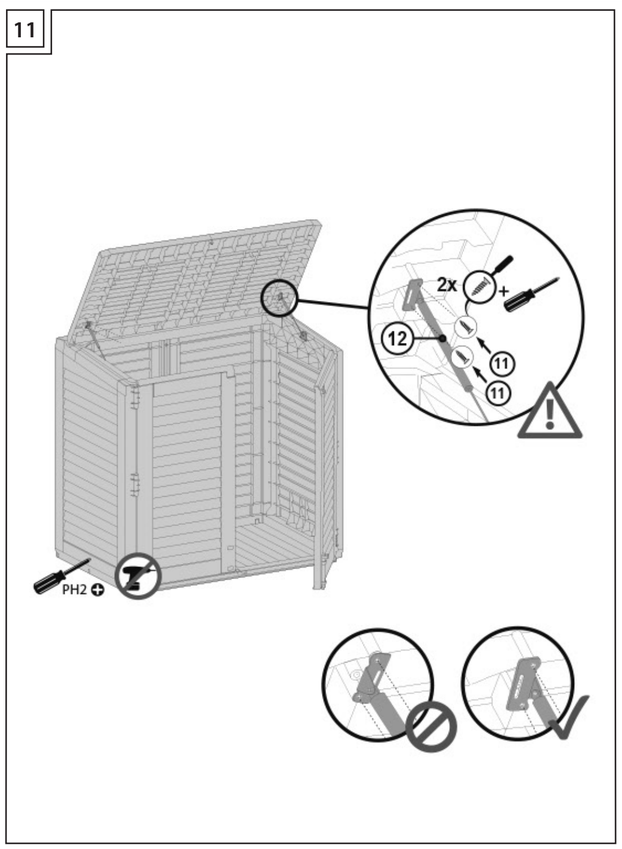

GB IE This symbol reminds you the packaging is environmentally friendly dispose	Recyclable material: paper	FSC® MIX - means that product out FSC® wood and wood out of controlled Sources or recycling was produced
DE AT CH Dieses Symbol erinnert daran, die Verpackung umweltfreundlich zu entsorgen	Wiederverwertbar Material: Papier	FSC® MIX - bedeutet, dass das Produkt aus FSC®- Holz und Holz aus kontrollierten Quellen oder Recycling hergestellt wurde
FR BE Ce symbole vous rappelle l'emballage est écologique se débarrasser de	Matière recyclable: papier	FSC®MIX - signifie ce produit sur Bois FSC® et bois hors de contrôle Sources ou recyclage a été produit
NL BE Dit symbool herinnert u eraan de verpakking is milieuvriendelijk vriendelijk beschikken	Recyclebaar materiaal: papier	FSC®MIX - betekent dat product uit FSC® hout en hout niet gecontroleerd Bronnen of recycling werd geproduceerd
CZ Tento symbol vám připomíná, že obal se likviduje ekologickým způsobem	Recyklovatelný materiál: papír	FSC® MIX - znamená, že byl vyroben produkt z FSC® dřeva a dřevo z kontrolovaných zdrojů nebo recyklace
PL Ten symbol przypomina, aby opakowanie po zużytym produkcie wyrzucić do kosza tak, aby nie zaśmiecać otoczenia	Materiał nadający się do recyklingu: papier	FSC® MIX - oznacza, że drewno w ramach produktu pochodzi z materiałów z certyfikatem FSC®, z recyklingu albo z drewna kontrolowanego
SK Tento symbol vám pripomína, že obal sa likviduje ekologickým spôsobom	Recyklovateľný materiál: papier	FSC® MIX - znamená, že bol vyrobený produkt z dreva FSC® a dreva z kontrolovaných zdrojov alebo recyklácie
ES Este símbolo le recuerda que el embalaje es respetuoso con el medio ambiente.	Material reciclable: papel	FSC® MIX: significa que la madera dentro del producto proviene de materiales certificados FSC®, de reciclaje o de madera controlada
DK Dette symbol minder dig om, at emballagen er miljøvenlig bortskaffelse	Genanvendeligt materiale: papir	FSC®MIX - betyder, at produkt ud FSC® træ og træ ud af kontrollerede kilder eller genbrug blev produceret

Jelenia Plast Sp. z o.o. ul. Spółdzielcza 47
PL 58-500 Jelenia Góra, info@jeleniaplast.com
Model No.: 2013

INS-2013-0005

EN Last Information Update • DE Stand der Informationen • FR Version des informations • NL Stand van de informatie • CZ Poslední aktualizace informací • PL Stan informacji aktualny na • SK Informácie aktuálne k ES Estado de las informaciones • DK Tilstand af information

40/2021 Ident-No.: A-2013, 388181_2104 402021-8

IAN 388181_2104

12

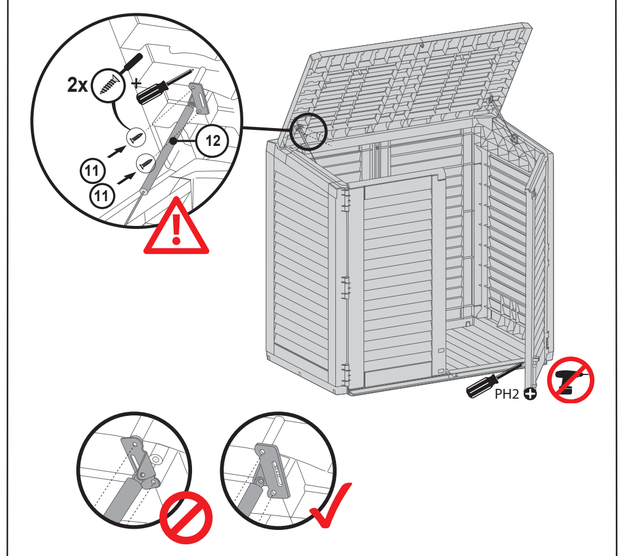

13

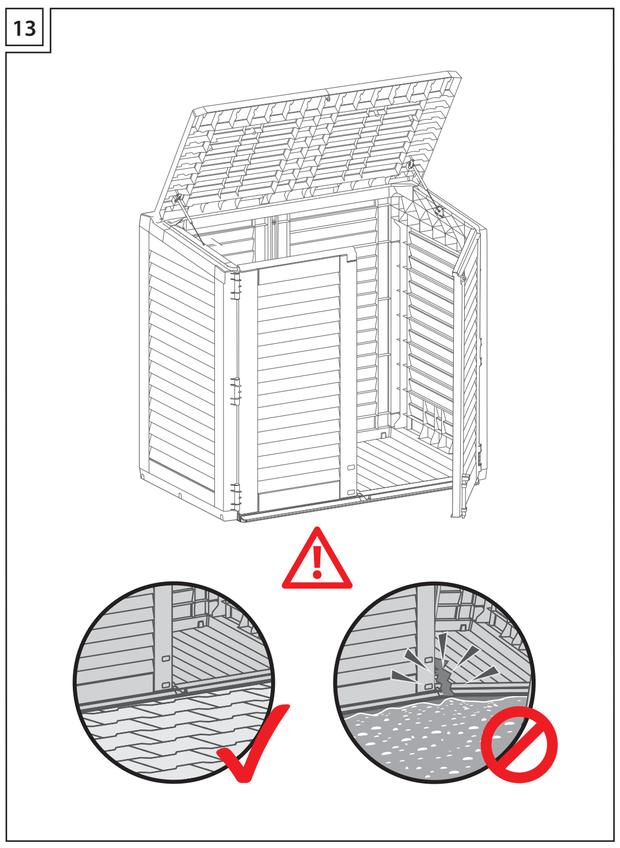

DE AT CH GARTEN-MAXIBOX

Einleitung

Wir beglückwünschen Sie zum Kauf Ihrer neuen Maxibox, denn Sie haben sich damit für ein hochwertiges Produkt entschieden. Die Gebrauchs-/Montageanleitung ist Bestandteil dieses Produkts. Bewahren Sie die Anleitung deshalb gut auf und geben Sie diese auch an eventuelle Nachbesitzer weiter.

Sicherheitshinweise

WICHTIG: FÜR DIE SPÄTERE BEZUGNAHME AUFBEWAHREN SORGFÄLTIG LESEN!

Bitte beachten Sie die folgenden Sicherheitshinweise. Der Hersteller haftet nicht für Schäden, die durch Nichtbeachtung der in dieser Anleitung enthaltenen Anweisungen entstehen. Wenn Sie Fragen haben, beziehen Sie sich immer auf die Artikelnummer auf Ihrem Kassenbon.

- Fehlgebrauch kann zu einer dauerhaften Beschädigung der Maxibox führen.
- Die Maxibox darf nicht als Sitz- oder Steighilfe oder als Ablage für schwere Gegenstände verwendet werden.
- Stellen Sie die Maxibox auf einem tragfähigen, ebenen und nicht geneigten Untergrund auf, um sie vor Umkippen und/oder Beschädigung zu schützen.
- Stellen Sie die Maxibox auf Grund fehlender Verankerung an einer vor Wind geschützten Stelle auf.
- Halten Sie Kleinteile von Kleinkindern im Alter von bis zu 3 Jahren fern, da sonst Verschluckungs- und Erstickungsgefahr besteht. Lassen Sie kleine Kinder nicht unbeaufsichtigt in direkter Nähe der Maxibox.
- Verwenden Sie die Maxibox nicht in der Nähe offenen Feuers. Keine brennbare Stoffe wie Kraftstoffe, flüchtige Chemikalien oder heiße Gegenstände wie z.B. kürzlich benutzte Grills, Lötlampen, Bügeleisen usw. in der Maxibox aufbewahren.
- Zur Vermeidung von Windschäden, bitte den Deckel und die Türen stets vollständig schließen und verriegeln, sobald die Maxibox nicht verwendet wird.
- Bitte den Deckel der Maxiboxen regelmäßig kontrollieren und bei Schneefall von Schnee befreien, so dass die Maxibox funktionsfähig bleibt und nicht beschädigt wird.
- Überprüfen Sie regelmäßig die Standfestigkeit und Funktionalität der Maxibox. Sollten erhebliche Beschädigungen oder Einschränkungen an der Funktionalität festgestellt werden, verwenden Sie die Maxibox nicht weiter.

Bestimmungsgemäße Verwendung

Die Maxibox ist nur zum Einsatz im privaten Bereich, nicht jedoch für den gewerblichen Gebrauch bestimmt.

Lieferumfang

1L	linke Rückwand x1	10	Abdeckkappen ... x2
1R	rechte Rückwand x1	4	Scharnierstifte für die Türen x6
3L	linkes Seitenpaneel .. x1	9	Fussriegel x1
3R	rechtes Seitenpaneel x1	12	Gasdruckfeder x2
5	Bodenplatte x1	2	Schraube x4
6	Deckel x1	11	Schraube x12
8L	linke Tür x1	13	Scharnierbolzen für den Deckel x2
8R	rechte Tür..... x1		
7	Traverse..... x1		

Technische Daten

Maße: ca. 117 x 74 x 110 cm (B x T x H)
Gewicht: ca. 17 230 g
Volumen: ca. 780 Liter

Montage

Die Maxibox ist gemäß den in der Zeichnung dargestellten Montageschritten 1-13 zu montieren. Nehmen Sie die Montage nicht bei einer Umgebungstemperatur von weniger als 15 °C und nicht bei starkem Wind vor.

Überprüfung/Wartung und Pflege

Verwenden Sie zur Reinigung keine scharfen Gegenstände, da diese die Oberfläche der Maxibox beschädigen können. Es wird empfohlen, die Maxibox mit einem feuchten, weichen Tuch und einer milden Seifenlösung zu reinigen.

Service

Jelenia Plast Sp. z o.o. ul. Spółdzielcza 47
PL 58-500 Jelenia Góra, info@jeleniaplast.com

IAN 388181_2104

Bitte beachten Sie, dass die genannte Anschrift keine stationäre Servicestelle ist. Kontaktieren Sie den Service bitte zunächst per Brief oder E-Mail.

Entsorgung

Das Produkt ist aus umweltfreundlichem Material hergestellt, das recycelbar ist. Bitte wenden Sie sich an Ihr örtliches Recycling-Zentrum, um Informationen über die Entsorgung der ausgedienten Maxibox zu erhalten.

NL BE TUIN-MAXIBOX

Invoering

Gefeliciteerd met uw aankoop van een nieuwe box met een deur, een echt kwaliteitsproduct. De montagehandleiding is een integraal onderdeel van het product en dient daarom zorgvuldig te worden bewaard en aan volgende eigenaren te worden doorgegeven.

Veiligheidsinstructies

BELANGRIJK! ZORGVULDIG LEZEN EN BEWAREN VOOR TOEKOMSTIGE REFERENTIE!

Neem de volgende veiligheidsaanwijzingen in acht. De fabrikant is niet verantwoordelijk voor enige schade veroorzaakt door het niet opvolgen van de instructies in deze specifieke handleiding. Raadpleeg bij vragen altijd het artikelnummer op de aankoopbon.

- Onjuist gebruik kan leiden tot blijvende schade aan het product.
- Ga niet op de box zitten, gebruik hem niet als ladder en plaats er geen zware voorwerpen op.
- De box dient op een verharde en vlakke ondergrond en niet-hellende ondergrond te worden geplaatst om te voorkomen dat deze omvalt en/of beschadigd raakt.
- Vanwege het ontbreken van verankering, plaats de box op een vlakke en stabiele ondergrond, beschermd tegen de wind.
- Om verstikkingsgevaar te voorkomen, mag de box niet door kinderen worden gebruikt om te spelen. Houd kleine onderdelen buiten het bereik van kinderen jonger dan drie jaar, omdat er kans bestaat op inslikken van onderdelen en verstikking.
- Gebruik de box niet in de buurt van open vuur. Bewaar geen ontvlambare stoffen, brandstoffen, vluchtige chemicaliën of hete voorwerpen in de doos, b.v. een recent gebruikte barbecue, steekvlammen, strijkijzers, enz.
- Het deksel en de deur moeten gesloten en vergrendeld zijn wanneer de box niet in gebruik is om schade door wind te voorkomen.
- Reinig de kistafdekking regelmatig van restsneeuw, aangezien de dikke laag het product kan beschadigen.
- Controleer regelmatig de staat van het artikel op eventuele beschadigingen en de functionaliteit ervan. Het artikel mag niet worden gebruikt als er schade/gebreken worden geconstateerd.

Beoogd gebruik

Tuin-maxibox is uitsluitend bedoeld voor privégebruik en niet voor commercieel gebruik.

Inhoud van de verpakking

1L	linker achterwand x1	7	doorkruisen x1
1R	rechter achterwand ...x1	10	eindkap x2
3L	linker zijpaneel x1	4	nachtschoot x6
3R	rechter zijpaneel x1	9	beveiliging (bout)..... x1
5	basis x1	12	aandrijvingen x2
6	dekking x1	2	schroeven x4
8L	linker deur x1	11	schroeven x12
8R	rechter deur x1	13	veiligheidsspelden .. x2

Technische data

Amfetingen: ca. 117 x 74 x110 cm (b x d x h)
Gewicht: ca. 17 230 g, Inhoud: ca. 780 l

Montage

Tuin-maxibox moet worden geassembleerd volgens de assemblagestappen 1-13 die in de figuur zijn aangegeven. Zet het toestel niet in elkaar wanneer de omgevingstemperatuur lager is dan 15 °C of wanneer het hard waait.

Onderhoud en verzorging

Gebruik geen scherpe voorwerpen voor het schoonmaken, aangezien deze het oppervlak van de tuin-maxibox kunnen beschadigen. Het wordt aanbevolen de tuin-maxibox te reinigen met een vochtige, zachte doek en een milde zeepoplossing.

Service

Jelenia Plast Sp. z o.o. ul. Spółdzielcza 47
PL 58-500 Jelenia Góra, info@jeleniaplast.com

IAN 388181_2104

Houd er rekening mee dat het opgegeven adres geen vast servicepunt is. Gelieve eerst per brief of e-mail contact op te nemen met de dienst.

Verwijdering

Dit product is gemaakt van milieuvriendelijk materiaal dat kan worden gerecycled. Neem contact op met uw plaatselijke recyclingcentrum voor informatie over de manier waarop u uw gebruikte tuin-maxibox kunt weggooien.

FR BE CH COFFRE DE JARDIN

Introduction

Félicitations pour votre achat d'une nouvelle boîte de porte, un vrai produit de haute qualité. Le manuel de montage fait partie intégrante du produit, il doit donc être soigneusement conservé et transmis aux propriétaires suivants.

Consignes de sécurité

IMPORTANT ! À LIRE ATTENTIVEMENT ET À CONSERVER POUR UNE UTILISATION ULTÉRIEURE!

Veuillez respecter les consignes de sécurité suivantes. Le fabricant n'est pas responsable des dommages causés par le non-respect des instructions mentionnées dans ce manuel particulier. Si vous avez des questions, veuillez toujours vous référer au numéro d'article sur le reçu d'achat.

- Une utilisation incorrecte peut entraîner des dommages permanents du produit.
- Veuillez ne pas vous asseoir sur la boîte, ne pas l'utiliser comme échelle et ne pas y poser d'objets lourds.
- La boîte doit être placée sur une surface pavée et plane et un sol non incliné pour éviter qu'elle ne bascule et/ou ne soit endommagée.
- En raison du manque d'ancrage, veuillez placer la boîte sur une surface plane et stable, à l'abri du vent.
- Pour éviter les risques d'étouffement, la boîte ne doit pas être utilisée par les enfants pour jouer. Gardez les petites pièces hors de portée des enfants de moins de trois ans, car il existe un risque d'ingestion de pièces et d'étouffement.
- N'utilisez pas la boîte à proximité d'un feu ouvert. Ne stockez pas de substances inflammables, de carburants, de produits chimiques volatils ou d'objets chauds à l'intérieur de la boîte, par ex. un barbecue récemment utilisé, des chalumeaux, des fers à repasser, etc.
- Le couvercle et la porte doivent être fermés et verrouillés lorsque la boîte n'est pas utilisée pour éviter tout dommage causé par le vent.
- Nettoyez régulièrement le couvercle de la boîte de la neige résiduelle car sa couche épaisse peut endommager le produit.
- Vérifiez régulièrement l'état de l'article pour détecter d'éventuels dommages et sa fonctionnalité. L'article ne doit pas être utilisé si des dommages/défauts sont constatés.

Utilisation prévue

Coffre de jardin est uniquement destiné à un usage privé et non à un usage commercial.

Contenu de l'emballage

1L	paroi arrière gauche ... x1	7	traversée x1
1R	paroi arrière droite x1	10	embout x2
3L	panneau latéral gauche x1	4	pêne dormant x6
3R	panneau latéral droit... x1	9	sécurité (boulon) x1
5	socles x1	12	actionneurs x2
6	couverture x1	2	vis x4
8L	porte gauche x1	11	vis x12
8R	porte droiter..... x1	13	Sépingles de sûreté x2

Données techniques

Dimensions: env. 117 x 74 x 110 cm (l x p x h)
Poids: env. 17 230 g
Volume: env. 780 l

Montage

Coffre de jardin doit être assemblé en suivant les étapes de montage 1-13 indiquées sur la figure. Ne pas assembler le dispositif si la température ambiante est inférieure à 15 °C ou en présence d'un vent fort.

Entretien

Ne pas utiliser pour nettoyer coffre de jardin d'objets tranchants susceptibles d'endommager sa surface. Il est recommandé de nettoyer le dispositif coffre de jardin avec un chiffon doux et humide et une solution de savon doux.

Service

Jelenia Plast Sp. z o.o. ul. Spółdzielcza 47
PL 58-500 Jelenia Góra, info@jeleniaplast.com

IAN 388181_2104

Veuillez noter que l'adresse indiquée n'est pas celle d'un centre de réparation. Merci de prendre d'abord contact avec le service par lettre ou par e-mail.

Utilisation

Le produit est réalisé à partir d'un matériau recyclable respectueux de l'environnement. Veuillez contacter votre centre de recyclage local afin d'obtenir des informations sur les modalités d'élimination de votre coffre de jardin usagé.

CZ ZAHRADNÍ MAXIBOX

Úvod

Blahopřejeme vám k zakoupení nového dveřního boxu, vysoce kvalitního produktu. Návod k montáži je nedílnou součástí výrobku, proto by měl být pečlivě uschován a předán dalším majitelům.

Bezpečnostní poznámky

DŮLEŽITÉ! PEČLIVĚ PŘEČÍST A UCHOVAT K BUDOUCÍMU POUŽITÍ!

Dodržujte prosím následující bezpečnostní pokyny. Výrobce neručí za škody způsobené nedodržením pokynů uvedených v příručce. Máte-li jakékoli dotazy, vždy se obraťte na číslo článku uvedené na dokladu o nákupu.

- Nesprávné použití může vést k trvalému poškození výrobku.
- Nesedejte si na přepravku, nepoužívejte ji jako žebřík ani na ni nepokládejte těžké předměty.
- Box by měl být umístěn na zpevněném a rovném povrchu na zpevněném, rovném a šikmém podkladu, aby byla chráněna před pádem a/nebo poškozením.
- Kvůli nedostatečnému ukotvení umístěte box na rovný a stabilní povrch, chráněný před větrem.
- Aby se zabránilo riziku udušení, přepravku by neměly používat děti ke hře. Malé části uchovávejte mimo dosah dětí mladších tří let, protože hrozí spolknutí a udušení.
- Nepoužívejte v blízkosti otevřeného ohně. Do hrudníku neskladujte hořlavé látky, paliva, těkavé chemikálie nebo horké předměty, např. Nedávno použitý gril, foukačky, žehličky atd.
- Kryt a dveře by měly být zavřené a zamčené, když box nepoužíváte, aby nedošlo k poškození větrem.
- Kryt boxa pravidelně čistěte od zbytkového sněhu, protože jeho silná vrstva může poškodit výrobek.
- Pravidelně kontrolujte stav věci na poškození a funkčnost. Výrobek by neměl být používán, pokud se zjistí poškození/vady.

Zamýšlené použití

Zahradní maxibox je určen výhradně k soukromému použití, není určen ke komerčnímu využívání.

Obsah balení

1L	zadní levá stěna x1	10	koncových víček ... x2
1R	pravá zadní stěna ..x1	4	závora x6
3L	levý boční panel x1	9	zabezpečení (šroub)..... x1
3R	pravý boční panel.. x1	12	pohonů x2
5	základny x1	2	šrouby x4
6	kryt x1	11	šroubů x12
8L	levé dveře..... x1	13	zavírací špendlíky .. x2
8R	pravé dveře x1		
7	traverz x1		

Technická data

Rozměry: cca 117 x 74 x110 cm (Š x H x V)
Hmotnost: cca 17 230 g
Objem: cca 780 l

Instalace

Zahradní maxibox je nutné smontovat v souladu s uvedenými etapami montáže 1-13, které jsou zobrazeny na nákresu. Není možné provádět montáž zařízení, jestliže teplota okolí je nižší než 15 °C nebo když věje silný vítr.

Údržba a péče

K čištění není možné používat ostré předměty, protože by tyto předměty mohly poškodit povrch zařízení zahradní maxibox. Zařízení zahradní maxibox se doporučuje čistit s pomocí vlhkého, měkkého hadříku a jemného roztoku mýdla.

Servis

Jelenia Plast Sp. z o.o. ul. Spółdzielcza 47
PL 58-500 Jelenia Góra, info@jeleniaplast.com

IAN 388181_2104

Je nutné mít na paměti, že uvedená adresa není stacionárním servisním místem. Kontaktujte prosím servis nejdříve prostřednictvím dopisu nebo prostřednictvím elektronické pošty.

Likvidace

Výrobek je vyroben z materiálu, který je přátelský vůči životnímu prostředí a který může projít další recyklací. Kontaktujte prosím místní centrum recyklace za účelem získání informací týkajících se způsobu utilizace použitého maxiboxu.

PL SKRZYNIA Z DRZWIAMI

Wprowadzenie

Gratulujemy Państwu zakupu nowej skrzyni z drzwiami, produktu wysokiej jakości. Instrukcja montażu stanowi integralną część produktu, dlatego należy ją starannie przechowywać i przekazać kolejnym właścicielom.

Uwagi dotyczące bezpieczeństwa

WAŻNE! STARANNIE PRZECZYTAĆ I ZACHOWAĆ DO PÓŹNIEJSZEGO UŻYTKU!

Proszę przestrzegać poniższych uwag dotyczących bezpieczeństwa. Producent nie odpowiada za szkody powstałe wskutek nieprzestrzegania zaleceń zawartych w instrukcji. W razie pytań należy zawsze powołać się na numer artykułu znajdujący się na paragonie potwierdzającym zakup.

- Użytkowanie niezgodnie z przeznaczeniem może prowadzić do trwałego uszkodzenia produktu.
- Na skrzyni nie wolno siadać, używać jako drabinki ani nie należy kłaść na niej ciężkich przedmiotów.
- Skrzynię należy ustawić na utwardzonym, równym i niepochyłym podłożu, aby zabezpieczyć ją przed przewróceniem i/lub uszkodzeniami.
- Ze względu na brak zakotwienia proszę ustawić skrzynię na równej i stabilnej powierzchni w miejscu osłoniętym od wiatru.
- Aby zapobiec ryzyku uduszenia, skrzynia nie powinna być wykorzystywana do zabawy przez dzieci. Małe części należy przechowywać poza zasięgiem dzieci w wieku do lat trzech, ponieważ istnieje niebezpieczeństwo połknięcia i uduszenia.
- Nie wolno używać w pobliżu otwartego ognia. Nie przechowywać wewnątrz skrzyni łatwopalnych substancji, paliw, lotnych chemikaliów lub gorących przedmiotów np. niedawno użytego grilla, lamp lutowniczych, żelazek itp.
- Pokrywę oraz drzwi należy zamykać i blokować kiedy skrzynia nie jest używana, aby uniknąć uszkodzenia jej przez wiatr.
- Należy regularnie oczyszczać pokrywę skrzyni z zalegającego śniegu gdyż jego gruba warstwa może doprowadzić do uszkodzenia produktu.
- Należy regularnie sprawdzać stan artykułu pod kątem ewentualnych uszkodzeń oraz funkcjonalności. Nie należy używać artykułu w przypadku stwierdzenia uszkodzeń/wad.

Stosowanie zgodne z przeznaczeniem

Skrzynia z drzwiami jest przeznaczona wyłącznie do użytku prywatnego.

Zawartość opakowania

1L	tylna ściana lewa x1	10	zaślepka x2
1R	tylna ściana prawa x1	4	zasuwka..... x6
3L	panel boczny lewy x1	9	zabezpieczenie (rygielek) x1
3R	panel boczny prawy ...x1	12	siłowniki x2
5	podstawa x1	2	wkręty x4
6	pokrywa x1	11	wkręty x12
8L	drzwi lewe.....x1	13	piny zabezpieczające x2
8R	drzwi prawe.....x1		
7	trawers x1		

Dane techniczne

wymiary: ok. 117 x 74 x 110 cm (dł. x szer. x wys.)
waga: ok. 17 230 g, pojemność: ok. 780 l

Montaż

Skrzynię z drzwiami należy montować według czynności montażowych pokazanych na rysunkach 1-13. Montaż nie powinien być wykonywany w temperaturze otoczenia poniżej 15°C oraz przy silnym wietrze.

Pielęgnacja

Do czyszczenia nie stosować ostrych przedmiotów, gdyż można nimi uszkodzić powierzchnię skrzyni. Zaleca się oczyszczanie wilgotną, miękką ściereczką oraz łagodnym roztworem mydła.

Serwis

Jelenia Plast Sp. z o.o. ul. Spółdzielcza 47
PL 58-500 Jelenia Góra, info@jeleniaplast.com

IAN 388181_2104

Należy pamiętać, że podany adres nie jest stacjonarnym punktem obsługi. Prosimy o kontakt z serwisem listownie lub e-mailem.

Utylizacja

Produkt jest wykonany z materiału przyjaznego środowisku, który nadaje się do recyklingu. Informacje o możliwościach zutylizowania zużytego produktu otrzymają Państwo w lokalnych punktach recyklingu w Państwa miejscu zamieszkania.

ES UNA CAJA CON PUERTA

Introducción

Felicitaciones por la compra de una nueva caja con puerta, un producto de alta calidad. El manual de montaje es una parte integral del producto, por lo tanto, debe guardarse cuidadosamente y entregarse a los propietarios posteriores.

Las instrucciones de seguridad

ATENCIÓN: ¡LEA ESTE MANUAL CUIDADOSAMENTE Y GUÁRDELO PARA FUTURAS CONSULTAS!

Tenga en cuenta las siguientes notas de seguridad. El fabricante no se hace responsable de ningún daño causado por no seguir las instrucciones contenidas en el manual. Si tiene alguna pregunta, consulte siempre el número de artículo en el recibo de compra.

- El uso incorrecto puede provocar daños permanentes en el producto.
- Por favor, no se siente en la caja, no la use como escalera ni coloque objetos pesados sobre ella.
- La caja debe colocarse sobre una superficie pavimentada y uniforme y sin pendiente para evitar que se vuelque y/o se dañe.
- Debido a la falta de anclaje, coloque la caja sobre una superficie plana y estable, protegida del viento.
- Para evitar el riesgo de asfixia, los niños no deben utilizar la caja para jugar. Mantenga las piezas pequeñas fuera del alcance de los niños menores de tres años, ya que existe el riesgo de que se las traguen y se asfixien.
- No utilice la caja cerca de un fuego abierto. No almacene sustancias inflamables, combustibles, productos químicos volátiles o artículos calientes dentro de la caja, p. Ej. una barbacoa de reciente uso, sopletes, planchas, etc.
- La tapa y la puerta deben cerrarse y bloquearse cuando la caja no esté en uso para evitar cualquier daño causado por el viento.
- Limpie periódicamente la cubierta de la caja de la nieve residual, ya que su capa gruesa puede dañar el producto.
- Compruebe periódicamente el estado del artículo para detectar posibles daños y su funcionalidad. El artículo no debe usarse si se encuentran daños/defectos.

Uso previsto

La caja con puerta está destinada a un uso privado, no comercial.

Contenido del paquete

1L	pared trasera izquierda.. x1	7	atravesar x1
1R	pared trasera derecha .. x1	10	tapa de extremo ... x2
3L	panel lateral izquierdo .. x1	4	cerrojo x6
3R	panel lateral derecho ... x1	9	seguridad (cerrojo) . x1
5	base x1	12	actuadores x2
6	tapa x1	2	tornillos x4
8L	puerta izquierda x1	11	tornillos x12
8R	puerta derecha x1	13	imperdibles x2

Datos técnicos

dimensiones: aprox. 117 x 74 x H 110 cm
(largo x ancho x altura)
peso: aprox. 17 230 g, volumen: caprox. 780 l

Montaje

La caja con puerta debe montarse siguiendo los pasos de montaje 1-13 mostrados en la figura. No monte el equipo a una temperatura ambiente inferior a 15 °C o si hay un viento fuerte.

Mantenimiento y cuidado

No utilice objetos punzantes para la limpieza, ya que pueden dañar la superficie de la caja con puerta. Es recomendable limpiar el producto con un paño suave humedecido en agua y una solución jabonosa delicada.

Servicio

Jelenia Plast Sp. z o.o. ul. Spółdzielcza 47
PL 58-500 Jelenia Góra, info@jeleniaplast.com

IAN 388181_2104

Tenga en cuenta que la dirección indicada no es un centro de servicio técnico. Por favor, en primer lugar, póngase en contacto con el departamento de servicio por correo postal o electrónico.

Utilización

El producto está hecho de un material respetuoso con el medio ambiente y reciclable. Póngase en contacto con su centro de reciclaje local para obtener información sobre cómo deshacerse de su caja con puerta usada.

SK ZÁHRADNÝ MAXIBOX

Úvod

Blahoželáme vám k zakúpeniu nového dverného boxu, vysoko kvalitného produktu. Návod na montáž je neoddeliteľnou súčasťou výrobku, preto by mal byť starostlivo uschovaný a odovzdaný ďalším majiteľom.

Bezpečnostné poznámky

DÔLEŽITÉ! DÔKLADNE SA OBOZNÁMTE A UCHOVAJTE PRE PRÍPADNÚ POTREBU V BUDÚCNOSTI!

Dodržujte prosím nasledujúce bezpečnostné pokyny. Výrobca neručí za škody spôsobené nedodržaním pokynov uvedených v príručke. Máte-li akékoľvek otázky, vždy sa obráťte na číslo článku uvedené na doklade o nákupe.

- Nesprávne použitie môže viesť k trvalému poškodeniu výrobku.
- Nesadajte si na prepravku, nepoužívajte ju ako rebrík ani na ňu neklaďte ťažké predmety.
- Box by mal byť umiestnený na spevnenom a rovnom povrchu na spevnenom, rovnom a šikmom podklade, aby bola chránená pred pádom a/alebo poškodením.
- Kvôli nedostatočnému ukotveniu umiestnite box na rovný a stabilný povrch, chránený pred vetrom.
- Aby sa zabránilo riziku zadusenia, prepravku by nemali používať deti k hre. Malé časti uchovávajte mimo dosahu detí mladších ako tri roky, pretože hrozí prehltnutie a udusenie.
- Nepoužívajte v blízkosti otvoreného ohňa. Do hrudníka neskladujte horľavé látky, paliva, prchavé chemikálie alebo horúce predmety, napr. Nedávno použitý gril, fúkačky, žehličky atď.
- Kryt a dvere by mali byť zatvorené a zamknuté, keď box nepoužívate, aby nedošlo k poškodeniu vetrom.
- Kryt boxa pravidelne čistite od zostatkového snehu, pretože jeho silná vrstva môže poškodiť výrobok.
- Pravidelne kontrolujte stav veci na poškodenie a funkčnosť. Výrobok by nemal byť používaný, ak sa zistí poškodenie/vady.

Zamýšľané použitie

Maxibox je určený výhradne iba na domáce, neprofesionálne účely. Nie je určený na komerčné, profesionálne účely.

Obsah balenia

1L	zadná ľavá stena ... x1	10	koncových viečok.. x2
1R	pravá zadná stena ..x1	4	závora x6
3L	ľavý bočný panel x1	9	zabezpečenia (skrutka)..... x1
3R	pravý bočný panel.. x1	12	pohonov x2
5	základne x1	2	skrutky x4
6	kryt x1	11	skrutiek x12
8L	ľavé dvere x1	13	zatváracie špendlíky x2
8R	pravé dvere x1		
7	traverz x1		

Technické údaje

Rozmery: cca 117 x 74 x110 cm (Š x H x V)
Teža: cca 17 230 g
Objem: cca 780 l

Inštalácia

Záhradný maxibox namontujte v súlade s postupom, ktorý má 13 krokov, tak ako je to predstavené na obrázku. Zariadenie nemontujte pri teplote prostredia nižšej než +15 °C alebo keď fúka silný vietor.

Údržba a starostlivosť

Na čistenie nepoužívajte ostré ani drsné predmety, keďže môžu poškodiť povrch maxiboxu. Odporúčame, aby ste maxibox čistili vlhkou mäkkou handričkou a jemnou mydlovou vodou.

Servis

Jelenia Plast Sp. z o.o. ul. Spółdzielcza 47
PL 58-500 Jelenia Góra, info@jeleniaplast.com

IAN 388181_2104

Nezabúdajte, že uvedená adresa nie je adresa stacionárneho servisného miesta. Preto sa najprv na servis obráťte písomne, listom alebo e-mailom.

Likvidácia

Výrobok je vyrobený z materiálu, ktorý je šetrný k životnému prostrediu, a dá sa recyklovať. Bližšie informácie o spôsobe odstránenia opotrebovaného maxiboxu vám poskytne predajca alebo miestna samospráva.

DK MAXIBOKS TIL HAVEN

Introduktion

Tillykke med dit køb af en ny æske med dør, et ægte produkt af høj kvalitet. Monteringsmanualen er en integreret del af produktet, derfor bør den omhyggeligt opbevares og videregives til efterfølgende ejere.

Sikkerhedsinstruktioner

VIGTIGT! LÆS NØJE OG GEM TIL SENERE REFEREN CE!

Vær opmærksom på følgende sikkerhedsanvisninger. Producenten er ikke ansvarlig for skader forårsaget af manglende overholdelse af instruktionerne i denne særlige vejledning. Hvis du har spørgsmål, bedes du altid henvise til artikelnummeret på købskvitteringen.

- Forkert brug kan føre til permanent skade på produktet.
- Venligst ikke sidde på kassen, brug den ikke som stige eller læg tunge genstande på den.
- Kassen skal placeres på en brolagt og jævn overflade og skrånende underlag for at forhindre, at den vælter og/eller beskadiges.
- På grund af den manglende forankring skal du placere kassen på en plan og stabil overflade, beskyttet mod vinden.
- For at forhindre risiko for kvælning bør boksen ikke bruges af børn til leg. Opbevar små dele utilgængeligt for børn under tre år, da der er risiko for at synke dele og blive kvalt.
- Brug ikke kassen nær åben ild. Opbevar ikke brandfarlige stoffer, brændstoffer, flygtige kemikalier eller varme genstande inde i kassen, f.eks. en nyligt brugt grill, blæsebrænder, strygejern osv.
- Dækslet og døren skal lukkes og låses, når boksen ikke er i brug for at undgå skader forårsaget af vind.
- Rengør æsken dækslet regelmæssigt for sne, da dets tykke lag kan beskadige produktet.
- Kontroller regelmæssigt varens tilstand for mulig skade og funktionalitet. Artiklen bør ikke bruges, hvis der konstateres skader/defekter.

Anvendelsesformål

Maxiboks er kun beregnet til personlig og ikke-kommerciel brug.

Indholdet i pakken

1L	venstre bagvæg x1	7	tværgående x1
1R	højre bagvæg x1	10	endehætte x2
3L	venstre sidepanel ... x1	4	dødbolt x6
3R	højre sidepanel x1	9	sikkerhed (bolt) x1
5	base x1	12	aktuatorer x2
6	omslag x1	2	skruer x4
8L	venstre dør x1	11	skruer x12
8R	højre dør x1	13	sikkerhedsnåle x2

Teknisk data

Mål: ca. 117 x 74 x110 cm (B x D x H)
Vægt: ca. 17 230 g
Kapacitet: ca. 780 liter

Montering

Maxiboks skal monteres i henhold til monteringstrinene 1-13, som vist i figuren. Anordningen bør ikke monteres, når den omgivende temperatur er lavere end 15 °C el. når der er stærk vind.

Vedligeholdelse og pleje

Brug ikke skarpe genstande til rengøring af maxiboks, da de kan ridse overfladen. Maxiboks skal rengøres med en fugtig, blød klud med en mild sæbeopløsning.

Service

Jelenia Plast Sp. z o.o. ul. Spółdzielcza 47
PL 58-500 Jelenia Góra, info@jeleniaplast.com

IAN 388181_2104

Opmærksomheden henledes på, at vores faste servicecenter ikke er beliggende på den angivne adresse. Vi vil derfor bede om først at kontakte servicecenteret pr. brev el. via e-mail.

Bortskaffelse

Produktet er udført i et miljøvenligt materiale, der egner sig til genanvendelse. Kontakt dit lokale genbrugscenter for at få nærmere oplysninger om bortskaffelse af den brugte maxiboks.

GB IE NI CY MT GARDEN STORAGE BOX

Introduction

Congratulations on your purchase of a new garden storage box, a real high-quality product. The assembly manual is an integral part of the product, therefore it should be carefully kept and passed on to subsequent owners.

Safety instructions

CAUTION! READ CAREFULLY AND KEEP FOR LATER USE!

The following safety rules must be followed. The manufacturer is not liable for the damage inflicted as a result of failure to follow the safety rules. Before contacting the service department, please prepare a receipt as a proof of purchase and product number.

- Incorrect use may lead to permanent damage of the product.
- Please do not sit on the box, do not use it as a ladder or put any heavy objects on it.
- The box should be placed on a paved and even surface and non-sloping ground to prevent it from tipping over and/or being damaged.
- Due to the lack of anchorage, please place the box on a flat and stable surface, protected from the wind.
- To prevent the risk of suffocation, the box should not be used by children for playing. Keep small parts out of the reach of children younger than three years old, as there is a risk of swallowing of parts and suffocation.
- Do not use the box near open fire. Do not store flammable substances, fuels, volatile chemicals or hot items inside the box, e.g. a recently used barbecue, blowtorches, irons, etc.
- The cover and the door should be closed and locked when the box is not in use to avoid any damage caused by wind.
- Regularly clean the box cover from residual snow as its thick layer may damage the product.
- Regularly check the condition of the item for possible damage and its functionality. The article should not be used if damage/defects are found.

Intended use

Garden storage box is intended exclusively for personal use, not for commercial use.

Contents of the package

1L	left rear wall x1	7	traverse x1
1R	right rear wall x1	10	end cap x2
3L	left side panel x1	4	deadbolt x6
3R	right side panel .. x1	9	security (bolt)..... x1
5	base x1	12	actuators x2
6	cover x1	2	screws x4
8L	left door x1	11	screws x12
8R	right door x1	13	safety pins x2

Technical data

Dimensions: approx. 117 x 74 x110 cm (W x D x H)
Weight: approx. 17 230 g
Capacity: approx. 780 L

Mounting

Garden storage box should be assembled according to stages 1 to 13 of the assembly depicted in the picture. Do not assembly the device when the ambient temperature is lower than 15 °C or in case of strong wind.

Maintenance

Do not use sharp tools for cleaning, as they can damage the surface of garden storage box. It is recommended to clean garden storage box with a soft damp cloth and a mild soap solution.

Service

Jelenia Plast Sp. z o.o. ul. Spółdzielcza 47
PL 58-500 Jelenia Góra, info@jeleniaplast.com

IAN 388181_2104

Please note that this address is not a stationary service point. Please first contact the service point by letter or email.

Utilization

The product is made of an environment-friendly material that can be recycled. Please contact your local recycling centre to obtain information on how to dispose of a used garden storage box.