LED-SOLAR-LICHTERKETTE
100 LED SOLAR FAIRY LIGHTS
GUIRLANDE LUMINEUSE SOLAIRE À LED

DE AT CH **LED-SOLAR-LICHTERKETTE**
Gebrauchsanweisung
GB IE **100 LED SOLAR FAIRY LIGHTS**
Instructions for use
FR BE **GUIRLANDE LUMINEUSE SOLAIRE À LED**
Notice d'utilisation
NL BE **LED-SOLAR-LAMPJESKETTING**
Gebruiksaanwijzing
PL **GIRLANDA SOLARNA LED**
Instrukcja użytkowania
CZ **SOLÁRNÍ LED SVĚTELNÝ ŘETĚZ**
Návod k použití
SK **SOLÁRNA SVETELNÁ LED REŤAZ**
Navod na používanie
ES **GUIRNALDA SOLAR CON LEDES**
Instrucciones de uso
DK **LED LYSKÆDE MED SOLCELLE**
Brugervejledning
IT **CATENA LUMINOSA LED A ENERGIA SOLARE**
Istruzioni d'uso
HU **SZOLÁR LED FÉNYFÜZÉR**
Használati útmutató

CE

IAN 427634_2301

DE AT CH GB
IE FR BE NL
PL CZ SK ES
DK IT HU

A

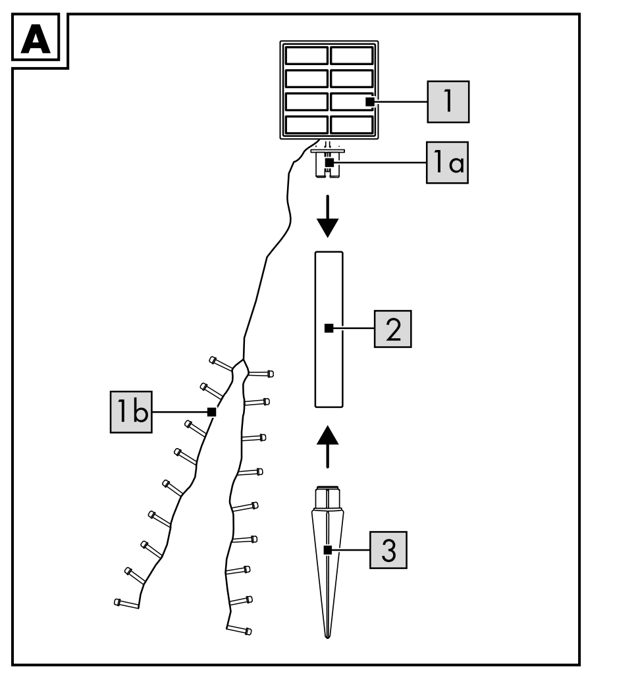

B

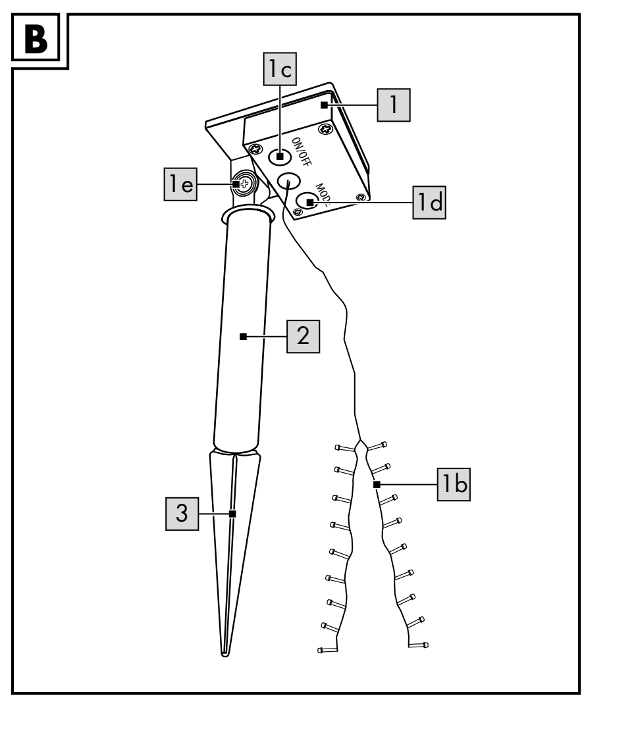

Herzlichen Glückwunsch!
Mit Ihrem Kauf haben Sie sich für einen hochwertigen Artikel entschieden. Machen Sie sich vor der ersten Verwendung mit dem Artikel vertraut.

Lesen Sie hierzu aufmerksam die nachfolgende Gebrauchsanweisung.

Benutzen Sie den Artikel nur wie beschrieben und für die angegebenen Einsatzbereiche.
Bewahren Sie diese Gebrauchsanweisung gut auf. Händigen Sie alle Unterlagen bei Weitergabe des Artikels an Dritte ebenfalls mit aus.

Lieferumfang

1 x LED-Lichterkette mit Solarpanel (1)
1 x Stange (2)
1 x Erdspieß (3)
1 x Gebrauchsanweisung

Technische Daten

Lichterkettenlänge: 2 x ca. 5 m
Zuleitung: ca. 3 m
Energieversorgung Akku:
1 x 1,2V ⎓ AA, 1200mAh, NiMH

⎓ Symbol für Gleichspannung

CE Hiermit erklärt Delta-Sport Handelskontor GmbH, dass dieser Artikel mit den folgenden grundlegenden Anforderungen und den übrigen einschlägigen Bestimmungen übereinstimmt:
2014/30/EU – EMV-Richtlinie
2011/65/EU – RoHS-Richtlinie

Herstellungsdatum (Monat/Jahr):
05/2023

Bestimmungsgemäße Verwendung

Der Artikel ist nur für den privaten Gebrauch im Außenbereich und nicht für den gewerblichen Gebrauch zu verwenden. Der Artikel ist zu Dekorationszwecken geeignet.

IP44 Spritzwassergeschützt

Nicht zur allgemeinen Raumbeleuchtung im Haushalt geeignet

Timerfunktion: 6 h eingeschaltet / 18 h ausgeschaltet

Nur für außen

Sicherheitshinweise

Wichtig: Lesen Sie diese Gebrauchsanweisung sorgfältig und bewahren Sie diese unbedingt auf!

- Dieser Artikel kann von Kindern ab 8 Jahren und darüber sowie von Personen mit verringerten physischen, sensorischen oder mentalen Fähigkeiten oder Mangel an Erfahrung und Wissen benutzt werden, wenn sie beaufsichtigt oder bezüglich des sicheren Gebrauchs des Artikels unterwiesen wurden und die daraus resultierenden Gefahren verstehen. Kinder dürfen nicht mit dem Artikel spielen. Reinigung und Benutzer-Wartung dürfen nicht von Kindern ohne Beaufsichtigung durchgeführt werden.
- Der Artikel ist kein Spielzeug.
- Prüfen Sie den Artikel vor jedem Gebrauch auf Beschädigungen oder Abnutzungen. Der Artikel darf nur in einwandfreiem Zustand verwendet werden!
- Es dürfen keine Modifikationen am Artikel vorgenommen werden!
- Die Lichtquelle dieser Leuchte ist nicht ersetzbar; wenn die Lichtquelle ihr Lebensdauerende erreicht hat, ist die gesamte Leuchte zu ersetzen.
- Achten Sie darauf, dass die Solarzelle nicht verschmutzt oder im Winter durch Schnee und Eis bedeckt ist. Sonst verringert sich die Leistungsfähigkeit der Solarzelle.
- Beachten Sie, dass kalte Temperaturen einen negativen Einfluss auf die Akku-Betriebsdauer haben.

Lebensgefahr!

- Lassen Sie Kinder nie unbeaufsichtigt mit dem Verpackungsmaterial. Es besteht Erstickungsgefahr.

Verletzungsgefahr!

- Stellen Sie sicher, dass, wenn die Leuchte entfernt wird, auch der Erdspieß mit entfernt wird, damit dieser keine Gefahr darstellt (z. B. Stolpern).

Warnhinweise integrierter Akku

- Laden Sie nur intakte und unbeschädigte Akkus.

- Der Akku ist nicht ersetzbar! Wenn der Akku sein Lebensdauerende erreicht hat, ist der gesamte Artikel zu ersetzen.
- Schützen Sie den Akku vor mechanischen Beschädigungen. Brandgefahr!
- Sollte aus dem Akku und dem Artikel Elektrolytlösung auslaufen, vermeiden Sie den Kontakt mit Augen, Schleimhäuten und Haut. Spülen Sie betroffene Stellen sofort mit reichlich klarem Wasser und suchen Sie einen Arzt auf. Die Elektrolytlösung kann Reizungen hervorrufen.
- Laden und lagern Sie den Artikel niemals in der Nähe von großen Hitzequellen oder offenem Feuer, dies könnte eine Explosion des Akkus zur Folge haben.
- Die Ladekontakte am Akku dürfen nicht durch metallische Gegenstände verbunden werden.
- Versuchen Sie niemals, einen Akku oder den Artikel zu manipulieren, modifizieren oder zu reparieren.

Gefahr!

- Der Akku darf nicht ins Feuer geworfen oder kurzgeschlossen werden. Der Akku kann überhitzen und explodieren.
- Der Akku darf nicht auseinandergenommen werden.

Artikel montieren

1. Nehmen Sie die einzelnen Teile aus der Verpackung.
2. Stecken Sie den Sockel des Solarpanels (1a), die Stange (2) und den Erdspieß (3) zusammen (Abb. A).

Hinweis: Verwenden Sie den Artikel nur mit dem mitgelieferten Erdspieß.

Artikel aufstellen

Stecken Sie den montierten Artikel so weit in den Boden (Rasen, Blumenbeet), dass er stabil steht. Beachten Sie folgende Punkte:

1. Wählen Sie einen Platz, an dem das Solarpanel (1) möglichst lange direktem Sonnenlicht ausgesetzt ist.

Hinweis: Um den Winkel des Solarpanels ggf. zu verstellen, lockern Sie die Schraube (1e) mit einem geeigneten Schraubendreher (nicht im Lieferumfang enthalten), stellen den gewünschten Winkel ein und ziehen die Schraube wieder fest (Abb. B).

2. Achten Sie darauf, dass der Artikel eingeschaltet sein muss, damit der Akku sich bei Sonneneinstrahlung aufladen kann. Ist der Akku geladen, schaltet sich bei beginnender Dunkelheit das Licht des Artikels ein.

Hinweis: Bei einsetzender Helligkeit oder leerem Akku schaltet sich der Artikel automatisch aus. Stellen Sie sicher, dass keine andere Lichtquelle, z. B. Hof- oder Straßenbeleuchtung, das Solarpanel beeinflussen kann, da sich der Artikel in der Dämmerung oder Dunkelheit andernfalls nicht einschaltet.

3. Befestigen Sie die LED-Lichterkette (1b) am gewünschten Platz, z. B. an einem Baum oder Zaun. Verwenden Sie ggf. Befestigungsmaterial (nicht im Lieferumfang enthalten).

Artikel ein-/ausschalten (Abb. B)

Hinweis: Der Artikel verfügt über eine Ein-/Aus-Taste (1c). Die Leuchtdauer beträgt bei voller Aufladung ca. 6 bis 8 Stunden.

- Drücken Sie vor der ersten Verwendung die Ein-/Aus-Taste einmal, damit der Artikel sich in der Dämmerung automatisch einschaltet.

Hinweis: Bei einsetzender Helligkeit oder leerem Akku schaltet sich der Artikel automatisch aus.

- Drücken Sie die Mode-Taste (1d), um in den nächsten Beleuchtungsmodus zu wechseln (8 Lichteffekte mit Memory-Funktion).
- Drücken Sie die Ein-/Aus-Taste erneut, um den Artikel dauerhaft auszuschalten und den Ladevorgang zu deaktivieren.

Lagerung, Reinigung

Lagern Sie den Artikel bei Nichtbenutzung immer ausgeschaltet, trocken und sauber bei Raumtemperatur. Nur mit einem feuchten Reinigungstuch reinigen und anschließend trockenwischen.
WICHTIG! Nie mit scharfen Reinigungsmitteln reinigen.

Hinweise zur Entsorgung

Die durchgestrichene Mülltonne ist ein Verbraucherhinweis der Richtlinie 2012/19/EU und weist darauf hin, dass dieses Gerät am Ende seiner Nutzungszeit nicht im Hausmüll entsorgt werden darf. Das Gerät ist bei eingerichteten Sammelstellen, Wertstoffhöfen oder Entsorgungsbetrieben abzugeben. Zudem sind Vertreiber von Elektro- und Elektronikgeräten sowie Vertreiber von Lebensmitteln zur Rücknahme verpflichtet.
LIDL bietet Ihnen Rückgabemöglichkeiten direkt in den Filialen und Märkten an. Rückgabe und Entsorgung sind für Sie kostenfrei.
Beim Kauf eines Neugeräts haben Sie das Recht, ein entsprechendes Altgerät unentgeltlich zurückzugeben.
Zusätzlich haben Sie die Möglichkeit, unabhängig vom Kauf eines Neugeräts, unentgeltlich (bis zu drei) Altgeräte abzugeben, die in keiner Abmessung größer als 25 cm sind.
Bitte löschen Sie vor der Rückgabe alle personenbezogenen Daten.

Bitte entnehmen Sie vor der Rückgabe Batterien oder Akkus, die nicht vom Altgerät umschlossen sind, sowie Lampen, die zerstörungsfrei entnommen werden können, und führen diese einer separaten Sammlung zu.

Batterien/Akkus dürfen nicht über den Hausmüll entsorgt werden. Sie können giftige Schwermetalle enthalten und unterliegen der Sondermüllbehandlung. Die chemischen Symbole der Schwermetalle sind wie folgt: Cd = Cadmium, Hg = Quecksilber, Pb = Blei. Geben Sie deshalb verbrauchte Batterien/Akkus bei einer kommunalen Sammelstelle ab.

Weitere Informationen zur Entsorgung des ausgedienten Geräts erhalten Sie bei Ihrer Gemeinde- oder Stadtverwaltung. Entsorgen Sie das Gerät und die Verpackung umweltschonend. Bewahren Sie Verpackungsmaterialien (wie z. B. Folienbeutel) für Kinder unerreichbar auf.

Beachten Sie die Kennzeichnung der Verpackungsmaterialien bei der Abfalltrennung, diese sind gekennzeichnet mit Abkürzungen (a) und Nummern (b) mit folgender Bedeutung: 1-7: Kunststoffe / 20-22: Papier und Pappe / 80-98: Verbundstoffe.
Der Artikel und die Verpackungsmaterialien sind recycelbar, entsorgen Sie diese getrennt für eine bessere Abfallbehandlung.
Das Triman-Logo gilt nur für Frankreich.

Hinweise zur Garantie und Serviceabwicklung

Der Artikel wurde mit großer Sorgfalt und unter ständiger Kontrolle produziert. DELTA-SPORT HANDELSKONTOR GmbH räumt privaten Endkunden auf diesen Artikel drei Jahre Garantie ab Kaufdatum (Garantiefrist) nach Maßgabe der folgenden Bestimmungen ein. Die Garantie gilt nur für Material- und Verarbeitungsfehler. Die Garantie erstreckt sich nicht auf Teile, die der normalen Abnutzung unterliegen und deshalb als Verschleißteile anzusehen sind (z. B. Batterien) sowie nicht auf zerbrechliche Teile, z. B. Schalter, Akkus oder Teile, die aus Glas gefertigt sind.
Ansprüche aus dieser Garantie sind ausgeschlossen, wenn der Artikel unsachgemäß oder missbräuchlich oder nicht im Rahmen der vorgesehenen Bestimmung oder des vorgesehenen Nutzungsumfangs verwendet wurde oder Vorgaben in der Anleitung/Anweisung nicht beachtet wurden, es sei denn, der Endkunde weist nach, dass ein Material- oder Verarbeitungsfehler vorliegt, der nicht auf einem der vorgenannten Umstände beruht.
Ansprüche aus der Garantie können nur innerhalb der Garantiefrist unter Vorlage des Originalkassenbelegs geltend gemacht werden.

Bitte bewahren Sie deshalb den Originalkassenbeleg auf.
Die Garantiefrist wird durch etwaige Reparaturen aufgrund der Garantie, gesetzlicher Gewährleistung oder Kulanz nicht verlängert. Dies gilt auch für ersetzte und reparierte Teile.
Bitte wenden Sie sich bei Beanstandungen zunächst an die untenstehende Service-Hotline oder setzen Sie sich per E-Mail mit uns in Verbindung. Liegt ein Garantiefall vor, wird der Artikel von uns – nach unserer Wahl – für Sie kostenlos repariert, ersetzt oder der Kaufpreis erstattet. Weitere Rechte aus der Garantie bestehen nicht.
Ihre gesetzlichen Rechte, insbesondere Gewährleistungsansprüche gegenüber dem jeweiligen Verkäufer, werden durch diese Garantie nicht eingeschränkt.

IAN: 427634_2301

DE Kundenservice Deutschland
Tel.: 0800 5435 111
E-Mail: deltasport@lidl.de

AT Service Österreich
Tel.: 0800 447744
E-Mail: deltasport@lidl.at

CH Service Schweiz
Tel.: 0800 56 44 33
E-Mail: deltasport@lidl.ch

PDF ONLINE
www.lidl-service.com

FR

Cet appareil et ses piles se recyclent
À DÉPOSER EN MAGASIN ou À DÉPOSER EN DÉCHÈTERIE
Points de collecte sur www.quefairedemesdechets.fr
Privilégiez la réparation ou le don de votre appareil !

DELTA-SPORT HANDELSKONTOR GMBH
Wragekamp 6 • 22397 Hamburg
GERMANY

05/2023
Delta-Sport-Nr.: LS-12864, LS-12865, LS-12865

05.15.2023 / AM 9:04

IAN 427634_2301

8

Congratulations!
You have chosen to purchase a high-quality product. Familiarise yourself with the product before using it for the first time.

Read the following instructions for use carefully.

Use the product only as described and only for the given areas of application. Store these instructions for use carefully. When passing the product on to third parties, please also hand over all accompanying documents.

Package contents

1 x LED light chain with solar panel (1)
1 x pole (2)
1 x earth spike (3)
1 x instructions for use

Technical data

Light chain length: 2 x approx. 5m
Supply cable: approx. 3m
Rechargeable battery power supply:
1 x 1.2V ⎓ AA, 1200mAh, NiMH

⎓ DC voltage symbol

CE Delta-Sport Handelskontor GmbH hereby declares that this product meets the following basic requirements, as well as other important regulations:
2014/30/EU – EMC Directive
2011/65/EU – RoHS Directive

UKCA UK Conformity Assessed
Delta-Sport Handelskontor GmbH hereby declares that this product meets the following basic requirements, as well as other important regulations:
2014/30/EU – EMC Directive
2011/65/EU – RoHS Directive

Electromagnetic Compatibility Regulations 2016
The Restriction of the Use of Certain Hazardous Substances in Electrical and Electronic Equipment Regulations 2012

Date of manufacture (month/year):
05/2023

Intended use

The product is only for private outdoor areas and not for commercial use. The product can be used for decorative purposes.

IP44 Splash resistant

Not suitable for general household lighting

Timer function: 6 hrs on/18 hrs off

For outdoor use only

Safety information

Important: read these instructions for use carefully and keep them in a safe place!

- This product may be used by children eight years of age and older, as well as by persons with diminished physical, sensory or mental abilities, or those with little experience and knowledge, if they are supervised or instructed with regard to its safe use, and provided they also understand the potential associated risks. Children must not be allowed play with the product. Cleaning and maintenance must not be carried out by children without supervision.
- The product is not a toy.
- Check the product for damage or wear before each use. Use the product only if it is in perfect condition!
- No modifications may be made to the product!
- The product's light source is not replaceable; the entire light must be replaced once the light source has reached the end of its service life.
- Make sure the solar cell does not get dirty or covered in snow or ice in winter. This reduces the performance of the solar cell.
- Note that cold temperatures have a negative impact on battery life.

Life-threatening hazard!

- Never leave children unattended with the packaging materials. There is a risk of suffocation.

Risk of injury!

- Ensure that when the light is removed, the ground peg is also removed, so that it does not pose a danger (e.g. tripping).

Warning notice for integrated rechargeable battery

- Only charge intact and undamaged rechargeable batteries.
- The rechargeable battery is not replaceable! The entire product must be replaced once the rechargeable battery has reached the end of its life.
- Protect the rechargeable battery from mechanical damage. Fire risk!
- If electrolyte solution leaks from the rechargeable battery or the product, avoid contact with eyes, mucous membranes and skin. Rinse the affected areas immediately with plenty of clean water and seek medical attention. The electrolyte solution can cause irritation.
- Never charge or store the product near large heat sources or open fires, as this could result in the rechargeable battery exploding.
- The charging contacts on the rechargeable battery must not be connected to metal objects.
- Never try to manipulate, modify or repair the battery or the product.

Danger!

- Do not throw the rechargeable battery into fire and do not short circuit it. The rechargeable battery may overheat and explode.
- Do not take the rechargeable battery apart.

Assembling the product

1. Remove the individual parts from the packaging.
2. Put the base of the solar panel (1a), the pole (2) and the earth spike (3) together (Fig. A).

Note: only use the product with the earth spike supplied.

Setting up the product

Insert the assembled product far enough into the ground (lawn, flower bed) to ensure its stability. Observe the following points:

1. Select a location where the solar panel (1) is exposed to as much direct sunlight as possible.

Note: to adjust the angle of the solar panel if necessary, loosen the screw (1e) with a suitable screwdriver (not included in the package contents), set the desired angle and tighten the screw again (Fig. B).

2. Make sure that the product is turned on so that the battery can charge when the sun is shining. Once the battery is charged, the product's light will turn on when it begins to get dark.

Note: the product automatically switches off when it starts to get light or if the battery is flat. Make sure that there is no other light source, e.g. garden or street lighting, that can influence the solar panel, otherwise the product will not come on when it gets dark.

3. Fasten the LED light chain (1b) to the chosen place, e.g. to a tree or fence. Use the fastening elements if necessary (not included in the package contents).

Turning the product on/off (Fig. B)

Note: the product has an on/off button (1c). When fully charged, lighting duration is approx. 6 to 8 hours.

- Before first use, press the on/off button once so that the product switches on automatically at dusk.

Note: the product automatically switches off when it starts to get light or if the battery is flat.

- Press the mode button (1d) to switch to the next lighting mode (eight lighting effects with memory function).
- Press the on/off button again to turn the product off permanently and deactivate the charging process.

Storage, cleaning

When not in use, always store the product switched off, clean, dry and at room temperature. Only clean the product with a damp cloth and wipe dry afterwards.
IMPORTANT! Never clean the product with harsh cleaning agents.

Disposal

The accompanying symbol indicates that this device complies with Directive 2012/19/EU. This directive indicates that you may not dispose of this device along with basic household waste at the end of its useful life and instead must hand it in to specifically designated collection sites, valuable substance collection stations, or waste disposal facilities.
Look after the environment and dispose of waste properly. Batteries may not be disposed of with household waste. They may contain toxic heavy metals and are subject to hazardous waste treatment.
The chemical symbols of the heavy metals are as follows: Cd = cadmium, Hg = mercury, Pb = lead. Dispose of used batteries at a municipal collection site.

For further information about disposal of the product no longer needed, contact your local council. Dispose of the product and the packaging in an environmentally friendly manner. Store the packaging materials (foil bags, for example) out of the reach of children.

Note the label on the packaging materials when separating waste, as these are labelled with abbreviations (a) and numbers (b) with the following meaning: 1–7: plastics / 20–22: paper and cardboard / 80–98: composite materials.
The product and the packaging materials can be recycled, dispose of them separately for better treatment of waste.
The Triman logo only applies to France.

Notes on the guarantee and service handling

The product was produced with great care and under continuous quality control. DELTA-SPORT HANDELSKONTOR GmbH gives private end customers a three-year guarantee on this product from the date of purchase (guarantee period) in accordance with the following provisions. The guarantee is only valid for material and manufacturing defects. The guarantee does not cover parts subject to normal wear and tear that are thus considered wear parts (e.g. batteries) or fragile parts such as switches, rechargeable batteries, or parts made of glass.
Claims under this guarantee are excluded if the product has been used incorrectly, improperly, or contrary to the intended purpose, or if the provisions in the instructions for use were not observed, unless the end customer proves that a material or manufacturing defect exists that was not caused by one of the aforementioned circumstances.
Claims under the guarantee can only be made within the guarantee period by presenting the original sales receipt. Please therefore keep the original sales receipt. The guarantee period is not extended by any repairs carried out under the guarantee, under statutory guarantees, or as a gesture of goodwill. This also applies to replaced and repaired parts.
If you wish to make a claim please first contact the service hotline mentioned below or contact us by e-mail. If there is a guarantee case, then the product will be repaired or replaced free of charge to you or the purchase price will be refunded, depending on our choice.
Your legal rights, in particular guarantee claims against the respective seller, are not limited by this guarantee.

IAN: 427634_2301

GB Service Great Britain
Tel.: 0800 404 7657
E-Mail: deltasport@lidl.co.uk

IE Service Ireland
Tel.: 1800 101010
E-Mail: deltasport@lidl.ie

Félicitations !
Vous venez d'acquérir un article de grande qualité. Avant la première utilisation, familiarisez-vous avec l'article.

Pour cela, veuillez lire attentivement la notice d'utilisation suivante.

Utilisez l'article uniquement comme indiqué et pour les domaines d'utilisation mentionnés. Conservez bien cette notice d'utilisation. Si vous cédez l'article à un tiers, veillez à lui remettre l'ensemble de la documentation.

Étendue de la livraison

1 guirlande lumineuse LED avec panneau solaire (1)
1 tige (2)
1 piquet (3)
1 notice d'utilisation

Caractéristiques techniques

Longueur de la guirlande lumineuse : 2 x env. 5 m
Câble d'alimentation : env. 3 m
Batterie d'alimentation :
1 x 1,2 V ⎓ AA, 1200 mAh, NiMH

⎓ Symbole de tension continue

CE Delta-Sport Handelskontor GmbH déclare par la présente que cet article répond aux exigences essentielles et aux autres dispositions en vigueur suivantes :
2014/30/UE – Directive européenne CEM
2011/65/UE – Directive RoHS

Date de fabrication (mois/année) :
05/2023

Utilisation conforme à sa destination

L'article est uniquement destiné à un usage domestique en extérieur et n'est pas prévu pour une utilisation commerciale. L'article est destiné à des fins décoratives.

IP44 Protection contre les projections d'eau

Ne convient pas pour l'éclairage général de pièces de la maison

Fonction minuterie : 6 h en marche/18 h à l'arrêt

Uniquement pour l'extérieur

Consignes de sécurité

Important : lisez attentivement cette notice d'utilisation et conservez-la impérativement !

- Cet article peut être utilisé par les enfants à partir de 8 ans et par les personnes dont les capacités mentales, sensorielles et physiques sont réduites ou manquant d'expérience ou de connaissances s'ils sont surveillés ou si l'usage sûr de l'article leur a été indiqué et s'ils comprennent les dangers qui en résultent. Les enfants ne doivent pas jouer avec l'article. Le nettoyage et l'entretien à la charge de l'utilisateur ne doivent pas être effectués par des enfants non surveillés.
- L'article n'est pas un jouet.
- Avant chaque utilisation, vérifiez que l'article n'est pas endommagé et ne présente pas de signes d'usure. L'article ne doit être utilisé qu'en parfait état !
- Aucune modification ne doit être apportée à l'article !
- La source lumineuse de ce luminaire n'est pas remplaçable. Lorsque la source lumineuse arrive en fin de vie, l'ensemble du luminaire doit être remplacé.
- Assurez-vous que la cellule solaire ne soit pas sale ou recouverte de neige et de glace en hiver. Les performances de la cellule solaire seraient alors réduites.
- Veuillez noter que les températures froides ont un effet négatif sur la durée de vie de la batterie.

Danger de mort !

- Ne laissez jamais les enfants sans surveillance avec le matériel d'emballage. Il existe un danger de suffocation.

Risque de blessure !

- Assurez-vous que, lorsque le luminaire est retiré, le piquet le soit également, afin qu'il ne représente aucun danger (p. ex. trébuchement).

Avertissements concernant la batterie intégrée

- Rechargez la batterie uniquement si elle est intacte et ne présente aucun dommage.

- La batterie n'est pas remplaçable ! Lorsque la batterie arrive en fin de vie, l'ensemble de l'article doit être remplacé.
- Protégez la batterie des dommages mécaniques. Risque d'incendie !
- Si la solution électrolytique s'écoule de la batterie et de l'article, évitez tout contact avec les yeux, les muqueuses et la peau. Rincez immédiatement et abondamment les zones touchées à l'eau claire et consultez un médecin. La solution électrolytique peut provoquer des irritations.
- Ne chargez ou ne rangez jamais l'article à proximité d'une source de chaleur importante ou d'une flamme nue, car cela pourrait faire exploser la batterie.
- Les contacts de charge de la batterie ne doivent pas être reliés par des objets métalliques.
- N'essayez jamais d'altérer, de modifier ou de réparer une batterie ou l'article.

Danger !

- La batterie ne doit pas être jetée au feu ou court-circuitée. La batterie peut surchauffer et exploser.
- La batterie ne doit pas être démontée.

Montage de l'article

1. Retirez tous les éléments de l'emballage.
2. Assemblez le socle du panneau solaire (1a), la tige (2) et le piquet (3) (fig. A).

Remarque : utilisez l'article uniquement avec le piquet fourni.

Mise en place de l'article

Plantez l'article monté aussi profondément que possible dans le sol (gazon, parterre de fleurs) afin d'assurer sa stabilité.
Respectez les points suivants :

1. Choisissez un endroit où le panneau solaire (1) sera exposé aux rayons directs du soleil le plus longtemps possible.

Remarque : pour ajuster l'angle du panneau solaire, desserrez la vis (1e) à l'aide d'un tournevis approprié (non compris dans l'étendue de la livraison), réglez l'angle souhaité et resserrez la vis (fig. B).

2. Veillez à ce que l'article soit allumé afin que la batterie puisse se charger avec la lumière du soleil. Si la batterie est chargée, la lumière de l'article s'allume lorsque l'obscurité commence à tomber.

Remarque : l'article s'éteint automatiquement lorsque la luminosité est suffisante ou que la batterie est vide. Veillez à ce qu'aucune autre source lumineuse, par ex. un éclairage de cour ou de rue, ne puisse affecter le panneau solaire, car l'article ne s'allumerait pas au crépuscule ou dans l'obscurité.

3. Fixez la guirlande lumineuse LED (1b) à l'endroit souhaité, p. ex. à un arbre ou à une clôture. Si nécessaire, utilisez du matériel de fixation (non compris dans l'étendue de la livraison).

Allumer/éteindre l'article (fig. B)

Remarque : l'article dispose d'un bouton Marche/Arrêt (1c). La durée d'éclairage est d'env. 6 à 8 heures avec une charge complète.

- Avant la première utilisation, appuyez une fois sur le bouton Marche/Arrêt pour que l'article s'allume automatiquement au crépuscule.

Remarque : l'article s'éteint automatiquement lorsque la luminosité est suffisante ou que la batterie est vide.

- Appuyez sur le bouton Mode (1d) pour passer au mode d'éclairage suivant (8 effets d'éclairage avec fonction mémoire).
- Appuyez à nouveau sur le bouton Marche/Arrêt pour éteindre définitivement l'article et désactiver la charge.

Stockage, nettoyage

Lorsque vous n'utilisez pas l'article, rangez-le toujours éteint dans un endroit sec et propre à une température ambiante. Nettoyez l'article uniquement avec un chiffon de nettoyage humide, puis l'essuyez.
IMPORTANT ! Ne lavez jamais avec des produits de nettoyage agressifs.

Mise au rebut

Le symbole ci-contre indique que ce produit est soumis à la directive 2012/19/UE. Cette directive stipule qu'à la fin de sa durée d'utilisation, vous ne devez pas jeter ce produit avec les déchets ménagers normaux, mais le déposer dans des centres de collecte spécialement aménagés, des centres de recyclage ou des entreprises de traitement des déchets.
Protégez l'environnement et procédez à une élimination dans le respect des normes en vigueur.

Les piles/batteries ne doivent pas être jetées avec les ordures ménagères. Elles peuvent contenir des métaux lourds toxiques et sont soumises à un traitement spécial des déchets. Les symboles chimiques des métaux lourds sont les suivants : Cd = cadmium, Hg = mercure, Pb = plomb. Alors, retournez les piles/batteries usagées à un point de collecte municipal.

Ce produit est recyclable. Il est soumis à la responsabilité élargie du fabricant et est collecté séparément.

Vous obtiendrez plus d'informations relatives à l'élimination du produit usagé auprès de votre commune ou de votre municipalité.

Éliminez le produit et l'emballage dans le respect de l'environnement. Conservez les matériaux d'emballage (comme les sachets en plastique) hors de portée des enfants.

Notez le marquage des matériaux d'emballage lors du tri des déchets. Ceux-ci sont marqués par les abréviations (a) et les chiffres (b) avec la signification suivante : 1 - 7 : plastique / 20 - 22 : papier et carton / 80 - 98 : matériaux composites.
Le produit et les matériaux d'emballage sont recyclables. Éliminez-les séparément pour une meilleure gestion des déchets.
Le logo Triman n'est valable que pour la France.

Indications concernant la garantie et le service après-vente

L'article a été produit avec grand soin et sous un contrôle constant. DELTA-SPORT HANDELSKONTOR GmbH accorde au client final privé une garantie de trois ans sur cet article à compter de la date d'achat (période de garantie) conformément aux dispositions suivantes. La garantie ne vaut que pour les défauts de matériaux et de fabrication. La garantie ne couvre pas les pièces soumises à une usure normale, lesquelles doivent donc être considérées comme des pièces d'usure (comme par ex. les piles), de même qu'elle ne couvre pas les pièces fragiles, telles que les interrupteurs, les batteries ou les pièces fabriquées en verre.
Les réclamations au titre de cette garantie sont exclues si l'article a été utilisé de manière abusive ou inappropriée, hors du cadre de son usage ou du champ d'application prévu ou si les instructions de la notice d'utilisation n'ont pas été respectées, à moins que le client final ne prouve que l´article présentait un défaut de matériau ou de fabrication n´étant pas dû à l'une des conditions mentionnées ci-dessus.
Les réclamations au titre de la garantie ne peuvent être adressées pendant la période de garantie qu'en présentant le ticket de caisse original. Veuillez pour cela conserver le ticket de caisse original. Ceci s'applique également aux pièces remplacées et réparées.
Si vous avez des plaintes à formuler, veuillez d'abord contacter le service d'assistance téléphonique ci-dessous ou nous contacter par courrier électronique. Si le cas est couvert par la garantie, nous nous engageons - à notre appréciation - à réparer ou à remplacer l'article gratuitement pour vous ou à vous rembourser le prix d'achat. Aucun autre droit ne découle de la garantie.
Vos droits légaux, en particulier les droits de garantie contre le vendeur concerné, ne sont pas limités par cette garantie.

***Article L217-16 du Code de la consommation**
Lorsque l'acheteur demande au vendeur, pendant le cours de la garantie commerciale qui lui a été consentie lors de l'acquisition ou de la réparation d'un bien meuble, une remise en état couverte par la garantie, toute période d'immobilisation d'au moins sept jours vient s'ajouter à la durée de la garantie qui restait à courir. Cette période court à compter de la demande d'intervention de l'acheteur ou de la mise à disposition pour réparation du bien en cause, si cette mise à disposition est postérieure à la demande d'intervention.

Indépendamment de la garantie commerciale souscrite, le vendeur reste tenu des défauts de conformité du bien et des vices rédhibitoires dans les conditions prévues aux articles L217-4 à L217-13 du Code de la consommation et aux articles 1641 à 1648 et 2232 du Code Civil.

Article L217-4 du Code de la consommation
Le vendeur livre un bien conforme au contrat et répond des défauts de conformité existant lors de la délivrance.
Il répond également des défauts de conformité résultant de l'emballage, des instructions de montage ou de l'installation lorsque celle-ci a été mise à sa charge par le contrat ou a été réalisée sous sa responsabilité.

Article L217-5 du Code de la consommation
Le bien est conforme au contrat :
1° S´il est propre à l'usage habituellement attendu d'un bien semblable et, le cas échéant :
- s'il correspond à la description donnée par le vendeur et posséder les qualités que celui-ci a présentées à l'acheteur sous forme d'échantillon ou de modèle ;
- s'il présente les qualités qu'un acheteur peut légitimement attendre eu égard aux déclarations publiques faites par le vendeur, par le producteur ou par son représentant, notamment dans la publicité ou l'étiquetage ;

2° Ou s'il présente les caractéristiques définies d'un commun accord par les parties ou être propre à tout usage spécial recherché par l'acheteur, porté à la connaissance du vendeur et que ce dernier a accepté.

Article L217-12 du Code de la consommation
L'action résultant du défaut de conformité se prescrit par deux ans à compter de la délivrance du bien.

Article 1641 du Code civil
Le vendeur est tenu de la garantie à raison des défauts cachés de la chose vendue qui la rendent impropre à l'usage auquel on la destine, ou qui diminuent tellement cet usage que l'acheteur ne l'aurait pas acquise, ou n'en aurait donné qu'un moindre prix, s'il les avait connus.

Article 1648 1er alinéa du Code civil
L'action résultant des vices rédhibitoires doit être intentée par l'acquéreur dans un délai de deux ans à compter de la découverte du vice.

Les pièces détachées indispensables à l'utilisation du produit sont disponibles pendant la durée de la garantie du produit.

FR Service France
Tel. : 0800 919 270
E-Mail : deltasport@lidl.fr

BE Service Belgique
Tel. : 0800 12089
E-Mail : deltasport@lidl.be

*n'est valable que pour la France

Gefeliciteerd!
Met uw aankoop hebt u voor een hoogwaardig artikel gekozen. Zorg ervoor dat u voor het eerste gebruik met het artikel vertrouwd raakt.

Lees hiervoor de volgende gebruiksaanwijzing zorgvuldig door.

Gebruik het artikel alleen zoals omschreven en voor het aangegeven doel. Bewaar deze gebruiksaanwijzing goed. Geef alle documenten mee als u het artikel aan iemand anders geeft.

Leveringsomvang

1 x led-lichtketting met zonnepaneel (1)
1 x stok (2)
1 x grondpen (3)
1 x gebruiksaanwijzing

Technische gegevens

Lengte lichtketting: 2 x ca. 5 m
Toevoerkabel: ca. 3 m
Stroomvoorziening accu:
1 x 1,2 V ⎓ AA, 1200 mAh, NiMH

⎓ Symbool voor gelijkspanning

CE Hierbij verklaart Delta-Sport Handelskontor GmbH dat dit artikel voldoet aan de volgende basiseisen en de overige ter zake doende bepalingen:
2014/30/EU – EMC-richtlijn
2011/65/EU – RoHS-richtlijn

Productiedatum (maand/jaar):
05/2023

Beoogd gebruik

Dit artikel is uitsluitend bestemd voor particulier gebruik buitenshuis en niet voor zakelijk gebruik. Het artikel is geschikt voor decoratieve doeleinden.

IP44 Spatwaterdicht

Niet geschikt voor de algemene verlichting van een ruimte binnenshuis

Timerfunctie: 6 u ingeschakeld/18 u uitgeschakeld

Alleen voor buiten

Veiligheidstips

Belangrijk: lees deze gebruiksaanwijzing zorgvuldig door en bewaar hem vervolgens goed!

- Dit artikel kan worden gebruikt door kinderen van 8 jaar en ouder en door personen met verminderde fysieke, zintuiglijke of mentale bekwaamheden of personen met gebrek aan ervaring en kennis, mits zij worden begeleid of in het veilige gebruik van het artikel zijn onderwezen en zij de hieruit resulterende gevaren begrijpen. Kinderen mogen niet met het artikel spelen. Reiniging en onderhoud door de gebruiker mogen niet door kinderen zonder toezicht worden uitgevoerd.
- Dit artikel is geen speelgoed.
- Controleer het artikel voor elk gebruik op beschadigingen of slijtage. Het artikel mag alleen in goede staat worden gebruikt!
- Het artikel mag niet worden gemodificeerd!
- De lichtbron van deze lamp is niet vervangbaar; als de lichtbron het einde van zijn levensduur heeft bereikt, moet de gehele lamp worden vervangen.
- Let erop dat de zonnecel niet vuil wordt en in de winter niet met sneeuw of ijs bedekt raakt. Anders nemen de prestaties van de zonnecel af.
- Houd er rekening mee dat lage temperaturen de gebruiksduur van de accu negatief beïnvloeden.

Levensgevaar!

- Laat kinderen nooit zonder toezicht alleen met het verpakkingsmateriaal. Er bestaat verstikkingsgevaar.

Kans op lichamelijk letsel!

- Zorg ervoor dat als u de lamp verwijdert, u ook de grondpen verwijdert, zodat deze geen gevaar vormt (o.a. vanwege struikelen).

Waarschuwingen geïntegreerde accu

- Laad alleen onbeschadigde accu's op die volledig intact zijn.

- De accu is niet vervangbaar! Als de accu het einde van zijn levensduur heeft bereikt, moet het gehele artikel worden vervangen.
- Bescherm de accu tegen mechanische beschadiging. Brandgevaar!
- Als er elektrolytoplossing uit de accu en het artikel loopt, dient u te voorkomen dat deze in contact met ogen, slijmvliezen en huid komt. Spoel de getroffen plaatsen onmiddellijk royaal af met schoon water en consulteer een arts. De elektrolytoplossing kan irritatie veroorzaken.
- Laad het artikel nooit op en sla het niet op in de nabijheid van grote hittebronnen of open vuur. Dit kan leiden tot het exploderen van de accu.
- De laadcontacten van de accu mogen niet door metalen voorwerpen worden verbonden.
- Probeer nooit een accu of het artikel te manipuleren, modificeren of repareren.

Gevaar!

- De accu mag niet in het vuur worden geworpen of worden kortgesloten. De accu kan oververhit raken en exploderen.
- De accu mag niet uit elkaar worden gehaald.

Artikel monteren

1. Haal de losse onderdelen uit de verpakking.
2. Steek de voet van het zonnepaneel (1a), de stok (2) en de grondpen (3) in elkaar (afb. A).

Aanwijzing: gebruik het artikel alleen met de meegeleverde grondpen.

Artikel plaatsen

Steek het gemonteerde artikel zo ver in de grond (gazon, bloemperk) dat het stabiel staat. Neem de volgende punten in acht:

1. Kies een plaats waar het zonnepaneel (1) zo lang mogelijk aan direct zonlicht wordt blootgesteld.

Aanwijzing: om de hoek van het zonnepaneel eventueel aan te passen, maakt u de schroef (1e) los met een geschikte schroevendraaier (niet meegeleverd), stelt u de gewenste hoek in en draait u de schroef weer vast (afb. B).

2. U moet het artikel inschakelen om ervoor te zorgen dat de accu wordt opgeladen wanneer er zonlicht op valt. Als de accu is opgeladen, wordt het licht van het artikel ingeschakeld, als het donker begint te worden.

Aanwijzing: het artikel wordt automatisch uitgeschakeld als het lichter wordt of als de accu leeg is. Zorg ervoor dat andere lichtbronnen, bijv. binnenplaats- of straatverlichting, het zonnepaneel niet kunnen beïnvloeden, omdat het artikel anders niet inschakelt als het gaat schemeren of donker wordt.

3. Bevestig de led-lichtketting (1b) op de gewenste plaats, bijv. aan een boom of schutting. Gebruik hiervoor eventueel bevestigingsmateriaal (niet meegeleverd).

Artikel in-/uitschakelen (afb. B)

Aanwijzing: het artikel beschikt over een aan-uitknop (1c). Bij een volledig opgeladen accu bedraagt de verlichtingsduur ca. 6 tot 8 uur.

- Druk voor het eerste gebruik één keer op de aan-uitknop om ervoor te zorgen dat het artikel automatisch inschakelt als het gaat schemeren.

Aanwijzing: het artikel wordt automatisch uitgeschakeld als het lichter wordt of als de accu leeg is.

- Druk op de knop Mode (1d) om naar de volgende lichtstand te gaan (8 lichteffecten met memoryfunctie).
- Druk opnieuw op de aan-uitknop om het artikel permanent uit te schakelen en het laden te deactiveren.

Opslag, reiniging

Bewaar het artikel wanneer u dit niet gebruikt altijd in uitgeschakelde toestand, droog en schoon op kamertemperatuur. Reinig het artikel alleen met een vochtige schoonmaakdoek en droog het vervolgens af.
BELANGRIJK! Reinig nooit met agressieve reinigingsmiddelen.

Afvalverwerking

Het hiernaast afgebeelde symbool geeft aan dat dit apparaat aan de richtlijn 2012/19/EU onderworpen is. Deze richtlijn impliceert dat u dit apparaat op de einde van de gebruiksduur daarvan niet samen met het normale huisvuil mag afvoeren, maar op speciaal voorziene inzamelpunten, in recyclagecentra of bij afvalverwerkende bedrijven moet afgeven. Draag zorg voor het milieu en voer deskundig af.

Batterijen/accu's mogen niet via het huisafval worden afgevoerd. Ze kunnen giftige zware metalen bevatten en moeten worden behandeld als klein chemisch afval. De chemische symbolen van de zware metalen zijn als volgt: Cd = cadmium, Hg = kwik, Pb = lood. Geef verbruikte batterijen/accu's daarom af bij een gemeentelijk inzamelpunt.

Bijkomende informatie over de afvoer van het onbruikbaar geworden apparaat krijgt u bij uw gemeente- of stadsbestuur. Voer het apparaat en de verpakking milieuvriendelijk af. Berg verpakkingsmaterialen (zoals bv. foliezakjes) op buiten het bereik van kinderen.

Neem de markering van verpakkingsmaterialen voor de afvalscheiding in acht. Deze zijn gemarkeerd met afkortingen (a) en nummers (b) met de volgende betekenis: 1 - 7: kunststoffen / 20 - 22: papier en karton / 80 - 98: composietmaterialen.
Het artikel en de verpakkingsmaterialen zijn recyclebaar; voer ze gescheiden af voor een betere afvalbehandeling.
Het Triman-logo is alleen van toepassing voor Frankrijk.

Opmerkingen over garantie en serviceafhandeling

Het artikel werd met de grootste zorgvuldigheid en onder permanent toezicht geproduceerd. De firma DELTA-SPORT HANDELSKONTOR GmbH verleent particuliere eindklanten op dit artikel drie jaar garantie, te rekenen vanaf de datum van aankoop (garantietermijn) en dit op grond van de volgende bepalingen.
De garantie geldt alleen voor materiaal- en verwerkingsfouten. De garantie is niet van toepassing op onderdelen die aan een normale slijtage onderhevig zijn en daarom als niet-slijtvaste onderdelen te beschouwen zijn (bv. batterijen) en evenmin op breekbare onderdelen, bv. schakelaars, accu's of onderdelen die van glas gemaakt zijn.
Uit de garantie voortvloeiende claims zijn uitgesloten als het artikel onvakkundig, verkeerd of niet in het kader van de voorziene bepaling of in het kader van het voorziene gebruiksdoeleinde gebruikt werd of indien richtlijnen in de gebruiksaanwijzing niet in acht genomen werden, tenzij de eindklant aantoont dat er sprake is van een materiaal- of verwerkingsfout die niet op één van de hoger vermelde omstandigheden gebaseerd is.
Uit de garantie voortvloeiende claims kunnen alleen tijdens de garantieperiode op vertoon van de originele kassabon ingediend worden. Gelieve daarom de originele kassabon te bewaren. De garantieperiode wordt door eventuele reparaties op grond van de garantie, wettelijke waarborg of coulance niet verlengd. Dit geldt ook voor vervangen en gerepareerde onderdelen.
Gelieve u bij klachten in eerste instantie tot de hieronder vermelde servicehotline te richten of met ons per e-mail contact op te nemen. Is er sprake van een garantiegeval, dan wordt het artikel door ons – naar onze keuze – voor u gratis gerepareerd, wordt het vervangen of wordt de aankoopsom terugbetaald. Verdere rechten op grond van de garantie bestaan niet.
Uw wettelijke rechten, in het bijzonder rechten op garantie tegenover de betreffende verkoper, worden door deze garantie niet beperkt.

IAN: 427634_2301

BE Service België
Tel.: 0800 12089
E-Mail: deltasport@lidl.be

NL Service Nederland
Tel.: 0800 0249630
E-Mail: deltasport@lidl.nl

Gratulujemy! Decydując się na ten produkt, otrzymują Państwo towar wysokiej jakości. Należy zapoznać się z produktem przed jego pierwszym użyciem.

Należy uważnie przeczytać następującą instrukcję użytkowania.

Produkt ten należy użytkować wyłącznie w opisany sposób oraz zgodnie ze wskazanym przeznaczeniem. Niniejszą instrukcję użytkowania należy przechowywać w bezpiecznym miejscu. Przekazując produkt innej osobie, należy upewnić się, że otrzyma ona także całą dokumentację dotyczącą produktu.

Zakres dostawy

1 x łańcuch świetlny LED z panelem słonecznym (1)
1 x drążek (2)
1 x żerdź (3)
1 x instrukcja użytkowania

Dane techniczne

Długość łańcucha świetlnego: 2 x ok. 5 m
Kabel zasilający: ok. 3 m
Zasilanie akumulatorem:
1 x 1,2 V ⎓ AA, 1200 mAh, NiMH

⎓ Symbol napięcia stałego

CE Firma Delta-Sport Handelskontor GmbH oświadcza, że niniejszy produkt spełnia najważniejsze wymagania oraz jest zgodny z podanymi poniżej wytycznymi:
2014/30/UE – dyrektywa EMC
2011/65/UE – dyrektywa RoHS

Data produkcji (miesiąc/rok):
05/2023

Użytkowanie zgodne z przeznaczeniem

Produkt ten jest przeznaczony tylko do prywatnego użytku na zewnątrz, a nie do użytku komercyjnego. Produkt nadaje się do celów dekoracyjnych.

IP44 Ochrona przed wodą rozbryzgową

Nie nadaje się do ogólnego oświetlenia pomieszczeń domowych

Funkcja timera: produkt przez 6 godz. jest włączony, a przez 18 godz. wyłączony

Tylko na zewnątrz

Wskazówki bezpieczeństwa

Ważne: należy uważnie przeczytać niniejszą instrukcję użytkowania i zachować ją do późniejszego użytku!

- Niniejszy produkt może być używany przez dzieci w wieku powyżej 8 lat oraz osoby o ograniczonych zdolnościach fizycznych, sensorycznych lub umysłowych, a także nieposiadające odpowiedniego doświadczenia ani wiedzy, jeżeli są pod nadzorem lub zostały pouczone o bezpiecznym sposobie użytkowania produktu oraz możliwych zagrożeniach. Dzieciom nie wolno bawić się produktem. Czyszczenie i konserwacja nie mogą być wykonywane przez dzieci bez nadzoru.
- Produkt nie jest zabawką.
- Przed każdym użyciem należy sprawdzić produkt pod kątem uszkodzeń lub zużycia. Produkt może być używany wyłącznie, jeśli jest w idealnym stanie!
- Nie wolno dokonywać żadnych modyfikacji produktu!
- Źródło światła w tej lampce nie jest wymienne. Po upływie okresu eksploatacji źródła światła należy wymienić całą lampkę.
- Upewnić się, że ogniwo słoneczne nie jest zabrudzone lub pokryte śniegiem i lodem w zimie. W przeciwnym razie wydajność ogniwa słonecznego będzie ograniczona.
- Należy pamiętać, że niskie temperatury mają negatywny wpływ na żywotność akumulatora.

Zagrożenie życia!

- Nigdy nie pozwalać, aby dzieci miały dostęp do opakowania bez nadzoru. Niebezpieczeństwo uduszenia.

Niebezpieczeństwo odniesienia obrażeń!

- Należy upewnić się, że podczas wyjmowania lampy wyjęta zostanie również żerdź, gdyż może ona stanowić niebezpieczeństwo (np. spowodować potknięcie).

Ostrzeżenia dotyczące wbudowanego akumulatora

- Należy ładować tylko nienaruszone i nieuszkodzone akumulatory.
- Akumulator nie jest wymienny! Po upływie okresu eksploatacji akumulatora należy wymienić cały produkt.
- Chronić akumulator przed uszkodzeniami mechanicznymi. Zagrożenie pożarowe!
- Jeżeli z akumulatora i z produktu będzie wypływał płyn elektrolitowy, nie wolno dopuścić do kontaktu z oczami, błonami śluzowymi i skórą. Należy natychmiast opłukać miejsca, które były narażone na kontakt, a następnie udać się do lekarza. Płyn elektrolitowy może spowodować podrażnienia.
- Nigdy nie należy przechowywać ani ładować produktu w pobliżu silnych źródeł ciepła lub otwartego ognia, może to spowodować wybuch akumulatora.
- Styki kontaktowe do ładowania w akumulatorze nie mogą być połączone ze sobą żadnymi przedmiotami o właściwościach metalicznych.
- Nigdy nie wolno próbować modyfikować, przerabiać ani naprawiać akumulatora lub produktu.

Niebezpieczeństwo!

- Akumulatora nie wolno wrzucać do ognia ani zwierać jego styków. Akumulator może się przegrzać i wybuchnąć.
- Nie należy demontować akumulatora.

Montaż produktu

1. Należy wyjąć pojedyncze części z opakowania.
2. Połączyć ze sobą podstawę panelu słonecznego (1a), drążek (2) i żerdź (3) (rys. A).

Wskazówka: używać produktu wyłącznie razem z żerdzią zawartą w zestawie.

Stawianie produktu

Należy włożyć zmontowany produkt tak głęboko do podłoża (na trawniku, grządce kwiatowej), aby stał stabilnie.
Należy stosować się do następujących kwestii:

1. Należy wybrać miejsce, w którym panel słoneczny (1) będzie wystawiony na bezpośrednie działanie promieni słońca tak długo, jak to możliwe.

Wskazówka: aby w razie potrzeby wyregulować kąt nachylenia panelu słonecznego, należy poluzować śrubę (1e) za pomocą odpowiedniego śrubokręta (brak w zakresie dostawy), ustawić żądany kąt i ponownie dokręcić śrubę (rys. B).

2. Należy pamiętać, że produkt musi być włączony, aby można było ładować akumulator światłem słonecznym. Jeśli akumulator jest naładowany, lampka produktu zaczyna świecić po zmroku.

Wskazówka: produkt wyłącza się automatycznie w świetle świtu lub po wyczerpaniu akumulatora. Upewnić się, że żadne inne źródło światła, np. oświetlenie podwórka lub ulicy, nie ma wpływu na panel słoneczny, w przeciwnym razie produkt nie włączy się o zmierzchu lub w ciemności.

3. Zamocować łańcuch świetlny LED (1b) w wybranym miejscu, np. na drzewie lub ogrodzeniu. W razie potrzeby użyć materiału mocującego (brak w zakresie dostawy).

Włączanie/wyłączanie produktu (rys. B)

Wskazówka: produkt posiada przycisk wł./wył. (1c). Czas świecenia wynosi przy pełnym naładowaniu ok. 6 do 8 godzin.

- Przed pierwszym użyciem nacisnąć jednokrotnie przycisk wł./wył., aby produkt włączał się automatycznie o zmierzchu.

Wskazówka: produkt wyłącza się automatycznie w świetle świtu lub po wyczerpaniu akumulatora.

- Nacisnąć przycisk Mode (1d), aby przejść do następnego trybu oświetlenia (8 efektów świetlnych z funkcją pamięci).
- Ponownie nacisnąć przycisk wł./wył., aby trwale wyłączyć produkt oraz dezaktywować proces ładowania.

Przechowywanie, czyszczenie

Nieużywany produkt należy zawsze przechowywać wyłączony, w suchym i czystym miejscu, w temperaturze pokojowej. Czyścić wyłącznie przy użyciu wilgotnej ściereczki, następnie wytrzeć do sucha.
WAŻNE! Nie czyścić przy użyciu ostrych środków czyszczących.

Uwagi odnośnie recyklingu

Znajdujący się obok symbol wskazuje, że niniejsze urządzenie podlega Dyrektywie 2012/19/UE. Dyrektywa ta stanowi, że po zakończeniu okresu użytkowania urządzenia nie wolno wyrzucać wraz z normalnymi odpadami domowymi, lecz należy oddać je do specjalnie utworzonych punktów zbiórki, centrów recyklingu lub firm zajmujących się utylizacją odpadów. Należy chronić środowisko i właściwie usuwać odpady.

Zużyty sprzęt może mieć szkodliwy wpływ na środowisko i zdrowie ludzi z uwagi na potencjalną zawartość niebezpiecznych substancji, mieszanin oraz części składowych. Gospodarstwo domowe spełnia ważną rolę w przyczynianiu się do ponownego użycia i odzysku surowców wtórnych, w tym recyklingu zużytego sprzętu. Na tym etapie kształtuje się postawy, które wpływają na zachowanie wspólnego dobra jakim jest czyste środowisko naturalne.

Baterii/akumulatorów nie wolno wyrzucać razem z odpadami domowymi. Mogą zawierać toksyczne metale ciężkie i podlegają obróbce odpadów niebezpiecznych. Symbole chemiczne metali ciężkich są następujące: Cd = kadm, Hg = rtęć, Pb = ołów. Zużyte baterie/akumulatory należy oddawać w miejskim punkcie zbiórki.

Szczegółowe informacje na temat sposobów usuwania zużytego urządzenia uzyskają Państwo u władz gminnych i miejskich. Urządzenie oraz opakowanie należy usunąć w sposób przyjazny dla środowiska. Materiały opakowaniowe (np. worki foliowe) należy przechowywać w miejscu niedostępnym dla dzieci.

Przestrzegać oznakowania materiałów opakowaniowych podczas segregacji odpadów. Są one oznaczone skrótami (a) i liczbami (b) o następującym znaczeniu: 1–7: tworzywa sztuczne / 20–22: papier i karton / 80–98: materiały kompozytowe.
Produkt i materiały opakowaniowe nadają się do recyklingu, należy je osobno zutylizować w celu lepszego przetwarzania odpadów.
Logo Triman obowiązuje tylko we Francji.

Wskazówki dotyczące gwarancji i obsługi serwisowej

Artykuł został wyprodukowany z najwyższą starannością i pod stałą kontrolą. DELTA-SPORT HANDELSKONTOR GmbH przyznaje klientowi końcowemu na niniejszy artykuł trzy lata gwarancji od daty zakupu (okres gwarancyjny) z zastrzeżeniem poniższych postanowień. Gwarancja dotyczy wyłącznie wad materiałowych i wad wykonania.
Gwarancja nie obejmuje części, które podlegają normalnemu zużyciu i z tego względu należy je traktować jako części zużywalne (np. baterie) i nie obejmuje części kruchych, np. przełączników, akumulatorów ani części wykonanych ze szkła.

Wyklucza się roszczenia z tytułu niniejszej gwarancji w przypadku użycia artykułu w sposób niewłaściwy lub sprzeczny z jego przeznaczeniem lub w sposób wykraczający poza przewidziane przeznaczenie lub poza przewidziany zakres użytkowania lub jeśli wytyczne zawarte w instrukcji obsługi nie były przestrzegane, chyba że klient końcowy udowodni istnienie wady materiałowej lub wady wykonania, która nie wynika z podanych wyżej przyczyn.
Roszczenia z tytułu gwarancji można zgłaszać wyłącznie w okresie gwarancyjnym za okazaniem oryginalnego dowodu zakupu. Prosimy zatem zachować oryginalny dowód zakupu!
W przypadku jakichkolwiek reklamacji prosimy skontaktować się z nami najpierw za pośrednictwem podanej poniżej infolinii serwisowej lub drogą e-mailową. W przypadku objętym gwarancją artykuł zostanie – według naszego uznania – bezpłatnie naprawiony, wymieniony lub nastąpi zwrot ceny zakupu. Z gwarancji nie wynikają żadne inne prawa. Niniejsza gwarancja nie ogranicza Państwa ustawowych praw, w szczególności roszczeń gwarancyjnych wobec danego sprzedawcy.
W przypadku wymiany części lub całego artykułu okres gwarancji przedłuża się o trzy lata zgodnie z art. 581 § 1 kodeksu cywilnego. Po upłynięciu czasu gwarancji powstałe naprawy są płatne.

IAN: 427634_2301

PL Serwis Polska
Tel.: 22 397 4996
E-Mail: deltasport@lidl.pl

Srdečně blahopřejeme!
Svým nákupem jste se rozhodli pro kvalitní výrobek. Před prvním použitím se prosím seznamte s tímto výrobkem.

Pozorně si přečtete následující návod k použití.

Používejte tento výrobek pouze tak, jak je popsáno, a pro uvedené účely. Uschovejte si tento návod k použití pro budoucí použití. Pokud výrobek předáte třetí osobě, předejte jí i veškerou dokumentaci.

Obsah balení

1 x LED světelný řetěz se solárním panelem (1)
1 x tyč (2)
1 x zemní hrot (3)
1 x návod k použití

Technické údaje

Délka světelného řetězu: 2 x cca 5 m
Přívodní kabel: cca 3 m
Zdroj energie akumulátoru:
1 x 1,2 V ⎓ AA, 1200 mAh, NiMH

⎓ Symbol pro stejnosměrné napětí

CE Společnost Delta-Sport Handelskontor GmbH tímto prohlašuje, že tento výrobek je v souladu s následujícími základními požadavky a ostatními příslušnými ustanoveními:
2014/30/EU – Směrnice o EMK
2011/65/EU – Směrnice RoHS

Datum výroby (měsíc/rok):
05/2023

Použití dle určení

Výrobek je určen jen pro soukromé použití ve venkovních prostorách a není určen pro komerční využití. Výrobek je vhodný pro dekorační účely.

IP44 Ochrana proti stříkající vodě

Není obecně určen k osvětlení místností v domácnosti

Funkce časovače: 6 h zapnuto/18 h vypnuto

Jen pro venkovní prostředí

Bezpečnostní pokyny

Důležité: Přečtěte si pozorně návod k použití a uschovejte si jej!

- Tento výrobek mohou používat děti od 8 let výše, stejně jako osoby se sníženými fyzickými, smyslovými nebo mentálními schopnostmi nebo s nedostatkem zkušeností a znalostí, pokud jsou pod dozorem nebo byly poučeny o bezpečném používání výrobku a chápou z něj vyplývající rizika. Děti si nesmí s výrobkem hrát. Čištění a uživatelskou údržbu nesmějí provádět děti bez dozoru.
- Tento výrobek není hračka.
- Před každým použitím zkontrolujte, zda není výrobek poškozený nebo opotřebovaný. Tento výrobek se smí používat pouze v bezvadném stavu!
- Na výrobku nesmí být prováděny žádné úpravy!
- Světelný zdroj tohoto svítidla nelze vyměnit; dosáhne-li světelný zdroj konce své životnosti, musí se vyměnit celé svítidlo.
- Dbejte na to, aby solární článek nebyl znečištěný a v zimních měsících, aby nebyl pokrytý sněhem a ledem. Výkonnost solárního článku by se tím snížila.
- Upozorňujeme na to, že nízké teploty mají negativní vliv na provozní dobu akumulátoru.

⚠ Nebezpečí ohrožení života!

- Nenechávejte děti nikdy bez dozoru s balicím materiálem. Nebezpečí udušení.

⚠ Nebezpečí poranění!

- Pokud světlo odstraňujete, zajistěte rovněž odstranění zemního hrotu, který by jinak mohl představovat nebezpečí (např. zakopnutí).

⚠ Výstražná upozornění pro integrovaný akumulátor

- Nabíjejte pouze neporušené a nepoškozené akumulátory.
- Akumulátor nelze vyměnit! Jakmile dosáhne akumulátor konce své životnosti, musí se vyměnit celý výrobek.
- Chraňte akumulátor před mechanickým poškozením. Nebezpečí požáru!

- Pokud by z akumulátoru a výrobku vytekl roztok elektrolytu, vyvarujte se kontaktu s očima, sliznicemi a pokožkou. Postižená místa okamžitě opláchněte dostatečným množstvím čisté vody a vyhledejte lékařskou pomoc. Roztok elektrolytu může vyvolat podráždění.
- Výrobek nikdy nenabíjejte a neskladujte v blízkosti zdrojů nadměrného tepla nebo otevřeného ohně, protože by mohlo dojít k explozi akumulátoru.
- Kontakty nabíjení na akumulátoru se nesmí propojovat kovovými předměty.
- Nikdy se nepokoušejte akumulátorem nebo výrobkem manipulovat, nebo ho upravovat či opravovat.

⚠ Nebezpečí!

- Akumulátor se nesmí házet do ohně nebo zkratovat. Akumulátor se může přehřát a explodovat.
- Akumulátor se nesmí rozebírat.

Montáž výrobku

1. Vyjměte jednotlivé díly z obalu.
2. Spojte sokl solárního panelu (1a), tyč (2) a zemní hrot (3) (obr. A).

Upozornění: Používejte výrobek jen se zemním hrotem, který je součástí obsahu balení.

Umístění výrobku

Zasuňte sestavený výrobek do země (trávník, květinový záhon) tak hluboko, aby stál stabilně. Věnujte pozornost následujícím bodům:

1. Vyberte takové místo, na němž bude solární panel (1) co nejdéle vystaven přímému slunečnímu záření.

Upozornění: Chcete-li v případě potřeby nastavit úhel solárního panelu, povolte šroub (1e) vhodným šroubovákem (není součástí obsahu balení), nastavte požadovaný úhel a šroub znovu utáhněte (obr. B).

2. Dbejte na to, aby byl výrobek zapnutý a akumulátor se mohl na slunečním světle nabít. Pokud je akumulátor nabitý, světlo výrobku se při začínajícím stmívání rozsvítí.

Upozornění: Se začátkem rozednění nebo při prázdném akumulátoru se výrobek automaticky vypne. Ujistěte se, že žádný jiný zdroj světla, např. osvětlení dvora nebo ulice, nemůže ovlivňovat solární panel, protože jinak se výrobek za soumraku nebo ve tmě nezapne.

3. Připevněte světelný řetěz LED (1b) na požadované místo, např. na strom nebo plot. Příp. použijte upevňovací materiál (není součástí obsahu balení).

Zapnutí/vypnutí výrobku (obr. B)

Upozornění: Výrobek má tlačítko zap/vyp (1c). Při plném nabití je doba svícení cca 6 až 8 hodin.

- Před prvním použitím jednou stiskněte tlačítko zapnutí/vypnutí, aby se výrobek za soumraku automaticky zapnul.

Upozornění: Se začátkem rozednění nebo při prázdném akumulátoru se výrobek automaticky vypne.

- Stisknutím tlačítka Mode (1d) přepnete na další režim osvětlení (8 světelných efektů s paměťovou funkcí).
- Opětovným stisknutím tlačítka zap/vyp výrobek natrvalo vypnete a deaktivujete nabíjení.

Uskladnění, čištění

Pokud výrobek nepoužíváte, skladujte jej vždy vypnutý, suchý a čistý při pokojové teplotě. Čistěte pouze vlhkým hadříkem a následně otřete do sucha.
DŮLEŽITÉ! K čištění nikdy nepoužívejte agresivní čisticí prostředky.

Pokyny k likvidaci

Tento doprovodný symbol označuje, že toto zařízení podléhá směrnici 2012/19/EU. Tato směrnice uvádí, že toto zařízení nesmíte po skončení jeho životnosti likvidovat s běžným domovním odpadem, ale musíte jej odevzdat na speciálně zřízených sběrných místech, v recyklačních střediscích nebo ve společnostech pro likvidaci odpadu. Chraňte životní prostředí a provádějte řádnou likvidaci.

Poškození životního prostředí v důsledku nesprávné likvidace baterií/akumulátorů! Baterie/akumulátory nesmějí být likvidovány spolu s komunálním odpadem. Mohou obsahovat toxické těžké kovy a podléhají zpracování nebezpečného odpadu. Chemické symboly těžkých kovů jsou následující: Cd = kadmium, Hg = rtuť, Pb = olovo. Použité baterie/akumulátory proto likvidujte v místním sběrném místě.

O možnostech likvidace vysloužilého výrobku se informujte u Vaší obecní nebo městské správy. Výrobek a obaly likvidujte ekologicky. Uchovávejte obalové materiály (jako např. fóliové sáčky) nedostupné pro děti.

Při třídění odpadu dodržujte označení balicích materiálů, které jsou označeny zkratkami (a) a čísly (b) s následujícím významem: 1–7: plasty / 20–22: papír a karton / 80–98: smíšený odpad.
Výrobek a balicí materiály jsou recyklovatelné, likvidujte je odděleně pro lepší zpracování odpadu. Logo Triman platí pouze pro Francii.

Pokyny k záruce a průběhu služby

Výrobek byl vyroben s velkou péčí a za stálé kontroly. DELTA-SPORT HANDELSKONTOR GmbH poskytuje koncovým privátním zákazníkům na tento výrobek tři roky záruky od data nákupu (záruční lhůta) podle následující ustanovení. Záruka se týká pouze vad materiálu a závad ve zpracování. Záruka se nevztahuje na díly, které podléhají normálnímu opotřebení, a proto je nutné na ně pohlížet jako na rychle opotřebitelné díly (např. baterie), a na křehké díly, např. vypínače, akumulátory nebo díly vyrobené ze skla.
Nároky z této záruky jsou vyloučeny, pokud výrobek byl používán neodborně nebo nedovoleným způsobem nebo nikoli v rámci stanoveného účelu určení nebo předpokládaného rozsahu používání nebo nebyla dodržena zadání v návodu k obsluze, ledaže by koncový zákazník prokázal, že existuje vada materiálu nebo došlo k chybě ve zpracování, které nevyplývají z některé výše uvedených okolností.
Nároky ze záruky lze uplatnit pouze v rámci záruční lhůty po předložení originálního pokladního dokladu. Proto si prosím uschovejte originál pokladního dokladu. Doba záruky se neprodlužuje případnými opravami na základě záruky, zákonné záruky nebo kulance. Totéž platí také pro vyměněné a opravené díly.
Při reklamacích se prosím obracejte na níže uvedenou horkou linku servisu nebo se s námi spojte e-mailem. Pokud se vyskytne případ reklamace, výrobek Vám – dle naší volby – bezplatně opravíme, vyměníme nebo Vám vrátíme kupní cenu. Další práva ze záruky nevznikají.
Vaše zákonná práva, zejména nároky na zajištění záruky vůči konkrétnímu prodejci, nejsou touto zárukou omezena.

IAN: 427634_2301

CZ Servis Česko
Tel.: 800 143 873
E-Mail: deltasport@lidl.cz

Blahoželáme!
Svojím nákupom ste sa rozhodli pre kvalitný výrobok. Pred prvým použitím sa s výrobkom dôkladne oboznámte.

Pozorne si prečítajte tento návod na používanie.

Výrobok používajte len uvedeným spôsobom a na uvedený účel. Tento návod na používanie si dobre uschovajte. Pri odovzdávaní výrobku tretej osobe odovzdajte s výrobkom aj všetky podklady.

Rozsah dodávky

1 x LED svetelná reťaz so solárnym panelom (1)
1 x tyč (2)
1 x zemný kolík (3)
1 x návod na používanie

Technické údaje

Dĺžka svetelnej reťaze: 2 x cca 5 m
Prívodné vedenie: cca 3 m
Napájanie akumulátorom:
1 x 1,2 V ⎓ AA, 1200 mAh, NiMH

⎓ Symbol pre jednosmerné napätie

CE Spoločnosť Delta-Sport Handelskontor GmbH týmto vyhlasuje, že tento výrobok je v súlade s nasledujúcimi základnými požiadavkami a ostatnými príslušnými ustanoveniami:
2014/30/EU – Smernica o elektromagnetickej kompatibilite
2011/65/EÚ – Smernica RoHS

Dátum výroby (mesiac/rok):
05/2023

Určené použitie

Výrobok je určený len na súkromné použitie v exteriéri a nie je určený na komerčné použitie. Výrobok je vhodný na dekoratívne účely.

IP44 Ochrana proti striekajúcej vode

Výrobok nie je vhodný na všeobecné osvetlenie priestorov v domácnosti

Funkcia časovača: 6 h zapnuté/18 h vypnuté

Len do exteriéru

Bezpečnostné pokyny

Dôležité: Tento návod na používanie si starostlivo prečítajte a bezpodmienečne ho uschovajte!

- Tento výrobok môžu používať deti od 8 rokov a staršie, ako aj osoby so zníženými fyzickými, zmyslovými alebo duševnými schopnosťami alebo bez potrebných skúseností a znalostí, ak sú pod dozorom alebo boli poučené o bezpečnom používaní výrobku a porozumeli rizikám, ktoré z toho vyplývajú. Deti sa nesmú hrať s výrobkom. Čistenie a používateľskú údržbu nesmú vykonávať deti bez dozoru.
- Výrobok nie je hračka.
- Pred každým použitím skontrolujte, či výrobok nie je poškodený alebo opotrebovaný. Výrobok sa môže používať len v bezchybnom stave!
- Na výrobku sa nesmú vykonávať žiadne zmeny!
- Svetelný zdroj tohto svietidla nie je vymeniteľný; po ukončení životnosti svetelného zdroja sa musí vymeniť celé svietidlo.
- Dbajte na to, aby sa solárny článok neznečistil alebo nebol v zime pokrytý snehom a ľadom. V opačnom prípade sa zníži výkonnosť solárneho článku.
- Nezabudnite na to, že nízke teploty majú negatívny vplyv na prevádzkovú životnosť akumulátora.

⚠ Nebezpečenstvo ohrozenia života!

- Nikdy nenechávajte deti bez dozoru s obalovým materiálom. Hrozí nebezpečenstvo udusenia.

⚠ Nebezpečenstvo poranenia!

- Zaistite, aby sa po odstránení svietidla odstránil aj zemný kolík, aby nepredstavoval žiadne nebezpečenstvo (napr. riziko zakopnutia).

⚠ Výstražné upozornenia týkajúce sa zabudovaného akumulátora

- Nabíjajte iba intaktné a nepoškodené akumulátory.
- Akumulátor sa nedá vymeniť! Po ukončení životnosti akumulátora sa musí vymeniť celý výrobok.
- Akumulátor chráňte pred mechanickým poškodením. Nebezpečenstvo požiaru!

- Ak by došlo k úniku elektrolytu z akumulátora a výrobku, zabráňte kontaktu s očami, sliznicou a pokožkou. Okamžite vypláchnite postihnuté miesta dostatočným množstvom čistej vody a vyhľadajte lekársku pomoc. Roztok elektrolytov môže spôsobiť podráždenia.
- Výrobok nikdy nenabíjajte ani neskladujte v blízkosti veľkých tepelných zdrojov alebo otvoreného ohňa, mohlo by dôjsť k výbuchu akumulátora.
- Kontakty nabíjania na akumulátore nesmú byť spojené kovovými predmetmi.
- Nikdy sa nepokúšajte do akumulátora alebo výrobku zasahovať, upravovať ich alebo opravovať.

⚠ Nebezpečenstvo!

- Akumulátor sa nesmie vhadzovať do ohňa alebo skratovať. Akumulátor sa môže prehriať a vybuchnúť.
- Akumulátor sa nesmie rozoberať.

Montáž výrobku

1. Z obalu vyberte jednotlivé diely.
2. Zasuňte do seba podstavec solárneho panela (1a), tyč (2) a zemný kolík (3) (obr. A).

Upozornenie: Výrobok používajte len s dodaným zemným kolíkom.

Inštalácia výrobku

Zmontovaný výrobok zasuňte do zeme (trávnika, kvetinového záhona) dostatočne hlboko, aby stabilne stál. Dodržiavajte tieto body:

1. Vyberte miesto, na ktorom bude solárny panel (1) čo najdlhšie vystavený priamemu slnečnému žiareniu.

Upozornenie: Na prestavenie uhla solárneho panela uvoľnite skrutku (1e) pomocou vhodného skrutkovača (nie je v rozsahu dodávky), nastavte požadovaný uhol a skrutku opäť utiahnite (obr. B).

2. Nezabudnite, že výrobok musí byť zapnutý, aby sa akumulátor mohol nabíjať pri slnečnom žiarení. Keď je akumulátor nabitý, zapne sa pri stmievaní svetlo výrobku.

Upozornenie: Keď sa rozvidnie alebo sa vybije akumulátor, výrobok sa automaticky vypne. Zabezpečte, aby iný zdroj svetla, napr. osvetlenie dvora alebo ulice, nemohol ovplyvňovať solárny panel, pretože v opačnom prípade sa výrobok pri stmievaní alebo v tme nezapne.

3. LED svetelnú reťaz (1b) upevnite na požadované miesto, napr. na strom alebo plot. Podľa potreby použite vhodný upevňovací materiál (nie je v rozsahu dodávky).

Zapnutie/vypnutie výrobku (obr. B)

Upozornenie: Výrobok je vybavený tlačidlom zapnutia/vypnutia (1c). Dĺžka svietenia je pri plnom nabití cca 6 až 8 hodín.

- Pred prvým použitím stlačte raz tlačidlo zapnutia/vypnutia, aby sa výrobok pri stmievaní automaticky zapol.

Upozornenie: Keď sa rozvidnie alebo sa vybije akumulátor, výrobok sa automaticky vypne.

- Stlačte Mode-tlačidlo režimu (1d), aby ste prepli do ďalšieho režimu osvetlenia (8 svetelných efektov s pamäťovou funkciou).
- Na trvalé vypnutie výrobku a deaktiváciu procesu nabíjania znovu stlačte tlačidlo zapnutia/vypnutia.

Skladovanie, čistenie

Pri nepoužívaní skladujte výrobok vždy vypnutý, suchý a čistý pri izbovej teplote. Čistite len vlhkou čistiacou handričkou a nakoniec utrite dosucha.
DÔLEŽITÉ! Výrobok nikdy nečistite ostrými čistiacimi prostriedkami.

Pokyny k likvidácii

Vedľa uvedený symbol znázorňuje, že tento prístroj podlieha smernici 2012/19/EÚ. Táto smernica oznamuje, že tento výrobok nesmiete na konci jeho doby používania likvidovať spolu s bežným domácim odpadom, ale ho musíte odovzdať v špeciálne zriadených zberných dvoroch, recyklačných centrách alebo likvidačných prevádzkach.
Chráňte životné prostredie a likvidujte odborne.

Batérie/akumulátory sa nesmú likvidovať spolu s domovým odpadom. Môžu obsahovať toxické ťažké kovy a podliehajú spracovaniu špeciálneho odpadu. Chemické symboly ťažkých kovov sú nasledovné: Cd = kadmium, Hg = ortuť, Pb = olovo. Použité batérie/akumulátory preto odovzdajte v komunálnom zbernom mieste.

Ďalšie informácie o možnostiach likvidácie zastaraného prístroja dostanete na svojej obecnej alebo mestskej správe. Prístroj a obal zlikvidujte ekologicky. Obalový materiál (ako napr. fóliové vrecká) uschovajte mimo dosahu detí.

Pri triedení odpadu dodržiavajte označenie obalových materiálov, ktoré sú označené skratkami (a) a číslami (b) s nasledujúcim významom:
1 – 7: plasty / 20 – 22: papier a lepenka / 80 – 98: kompozitné látky.
Výrobok a obalové materiály sú recyklovateľné, likvidujte tieto oddelene pre lepšie spracovanie odpadu.
Logo Triman je len pre Francúzsko.

Pokyny k záruke a priebehu servisu

Výrobok bol vyrobený veľmi starostlivo a pod stálou kontrolou. Na tento výrobok poskytuje DELTA-SPORT HANDELSKONTOR GmbH súkromným koncovým užívateľom trojročnú záruku odo dňa kúpy (záručná lehota) po splnení nasledovných podmienok. Záruka platí len na chyby materiálu a spracovania. Záruka sa netýka dielov, ktoré podliehajú bežnému opotrebeniu a preto ich možno považovať za opotrebiteľné diely (napr. batérie), ako aj krehkých dielov, napr. vypínače, akumulátory alebo diely, ktoré sú vyrobené zo skla.
Nároky z tejto záruky zanikajú, keď sa výrobok používal neodborne alebo nesprávne, mimo určenia na používanie alebo určeného rozsahu používania alebo neboli dodržané pokyny návodu na obsluhu, s výnimkou, že koncový užívateľ preukáže, že ide o chybu materiálu alebo spracovania, ktorá nebola spôsobená niektorou z hore uvedených okolností.
Záruku je možné uplatniť len počas záručnej lehoty po predložení originálu pokladničného dokladu. Originál pokladničného dokladu preto prosím uschovajte. Záručná doba sa kvôli prípadným záručným opravám, zákonnej záruke alebo ako obchodné gesto nepredlžuje. Platí to aj pre vymenené a opravené diely.
Pri reklamáciách sa prosím najskôr obráťte na dole uvedenú Service-Hotline alebo sa s nami spojte prostredníctvom e-mailu. Ak sa jedná o záručný prípad, výrobok – podľa našej voľby – bezplatne opravíme, vymeníme alebo vrátime kúpnu cenu. Ďalšie práva zo záruky nevyplývajú.
Vaše zákonné práva, hlavne nároky na záručné plnenie voči príslušnému predajcovi, nie sú touto zárukou obmedzené.

IAN: 427634_2301

SK Servis Slovensko
Tel.: 0850 232001
E-Mail: deltasport@lidl.sk

¡Enhorabuena!
Con su compra se ha decidido por un artículo de gran calidad. Familiarícese con el artículo antes de usarlo por primera vez.

Para ello, lea detenidamente las siguientes instrucciones de uso.

Use el artículo solo de la forma descrita y para los campos de aplicación indicados. Conserve estas instrucciones de uso a buen recaudo. Entregue todos los documentos en caso de traspasar el artículo a terceros.

Alcance de suministro

1 guirnalda de luces LED con panel solar (1)
1 palo (2)
1 estaca (3)
1 instrucciones de uso

Datos técnicos

Longitud de la guirnalda de luces: 2 unidades de aprox. 5 m
Cable de alimentación: aprox. 3 m
Alimentación de energía por batería:
1 batería de 1,2 V ⎓ AA, 1200 mAh, NiMH

⎓ Símbolo de tensión continua

CE Por la presente, Delta-Sport Handelskontor GmbH declara que este artículo cumple con los siguientes requisitos básicos y las disposiciones pertinentes:
2014/30/UE – Directiva CEM
2011/65/UE – Directiva RoHS

Fecha de fabricación (mes/año):
05/2023

Uso previsto

El artículo es solo para uso privado en exteriores y no está destinado a uso comercial. El artículo es apto para fines decorativos.

IP44 Protección contra salpicaduras de agua

No es adecuado para iluminar estancias del hogar

Función de temporizador: 6 h encendido/18 h apagado

Solo para exteriores

Indicaciones de seguridad

Importante: Lea detenidamente estas instrucciones de uso y consérvelas.

- Este artículo puede ser utilizado por niños a partir de 8 años, así como por personas con capacidades físicas, sensoriales o mentales reducidas o con falta de experiencia y conocimientos, si se les supervisa o si han sido instruidos en el uso seguro del artículo y comprenden los peligros derivados. Los niños no deben jugar con el artículo. La limpieza y el mantenimiento por parte del usuario no deben ser efectuados por niños sin supervisión.
- El artículo no es un juguete.
- Compruebe antes de cada uso que el artículo no presenta daños ni desgaste. Solo se debe usar el artículo si se encuentra en un estado óptimo.
- No se debe efectuar ninguna modificación en el artículo.
- La fuente de luz de esta lámpara no se puede cambiar; cuando alcance el final de su vida útil, se debe sustituir la lámpara en su totalidad.
- Preste atención a que la célula solar no esté sucia o, en invierno, cubierta de nieve y hielo. En este caso se reduciría el rendimiento de la célula solar.
- Tenga en cuenta que las bajas temperaturas repercuten negativamente en la duración de uso de la batería.

⚠ ¡Peligro de muerte!

- Nunca deje a niños sin supervisión con el material de embalaje. Existe peligro de asfixia.

⚠ ¡Peligro de lesiones!

- Al retirar la lámpara, asegúrese de retirar también la estaca para evitar que represente un peligro (p. ej., tropiezos).

⚠ Advertencias sobre la batería integrada

- Cargue únicamente baterías intactas y que no presenten daños.
- La batería no se puede cambiar. Cuando la batería alcance el final de su vida útil, se debe sustituir el artículo en su totalidad.

- Proteja la batería de daños mecánicos. ¡Peligro de incendio!
- Si hay una fuga de solución electrolítica de la batería y del artículo, evite el contacto con los ojos, las mucosas y la piel. Enjuague la parte afectada de inmediato con abundante agua corriente y consulte a un médico. La solución electrolítica puede provocar irritaciones.
- Nunca cargue y almacene el artículo cerca de grandes fuentes de calor o fuegos abiertos; esto podría tener como consecuencia una explosión de la batería.
- Los contactos de carga en la batería no deben conectarse entre ellos mediante objetos metálicos.
- Nunca intente manipular, modificar ni reparar una batería o el artículo.

⚠ ¡Peligro!

- La batería no se debe arrojar al fuego o cortocircuitar. La batería se puede sobrecalentar y explotar.
- La batería no se debe desmontar.

Montaje del artículo

1. Extraiga los componentes del embalaje.
2. Encaje la base del panel solar (1a), el palo (2) y la estaca (3) (Fig. A).

Nota: Use el artículo solo con la estaca suministrada.

Instalación del artículo

Clave el artículo montado en el suelo (césped, parterre) de forma que quede estable. Observe los siguientes puntos:

1. Elija un lugar en el que el módulo solar (1) esté expuesto a la luz solar directa durante el máximo tiempo posible.

Nota: Para regular, en su caso, el ángulo del panel solar, afloje el tornillo (1e) con un destornillador apropiado (no incluido en el alcance de suministro), ajuste el ángulo deseado y vuelva a apretar el tornillo (Fig. B).

2. Tenga en cuenta que el artículo debe estar encendido para que se cargue la batería con la luz solar. Si la batería está cargada, se enciende la luz del artículo cuando empieza a oscurecer.

Nota: Al hacerse de día o cuando la batería se agota, el artículo se apaga automáticamente. Asegúrese de que ninguna otra fuente de luz, p. ej., iluminación del patio o de la calle, pueda influir en el panel solar; de lo contrario, el artículo no se encenderá cuando oscurezca o anochezca.

3. Fije la guirnalda de luces LED (1b) en el lugar deseado, p. ej., en un árbol o una valla. Si es necesario, utilice material de fijación (no incluido en el alcance de suministro).

Encendido/apagado del artículo (Fig. B)

Nota: El artículo dispone de un botón de encendido/apagado (1c). Con una carga completa, la luz dura aprox. de 6 a 8 horas.

- Antes del primer uso, pulse una vez el botón de encendido/apagado para que el artículo se conecte automáticamente al anochecer.

Nota: Al hacerse de día o cuando la batería se agota, el artículo se apaga automáticamente.

- Pulse el botón Mode (1d) para pasar al siguiente modo de iluminación (8 efectos de luz con función de memoria).
- Vuelva a pulsar el botón de encendido/apagado para apagar el artículo de forma duradera y desactivar el proceso de carga.

Almacenamiento, limpieza

Si no va a utilizarlo, almacene siempre el artículo apagado, seco y limpio y a temperatura ambiente. Limpie solo con un paño de limpieza húmedo y después seque frotándolo. ¡IMPORTANTE! No lo limpie con productos de limpieza agresivos.

Indicaciones para la eliminación

Este símbolo indica que el dispositivo está sujeto a la Directiva 2012/19/UE. Esta directiva especifica que este dispositivo no puede ser eliminado con la basura doméstica normal al final de su vida útil, sino que debe ser entregado en puntos de recogida, centros de reciclaje o empresas eliminadoras de basura especialmente habilitados al efecto. Proteja el medio ambiente y elimine los productos correctamente.

No deseche las pilas/acumuladores con la basura doméstica. Pueden contener metales pesados y deben ser tratados como residuos especiales. Los símbolos químicos de los metales pesados son estos: Cd = cadmio, Hg = mercurio, Pb = plomo. Por ello, elimine las pilas/acumuladores en un punto de recogida comunitario.

En su administración local o municipal podrán informarle sobre otras posibilidades de eliminación del artículo usado. No deje material de embalaje, como bolsas de plástico, en manos de niños. Guarde el material de embalaje en un lugar inaccesible para éstos.

Al separar los residuos, tenga en cuenta la marcación de los materiales de embalaje, que se indica con abreviaturas (a) y números (b) que significan lo siguiente: 1-7: plásticos / 20-22: papel y cartón / 80-98: materiales compuestos.

El artículo y su material de embalaje son reciclables, deséchelos separados para un mejor tratamiento de los residuos.
El logo «Triman» solo se aplica en Francia.

Indicaciones relativas a la garantía y la gestión de servicios

El artículo ha sido fabricado con gran esmero y sometido a controles constantes. Para el mismo, DELTA-SPORT HANDELSKONTOR GmbH ofrece a los clientes finales particulares una garantía de tres años a contar desde la fecha de compra (periodo de garantía) con arreglo a las condiciones que se exponen a continuación. La garantía tiene validez únicamente para fallos del material y fabricación. La garantía no cubre las piezas sometidas a un desgaste normal, las cuales se consideran piezas de desgaste (p. ej., pilas) así como tampoco piezas frágiles como, p. ej., interruptores, baterías o piezas fabricadas en vidrio o cristal.
Se excluyen derechos derivados de esta garantía, si se ha realizado un uso incorrecto o abusivo del artículo o que no se encuentre dentro del marco del uso o ámbito de uso previstos o si no se ha observado lo recogido en el manual de instrucciones, a no ser que el cliente final demuestre que existen fallos del material o fabricación no derivados de una de las circunstancias expuestas anteriormente.
Las demandas derivadas de la garantía sólo podrán presentarse dentro del periodo de garantía exhibiendo el comprobante de compra original. Le rogamos, por ello, que conserve el comprobante de compra original. El periodo de garantía no se verá prolongado por ningún tipo de reparación realizada con motivo de la garantía, la garantía legal o como gesto de buena voluntad. Esto se aplica también a las piezas sustituidas o reparadas.
Por favor, dirija sus quejas primero a la línea telefónica del servicio de atención al cliente que se indica a continuación o póngase en contacto con nosotros por correo electrónico. Si el caso está cubierto por la garantía, a nuestra elección, repararemos o cambiaremos gratuitamente el artículo o le restituiremos el precio de compra del mismo. De la garantía no se derivan otros derechos.
Esta garantía no limitará sus derechos legales, especialmente los derechos de garantía frente al vendedor correspondiente.
IAN: 427634_2301

ES Servicio España
Tel.: 900 984 989
E-Mail: deltasport@lidl.es

Hjertelig tillykke!
Du har valgt at købe et kvalitetsprodukt. Lær produktet at kende, inden du bruger det første gang.

Det gør du ved at læse nedenstående brugervejledning omhyggeligt.

Brug kun produktet som beskrevet og til de angivne anvendelsesområder. Opbevar denne brugervejledning et sikkert sted. Udlever også alle dokumenter, hvis produktet videregives til en tredjepart.

Leveringsomfang

1 x LED-lyskæde med solcellepanel (1)
1 x stang (2)
1 x pløk (3)
1 x brugervejledning

Tekniske data

Lyskædens længde: 2 x ca. 5 m
Ledningens længde: ca. 3 m
Strømforsyning, genopladeligt batteri:
1 x 1,2 V ⎓ AA, 1200 mAh, NiMH

⎓ Symbol for jævnspænding

CE Hermed erklærer Delta-Sport Handelskontor GmbH, at denne artikel er i overensstemmelse med følgende grundlæggende krav og de øvrige gældende bestemmelser:
2014/30/EU – EMC-direktiv
2011/65/EU – RoHS-direktiv

Fremstillingsdato (måned/år):
05/2023

Bestemmelsesmæssig brug

Artiklen er kun beregnet til privat, udendørs brug og ikke til erhvervsmæssig brug. Artiklen egner sig til dekorationsformål.

IP44 Stænktæt

Ikke egnet til almindelig rumbelysning i husholdningen

Timerfunktion: 6 h tændt/18 h slukket

Kun egnet til udendørs brug

Sikkerhedsanvisninger

Vigtigt: Læs denne brugervejledning omhyggeligt, og opbevar den til senere brug!

- Denne artikel kan benyttes af børn fra 8 år og op og af personer med nedsatte fysiske, sansemæssige eller psykiske evner, hvis de er under opsyn eller har modtaget undervisning i sikker brug af artiklen og forstår de medfølgende farer. Børn må ikke lege med artiklen. Rengøring og almindelig vedligeholdelse må ikke udføres af børn uden opsyn.
- Artiklen er ikke legetøj.
- Kontroller artiklen for skader og slitage inden hver brug. Artiklen må kun anvendes i fejlfri stand!
- Der må ikke foretages modifikationer på artiklen!
- Lampens lyskilde kan ikke udskiftes. Når lyskildens levetid er slut, skal hele lampen udskiftes.
- Sørg for, at solcellen ikke er snavset eller om vinteren er dækket af sne og is. Ellers forringes solcellens effekt.
- Bemærk, at kolde temperaturer har negativ indflydelse på det genopladelige batteris driftstid.

⚠ Livsfare!

- Lad aldrig børn være alene med emballagematerialet. Der er kvælningsfare.

⚠ Fare for kvæstelser!

- Kontroller, at pløkken også fjernes, når lampen fjernes, så den ikke udgør nogen fare (f.eks. kan man snuble over den).

⚠ Advarsler angående indbygget, genopladeligt batteri

- Oplad kun intakte og ubeskadigede genopladelige batterier.
- Det genopladelige batteri kan ikke udskiftes! Når det genopladeligt batteris levetid er slut, skal hele artiklen udskiftes.
- Beskyt det genopladelige batteri mod mekaniske skader. Brandfare!

- Hvis der skulle løbe elektrolytopløsning ud af det genopladelige batteri og artiklen, skal du undgå kontakt med øjne, slimhinder og hud. Skyl straks berørte steder med rigeligt, rent vand, og søg lægehjælp. Elektrolytopløsningen kan medføre irritation.
- Oplad eller opbevar aldrig artiklen i nærheden af kraftige varmekilder eller åben ild, da det kan medføre brand eller eksplosion af det genopladelige batteri.
- Ladekontakterne på det genopladelige batteri må ikke forbindes ved hjælp af metalgenstande.
- Prøv aldrig at manipulere, ændre eller reparere et genopladeligt batteri eller artiklen.

⚠ Fare!

- Det genopladelige batteri må ikke udsættes for åben ild eller kortsluttes. Det genopladelige batteri kan blive overophedet og eksplodere.
- Det genopladelige batteri må ikke skilles ad.

Montering af artikel

1. Tag de enkelte dele ud af emballagen.
2. Sæt solcellepanelets sokkel (1a), stangen (2) og pløkken (3) sammen (fig. A).

Bemærk: Artiklen må kun anvendes med den medfølgende pløk.

Opstilling af artiklen

Stik den monterede artikel så langt ned i jorden (græsplæne, blomsterbed), at den står stabilt. Overhold følgende punkter:

1. Vælg et sted, hvor solcellepanelet (1) får direkte sollys så længe som muligt.

Bemærk: For om nødvendigt at justere solcellepanelets vinkel skal du løsne skruen (1e) med en egnet skruetrækker (medfølger ikke ved levering), indstille panelet til den ønskede vinkel og spænde skruen igen (fig. B).

2. Sørg for, at artiklen er tændt, så det genopladelige batteri kan lade i sollys. Hvis det genopladelige batteri er ladet op, tændes lyset i artiklen, når det begynder at blive mørkt.

Bemærk: Når det bliver lyst, eller det genopladelige batteri er fladt, slukker artiklen automatisk. Kontroller, at solcellepanelet ikke kan blive påvirket af andre lyskilder, f.eks. gård- eller gadebelysning, da artiklen ellers ikke bliver tændt, når det bliver mørkt.

3. Fastgør LED-lyskæden (1b) det ønskede sted, f.eks. i et træ eller på et hegn. Anvend om nødvendigt fastgøringsmaterialer (medfølger ikke ved levering).

Tænd/sluk artiklen (fig. B)

Bemærk: Artiklen er udstyret med en tænd/sluk-knap (1c). Lysvarigheden ved fuld opladning er ca. 6 til 8 timer.

- Tryk på tænd/sluk-knappen en gang inden første brug, så artiklen tændes automatisk, når det bliver mørkt.

Bemærk: Når det bliver lyst, eller det genopladelige batteri er fladt, slukker artiklen automatisk.

- Tryk på Mode-knappen (1d) for at skifte til den næste lystilstand (8 lyseffekter med memory-funktion).
- Tryk på tænd-/sluk-knappen igen for at slukke artiklen helt og deaktivere opladning.

Opbevaring, rengøring

Opbevar altid artiklen slukket, tør og ren ved stuetemperatur, når den ikke er i brug. Rengør kun med en fugtig klud, og tør af bagefter.
VIGTIGT! Må aldrig rengøres med skrappe rengøringsmidler.

Henvisninger vedr. bortskaffelse

Symbolet ved siden af angiver, at denne enhed er omfattet af direktiv 2012/19/EU. Dette direktiv fastslår, at man ved slutningen af denne enheds levetid ikke må bortskaffe den sammen med det normale husholdningsaffald, men skal aflevere den hos specielt udstyrede indsamlingssteder, på genbrugspladser eller til affaldshåndteringsvirksomheder. Skån miljøet og bortskaf sagkyndigt.

Batterier, genopladelige eller ej, må ikke bortskaffes sammen med husholdningsaffaldet. De kan indeholde giftige tungmetaller, og er derfor underlagt den samme håndtering som farligt affald. Tungmetallernes kemiske symboler er som følger: Cd = cadmium, Hg = kviksølv, Pb = bly. Indlever derfor de brugte batterier, genopladelige eller ej, på en af de kommunale genbrugsstationer.

Yderligere informationer om bortskaffelse af det udtjente apparat kan indhentes hos kommunen. Bortskaf apparatet og emballagen på en miljøvenlig måde. Opbevar emballagematerialer (som f.eks. folieposer) utilgængeligt for børn.

Vær opmærksom på emballagematerialernes mærkning under affaldssorteringen. Disse er markeret med forkortelser (a) og tal (b), der har følgende betydning: 1-7: Kunststoffer / 20-22: Papir og pap / 80-98: Kompositmaterialer.
Produktet og emballagematerialerne kan genbruges, hvorfor du bedes bortskaffe dem separat for at opnå en bedre affaldshåndtering.
Triman-logoet er kun gældende for Frankrig.

Oplysninger om garanti og servicehåndtering

Varen er fremstillet med største omhu og under løbende kontrol. DELTA-SPORT HANDELSKONTOR GmbH yder private slutkunder tre års garanti på varen fra købsdato (Garantifrist) i henhold til følgende bestemmelser. Garantien gælder kun for materiale- og fremstillingsfejl. Garantien omfatter ikke dele, der er udsat for normalt slid og derfor skal betragtes som sliddele (f.eks. batterier) og ikke skrøbelige dele, f.eks. kontakter, genopladelige batterier eller dele, der er fremstillet af glas.
Garantien kan ikke gøres gældende, hvis varen er blevet anvendt ukorrekt eller uagtsomt eller til andre formål end det tilsigtede eller i det tilsigtede omfang. Garantien bortfalder ligeledes ved manglende overholdelse af anvisningerne i betjeningsvejledningen. Kunden skal kunne påvise, at der er tale om materiale- eller fremstillingsfejl og ikke fejl som følge af ovenstående omstændigheder.
Garantien kan kun gøres gældende i garantiperioden mod fremvisning af original kvittering. Gem derfor den originale kvittering Garantiperioden forlænges ikke i tilfælde af reparation i henhold til garantien, den lovpligtige garanti eller pr. kulance. Dette gælder også for udskiftede og reparerede dele.
I tilfælde af klager er det muligt at kontakte nedenstående servicelinje eller kontakte os pr. e-mail. Ved garantisager vil vi efter eget skøn reparere varen uden beregning, ombytte varen eller refundere købsprisen. Der er ingen yderligere rettigheder under garantien.
Dine lovmæssige rettigheder, herunder navnlig garantikrav over for sælger, indskrænkes ikke som følge af denne garanti.

IAN: 427634_2301

DK Service Danmark
Tel.: 32 710005
E-Mail: deltasport@lidl.dk

Congratulazioni!
Avete acquistato un articolo di alta qualità. Consigliamo di familiarizzare con l'articolo prima di cominciare ad utilizzarlo.

Leggere attentamente le seguenti istruzioni d'uso.

Utilizzare l'articolo solo nel modo descritto e per gli ambiti di applicazione indicati. Conservare accuratamente queste istruzioni d'uso. In caso di trasferimento dell'articolo a terzi, consegnare tutti i documenti insieme all'articolo.

Contenuto della fornitura

1 x ghirlanda luminosa a LED con pannello solare (1)
1 x asta (2)
1 x picchetto (3)
1 x istruzioni d'uso

Dati tecnici

Lunghezza ghirlanda luminosa: 2 x ca. 5 m
Cavo di alimentazione: ca. 3 m
Alimentazione batteria ricaricabile:
1 x 1,2 V ⎓ AA, 1200 mAh, NiMH

⎓ Simbolo di tensione continua

CE Con la presente Delta-Sport Handelskontor GmbH dichiara che questo articolo è conforme ai seguenti requisiti di base e alle altre disposizioni vigenti:
2014/30/UE – Direttiva EMC
2011/65/UE – Direttiva RoHS

Data di produzione (mese/anno):
05/2023

Uso conforme alla destinazione

L'articolo è destinato unicamente all'uso domestico all'aperto e non va utilizzato per finalità commerciali. L'articolo è adatto per scopi decorativi.

IP44 Protetto da schizzi d'acqua

Non adatto all'illuminazione generale di ambienti domestici

Funzione timer: 6 h acceso/18 h spento

Solo per uso in ambienti esterni

Indicazioni di sicurezza

Importante: leggere attentamente le istruzioni d'uso e conservarle con cura.

- Questo articolo può essere usato da bambini di età superiore a 8 anni e da persone con abilità fisiche, sensoriali o cognitive limitate o scarsa esperienza e conoscenza solo sotto sorveglianza, oppure se sono stati istruiti sul relativo uso sicuro e hanno compreso i rischi derivanti dallo stesso. I bambini non devono giocare con l'articolo. La pulizia e la manutenzione a cura dell'utente non devono essere eseguite da bambini non sorvegliati.
- L'articolo non è un giocattolo.
- Prima di ogni uso, controllare se l'articolo presenta danni o segni d'usura. Utilizzare l'articolo solo se in perfette condizioni.
- Non apportare modifiche all'articolo.
- La sorgente luminosa di questa lampada non può essere sostituita; quando la sorgente luminosa giunge al termine del suo ciclo di vita è necessario sostituire l'intera lampada.
- Verificare che la cella solare non sia sporca e che in inverno non sia coperta da neve o ghiaccio. In caso contrario le prestazioni della cella solare vengono ridotte.
- Tenere presente che le basse temperature possono condizionare negativamente la durata della batteria ricaricabile.

⚠ Pericolo di morte!

- Tenere il materiale di imballaggio fuori dalla portata dei bambini. Rischio di soffocamento.

⚠ Pericolo di lesioni!

- Quando si rimuove la lampada, assicurarsi che venga rimosso anche il picchetto, in modo tale da evitare che possa costituire un pericolo (ad es. di inciampo).

⚠ Avvertenze sulla batteria ricaricabile integrata

- Ricaricare solo le batterie ricaricabili intatte e non danneggiate.

- La batteria ricaricabile non può essere sostituita. Quando la batteria ricaricabile giunge al termine del suo ciclo di vita è necessario sostituire l'intero articolo.
- Proteggere la batteria ricaricabile da danni meccanici. Pericolo di incendio!
- Se dalla batteria ricaricabile e dall'articolo dovesse fuoriuscire soluzione elettrolitica, evitare il contatto con occhi, mucose e pelle. Sciacquare subito il punto interessato con abbondante acqua pulita e contattare un medico. La soluzione elettrolitica può procurare irritazioni.
- Non caricare mai né conservare l'articolo vicino a grandi fonti di calore o a fiamme libere: ciò potrebbe causare un'esplosione della batteria ricaricabile.
- I contatti di carica sulla batteria ricaricabile non devono essere collegati ad oggetti metallici.
- Non cercare mai di manipolare, modificare o riparare una batteria ricaricabile o l'articolo.

⚠ Pericolo!

- Non gettare nel fuoco né cortocircuitare la batteria ricaricabile. La batteria ricaricabile può surriscaldarsi ed esplodere.
- Non smontare la batteria ricaricabile.

Montaggio dell'articolo

1. Estrarre i singoli componenti dall'imballo.
2. Assemblare la base del pannello solare (1a), l'asta (2) e il picchetto (3) (fig. A).

Nota: utilizzare l'articolo solo con il picchetto fornito in dotazione.

Installazione dell'articolo

Inserire l'articolo assemblato nel terreno (prato, aiuola di fiori) a una profondità sufficiente a garantirne la stabilità. Prestare attenzione a quanto segue:

1. Scegliere una posizione in cui il modulo solare (1) sia esposto più lungo possibile ai raggi diretti del sole.

Nota: per regolare l'angolazione del pannello solare, allentare la vite (1e) con un cacciavite adatto (non incluso nel contenuto della fornitura), impostare l'angolazione desiderata e serrare nuovamente la vite (fig. B).

2. Assicurarsi che l'articolo sia acceso per consentire alla batteria di ricaricarsi alla luce del sole. Se la batteria ricaricabile è carica, la luce dell'articolo si accende quando inizia a fare buio.

Nota: quando inizia a fare chiaro o se la batteria ricaricabile è scarica, l'articolo si spegne automaticamente. Verificare che nessun'altra sorgente luminosa, ad es. l'illuminazione del cortile o stradale, possa influenzare il pannello solare, perché in questo caso l'articolo non si accende al crepuscolo o al buio.

3. Fissare la ghirlanda luminosa a LED (1b) nel punto preferito, ad es. a un albero o su una siepe. Se necessario, utilizzare materiale di fissaggio (non incluso nel contenuto della fornitura).

Accensione/spegnimento dell'articolo (fig. B)

Nota: l'articolo è dotato di interruttore di accensione/spegnimento (1c). Con la carica completa, la durata della luce è di ca. 6–8 ore.

- Prima del primo utilizzo premere una volta il tasto di accensione/spegnimento per consentire all'articolo di accendersi automaticamente al crepuscolo.

Nota: quando inizia a fare chiaro o se la batteria ricaricabile è scarica, l'articolo si spegne automaticamente.

- Premere il tasto "MODE" (1d) per passare alla modalità di illuminazione successiva (8 effetti luminosi con funzione "memory").
- Premere nuovamente il pulsante di accensione/spegnimento per spegnere definitivamente l'articolo e disattivare il processo di ricarica.

Conservazione, pulizia

In caso di mancato utilizzo, riporre l'articolo spento a temperatura ambiente in un luogo asciutto e pulito. Pulire solo con un panno umido e quindi asciugare.
IMPORTANTE! Non utilizzare mai detergenti aggressivi.

Smaltimento

Il simbolo accanto indica che questa apparecchiatura è soggetta alla Direttiva 2012/19/UE. Questa direttiva prevede che alla fine del suo periodo di impiego non sia consentito smaltire questa apparecchiatura insieme ai normali rifiuti domestici, bensì presso centri di raccolta appositamente allestiti, presso strutture di riciclaggio dei materiali oppure presso aziende di smaltimento.
Rispettate l'ambiente e smaltite i rifiuti correttamente.
Le batterie non devono essere smaltite come rifiuti domestici. Possono contenere metalli pesanti tossici e sono soggetti a un trattamento speciale dei rifiuti. I simboli chimici dei metalli pesanti sono i seguenti: Cd = cadmio, Hg = mercurio, Pb = piombo. Pertanto, restituire le batterie usate in un punto di raccolta comunale.

Presso la propria amministrazione comunale o cittadina è possibile ottenere ulteriori informazioni sullo smaltimento dell'apparecchiatura usata. Smaltire l'apparecchiatura e la confezione nel rispetto dell'ambiente. Conservare i materiali della confezione (come ad es. i sacchetti) in modo che non siano raggiungibili per i bambini.

Si noti la marcatura dei materiali di imballaggio durante la separazione dei rifiuti, questi sono contrassegnati da abbreviazioni (a) e numeri (b) con il seguente significato: 1-7: materiali plastici / 20-22: carta e cartone / 80-98: materiali compositi.
L'articolo e i materiali di imballaggio sono riciclabili, smaltirli separatamente per una migliore gestione dei rifiuti.
Il logo Triman è valido solo per la Francia.

Avvertenze sulla garanzia e sulla gestione dei servizi di assistenza

L'articolo è stato prodotto con la massima cura e sotto un continuo controllo. DELTA-SPORT HANDELSKONTOR GmbH concede ai clienti finali privati, su questo articolo, tre anni di garanzia dalla data di acquisto (termine di garanzia) sulla base delle seguenti disposizioni. La garanzia vale per difetti del materiale o di fabbricazione. Questa garanzia non si estende a componenti del prodotto esposti a normale logorio, che possono pertanto essere considerati come componenti soggetti a usura (esempio capacità della batteria, calcificazione, lampade, pneumatici, filtri, spazzole...). La garanzia non si estende altresì a danni che si verificano su componenti delicati (esempio interruttori, batterie, parti realizzate in vetro, schermi, accessori vari) nonché a danni derivanti dal trasporto o altri incidenti.
Dalla presente garanzia sono escluse le richieste legate a casi di utilizzo non conforme oppure di abuso dell'articolo, oppure di utilizzo avvenuto non nell'ambito delle condizioni previste oppure del campo di impiego previsto, oppure in caso di non osservanza delle direttive riportate nelle istruzioni d'uso, a meno che il cliente non dimostri che sussista un vizio di materiale o di lavorazione che non sia riconducibile ad una delle circostanze riportate sopra.
Le richieste di garanzia possono essere avanzate solo entro il relativo termine, su presentazione dello scontrino originale di acquisto. Si prega quindi di conservare lo scontrino originale. Il termine di garanzia non sarà prolungato a seguito di eventuali riparazioni effettuate sulla base della garanzia, della garanzia obbligatoria prevista per legge oppure di accondiscendenza. Ciò vale anche per le parti sostituite oppure riparate.

In caso di contestazione rivolgersi dapprima alla hotline di assistenza sotto indicata oppure mettersi in contatto con noi via e-mail. Laddove sussista un caso coperto dalla garanzia, l'articolo sarà – a nostra discrezione – da noi riparato gratuitamente, sostituito oppure sarà rimborsato il prezzo di acquisto. Non sussistono ulteriori diritti derivanti dalla garanzia.
I vostri diritti giuridici, in particolare i diritti di garanzia obbligatoria prevista dalla legge nei confronti del relativo venditore, non sono limitati dalla presente garanzia.

IAN: 427634_2301

IT Assistenza Italia
Tel.: 800781188
E-Mail: deltasport@lidl.it

Szívből gratulálunk!
Vásárlásával kiváló minőségű terméket választott. Használatba vétele előtt ismerkedjen meg a termékkel.

Figyelmesen olvassa el az alábbi használati útmutatót.

A terméket kizárólag az itt ismertetett módon, a rendeltetésének megfelelően használja. Gondosan őrizze meg a használati útmutatót. A termék továbbadásakor adja át az összes kapcsolódó dokumentumot is.

Csomag tartalma

1 x LED-es fényfüzér napelemmel (1)
1 x rúd (2)
1 x földbe szúrható hegy (3)
1 x használati útmutató

Műszaki adatok

Fényfüzér hossza: 2 x kb. 5 m
Vezeték: kb. 3 m
Akkumulátoros tápellátás:
1 x 1,2 V ⎓ AA, 1200 mAh, NiMH

⎓ Egyenfeszültség jele

CE A Delta-Sport Handelskontor GmbH kijelenti, hogy a termék megfelel az alábbi általános követelményeknek és az egyéb vonatkozó rendelkezéseknek:
2014/30/EU – Elektromágneses összeférhetőségi irányelv
2011/65/EU – RoHS irányelv

Gyártási dátum (hónap/év):
05/2023

Rendeltetésszerű használat

A termék csak kültéri, magáncélú felhasználásra alkalmas, üzleti, kereskedelmi célú használatra nem. A termék díszítési célokra használható.

IP44 Fröccsenő víz ellen védett

Nem alkalmas a háztartásban helyiségek általános világítására

Időzítő funkció: 6 óra bekapcsolt/18 óra kikapcsolt állapot

Csak kültérre

Biztonsági utasítások

Fontos: figyelmesen olvassa el a használati útmutatót, és feltétlenül őrizze meg!

- A terméket csak akkor használhatják gyerekek (8 éves kortól) és olyan személyek, akik nincsenek fizikai, érzékszervi vagy mentális képességeik teljes birtokában, illetve akik híján vannak a tapasztalatoknak és tudásnak, ha felügyeletet kapnak vagy a termék biztonságos használatát elmagyarázták nekik, és tisztában vannak az ebből eredő veszélyekkel. Gyermekek nem játszhatnak a termékkel. Tisztítást és felhasználó általi karbantartást gyermek felügyelet nélkül nem végezhet.
- A termék nem játékszer.
- Minden használat előtt ellenőrizze a termék épségét, illetve elhasználódását. A terméket csak kifogástalan állapotban szabad használni!
- A terméket nem szabad átalakítani, módosítani!
- A lámpában a fényforrás nem cserélhető. Amikor a fényforrás elérte élettartama végét, az egész lámpát ki kell cserélni.
- Ügyeljen arra, hogy a napelem ne legyen piszkos, és télen hó vagy jég ne takarja el. Különben csökken a napelem teljesítménye.
- Vegye figyelembe, hogy az alacsony hőmérséklet az akkumulátor élettartamát kedvezőtlenül befolyásolja.

⚠ Életveszély!

- Soha ne hagyjon gyermeket felügyelet nélkül a csomagolóanyaggal. Légutak külső elzáródása miatti fulladásveszély.

⚠ Balesetveszély!

- Ügyeljen arra, hogy a lámpa eltávolításakor mindig vegye ki a földbe szúrható hegyet is, hogy ne jelentsen veszélyt (pl. botlásveszély).

⚠ Figyelmeztetések a beépített akkumulátorhoz

- Csak ép, sérülésmentes akkumulátort töltsön fel.
- Az akkumulátor nem cserélhető! Amikor az akkumulátor elérte élettartama végét, az egész terméket ki kell cserélni.
- Óvja az akkumulátort a fizikai sérülésektől. Tűzveszély!
- Ha az akkumulátorból és a termékből elektrolit oldat folyna ki, ügyeljen arra, hogy az ne érintkezzen a szemmel, nyálkahártyával vagy bőrfelülettel. Az érintett részeket azonnal öblítse le bő tiszta vízzel, és forduljon orvoshoz. Az elektrolit oldat irritációt válthat ki.
- Tilos a terméket erősebb hőforrás, illetve nyílt láng közelében tölteni, tárolni, mert az akkumulátor felrobbanhat.
- Az akkumulátor töltőérintkezőit nem szabad egymással fémtárgyak útján összekapcsolni.
- Soha ne kísérelje meg az akkumulátor vagy a termék átalakítását, módosítását vagy megjavítását.

⚠ Veszély!

- Az akkumulátort tilos tűzbe dobni vagy rövidre zárni. Az akkumulátor túlhevülhet és felrobbanhat.
- Az akkumulátort nem szabad szétszerelni.

A termék összeszerelése

1. Vegye ki az egyes alkatrészeket a csomagból.
2. Illessze össze a napelem talpát (1a), a rudat (2) és a földbe szúrható hegyet (3) (A ábra).

Megjegyzés: a terméket csak a csomagban található, földbe szúrható heggyel együtt használja.

A termék elhelyezése

Az összeszerelt terméket olyan mélyen süllyessze be a földbe (gyepen, virágágyásban), hogy az stabilan álljon. Vegye figyelembe a következőket:

1. Válasszon olyan helyet, ahol a napelemet (1) lehetőleg sokáig közvetlen napfény éri.

Megjegyzés: ha adott esetben a napelem szögén állítani szeretne, lazítsa meg a csavart (1e) egy megfelelő csavarhúzóval (a csomag nem tartalmazza), majd a kívánt szög beállítása után húzza meg újra a csavart (B ábra).

2. Ügyeljen arra, hogy a termék bekapcsolva legyen, mert az akkumulátor napsütésnél csak így tud töltődni. Ha az akkumulátor feltöltődött, sötétedéskor bekapcsol a termék fénye.

Megjegyzés: pirkadatkor vagy lemerült akkumulátor esetén a termék automatikusan kikapcsol. Ügyeljen arra, hogy a napelemet egyéb más fényforrás, pl. udvari vagy utcai lámpa, ne befolyásolja, különben sötétedéskor vagy sötétben nem kapcsol be a termék.

3. Rögzítse a LED-es fényfüzért (1b) a kívánt helyre, pl. fára vagy kerítésre. Használjon megfelelő rögzítőanyagot (a csomag nem tartalmazza).

A termék be-/kikapcsolása (B ábra)

Megjegyzés: a terméken van egy be-/kikapcsoló gomb (1c). A világítás időtartama teljes feltöltésnél kb. 6–8 óra.

- Az első használat előtt nyomja meg egyszer a be-/kikapcsoló gombot, hogy a termék szürkületkor automatikusan bekapcsoljon.

Megjegyzés: pirkadatkor vagy lemerült akkumulátor esetén a termék automatikusan kikapcsol.

- A következő világítási módra váltáshoz nyomja meg az üzemmód gombot (1d) (8 fényeffektus memóriafunkcióval).
- A be-/kikapcsoló gomb újabb megnyomására a termék állandóra kikapcsolódik, és a töltési folyamat leáll.

Tárolás, tisztítás

Ha a terméket nem használja, tárolja azt mindig kikapcsolt, száraz és tiszta állapotban, szobahőmérsékleten. Csak nedves törlőkendővel tisztítsa meg, utána törölje szárazra. FONTOS! Ne használjon éles tisztítószereket a tisztításhoz.

Tudnivalók a hulladékkezelésről

Az oldalsó szimbólum azt jelzi, hogy a készülék a 2012/19/EU irányelv hatálya alá tartozik. Ez az irányelv kimondja, hogy ezt a készüléket a hasznos élettartamának végén nem szabad a normál háztartási hulladékkal együtt ártalmatlanítani, hanem a speciálisan erre a célra kialakított gyűjtőhelyeken, újrahasznosító központokban vagy hulladékfeldolgozóknál kell leadni őket. Óvja a környezetet és ártalmatlanítsa szakszerűen a terméket.

Az elemeket/akkumulátorokat tilos a háztartási hulladékokkal együtt kidobni. Ugyanis mérgező nehézfémeket tartalmazhatnak, ami a különleges hulladékkezeléshez tartozik. A nehézfémek vegyjelei: Cd = kadmium, Hg = higany, Pb = ólom. Ezért a használt elemeket/akkumulátorokat a községi gyűjtőhelyen adja le.

Az elhasználódott készülék ártalmatlanításával kapcsolatos további információkat a települési vagy városi önkormányzattól tudhatja meg. A készüléket és a csomagolást környezetbarát módon ártalmatlanítsa. A csomagolóanyagokat (például fóliatasakokat) tartsa távol a gyermekektől.

A szelektív hulladékgyűjtés során vegye figyelembe a csomagolóanyagokon lévő jelzéseket, ahol a rövidítések (a) és számok (b) jelentése: 1–7: műanyagok / 20–22: papír és karton / 80–98: kötőanyagok.
A termékek és a csomagolóanyagok újrahasznosíthatók, ezért a jobb hulladékkezelés érdekében külön gyűjtse ezeket.
A Triman logó csak Franciaországban érvényes.

A garanciával és a szerviz lebonyolításával kapcsolatos útmutató

A termék nagy gondossággal és állandó ellenőrzés mellett készült. A DELTA-SPORT HANDELSKONTOR GmbH privát végső felhasználóknak a vásárlás dátumától számított három év (garancia időtartama) garanciát ad erre a termékre a következő rendelkezések szerint. A garancia csak anyaghibára és feldolgozási hibára érvényes. A garancia nem terjed ki a szokásos elhasználódásnak kitett, ezért kopó alkatrésznek tekintendő alkatrészekre (pl. elemek), valamint a törékeny alkatrészekre sem, például a kapcsolókra, az akkumulátorokra vagy az üvegből készült alkatrészekre.
Kizárásra kerül a garanciaigény, ha a terméket szakszerűtlenül vagy helytelenül, nem rendeltetésszerűen vagy nem az előirányzott felhasználási körben használták, vagy figyelmen kívül hagyták a kezelési útmutató előírásait, kivéve, ha a végső felhasználó bizonyítja, hogy olyan anyag- vagy feldolgozási hiba áll fenn, amely nem a fent említett körülmények valamelyikéből ered.
A garanciaigény csak a garancia időtartamán belül, az eredeti pénztári bizonylat bemutatásával érvényesíthető. Ezért kérjük, őrizze meg az eredeti pénztári bizonylatot. A garancia, a törvényes garancia vagy a méltányosság alapján végzett esetleges javítások a garancia időtartamát nem hosszabbítják meg.
Ez vonatkozik a kicserélt és javított alkatrészekre is.
Kérjük, hogy reklamáció esetén először az alábbi szervizvonalat hívja, vagy e-mailen keressen minket. Garanciális esetekben a terméket saját döntésünk alapján ingyenesen megjavítjuk, kicseréljük vagy megtérítjük a vételárat. A garanciából további jogok nem következnek.
A jelen garancia nem korlátozza az Ön törvényes jogait, különösen a mindenkori értékesítővel szembeni garanciaigényét.

IAN: 427634_2301

HU Szerviz Magyarország
Tel.: 06800 21225
E-Mail: deltasport@lidl.hu

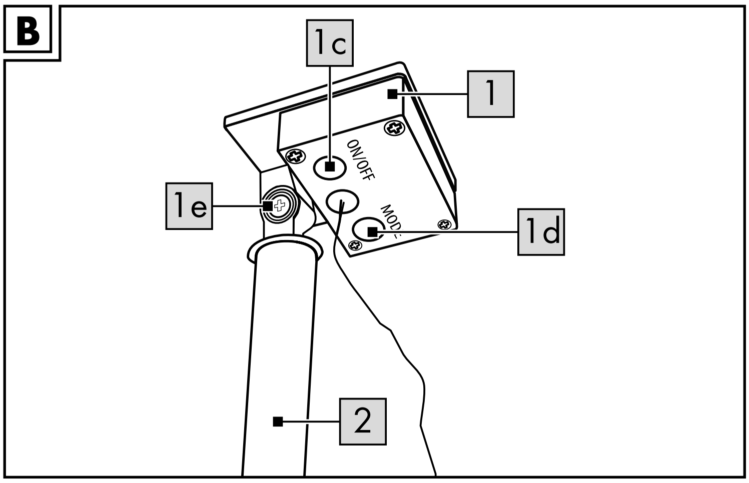

DE AT CH Timer-Funktion

Bei der Timer-Funktion ist das Licht für 6 Stunden eingeschaltet und für 18 Stunden ausgeschaltet. Der Rhythmus wiederholt sich täglich.

Timer-Funktion ein-/ausschalten (Abb. B)

Hinweis: Der Artikel kann jederzeit über die Timer-Funktion ein- oder ausgeschaltet werden.

1. Drücken Sie die Mode-Taste (1d) für ca. 2 Sekunden, um die Timer-Funktion zu aktivieren. Die Mode-Taste leuchtet grün.

Hinweis: Das grüne Licht der Mode-Taste dient als Indikator dafür, dass die Timer-Funktion aktiv ist.

2. Bei Einbruch der Dunkelheit schaltet sich der Artikel automatisch ein, wenn die Ein-/Aus-Taste (1c) eingeschaltet ist. Der Artikel schaltet sich automatisch aus, sobald es heller wird.

Hinweis: Der Dämmerungssensor arbeitet unabhängig von der Timer-Funktion.

3. Drücken Sie die Mode-Taste erneut für ca. 2 Sekunden, um die Timer-Funktion zu deaktivieren. Die Kontrollleuchte der Mode-Taste schaltet sich aus.

Hinweis: Der Artikel kann sowohl manuell durch die Mode-Taste (Timer-Funktion) als auch automatisch durch den Dämmerungssensor ausgeschaltet werden.

FR CH BE Fonction minuterie

Dans la fonction minuterie, la lumière reste allumée pendant 6 heures et éteinte pendant 18 heures. Le rythme se répète quotidiennement.

Activer/désactiver la fonction minuterie (fig. B)

Remarque : la fonction minuterie permet d'activer ou de désactiver l'article à tout moment.

1. Appuyez sur le bouton Mode (1d) pendant env. 2 secondes pour activer la fonction minuterie. Le bouton Mode devient vert.

Remarque : la lumière verte du bouton Mode sert d'indicateur pour montrer que la fonction minuterie est active.

2. À la tombée du jour, l'article s'allume automatiquement si le bouton ON/OFF (1c) est activé. L'article s'éteint automatiquement dès qu'il fait plus clair.

Remarque : le capteur crépusculaire fonctionne indépendamment de la fonction minuterie.

3. Appuyez à nouveau sur le bouton Mode pendant env. 2 secondes pour désactiver la fonction minuterie. Le voyant lumineux du bouton Mode s'éteint.

Remarque : l'article peut être éteint manuellement grâce au bouton Mode (fonction minuterie) ou automatiquement grâce au capteur crépusculaire.

NL BE Timerfunctie

Met de timerfunctie blijft het licht 6 uur lang aan en is daarna 18 uur lang uitgeschakeld. Het ritme herhaalt zich dagelijks.

Timerfunctie in-/uitschakelen (afb. B)

Aanwijzing: het artikel kan te allen tijde via de timerfunctie worden in- of uitgeschakeld.

1. Druk ca. 2 seconden lang op de MODE-knop (1d) om de timerfunctie te activeren. De MODE-knop brandt groen.

Aanwijzing: het groene licht van de MODE-knop geeft aan dat de timerfunctie actief is.

2. Bij het invallen van de duisternis wordt het artikel automatisch ingeschakeld, als de ON/OFF-knop (1c) is ingeschakeld. Het artikel schakelt automatisch uit zodra het lichter wordt.

Aanwijzing: de schemersensor werkt onafhankelijk van de timerfunctie.

3. Druk opnieuw ca. 2 seconden lang op de MODE-knop om de timerfunctie te deactiveren. Het controlelampje van de MODE-knop gaat uit.

Aanwijzing: het artikel kan zowel handmatig door de MODE-knop (timerfunctie) als automatisch door de schemersensor worden uitgeschakeld.

GB IE NI MT CY Timer function

Using the timer function, the light will be on for 6 hours and off for 18 hours. This rhythm repeats itself daily.

Turning the timer function on/off (Fig. B)

Note: the product can be switched on or off at any time using the timer function.

1. Press the mode button (1d) for approx. two seconds to activate the timer function. The mode button illuminates green.

Note: the green light of the mode button indicates that the timer function is active.

2. At nightfall, the product switches on automatically when the on/off button (1c) is on. The product switches off automatically when it gets light.

Note: the twilight sensor works independently of the timer function.

3. Press the mode button again for approx. two seconds to deactivate the timer function. The control light of the mode button turns off.

Note: the product can be switched off manually via the mode button (timer function) and automatically by the twilight sensor.

PL Funkcja timera

W funkcji timera światło jest włączone przez 6 godzin i wyłączone przez 18 godzin. Ten cykl powtarza się codziennie.

Włączanie/wyłączanie funkcji timera (rys. B)

Wskazówka: ten produkt można w każdym momencie wyłączyć lub włączyć za pomocą funkcji timera.

1. Nacisnąć przycisk MODE (1d) i przytrzymać przez ok. 2 sekundy, aby aktywować funkcję timera. Przycisk MODE zaświeci się na zielono.

Wskazówka: zielone światło przycisku MODE służy jako wskaźnik informujący o tym, że funkcja timera jest aktywna.

2. Produkt włącza się automatycznie po zmierzchu, jeśli przycisk ON/OFF (1c) jest włączony. Produkt wyłącza się automatycznie, kiedy świta.

Wskazówka: czujnik wykrywania zmierzchu pracuje niezależnie od funkcji timera.

3. Ponownie nacisnąć przycisk MODE i przytrzymać przez ok. 2 sekundy, aby dezaktywować funkcję timera. Kontrolka świetlna przycisku MODE wyłącza się.

Wskazówka: produkt można wyłączać zarówno manualnie za pomocą przycisku MODE (funkcja timera), jak również automatycznie za pomocą czujnika wykrywania zmierzchu.

EE Taimeri funktsioon

Taimeri funktsiooni puhul on valgus 6 tundi sisselülitatud ja 18 tundi väljalülitatud. See tsükkel kordub päevast päeva.

Taimeri funktsiooni sisse-/väljalülitamine (joon. B)

Märkus: toodet saab taimeri funktsiooni abil igal ajal sisse või välja lülitada.

1. Taimeri funktsiooni aktiveerimiseks vajutage MODE-nuppu (1d) ca 2 sekundit. MODE-nupp põleb roheliselt.

Märkus: MODE-nupu roheline tuli näitab, et taimeri funktsioon on aktiivne.

2. Pimeduse saabudes lülitub toode automaatselt sisse, kui sisse/välja nupp (1c) on sisse lülitatud. Toode lülitub automaatselt välja kohe, kui valgemaks läheb.

Märkus: hämarikuandur töötab taimeri funktsioonist sõltumatult.

3. Taimeri funktsiooni inaktiveerimiseks vajutage MODE-nuppu ca 2 sekundit. MODE-nupu kontrolltuli lülitub välja.

Märkus: toodet saab käsitsi välja lülitada MODE-nupu abil (taimeri funktsioon) või automaatselt hämarikuanduri abil.

LV Taimera funkcija

Izmantojot taimera funkciju, gaisma ir ieslēgta 6 stundas un izslēgta 18 stundas. Šis cikls atkārtojas katru dienu.

Taimera funkcijas ieslēgšana/izslēgšana (B att.)

Norāde: preci ar taimera funkciju var ieslēgt un izslēgt jebkurā laikā.

1. Spiediet MODE taustiņu (1d) apm. 2 sekundes, lai aktivizētu taimera funkciju. MODE taustiņš deg zaļā krāsā.

Norāde: MODE taustiņa zaļā gaisma kalpo kā indikators, ka taimera funkcija ir aktīva.

2. Kad satumst, prece automātiski ieslēdzas, ja ON/OFF taustiņš (1c) ir ieslēgts. Prece automātiski izslēdzas, tiklīdz kļūst gaišs.

Norāde: krēslas sensors darbojas neatkarīgi no taimera funkcijas.

3. Vēlreiz spiediet MODE taustiņu apm. 2 sekundes, lai deaktivizētu taimera funkciju. MODE taustiņa kontrollampiņa izslēdzas.

Norāde: preci var izslēgt gan manuāli ar MODE taustiņu (taimera funkcija), gan automātiski ar krēslas sensoru.

HU Időzítő funkció

Az időzítő funkció használatakor a lámpa 6 órát világít, majd 18 órára kikapcsol. Az időzítés naponta ismétlődik.

Az időzítő funkció be-/kikapcsolása (B ábra)

Megjegyzés: a terméket az időzítő funkcióval bármikor be- és ki lehet kapcsolni.

1. Az időzítő funkció aktiválásához nyomja meg kb. 2 másodperc hosszan a Mode gombot (1d). A Mode gomb zölden világít.

Megjegyzés: a Mode gomb zöld fényéről látható, hogy az időzítő funkció éppen működik.

2. A termék sötétedéskor automatikusan bekapcsol, ha a ON/OFF gomb (1c) be van kapcsolva. Amikor világosodni kezd, a termék magától kikapcsolódik.

Megjegyzés: az alkonykapcsoló az időzítő funkciótól függetlenül működik.

3. Az időzítő funkció leállításához nyomja meg újból kb. 2 másodperc hosszan a Mode gombot. A Mode gomb ellenőrző lámpája kialszik.

Megjegyzés: a termék kikapcsolása történhet mind kézileg a Mode gombbal (időzítő funkció), mind automatikusan az alkonykapcsolóval.

SI Funkcija časovnika

Pri funkciji časovnika je lučka vklopljena 6 ur in izklopljena 18 ur. Ritem se dnevno ponavlja.

Vklop in izklop funkcije časovnika (slika B)

Napotek: Izdelek lahko kadar koli vklopite ali izklopite s funkcijo časovnika.

1. Pritisnite tipko MODE (1d) in jo pridržite približno 2 sekundi, da aktivirate funkcijo časovnika. Tipka MODE zasveti zeleno.

Napotek: Zelena luč tipke MODE je indikator, da je funkcija časovnika aktivna.

2. Ko se stemni, se izdelek samodejno vklopi, če je gumb ON/OFF (1c) vklopljen. Izdelek se samodejno izklopi, takoj ko postane svetlo.

Napotek: Senzor somraka deluje neodvisno od funkcije časovnika.

3. Ponovno pritisnite tipko MODE in jo pridržite približno 2 sekundi, da deaktivirate funkcijo časovnika. Kontrolna lučka tipke MODE se izklopi.

Napotek: Izdelke se lahko izklopi ročno s tipko MODE (funkcija časovnika) ali samodejno s senzorjem somraka.

CZ Funkce časovače

Při aktivované funkci časovače bude světlo 6 hodin zapnuté a 18 hodin vypnuté. Rytmus se denně opakuje.

Zapnutí/vypnutí funkce časovače (obr. B)

Upozornění: Výrobek je možné kdykoli zapnout nebo vypnout pomocí funkce časovače.

1. Pro aktivaci časovače stiskněte cca na 2 sekundy tlačítko Mode (1d). Tlačítko Mode svítí zeleně.

Upozornění: Zelené světlo tlačítka Mode slouží jako indikátor aktivované funkce časovače.

2. Pokud je tlačítko ON/OFF (1c) zapnuté, při setmění se výrobek automaticky zapne. Jakmile se rozední, výrobek se automaticky vypne.

Upozornění: Soumrakové čidlo pracuje nezávisle na funkci časovače.

3. Tlačítko Mode stiskněte znovu na cca 2 sekundy, čímž funkci časovače deaktivujete. Kontrolka tlačítka Mode se vypne.

Upozornění: Výrobek lze vypnout ručně pomocí tlačítka Mode (funkce časovače) a také automaticky pomocí soumrakového čidla.

SK Funkcia časovača

Vo funkcii časovača je svetlo zapnuté 6 hodín a vypnuté 18 hodín. Rytmus sa každý deň opakuje.

Zapnutie/vypnutie funkcie časovača (obr. B)

Upozornenie: Výrobok sa môže prostredníctvom funkcie časovača kedykoľvek zapnúť alebo vypnúť.

1. Na aktivovanie funkcie časovača stlačte tlačidlo MODE (1d) na cca 2 sekundy. Tlačidlo MODE svieti zelenou farbou.

Upozornenie: Zelené svetlo tlačidla MODE slúži ako ukazovateľ toho, že je funkcia časovača aktívna.

2. Po zotmení sa výrobok automaticky zapne, keď je zapnuté tlačidlo ON/OFF (1c). Výrobok sa automaticky vypne, len čo je svetlejšie.

Upozornenie: Súmrakový snímač funguje nezávisle od funkcie časovača.

3. Tlačidlo MODE stlačte opätovne na cca 2 sekundy, aby sa funkcia časovača deaktivovala. Kontrolka tlačidla MODE sa vypne.

Upozornenie: Výrobok sa dá vypnúť manuálne prostredníctvom tlačidla MODE (funkcia časovača), ako aj automaticky prostredníctvom súmrakového snímača.

ES Función de temporizador

Con la función de temporizador, la luz permanece encendida 6 horas y apagada otras 18 horas. El ciclo se repite a diario.

Activación/desactivación de la función de temporizador (Fig. B)

Nota: El artículo se puede encender o apagar en todo momento mediante la función de temporizador.

1. Pulse el botón MODE (1d) aprox. 2 segundos para activar la función de temporizador. El botón MODE se enciende en verde.

Nota: La luz verde del botón MODE indica que la función de temporizador está activa.

2. Cuando empieza a oscurecer, el artículo se enciende automáticamente si el botón ON/OFF (1c) está conectado. El artículo se apaga automáticamente cuando se empieza a hacer de día.

Nota: El sensor crepuscular trabaja independientemente de la función de temporizador.

3. Vuelva a pulsar el botón MODE aprox. 2 segundos para desactivar la función de temporizador. El indicador luminoso del botón MODE se apaga.

Nota: El artículo se puede apagar de forma manual con el botón MODE (función de temporizador) o automática con el sensor crepuscular.

IT CH MT Funzione timer

Con la funzione timer, la luce si accende per 6 ore e rimane spenta per 18 ore. Il ciclo si ripete quotidianamente.

Accensione/spegnimento della funzione timer (fig. B)

Nota: l'articolo può essere acceso o spento in qualsiasi momento tramite la funzione timer.

1. Per attivare la funzione timer, premere il tasto "Mode" (1d) per ca. 2 secondi. Il tasto "Mode" si illumina in verde.

Nota: la luce verde del tasto "Mode" serve anche per indicare che la funzione timer è attiva.

2. Quando cala il buio, l'articolo si accende automaticamente se il tasto ON/OFF (1c) è acceso. L'articolo si spegne automaticamente non appena fa più chiaro.

Nota: il sensore crepuscolare funziona in maniera indipendente dalla funzione timer.

3. Premendo nuovamente il tasto "Mode" per ca. 2 secondi la funzione timer sarà disattivata. La spia di controllo del tasto "Mode" si spegne.

Nota: l'articolo può essere spento sia manualmente con il tasto "Mode" (funzione timer) sia in maniera automatica con il sensore crepuscolare.

PT Função de temporizador

Na função de temporizador, a luz permanece ligada durante 6 horas e desligada durante 18 horas. O ritmo repete-se diariamente.

Ligar e desligar a função de temporizador (Fig. B)

Nota: é possível ligar ou desligar a qualquer momento o artigo através da função de temporizador.

1. Para ativar a função de temporizador, mantenha o botão Mode (1d) premido durante aprox. 2 segundos. O botão Mode acende a verde.

Nota: a luz verde do botão Mode serve de indicador de que a função de temporizador está ativa.

2. Ao anoitecer, o artigo liga-se automaticamente se o botão ON/OFF (1c) estiver ligado. O artigo desliga-se automaticamente assim que amanhecer.

Nota: o sensor de crepúsculo funciona independentemente da função de temporizador.

3. Para desativar a função de temporizador, mantenha novamente o botão Mode premido durante aprox. 2 segundos. A luz de controlo do botão Mode desliga-se.

Nota: é possível desligar o artigo de forma manual através do botão Mode (função de temporizador), bem como de forma automática, através do sensor de crepúsculo.

DK Timerfunktion

Ved brug af timerfunktionen er lyset tændt i 6 timer og slukket i 18 timer. Rytmen gentages hver dag.

Tænd/sluk timerfunktionen (fig. B)

Bemærk: Artiklen kan til enhver tid tændes eller slukkes med timerfunktionen.

1. Tryk på MODE-tasten (1d) i ca. 2 sekunder for at aktivere timerfunktionen. MODE-tasten lyser grønt.

Bemærk: Den grønne kontrollampe i MODE-tasten lyser for at markere, at timerfunktionen er aktiv.

2. Ved mørkets frembrud tænder artiklen automatisk, når den er tændt på ON/OFF-knappen (1c). Artiklen slukkes automatisk, så snart det bliver lysere.

Bemærk: Skumringssensoren fungerer uafhængigt af timerfunktionen.

3. Tryk igen på MODE-tasten i ca. 2 sekunder for at deaktivere timerfunktionen. Kontrollampen i MODE-tasten slukker.

Bemærk: Artiklen kan slukkes både manuelt ved at trykke på MODE-tasten (timerfunktionen) og automatisk af skumringssensoren.

HR Funkcija brojača vremena

Kada je uključena funkcija brojača vremena, svjetlo je uključeno 6 sati i isključeno 18 sati. Ovaj se ritam svakodnevno ponavlja.

Uključivanje/isključivanje funkcije brojača vremena (sl. B)

Napomena: proizvod se može u svakom trenutku uključiti ili isključiti pomoću funkcije brojača vremena.

1. Držite pritisnutom tipku MODE (način rada) (1d) oko 2 sekunde kako biste aktivirali funkciju brojača vremena. Tipka MODE (način rada) svijetli zeleno.

Napomena: zeleno svjetlo tipke MODE (način rada) označava da je funkcija brojača vremena aktivna.

2. Proizvod se automatski uključuje kada se okruženje smrači ako je uključena tipka ON/OFF (uključivanje/isključivanje) (1c). Proizvod se automatski isključuje čim okruženje postane svjetlije.

Napomena: senzor za sumrak radi neovisno od funkcije brojača vremena.

3. Ponovno držite pritisnutom tipku MODE (način rada) oko 2 sekunde kako biste deaktivirali funkciju brojača vremena. Svjetlosni indikator tipke MODE (način rada) gasi se.

Napomena: proizvod se može isključiti ručno, tipkom MODE (način rada) (funkcija brojača vremena), kao i automatski, djelovanjem senzora za sumrak.

RS Funkcija tajmera

Kod funkcije tajmera je svetlo uključeno 6 sati i isključeno 18 sati. Ritam se ponavlja dnevno.

Uključivanje/isključivanje funkcije tajmera (sl. B)

Napomena: Proizvod može u svakom trenutku da se uključi ili isključi pomoću funkcija tajmera.

1. Pritisnite taster „MODE" (1d) oko 2 sekunde da biste aktivirali funkciju tajmera. Taster „MODE" svetli zeleno.

Napomena: Zeleno svetlo tastera „MODE" služi kao indikator da je funkcija tajmera aktivna.

2. Proizvod se automatski uključuje kada padne mrak, kada je taster ON/OFF (1c) uključen. Proizvod se automatski isključuje čim postane svetlije.

Napomena: Senzor sumraka radi nezavisno od funkcije tajmera.

3. Ponovo pritisnite taster „MODE" oko 2 sekunde da biste deaktivirali funkciju tajmera. Kontrolna lampica tastera „MODE" se isključuje.

Napomena: Proizvod može da se isključi ručno pomoću tastera „MODE" (funkcija tajmera) i automatski pomoću senzora sumraka.

RO Funcția de temporizare

În cadrul funcției de temporizare, lumina este pornită timp de 6 ore și oprită timp de 18 ore. Ritmul se repetă zilnic.

Pornirea/oprirea funcției de temporizare (fig. B)

Indicație: produsul poate fi pornit sau oprit în orice moment prin intermediul funcției de temporizare.

1. Apăsați butonul MODE (1d) timp de aprox. 2 secunde pentru a activa funcția de temporizare. Butonul MODE se aprinde în verde.

Indicație: lumina verde a butonului MODE indică faptul că funcția de temporizare este activă.

2. Atunci când se întunecă afară, produsul se aprinde automat, în cazul în care comutatorul de pornire/oprire (1c) este activat. Produsul se oprește automat de îndată ce se luminează.

Indicație: senzorul crepuscular funcționează independent de funcția de temporizare.

3. Apăsați din nou butonul MODE timp de aprox. 2 secunde pentru a dezactiva funcția de temporizare. Lampa de control a butonului MODE se stinge.

Indicație: produsul poate fi oprit atât manual, prin intermediul butonului MODE (funcția de temporizare), cât și automat, prin intermediul senzorului crepuscular.

BG Функция „Таймер“

При функцията „Таймер“ светлината се включва за 6 часа и остава изключена 18 часа. Ритъмът се повтаря ежедневно.

Включване/изключване на функция „Таймер“ (фиг. B)

Указание: продуктът може да се включва или изключва по всяко време чрез функцията „Таймер“.

1. Натиснете бутона Mode (1d) за ок. 2 секунди, за да активирате функцията „Таймер“. Бутонът Mode свети в зелено.

Указание: зелената светлина на бутона Mode служи като индикатор за това, че функцията „Таймер“ е активна.

2. При смрачаване продуктът се включва автоматично, ако бутонът за ON/OFF (1c) е включен. Когато стане по-светло, продуктът се изключва автоматично.

Указание: сензорът за здрачаване работи независимо от функцията „Таймер“.

3. Натиснете бутона Mode отново за ок. 2 секунди, за да деактивирате функцията „Таймер“. Контролната лампа на бутона Mode се изключва.

Указание: продуктът може да се изключва както ръчно чрез бутона Mode (функция „Таймер“), така и автоматично чрез сензора за здрачаване.

GR CY Λειτουργία χρονοδιακόπτη

Στη λειτουργία χρονοδιακόπτη, η λυχνία ενεργοποιείται για 6 ώρες και απενεργοποιείται για 18 ώρες. Το μοτίβο αυτό επαναλαμβάνεται καθημερινά.

Ενεργοποίηση/απενεργοποίηση λειτουργίας χρονοδιακόπτη (εικ. B)

Υπόδειξη: Μπορείτε να ενεργοποιήσετε και να απενεργοποιήσετε το προϊόν με τη λειτουργία χρονοδιακόπτη ανά πάσα στιγμή.

1. Πατήστε το πλήκτρο MODE (1d) για περ. 2 δευτερόλεπτα, για να ενεργοποιήσετε τη λειτουργία χρονοδιακόπτη. Το κουμπί MODE ανάβει με πράσινο χρώμα.

Υπόδειξη: Το πράσινο φως του κουμπιού MODE χρησιμεύει ως ένδειξη ότι είναι ενεργή η λειτουργία χρονοδιακόπτη.

2. Όταν νυχτώνει, το προϊόν ενεργοποιείται αυτόματα, όταν έχει ενεργοποιηθεί το κουμπί ON/OFF (1c). Το προϊόν απενεργοποιείται αυτόματα, μόλις φωτίσει.

Υπόδειξη: Ο αισθητήρας φωτεινότητας λειτουργεί ανεξάρτητα από τη λειτουργία χρονοδιακόπτη.

3. Πατήστε το κουμπί MODE ξανά για περ. 2 δευτερόλεπτα, για να απενεργοποιήσετε τη λειτουργία χρονοδιακόπτη. Η ενδεικτική λυχνία του κουμπιού MODE απενεργοποιείται.

Υπόδειξη: Το προϊόν μπορεί να απενεργοποιηθεί είτε μη αυτόματα με το πλήκτρο MODE (Λειτουργία χρονοδιακόπτη) είτε αυτόματα με τον αισθητήρα φωτεινότητας.

FR

PDF ONLINE
www.lidl-service.com

DELTA-SPORT HANDELSKONTOR GMBH
Wragekamp 6 • 22397 Hamburg • GERMANY

05/2023
Delta-Sport-Nr.: LS-12864, LS-12865, LS-12865

IAN 427634_2301

07.03.2023 / PM 4:35