PARKSIDE

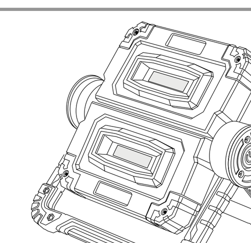

LED-STRAHLER MIT BATTERIEN
BATTERY-OPERATED LED WORK LIGHT
PROJECTEUR À LED AVEC PILES

DE AT CH
LED-STRAHLER MIT BATTERIEN
BEDIENUNGSANLEITUNG

GB IE
BATTERY-OPERATED LED WORK LIGHT
INSTRUCTION MANUAL

FR BE
PROJECTEUR À LED AVEC PILES
MODE D'EMPLOI

NL BE
LED-SCHIJNWERPER MET BATTERIJEN
GEBRUIKSAANWIJZING

PL
REFLEKTOR LED Z BATERIAMI
INSTRUKCJA OBSŁUGI

CZ
LED REFLEKTOR S BATERIEMI
NÁVOD K POUŽITÍ

SK
LED REFLEKTOR S BATÉRIAMI
NÁVOD NA OBSLUHU

ES
FOCO LED A PILAS
INSTRUCCIONES DE USO

DK
LED-PROJEKTØR MED BATTERIER
BETJENINGSVEJLEDNING

8

IAN 367072_2101

OS

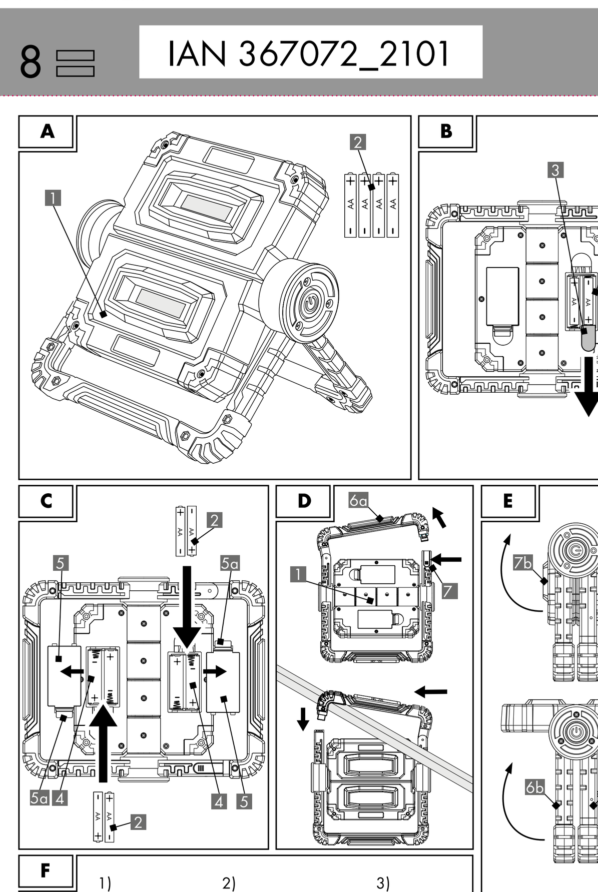

DE AT CH

LED-STRAHLER MIT BATTERIEN
Bedienungsanleitung

1. Einleitung
Herzlichen Glückwunsch!
Sie haben sich mit dem Kauf für ein hochwertiges Produkt entschieden. Die Bedienungsanleitung ist Bestandteil dieses Produkts. Sie enthält wichtige Hinweise für Sicherheit, Gebrauch und Entsorgung. Machen Sie sich vor der Benutzung des Produkts mit allen Bedien- und Sicherheitshinweisen vertraut. Benutzen Sie das Produkt nur wie beschrieben und für die angegebenen Einsatzbereiche. Händigen Sie alle Unterlagen bei Weitergabe des Produkts an Dritte mit aus. Bewahren Sie die Bedienungsanleitung für späteres Nachschlagen auf.

Zeichenerklärung
Die folgenden Symbole und Signalwörter werden in dieser Bedienungsanleitung, auf dem Produkt oder auf der Verpackung verwendet.
Im Folgenden wird der LED-Strahler mit Batterien Produkt genannt.

⚠ WARNUNG!
Dieses Signalsymbol/-wort bezeichnet eine Gefährdung mit einem hohen Risikograd, die, wenn sie nicht vermieden wird, den Tod oder eine schwere Verletzung zur Folge haben kann.

⚠ VORSICHT!
Dieses Signalsymbol/-wort bezeichnet eine Gefährdung mit einem niedrigen Risikograd, die, wenn sie nicht vermieden wird, eine geringfügige oder mäßige Verletzung zur Folge haben kann.

HINWEIS!
Dieses Signalwort warnt vor möglichen Sachschäden oder bietet Ihnen nützliche Zusatzinformationen zur Verwendung.

Dieses Symbol weist auf die Verwendung nur im Innenbereich hin.

Dieses Symbol weist auf die Verwendung hin.

Dieses Symbol weist auf mögliche Gefahren in Bezug auf Kinder hin.

Dieses Symbol weist auf die Altersfreigabe des Produktes hin.

Dieses Symbol weist auf Blendgefahr hin.

Dieses Symbol weist auf den EIN-/AUS-Schalter hin.

Dieses Symbol weist auf mögliche Gefahren in Bezug auf Stromschläge hin.

Dieses Symbol weist auf mögliche Gefahren in Bezug auf Überhitzung hin.

Dieses Symbol weist auf mögliche Gefahren in Bezug auf Explosionen hin.

Dieses Symbol weist auf mögliche Gefahren im Umgang mit Batterien/Akkus hin.

Dieses Symbol weist darauf hin, dass Batterien im Lieferumfang enthalten sind.

Dieses Symbol bezeichnet Gleichspannung/-strom.

W Dieses Symbol bezeichnet die elektrische Leistung: Watt.

Im Dieses Symbol informiert Sie über den Lichtstrom.

IP20 Dieses Symbol bezeichnet die Schutzart IP20. (Kein Schutz gegen Wasser, aber gegen feste Objekte von mehr als 12,5 mm Durchmesser. Das Produkt darf nur in trockener Umgebung verwendet werden.)

Dieses Symbol bezeichnet die Schutzklasse III.
SELV: Schutzkleinspannung

Diese Symbole informieren Sie über die Entsorgung von Verpackung und Produkt.

Konformitätserklärung (siehe Kapitel „8. Konformitätserklärung"): Mit diesem Symbol gekennzeichnete Produkte erfüllen alle anzuwendenden Gemeinschaftsvorschriften des europäischen Wirtschaftsraums.

2. Sicherheit
Bestimmungsgemäßer Gebrauch
Dieses Produkt eignet sich nicht für die Raumbeleuchtung im Haushalt.

⚠ WARNUNG!
Verletzungsgefahr!
Das Produkt darf nicht in der Nähe von Flüssigkeiten oder in feuchten Räumen eingesetzt werden. Es besteht Verletzungsgefahr durch Stromschlag!
Das Produkt ist nicht für den gewerblichen Einsatz bestimmt. Andere Verwendung oder Veränderung am Produkt gelten als nicht bestimmungsgemäß und können zu Risiken wie Verletzungen und Beschädigungen führen. Für Schäden, die aus der nicht bestimmungsgemäßen Verwendung resultieren, übernimmt der Inverkehrbringer keine Haftung.

Das Produkt ist ausschließlich für den Gebrauch im Innenbereich geeignet.

Die Leuchte ist für den normalen Gebrauch bestimmt und nicht für den rauen Betrieb geeignet.

3. Lieferumfang (Abb. A)
1 x LED-Strahler mit Batterien 1
4 x Batterien, Typ AA
1 x Bedienungsanleitung

4. Technische Daten
Typ: LED-Strahler mit Batterien
IAN 367072_2101
Tradix Art.-Nr.: 367072-21-A
Betriebsspannung: 2 x 3 V ⎓
Gesamtleistung: 10 W
- Leuchtmittel: 2 x 5 W COB-LED (weiß, nicht austauschbar) Leuchtdauer: ca. 2h (beide Strahler) / ca. 4h (ein Strahler) gemäß ANSI Standard
- max. 700 lm
- Schutzklasse: III/
- Schutzart: IP20
- Maße zusammengeklappt: ca. 20 x 14 x 5,5 cm (B x H x T) Gesamtmaß auseinandergeklappt: 20 x 23,3 x 5 cm (B x H x T)

Produktionsdatum: 06/2021
Garantie: 3 Jahre

5. Sicherheitshinweise
⚠ WARNUNG!
Verletzungs- und Erstickungsgefahr!
Wenn Kinder mit dem Produkt oder der Verpackung spielen, können sie sich daran verletzen oder ersticken!
- Lassen Sie Kinder nicht mit dem Produkt oder der Verpackung spielen.
- Beaufsichtigen Sie Kinder in der Nähe des Produktes.
- Bewahren Sie das Produkt und die Verpackung außerhalb der Reichweite von Kindern auf.

⚠ WARNUNG!
Verletzungsgefahr!
Nicht für Kinder unter 8 Jahren geeignet! Es besteht Verletzungsgefahr!
- Kinder ab 8 Jahren und darüber sowie Personen mit verringerten physischen, sensorischen oder mentalen Fähigkeiten oder Mangel an Erfahrung und Wissen müssen bei der Benutzung des Produktes beaufsichtigt und/oder bezüglich des sicheren Gebrauchs des Produktes unterwiesen werden und die daraus resultierenden Gefahren verstehen.
- Kinder dürfen nicht mit dem Produkt spielen.
- Wartung und/oder Reinigung des Produktes dürfen nicht von Kindern ohne Beaufsichtigung durchgeführt werden.

Nationale Bestimmungen beachten!
- Beachten Sie geltende nationale Vorschriften und Bestimmungen bei der Nutzung und Entsorgung des Produktes.

⚠ WARNUNG!
Verletzungsgefahr!
Nicht in Ex-Umgebung verwenden! Es besteht Verletzungsgefahr!
- Das Produkt darf nicht in explosionsgefährdeter (Ex-)Umgebung benutzt werden. Für eine Umgebung, in der sich brennbare Flüssigkeiten, Gase oder Stäube befinden, ist das Produkt nicht zugelassen.

⚠ WARNUNG!
Blendgefahr!
- Nicht direkt ins Licht der Lampe blicken oder die Lampe auf die Augen anderer Menschen richten. Dies kann zur Beeinträchtigung der Sehkraft führen.

⚠ WARNUNG!
Verletzungsgefahr!
Ein defektes Produkt darf nicht benutzt werden! Es besteht Verletzungsgefahr!
- Benutzen Sie das Produkt nicht bei Funktionsstörungen, Beschädigungen oder Defekten. Wenn Sie einen Defekt am Produkt feststellen, entfernen Sie die Batterien aus dem Produkt und lassen Sie das Produkt überprüfen und ggf. reparieren, bevor Sie dieses wieder in Betrieb nehmen.
- Die LEDs sind nicht austauschbar. Bei defekten LEDs muss das Produkt entsorgt werden.
- Durch unsachgemäße Reparaturen können erhebliche Gefahren für den Benutzer entstehen.

⚠ WARNUNG!
Verletzungsgefahr!
Das Produkt darf nicht manipuliert werden! Es besteht Verletzungsgefahr durch Stromschlag!
- Das Gehäuse darf unter keinen Umständen geöffnet und das Produkt darf nicht manipuliert/verändert werden. Bei Manipulationen/Veränderungen besteht Lebensgefahr durch elektrischen Schlag. Manipulationen/Veränderungen sind aus Zulassungsgründen (CE) untersagt.
- Das Produkt darf während der Nutzung nicht abgedeckt werden.

5.1 Sicherheitshinweise zu Batterien
⚠ WARNUNG!
Lebensgefahr!
Batterien dürfen nicht verschluckt werden! Es besteht Lebensgefahr!
- Batterien können beim Verschlucken lebensgefährlich sein, daher muss dieses Produkt und die dazugehörigen Batterien für Kleinkinder unzugänglich aufbewahrt werden.
- Verschlucken kann zu Verätzungen, Weichteilperforationen und zum Tod führen. Innerhalb von 2 Stunden nach der Einnahme können schwere innere Verätzungen auftreten!
- Sollte eine Batterie verschluckt worden sein, suchen Sie bitte umgehend einen Arzt auf!
- Bewahren Sie Batterien außerhalb der Reichweite von Kindern auf.

⚠ WARNUNG!
Brand- und Explosionsgefahr!
- Laden Sie nicht aufladbare Batterien niemals wieder auf, schließen Sie sie nicht kurz und/oder öffnen Sie sie nicht. Überhitzung, Brandgefahr oder Platzen können die Folge sein.
- Halten Sie das Produkt von Hitzequellen und direkter Sonneneinstrahlung fern, die Batterien können durch Überhitzung explodieren. Es besteht Verletzungsgefahr.

⚠ WARNUNG!
Verletzungsgefahr!
Ausgelaufene Batterien nicht mit bloßen Händen berühren! Es besteht Verletzungsgefahr!
- Ausgelaufene oder beschädigte Batterien können bei Berührung mit der Haut Verätzungen verursachen. Berühren Sie ausgelaufene Batterien nicht mit bloßen Händen; tragen Sie deshalb in diesem Fall unbedingt geeignete Schutzhandschuhe!
- Verwenden Sie nur Batterien des Typs AA gleicher Hersteller.
- Setzen Sie Batterien Ihrer Polarität entsprechend in das dafür vorgesehene Batteriefach ein.
- Verwenden Sie keine Kombinationen aus alten und neuen Batterien oder Akkus.
- Lagern Sie Ihre Batterien trocken und kühl, nicht feucht.
- Werfen Sie Batterien auf keinen Fall ins Feuer.
- Schließen Sie Batterien nicht kurz.
- Batterien verlieren auch bei der Lagerung einen Teil ihrer Energie.
- Entnehmen Sie bei Nichtbenutzung des Produktes die Batterien.
- Entladene Batterien müssen umgehend entfernt werden, um ein Auslaufen der Batterien und damit Schäden am Produkt zu vermeiden.
- Leere Batterien oder verbrauchte Akkus sind fachgerecht zu entsorgen.
- Lagern Sie Batterien getrennt von entladenen Batterien, um Verwechslungen zu vermeiden.

⚠ VORSICHT!
Überhitzungsgefahr!
Nicht in der Verpackung betreiben.

6. Inbetriebnahme
1. Entfernen Sie sämtliches Verpackungsmaterial.
2. Überprüfen Sie, ob alle Teile vorhanden und unbeschädigt sind.
Falls dies nicht der Fall ist, melden Sie sich bei der angegebenen Serviceadresse.

Die Batterien 2 sind im Auslieferungszustand bereits eingelegt. Die Batterien 2 sind gegen Entladen mit einem Sicherungsplättchen 3 gesichert, welches vor der ersten Inbetriebnahme entfernt werden muss.
1. Klappen Sie das Produkt 1 auseinander.
2. Entriegeln Sie den Batteriefachdeckel 5 indem Sie den Verschlussclips 5a nach hinten schieben.
3. Entnehmen Sie den Batteriefachdeckel 5 von dem Batteriefach 4, siehe **Abb. C**.
4. Ziehen Sie das Sicherungsplättchen 3 wie gezeigt aus dem Batteriefach 4, siehe **Abb. B**.

Das Produkt 1 ist nun betriebsbereit.

6.1 Batterien wechseln
Wird das Licht der COB-LED schwächer, sind die Batterien 2 verbraucht und müssen ausgetauscht werden. Gehen Sie dazu wie folgt vor, siehe **Abb. C**:
1. Klappen Sie das Produkt 1 auseinander.
2. Entriegeln Sie die Batteriefachdeckel 5 indem Sie die Verschlussclipse 5a nach hinten schieben.
3. Entnehmen Sie die Batteriefachdeckel 5 von den Batteriefächern 4.
4. Entnehmen Sie die verbrauchten Batterien.
5. Legen Sie 4 neue Batterien des Typs AA gemäß der vorgegebenen Polarität in die Batteriefächer 4 ein.
6. Setzen Sie die Batteriefachdeckel 5 wieder ein und klappen diese zu, bis die Verschlussclipse 5a hörbar einrasten.

6.2 Verwendung des Produktes
Produkt aufhängen (Abb. D)
Das Standbein 6a kann herausgeklappt werden und dient dann als Aufhängehaken.
1. Drücken Sie auf den Verschluss 7 und entriegeln diesen.
2. Klappen Sie das Standbein 6a heraus.
3. Hängen Sie das Produkt 1 über eine Stange/Seil oder an einen Haken.

HINWEIS!
Die Stange/Seil oder der Haken müssen so beschaffen sein, dass sie das Gewicht des Produktes tragen können.
- Zur Sicherung vor Herunterfallen klappen Sie das Standbein 6a wenn möglich wieder ein, bis der Verschluss 7 hörbar einrastet.
- Wird die Hakenfunktion nicht mehr benötigt, klappen Sie das Standbein 6a wieder ein, bis der Verschluss 7 hörbar einrastet.

Produkt aufstellen (Abb. E)
Stellen Sie das Produkt 1 an einen geeigneten Platz.

HINWEIS!
- Der Untergrund sollte eben sein, sodass das Produkt nicht umfallen kann. Der Platz sollte ausreichend Freifläche um das Produkt aufweisen.
- Legen Sie z. B. eine Schutzdecke unter das Produkt. Empfindliche Oberflächen könnten durch das Produkt zerkratzt werden.

Die Standbeine 6a/b des Produktes 1 können ca. 260° zueinander verdreht werden.
1. Klappen Sie die Standbeine 6a/b bis zum Anschlag auf.
2. Klappen Sie die beiden Leuchtsegmente 7a/b nach oben
- Die Leuchtsegmente 7a/b sind frei drehbar. So können Sie individuell einstellen, wo das Produkt 1 hinleuchten soll, siehe auch **Abb. F** 1) - 2).

Produkt mit Magnetfunktion befestigen (Abb. F)
In den Standbeinen 6a/b sind Magnete eingefasst. Damit können Sie das Produkt 1 an magnetisierbaren Oberflächen befestigen.
1. Klappen Sie die Standbeine 6a/b zusammen.
2. Befestigen Sie das Produkt 1 wie in **Abb. F** 3) gezeigt an einer magnetisierbaren Fläche.

Produkt ein- und ausschalten (Abb. E)
- Drücken Sie zum Einschalten des Produktes 1 auf den Tastschalter 8. Beide Leuchtsegmente 7a/b leuchten auf.
- Durch ein weiteres Drücken des Tastschalters 8 wird ein Leuchtsegment ausgeschaltet.
- Durch ein weiteres Drücken des Tastschalters 8 schalten die Leuchtsegmente 7a/b um.
- Ein weiteres Drücken des Tastschalters 8 schaltet das Produktes 1 aus.

Produkt lagern
- Bei Nichtbenutzung des Produktes 1 klappen Sie das Produkt 1 zusammen.
- kühl, trocken und vor UV-Licht geschützt lagern

7. Reinigungs- & Pflegehinweise
⚠ VORSICHT!
Verletzungsgefahr!
Vor der Reinigung müssen Sie die Batterien aus dem Batteriefach nehmen. Es besteht die Gefahr eines Stromschlags!
- nur mit einem trockenen Lappen reinigen
- keine scharfen Reinigungsmittel bzw. Chemikalien verwenden
- nicht ins Wasser tauchen

8. Konformitätserklärung
Dieses Produkt entspricht hinsichtlich Übereinstimmung mit den grundlegenden Anforderungen und den anderen relevanten Vorschriften der europäischen Richtlinie für elektromagnetische Verträglichkeit 2014/30/EU sowie der RoHS-Richtlinie 2011/65/EU. Die vollständige Original-Konformitätserklärung ist beim Importeur erhältlich.

9. Entsorgung
Verpackung entsorgen
Die Verpackung und die Bedienungsanleitung bestehen zu 100 % aus umweltfreundlichen Materialien, die Sie über die örtlichen Recyclingstellen entsorgen können.

Produkt entsorgen
Das Produkt darf nicht über den normalen Hausmüll entsorgt werden. Über Entsorgungsmöglichkeiten des Produktes informieren Sie sich bitte bei Ihrer Gemeinde oder Stadtverwaltung.

Batterien/Akkus entsorgen
- Defekte oder gebrauchte Akkus müssen gemäß der Richtlinie 2006/66/EG und ihren Ergänzungen recycelt werden.
- Batterien und Akkus dürfen nicht im Hausmüll entsorgt werden. Sie enthalten schädliche Schwermetalle. Kennzeichnung: Pb (= Blei), Hg (= Quecksilber), Cd (= Cadmium). Sie sind zur Rückgabe gebrauchter Batterien und Akkus gesetzlich verpflichtet. Sie können die Batterien nach Gebrauch entweder in unserer Verkaufsstelle oder in unmittelbarer Nähe (z. B. im Handel oder in kommunalen Sammelstellen) unentgeltlich zurückgeben. Batterien und Akkus sind mit einer durchgekreuzten Mülltonne gekennzeichnet.

10. Garantie
Garantie der TRADIX GmbH & Co. KG
Sehr geehrte Kundin, sehr geehrter Kunde, Sie erhalten auf dieses Produkt 3 Jahre Garantie ab Kaufdatum. Im Falle von Mängeln dieses Produkts stehen Ihnen gegen den Verkäufer des Produkts gesetzliche Rechte zu. Diese gesetzlichen Rechte werden durch unsere im Folgenden dargestellte Garantie nicht eingeschränkt.

11. Garantiebedingungen
Die Garantiefrist beginnt mit dem Kaufdatum. Bitte bewahren Sie den Original-Kassenbon gut auf. Diese Unterlage wird als Nachweis für den Kauf benötigt.
Tritt innerhalb von drei Jahren ab dem Kaufdatum dieses Produkts ein Material- oder Fabrikationsfehler auf, wird das Produkt von uns – nach unserer Wahl – für Sie kostenlos repariert oder ersetzt. Diese Garantieleistung setzt voraus, dass innerhalb der Drei-Jahres-Frist das defekte Produkt und der Kaufbeleg (Kassenbon) vorgelegt und schriftlich kurz beschrieben wird, worin der Mangel besteht und wann er aufgetreten ist.
Wenn der Defekt von unserer Garantie gedeckt ist, erhalten Sie das reparierte oder ein neues Produkt zurück. Mit Reparatur oder Austausch des Produkts beginnt kein neuer Garantiezeitraum.

Garantiezeit und gesetzliche Mängelansprüche
Die Garantiezeit wird durch die Gewährleistung nicht verlängert. Dies gilt auch für ersetzte und reparierte Teile. Eventuell schon beim Kauf vorhandene Schäden und Mängel müssen sofort nach dem Auspacken gemeldet werden. Nach Ablauf der Garantiezeit anfallende Reparaturen sind kostenpflichtig.

Garantieumfang
Das Produkt wurde nach strengen Qualitätsrichtlinien sorgfältig produziert und vor Anlieferung gewissenhaft geprüft.
Die Garantieleistung gilt für Material- oder Fabrikationsfehler. Diese Garantie erstreckt sich nicht auf Produktteile, die normaler Abnutzung ausgesetzt sind und daher als Verschleißteile angesehen werden können oder für Beschädigungen an zerbrechlichen Teilen, z. B. Schalter, Akkus oder die aus Glas gefertigt sind.
Diese Garantie verfällt, wenn das Produkt beschädigt, nicht sachgemäß benutzt oder gewartet wurde. Für eine sachgemäße Benutzung des Produkts sind alle in der Bedienungsanleitung aufgeführten Anweisungen genau einzuhalten. Verwendungszwecke und Handlungen, von denen in der Bedienungsanleitung abgeraten oder vor denen gewarnt wird, sind unbedingt zu vermeiden.
Das Produkt ist lediglich für den privaten und nicht für den gewerblichen Gebrauch bestimmt. Bei missbräuchlicher und unsachgemäßer Behandlung, Gewaltanwendung und bei Eingriffen, die nicht von unserer autorisierten Service-Niederlassung vorgenommen wurden, erlischt die Garantie.

Abwicklung im Garantiefall
Um eine schnelle Bearbeitung Ihres Anliegens zu gewährleisten, folgen Sie bitte den folgenden Hinweisen:
- Bitte halten Sie für alle Anfragen den Kassenbon und die Artikelnummer (z. B. IAN 367072_2101) als Nachweis für den Kauf bereit.
- Die Artikelnummer entnehmen Sie bitte dem Typenschild am Produkt, einer Gravur am Produkt, dem Titelblatt Ihrer Bedienungsanleitung (unten links) oder dem Aufkleber auf der Rück- oder Unterseite des Produktes.
- Sollten Funktionsfehler oder sonstige Mängel auftreten, kontaktieren Sie zunächst die nachfolgend benannte Serviceabteilung telefonisch oder per E-Mail.
- Ein als defekt erfasstes Produkt können Sie dann unter Beifügung des Kaufbelegs (Kassenbon) und der Angabe, worin der Mangel besteht und wann er aufgetreten ist, für Sie portofrei an die Ihnen mitgeteilte Serviceadresse übersenden.

Auf www.lidl-service.com können Sie dieses und viele weitere Handbücher, Produktvideos und Installationssoftware herunterladen.

Mit diesem QR-Code gelangen Sie direkt auf die Lidl-Service-Seite (www.lidl-service.com) und können mittels der Eingabe der Artikelnummer (IAN) 367072_2101 Ihre Bedienungsanleitung öffnen.

GB IE

BATTERY-OPERATED LED WORK LIGHT
Instruction manual

1. Introduction
Congratulations!
With this, you have chosen a high-quality product. The operating instructions are an integral part of this product. They contain important information for safety, use and disposal. Familiarise yourself with all of the operating and safety information before using the product. Only use the product as described and for the specific areas of application. Provide all of the documentation when passing the product on to third parties. Keep the instructions for future reference.

Explanation of symbols
The following symbols and signal words are used in these operating instructions, on the product or on the packaging.
In the following, the Battery-Operated LED Work Light is referred to as the product.

⚠ WARNING!
This signal symbol/word indicates a hazard with a high level of risk which, if not avoided, may result in death or serious injury.

⚠ CAUTION!
This signal symbol/word indicates a hazard with a low level of risk which, if not avoided, may result in minor or moderate injury.

NOTE!
This signal word warns of possible property damage or provides you with useful additional information regarding the use.

This symbol indicates interior use only.

This symbol indicates usage.

This symbol indicates potential danger to children.

This symbol indicates the age rating of the product.w

This symbol indicates a risk of glaring.

This symbol indicates the ON/OFF switch.

This symbol indicates potential danger in relation to electric shocks.

This symbol indicates potential danger in relation to overheating.

This symbol indicates potential danger in relation to explosions.

This symbol indicates potential danger from handling batteries / rechargeable batteries.

This symbol indicates that batteries are included in the scope of delivery.

This symbol indicates direct current.

W This symbol indicates the electrical power: watts.

Im This symbol provides information regarding the illuminance.

IP20 This symbol indicates Protection Class IP20. (No protection against water, but against solid objects of more than 12.5 mm diameter. The product may only be used in a dry environment.)

This symbol indicates protection class III.
SELV: safe extra-low voltage

These symbols inform you about the disposal of the packaging and product.

Conformity declaration (see Chapter „8. Conformity declaration"): Products that are marked with this symbol fulfil all applicable Community regulations of the European Economic Area.

2. Safety
Intended use
This product is not suitable for household room lighting.

⚠ WARNING!
Risk of injury!
The product may not be used near liquids or in damp spaces. There is a risk of injury from electric shock!
The product is not intended for commercial use. Different use or a modification to the product are not deemed as intended use and may lead to risks, such as injuries and damage. The distributor assumes no liability for damage that results from improper use.

The product is exclusively suitable for interior use.

The lamp is intended for normal use and is not suitable for harsh operating conditions.

3. Scope of delivery (Fig. A)
1 x Battery-Operated LED Work Light 1
4 x batteries, type AA
1 x Operating instructions

4. Technical specifications
Type: Battery-Operated LED Work Light
IAN: 367072_2101
Tradix Item No.: 367072-21-A
Operating voltage: 2 x 3 V ⎓
Total output: 10 W
- Light bulb: 2 x 5 W COB LED (white, not replaceable) Illumination time: approx. 2h (both spotlights) / approx. 4h (one spotlight) according to ANSI standard
- max. 700 lm
- Protection class: III/
- Protection type: IP20
- Dimensions when folded up: approx. 20 x 14 x 5.5 cm (W x H x D) Total dimensions unfolded: 20 x 23.3 x 5 cm (W x H x D)

Production date: 06/2021
Warranty: 3 Years

5. Safety information
⚠ WARNING!
Risk of injury and suffocation!
If children play with the product or the packaging, they may injure themselves or suffocate!
- Do not let children play with the product or the packaging.
- Supervise children who are close to the product.
- Keep the product and the packaging out of reach of children.

⚠ WARNING!
Risk of injury!
Not suitable for children under the age of 8! There is a risk of injury!
- Children from the age of 8, as well as people with impaired physical, sensory or mental capabilities or with a lack of experience and knowledge, must be supervised when using the product and/or be instructed regarding the safe use of the product and understand the resulting dangers.
- Children are not allowed to play with the product.
- Maintenance and/or cleaning of the product is not allowed to be performed by children without supervision.

Observe national regulations!
- Observe the applicable national requirements and regulations for the use and disposal of the product.

⚠ WARNING!
Risk of injury!
Do not use in an explosive environment! There is a risk of injury!
- The product is not allowed to be used in an explosive (Ex) environment. The product is not approved for an environment, in which flammable liquids, gases or dust are present.

⚠ WARNING!
Risk of glaring!
- Do not look directly into the lamp and do not direct the lamp into other people's eyes. This can impaired the eyesight.

⚠ WARNING!
Risk of injury!
A defective product is not allowed to be used! There is a risk of injury!
- Do not use the product in the case of malfunctions, damage or defects. If you determine a defect on the product, remove the batteries from the device and have the product inspected and repaired, if necessary, before putting it into operation again.
- The LEDs are not replaceable. If the LEDs are defective, the product must be disposed of.
- Significant danger can occur for the user in the case of improper repairs.

⚠ WARNING!
Risk of injury!
The product is not allowed to be manipulated! There is a risk of injury from electric shock!
- The casing must not be opened and the product must not be manipulated/modified under any circumstances. Manipulations/modifications can cause danger to life from electric shock. Manipulations/modifications are prohibited for approval reasons (CE).
- The product must not be covered up during use.

5.1 Safety instructions regarding batteries
⚠ WARNING!
Fatal danger!
Batteries must not be swallowed! There is a risk of fatal injuries!
- Batteries may be fatal if swallowed, so this article and its batteries must be stored out of the reach of small children.
- Swallowing can lead to chemical burns, soft tissue perforations and death. Serious internal chemical burns can already occur within 2 hours of ingestion.
- If a battery has been swallowed, please consult a doctor without delay!
- Keep the batteries out of the reach of children.

⚠ WARNING!
Fire and explosion hazard!
- Never recharge non-rechargeable batteries, do not short-circuit and/or open them. This may result in overheating, risk of fire or bursting.
- Keep the product away from heat sources and direct sunlight, the batteries may explode if overheated. There is a risk of injury.

⚠ WARNING!
Risk of injury!
Do not touch leaked batteries with bare hands! There is a risk of injury!
- Leaked or damaged batteries may cause chemical burns if they come into contact with skin. Do not touch leaked batteries with bare hands; therefore ensure that you wear appropriate protective gloves in this case!
- Only use type AA batteries from the same manufacturer.
- Insert the batteries into the designated battery compartment with the correct polarity.
- Do not use combinations of old and new batteries or rechargeable batteries.
- Store batteries in a dry and cool, not damp, place.
- Never throw batteries into fire.
- Do not short-circuit batteries.
- Disposable batteries also lose part of their energy during storage.
- Remove the batteries if the device is not in use.
- Discharged batteries must be immediately removed in order to avoid battery leakage and thus damage to the device.
- Empty batteries or used rechargeable batteries must be disposed of properly.
- Store disposable batteries separately from discharged batteries, in order to avoid mix-ups.

⚠ CAUTION!
Danger of overheating!
Remove packaging prior to use.

6. Start-up
1. Remove all packaging materials.
2. Check whether all parts are available and undamaged.
If this is not the case, notify the specified service address.

The batteries 2 are already inserted in a delivered state. The batteries 2 are protected against discharge by a protection wafer 3, which must be removed before first use.
1. Unfold the product 1.
2. Unlock the battery compartment cover 5 by sliding the locking clips 5a to the rear.
3. Remove the battery compartment cover 5 from the battery compartments 4, see **Fig. C**.
4. Pull the protection wafers 3 out of the battery compartments as shown 4, see **Fig. B**.

The product 1 is now ready for operation.

6.1 Replacing batteries
If the COB-LED light becomes weaker, the batteries 2 are depleted and must be replaced. For this, proceed as follows, see **Fig. C**:
1. Unfold the product 1.
2. Unlock the battery compartment cover 5 by sliding the locking clips 5a to the rear.
3. Remove the battery compartment covers 5 from the battery compartments 4.
4. Remove the depleted batteries.
5. Insert 4 new AA batteries into the battery compartments 4 according to the correct polarity.
6. Replace the battery compartment 5 covers and fold them closed until you hear the locking clips 5a click into place.

6.2 Using the product
Hanging up the product (Fig. D)
The support leg 6a can be folded out and then serves as a suspension hook.
1. Press on the catch 7 and unlock it.
2. Fold out the supporting leg 6a.
3. Hang the product 1 over a pole/rope or on a hook.

NOTE!
The pole/rope or hook must be such that it can support the weight of the product.
- To secure against falling down, fold in the stand leg 6a again if possible until the catch 7 clicks into place.
- If the hook function is no longer required, fold in the stand leg 6a again until the catch 7 clicks into place.

Setting up the product (Fig. E)
Set up the product 1 in an appropriate place.

NOTE!
- The surface should be even, so that the product cannot fall over. The place should have sufficient free space around the product.
- Place a protective blanket underneath the product, for example. Sensitive surfaces could become scratched by the product.

The standing legs 6a/b of the product 1 can be rotated approx. 260° towards one another.
1. Unfold the supporting legs 6a/b as far as they will go.
2. Fold the two lamp segments 7a/b upwards
- The lamp segments 7a/b are freely rotatable. This way, you can adjust where the product 1 should illuminate individually, see **Fig. F**1) - 2).

Attach product with magnetic function (Fig. F)
Magnets are integrated into the standing legs 6a/b. These can be used to attach the product 1 to magnetisable surfaces.
1. Fold up the standing legs 6a/b.
2. Attach the product 1 to a magnetisable surface as shown in **Fig. F**3)

Switching the product on and off (Fig. E)
- To switch the product 1 on, press the push button 8. Both lamp segments 7a/b will illuminate.
- A lamp segment is switched off by pressing the push button 8 again.
- The lamp segments 7a/b will switch over by pressing the push button 8 again.
- Pressing the push button 8 again switches the product 1 off.

Storing the product
- When not using the product 1 fold up the product 1.
- store in a cool, dry place and protected from UV light

7. Cleaning and care instructions
⚠ CAUTION!
Risk of injury!
Before cleaning, you must remove the batteries from the battery compartment. There is a risk of electric shock!
- only clean with a dry cloth
- do not use any strong detergents and/or chemicals
- do not immerse in water

8. Conformity declaration
This device complies with the fundamental requirements and other relevant regulations of the European Electromagnetic Compatibility Directive 2014/30/EU and the RoHS Directive 2011/65/EU. The complete original conformity declaration is available from the importer.

9. Disposal
Disposal of the packaging
The packaging and operating instructions are made of 100 % environmentally friendly materials, which you may dispose of at local recycling centres.

Disposal of the product
The product may not be disposed of with normal household waste. Please find out about disposal options for the product from your local authority or town administration.

Disposal of the battery / rechargeable batterie
- Defective or used rechargeable batteries have to be recycled in accordance with Directive 2006/66/EC and its amendments.
- Batteries and disposable batteries are not permitted to be disposed of with household waste. They contain harmful heavy metals. Marking: Pb (= lead), Hg (= mercury), Cd (= cadmium). You are legally obligated to return used batteries and rechargeable batteries. After use, you can either return batteries to our point of sale or in the direct vicinity (e.g. with a retailer or in municipal collection centres) free of charge. Batteries and rechargeable batteries are marked with a crossed-out waste bin.

10. Warranty
Warranty from TRADIX GmbH & Co. KG
Dear customer, the warranty on this product is 3 years from the purchase date. In the event of defects in this product, you are entitled to exercise your statutory rights against the seller of the product. These statutory rights are not limited by our warranty described in the following.

11. Warranty conditions
The warranty begins on the date of purchase. Please keep the original receipt. This document is required as verification of the purchase.
If a material or manufacturing defect arises within three years from the purchase date of this product, the product will be repaired or replaced, as per our choice, at no charge to you. This warranty service requires the submission of the purchase receipt and the defective product within the three-year period and a short written description of the defect and when it arose.
If the defect is covered by our warranty, the repaired or a new product will be returned to you. The warranty period does not restart with the repair or replacement of the product.

Guarantee period and statutory claims for defects
The guarantee period will not be extended by the warranty. This also applies to replaced and repaired parts. Damage and defects which may possibly already exist upon purchase must be reported immediately after unpacking. After the guarantee period has expired, required repairs shall be subject to a charge.

Scope of guarantee
The device has been carefully produced under strict quality guidelines and conscientiously inspected prior to delivery. The guarantee service applies to material or manufacturing faults. This guarantee does not extend to product parts, which are exposed to normal wear and tear and can therefore be regarded as wearing parts or to damage to fragile parts, e.g. switches, battery packs or which are made of glass.
This guarantee shall lapse, if the product is damaged, not used properly or maintained properly. For proper use of the product, all of the instructions in the operating instructions must be precisely complied with. Purposes and actions, which are dissuaded from or warned about in the operating instructions must be avoided.
The product is only intended for private and not commercial use. In the case of abusive and improper handling, use of force and with interventions, which are not performed by our authorised service branch, the guarantee shall lapse.

Processing in the case of a guarantee claim.
To ensure quick processing of your concern, please follow the instructions below:
- Please have the till receipt and article number available (e.g. IAN 367072_2101) as proof of the purchase.
- You can find the article number on the rating plate on the product, as an engraving on the product, the title place of your instructions (bottom left) or the sticker on the back or underside of the product.
- If malfunctions or other defects occur, first contact the service department below by telephone or e-mail.
- You can then send a product that has been recorded as being defective, including the proof of purchase (till receipt) and stating what the defect is and when it occurred, postage-free to the service address provided to you.

On www.lidl-service.com, you can download these an many other manuals, product videos and installation software.

With this QR code, you can directly reach the Lidl Service website (www.lidl-service.com) and can open your operating instructions be entering the article number (IAN)367072_2101.

FR BE

PROJECTEUR À LED AVEC PILES
Mode d'emploi

1. Introduction
Félicitations !
Vous avez acheté un produit de haute qualité. Le mode d'emploi est partie intégrante du produit. Il contient des instructions importantes pour la sécurité, l'utilisation et l'élimination. Avant d'utiliser le produit, se familiariser avec toutes les consignes d'utilisation et de sécurité. Utiliser uniquement le produit comme décrit et pour les domaines d'utilisation indiqués. Lorsque le produit est cédé à des tiers, leur remettre tous les documents. Conservez les instructions pour référence future.

Légende
Les symboles et mots de signalisation suivants sont utilisés dans le mode d'emploi, sur le produit ou sur l'emballage.
Le Projecteur à LED avec piles est désigné ci-après par produit.

⚠ AVERTISSEMENT !
Ce mot-clé désigne un danger à risque élevé pouvant entraîner de graves blessures ou même la mort s'il n'est pas évité.

⚠ PRUDENCE !
Ce mot-clé désigne un danger à risque faible pouvant entraîner des blessures modérées à mineures s'il n'est pas évité.

REMARQUE !
Ce symbole indique un risque de dommages matériels ou vous fournit des informations supplémentaires utiles concernant l'utilisation.

Ce symbole indique une utilisation exclusivement en intérieur.

Ce symbole renvoie à l'utilisation préconisée.

Ce symbole indique de possibles risques concernant les enfants.

Ce symbole indique l'âge minimum d'utilisation du produit.

Ce symbole indique un risque d'éblouissement.

Ce symbole renvoie à l'interrupteur marche-arrêt.

Ce symbole indique de possibles risques d'électrocution.

Ce symbole indique de possibles risques de surchauffe.

Ce symbole indique de possibles risques d'explosions.

Ce symbole indique de possibles risques concernant l'utilisation des piles (rechargeables).

Ce symbole indique que des piles sont fournies.

Ce symbole désigne un courant continu.

W Ce symbole indique la puissance électrique : Watt.

Im Ce signe vous renseigne sur le flux lumineux.

IP20 Ce symbole désigne la classe de protection IP20. (Pas de protection contre l'eau, mais contre les objets solides de plus de 12,5 mm de diamètre. Le produit doit uniquement être utilisé dans un environnement sec.)

Ce symbole désigne la classe de protection III.
SELV: très basse tension de sécurité

Ces symboles vous informent à propos de l'élimination de l'emballage et du produit.

Déclaration de conformité (voir chapitre « 8. Déclaration de conformité ») : Les produits marqués avec ce symbole satisfont à toutes les exigences à appliquer de la législation communautaire européenne.

2. Sécurité
Utilisation conforme
Ce produit n'est pas adapté à l'éclairage des pièces à vivre.

⚠ AVERTISSEMENT !
Risque de blessures !
Le produit ne doit pas être utilisé à proximité de liquide ou dans des pièces humides. Il y a risque de blessures par électrocution !
L'article n'est pas destiné à une utilisation industrielle. Toute utilisation ou modification de l'article est considérée comme non conforme et peut entraîner des risques tels que des blessures et des détériorations. Le responsable de la mise sur le marché décline toute responsabilité pour les dommages qui résulteraient d'une utilisation non conforme.

Le produit est exclusivement destiné à une utilisation en intérieur.

Le luminaire est destiné à une utilisation normale et n'est pas adapté à un fonctionnement difficile.

3. Étendue de la livraison (Fig. A)
1 x Projecteur à LED avec piles 1
4 x piles, type AA
1 x notice d'utilisation

4. Caractéristiques techniques
Modèle : Projecteur à LED avec piles
IAN : 367072_2101
Num. d'art. Tradix : 367072-21-A
Tension de service : 2 x 3 V ⎓
Puissance totale : 10 W
- Ampoules : 2 DEL x 5 W COB (blanc, non remplaçable) Durée d'éclairage : environ 2h (les deux projecteurs) / environ 4h (un projecteur) selon la norme ANSI
- max. 700 lm
- Classe de protection : III /
- Type de protection : IP20
- Dimensions une fois plié : env. 20 x 14 x 5,5 cm (L x H x P) Dimensions globales une fois déplié : 20 x 23,3 x 5 cm (L x H x P)

Date de production : 06/2021
Garantie : 3 ans

5. Consignes de sécurité
⚠ AVERTISSEMENT !
Risque de blessure et d'étouffement !
Les enfants peuvent se blesser ou bien s'étouffer s'ils jouent avec la produit ou son emballage !
- Ne pas laisser jouer les enfants avec le produit ou l'emballage.
- Surveiller les enfants se trouvant à proximité du produit.
- Conserver le produit et l'emballage hors de portée des enfants.

⚠ AVERTISSEMENT !
Risque de blessures !
Ne convient pas aux enfants de moins de 8 ans ! Un risque de blessures existe !
- Les enfants de plus de 8 ans ainsi que les personnes avec des capacités physiques, sensorielles ou mentales diminuées, ou dénuées d'expérience ou de connaissance, peuvent utiliser le produit sous surveillance et/ou en ayant été instruits au préalable sur l'utilisation sûre du produit et les dangers en résultant.
- Les enfants ne doivent pas jouer avec le produit.
- Le nettoyage et/ou la maintenance du produit ne doivent pas être effectués par des enfants sans surveillance.

Respecter les dispositions nationales !
- Respecter les directives et dispositions nationales en vigueur lors de l'utilisation et de l'élimination du produit.

⚠ AVERTISSEMENT !
Risque de blessures !
Ne pas utiliser dans un environnement explosible ! Un risque de blessures existe !
- Le produit ne doit pas être utilisé dans un environnement exposé aux explosions (explosible). Le produit n'est pas homologué dans un environnement qui contient des liquides, gaz ou poussières inflammables.

⚠ AVERTISSEMENT !
Risque d'éblouissement !
- Ne pas observer directement la lumière de la lampe ou ne pas diriger la lampe vers les yeux d'autres personnes. Cela peut entraîner une perte de la vision.

⚠ AVERTISSEMENT !
Risque de blessures !
Un produit défectueux ne doit pas être utilisé ! Un risque de blessures existe !
- Ne pas utiliser le produit en cas de dysfonctionnement, de dommage ou de défaut. Si vous constatez un défaut sur le produit, retirer les piles de l'appareil et faire contrôler, voire, le cas échéant, réparer le produit avant de le remettre en service.
- Les DEL ne sont pas remplaçables. En cas de DEL défectueuses, le produit doit être mis au rebut.
- Toute réparation non correctement effectuée entraîne le risque de graves blessures pour l'utilisateur.

⚠ AVERTISSEMENT !
Risque de blessures !
Le produit ne doit pas être transformé ! Un risque de blessures par électrocution existe!
- Le boîtier ne doit jamais être ouvert et le produit ne doit pas être transformé/modifié. En cas de transformations/modifications, il existe un danger de mort par électrocution. Les transformations/modifications sont interdites pour des raisons d'homologation (CE).
- Le produit ne doit pas être recouvert pendant l'utilisation.

5.1 Consignes de sécurité relatives aux piles
⚠ AVERTISSEMENT !
Danger de mort !
Les piles ne doivent pas être avalées ! Il y a danger de mort !
- Les piles peuvent être mortelles lorsqu'elles sont avalées, c'est pourquoi ce produit et les piles doivent toujours être hors de la portée des jeunes enfants.
- L'ingestion peut entraîner des brûlures, des perforations des tissus mous et la mort. De graves brûlures internes peuvent survenir dans les 2 heures suivant l'ingestion !
- En cas d'ingestion d'une pile, un médecin doit être immédiatement consulté !
- Conserver les piles hors de portée des enfants

⚠ AVERTISSEMENT !
Risque d'incendie et d'explosion !
- Ne rechargez jamais des piles non rechargeables, ne les court-circuitez pas et / ou ne les ouvrez pas. Il y a sinon risque de surchauffe, d'incendie ou d'éclatement.
- Éloignez l'article de toute source de chaleur et d'un ensoleillement direct car les piles risquent d'exploser en cas de surchauffe. Il y a risque de blessures.

⚠ AVERTISSEMENT !
Risque de blessures !
Ne touchez pas les piles qui ont coulé avec les mains nues ! Il y a risque de blessures !
- Les piles qui ont coulé ou qui sont endommagées peuvent causer des brûlures chimiques lorsqu'on les touche. Ne touchez pas les piles qui ont coulé avec les mains nues mais portez impérativement des gants de protection appropriés !
- Utilisez exclusivement des piles de type AA d'un seul fabricant.
- Insérez les piles avec la polarité correcte dans le compartiment prévu.
- Ne combinez jamais des piles et des accumulateurs anciens et neufs.
- Stockez vos piles à sec et au froid et à l'abri de tout endroit humide.
- Ne jetez jamais les piles dans le feu.
- Ne court-circuitez jamais une pile.
- Les piles à jeter perdent une partie de leur énergie, même lorsqu'elles sont stockées.
- Si l'article n'est pas utilisé, veuillez retirer les piles.
- Toute pile déchargée doit immédiatement être retirée pour éviter qu'elle coule et provoque des dommages matériels.
- Les piles vides et les accumulateurs usagés doivent être éliminés conformément aux règles en vigueur.
- Stockez les piles à jeter et les piles déchargées séparément afin d'exclure tout risque de permutations.

⚠ PRUDENCE !
Risque de surchauffe !
Ne pas relier le produit à l'alimentation pendant qu'il est dans son emballage.

6. Mise en service
1. Retirer tous les matériaux d'emballage.
2. Vérifier que toutes les pièces sont au complet et non endommagées.
Si ce n'est pas le cas, contacter l'adresse de service indiquée.

Lors de la livraison, les piles 2 sont déjà insérées. Les piles 2 sont protégées contre la décharge par une plaquette de sécurité 3, qui doit être retirée avant la première utilisation.
1. Dépliez le produit 1.
2. Déverrouillez le couvercle du compartiment des piles 5 en faisant glisser les clips de verrouillage 5a vers l'arrière.
3. Retirez les couvercles des compartiments des piles 5 des compartiments des piles 4, voir **Fig. C**.
4. Avant la première mise en service, retirez la plaquette de sécurité 3 du compartiment des piles 4 comme indiqué, voir **Fig. B**.

Le produit 1 est maintenant prêt à fonctionner.

6.1 Remplacement des piles
Si la lumière des LED COB s'affaiblit, les piles 2 sont usées et doivent alors être remplacées. Pour ce faire, procéder comme suit, voir **Fig. C** :
1. Dépliez le produit 1.
2. Déverrouillez le couvercle du compartiment des piles 5 en faisant glisser les clips de verrouillage 5a vers l'arrière.
3. Retirez les couvercles 5 des compartiments des piles 4.
4. Retirer les piles usagées.
5. Insérez 4 nouvelles piles AA dans les compartiments à piles 4 en respectant la polarité indiquée.
6. Replacez les couvercles du compartiment des piles 5 et fermez-les jusqu'à ce que vous entendiez les clpis de verrouillage 5a se mettre en place.

6.2 Utilisation du produit
Suspension du produit (Fig. D)
Le pied 6a peut être déplié et sert alors de crochet de suspension.
1. Appuyez et déverrouillez 7 la fermeture.
2. Dépliez le pied 6a de support.
3. Accrochez le produit 1 sur une tige/corde ou sur un crochet.

REMARQUE !
La tige/corde ou le crochet doit être tel qu'il puisse supporter le poids du produit.
- Pour éviter toute chute, repliez si possible le pied de support 6a jusqu'à ce que la fermeture 7 s'enclenche de manière audible.
- Si la fonction de crochet n'est plus nécessaire, repliez le pied du support 6a jusqu'à ce que vous entendiez la fermeture 7 se mettre en place.

Mise en place du produit (Fig. E)
Placer le produit 1 à un endroit approprié.

REMARQUE !
- Le support doit être plat, de manière à ce que le produit ne puisse pas se renverser. L'emplacement libre autour du produit doit être suffisamment dimensionné.
- Placer par ex. un tapis de protection sous le produit. Le produit peut rayer les surfaces sensibles.

Les pieds de support 6a/b du produit 1 peuvent être tournés d'environ 260° l'un par rapport à l'autre.
1. Dépliez les pieds du support 6a/b jusqu'à la butée.
2. Dépliez les deux segments lumineux 7a/b vers le haut
- Les segments lumineux 7a/b peuvent tourner librement. Cela vous permet de définir individuellement où le produit 1 doit illuminer, voir aussi **Fig. F**1) - 2).

Fixez le produit avec la fonction magnétique (Fig.F)
Des aimants sont intégrés dans les pied de support 6a/b. Cela vous permet de fixer le produit 1 sur des surfaces magnétisables.
1. Repliez les pieds de support 6a/b ensemble.
2. Fixez le produit 1 sur une surface magnétisable comme indiqué dans l'illustration **Fig. F**3) à une surface magnétisable.

Allumer et éteindre le produit (Fig.E)
- Pour allumer le produit 1, appuyez sur l'interrupteur à bouton-poussoir 8. Les deux segments lumineux 7a/b s'allument.
- Une nouvelle pression sur le bouton-poussoir 8 permet d'éteindre un segment lumineux.
- En appuyant à nouveau sur le bouton-poussoir 8, les segments lumineux 7a/b s'allument.
- En appuyant à nouveau sur le bouton 8, vous éteignez le produit 1.

Stockage du produit
- Lorsque le produit n'est pas utilisé 1 pliez le produit 1.
- Conservez au frais, au sec et à l'abri des rayons UV.

7. Consignes de nettoyage et d'entretien
⚠ PRUDENCE !
Risque de blessures !
Avant le nettoyage, vous devez enlever les piles du compartiment. Il existe un risque d'électrocution !
- Nettoyer exclusivement avec un chiffon sec.
- Ne pas utiliser de produits nettoyants ou de produits chimiques agressifs.
- Ne pas plonger dans l'eau.

8. Déclaration de conformité
Cet appareil est conforme aux exigences de base et aux autres prescriptions pertinentes de la directive européenne Compatibilité électromagnétique 2014/30/UE ainsi et de la directive LdSD 2011/65/UE. La déclaration de conformité originale entière est disponible auprès de l'importateur.

9. Élimination
Élimination de l'emballage
L'emballage et la notice d'utilisation sont constitués à 100 % de matériaux écologiques que vous pouvez éliminer dans les centres de recyclage locaux.

Élimination du produit
Le produit peut être recyclé. Il est soumis à une responsabilité étendue du fabricant et doit être éliminé de fasçon sélective.

Le produit ne doit pas être éliminé avec les déchets ménagers. Veuillez-vous informer auprès de votre commune ou de l'administration de votre ville concernant les possibilités d'élimination du produit.

Élimination de la pile / pile rechargeable
- Les piles rechargeables défectueuses ou usées doivent être recyclées conformément à la directive 2006/66 / CE et ses compléments.
- Les piles et accumulateurs ne doivent pas être jetés dans les ordures ménagères. Ces articles contiennent des métaux lourds. Marquage : Pb (= plomb), Hg (= mercure), Cd (= cadmium). Vous êtes obligé(e) par la loi de rendre les piles et les accumulateurs usagés. Vous pouvez remettre les piles usagées à titre gratuit à notre point de vente ou à un point de collecte près de chez vous (p. ex. dans le commerce ou auprès des services de collecte municipaux/cantonaux). Les piles et accumulateurs sont marqués par une poubelle barrée.

10. Garantie
Garantie de la TRADIX GmbH & Co. KG
Chère cliente, Cher client, vous recevez trois ans de garantie sur ce produit à compter de la date d'achat. Des droits légaux vous reviennent contre le vendeur en cas de vices de ce produits. Ces droits légaux ne sont pas limités par notre garantie présentée ci-après.

11. Conditions de garantie
La période de garantie commence à partir de la date d'achat. Veuillez bien conserver le ticket de caisse original. Ce document est requis comme justificatif d'achat.
En cas d'apparition d'un vice de matériel ou de fabrication dans les trois ans suivant la date d'achat de ce produit, nous nous chargeons, selon notre choix, de réparer ou de remplacer le produit et ce, gratuitement pour vous. La prestation de garantie présuppose la présentation du produit défectueux et du justificatif d'achat (ticket de caisse) et la description succincte écrite du vice et de la date de son apparition. Si un défaut est couvert par notre garantie, vous recevez le produit réparé ou un nouveau produit. La réparation ou le remplacement du produit n'entraîne pas le début d'une nouvelle période de garantie.

Durée de garantie et droits de garantie légaux
La durée de garantie n'est pas prolongée par une action en garantie. Ceci s'applique également aux pièces remplacées et réparées. Les dommages et défauts existant éventuellement déjà au moment de l'achat doivent être signalés immédiatement après le déballage. Les réparations effectuées après la fin de la durée de garantie sont facturées.

Étendue de la garantie
L'appareil a été soigneusement fabriqué selon des directives de qualité strictes et scrupuleusement testé avant la livraison. La garantie s'applique aux défauts de matériel ou de fabrication. Cette garantie ne couvre pas les pièces du produit soumises à l'usure normale et peuvent donc être considérées comme des pièces d'usure ni les dommages causés aux pièces fragiles telles que les interrupteurs, les piles ou le verre.
Cette garantie est annulée si le produit a été endommagé, mal utilisé ou entretenu. Pour une utilisation correcte du produit, toutes les consignes spécifiées dans ce mode d'emploi doivent être strictement respectées. Toute utilisation ou action que le mode d'emploi déconseille ou contre laquelle il met en garde doit être évitée.
Le produit est destiné uniquement à un usage privé et non commercial. La garantie expire en cas d'utilisation incorrecte et abusive, d'usage de la force et en cas d'interventions non effectuées par notre service après-vente agréé.

Traitement en cas de réclamation au titre de la garantie
Afin d'assurer un traitement rapide de votre demande, veuillez suivre les instructions ci-dessous :
- Pour toutes vos demandes, veuillez conserver à disposition le ticket de caisse et le numéro d'article (par ex. IAN 367072_2101) comme preuve d'achat.
- Le numéro d'article se trouve sur la plaque signalétique du produit, gravée sur le produit, sur la page de ouverture de votre mode d'emploi (en bas à gauche) ou sur l'autocollant au dos ou en bas du produit.
- En cas de dysfonctionnement ou d'autres défauts, veuillez contacter le service après-vente indiqué ci-dessous par téléphone ou par e-mail.
- Vous pouvez retourner gratuitement un produit ayant été enregistré comme défectueux à l'adresse du service après-vente communiqué, en joignant le justificatif d'achat (ticket de caisse) et une indication de la nature du défaut et du moment où il s'est produit.

Sur www.lidl-service.com, vous pouvez télécharger le présent mode d'emploi ainsi que de nombreux autres manuels, vidéos de produits et logiciels d'installation.

Ce code QR vous amène directement à la page du service après-vente Lidl (www.lidl-service.com) et votre mode d'emploi peut être ouvert en entrant le numéro d'article (IAN) 367072_2101.

NL BE

LED-SCHIJNWERPER MET BATTERIJEN
Gebruiksaanwijzing

1. Inleiding
Van harte gefeliciteerd!
U hebt gekozen voor een hoogwaardig product. De gebruiksaanwijzing maakt deel uit van dit product. Deze bevat belangrijke instructies voor veiligheid, gebruik en verwijdering. Voordat u het product in gebruik neemt, dient u zich vertrouwd te maken met alle bedienings- en veiligheidsinstructies. Gebruik het product alleen zoals beschreven en voor de gespecificeerde toepassingsgebieden. Overhandig alle documenten als u het product aan derden doorgeeft. Bewaar de instructies voor toekomstige referentie.

Tekentoelichting
De volgende symbolen en signaalwoorden worden in deze gebruiksaanwijzing op de product of op de verpakking gebruikt.

Hierna wordt het LED-schijnwerper met batterijen product genoemd.

⚠ WAARSCHUWING!
Dit signaalsymbool/-woord betekent een gevaar met een hoog risico dat, indien niet voorkomen, de dood of ernstig letsel tot gevolg kan hebben.

⚠ VOORZICHTIG!
Dit signaalsymbool/-woord betekent een gevaar met een laag risico dat, indien niet voorkomen, licht of matig letsel tot gevolg kan hebben.

LET OP!
Dit signaalwoord waarschuwt voor mogelijke materiële schade of geeft u nuttige aanvullende informatie over het gebruik.

Dit symbool geeft alleen het gebruik binnenshuis aan.

Dit symbool geeft het gebruik ervan aan.

Dit symbool geeft mogelijke gevaren met betrekking tot kinderen aan.

Dit symbool geeft de leeftijdsclassificatie van het product aan.

Dit teken geeft verblindingsgevaar aan.

Dit symbool geeft de aan/uit-schakelaar aan.

Dit symbool geeft een mogelijk gevaar van een elektrische schok aan.

Dit symbool geeft mogelijke gevaren met betrekking tot oververhitting aan.

Dit symbool geeft de mogelijke gevaren met betrekking tot explosies aan.

Dit symbool geeft mogelijke gevaren aan bij het omgaan met batterijen/accu's.

Dit teken geeft aan dat de batterijen bij de leveringsomvang zijn inbegrepen.

Dit teken betekent gelijkstroom.

W Questo simbolo indica la potenza elettrica Watt.

Im Dit teken geeft de lichtstroom aan.

IP20 Dit teken betekent beschermingstype IP20. (Geen bescherming tegen water, maar tegen vaste voorwerpen met een diameter van meer dan 12,5 mm. Het product mag alleen in een droge omgeving worden gebruikt.)

Dit symbool betekent beschermingsklasse III.
SELV: veilige extra-lage spanning

Deze symbolen informeren u over het afvoeren van verpakkingen en producten.

Conformiteitsverklaring (zie hoofdstuk „8. Conformiteitsverklaring"): Producten gemarkeerd met dit symbool voldoen aan alle van toepassing zijnde communautaire regelgeving van de Europese Economische Ruimte.

2. Veiligheid
Gebruik voor het beoogde doel
Dit product is niet geschikt als kamerverlichting in het huishouden.

⚠ WAARSCHUWING!
Letselgevaar!
Het product mag niet worden gebruikt in de buurt van vloeistoffen of in vochtige ruimten. Er bestaat letselgevaar door elektrische schokken!
Het product is niet bestemd voor commercieel gebruik. Elk ander gebruik of elke andere wijziging van het product wordt beschouwd als niet voor het beoogde doel en kan leiden tot risico's zoals letsel en schade. Voor schade die het gevolg is van gebruik dat niet voor het beoogde doel is, is de distributeur niet aansprakelijk.

Het product is uitsluitend bestemd voor gebruik binnenshuis.

De lamp is bedoeld voor normaal gebruik en is niet geschikt voor ruw gebruik.

3. Leveringsomvang (afb. A)
1 x LED-schijnwerper met batterijen 1
4 x batterijen, type AA
1 x gebruiksaanwijzing

4. Technische gegevens
Type: LED-schijnwerper met batterijen
IAN: 367072_2101
Tradix-nr.: 367072-21-A
Bedrijfsspanning: 2 x 3 V ⎓
Totale productie: 10 W
- verlichtingsmiddel: 2 x 5 W COB-LED (wit, kunnen niet worden vervangen) Lichtduur: ongeveer 2 uur (beide spots) / ca. 4 uur (één spot) volgens de ANSI-norm
- max. 700 lm
- beschermingsklasse III/
- beschermingswijze: IP20
- Afmetingen ingeklapt: ongeveer 20 x 14 x 5,5 cm (B x H x D) Totale afmetingen opengevouwen: 20 x 23,3 x 5 cm (B x H x D)

Productiedatum: 06/2021
Garantie: 3 jaar

5. Veiligheidsinstructies
⚠ WAARSCHUWING!
Gevaar voor verwonding en verstikking!
Als kinderen met het product of de verpakking spelen, kunnen ze zich verwonden of stikken!
- Laat geen kinderen met het product of verpakking spelen.
- Houd toezicht op kinderen in de buurt van het product.
- Berg zowel het product als de verpakking buiten het bereik van kinderen op.

⚠ WAARSCHUWING!
Letselgevaar!
Niet geschikt voor kinderen onder de 8 jaar! Er bestaat letselgevaar!
- Kinderen ouder dan 8 jaar en personen met beperkte fysieke, sensorische of mentale vaardigheden of gebrek aan ervaring en kennis moeten tijdens het gebruik van de tuinslang onder toezicht staan en/of geïnstrueerd worden in het veilige gebruik van het product en de daaruit voortvloeiende gevaren begrijpen.
- Kinderen mogen niet met het product spelen.
- Onderhoud en/of schoonmaken van het product mag niet zonder toezicht. Worden uitgevoerd door kinderen.

Neem de nationale voorschriften in acht!
- Neem de geldende nationale regels en voorschriften in acht tijdens het gebruik en de verwijdering van het product.

⚠ WAARSCHUWING!
Letselgevaar!
Niet gebruiken in Ex-omgevingen! Er bestaat letselgevaar!
- Het product mag niet worden gebruikt in een explosiegevaarlijke (Ex) omgeving. Het product is niet goedgekeurd voor een omgeving waarin ontvlambare vloeistoffen, gassen of stof aanwezig zijn.

⚠ WAARSCHUWING!
Verblindingsgevaar!
- Kijk niet direct in het licht van de lamp en richt de lamp niet op de ogen van anderen. Dit kan verminderd gezichtsvermogen tot gevolg hebben.

⚠ WAARSCHUWING!
Letselgevaar!
Er mag geen defect product worden gebruikt! Er bestaat letselgevaar!
- Gebruik het product niet in geval van functionele storingen, schade of defecten. Als u een defect in het product constateert, verwijder dan de batterijen uit het apparaat en laat het product controleren en zo nodig repareren voordat u het weer in gebruik neemt.
- De LED's kunnen niet worden vervangen. Als de LED's defect zijn, moet het product worden afgevoerd.
- Ondeskundige reparaties kunnen aanzienlijk gevaar voor gebruikers met zich meebrengen.

⚠ WAARSCHUWING!
Letselgevaar!
Er mag niet met het product worden gemanipuleerd! Er bestaat letselgevaar door elektrische schokken!
- De behuizing mag in geen geval worden geopend en het product mag niet worden gemanipuleerd/gewijzigd. Bij manipulaties/wijzigingen bestaat er levensgevaar door elektrische schokken. Manipulaties/wijzigingen zijn om goedkeuringsredenen (EEG) verboden.
- Het product mag tijdens het gebruik niet worden afgedekt.

5.1 Veiligheidsinstructies m.b.t. batterijen
⚠ WAARSCHUWING!
Levensgevaar!
Er mogen geen batterijen worden ingeslikt! Er bestaat levensgevaar!
- Batterijen kunnen levensgevaarlijk zijn als ze worden ingeslikt. Daarom moeten dit product en de daarbijbehorende batterijen buiten het bereik van jonge kinderen worden gehouden.
- Inslikken kan brandwonden, perforatie van weke delen en de dood tot gevolg hebben. Binnen 2 uur na inslikken kunnen er ernstige inwendige brandwonden ontstaan!
- Als een batterij is ingeslikt, raadpleeg dan onmiddellijk een arts!
- Berg de batterijen buiten het bereik van kinderen op.

⚠ WAARSCHUWING!
Brand- en ontploffingsgevaar!
- Laad niet-oplaadbare batterijen niet nog een keer op, sluit ze ook niet kort en maak ze niet open. Dit kan oververhitting, brandgevaar, of barsten tot gevolg hebben.
- Houd het product uit de buurt van warmtebronnen en direct zonlicht, de batterijen kunnen exploderen als gevolg van oververhitting. Er bestaat letselgevaar!

⚠ WAARSCHUWING!
Letselgevaar!
Lekkende batterijen niet met blote handen aanraken! Er bestaat letselgevaar!
- Lekkende of beschadigde batterijen kunnen brandwonden veroorzaken wanneer ze in contact komen met de huid. Lekkende batterijen niet met blote handen aanraken; daarom in dit geval geschikte veiligheidshandschoenen dragen!
- Gebruik alleen batterijen van het type AA van dezelfde fabrikant.
- Plaats de batterijen volgens hun polariteit in het daarvoor bestemde batterijvakje.
- Gebruik geen combinatie van oude en nieuwe batterijen of oplaadbare batterijen.
- Bewaar uw batterijen droog en koel, niet vochtig.
- Gooi batterijen nooit in het vuur.
- Sluit batterijen niet kort.
- Wegwerpbatterijen verliezen ook een deel van hun energie tijdens de opslag.
- Verwijder de batterijen wanneer niet in gebruik.
- Ontladen batterijen moeten onmiddellijk worden verwijderd om lekkage van de batterijen en daarmee schade aan het apparaat te voorkomen.
- Lege batterijen of gebruikte oplaadbare batterijen moeten op de juiste manier worden weggegooid.
- Bewaar wegwerpbatterijen gescheiden van lege batterijen om verwarring te voorkomen.

⚠ VOORZICHTIG!
Gevaar voor oververhitting!
Niet gebruiken in de verpakking.

6. Ingebruikname
1. Verwijder al het verpakkingsmateriaal.
2. Controleer of alle onderdelen aanwezig en onbeschadigd zijn.
Als dit niet het geval is, neem dan contact op met het opgegeven serviceadres.

De batterijen 2 zijn bij levering reeds geplaatst. De batterijen 2 zijn tegen ontlading beschermd d.m.v. een zekeringsplaatje 3, dat vóór het eerste gebruik moet worden verwijderd.
1. Klap het product 1 uit elkaar.
2. Ontgrendel het afdekplaatje 5 door de sluitingsklemmen 5a naar achteren te schuiven.
3. Verwijder de afdekplaatjes 5 uit het batterijvakjes 4, zie **afb. C**.
4. Trek de zekeringsplaatjes 3 zoals afgebeeld uit de batterijvakjes 4 zie **afb. B**.

Het product 1 is nu klaar voor gebruik.

6.1 Batterijen vervangen
Als het licht van de COB-LED zwakker wordt, zijn de batterijen 2 leeg en moeten ze worden vervangen. Ga hiervoor als volgt te werk, **zie afb. C**:
1. Klap het product 1 uit elkaar.
2. Ontgrendel het afdekplaatje 5 door de sluitingsklemmen 5a naar achteren te schuiven.
3. Verwijder de afdekplaatjes 5 uit de batterijvakjes 4.
4. Verwijder de lege batterijen.
5. Plaats 4 nieuwe batterijen van het type AA in het batterijvakje 4 volgens de aangegeven polariteit.
6. Zet het afdekplaatje 5 weer terug en schuif het dicht totdat de sluitingsklemmen 5a hoorbaar vastklikken.

6.2 Gebruik van het product
Product ophangen (afb. D)
De steunpoot 6a kan worden uitgeklapt en dient dan als ophanghaak.
1. Druk op de sluiting 7 en ontgrendel deze.
2. Klap de steunpoot 6a uit.
3. Hang het product 1 aan een stang/koord of haak op.

LET OP!
De stang/koord of haak moet het gewicht van het product kunnen dragen.
- Om tegen omvallen te beveiligen, klapt u de steunpoot 6a zo mogelijk weer terug naar binnen tot de sluiting 7 hoorbaar vastklikt.
- Als de haakfunctie niet langer nodig is, klapt u de steunpoot 6a weer naar binnen tot de sluiting 7 hoorbaar vastklikt.

Product plaatsen (afb.E)
Zet het product 1 op een geschikte plek.

LET OP!
- Het oppervlak moet vlak zijn zodat het product niet kan omvallen. Op de plek moet er voldoende vrije ruimte rond het product zijn.
- Leg bijv. een beschermdeken onder het product. Gevoelige oppervlakken kunnen door het product worden bekrast.

De steunpoten 6a/b van het product 1 kunnen ongeveer 260° naar elkaar worden gedraaid.
1. Klap de steunpoten 6a/b zo ver mogelijk omhoog.
2. Klap de twee lichtsegmenten 7a/b omhoog
- De lichtsegmenten 7a/b kunnen naar wens worden gedraaid. Op deze manier kunt u individueel instellen welke plekken het product 1 gaat verlichten, zie **afb. F** 1) - 2).

Product met magneetfunctie bevestigen (afb. F)
Er zijn magneten in de steunpoten 6a/b aangebracht. Hiermee kunt u de het product 1 op magnetiseerbare oppervlakken bevestigen.
1. Klap de steunpoten 6a/b samen.
2. Bevestig het product 1 op een magnetiseerbaar oppervlak zoals afgebeeld op **afb. F** 3).

Product aan- en uitzetten (afb. E)
- Om het product aan te zetten 1, drukt u op de drukknop 8. Beide lichtsegmenten 7a/b gaan branden.
- Door nogmaals op de drukknop 8 te drukken, wordt er een lichtsegment uitgezet.
- Door nogmaals op de drukknop 8 te drukken, worden de lichtsegmenten 7a/b aangezet.
- Door nogmaals op de drukknop 8 te drukken, zet u het product 1 uit.

Product opbergen
- Als het product 1 niet wordt gebruikt, klapt u het product 1 in elkaar.
- op een koele, droge plaats, beschermd tegen UV-lampje opbergen.

7. Reinigings- & verzorgingsinstructies
⚠ VOORZICHTIG!
Letselgevaar!
Voor het schoonmaken, dient u de batterijen uit het batterijvakje te halen. Er bestaat gevaar voor elektrische schokken!
- alleen met een droge doek schoonmaken
- geen agressieve schoonmaakmiddelen of chemicaliën gebruiken
- niet in water onderdompelen

8. Conformiteitsverklaring
Dit apparaat voldoet aan de Europese Richtlijn 2014/30/EU inzake elektromagnetische compatibiliteit en de RoHs-richtlijn 2011/65/EU met betrekking tot de naleving van de essentiële eisen en andere relevante regelgeving. De volledige originele conformiteitsverklaring is verkrijgbaar bij de importeur.

9. Afvalverwerking
Verpakking weggooien
De verpakking en de gebruiksaanwijzing zijn gemaakt van 100% milieuvriendelijke materialen die u kunt weggooien bij uw lokale recyclingfaciliteiten.

Produkt afvoeren
Het product mag niet worden weggegooid in het gewone huishoudelijke afval. Neem contact op met uw gemeente of gemeente voor informatie over de afvoermogelijkheden van het product.

Batterijen / oplaadbare batterijen weggooien
- Defecte of gebruikte oplaadbare batterijen moeten worden gerecycled in overeenstemming met Richtlijn 2006/66/EG en de wijzigingen daarop.
- Batterijen en oplaadbare batterijen mogen niet in het huishoudelijk afval worden weggegooid. Deze bevatten schadelijke zware metalen. Markering: Pb (= lood), Hg (= kwik), Cd (= cadmium). U bent wettelijk verplicht gebruikte en oplaadbare batterijen in te leveren. U kunt de batterijen na gebruik gratis inleveren bij ons verkooppunt of in de directe omgeving (bijv. in winkels of gemeentelijke inzamelpunten). Batterijen en oplaadbare batterijen zijn gemarkeerd met een doorgestreepte vuilnisbak.

10. Garantie
Garantie van TRADIX GmbH & Co. KG.
Beste klant, u ontvangt op dit product een garantie van 3 jaar vanaf de datum van aankoop. In geval van defecten in dit product, kunt u uw wettelijke rechten ten opzichte van de verkoper van het product uitoefenen. Deze wettelijke rechten worden door onze onderstaande garantie niet beperkt.

11. Garantievoorwaarden
De garantieperiode begint vanaf de datum van aankoop. Bewaar zorgvuldig het originele kassaticket. Dit document is nodig als bewijs van aankoop.
Als er binnen drie jaar na de aankoopdatum van dit product defecten in het materiaal of in de fabricage optreden, want wordt het product door ons – naar eigen oordeel - gratis gerepareerd of vervangen. Deze garantie geldt op voorwaarde dat binnen de termijn van drie jaar het defecte product en het aankoopbewijs (kassaticket) getoond wordt en schriftelijk kort beschreven wordt wat het defect is en wanneer het opgetreden is.
Wanneer het defect door onze garantie gedekt is, ontvangt u het gerepareerde of een nieuw product terug. Na het repareren of vervangen van het product begint geen nieuwe garantietermijn.

Garantieperiode en wettelijke claims voor gebreken
De garantieperiode wordt niet verlengd door de garantie. Dit geldt ook voor vervangen en gerepareerde onderdelen. Eventuele beschadigingen en gebreken die op het moment van aankoop reeds aanwezig zijn, moeten onmiddellijk na het uitpakken worden gemeld. Voor reparaties na afloop van de garantieperiode worden kosten in rekening gebracht

Omvang van de garantie
Het apparaat is zorgvuldig geproduceerd volgens strenge kwaliteitsrichtlijnen en voor uitlevering zorgvuldig getest. De garantie is van toepassing op materiaal- of fabricagefouten. Deze garantie is niet van toepassing op productonderdelen die onderhevig zijn aan normale slijtage en daarom kunnen worden beschouwd als slijtageonderdelen of voor schade aan kwetsbare onderdelen zoals schakelaars, accu's of onderdelen die van glas zijn gemaakt.
Deze garantie is ongeldig als het product is beschadigd, op ondeskundige wijze is gebruikt of onderhouden. Voor deskundig gebruik van het product moeten alle instructies in deze gebruiksaanwijzing strikt worden opgevolgd. Elk gebruik of elke handeling die in deze gebruiksaanwijzing wordt afgeraden of waarvoor wordt gewaarschuwd, moet worden voorkomen.
Het product is uitsluitend bestemd voor privé- en niet voor commercieel gebruik. De garantie vervalt in geval van ongepaste en ondeskundige behandeling, gebruik van geweld en ingrepen die niet door onze geautoriseerde servicemedewerkers werden uitgevoerd.

Verwerking in geval van een garantieclaim
Om een snelle verwerking van uw aanvraag te garanderen, dient u de onderstaande instructies te volgen:
- Houd de kassabon en het artikelnummer (bijv. IAN 367072_2101) bij de hand als aankoopbewijs voor alle aanvragen.
- Het artikelnummer vindt u op het typeplaatje op het product, op een gravure op het product, op de titelpagina van uw gebruiksaanwijzing (linksonder) of op de sticker op de achterkant of onderkant van het product.
- Als er zich functionele fouten of andere defecten voordoen, neem dan eerst telefonisch of per e-mail contact op met de hieronder genoemde serviceafdeling.
- U kunt dan een product dat als defect is geregistreerd, franco opsturen naar het aan u verstrekte serviceadres, met bijvoeging van de ontvangst van de aankoop (kassabon) en een indicatie van waaruit het defect bestaat en wanneer het zich heeft voorgedaan.

Op www.lidl-service.com kunt u deze en vele andere handleidingen, productvideo's en installatiesoftware downloaden.

Deze QR-code brengt u direct naar de Lidl-servicepagina (www.lidl-service.com) en u kunt uw gebruiksaanwijzing openen door het artikelnummer (IAN) 367072_2101 in te voeren.

PL

REFLEKTOR LED Z BATERIAMI
Instrukcja obsługi

1. Wprowadzenie
Serdeczne gratulacje!
Zdecydowali się Państwo na wysokogatunkowy produkt. Instrukcja obsługi jest częścią tego produktu. Zawiera ważne wskazówki dotyczące bezpieczeństwa, użytkowania i utylizacji. Przed użyciem produktu należy zapoznać się ze wszystkimi wskazówkami dotyczącymi obsługi i zasadami bezpieczeństwa. Używaj tego produktu wyłącznie w sposób opisany w instrukcji i do wymienionych w niej zastosowań. W chwili przekazania produktu innej osobie należy wraz z nim przekazać wszystkie dokumenty. Zachowaj instrukcje do wykorzystania w przyszłości.

Objaśnienie symboli
Poniższe symbole i hasła ostrzegawcze są stosowane w niniejszej instrukcji obsługi, na produkcie i na opakowaniu.
W dalszej treści Reflektor LED z bateriami jest określany mianem produktu.

⚠ OSTRZEŻENIE!
Powyższy symbol/ hasło sygnalizacyjne oznacza zagrożenie o wysokie ryzyka, którego zlekceważenie może skutkować śmiercią lub poważnymi obrażeniami ciała.

⚠ OSTROŻNIE!
Powyższy symbol/ hasło sygnalizacyjne oznacza zagrożenie o niskim poziomie ryzyka, którego zlekceważenie może skutkować niewielkimi lub umiarkowanymi obrażeniami ciała.

WSKAZÓWKA!
Powyższe hasło sygnalizacyjne ostrzega przed możliwymi szkodami rzeczowymi lub dostarcza użytecznych dodatkowych informacji dotyczących użytkowania.

Ten symbol informuje o użytkowaniu wyłącznie we wnętrzach.

Ten symbol informuje o zasadach użytkowania.

Ten symbol informuje o możliwych zagrożeniach dla dzieci.

Ten symbol informuje o ograniczeniu wieku.

Ten symbol informuje o zagrożeniu oślepieniem.

Ten symbol wskazuje na włącznik/wyłącznik.

Ten symbol informuje o możliwych zagrożeniach związanych z porażeniem prądem.

Ten symbol informuje o możliwych zagrożeniach związanych z przegrzaniem.

Ten symbol informuje o możliwych zagrożeniach związanych z wybuchami.

Ten symbol informuje o możliwych zagrożeniach podczas obchodzenia się z bateriami.

Ten symbol informuje o tym, że zakres dostawy obejmuje baterie.

Ten symbol oznacza prąd stały.

W Ten symbol oznacza moc elektryczną: Wat.

Im Ten znak informuje o strumieniu świetlnym.

IP20 Ten symbol oznacza stopień ochrony IP20. (Brak ochrony przed wodą, lecz ochrona przed stałymi obiektami o średnicy powyżej 12,5 mm. Produkt wolno użytkować tylko w suchym środowisku.)

Ten symbol oznacza klasę ochrony III.
SELV: bezpieczne bardzo niskie napięcie

Ten symbol informuje o utylizacji opakowania i produktu.

Deklaracja zgodności (patrz rozdział „8. Deklaracja zgodności"): Produkty opatrzone przedstawionym symbolem spełniają wszystkie obowiązujące przepisy wspólnotowe Europejskiego Obszaru Gospodarczego.

2. Bezpieczeństwo
Użytkowanie zgodne z przeznaczeniem
Ten produkt nie jest przeznaczony do oświetlenia pomieszczeń.

⚠ OSTRZEŻENIE!
Ryzyko obrażeń ciała!
Produkt nie może być używany w pobliżu płynów lub w wilgotnych pomieszczeniach. Istnieje ryzyko zranienia przez porażenie prądem!
Produkt nie nadaje się do zastosowań komercyjnych. Inne zastosowanie lub wprowadzenie zmian w produkcie jest uważane za niezgodne z przeznaczeniem i może spowodować ryzyko obrażeń i uszkodzeń. Podmiot wprowadzający produkt do obrotu nie odpowiada za szkody wynikłe z użytkowania niezgodnego z przeznaczeniem.

Produkt jest przeznaczony wyłącznie do użytku we wnętrzach.

Lampa jest przeznaczona do normalnego użytku i nie nadaje się do pracy w trudnych warunkach.

3. Zakres dostawy (rys. A)
1 x Reflektor LED z bateriami 1
4 x bateria, typ AA
1 x instrukcja obsługi

4. Dane techniczne
Typ: Reflektor LED z bateriami
IAN: 367072_2101
Nr Tradix: 367072-21-A
Napięcie robocze: 2 x 3 V ⎓
Moc całkowita: 10 W
- Źródło światła: 2 x 5 W COB-LED (białe, niewymienne) Czas świecenia: ok. 2 h (oba promienniki) / ok. 4 h (jeden promiennik) zgodnie z normą ANSI
- maks. 700 lm
- Klasa ochrony: III/
- Stopień ochrony: IP20
- Wymiary po złożeniu: ok. 20 x 14 x 5,5 cm (szer. x wys. x gł.) Łączne wymiary po rozłożeniu: 20 x 23,3 x 5 cm (szer. x wys. x gł.)

Data produkcji: 06/2021
Gwarancja: 3 lata

5. Zasady bezpieczeństwa
⚠ OSTRZEŻENIE!
Ryzyko obrażeń i uduszenia!
Jeśli dzieci bawią się produktem lub opakowaniem, mogą go zranić lub zadławić!
- Nie należy pozwalać dzieciom na zabawę produktem lub opakowaniem.
- Należy nadzorować dzieci, przebywające w pobliżu produktu.
- Przechowywać produkt do ćwiczeń i opakowanie poza zasięgiem dzieci.

⚠ OSTRZEŻENIE!
Niebezpieczeństwo obrażeń!
Nie nadaje się dla dzieci poniżej 8 roku życia! Niebezpieczeństwo obrażeń ciała!
- Produkt może być używany przez dzieci w wieku od 8 lat wzwyż i przez osoby z ograniczoną sprawnością fizyczną, sensoryczną lub umysłową albo z brakiem wiedzy i doświadczenia wyłącznie pod nadzorem i/lub po przekazaniu zasad bezpiecznego użytkowania produktu i zrozumieniu wiążących się z tym zagrożeń.
- Nie należy pozwalać dzieciom na zabawę produktem.
- Konserwacja i/lub czyszczenie produktu nie mogą być wykonywane przez dzieci bez nadzoru.

Należy przestrzegać przepisów, obowiązujących w kraju użytkowania!
- Podczas użytkowania i utylizacji produktu należy przestrzegać przepisów i postanowień, obowiązujących w kraju użytkowania.

⚠ OSTRZEŻENIE!
Niebezpieczeństwo obrażeń!
Nie używać w strefie zagrożonej wybuchem! Niebezpieczeństwo obrażeń ciała!
- Użytkowanie produktu w strefie zagrożonej wybuchem (Ex) jest zabronione. Produkt nie jest dopuszczony do użytku w otoczeniu, w którym znajdują się palne ciecze, gazy lub pyły.

⚠ OSTRZEŻENIE!
Niebezpieczeństwo oślepienia!
- Nie należy patrzeć bezpośrednio w światło lampy ani kierować jej światła w oczy innych osób. Może to doprowadzić do pogorszenia widzenia.

⚠ OSTRZEŻENIE!
Niebezpieczeństwo obrażeń!
Nie należy użytkować produktu, jeśli jest uszkodzony! Niebezpieczeństwo obrażeń ciała!
- Nie należy użytkować produktu w przypadku zakłóceń działania, uszkodzeń lub wad. W razie stwierdzenia wady produktu przed ponownym użyciem należy wyjąć z urządzenia baterie i oddać urządzenie do sprawdzenia lub naprawy.
- Diody LED nie mogą być wymieniane. W razie uszkodzenia diod LED produkt podlega utylizacji.
- Niefachowe naprawy mogą spowodować poważne ryzyko dla użytkownika.

⚠ OSTRZEŻENIE!
Niebezpieczeństwo obrażeń!
Nie należy manipulować produktem! Niebezpieczeństwo obrażeń ciała wskutek porażenia prądem!
- W żadnym razie nie otwierać obudowy i nie manipulować/nie modyfikować produktu. Manipulacje/modyfikacje stanowią zagrożenie dla życia w wyniku porażenia prądem. Ze względu na dopuszczenie (CE) manipulacje/modyfikacje są zabronione.
- Nie należy przykrywać produktu podczas pracy.

5.1 Zasady bezpieczeństwa przy obchodzeniu się z bateriami
⚠ OSTRZEŻENIE!
Zagrożenie życia!
Nie połykać baterii! Zagrożenie życia!
- Połknięcie baterii grozi śmiercią, dlatego artykuł i dołączone do niego baterie należy przechowywać w miejscu niedostępnym dla małych dzieci.
- połknięcie może doprowadzić do poparzeń chemicznych, perforacji tkanek miękkich i śmierci. W ciągu 2 godzin po połknięciu możliwe jest wystąpienie ciężkich poparzeń chemicznych.
- W razie połknięcia baterii udaj się niezwłocznie do lekarza.
- Baterie należy trzymać poza zasięgiem dzieci.

⚠ OSTRZEŻENIE!
Niebezpieczeństwo pożaru i wybuchu!
- Baterii nie przeznaczonych do wielokrotnego ładowania nie wolno ładować, zwierać ani otwierać. Może to doprowadzić do przegrzania, pożaru i rozerwania.
- Trzymaj produkt z dala od źródeł ciepła i chroń przed bezpośrednim nasłonecznieniem, ponieważ przegrzanie może spowodować wybuch baterii. Niebezpieczeństwo obrażeń ciała.

⚠ OSTRZEŻENIE!
Ryzyko obrażeń ciała!
Nie dotykaj gołymi rękami baterii, z których wyciekł elektrolit! Niebezpieczeństwo obrażeń ciała!
- Dotknięcie baterii z wyciekiem elektrolitu lub uszkodzeniami może spowodować poparzenie skóry. Nie dotykaj gołymi rękami baterii, z których wyciekł elektrolit, lecz koniecznie załóż odpowiednie rękawice ochronne!
- Używaj tylko baterii typu AA tego samego producenta.
- Wkładaj baterie do przeznaczonej do tego kieszeni z uwzględnieniem podanej biegunowości.
- Nie łącz starych baterii z nowymi ani z akumulatorkami.
- Przechowuj baterie w suchym, chłodnym miejscu, bez wilgoci.
- W żadnym razie nie wrzucaj baterii do ognia.
- Nie zwieraj baterii.
- Jednorazowe baterie tracą częściowo energię także w trakcie składowania.
- Jeżeli nie używasz urządzenia, wyjmij z niego baterie.
- Rozładowane baterie należy jak najszybciej wyjąć, aby uniknąć wycieku elektrolitu i w konsekwencji uszkodzenia urządzenia.
- Rozładowane baterie i zużyte akumulatorki należy utylizować zgodnie z obowiązującymi zasadami.
- Nie przechowuj baterii jednorazowych razem z bateriami rozładowanymi, aby uniknąć pomyłki.

⚠ OSTROŻNIE!
Niebezpieczeństwo przegrzania!
Nie włączać artykułu, gdy znajduje się w opakowaniu.

6. Uruchomienie
1. Zdjąć cały materiał opakowaniowy.
2. Należy sprawdzić, czy wszystkie części są kompletne i nieuszkodzone.
Jeżeli tak się nie dzieje, należy zgłosić się pod podany adres serwisowy.

Przy dostawie baterie 2 są już zamontowane. Baterie 2 są zabezpieczone przed rozładowaniem za pomocą płytki zabezpieczającej 3, którą należy zdjąć przed pierwszym użyciem.
1. Rozłożyć produkt 1.
2. Odblokować pokrywę komory baterii 5, przesuwając zacisk zamykający 5a do tyłu.
3. Należy zdjąć pokrywę komory baterii 5 z komór baterii 4, patrz **rys. C**.
4. Przed pierwszym uruchomieniem należy wysunąć płytkę zabezpieczającą 3, jak pokazano z komór baterii 4, patrz **rys. B**.

Teraz produkt 1 jest gotowy do pracy.

6.1 Wymiana baterii
Gdy światło diod COB-LED zacznie się ściemniać, oznacza to, że baterie 2 są zużyte i trzeba je wymienić. W tym celu należy wykonać następujące czynności, patrz **rys. C**:
1. Rozłożyć produkt 1.
2. Odblokować pokrywę komory baterii 5, przesuwając zacisk zamykający 5a do tyłu.
3. Należy zdjąć pokrywę komory baterii 5 z komór baterii 4.
4. Należy wyjąć zużyte baterie.
5. Należy włożyć 4 nowe baterie typu AA, zgodnie z daną polaryzacją do komór baterii 4.
6. Należy wstawić ponownie pokrywę komory baterii 5 i zamknąć ją tak, aby zacisk zamykający 5a zatrzasnął się słyszalnie.

6.2 Użytkowanie produktu
Wieszanie produktu (rys. D)
Noga 6a może zostać rozłożona i służy jako hak do zawieszania.
1. Należy nacisnąć zamknięcie 7 i je odblokować.
2. Rozłożyć nogę 6a.
3. Zawiesić produkt 1 na drążku/linie lub na haku.

WSKAZÓWKA!
Drążek/lina lub hak muszą być zaprojektowane tak, aby utrzymać ciężar produktu.
- W celu zabezpieczenia przed upadkiem, złożyć nogę 6a z powrotem, jeśli to możliwe, aż będzie słychać odgłos zatrzaśnięcia zamknięcia 7.
- Jeśli funkcja haka nie jest już potrzebna, złożyć nogę 6a z powrotem, jeśli to możliwe, aż będzie słychać odgłos zatrzaśnięcia zamknięcia 7.

Ustawienie produktu (rys. E)
Produkt 1 należy umieścić w odpowiednim miejscu.

WSKAZÓWKA!
- Podłoże powinno być równe, aby produkt się nie przewracał. W miejscu ustawienia powinno być dosyć wolnej przestrzeni do ustawienia produktu.
- Pod produktem należy umieścić np. podkładkę ochronną. Możliwe jest zadrapanie delikatnych powierzchni produktem.

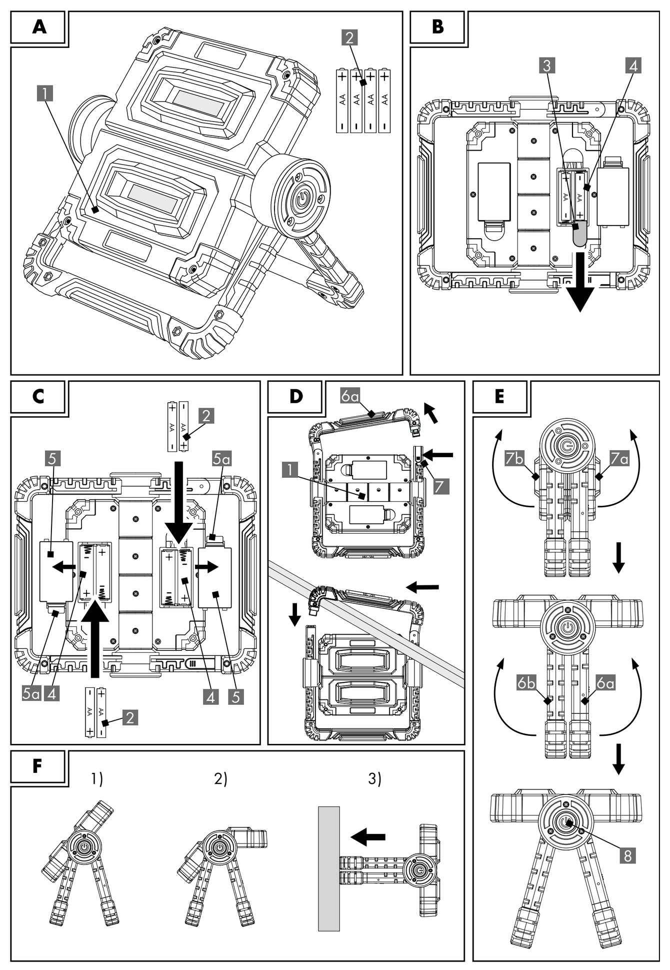

Możliwe jest przekręcenie nóg 6a/b produktu 1 pod kątem około 260° względem siebie.
1. Należy rozłożyć nogi 6a/b do oporu.
2. Należy rozłożyć oba segmenty lampy 7a/b w górę.
- Segmenty lampy 7a/b obracają się swobodnie. Możliwe jest indywidualne ustawienie kierunku świecenia produktu 1, patrz **rys. B** 1) - 2).

Mocowanie produktu z funkcją magnetyczną (rys. F)
Nogi 6a/b oprawione są magnesami. Za ich pomocą można przymocować produkt 1 na namagnesowanych powierzchniach.
1. Złożyć nogi 6a/b.
2. Zamocować produkt 1, jak pokazano na **rys. F** 3), na namagnesowanej powierzchni.

Włączanie i wyłączanie produktu (rys. E)
- W celu włączenia produktu 1 należy nacisnąć przycisk 8. Oba segmenty lampy 7a/b zapalają się.
- Dalsze naciskanie przycisku 8 spowoduje wyłączenie jednego segmentu lampy.
- Dalsze naciskanie przycisku 8 spowoduje przełączanie segmentów lampy 7a/b.
- Dalsze naciskanie przycisku 8 wyłącza produkt 1.

Przechowywanie produktu
- Jeśli produkt 1 nie jest używany, należy go złożyć 1.
- przechowywać w chłodnym, suchym miejscu, chronionym przed działaniem promieni UV

7. Wskazówki czyszczenia i pielęgnacji
OSTROŻNIE!
Niebezpieczeństwo obrażeń!
Przed czyszczeniem wyjąć baterie z przegródki na baterie. Ryzyko porażenia prądem!
- do czyszczenia używać wyłącznie suchej szmatki
- nie używać ostrych środków czyszczących lub chemikaliów
- nie zanurzać w wodzie

8. Deklaracja zgodności
W odniesieniu do zgodności z podstawowymi wymaganiami i innymi istotnymi przepisami dyrektywy w sprawie kompatybilności elektromagnetycznej 2014/30/UE oraz dyrektywy RoHs 2011/65/UE. Kompletną oryginalną deklarację zgodności można otrzymać od importera.

9. Utylizacja
Utylizacja opakowania
Opakowanie i instrukcja obsługi składają się w 100% z materiałów przyjaznych dla środowiska, które można zutylizować w lokalnych punktach recyklingu.

Utylizacja produktu
Produktu nie wolno wyrzucać razem z normalnymi odpadami domowymi. Informacje na temat możliwości utylizacji produktu można uzyskać w gminie lub urzędzie miasta.

Utylizacja baterie / akumulatory
- Uszkodzone i zużycie baterie wielokrotnego ładowania wymagają recyklingu według dyrektywy 2006/66 / WE wraz z uzupełnieniami.
- Baterii i akumulatorków nie wolno wyrzucać razem z odpadami domowymi. Zawierają one szkodliwe metale ciężkie. Oznaczenia: Pb (= ołów), Hg (= rtęć), Cd (= kadm). Użytkownik jest zobowiązany ustawowo do zwrotu zużytych baterii i akumulatorków. Zużyte baterie możesz oddać bezpłatnie w naszym punkcie sprzedaży albo w Twojej okolicy (np. w sklepach lub komunalnych punktach zbiorczych). Baterie i akumulatorki są oznakowane przekreślonym śmietnikiem.

10. Gwarancja
Gwarancja TRADIX GmbH & Co. KG
Szanowni klienci, to urządzenie jest objęte 3-letnią gwarancją od daty zakupu. W przypadku wad produktu mogą dochodzić państwo swoich ustawowych roszczeń wobec sprzedawcy produktu. Tych ustawowych roszczeń nie ogranicza nasza przedstawiona poniżej gwarancja.

11. Warunki gwarancji
Okres gwarancji rozpoczyna się w dniu zakupu. Prosimy o zacho-wanie paragonu kasowego. Ten dokument stanowi dowód zakupu.
Jeśli w przeciągu trzech lat od daty zakupu tego produktu ujawni się wada materiałowa lub błąd produkcyjny, produkt – według naszego uznania – zostanie przez nas bezpłatnie naprawiony lub wymieniony na nowy. Warunkiem skorzystania ze świadczeń gwarancyjnych jest przedłożenie w czasie trzyletniego okresu gwarancyjnego wadliwego urządzenia i dowodu zakupu (paragonu) oraz krótkie opisanie, na czym polega wada i kiedy wystąpiła.
Jeśli nasza gwarancja obejmuje tę wadę, otrzymają państwo naprawiony lub nowy produkt. Wraz z naprawą lub wymianą produktu nie rozpoczyna się nowy okres obowiązywania gwarancji.

Okres gwarancji i roszczenia z tytułu wad
Rękojmia nie wydłuża okresu gwarancji. Dotyczy to również części wymienionych i naprawionych. Szkody i wady produktu obecne już w momencie zakupu należy zgłosić niezwłocznie po rozpakowaniu. Po upływie okresu gwarancji naprawy są płatne.

Zakres gwarancji
Urządzenie zostało wyprodukowane z zachowaniem staranności i surowych wytycznych jakości, i sprawdzone przed dostawą. Gwarancja obejmuje wyłącznie szkody materiałowe i fabryczne. Niniejsza gwarancja nie obejmuje części produktu, które podlegają normalnemu zużywaniu i dlatego są uważane za części zużywające się, ani uszkodzeń łamliwych części, np. Wyłączników, akumulatorów lub części wykonanych ze szkła.
Gwarancja traci ważność, jeżeli produkt został uszkodzony, był użytkowany lub konserwowany w nieprawidłowy sposób. W celu należytego użytkowania produktu należy dokładnie przestrzegać wszystkich instrukcji podanych w instrukcji obsługi. Należy bezwzględnie powstrzymać się od zastosowań i sposobów obchodzenia się z produktem, które w instrukcji obsługi są odradzane lub przed którymi instrukcja ostrzega.
Produkt jest przeznaczony włącznie do użytku prywatnego i nie nadaje się do zastosowań komercyjnych. Gwarancja traci ważność w przypadku nieprawidłowego i nienależytego obchodzenia się, zastosowania siły i interwencji, które nie są przeprowadzane przez nasz autoryzowany punkt serwisowy.

Procedura w przypadku świadczeń gwarancyjnych
W celu zapewnienia szybkiej realizacji zgłoszenia należy postępować zgodnie z poniższymi wskazówkami.
- W przypadku wszystkich zgłoszeń przygotować paragon i numer artykułu (np. IAN 367072_2101) jako dowód zakupu.
- Numer artykułu jest podany na tabliczce znamionowej produktu, wytłoczony na produkcie, podany na stronie tytułowej instrukcji (na dole z lewej) lub naklejce z tyłu lub na spodzie produktu.
- W przypadku zakłóceń w działaniu lub innych wad należy skontaktować się telefonicznie lub pocztą elektroniczną z działem serwisu wskazanym poniżej.
- Produkt zarejestrowany jako wadliwy można następnie odesłać bez opłaty pocztowej pod otrzymanym adresem serwisu, dołączając dowód zakupu (paragon) oraz opis lokalizacji i czasu wystąpienia wady.

Wraz z wymianą urządzenia lub ważnej części, zgodnie z obowiązującym art. 581 §1 kodeksu cywilnego, okres gwarancji rozpoczyna się od nowa.

Na stronie www.lidl-service.com można pobrać niniejszą oraz dalsze instrukcje, filmy dotyczące produktu oraz oprogramowanie instalacyjne.

Przy użyciu tego kodu QR można przejść bezpośrednio na stronę serwisu Lidl (www.lidl-service.com) i otworzyć instrukcję obsługi po wprowadzeniu numeru artykułu (IAN) 367072_2101.

CZ

LED REFLEKTOR S BATERIEMI
Návod k použití

1. Úvod
Srdečné blahopřejeme!
Tímto jste se rozhodli pro vysoce kvalitní produkt. Návod k obsluze je součástí tohoto produktu. Obsahuje důležité pokyny ohledně bezpečnosti, použití a likvidace. Před použitím produktu se seznamte se všemi pokyny k ovládání a bezpečnostními pokyny. Produkt používejte pouze tak, jak je popsáno a pro uvedené oblasti použití. Při předání třetím osobám předejte společně s produktem i veškerou dokumentaci. Uschovejte si pokyny pro budoucí použití.

Vysvětlení značek
Následující symboly a signální slova jsou použita v tomto návodu k obsluze, na výrobek nebo na obalu. V dalším textu se bude LED reflektor s bateriemi označovat jako produkt.

VAROVÁNÍ!
Tento signální symbol / toto signální slovo označuje ohrožení vysoké stupně a pokud mu nebude zabráněno, může mít za následek smrt nebo těžké poranění.

POZOR!
Tento signální symbol / toto signální slovo označuje ohrožení nízkého stupně a pokud mu nebude zabráněno, může mít za následek lehké nebo středně těžké poranění.

UPOZORNĚNÍ!
Toto signální slovo varuje před možnými hmotnými škodami nebo vám nabízí užitečné doplňující informace k použití.

Tento symbol upozorňuje na použití pouze v interiéru.
Tento symbol upozorňuje na použití.
Tento symbol upozorňuje na možná nebezpečí ve vztahu k dětem.
Tento symbol upozorňuje na použití schválené pro určité věkové skupiny.
Tato značka upozorňuje na nebezpečí oslnění.
Tato značka upozorňuje na vypínač.
Tento symbol upozorňuje na možná nebezpečí ve vztahu k úderu elektrickým proudem.
Tento symbol upozorňuje na možná nebezpečí ve vztahu k přehřátí.
Tento symbol upozorňuje na možná nebezpečí ve vztahu k explozi.
Tento symbol upozorňuje na možná nebezpečí při manipulaci s bateriemi / akumulátory.
Tato značka upozorňuje na to, že jsou baterie obsaženy v rozsahu dodávky.
Tato značka označuje stejnosměrný proud.
W Tento symbol označuje elektrickou energii: Watt
lm Tato značka informuje o světelném toku.
IP20 Tato značka označuje stupeň ochrany IP20. (Nedisponuje žádnou ochranou proti vodě, ale disponuje ochranou proti pevným látkám s průměrem větším než 12,5 mm. Produkt se smí používat pouze v suchém prostředí.)
Tato značka označuje třídu ochrany III. SELV: bezpečné extra nízké napětí
Tyto znaky vás informují o likvidaci obalu a produktu.
Prohlášení o shodě (viz kapitola „8. Prohlášení o shodě"): Produkty označené tímto symbolem splňují všechny vztahující se předpisy společenství Evropského hospodářského prostoru.

2. Bezpečnost
Použití v souladu s určením
Tento výrobek není vhodný k osvětlení místnosti v domácnosti.

VAROVÁNÍ!
Nebezpečí poranění!
Produkt se nesmí používat v blízkosti kapalin nebo ve vlhkých místnostech. Hrozí nebezpečí poranění v důsledku úrazu elektrickým proudem!
Produkt není určen ke komerčnímu použití. Jiné použití nebo změna produktu platí za použití v rozporu s určením a může mít za následek riziko poranění a poškození. Za škody vzniklé následkem použití v rozporu s určením distributor nepřevezme ručení.

Produkt vyhovuje výlučně jen k použití v interiéru.

Svítidlo je určeno pro normální použití a nikoliv do nepříznivých podmínek.

3. Rozsah dodávky (obr. A)
1 x LED reflektor s bateriemi 1
4 x baterie typu AA
1 x návod k obsluze

4. Technické údaje
Typ: LED reflektor s bateriemi
IAN 367072_2101
Obj. č. spol. Tradix: 367072-21-A
Provozní napětí: 2 x 3 V ⎓
Celkový výkon: 10 W
- Osvětlovací prostředek: 2 x 5 W COB LED (barva bílá, nelze vyměnit)
  Doba svícení: cca 2 h (oba zářiče) / cca 4 h (jeden zářič) podle standardu ANSI
- max. 700 lm
- Třída ochrany: III/
- Stupeň krytí: IP20
- Rozměry ve složeném stavu: cca 20 x 14 x 5,5 cm (Š x V x H)
  Celkové rozměry v rozloženém stavu: 20 x 23,3 x 5 cm (Š x V x H)

Datum výroby: 06/2021
Záruka: 3 roky

5. Bezpečnostní pokyny
VAROVÁNÍ!
Nebezpečí poranění a udušení!
Pokud si děti hrají s výrobkem nebo obalem, mohou se na něm zranit nebo udusit!
- Nikdy děti nenechávejte si hrát s produktem nebo obalem.
- Nenechávejte děti v blízkosti produktu bez dozoru.
- Uchovávejte produkt a obal mimo dosah dětí.

VAROVÁNÍ!
Nebezpečí poranění!
Není určeno pro děti do 8 let! Hrozí nebezpečí poranění!
- Děti od 8 let a výše, a také osoby se sníženými fyzickými, smyslovými nebo mentálními schopnostmi nebo nedostatkem zkušeností a vědomostí musí být při používání produktu pod dozorem a/nebo musí být poučeny o bezpečném použití produktu a musí pochopit rizika, která tím vznikají.
- S produktem si nesmí hrát děti.
- Děti nesmí bez dozoru provádět údržbu a/nebo čištění produktu.

Dodržujte národní předpisy!
- Při používání a likvidaci produktu dodržujte platné národní předpisy a ustanovení.

VAROVÁNÍ!
Nebezpečí poranění!
Nepoužívejte v prostředí ohroženém výbuchem! Hrozí nebezpečí poranění!
- Produkt se nesmí používat v prostředí ohroženém výbuchem (Ex). Produkt není dovoleno používat v prostředí, kde se nacházejí hořlavé kapaliny, plyny nebo prach.

VAROVÁNÍ!
Nebezpečí oslnění!
- Nedívejte se přímo do světla svítidla nebo je nesměřujte do očí ostatním lidem. To může vést k negativnímu ovlivnění vidění.

VAROVÁNÍ!
Nebezpečí poranění!
Vadný produkt se nesmí používat! Hrozí nebezpečí poranění!
- Při poruchách funkce, poškození nebo závadách produkt nepoužívejte. Pokud zjistíte na produktu závadu, odstraňte baterie z přístroje a nechejte produkt zkontrolovat, popř. opravit, než jej znovu uvedete do provozu.
- Diody LED nelze vyměňovat. Pokud jsou diody LED vadné, musí se produkt zlikvidovat.
- Neodborné opravy mohou představovat značné ohrožení uživatele.

VAROVÁNÍ!
Nebezpečí poranění!
S produktem se nesmí manipulovat! Hrozí nebezpečí poranění v důsledku úrazu elektrickým proudem!
- Kryt se za žádných okolností nesmí otevírat a s produktem se nesmí manipulovat / produkt se nesmí upravovat. Při manipulaci / změnách hrozí smrtelné nebezpečí v důsledku úrazu elektrickým proudem. Manipulace / změny jsou zakázány z důvodu schválení (CE).
- Produkt se nesmí během použití zakrývat.

5.1 Bezpečnostní pokyny k bateriím
VAROVÁNÍ!
Nebezpečí ohrožení života!
Baterie se nesmí spolknout! Hrozí nebezpečí ohrožení života!
- Baterie mohou být při spolknutí životu nebezpečné, proto musí být tento produkt a příslušné baterie uchovávány tak, aby byly pro malé děti nedostupné.
- Spolknutí může mít za následek poleptání, protržení měkkých tkání a smrt. Během 2 hodin po užití může dojít k těžkým vnitřním poleptáním.
- Pokud by došlo ke spolknutí baterie, bezodkladně vyhledejte lékaře!
- Uchovávejte baterie z dosahu dětí.

VAROVÁNÍ!
Nebezpečí požáru a výbuchu!
- Nedobíjecí baterie nikdy znovu nenabíjejte, nespojujte je na krátko a/nebo je neotevírejte. Důsledkem může být přehřátí, nebezpečí požáru nebo prasknutí.
- Zajistěte, aby produkt nebyl vystaven vlivu tepelných zdrojů a přímého slunečního záření; baterie mohou následkem přehřátí explodovat. Hrozí nebezpečí poranění.

VAROVÁNÍ!
Nebezpečí poranění!
Nedotýkejte se vyteklých baterií holýma rukama! Hrozí nebezpečí poranění!
- Vyteklé nebo poškozené baterie mohou při dotyku s kůží způsobit poleptání. Nedotýkejte se vyteklých baterií holýma rukama; noste proto v takovém případě bezpodmínečně ochranné rukavice!
- Používejte jen baterie typu AA stejných výrobců.
- Vložte baterie podle jejich polarity do příslušné přihrádky pro baterie.
- Nekombinujte staré a nové baterie nebo akumulátory.
- Baterie musí být uloženy v suchu a chladnu, ne ve vlhkém prostředí.
- Baterie nikdy nevhazujte do ohně.
- Nespojujte baterie na krátko.
- Jednorázové baterie ztrácí část své energie i během skladování.
- Pokud přístroj nepoužíváte, vyjměte baterie.
- Vybité baterie je třeba bezodkladně vyjmout, abyste předešli vytečení baterií a tím poškození přístroje.
- Prázdné baterie nebo staré akumulátory se musí odborně zlikvidovat.
- Jednorázové baterie skladujte odděleně od vybitých baterií, aby nedošlo k záměně.

POZOR!
Nebezpečí přehřátí!
Nepoužívat v obalu.

6. Uvedení do provozu
1. Odstraňte veškerý obalový materiál.
2. Zkontrolujte, zda jsou přítomny všechny díly a zda jsou nepoškozeny.
   Pokud tomu tak není, kontaktujte uvedenou servisní adresu.

Baterie 2 jsou při expedici již vloženy v přihrádce na baterie. Baterie 2 jsou chráněny proti vybití zajišťovacím páskem 3, který je nutné před uvedením do provozu odstranit.
1. Rozevřete produkt 1.
2. Uvolněte kryt přihrádky na baterie 5 tak, že posunete západku 5a směrem dozadu.
3. Odeberte kryt přihrádky na baterie 5 z přihrádek na baterie 4, viz **obr. C**.
4. Vytáhněte zajišťovací pásek 3 z přihrádek na baterie 4, jak je znázorněno na **obr. B**.

Produkt 1 je nyní připraven k provozu.

6.1 Výměna baterií
Jakmile světlo COB LED diod zeslábne, jsou baterie 2 vypotřebované a je nutné je vyměnit. Postupujte následovně, viz **obr. C**:
1. Rozevřete produkt 1.
2. Uvolněte kryt přihrádky na baterie 5 tak, že posunete západku 5a směrem dozadu.
3. Odeberte kryt přihrádky na baterie 5 z přihrádek na baterie 4.
4. Vyjměte vypotřebované baterie.
5. Vložte 4 nové baterie typu AA podle polarity uvedené v přihrádkách na baterie 4.
6. Vložte opět kryt přihrádky na baterie 5 a zaklapněte jej, dokud se západka 5a slyšitelně nezaaretuje.

6.2 Použití produktu
Zavěšení produktu (obr. D)
Nohy stojanu 6a lze rozevřít a slouží poté jako hák pro zavěšení.
1. Stiskněte západku 7 a uvolněte ji.
2. Rozevřete nohy stojanu 6a.
3. Zavěste produkt 1 na tyč, šňůru nebo na hák.

UPOZORNĚNÍ!
Tyč, šňůra nebo hák musí být schopné unést váhu produktu.
- Pro zajištění před pádem opět sevřete, pokud je to možné, nohy stojanu 6a, dokud se západka 7 slyšitelně nezaaretuje.
- Pokud již nebude funkce háku potřeba, opět sevřete nohy stojanu 6a, dokud se západka 7 slyšitelně nezaaretuje.

Postavení produktu (obr. E)
Postavte produkt 1 na vhodné místo.

UPOZORNĚNÍ!
- Podklad by měl být rovný, aby produkt nemohl spadnout. Místo by mělo být zvoleno tak, aby okolo produktu byl dostatek volného místa.
- Podložte produkt např. ochrannou textilií. Citlivé povrchy se mohou produktem poškrábat.

Nohy stojanu 6a/b produktu 1 lze natočit k sobě o cca 260°.
1. Rozevřete nohy stojanu 6a/b až nadoraz.
2. Vyklopte oba světelné segmenty 7a/b nahoru.
- Světelnými segmenty 7a/b lze volně otáčet. Tak lze individuálně nastavit, kam má produkt 1 svítit, viz také **obr. F** 1) - 2).

Upevnění produktu pomocí magnetů (obr. F)
V nohách stojanu 6a/b jsou integrovány magnety. Produkt 1 lze díky tomu upevnit na magnetických površích.
1. Složte nohy stojanu 6a/b k sobě.
2. Upevněte produkt 1 na magnetickou plochu, jak je znázorněno na **obr. F** 3).

Zapnutí a vypnutí produktu (obr. E)
- Pro zapnutí produktu 1 stiskněte tlačítko 8. Rozsvítí se oba světelné segmenty 7a/b.
- Dalším stisknutím tlačítka 8 se jeden světelný segment vypne.
- Dalším stisknutím tlačítka 8 se světelné segmenty 7a/b přepnou.
- Další stisknutí tlačítka 8 produkt 1 vypne.

Skladování produktu
- Při nepoužívání produktu 1 produkt 1 složte.
- skladujte v chladu, suchu a bez přístupu UV záření

7. Pokyny k čištění a ošetřování
POZOR!
Nebezpečí poranění!
Před čištěním je nutné vyjmout baterie z přihrádky pro baterie. Hrozí nebezpečí úrazu elektrickým proudem!
- čistěte jen suchou utěrkou
- nepoužívejte agresivní čisticí prostředky resp. chemikálie
- nesmí se ponořit do vody

8. Prohlášení o shodě
Tento přístroj odpovídá základním požadavkům a dalším relevantním předpisům evropské směrnice o elektromagnetické kompatibilitě 2014/30/EU i směrnice RoHs 2011/65/EU. Kompletní originální prohlášení o shodě lze získat od dovozce.

9. Likvidace
Likvidace obalu
Obal a návod k obsluze jsou ze 100 % vyrobeny z ekologických materiálů, které můžete nechat zlikvidovat v místních recyklačních střediscích.

Likvidace produktu
Produkt se nesmí likvidovat spolu s domovním odpadem. O možnostech likvidace produktu se prosím informujte na obecním úřadě nebo magistrátu vaší obce.

Likvidace akumulátoru / dobíjecí baterie
- Vadné nebo použité dobíjecí akumulátory musí být podle směrnice 2006/66/ES jejich doplnění recyklovány.
- Baterie a akumulátory se nesmí likvidovat spolu s domovním odpadem. Obsahují škodlivé těžké kovy. Označení: Pb (= olovo), Hg (= rtuť), Cd (= kadmium). Máte zákonnou povinnost odevzdávat staré baterie a akumulátory k recyklaci. Baterie můžete po použití bezplatně odevzdat buďto v naší prodejně nebo v bezprostřední blízkosti (např. v obchodní síti nebo komunálních sběrných dvorech). Baterie a akumulátory jsou označeny přeškrtnutým znakem popelnice.

10. Záruka
Záruka firmy TRADIX GmbH & Co. KG
Vážené zákaznice, vážení zákazníci, na tento výrobek poskytujeme záruku 3 roky od data zakoupení. V případě závad na tomto výrobku vám vůči prodejci výrobku náleží zákonná práva. Tato zákonná práva nejsou omezena následující zárukou.

11. Záruční podmínky
Záruční doba začíná běžet dnem nákupu výrobku. Uschovejte prosím originál účtenky. Tento doklad bude vyžadován jako důkaz o koupi.
Pokud ve lhůtě tří let od data zakoupení výrobku tento vykáže materiální nebo výrobní vady, výrobek vám na základě naší volby buď zdarma opravíme, nebo vyměníme. Pro plnění záruky požadujeme, aby byl během tříleté záruční doby předložen vadný výrobek a doklad o koupi (účtenka) se stručným písemným popisem vady a udáním doby, kdy se vada objevila. Vztahuje-li se na vadu záruka, obdržíte od nás buď opravený, nebo nový výrobek. Opravou nebo výměnou výrobku nezačíná běžet nová záruční lhůta.

Záruční doba a zákonné nároky v případě závady
Záruční doba se v případě záručního plnění neprodlužuje. To se vztahuje i na vyměněné nebo opravené díly. Poškození a závady, které byly na produktu již v okamžiku koupě, je nutné ohlásit okamžitě po vybalení. Po uplynutí záruční doby jsou případné opravy zpoplatněny.

Rozsah záruky
Tento přístroj byl pečlivě vyroben podle přísných kritérií kvality a před expedicí svědomitě zkontrolován. Záruční plnění se vztahuje na chyby materiálu nebo výrobku. Tato záruka se nevztahuje na díly produktu, které podléhají běžnému opotřebení a proto na ně lze nahlížet jako na díly podléhající opotřebení nebo na křehké díly, např. spínače, akumulátory nebo díly ze skla.
Tato záruka pozbývá platnosti, pokud byl produkt poškozen, byl nesprávně používán nebo udržován. Pro správné používání produktu je nutné přesně dodržovat pokyny uvedené v návodu k obsluze. Je nutné bezpodmínečně zabránit použití a manipulaci, před kterou návod k obsluze odrazuje nebo varuje.
Produkt je určen pouze pro soukromé účely a není určen ke komerčnímu použití. Při zneužití nebo neodborné manipulaci, použití násilí nebo zásazích do produktu, které nebyly provedeny naší autorizovanou servisní pobočkou, zaniká záruka.

Postup v případě záruky
Pro zaručení rychlého zpracování vaší žádosti prosím postupujte podle následujících pokynů:
- Pro všechny dotazy si připravte účtenku a číslo výrobku (např. IAN 367072_2101) jako doklad o koupi.
- Číslo výrobku naleznete na typovém štítku na produktu, na gravuře na produktu, na titulní straně vašeho návodu (vlevo dole) nebo na nálepce na zadní nebo spodní straně produktu.
- Pokud se vyskytnou chyby funkce nebo jiné závady, kontaktujte nejprve telefonicky nebo e-mailem níže uvedené servisní oddělení.
- Produkt, který byl uznán za vadný, můžete poté spolu s kupním dokladem (účtenkou) a uvedením toho, jak vada vznikla a kdy k ní došlo, bezplatně zaslat na adresu servisního centra, která vám byla sdělena.

Můžete si ji stáhnout na stránce www.lidl-service.com a také mnoho dalších příruček, videí k produktům a instalačních softwarů.

Pomocí tohoto QR kódu se dostanete přímo na servisní stránku společnosti Lidl (www.lidl-service.com) a můžete zde prostřednictvím zadání čísla výrobku (IAN) 367072_2101 otevřít váš návod k obsluze.

SK

LED REFLEKTOR S BATÉRIAMI
Návod na obsluhu

1. Úvod
Srdečne blahoželáme!
Rozhodli ste sa pre vysokokvalitný výrobok. Súčasťou tohto výrobku je návod na obsluhu. Obsahuje dôležité pokyny týkajúce sa bezpečnosti, použitia a likvidácie. Pred používaním výrobku sa oboznámte so všetkými pokynmi týkajúcimi sa obsluhy a bezpečnosti. Výrobok používajte len tak, ako je popísané a v rámci uvedených oblastí použitia. V prípade postupovania výrobku tretím osobám ho odovzdajte spolu so všetkými podkladmi. Uschovajte si pokyny pre budúce použitie.

Vysvetlenie symbolov
V tomto návode na obsluhu, na výrobku alebo na obale sa používajú nasledujúce symboly a signálne slová. V ďalšom texte sa bude LED reflektor s batériami označovať ako výrobok.

VAROVANIE!
Tento symbol/toto signálne slovo označuje ohrozenie so vysoké stupňom rizika, ktorého následkom môže byť smrť alebo ťažké poranenie, ak sa mu nezabráni.

POZOR!
Tento symbol/toto signálne slovo označuje ohrozenie s nízkym stupňom rizika, ktorého následkom môže byť nepatrné alebo mierne poranenie, ak sa mu nezabráni.

UPOZORNENIE!
Toto signálne slovo varuje pred možnými vecnými škodami ali vam nudi koristne dodatne informacije v zvezi z uporabo alebo vám poskytne užitočné doplňujúce informácie týkajúce sa použitia.

Tento symbol upozorňuje na použitie vo vnútorných priestoroch.
Tento symbol upozorňuje na použitie.
Tento symbol upozorňuje na možné riziká v súvislosti s deťmi.
Tento symbol upozorňuje na vekové obmedzenie pri použití výrobku.
Tento znak upozorňuje na riziko oslnenia.
Tento znak označuje vypínač.
Tento symbol upozorňuje na možné riziká v súvislosti s úrazom elektrickým prúdom.
Tento symbol upozorňuje na možné riziká v súvislosti s prehriatím.
Tento symbol upozorňuje na možné riziká v súvislosti s výbuchom.
Tento symbol upozorňuje na možné riziká pri manipulácii s batériami/akumulátormi.
Tento symbol upozorňuje, že batérie sú súčasťou dodávky.
Tento znak označuje jednosmerný prúd.
W Tento symbol označuje elektrickú energiu: watt.
lm Tento znak informuje o svetelnom toku.
IP20 Tento znak označuje stupeň ochrany IP20. (Žiadna ochrana proti vode, ale ochrana proti pevným predmetom s priemerom väčším ako 12,5 mm. Výrobok sa smie používať len v suchom prostredí.)
Tento znak označuje ochrannú triedu III. SELV: bezpečné extra nízke napätie
Tento znak vás informuje o likvidácii obalových materiálov a výrobku.
Vyhlásenie o zhode (pozri kapitolu „8. Vyhlásenie o zhode"): Výrobky označené týmto symbolom spĺňajú všetky platné právne predpisy Spoločenstva Európskeho hospodárskeho priestoru.

2. Bezpečnosť
Použitie v súlade s určením
Tento výrobok nie je vhodný na osvetlenie miestnosti v domácnosti.

VAROVANIE!
Nebezpečenstvo poranenia!
Výrobok nesmie byť používaný v blízkosti tekutín alebo vo vlhkých priestoroch. Hrozí nebezpečenstvo poranenia elektrickým prúdom!
Výrobok nie je určený pre komerčné využitie. Iné použitie alebo zmena na výrobku sú považované za nesprávne a môžu spôsobiť zranenie osôb a poškodenia výrobku. Za škody vzniknuté nesprávnym používaním nepreberá distribútor žiadnu zodpovednosť.

Výrobok je určený výlučne na použitie v interiéri.

Svietidlo je určené na bežné použitie a nie je vhodné na prevádzku v sťažených podmienkach.

3. Obsah dodávky (obr. A)
1 x LED reflektor s batériami 1
4 x batérie, typ AA
1 x návod na použitie

4. Technické údaje
Typ: LED reflektor s batériami
IAN 367072_2101
Tradix č. výr.: 367072-21-A
Prevádzkové napätie: 2 x 3 V ⎓
Celkový výkon: 10 W
– Svetelný zdroj: 2 x 5 W COB LED (biela, bez možnosti výmeny)
  Doba svietenia: cca 2 hod. (oba reflektory) / cca 4 hod. (jeden reflektor) podľa normy ANSI
– max. 700 lm
– Trieda ochrany: III/
– Druh ochrany: IP20
– Rozmery v zloženom stave: cca 20 x 14 x 5,5 cm (Š x V x H)
  Celkové rozmery v rozloženom stave: 20 x 23,3 x 5 cm (Š x V x H)

Dátum výroby: 06/2021
Záruka:: 3 roky

5. Bezpečnostné opatrenia
VAROVANIE!
Nebezpečenstvo poranenia a udusenia!
Ak si deti hrajú s výrobkom alebo obalom, môžu sa ním poraniť alebo udusiť!
- Nedovoľte, aby sa s výrobkom alebo obalom hrali deti.
- V blízkosti výrobku dávajte pozor na deti.
- Výrobok a obal uschovávajte mimo dosahu detí.

VAROVANIE!
Nebezpečenstvo poranenia!
Nevhodné pre deti do 8 rokov! Hrozí nebezpečenstvo poranenia!
- Deti od 8 rokov, ako aj osoby s obmedzenými fyzickými, senzorickými alebo mentálnymi schopnosťami alebo nedostatkom skúseností a znalostí musia byť pri použití výrobku pod dozorom a/alebo musia byť poučené o bezpečnom používaní výrobku a musia rozumieť prípadným rizikám.
- Deti sa s výrobkom nesmú hrať.
- Údržbu a/alebo čistenie výrobku nesmú vykonávať deti bez dozoru.

Dodržiavajte národné predpisy!
- Pri používaní a zneškodňovaní výrobku dodržiavajte platné vnútroštátne predpisy a ustanovenia.

VAROVANIE!
Nebezpečenstvo poranenia!
Nepoužívajte v prostredí s nebezpečenstvom výbuchu! Hrozí nebezpečenstvo poranenia!
- Výrobok sa nesmie používať v prostredí ohrozenom nebezpečenstvom výbuchu (Ex). Výrobok sa nesmie používať v prostredí, v ktorom sa nachádzajú horľavé tekuté látky, plyny alebo prach.

VAROVANIE!
Riziko oslnenia!
- Nepozerajte priamo do svetla lampy, ani ním nemierte do očí iných ľudí. Môže to viesť k postihnutiu zraku.

VAROVANIE!
Nebezpečenstvo poranenia!
Poškodený výrobok sa nesmie používať! Hrozí nebezpečenstvo poranenia!
- Nepoužívajte výrobok v prípade funkčných porúch, poškodení alebo iných porúch. Ak na výrobku zistíte poruchu, vyberte z prístroja batérie a skôr než výrobok opäť uvediete do prevádzky, dajte ho skontrolovať alebo opraviť.
- LED diódy sa nedajú vymeniť. V prípade chybných LED diód treba výrobok zlikvidovať.
- Neodborne vykonané opravy môžu pre používateľa predstavovať značné nebezpečenstvo.

VAROVANIE!
Nebezpečenstvo poranenia!
S výrobkom sa nesmie manipulovať! Hrozí nebezpečenstvo poranenia elektrickým prúdom!
- Teleso nesmiete za žiadnych okolností otvoriť a s výrobkom nesmiete manipulovať ani ho meniť. Pri manipulácii/zmenách hrozí riziko ohrozenia života elektrickým prúdom. Manipulácie/zmeny sú zo schvaľovacích dôvodov (CE) zakázané.
- Výrobok sa po čas používania nesmie zakrývať.

5.1 Bezpečnostné opatrenia pre batérie
VAROVANIE!
Nebezpečenstvo ohrozenia života!
Batérie nesmiete prehltnúť! Hrozí nebezpečenstvo ohrozenia života!
- Batérie môžu byť v prípade prehltnutia životu nebezpečné, preto musí byť tento výrobok a k nemu patriace batérie uchovávané na mieste, kam nemajú prístup deti.
- Prehltnutie môže viesť k poleptaniu, prederaveniu vnútorností alebo k smrti. V priebehu 2 hodín po prehltnutí môže nastať ťažké poleptanie.
- V prípade prehltnutia batérie okamžite navštívte lekára!
- Uschovávajte batérie mimo dosahu detí.

VAROVANIE!
Nebezpečenstvo požiaru a výbuchu!
- Nikdy nedobíjajte nedobíjateľné batérie, neskratujte ich a neotvárajte. Môže dôjsť k prehriatiu, požiaru alebo k prasknutiu.
- Výrobok je nutné uskladňovať mimo dosahu zdrojov tepla a priameho slnečného žiarenia. Batérie môžu v dôsledku prehriatia explodovať. Hrozí nebezpečenstvo poranenia.

VAROVANIE!
Nebezpečenstvo poranenia!
Vytečené batérie nechytajte holými rukami! Hrozí nebezpečenstvo poranenia!
- Vytečené alebo poškodené batérie môžu pri kontakte s kožou spôsobiť poleptanie. Nedotýkajte sa vytečených batérií holými rukami. V týchto prípadoch nevyhnutne používajte vhodné ochranné rukavice!
- Používajte iba batérie typu AA rovnakého výrobcu.
- Batérie vložte podľa ich polarity do príslušnej priehradky na batérie.
- Nikdy nepoužívajte kombináciu starých a nových batérií.
- Batérie skladujte na suchom, chladnom a nevlhkom mieste.
- V žiadnom prípade batérie nehádžte do ohňa.
- Batérie nikdy neskratujte.
- Jednorazové batérie pri skladovaní strácajú časť svojej energie.
- Ak výrobok nepoužívate, vyberte z neho batérie.
- Vybité batérie musíte bezodkladne z výrobku vybrať, aby ste zabránili ich vytečeniu a tým pádom aj škodám na zariadení.
- Prázdne alebo spotrebované batérie je nutné odborne zlikvidovať.
- Jednorazové batérie skladujte oddelene od vybitých batérií, aby ste zabránili zámene.

POZOR!
Nebezpečenstvo prehriatia!
Nepoužívajte v obale.

6. Uvedenie do prevádzky
1. Odstráňte všetok obalový materiál.
2. Skontrolujte, či sú k dispozícii všetky časti v nepoškodenom stave.
   V opačnom prípade sa obráťte na uvedenú servisnú adresu.

Batérie 2 sú pri expedovaní už vložené v priehradke na batérie. Batérie 2 sú zabezpečené proti vybitiu pomocou ochrannej západky batérie 3, ktorú je nutné pred prvým uvedením do prevádzky odstrániť.
1. Výrobok 1 uveďte do rozloženého stavu.
2. Kryty priehradiek na batérie 5 odistite posunutím uzatváracích spôn 5a dozadu.
3. Kryty priehradiek na batérie 5 odstráňte z priehradiek na batérie 4, pozri **obr. C**.
4. Ochranné západky batérií 3 vytiahnite podľa ilustrácie von z priehradiek na batérie 4, pozri **obr. B**.

Výrobok 1 je teraz pripravený na prevádzku.

6.1 Výmena batérií
Ak začne svetlo emitované diódami COB LED slabnúť, batérie 2 sú vybité a je nutné ich vymeniť. Použite nasledujúci postup, pozri **obr. C**:
1. Výrobok 1 uveďte do rozloženého stavu.
2. Kryty priehradiek na batérie 5 odistite posunutím uzatváracích spôn 5a dozadu.
3. Kryty priehradiek na batérie 5 odstráňte z priehradiek na batérie 4.
4. Vyberte vybité batérie.
5. Vložte 4 nové batérie typu AA do priehradiek na batérie 4 a dodržte pritom určenú polaritu.
6. Kryty priehradiek na batérie 5 znova nasaďte a zaklapnite tak, aby uzatváracie spony 5a počuteľne zapadli na miesto.

6.2 Použitie výrobku
Zaveste výrobok (obr. D)
Noha 6a sa dá vyklopiť a následne slúži ako závesný hák.
1. Stlačte uzáver 7 a odistite ho.
2. Vyklopte nohu 6a.
3. Výrobok 1 zaveste na tyč alebo lano, prípadne na hák.

UPOZORNENIE!
Tyč, lano alebo hák musia byť vyhotovené tak, aby dokázali uniesť hmotnosť výrobku.
– Ak je to možné, v záujme zaistenia proti pádu znova zaklapnite nohu 6a tak, aby uzáver 7 počuteľne zapadol na miesto.
– Ak už funkcia háku nie je potrebná, znova zaklapnite nohu 6a tak, aby uzáver 7 počuteľne zapadol na miesto.

Inštalácia výrobku (obr. E)
Výrobok 1 postavte na vhodné miesto.

UPOZORNENIE!
– Podklad by mal byť rovný, aby sa výrobok nemohol prevrátiť. Okolo výrobku by mal byť dostatok voľného miesta.
– Pod výrobok umiestnite ochrannú podložku. Na jemných povrchoch by výrobok mohol zanechať škrabance.

Nohy 6a/b výrobku 1 je možné otočiť k sebe do uhla cca 260°.
1. Nohy 6a/b vyklopte až na doraz.
2. Oba segmenty s reflektormi 7a/b vyklopte nahor.
– Segmenty s reflektormi 7a/b sa dajú voľne otáčať. Vďaka tomu môžete individuálne nastaviť, kam má výrobok 1 svietiť, pozri tiež **obr. F** 1) – 2).

Upevnenie výrobku s magnetickou funkciou (obr. F)
V nohách 6a/b sú integrované magnety. Takto je možné upevniť výrobok 1 na všetky magnetické povrchy.
1. Sklopte nohy 6a/b.
2. Výrobok 1 upevnite podľa **obr. F** 3) na magnetický povrch.

Zapnutie a vypnutie výrobku (obr. E)
– Výrobok 1 zapnite stlačením tlačidlového spínača 8. Rozsvietia sa obidva segmenty s reflektormi 7a/b.
– Ďalším stlačením tlačidlového spínača 8 vypnete jeden segment s reflektorom.
– Ďalším stlačením tlačidlového spínača 8 prepnete medzi segmentmi s reflektormi 7a/b.
– Po ďalšom stlačení tlačidlového spínača 8 sa výrobok 1 vypne.

Skladovanie výrobku
– Ak sa výrobok 1 nepoužíva, výrobok 1 zaklapnite do zloženého stavu.
– Skladujte na chladnom a suchom mieste chránenom pred ultrafialovým žiarením.

7. Pokyny na čistenie a údržbu
POZOR!
Nebezpečenstvo poranenia!
Pred čistením musíte z priehradky na batérie vybrať batérie. Hrozí riziko úrazu elektrickým prúdom!
- čistite iba čistou handričkou
- nepoužívajte žiadne agresívne čistiace prostriedky, príp. chemikálie
- nenamáčajte do vody

8. Vyhlásenie o zhode
Tento výrobok spĺňa základné požiadavky a iné relevantné ustanovenia európskej smernice o elektromagnetickej kompatibilite 2014/30/EÚ, ako aj smernice o obmedzení používania určitých nebezpečných látok v elektrických a elektronických zariadeniach 2011/65/EÚ. Kompletné originálne vyhlásenie o zhode je k dispozícii u dovozcu.

9. Likvidácia
Likvidácia obalu
Obaly a návod na obsluhu pozostávajú zo 100 % z materiálov šetrných k životnému prostrediu, ktoré môžete zlikvidovať v bežných miestnych recyklačných strediskách.

Likvidácia výrobku
Výrobok nesmiete zlikvidovať v bežnom komunálnom odpade. O možnostiach likvidácie produktu sa informujte vo vašej obci alebo na mestskej správe.

Likvidovanie akumulátorov / nabíjateľné batérie
- Poškodené alebo použité nabíjateľné batérie sa musia recyklovať v súlade so smernicou 2006/66/ES a jej dodatkami.
- Batérie a akumulátory nesmiete zlikvidovať v bežnom komunálnom odpade. Obsahujú škodlivé ťažké kovy. Označenie: Pb (= olovo), Hg (= ortuť), Cd (= kadmium). Zo zákona ste povinní vrátiť použité batérie a akumulátory. Batérie môžete po použití bezplatne vrátiť, a to buď v našom obchode alebo v bezprostrednej blízkosti (napr. v obchodoch alebo v miestnych zberných strediskách). Batérie a akumulátory sú označené symbolom prečiarknutého odpadkového koša.

10. Záruka
Záruka firmy TRADIX GmbH & Co. KG
Veľavážená zákazníčka, veľavážený zákazník, na tento výrobok dostávate záruku v trvaní 3 rokov od dátumu jeho zakúpenia. V prípade nejakých porúch máte u predávajúceho tohto výrobku všetky zákonné nároky. Tieto zákonné nároky nie sú obmedzené našou, nižšie uvedenou zárukou.

11. Záručné podmienky
Záručná lehota začína dátumom nákupu. Uschovajte si preto dobre originálny pokladničný blok. Tento doklad budete potrebovať ako dôkaz o nákupe. Ak sa v priebehu troch rokov od dátumu nákupu vyskytne u výrobku materiálová alebo výrobná chyba, výrobok vám – podľa nášho rozhodnutia – buď bezplatne opravíme alebo vymeníme. Tento záručný akt predpokladá, že nám predložíte poruchový výrobok a doklad o jeho zakúpení (pokladničný blok) spolu s písomným vyjadrením, o akú chybu sa jedná a kedy k nej došlo. Ak je porucha krytá našou zárukou, dostanete nazad opravený alebo nový výrobok. Opravou alebo výmenou výrobu nezačína plynúť nová záručná lehota.

Záručná doba a zákonné nároky vyplývajúce z nedostatkov
Záručná doba sa poskytnutím záručného plnenia nepredlžuje. Platí to aj pre vymenené a opravené súčiastky. Poškodenia a nedostatky, ktoré sa prípadne vyskytujú už pri kúpe, sa musia nahlásiť okamžite po vybalení. Po uplynutí záručnej doby sú všetky prípadné opravy spoplatnené.

Rozsah záruky
Prístroj bol vyrobený riadne v súlade s prísnymi smernicami týkajúcimi sa kvality a pred dodaním svedomite odskúšaný. Poskytnutie záruky platí pre chyby materiálu alebo výrobné chyby. Táto záruka sa nevzťahuje na časti výrobku, ktoré sú vystavené bežnému opotrebovaniu, a preto je možné považovať ich za opotrebovateľné diely alebo na poškodenia krehkých častí, napr. spínač, akumulátor alebo častí, ktoré sú vyrobené zo skla.
Táto záruka zaniká, keď bol výrobok poškodený, používaný v rozpore s účelom alebo opravovaný. Pre používanie výrobku v súlade s účelom sa musia presne dodržiavať všetky pokyny uvedené v návode na obsluhu. Účelom použitia alebo konaniam, od ktorých návod na obsluhu odrádza alebo pred ktorými varuje, sa musíte bezpodmienečne vyhýbať.
Výrobok je určený len na súkromné a nie na priemyselné použitie. V prípade nesprávneho zaobchádzania alebo zaobchádzania, ktoré je v rozpore s účelom, použitia sily a pri zásahoch, ktoré neboli realizované našou autorizovanou servisnou pobočkou, záruka zaniká.

Vybavenie v prípade uplatnenia záruky
Aby sme zabezpečili rýchle spracovanie vašej žiadosti, riaďte sa, prosím, nasledovnými pokynmi:
- V prípade všetkých žiadostí si pripravte pokladničný blok a číslo výrobku (napr. IAN 367072_2101) ako doklad o kúpe.
- Číslo výrobku nájdete na typovom štítku výrobku, vyryté na výrobku, na úvodnej strane vášho návodu (vľavo dole) alebo na nálepke na zadnej alebo spodnej strane výrobku.
- Ak by sa vyskytli funkčné poruchy alebo iné nedostatky, najskôr telefonicky alebo e-mailom kontaktujte následne uvedené servisné oddelenie.
- Výrobok identifikovaný ako chybný môžete spolu s dokladom o kúpe (pokladničný doklad) a uvedením v čom pozostáva chyba a kedy nastala bez poštového poplatku poslať na adresu servisu, ktorá vám bude oznámená.

Na webovej stránke www.lidl-service.com si môžete stiahnuť túto a mnohé ďalšie príručky, videá o výrobkoch a inštalačný softvér.

S týmto QR kódom sa dostanete priamo na stránku servisu spoločnosti Lidl (www.lidl-service.com) a prostredníctvom zadania čísla výrobku (IAN) 367072_2101 si môžete otvoriť návod na obsluhu.

ES

FOCO LED A PILAS
Instrucciones de uso

1. Introducción
Enhorabuena
Acaba de adquirir un producto de alta calidad. El manual de instrucciones forma parte del producto. Contiene indicaciones importantes acerca de la seguridad, uso y eliminación y reciclaje del producto. Antes de utilizarlo, familiarícese con todas las instrucciones de manejo y seguridad. Utilice este producto únicamente tal como se describe en ellas y solo para los ámbitos de aplicación indicados. Si entrega este producto a un tercero, entréguele toda la documentación. Guarde las instrucciones para referencia futura.

Explicación de símbolos
En estas instrucciones de uso, en la producto y en el embalaje se utilizan los símbolos y las palabras indicadoras que se incluyen a continuación. En los apartados siguientes, el Foco led a pilas recibe la denominación de producto.

ADVERTENCIA
Este símbolo/Esta palabra indicadora describe un peligro de grado alto de riesgo que, de no evitarse, puede provocar la muerte o lesiones físicas graves.

PRECAUCIÓN
Este símbolo/Esta palabra indicadora describe un peligro de grado bajo de riesgo que, de no evitarse, puede provocar lesiones físicas leves o moderadas.

AVISO
Esta palabra indicadora advierte del riesgo de posibles daños materiales o le proporciona información adicional útil sobre el uso

Este símbolo alude a la obligación de utilizar el producto exclusivamente en interiores.
Este símbolo alude al modo de empleo del producto.
Este símbolo apunta posibles peligros en lo que se refiere a los niños.
Este símbolo alude a la edad de autorización para utilizar el producto.
Este símbolo alude al riesgo de deslumbramiento.
Este símbolo indica el interruptor de ENCENDIDO / APAGADO.
Este símbolo apunta posibles peligros debidos a descargas eléctricas.
Este símbolo apunta posibles peligros debidos a un sobrecalentamiento.
Este símbolo apunta posibles peligros debidos a una explosión.
Este símbolo apunta posibles peligros debidos a la manipulación de las pilas y baterías.
Este símbolo alude a que las pilas están incluidas en el volumen de suministro.
Este símbolo sirve para identificar la corriente continua.
W Este símbolo indica la potencia eléctrica: vatios.
lm Este símbolo informa de la corriente lumínica máxima.
IP20 Este símbolo sirve para identificar el tipo de protección IP20. (No hay protección contra el agua, pero sí contra objetos sólidos de más de 12.5 mm de diámetro. El producto solo se puede usar en un ambiente seco).
Este símbolo sirve para identificar la clase de protección III. SELV: voltaje extra bajo seguro
Este símbolo le informa acerca de la eliminación del embalaje y del producto.
Declaración de conformidad (consulte el capítulo 8, "Declaración de conformidad"): Los productos identificados con este símbolo cumplen todas normativas comunitarias aplicables del Espacio Económico Europeo.

2. Seguridad
Uso previsto
Este producto no es adecuado para la iluminación de interiores.

ADVERTENCIA
Riesgo de lesiones
El producto no puede utilizarse cerca de líquidos ni en entornos húmedos. De lo contrario, existe riesgo de sufrir lesiones debido a una descarga eléctrica.
No está diseñado para su uso en entornos comerciales o industriales. Cualquier otra aplicación o modificación del producto se considerarán no conformes a lo previsto, lo que puede entrañar riesgos, como lesiones personales o daños materiales. Así pues, el distribuidor declina toda responsabilidad por los daños que tengan su causa en un uso no conforme a lo previsto.

El producto está concebido exclusivamente para su uso en interiores.

La luz está concebida para el uso normal, por lo que no debe utilizarse en condiciones de trabajo especialmente difíciles.

3. Volumen de suministro (figura A)
1 x Foco led a pilas 1
4 pilas, tipo AA
1 manual de instrucciones

4. Datos técnicos
Tipo: Foco led a pilas
IAN 367072_2101
N° ref. de Tradix: 367072-21-A
Tensión de servicio: 2 de 3 V ⎓
Potencia total: 10 W
- Luces: 2 LED COB de 5 W (blanco, no intercambiable)
  Duración de la iluminación: aprox. 2 horas (los dos reflectores)/aprox. 4 horas (un reflector) según la norma ANSI
  máx. 700 lm
- Clase de protección: III/
- Grado de protección: IP20
  Dimensiones aproximadas plegado: 20 cm × 14 cm × 5,5 cm (an x al x pr)
  Dimensiones totales desplegado: 20 cm × 23,3 cm × 5 cm (an × al × pr)

Fecha de fabricación: 06/2021
Garantía: 3 años

5. Advertencias de seguridad
ADVERTENCIA
Riesgo de lesiones y asfixia
Si los niños juegan con el producto o el embalaje, ¡pueden lesionarse o ahogarse con él!
- No permita que los niños pequeños jueguen con el producto ni con el embalaje.
- Vigile a los niños en todo momento siempre que se encuentren cerca del producto.
- Guarde el producto y el embalaje fuera del alcance y la vista de los niños.

ADVERTENCIA
Riesgo de lesiones
Este aparato no es apto para niños menores de 8 años. Puede provocar lesiones.
- Los niños de más de 8 años y las personas con una capacidad física, sensorial o mental reducida o con falta de conocimientos o experiencia deben estar vigilados constantemente durante el uso del producto, o bien recibir una formación previa sobre su uso seguro y entender a la perfección los peligros que entraña dicho producto.
- Los niños no pueden jugar con el producto.
- Las operaciones de mantenimiento y limpieza del producto no pueden correr a cargo de niños si no están vigilados.

Tenga en cuenta las disposiciones legales que se encuentren en vigor en su país.
- Observe las normativas legales que se encuentren en vigor en su país, así como las disposiciones sobre el uso y la eliminación del producto.

ADVERTENCIA
Riesgo de lesiones
No utilice este producto en entornos con riesgo de explosión. Puede provocar lesiones.
- El producto no puede utilizarse en entornos con riesgo de explosión (Ex). El uso del producto no está permitido en entornos en los que existan líquidos, gases o polvos inflamables.

ADVERTENCIA
Riesgo de deslumbramiento
- No mire directamente a la luz de la lámpara ni dirija la lámpara hacia los ojos de otras personas, pues esto puede afectar a la capacidad de visión de la persona afectada.

ADVERTENCIA
Riesgo de lesiones
Si el producto presenta algún defecto, deje de utilizarlo de inmediato. Puede provocar lesiones.
- No utilice el producto si presenta errores de funcionamiento, daños o desperfectos. Si constata un desperfecto en el producto, retire las pilas del aparato y encargue su revisión y, en caso necesario, su reparación, antes de volver a ponerlo en servicio.
- Los LED no pueden sustituirse. Si los LED están defectuosos, elimine el producto.
- Una reparación inadecuada puede desembocar en riesgos considerables para el usuario.

ADVERTENCIA
Riesgo de lesiones
No manipule indebidamente el producto. De lo contrario, existe riesgo de sufrir lesiones debido a una descarga eléctrica.
- La carcasa no debe abrirse en ningún caso y el producto no puede manipularse ni modificarse. En el caso de realizarse manipulaciones o modificaciones, existe riesgo de muerte debido a una descarga eléctrica. Por razones de homologación (CE), queda prohibido cualquier tipo de manipulación o modificación.
- Asegúrese de que el producto no queda cubierto durante el uso.
- No toque nunca el enchufe de alimentación con las manos mojadas cuando se encuentre en uso.

5.1 Advertencias de seguridad sobre las pilas
ADVERTENCIA
Peligro mortal.
No ingiera las pilas. De lo contrario, existe riesgo de muerte.
- Si se ingieren, las pilas pueden resultar potencialmente mortales, por lo que este producto y las pilas correspondientes deben guardarse en un lugar alejado del alcance de los niños pequeños.
- La ingestión puede causar quemaduras, perforación de tejidos blandos y la muerte. ¡Se pueden producir quemaduras internas graves dentro de las 2 horas posteriores a la ingestión!
- Si una persona ingiere una pila, acuda a un médico de inmediato.
- Mantenga las pilas fuera del alcance de los niños.

ADVERTENCIA
Riesgo de explosión.
- No vuelva a cargar nunca las pilas no recargables ni tampoco las cortocircuite ni las abra, puesto que, si lo hace, puede producirse un sobrecalentamiento, un riesgo de incendio o una explosión.
- Mantenga el producto alejado de fuentes de calor y de la luz directa del sol, pues las pilas pueden explotar como consecuencia de un sobrecalentamiento y, a su vez, provocar lesiones.

ADVERTENCIA
Riesgo de lesiones.
No toque las pilas derramadas con las manos sin protección. De lo contrario, existe riesgo de sufrir lesiones.
- Las pilas derramadas o dañadas pueden provocar quemaduras en la piel si entran en contacto con ella. No toque las pilas derramadas con las manos sin protección y utilice en su lugar indefectiblemente guantes adecuados.
- Utilice únicamente pilas de tipo AA del mismo fabricante.
- Coloque las pilas en el compartimento previsto a tal fin asegurándose de que la polaridad es la correcta.
- No utilice nunca combinaciones de pilas o baterías antiguas y nuevas.
- Guarde las pilas en un lugar seco y fresco donde no haya humedad.
- En ningún caso tire las pilas al fuego.
- No cortocircuite las pilas.
- Las pilas desechables pierden parte de su energía, incluso cuando están almacenadas.
- Si no va a utilizar el producto, extraiga las pilas.
- Extraiga enseguida las pilas descargadas para evitar que se produzca un derrame de las mismas y, en consecuencia, un daño en el producto.
- Deseche las pilas gastadas o las baterías usadas conforme a la legislación local.
- Guarde las pilas desechables separadas de las descargadas, pues así evitará confusiones.

PRECAUCIÓN
Riesgo de sobrecalentamiento!
No encender dentro del embalaje.

6. Puesta en servicio
1. Retire todo el material de embalaje
2. Asegúrese de que dispone de todos los componentes y de que estos no presentan ningún daño. Si este no es el caso, póngase en contacto con el servicio técnico indicado.

Las pilas 2 ya vienen insertadas de fábrica. Las pilas 2 están protegidas contra descarga con una plaquita de seguridad 3 que debe retirarse antes de la primera puesta en servicio.
1. Despliegue el producto 1.
2. Desbloquee la tapa del compartimento de la pila 5 desplazando hacia atrás los clips de cierre 5a.
3. Extraiga la tapa 5 de los compartimentos de las pilas 4; consulte la **figura C**.
4. Extraiga las plaquitas de seguridad 3 de los compartimentos de las pilas 4 tal como se muestra en la figura; consulte la **figura B**.

El producto 1 está ahora listo para el uso.

6.1 Cambiar las pilas
Si la luz del LED COB se vuelve más débil, significa que las pilas 2 están agotadas y que es preciso cambiarlas. A tal fin, proceda tal como se indica a continuación; consulte la **figura C**:
1. Despliegue el producto 1.
2. Desbloquee la tapa del compartimento de la pila 5 desplazando hacia atrás los clips de cierre 5a.
3. Extraiga la tapa 5 de los compartimentos de las pilas 4.
4. Extraiga las pilas usadas.
5. Coloque 4 pilas nuevas del tipo AA en los compartimentos de las pilas 4 asegurándose de que la polaridad es la correcta.
6. Vuelva a colocar la tapa del compartimento de las pilas 5 y ciérrela hasta que los clips de cierre 5a encajen con un clic audible.

6.2 Uso del producto
Suspender producto (figura D)
La pata de apoyo 6a puede desplegarse y sirve así como gancho de suspensión.
1. Pulse el cierre 7 y desbloquéelo.
2. Despliegue la pata de apoyo 6a.
3. Suspenda el producto 1 utilizando una barra/ cuerda o un gancho.

NOTA
La barra/cuerda o el gancho deben tener una capacidad suficiente para soportar el peso del producto.
- Para proteger el producto contra caídas, en la medida de lo posible, vuelva a plegar la pata de apoyo 6a hasta que el cierre 7 encaje de forma audible.
- Si ya no necesita la función de gancho, vuelva a plegar la pata de apoyo 6a hasta que el cierre 7 encaje de forma audible.

Instalar el producto (figura E)
Coloque el producto 1 en un lugar apropiado.

NOTA
- La base del producto debe ser plana para que no pueda caerse. El lugar debe tener suficiente espacio libre alrededor del producto.
- Coloque, p. ej., una cubierta de protección debajo del producto. Las superficies sensibles pueden sufrir arañazos ocasionados por el producto.

Las patas de apoyo 6a/b del producto 1 pueden girarse aproximadamente 260° entre sí.
1. Abra las patas de apoyo 6a/b hasta el tope.
2. Pliegue los dos segmentos de luz 7a/b hacia arriba.
- Los segmentos de luz 7a/b pueden girarse libremente, lo que permite establecer de forma individual dónde debe iluminarse el producto 1; consulte también la **figura F**1) - 2).

Fijar el producto con la función magnética (figura F)
Las patas de apoyo 6a/b incorporan imanes, lo que permite fijar el producto 1 a superficies imantadas.
1. Pliegue las patas de apoyo 6a/b.
2. Fije el producto 1 en una superficie imantada, tal como se muestra en la **figura F** 3).

Encender y apagar el producto (figura E)
- Para encender el producto 1 accione el pulsador 8 correspondiente. Los dos segmentos luminosos 7a/b se encienden.
- Vuelva a accionar el pulsador 8 para apagar un segmento de luz.
- Si sigue accionado el pulsados 8, los segmentos de luz 7a/b se conmutan.
- Vuelva a accionar el pulsador 8 para apagar el producto 1.

Almacenar el producto
- Si no va a utilizar el producto 1, pliegue dicho producto 1.
- Conserve el producto en un lugar fresco, seco y protegido de la luz ultravioleta.

7. Instrucciones de limpieza y cuidado
PRECAUCIÓN
Riesgo de lesiones
Antes de proceder a una operación de limpieza, extraiga las pilas de su compartimento. De lo contrario, existe el riesgo de que se produzca una descarga eléctrica.
- Utilice únicamente un paño seco para la limpieza.
- No utilice instrumentos de limpieza punzantes ni productos químicos.
- No sumerja el aparato en agua.

8. Declaración de conformida
Este aparato cumple los requisitos básicos y las demás normativas pertinentes de la Directiva 2014/30/UE del Parlamento Europeo y del Consejo sobre baja tensión y la Directiva 2011/65/UE del Parlamento Europeo y del Consejo sobre la restricción a la utilización de determinadas sustancias peligrosas en aparatos eléctricos y electrónicos (RoHS). La declaración de conformidad a original completa puede solicitarse al importador.

9. Eliminación
Eliminación del embalaje
El embalaje y el manual de instrucciones están fabricados en su totalidad con materiales respetuosos con el medio ambiente que puede eliminar a través de los puntos de recogida o reciclaje de su localidad.

Eliminación del producto
Este producto no puede eliminarse junto con la basura doméstica. Póngase en contacto con su comunidad o con el ayuntamiento para informarse de las posibilidades de eliminación que existen para el producto.

Eliminación de la batería / pilas recargables
- Recicle las pilas recargables que estén defectuosas o usadas conforme a la Directiva 2006/66/CE del Parlamento Europeo y del Consejo y sus enmiendas.
- Las pilas y las baterías no pueden eliminarse con la basura doméstica, pues contienen metales pesados perjudiciales. Etiquetado: Pb (plomo), Hg (mercurio), Cd (cadmio). La ley obliga a devolver las pilas y baterías usadas. Una vez agotada su vida útil, puede devolverlas de forma totalmente gratuita en nuestro punto de venta o en el punto de recogida más cercano (por ejemplo, en un establecimiento especializado o en el punto limpio de su localidad). Las pilas y las baterías están identificadas con un símbolo de cubo de basura tachado.

10. Garantía
Garantía de TRADIX GmbH & Co. KG
Estimados clientes: este aparato tiene una garantía de 3 años a partir de la fecha de compra. En caso de que este producto sea defectuoso, le asiste el derecho legal a realizar la correspondiente reclamación al vendedor. Este derecho legal no se ve afectado por nuestras condiciones de garantía que se indican a continuación.

11. Condiciones de garantía
El plazo de garantía comienza a partir de la fecha de compra. Le rogamos que conserve el tique de compra original. Ese documento es necesario como comprobante de compra.
Si durante los tres años posteriores a la fecha de compra de este producto se presenta un defecto material o de fabricación, el producto se sustituirá o se reparará –a nuestra elección– sin que suponga ningún tipo de gasto para usted. Esta garantía requiere que se presente dentro del plazo de tres años el aparato defectuoso, el justificante de compra (tique de compra) y una breve descripción por escrito del defecto y del momento en el que se presentó.
Si el defecto está cubierto por nuestra garantía, se le devolverá el producto reparado o uno nuevo. La reparación o sustitución del producto no conlleva el inicio de un nuevo plazo de garantía.

Periodo de garantía y reclamaciones legales por defectos
La prestación de un servicio de garantía no prolonga el periodo de garantía. Este condición también se aplica a las piezas sustituidas y reparadas. Los daños y defectos existentes en el momento de la compra deben comunicarse inmediatamente después del desembalado del producto. Las reparaciones que se produzcan una vez concluido el periodo de garantía serán a cargo del usuario.

Alcance de la garantía
El aparato ha sido producido con gran cuidado siguiendo estrictas directrices de calidad y verificado minuciosamente antes de la entrega. Las prestaciones de garantía se aplican a los fallos de materiales o fabricación. La presente garantía no se extiende a las piezas del producto que están sometidas a un desgaste normal y que, por lo tanto, pueden considerarse piezas de desgaste, ni a los daños producidos en piezas frágiles, tales como interruptores, baterías o las que están hechas de vidrio.
Esta garantía quedará anulada si el producto dañado ha sido utilizado de manera inadecuada o su mantenimiento ha sido inapropiado. Para un uso conforme del producto, es imprescindible respetar escrupulosamente todas las indicaciones expuestas en las instrucciones de uso. Es imprescindible evitar las finalidades de uso y actuaciones que se desaconsejan en las instrucciones de uso o sobre las que se advierte al usuario.
El producto está diseñado exclusivamente para el uso privado, no para su uso en entornos comerciales o industriales. La garantía queda anulada automáticamente en caso de uso inadecuado o abusivo del producto o de uso de la fuerza y también en caso de intervenciones no realizadas por nuestro servicio técnico autorizado.

Procedimiento en caso de reclamaciones de garantía
Para garantizar una rápida tramitación de su problema, le rogamos siga las indicaciones siguientes:
- Para todas las consultas, tenga a mano el ticket de compra y el número de referencia (p.ej., IAN 367072_2101) como prueba de su adquisición.
- Encontrará el número de referencia en la placa de características del producto, o bien grabado en este, en la portada de su manual de instrucciones (abajo a la izquierda) o bien en la etiqueta autoadhesiva situada en el lado trasero o inferior del producto.
- Si se producen fallos de funcionamiento o cualquier otro defecto, póngase en contacto en primer lugar por teléfono o correo electrónico con el departamento de servicio técnico que se indica a continuación.
- A continuación, podrá enviar el producto considerado defectuoso a portes debidos al servicio técnico que se le indique, adjuntando el comprobante (ticket) de compra e indicando dónde se encuentra el fallo y cuándo se ha producido.

En la página web www.lidl-service.com puede descargar este manual y muchos otros manuales, vídeos de productos y software de instalación.

Escaneando este código QR puede acceder directamente a la página del servicio técnico Lidl (www.lidl-service.com) y abrir las instrucciones de uso indicando el número de referencia (IAN) 367072_2101.

DK

LED-PROJEKTØR MED BATTERIER
Betjeningsvejledning

1. Indledning
Hjerteligt tillykke!
Du har valgt et produkt af høj kvalitet. Betjeningsvejledningen er bestanddel af produktet. Den indeholder vigtige oplysninger vedrørende sikkerhed, brug og bortskaffelse. Bliv fortrolig med alle betjenings- og sikkerhedsanvisninger, inden du tager produktet i brug. Brug produktet udelukkende som beskrevet og i de dertil angivne anvendelsesområder. I tilfælde af, at produkt videregives, bør samtlige dokumenter altid medfølge. Opbevar instruktionerne til fremtidig reference.

Symbolforklaring
Følgende symboler og signalord anvendes i denne brugsanvisning, på produktet eller på emballagen.
Nedenstående betegnes LED-projektør med batterier som produkt.

ADVARSEL!
Dette signalsymbol/-ord betegner en fare med en høj risiko, der, hvis den ikke undgås, kan medføre livsfare eller alvorlige kvæstelser.

FORSIGTIG!
Dette symbol betegner en fare med en lav risiko, der, hvis den ikke undgås, kan medføre lettere eller mellemstore kvæstelser.

BEMÆRK!
Dette symbol advarer mod mulige materielle skader eller giver dig nyttige yderligere oplysninger om brugen.

Dette symbol angiver, at produktet kun er egnet til indendørs brug.
Dette symbol angiver produktets brug.
Dette symbol angiver mulige farer i forhold til børn.
Dette symbol angiver produktets aldersbedømmelse.
Dette tegn angiver fare for blænding.
Dette symbol angiver ON / OFF-kontakten.
Dette symbol angiver mulige farer i form af elektriske stød.
Dette symbol angiver mulige farer i forbindelse med overophedning.
Dette symbol angiver mulige farer i form af eksplosioner.
Dette symbol angiver mulige farer ved håndtering med batterier.
Dette symbol henviser til, at batterier er omfattet af leveringen.
Dette tegn angiver jævnstrøm.
W Dette symbol angiver den elektriske effekt: Watt.
lm Dette tegn angiver den lysstrøm.
IP20 Dette tegn angiver beskyttelsesklassen IP20. (Ingen beskyttelse mod vand, men mod faste objekter med over 12,5 mm diameter. Produktet må kun avendes i tørre omgivelser.)
Dette tegn angiver beskyttelsesklasse III. SELV: Sikker ekstra lav spænding
Dette tegn informerer om, hvordan emballage og produkt skal bortskaffes.
Overensstemmelseserklæring (se kapitel "8. Overensstemmelseserklæring"): Produkter, der er markeret med dette symbol, opfylder alle relevante harmoniserede forskrifter i det Europæiske Økonomiske Område.

2. Sikkerhed
Tilsigtet brug
Dette produkt er ikke egnet til indendørs belysning.

ADVARSEL!
Fare for personskader!
Produktet må ikke komme i nærheden af væsker eller bruges i fugtige rum. Der er fare for personskader pga. elektrisk stød!
Produktet er ikke beregnet til erhvervsbrug. Enhver anden brug af eller ændringer på produktet gælder som ikke-formålsmæssig og kan medføre risici for person- og materielle skader. Distributøren hæfter ikke for skader, som opstår som følge af ikke-formålsmæssig brug.

Produktet er udelukkende beregnet til indendørs brug.

Lygten er beregnet til normal anvendelse og ikke til drift under barske forhold.

3. Leveringsomfang (Fig. A)
1 x LED-projektør med batterier 1
4 x batterier, type AA
1 x betjeningsvejledning

4. Tekniske data
Type: LED-projektør med batterier
IAN: 367072_2101
Tradix-nr: 367072-21-A
Driftsspænding: 2 x 3 V ⎓
Samlet effekt: 10 W
- Lyskilder: 2 x 5 W COB-LED (hvid, kan ikke skiftes)
  Belysningstid: ca. 2h (begge lyskilder) / ca. 4h (en lyskilde) i hht. ANSI standard
- maks. 700 lm
- Beskyttelsesklasse: III/
- Kapslingsklasse: IP20
- Mål slået sammen: ca. 20 x 14 x 5,5 cm (B x H x T)
  Samlet mål slået ud: 20 x 23,3 x 5 cm (B x H x T)

Produktionsdato: 06/2021
Garanti: 3 år

5. Sikkerhedsanvisninger
ADVARSEL!
Fare for skade og kvælning!
Hvis børn leger med produktet eller emballagen, kann de skade eller kvæle på det!
- Lad ikke børn lege produktet eller emballagen!
- Hold øje med børn, hvis de er i nærheden af produktet.
- Produktet og emballagen skal opbevares utilgængeligt for børn.

ADVARSEL!
Fare for personskader!
Ikke egnet til børn under 8 år! Der er fare for personskader!
- Børn på 8 år og derover samt personer med nedsat fysiske, sensoriske eller mentale evner eller manglende erfaring og viden skal overvåges og/eller instrueres i en sikker brug af produktet og de deraf følgende farer ved brug af produktet.
- Børn må ikke lege med produktet.
- Vedligeholdelse og/eller rengøring af produktet må ikke udføres af børn, som ikke er under opsyn.

Overhold forskrifterne i dit land!
- Overhold de gældende landespecifikke regler og forskrifter ved brugen og under bortskaffelsen af produktet.

ADVARSEL!
Fare for personskader!
Brug ikke produktet i eksplosionsfarlige omgivelser! Der er fare for personskader!
- Produktet må ikke bruges i eksplosionsfarlige (Ex) omgivelser. Produktet er ikke godkendt til brug i omgivelser med brandbare væsker, gasser eller støv.

ADVARSEL!
Fare for blænding!
- Se ikke direkte ind i LED-multilygtens lys og ret ikke LED-multilygten direkte mod andre personers øjne. Kan medføre nedsat syn.

ADVARSEL!
Fare for personskader!
Et defekt produkt må ikke benyttes! Der er fare for personskader!
- Brug ikke produktet i tilfælde af funktionsfejl, beskadigelse eller defekter. Hvis du opdager en defekt ved produktet, skal du fjerne batterierne fra enheden og få produktet kontrolleret eller repareret, før du bruger den igen.
- LED'erne kan ikke udskiftes. Hvis LED'erne er defekte, skal hele produktet bortskaffes.
- Ved usagkyndige reparationer kan der opstå alvorlige farer for brugeren.

ADVARSEL!
Fare for personskader!
Produktet må ikke manipuleres! Der er fare for personskader pga. Elektrisk stød!
- Huset må under ingen omstændigheder åbnes, og produktet må ikke manipuleres/ændres. Manipulationer/ændringer medfører livsfare pga. Elektrisk stød. Manipulationer/ændringer er forbudt iht. Godkendelsesårsager (CE).
- Produktet må ikke overdækkes under brug.

5.1 Sikkerhedsanvisninger vedrørende batterier
ADVARSEL!
Livsfare!
Batterier må ikke sluges! Der er livsfare!
- Batterier kann være livsfarlige, hvis de sluges, og derfor skal dette produkt og de tilhørende batterier opbevares utilgængeligt for små børn.
- Indtagelse kan medføre ætsninger, perforation af blødt væv og dermed være livsfarlig. Inden for 2 timer efter indtagelsen kan der opstå alvorlige ætsninger på de indre organer.
- Søg omgående lægehjælp, hvis der er slugt et batteri!
- Batterierne skal opbevares utilgængeligt for børn.

ADVARSEL!
Brand- og eksplosionsfare!
- Ikke-genopladelige batterier må aldrig oplades, kortsluttes eller åbnes. Overophedning, brandfare eller eksplosion kann være følgen.
- Hold produktet på afstand fra varmekilder og direkte solstråling, da batterierne kann eksplodere ved overopvarmning. Der er fare for personskader!

ADVARSEL!
Fare for personskader!
Udløbne batterier må ikke berøres med bare hænder! Der er fare for personskader!
- Udløbne eller beskadige batterier kann ætse huden ved berøring. Udløbne batterier må ikke berøres med bare hænder; brug derfor altid egnede sikkerhedshandsker!
- Anvend kun batterier af type AA fra samme producent.
- Læg batterierne i henhold til deres polaritet ind i den dertil beregnede batteriskakt.
- Brug ingen kombinationer af gamle og nye batterier eller genopladelige batterier.
- Batterier skal opbevares tørt og køligt, aldrig fugtigt.
- Batterier må aldrig kastes ind i ild.
- Batterier må ikke kortsluttes.
- Engangsbatterier mister en del af deres energi under opbevaring.
- Fjern batterierne, når produktet ikke anvendes.
- Afladede batterier skal fjernes omgående for at undgå, at batteriet løber du og dermed forårsager skader på produktet.
- Tomme batterier og brugte genopladelige batterier skal bortskaffes korrekt.
- Opbevar engangsbatterier adskilt fra afladede genbrugsbatterier for ikke at forbytte dem.

FORSIGTIG!
Fare for overophedning!
Må ikke tændes i emballagen.

6. Ibrugtagning
1. Fjern al emballage.
2. Kontrollér om alle dele er komplet og ubeskadiget.
   Er dette ikke tilfældet, kontakt venligst den angivne serviceadresse.

Ved leveringen er batterierne 2 allerede ilagt. Batterierne 2 er sikret mod afladning ved hjælp af en låseplade 3, der skal fjernes inden første ibrugtagning.
1. Slå produktet 1 ud.
2. Frigør batteridækslet 5 idet lukkeklipsene 5a skubbes bagud.
3. Fjern batteridækslet 5 fra batterirummene 4, se **Fig. C**.
4. Træk låsepladen 3 ud af batterirummene 4 som vist, se **Fig. B**.

Produktet 1 er nu driftsklart

6.1 Udskiftning af batterier
Svækkes COB-LEDens lys, er batterierne 2 brugt og skal udskiftes. Benyt følgende fremgangsmåde, se **Fig. C**:
1. Slå produktet 1 ud.
2. Frigør batteridækslet 5 idet lukkeklipsene 5a skubbes bagud.
3. Fjern batteridækslerne 5 fra batterirummene 4.
4. Fjern de brugte batterier.
5. Læg 4 batterier af typen AA i batterirummene 4 i hht. deres polaritet.
6. Sæt batteridækslerne 5 på igen og vip disse i, indtil lukkeklipsene 5a hørbart går hak.

6.2 Anvendelse af produktet
Ophængning af produkt (Fig. D)
Støttebenet 6a kan foldes ud og fungerer derefter som en ophængskrog.
1. Tryk på lukningen 7 og frigør den.
2. Vip støttebenet 6a ud.
3. Hæng produktet 1 op over en stang/et reb eller på en krog.

BEMÆRK!
Stangen/rebet eller krogen skal være udformet således, at den kan bære produktets vægt.
- For at sikre mod fald vippes støttebenet 6a ind igen, hvis muligt, indtil lukningen 7 hørbart går i hak.
- Hvis krogfunktionen ikke længere benyttes, vippes støttebenet 6a ind igen, indtil lukningen 7 hørbart går i hak.

Opstilling af produktet (Fig.E)
Sæt produktet 1 et egnet sted.

BEMÆRK!
- Undergrunden bør være plan, således at produktet ikke kan vælte. Stedet skal have tilstrækkeligt fri afstand rundt om produktet.
- Læg f.eks. et beskyttelsestæppe under produktet. Følsomme overflader kan ridses af produktet.

Produktets 1 støtteben 6a/b kan drejes ca. 260° i forhold til hinanden.
1. Vip støttebenene 6a/b ud til anslag.
2. Vip de to lyssegmenter 7a/b opad
- Lyssegmenterne 7a/b kan frit drejes. Dette giver dig mulighed for individuelt at justere, hvor produktet 1 skal lyse hen, se også **Fig. F** 1) - 2).

Fiksering af produktet med magnetfunktion (Fig. F)
I støttebenene 6a/b befinder der sig magneter. Hermed kan produktet 1 fikseres på magnetiske overflader.
1. Vip støttebenene 6a/b sammen.
2. Fikser produktet 1 på en magnetisk overflade som vist på **Fig. F** 3).

Tænd og sluk produktet (Fig.E)
- Tryk på tasten 8 for at tænde for produktet 1. Begge lyssegmenter 7a/b lyser op.
- Ved at trykke på tasten 8 slukkes et af lyssegmenterne.
- Ved et yderligere tryk på tasten 8 skifter lyssegmenterne 7a/b.
- Et yderligere tryk på tasten 8 slukker produktet 1.

Opbevaring af produktet
- Hvis produktet 1 ikke benyttes foldes produktet 1 sammen.
- opbevares køligt, tørt og beskyttet mod UV-lys

7. Rengørings- & plejeanvisninger
FORSIGTIG!
Fare for personskader!
Inden rengøringen skal batteriet fjernes fra batterislidsen. Fare for elektrisk stød!
- rengør kun med en tør klud
- brug ikke skrappe rengøringsmidler eller kemikalier
- Må ikke komme ned i vand

8. Overensstemmelseserklæring
Denne enhed overholder i overensstemmelse med de væsentlige krav og andre relevante bestemmelser EU-direktivet for elektromagnetisk kompatibilitet 2014/30/ EU samt RoHs-direktivet 2011/65/EU. Den fuldstændige, originale overensstemmelseserklæring fås hos importøren.

9. Bortskaffelse
Bortskaffelse af emballagen
Emballagen og brugsvejledningen består af 100 % miljøvenlige materialer, som du kan bortskaffe på din lokale genbrugsstation.

Bortskaffelse af produktet
Produktet må ikke bortskaffes med almindeligt husholdningsaffald. Hvis du ønsker at informeres om, hvordan du bortskaffer produktet, bedes du kontakte din kommune.

Bortskaffelse af batterier / genopladelige batterier
- Defekte eller opbrugte genopladelige batterier skal tilføres genbrug iht. Direktiv 2006/66 / EF og dennes udvidelser.
- Batterier og genopladelige batterier må ikke bortskaffes med almindeligt husholdningsaffald. De indeholder skadelige tungmetaller. Mærkning: Pb (= bly), Hg (= kviksølv), Cd (= kadmium). Loven foreskriver, at brugte batterier og genopladelige batterier afleveres på genbrugsstationer. Batterier kan efter brug enten gratis afleveres hos forhandleren eller i den umiddelbare nærhed (f. eks. i andre butikker eller på de kommunale genbrugsstationer). Batterier og genopladelige batterier er markeret med en gennemstreget skraldespand.

10. Garanti
Garanti fra TRADIX GmbH & Co. KG
Kære kunde, man får dette produkt med 3 års garanti fra købsdatoen. I tilfælde af mangler ved dette produkt har kunden juridiske rettigheder overfor sælgeren af produktet. Disse lovbestemte rettigheder begrænses ikke af den garanti, vi fremstiller i det følgende.

11. Garantibetingelser
Garantiperioden starter med købsdatoen. Vær venlig at opbevare den originale kassekvittering godt. Det er et bilag, der er nødvendigt som købsbevis. Optræder der inden for tre år fra købsdatoen for dette produkt en materiale- eller produktionsfejl, vil produktet af os - efter vort eget valg - blive repareret eller udskiftet gratis. Denne garantiydelse forudsætter, at der inden for den treårige periode forevises dels det defekte produkt og købsbeviset (kassekvitteringen) og det kort beskrives skriftligt, hvori manglen består og hvornår denne er dukket op. Hvis fejlen er dækket af vores garanti, vil vi returnere det reparerede produkt eller et helt nyt produkt. Der starter ikke en ny garantiperiode med en reparation eller en udskiftning af produktet.

Garantitid og lovmæssige erstatningskrav
Garantitiden forlænges ikke pga. erstatningen. Dette gælder også for udskiftede og reparerede dele. Eventuelle skader og mangler, der allerede findes ved køb, skal meldes straks efter udpakning. Reparationer, der skal foretages efter garantitiden, er betalingspligtige.

Garantiens omfang
Apparatet er omhyggeligt produceret i overensstemmelse med strenge kvalitetsstandarder og er kontrolleret grundigt inden levering. Garantiydelsen gælder for materiale- og fabrikationsfejl. Denne garanti omfatter ikke produktdele, der er udsat for normal slitage og derfor kan betragtes som sliddele eller for skader på dele, der pga materialet, der er produceret af, nemt kan gå i stykker f.eks. kontakter, batterier eller dele af glas.
Garantien bortfalder, hvis produktet er beskadiget eller ikke korrekt brugt eller vedligeholdt. For en korrekt brug af produktet skal alle vejledninger, der er opført i denne betjeningsvejledning, overholdes nøje. Anvendelsesområder og handlinger, som frarådes i denne betjeningsvejledning, eller som der advares imod, skal altid undgås.
Produktet er kun beregnet til privat brug, ikke til erhvervsbrug. Ved misbrug eller usagkyndig behandling, voldsom behandling eller indgreb, der ikke er foretaget af vores serviceafdeling på stedet, bortfalder garantien.

Fremgangsmåde ved garanti
For at sikre en hurtig bearbejdning af din reklamation, bedes du følge den nedenstående anvisninger.
- Hold venligst kassekvitteringen og artikelnummeret (f.eks. IAN 367072_2101) klar som dokumentation for købet.
- Artikelnummeret fremgår af typeskiltet på produktet, en gravering på produktet, forsiden på din vejledning (nederst til venstre) eller skiltet på produktets bag- eller underside.
- Hvis der opstår funktionsfejl eller andre mangler, bedes du kontakte den serviceafdeling, der er angivet nedenstående - enten via telefon eller e-mail.
- Produkter, der er registreret som defekt, kan derefter portofrit sendes til den meddelte serviceadresse. Angiv her den pågældende fejl, og hvornår den er opstået.

På www.lidl-service.com kn du downloade den og mange andre håndbøger produktvideoer og installationssoftware.

Med denne QR-kode skifter du direkte til Lidl-service-siden (www.lidl-service.com) og kan åbne din betjeningsvejledning efter ud har angivet artikenummeret (IAN) 367072_2101.

INVERKEHRBRINGER / DISTRIBUTOR / DISTRIBUTEUR / DISTRIBUTEUR / PODMIOT WPROWADZAJĄCY PRODUKT DO OBROTU / DISTRIBUTOR / DISTRIBÚTOR / DISTRIBUIDOR / FORHANDLER:
TRADIX GmbH & Co. KG
Schwanheimer Str. 132
DE-64625 Bensheim/GERMANY

SERVICEADRESSE / SERVICE ADDRESS / ADRESSE DU SERVICE / SERVICEADRESSEN / ADRES SERWISU / ADRESA SERVISU / ADRESA SERVISU / DIRECCIÓN DE SERVICIO / SERVICEADRESSEN:
TRADIX SERVICE-CENTER
c/o Teknihall Elektronik GmbH
Assar-Gabrielsson-Str. 11-13
DE-63128 Dietzenbach/GERMANY

ADRESSE DU SERVICE :
TRADIX SERVICE-CENTER
c/o Teknihall P/A Siemtech
ZA.Les Anguillarires 1
FR-31410 Noe / FRANCE

TRADIX SERVICE-CENTER
c/o teknihall Benelux bvba
Brusselstraat 33
BE-2321 Meer/BELGIUM

Dovozce:
LIDL Česká republika v.o.s.
Nárožní 1359/11, 158 00 Praha 5

Vyrobeno v/Vyrobené v:
Číně/Číne

Hotline: 00800 30012001 (kostenfrei, Mobilfunk abweichend / free of charge, mobile networks may vary / gratuit, différent pour la téléphonie mobile / gratis, mobiele telefoon afwijkend / połączenie bezpłatne z telefonu stacjonarnego. Połączenie z telefonu komórkowego płatne według stawki operatora / zdarma, odlišně u volání z mobilního telefonu / zadarmo, neplatí pre volania z mobilných sietí / gratuito, sin perjuicio de móvil / gratis, mobilnet kan variere)

E-Mail: tradix-de@teknihall.com
E-Mail: tradix-at@teknihall.com
E-Mail: tradix-ch@teknihall.com
E-Mail: tradix-gb@teknihall.com
E-Mail: tradix-ie@teknihall.com
E-Mail: tradix-fr@teknihall.com
E-Mail: tradix-be@teknihall.com
E-Mail: tradix-nl@teknihall.com
E-Mail: tradix-pl@teknihall.com
E-Mail: tradix-cz@teknihall.com
E-Mail: tradix-sk@teknihall.com
E-Mail: tradix-es@teknihall.com
E-Mail: tradix-dk@teknihall.com

Stand der Informationen · Last update · Version des informations · Stand van de informatie · Stan informacji · Stav informací · Stav informácií · Versión de la información · Oplysningernes status:

06/2021 / PO31030027
Tradix Art.-Nr.: 367072-21-A

IAN 367072_2101