crivit®

PDF ONLINE
www.lidl-service.com

INFLATABLE MANDALA LOUNGER

GB IE NI

INFLATABLE MANDALA LOUNGER
Instructions for use

FR BE

MATELAS PNEUMATIQUE MANDALA
Notice d'utilisation

DE AT CH

MANDALA-LUFTMATRATZE
Gebrauchsanweisung

DK

MANDALA-LUFTMADRAS
Brugervejledning

NL BE

MANDALA-LUCHTBED
Gebruiksaanwijzing

IAN 334206_1907

GB IE NI DK FR
BE NL DE AT CH

(DE) (AT) (CH) ZUSATZINFORMATION MANDALA-LUFTMATRATZE

Achtung: Bei Verwendung des Textilbezugs darf die Luftmatratze nur so stark mit Luft befüllt sein, dass sich der Reißverschluss ohne Kraftaufwand schließen lässt. Der Betriebsdruck liegt hierbei deutlich unter den maximal zulässigen 0,03 bar.

(GB) (IE) (NI) (MT) ADDITIONAL INFORMATION INFLATABLE MANDALA LOUNGER

Warning: when using the fabric cover, the air mattress must only be inflated to the point that the zip fastener can be closed easily. When doing so, the operating pressure is well below the maximum permissible 0.03bar.

(FI) MANDALA-ILMAPATJA -LISÄTIEDOT

Varoitus: Tekstiilipäällistä käytettäessä on ilmapatjaa täytettävä ilmalla vain sen verran, että vetoketju sulkeutuu vaivatta. Käyttöpaineen on oltava selvästi suurimman sallitun 0,03 barin paineen alapuolella.

(SE) EXTRAINFORMATION LUFTMADRASS, MANDALA

Varning: Vid användning av textilöverdrag får luftmadrassen endast vara fylld med luft till den grad att blixtlåset kan stängas utan vidare kraftansträngning. Drifttrycket ligger härmed tydligt under det maximalt tillåtna trycket om 0,03 bar.

(PL) INFORMACJE DODATKOWE MATERAC DMUCHANY MANDALA

Ostrzeżenie: podczas użytkowania obicia tekstylnego materac dmuchany może być napompowany tylko w takim stopniu, aby można było bez dużego wysiłku zapiąć zamek błyskawiczny. Ciśnienie robocze jest przy tym znacznie mniejsze niż maksymalne dopuszczalne ciśnienie 0,03 bara.

(LT) BENDROJI INFORMACIJA APIE PRIPUČIAMAS ČIUŽINYS SU MANDALOMIS

Įspėjimas: kai naudojamas tekstilinis užvalkalas, pripučiamas čiužinys pučiamas tiek, kad užtrauktukas užsisegtų be didesnių pastangų. Šiuo atveju darbinis slėgis yra gerokai mažesnis už didžiausią leistiną 0,03 bar.

(EE) TÄIENDAVAT TEAVET MANDALA ÕHKMADRATS

Hoiatus: tekstiilkatte kasutamisel tohib õhkmadratsit õhuga täita vaid nii palju, et tõmblukku saaks veel jõudu kasutamata sulgeda. Tööröhk jääb sel juhul kindlasti alla maksimaalse lubatud 0,03 baari.

(LV) PAPILDU INFORMĀCIJU PAR PIEPŪŠAMAIS MATRACIS "MANDALA"

Brīdinājums: ja tiek lietots auduma pārvalks, gaisa matraci drīkst piepildīt ar gaisu tikai tik daudz, ka rāvējslēdzēju var aizvērt bez piepūles. Šajā gadījumā darba spiediens ir ievērojami mazāks nekā maksimālie pieļaujamie 0,03 bar.

(ES) INFORMACIÓN ADICIONAL DEL COLCHÓN INFLABLE «MANDALA»

Advertencia: al utilizar la funda textil, el colchón de aire solo se debe inflar de manera que la cremallera pueda cerrarse todavía sin aplicar fuerza. En este caso, la presión operativa es netamente inferior al valor máximo admisible de 0,03 bar.

(IT) (MT) INFORMAZIONI SUPPLEMENTARI MATERASSINO GONFIABILE

Avvertenza: quando si utilizza la copertura in tessuto, il materasso ad aria deve essere gonfiato solo fino al punto in cui è possibile chiudere la cerniera senza forzare. La pressione di esercizio in questo caso è decisamente inferiore al massimo consentito di 0,03 bar.

(PT) INFORMAÇÕES ADICIONAIS SOBRE O COLCHÃO DE AR MANDALA

Atenção: se o revestimento de tecido for utilizado, o colchão de ar deve estar cheio com ar apenas de modo que seja possível fechar o fecho de correr sem esforço. Aqui, a pressão de serviço é consideravelmente inferior ao valor máximo admissível de 0,03 bar.

(DK) EKSTRA OPLYSNINGER MANDALA-LUFTMADRAS

Advarsel: Ved brug af stofbetrækket må luftmadrassen ikke være fyldt mere med luft, end at lynlåsen kan lukkes uden brug af kræfter. Driftstrykket er tydeligt under det maksimalt tilladte 0,03 bar.

(FR) (BE) INFORMATIONS SUPPLÉMENTAIRES SUR LA MATELAS PNEUMATIQUE MANDALA

Attention : lors de l'utilisation de la housse textile, le matelas gonflable ne doit pas être trop rempli d'air. La fermeture à glissière doit se fermer sans forcer. La pression de service est bien inférieure à la pression maximale autorisée de 0,03 bar.

(NL) (BE) EXTRA INFORMATIE MANDALA-LUCHTBED

Waarschuwing: bij gebruik van de stoffen overtrek mag het luchtbed slechts zover met lucht zijn gevuld dat de rits zonder moeite kan worden gesloten. De bedrijfsdruk ligt hierbij duidelijk onder de maximaal toegestane druk van 0,03 bar.

(CZ) DALŠÍ INFORMACE K NAFUKOVACÍ MATRACE

Upozornění: Při použití textilního potahu smí být matrace nafouknutá jen natolik, aby bylo možné zip zapnout bez použití síly. Provozní tlak je přitom výrazně nižší, než maximálně přípustný tlak 0,03 bar.

(SK) DODATOČNÉ INFORMÁCIE PRE NAFUKOVACÍ MATRAC SO VZOROM MANDALY

Upozornenie: Pri použití textilného poťahu môže byť nafukovací matrac naplnený vzduchom len do takej miery, aby sa dal zips zatvoriť bez vynaloženia sily. Prevádzkový tak je v tomto prípade výrazne pod maximálne prípustnou hodnotou 0,03 baru.

DELTA-SPORT HANDELSKONTOR GMBH
Wragekamp 6 • DE-22397 Hamburg
GERMANY
Delta-Sport-Nr.: LD-7606, LD-7607

03/2020

IAN 334206_1907

PDF ONLINE
www.lidl-service.com

04.07.2020 / PM 4:42

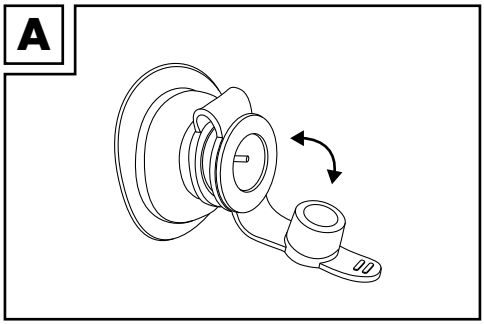
A

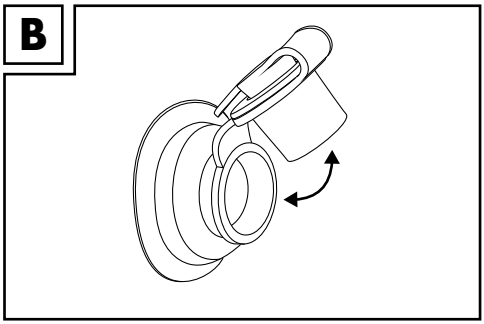
B

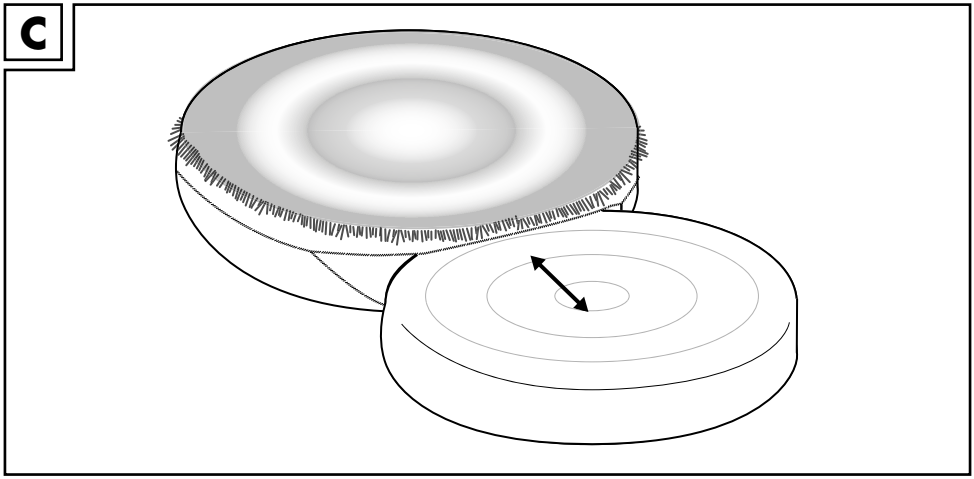
C

Congratulations!
You have chosen to purchase a high-quality product. Familiarise yourself with the product before using it for the first time.

Read the following instructions for use carefully.

Use the product only as described and only for the given areas of application. Store these instructions for use carefully. When passing the product on to third parties, please also hand over all accompanying documents.

Package contents

1 x air mattress
1 x fabric cover, removable
1 x repair patch
1 x instructions for use

Technical data

Dimensions (filled): approx. 137 x 24cm (Ø x H)

Maximum load: 80 kg

Date of manufacture (month/year): 03/2020

Intended use

This product may only be used on the water by one person with a maximum weight of 80kg. The product is only intended for private use.
The product is not a swimming aid, aquatic toy or winter sport product and is only suitable for swimmers!
Not suitable for children under 14 years of age.
Warning! The usage surface is the side where the valves and symbols are located.

Symbols used

WARNING!

Take note of the symbols displayed on the product before using it.

General caution sign

Does not protect against drowning

General prohibition symbol

Mandatory symbol

Read instructions for use first

Do not use in offshore winds

Do not use in offshore currents

Not suitable for children under 14 years

Number of users:
Adults 1
Children 0

Only to be used by persons who can swim

Item requires the user to be able to balance

☐ ☒

Maximum load

Safe distance from shore: 50 m

Must only be used on water without fabric cover!

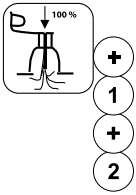

Fully inflate all air chambers

Permissible operating pressure

Safety information

WARNING!

Failure to follow these instructions for use could result in a risk of capsizing, drifting off course and drowning.
An unequal distribution of weight on the product leads to capsizing.

WARNING!

Suffocation hazard for children! Do not allow children to play unsupervised with the product or the packaging materials.

WARNING! LIFE-THREATENING HAZARD!

Does not protect against drowning!
Only to be used by persons who can swim!

WARNING!

The air chambers can be pushed under the water surface when the user is getting on.
The product can capsize for this reason, and also if the product is loaded more on one side.

Risk of injury!

- Only use the product for its intended use.
- The product may only be used by persons familiar with the safety information.
- Observe the maximum load. Exceeding the weight limit can damage the product or impair its function.
- Check the product for damage or wear before each use. Only use the product if it is in perfect condition! Do not use the product if it is visibly damaged or if you suspect that it is damaged.
- Do not use the product if it is losing air.

Preventing damage to the product!

- All inflatable products are sensitive to cold. Never unfold and inflate the product at temperatures below 15 °C!
- If the air pressure increases in direct sunlight, this must be rectified by releasing the corresponding amount of air.
- Make sure the product does not come into contact with stones, gravel or sharp objects, particularly when inflated, and do not allow it to rub or scrape against anything, as this can cause damage to the material.
- Only insert a suitable pump adapter into the safety valves. Otherwise the valves could be damaged.
- Do not over-inflate – this can result in the seams splitting open. Ensure the valves are firmly closed after inflating.
- Avoid contact with sharp, hot, pointy or hazardous items.
- WARNING! Avoid using sunscreen and skincare products that contain alcohol. Sunscreens and skincare products that contain alcohol can strip the coloured layer off this inflatable PVC product. This may stain your body, clothing or other objects which come into contact with the product.

Inflating

WARNING!

- **Always inflate each air chamber fully!**
- **Avoid over-inflating the air chambers as otherwise there is a risk of over-stretching the material or splitting the seams.**
- **To inflate the product, use a commercial foot pump or double-stroke piston pump with the appropriate pump adapter.**
- **Do not use a compressor or compressed air canisters to inflate the product. These can damage the product.**
- **Ensure that the chambers are inflated evenly and in succession.**

- **Only inflate the chambers until they are still slightly rippled on the inside.**

Inflate the chambers in the following order:
1. - outer chamber 1
2. - inner chamber 2

1. Open the respective valve seal (Fig. A).
2. Pump the outer chamber 1 first and then the inner chamber 2, until the product is sufficiently firm.
3. Close the respective valve seal and lightly press down on the valve.

Applying the fabric cover (Fig. C)

Important! The fabric cover must only be used out of the water. When applying it to the product, ensure that the air mattress is not pinched or damaged by the zip fastener.

1. Thoroughly clean the air mattress. It must be free of sand, shells, etc.
2. Open the zip fastener of the fabric cover and insert the air mattress into the fabric cover.

Note: it is easier to pull the fabric cover over the product by gently turning the air mattress back and forth.

3. Close the zip fastener of the fabric cover.

Deflating

Open both seals to deflate the product quickly (Fig. B).

Repairs

Small leaks or holes can be mended using the enclosed repair patch.

Important! After repairing, do not inflate the product for 20 minutes!
Do not use the patch on the seam.

1. Allow the product to deflate completely.
2. Clean the area around the leak thoroughly! The area must be dry and grease-free.
3. Cut out a piece of the repair material that is large enough for its edges to extend beyond the damaged area by about 1.3cm.
4. Peel the patch off the paper, place it on the damaged area, and press it on firmly.

Storage, cleaning

When not in use, always store the product deflated, clean and dry at room temperature. The valves should always be kept closed when the product is in storage. Only clean the product with water or soapy water and never with harsh cleaning agents.
When storing over winter, do not place sharp-edged objects on the product and do not apply talcum powder.
To wash the cover, turn it inside out and close the zip fastener to protect the trim and colour print.
IMPORTANT! Never clean the product with harsh cleaning agents.

Cover: gentle wash at 30 °C

Disposal

Dispose of the article and the packaging materials in accordance with current local regulations. Packaging materials such as foil bags are not suitable to be given to children. Keep the packaging materials out of the reach of children.

Dispose of the products and the packaging in an environmentally friendly manner.

The recycling code is used to identify various materials for recycling.
The code consists of the recycling symbol – which is meant to reflect the recycling cycle – and a number which identifies the material.

Notes on the guarantee and service handling

The product was produced with great care and under constant supervision. You receive a three-year warranty for this product from the date of purchase. Please retain your receipt.
The warranty applies only to material and workmanship and does not apply to misuse or improper handling. Your statutory rights, especially the warranty rights, are not affected by this warranty.
With regard to complaints, please contact the following service hotline or contact us by e-mail. Our service employees will advise as to the subsequent procedure as quickly as possible. We will be personally available to discuss the situation with you.
Any repairs under the warranty, statutory guarantees or through goodwill do not extend the warranty period. This also applies to replaced and repaired parts. Repairs after the warranty are subject to a charge.

IAN: 334206_1907

GB Service Great Britain
Tel.: 0800 404 7657
E-Mail: deltasport@lidl.co.uk

IE Service Ireland
NI Tel.: 1890 930 034
(0,08 EUR/Min., (peak))
(0,06 EUR/Min., (off peak))
E-Mail: deltasport@lidl.ie

Hjertelig tillykke!
Du har valgt at købe et kvalitetsprodukt. Lær produktet at kende, inden du bruger det første gang.

Det gør du ved at læse nedenstående brugervejledning omhyggeligt.

Brug kun produktet som beskrevet og til de angivne anvendelsesområder. Opbevar denne brugervejledning et sikkert sted. Udlever også alle dokumenter, hvis produktet videregives til en tredjepart.

Leveringsomfang

1 x luftmadras
1 x stofbetræk, aftageligt
1 x reparationslap
1 x brugervejledning

Tekniske data

Mål (fyldt): ca. 137 x 24 cm (Ø x h)

Maksimal belastning: 80 kg

Fremstillingsdato (måned/år): 03/2020

Bestemmelsesmæssig brug

Artiklen må kun anvendes på vandet af én person med en maksimumsvægt på 80 kg. Artiklen er kun til privat brug.
Artiklen er ikke et svømmehjælpemiddel, ikke vandlegetøj, ikke en vintersportsartikel og er kun egnet til svømmere!
Ikke egnet til børn under 14 år.
Advarsel! Brugsoverfladen er den side, hvor ventiler og symboler befinder sig.

Anvendte symboler

ADVARSEL!

Bemærk symbolerne, som findes på artiklen, inden du tager den i brug.

Generelt advarselsskilt

Beskytter ikke mod drukning

Generelt forbudsskilt

Generelt påbudsskilt

Læs først brugervejledningen

Må ikke anvendes ved fralandsvind

Må ikke anvendes ved fralandsstrøm

Ikke til børn under 14 år

Antal brugere:
voksne 1
børn 0

Kun til svømmere

Udstyret kræver balanceevne

Maksimal belastning

Sikker afstand til kysten: 50 m

Brug på vandet er kun tilladt uden stofbetræk!

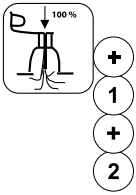

Pust alle luftkamre helt op

Tilladt driftstryk

Sikkerhedsanvisninger

⚠ ADVARSEL!

Manglende overholdelse af denne brugervejledning medfører fare for at kæntre, drive væk og drukne.
Ujævn fordeling af lasten i artiklen medfører kæntring.

⚠ ADVARSEL!

Kvælningsfare for børn! Lad ikke børn lege med emballagematerialet eller artiklen uden opsyn.

⚠ ADVARSEL! LIVSFARE!

Beskytter ikke mod drukning!
Kun til svømmere!

⚠ ADVARSEL!

Luftkamrene kan trykkes ned under vandoverfladen ved påstigning.
Artiklen kan kæntre af denne grund og ved ujævn belastning.

⚠ Fare for kvæstelser!

- Anvend kun artiklen til den bestemmelsesmæssige brug.
- Artiklen må kun anvendes af personer, som er fortrolige med sikkerhedsanvisningerne.
- Vær opmærksom på den maksimale belastning. Overskridelse af vægtgrænsen kan medføre skader på artiklen og nedsættelse af funktionen.
- Kontroller artiklen for skader og slitage inden hver brug. Artiklen må kun anvendes i fejlfri stand! Anvend ikke artiklen med synlige og formodede skader.
- Anvend ikke artiklen, hvis den taber luft.

Undgå tingsskader!

- Alle oppustede artikler er følsomme over for kulde. Artiklen må derfor aldrig foldes ud og pumpes op ved en temperatur under 15 °C!
- Hvis lufttrykket stiger i direkte sollys, skal det udlignes ved at lukke en passende mængde luft ud.
- Sørg for, at artiklen – især i oppumpet stand – ikke kommer i kontakt med eller gnider mod sten, grus eller spidse genstande, da der ellers kan opstå skader på materialet.
- Sæt kun egnede pumpeadaptere i sikkerhedsventilerne. Ellers kan ventilerne blive beskadigede.
- Pump ikke for hårdt op, da der ellers er fare for, at svejsesømmene revner. Luk ventilerne godt efter oppumpning.
- Undgå kontakt med skarpe, varme, spidse eller farlige genstande.
- ADVARSEL! Undgå brug af alkoholholdige solbeskyttelses- og hudplejemidler. Alkoholholdige solbeskyttelses- og hudplejemidler kan opløse farvebelægningen på den oppustelige PVC-artikel. Dette kan medføre, at det smitter af på din krop, dit tøj eller andre genstande, der kommer i kontakt med artiklen.

Oppumpning

ADVARSEL!

- **Pump altid alle luftkamre helt op!**
- **Undgå at pumpe luftkamrene for hårdt op, da der ellers er fare for overstrækning af materialet, eller at svejsesømmene bliver revet op.**
- **Anvend en almindelig fodpumpe eller dobbeltvirkende stempelpumpe med passende pumpeadaptere til at pumpe artiklen op.**
- **Anvend ikke kompressor eller trykluftflasker til at pumpe artiklen op. Dette kan medføre skader på artiklen.**
- **Sørg for, at kamrene fyldes med luft regelmæssigt og efter hinanden.**

- **Pump kun kamrene så hårdt op, at de stadig er let bølgede på indersiden efter oppumpningen.**

Pump luftkamrene op i følgende rækkefølge:
1. - udvendigt kammer 1
2. - indvendigt kammer 2

1. Åbn den pågældende ventillukning (fig. A).
2. Pump først det udvendige kammer 1 og derefter det indvendige kammer 2 op, indtil artiklen er fast nok.
3. Luk den pågældende ventillukning igen, og forsænk ventilen med et let tryk.

Fastgøring af stofbetræk (fig. C)

Vigtigt! Stofbetrækket må kun anvendes uden for vandet. Pas på, at luftmadrassen ikke kommer i klemme eller bliver beskadiget i lynlåsen, når du sætter betrækket på.

1. Rengør luftmadrassen grundigt. Den skal være fri for sand, skaller eller lignende.
2. Åbn lynlåsen i stofbetrækket, og stop luftmadrassen ind i stofbetrækket.

Bemærk: Det er lettere at få stofbetrækket på, hvis man drejer luftmadrassen let frem og tilbage.

3. Luk lynlåsen i softbetrækket.

Udtømning af luft

Åbn begge ventiler for at lukke luften hurtigt ud (fig. B).

Reparation

Små utætheder eller huller kan lappes med den medfølgende reparationslap.

Vigtigt! Vent 20 minutter efter reparationen, inden artiklen pumpes op! Anvend ikke lappen på sømmen.

1. Luk al luften ud af artiklen.
2. Rengør området omkring utætheden grundigt! Området skal være tørt og fri for fedt.
3. Skær et stykke reparationsmateriale ud, der er så stort, at kanterne rager cirka 1,3 cm ud over det beskadigede område.
4. Træk lappen af papiret, sæt den på det beskadigede område, og tryk den fast.

Opbevaring, rengøring

Opbevar altid artiklen tømt for luft, tør og ren ved stuetemperatur, når den ikke er i brug. Ventilerne skal altid være lukkede ved opbevaring.
Må kun rengøres med vand eller sæbevand, ikke med skarpe rengøringsmidler.
Ved vinteropbevaring må der ikke stilles genstande med skarpe kanter på artiklen, og den må ikke pudres.
Vend betrækket på vrangen og luk lynlåsen, når det skal vaskes, for at beskytte borten og farvetrykket.
VIGTIGT! Må aldrig rengøres med skrappe rengøringsmidler.

Betræk: 30 °C skåneprogram

Henvisninger vedr. bortskaffelse

Bortskaf artikel og emballage i overensstemmelse med lokalt gældende forskrifter. Emballagematerialer som f.eks. plastposer hører ikke hjemme i børnehænder. Opbevar emballagen utilgængeligt for børn.

Bortskaf produkter og emballage miljørigtigt.

Genbrugskoden anvendes til mærkning af forskellige materialer med henblik på genvinding.

Koden består af genbrugssymbolet – som afspejler genvindingskredsløbet – og et nummer, der kendetegner materialet.

Oplysninger om garanti og servicehåndtering

Produktet er fremstillet med største omhu og under vedvarende kontrol. Der ydes en garanti på tre år fra købsdatoen på dette produkt. Opbevar venligst kvitteringen fra købet.
Garantien gælder kun for materiale- og fabrikationsfejl og bortfalder ved misbrug eller uhensigtsmæssig anvendelse. Deres lovpligtige rettigheder, særligt garantikrav, begrænses ikke af denne garanti.
Ved eventuelle klager bedes du henvende dig til nedenstående service-hotline eller tage kontakt til os via e-mail. Medarbejderne i vores kundetjeneste vil så aftale den videre fremgangsmåde med dig. Vi vil under alle omstændigheder rådgive dig personlig.
Garantiperioden forlænges ikke ved eventuelle reparationer inden for garantien eller ved kulance. Dette gælder også for udskiftede og reparerede dele. Efter udløb af garantien er forefaldende reparationer forbundet med omkostninger.

IAN: 334206_1907

(DK) Service Danmark
Tel.: 32 710005
E-Mail: deltasport@lidl.dk

Félicitations !
Vous venez d'acquérir un article de grande qualité. Avant la première utilisation, familiarisez-vous avec l'article.

Pour cela, veuillez lire attentivement la notice d'utilisation suivante.

Utilisez l'article uniquement comme indiqué et pour les domaines d'utilisation mentionnés. Conservez bien cette notice d'utilisation. Si vous cédez l'article à un tiers, veillez à lui remettre l'ensemble de la documentation.

Étendue de la livraison

1 matelas gonflable
1 housse textile amovible
1 rustine de réparation
1 notice d'utilisation

Caractéristiques techniques

Dimensions (gonflé) : env. 137 x 24 cm (Ø x H)

Charge maximale : 80 kg

Date de fabrication (mois/année) : 03/2020

Utilisation conforme à sa destination

Cet article ne peut être utilisé que sur l'eau et par une seule personne, d'un poids maximal de 80 kg. L'article est réservé à un usage privé. L'article n'est ni une aide à la flottabilité, ni un jouet aquatique, ni un article de sports d'hiver. Il n'est destiné qu'aux personnes sachant nager ! Ne convient pas aux enfants de moins de 14 ans.

Attention ! La face à utiliser est le côté où se trouvent les valves et les pictogrammes.

Pictogrammes utilisés

AVERTISSEMENT !

Observez les pictogrammes apposés sur l'article avant de l'utiliser.

Avertissements généraux

Ne protège pas de la noyade

Interdictions générales

Obligations générales

Lire d'abord la notice d'utilisation

Ne pas utiliser en cas de vent de terre

Ne pas utiliser en cas de courants marins

Ne convient pas aux enfants de moins de 14 ans

Nombre d'utilisateurs :
Adultes 1
Enfants 0

Pour les nageurs uniquement

L'appareil nécessite un certain équilibre

Charge maximale

Distance de sécurité de la rive : 50 m

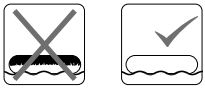

Utilisation sur l'eau permise uniquement sans housse textile !

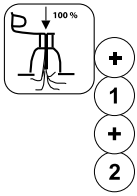

Gonfler complètement toutes les chambres à air

Pression de service autorisée

Consignes de sécurité

⚠ ATTENTION !

Le non-respect de cette notice d'utilisation entraîne un risque de chavirement, de dérive et de noyade.
Une répartition irrégulière du poids sur l'article entraîne un chavirement.

⚠ AVERTISSEMENT !

Dangers de suffocation pour les enfants ! Ne laissez pas les enfants jouer sans surveillance avec le matériel d'emballage ou l'article.

⚠ AVERTISSEMENT ! DANGER DE MORT !

Ne protège pas de la noyade !
Pour les nageurs uniquement !

⚠ ATTENTION !

Les chambres à air peuvent passer en-dessous de la surface de l'eau lors de la montée.
Pour cette raison et à cause d'une charge unilatérale, l'article peut basculer.

⚠ Risque de blessure !

- Utilisez l'article exclusivement conformément à sa destination.
- L'article doit être uniquement utilisé par des personnes familiarisées avec les consignes de sécurité.
- Respectez la charge maximale. Un dépassement de la limite de poids peut entraîner une détérioration de l'article ainsi que la perturbation de son fonctionnement.
- Avant chaque utilisation, vérifiez que l'article n'est pas endommagé ou usé. L'article ne doit être utilisé qu'en parfait état ! N'utilisez pas l'article s'il présente des détériorations visibles et supposées.
- N'utilisez pas l'article s'il perd de l'air.

Éviter les dommages matériels !

- Tous les articles gonflables sont sensibles au froid. Ne dépliez et ne gonflez jamais l'article à une température inférieure à 15 °C !
- Si la pression de l'air venait à augmenter sous l'influence du soleil, compensez-la par un dégonflage approprié.
- Tout spécialement lorsque l'article est gonflé, veillez à éviter tout contact avec des pierres pointues, des graviers ou d'autres objets tranchants, et à l'absence de tout frottement. De tels contacts pourraient endommager le matériel.
- Utilisez uniquement des embouts de pompes appropriés pour les valves de sécurité. Vous risquez sinon d'endommager les valves.
- Ne gonflez pas trop fortement pour éviter de déchirer les soudures. Refermez correctement les valves après le gonflage.
- Évitez tout contact avec des objets coupants, brûlants, pointus ou dangereux.
- ATTENTION ! Évitez d'utiliser des produits de protection solaire ou de soins pour la peau contenant de l'alcool. Les produits de protection solaire ou de soins pour la peau contenant de l'alcool risquent de détacher le revêtement couleur de l'article à gonfler en PVC. Ceci peut entraîner des décolorations sur votre corps, vos vêtements ou d'autres objets en contact avec le revêtement.

Gonflage

ATTENTION !

- **Toujours gonfler entièrement toutes les chambres à air !**

- **Évitez de trop gonfler les chambres à air pour éviter le risque d'un allongement excessif ou même une déchirure des soudures.**
- **Pour le gonflage de l'article, veuillez utiliser des pompes à pied classiques ou des pompes à double cylindre avec des embouts adaptés disponibles dans le commerce.**
- **N'utilisez ni un compresseur, ni une bouteille à air comprimé pour le gonflage de l'article. Cela pourrait endommager l'article.**
- **Veillez à ce que les chambres à air soient remplies d'air de manière homogène et l'une après l'autre.**
- **Ne gonflez les chambres à air que jusqu'à ce qu'elles présentent encore une légère ondulation sur la face intérieure.**

Gonflez les chambres à air dans l'ordre suivant :
1. - chambre externe 1
2. - chambre interne 2

1. Ouvrez le bouchon de la valve correspondante (fig. A).
2. Gonflez d'abord la chambre externe 1, puis la chambre interne 2, jusqu'à ce que l'article soit suffisamment ferme.
3. Refermez le bouchon de la valve correspondante et enfoncez la valve en exerçant une légère pression.

Installation de la housse textile (fig. C)

Important ! La housse textile ne doit être utilisée qu'à l'extérieur de l'eau. Lorsque vous l'enfilez, assurez-vous que le matelas gonflable n'est pas pincé ou endommagé par la fermeture à glissière.

1. Nettoyer soigneusement le matelas gonflable. Il doit être exempt de sable, de coquillages ou autres.
2. Ouvrez la fermeture à glissière de la housse textile et glissez le matelas gonflable dans la housse textile.

Remarque : la housse est plus facile à enfiler en faisant légèrement pivoter le matelas gonflable dans un sens et dans l'autre.

3. Fermez la fermeture à glissière de la housse.

Purger l'air

Pour purger l'air rapidement, ouvrez les deux bouchons (fig. B).

Réparation

Les rustines jointes permettent de réparer de petites fuites et trous.

Important ! Ne pas gonfler l'article pendant 20 minutes après la réparation ! N'utilisez pas les rustines sur la couture.

1. Laissez l'air s'échapper entièrement de l'article.
2. Nettoyez bien la zone autour de la fuite ! La zone doit être sèche et exempte de graisse.
3. Coupez un morceau de matériel de réparation, suffisamment grand pour que ses bords dépassent d'environ 1,3 cm de la zone abimée.
4. Décollez la rustine du papier, placez-la sur la zone abimée et appuyez fermement.

Stockage, nettoyage

Lorsque vous n'utilisez pas l'article, rangez-le toujours dégonflé dans un endroit sec et propre à une température ambiante. Les valves doivent toujours être fermées lors du stockage. Nettoyez uniquement avec de l'eau ou de l'eau savonneuse, jamais avec des produits de nettoyage agressifs.

Lors du stockage pendant l'hiver, ne posez pas d'objets aux arêtes vives sur l'article et ne pas appliquer de talc.

Pour nettoyer la housse, retournez-la sur l'envers et fermez la fermeture à glissière afin de protéger la bordure et l'imprimé.

IMPORTANT ! Ne lavez jamais avec des produits de nettoyage agressifs.

Housse : lavage délicat à 30 °C

Mise au rebut

Éliminez l'article et le matériel d'emballage conformément aux directives locales en vigueur. Le matériel d'emballage tel que les sachets en plastique par exemple ne doivent pas arriver dans les mains des enfants. Conservez le matériel d'emballage hors de portée des enfants.

Ce produit est recyclable. Il est soumis à la responsabilité élargie du fabricant et est collecté séparément.

Éliminez les produits et les emballages dans le respect de l'environnement.

Le code de recyclage est utilisé pour identifier les différents matériaux pour le retour dans le circuit de recyclage.
Le code se compose du symbole de recyclage, qui doit correspondre au circuit de recyclage, et d'un numéro identifiant le matériau.

Indications concernant la garantie et le service après-vente

Le produit a été fabriqué avec le plus grand soin et sous un contrôle permanent. Vous avez sur ce produit une garantie de trois ans à partir de la date d'achat. Conservez le ticket de caisse. La garantie est uniquement valable pour les défauts de matériaux et de fabrication, elle perd sa validité en cas de maniement incorrect ou non conforme. Vos droits légaux, tout particulièrement les droits relatifs à la garantie, ne sont pas limitées par cette garantie. En cas d'éventuelles réclamations, veuillez vous adresser à la hotline de garantie indiquée ci-dessous ou nous contacter par e-mail. Nos employés du service client vous indiqueront la marche à suivre le plus rapidement possible.

Nous vous renseignerons personnellement dans tous les cas. La période de garantie n'est pas prolongée par d'éventuelles réparations sous la garantie, les garanties implicites ou le remboursement. Ceci s'applique également aux pièces remplacées et réparées. Les réparations nécessaires sont à la charge de l'acheteur à la fin de la période de garantie.

Article L217-16 du Code de la consommation

Lorsque l'acheteur demande au vendeur, pendant le cours de la garantie commerciale qui lui a été consentie lors de l'acquisition ou de la réparation d'un bien meuble, une remise en état couverte par la garantie, toute période d'immobilisation d'au moins sept jours vient s'ajouter à la durée de la garantie qui restait à courir. Cette période court à compter de la demande d'intervention de l'acheteur ou de la mise à disposition pour réparation du bien en cause, si cette mise à disposition est postérieure à la demande d'intervention.

Indépendamment de la garantie commerciale souscrite, le vendeur reste tenu des défauts de conformité du bien et des vices rédhibitoires dans les conditions prévues aux articles L217-4 à L217-13 du Code de la consommation et aux articles 1641 à 1648 et 2232 du Code Civil.

Article L217-4 du Code de la consommation

Le vendeur livre un bien conforme au contrat et répond des défauts de conformité existant lors de la délivrance.
Il répond également des défauts de conformité résultant de l'emballage, des instructions de montage ou de l'installation lorsque celle-ci a été mise à sa charge par le contrat ou a été réalisée sous sa responsabilité.

Article L217-5 du Code de la consommation

Le bien est conforme au contrat :
1° S´il est propre à l'usage habituellement attendu d'un bien semblable et, le cas échéant :

- s'il correspond à la description donnée par le vendeur et posséder les qualités que celui-ci a présentées à l'acheteur sous forme d'échantillon ou de modèle ;

- s'il présente les qualités qu'un acheteur peut légitimement attendre eu égard aux déclarations publiques faites par le vendeur, par le producteur ou par son représentant, notamment dans la publicité ou l'étiquetage ;

2° Ou s'il présente les caractéristiques définies d'un commun accord par les parties ou être propre à tout usage spécial recherché par l'acheteur, porté à la connaissance du vendeur et que ce dernier a accepté.

Article L217-12 du Code de la consommation

L'action résultant du défaut de conformité se prescrit par deux ans à compter de la délivrance du bien.

Article 1641 du Code civil

Le vendeur est tenu de la garantie à raison des défauts cachés de la chose vendue qui la rendent impropre à l'usage auquel on la destine, ou qui diminuent tellement cet usage que l'acheteur ne l'aurait pas acquise, ou n'en aurait donné qu'un moindre prix, s'il les avait connus.

Article 1648 1er alinéa du Code civil

L'action résultant des vices rédhibitoires doit être intentée par l'acquéreur dans un délai de deux ans à compter de la découverte du vice.

Les pièces détachées indispensables à l'utilisation du produit sont disponibles pendant la durée de la garantie du produit.

IAN : 334206_1907

(BE) Service Belgique
Tel. : 070 270 171 (0,15 EUR/Min.)
E-Mail : deltasport@lidl.be

Gefeliciteerd!
Met uw aankoop hebt u voor een hoogwaardig artikel gekozen. Zorg ervoor dat u voor het eerste gebruik met het artikel vertrouwd raakt.

Lees hiervoor de volgende gebruiksaanwijzing zorgvuldig door.

Gebruik het artikel alleen zoals omschreven en voor het aangegeven doel. Bewaar deze gebruiksaanwijzing goed. Geef alle documenten mee als u het artikel aan iemand anders geeft.

Leveringsomvang

1 x luchtbed
1 x stoffen overtrek, afneembaar
1 x reparatieplakker
1 x gebruiksaanwijzing

Technische gegevens

Afmetingen (gevuld): ca. 137 x 24 cm (Ø x h)

Maximale belasting: 80 kg

Productiedatum (maand/jaar): 03/2020

Beoogd gebruik

Dit artikel mag door slechts één persoon met een maximaal gewicht van 80 kg op het water worden gebruikt. Het artikel dient alleen voor particulier gebruik.
Dit artikel is geen zwemhulp, geen waterspeelgoed, geen wintersportartikel en alleen geschikt voor personen die kunnen zwemmen!
Niet geschikt voor kinderen jonger dan 14 jaar.
Waarschuwing! Het gebruiksoppervlak is de zijde waar de ventielen en symbolen zich bevinden.

Gebruikte symbolen

WAARSCHUWING!

Bestudeer de op het artikel aangebrachte symbolen voordat u het artikel gebruikt.

Algemene waarschuwing

Geen bescherming tegen verdrinking

Algemeen verbod

Algemeen gebod

Lees eerst de gebruiksaanwijzing

Gebruik het artikel niet bij aflandige wind

Gebruik het artikel niet bij aflandige stroming

Niet voor kinderen jonger dan 14 jaar

Aantal gebruikers:
volwassenen 1
kinderen 0

Alleen voor zwemmers

Apparaat vereist evenwichtsvermogen

Maximale belasting

Veilige afstand van de oever: 50 m

Gebruik op het water alleen zonder stoffen overtrek toegestaan!

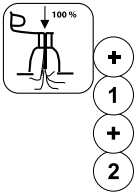

Blaas alle luchtkamers helemaal op

Toegestane bedrijfsdruk

Veiligheidstips

⚠ WAARSCHUWING!

Bij niet-naleving van deze gebruiksaanwijzing bestaat een kans op omslaan, afdrijven en verdrinking.
Door een ongelijkmatige gewichtsverdeling in het artikel kan dit omslaan.

⚠ WAARSCHUWING!

Verstikkingsgevaar voor kinderen! Laat kinderen niet zonder toezicht met het verpakkingsmateriaal of het artikel spelen.

⚠ WAARSCHUWING! LEVENSGEVAAR!

Geen bescherming tegen verdrinking!
Alleen voor zwemmers!

⚠ WAARSCHUWING!

De luchtkamers kunnen tijdens het instappen onder het wateroppervlak worden geduwd. Hierdoor, of door eenzijdige belasting, kan het artikel omslaan.

⚠ Kans op lichamelijk letsel!

- Gebruik het artikel uitsluitend conform beoogd gebruik.
- Het artikel mag alleen worden gebruikt door personen die op de hoogte zijn van de veiligheidstips.
- Neem de maximale belasting in acht. Een overschrijding van de gewichtsgrens kan leiden tot beschadiging van het artikel en kan de werking van het product beïnvloeden.
- Controleer het artikel voor elk gebruik op beschadigingen of slijtage. Het artikel mag alleen in goede staat worden gebruikt! Gebruik het artikel niet wanneer het zichtbaar is beschadigd of u vermoedt dat het beschadigd is.
- Gebruik het artikel niet wanneer hieruit lucht ontsnapt.

Voorkomen van materiële schade!

- Alle opblaasartikelen zijn gevoelig voor kou. Vouw het artikel daarom nooit uit wanneer de temperatuur lager is dan 15 °C en pomp het evenmin op!
- Als de luchtdruk onder invloed van fel zonlicht toeneemt, moet dit worden gecompenseerd door lucht uit het artikel te laten.
- Let erop dat het artikel, met name wanneer het is opgeblazen, niet in aanraking komt met stenen, grind of puntige voorwerpen en nergens tegenaan schuurt of sleept. Dit kan leiden tot beschadiging van het materiaal.
- Gebruik alleen een hiertoe geschikte pompadapter in de veiligheidsventielen. De ventielen kunnen anders beschadigd raken.
- Pomp het artikel niet te hard op. De lasnaden kunnen anders openscheuren. Sluit de ventielen goed na het oppompen.
- Vermijd contact met scherpe, hete, puntige of gevaarlijke voorwerpen.
- WAARSCHUWING! Vermijd het gebruik van alcoholhoudende zonnebrand- en huidverzorgingsmiddelen. Door alcoholhoudende zonnebrand- en huidverzorgingsmiddelen kan de verflaag van het PVC-opblaasartikel oplossen. Hierdoor kunnen kleuren afgeven op uw lichaam, uw kleding of andere voorwerpen die met het artikel in contact komen.

Oppompen

WAARSCHUWING!

- **Pomp alle luchtkamers altijd volledig op!**
- **Voorkom overmatig oppompen van de luchtkamers. Hierdoor kan het materiaal te ver uitrekken of kunnen de lasnaden openscheuren.**

- **Gebruik voor het oppompen van het artikel een in de handel verkrijgbare voetpomp of dubbellucht zuigerpomp met bijpassende pompadapter.**
- **Gebruik voor het oppompen van het artikel nooit een compressor of luchtdrukfles. Hierdoor kan het artikel beschadigd raken.**
- **Let erop dat de kamers gelijkmatig en één voor één met lucht worden gevuld.**
- **Pomp de kamers slechts zo ver op dat deze na het oppompen aan de binnenzijde nog licht golven.**

Pomp de luchtkamers in de volgende volgorde op:
1. - buitenkamer 1
2. - binnenkamer 2

1. Open de desbetreffende dop van het ventiel (afb. A).
2. Pomp eerst de buitenkamer 1 en daarna de binnenkamer 2 op totdat het artikel hard genoeg is.
3. Sluit de betreffende dop van het ventiel en duw het ventiel met lichte druk naar beneden.

Stoffen overtrek bevestigen (afb. C)

Belangrijk! De stoffen overtrek mag alleen buiten het water worden gebruikt. Let als u deze over het luchtbed trekt erop dat het luchtbed niet tussen de rits klem komt te zitten of erdoor beschadigd raakt.

1. Reinig het luchtbed grondig. Dit moet vrij van zand, schelpen en dergelijke zijn.
2. Open de rits van de stoffen overtrek en schuif het luchtbed in de stoffen overtrek.

Aanwijzing: u trekt de stoffen overtrek gemakkelijker over het luchtbed, als u het luchtbed naar links en rechts draait.

3. Sluit de rits van de stoffen overtrek.

Van lucht ontdoen

Open de beide doppen (afb. B) om snel lucht uit het artikel te laten.

Reparatie

Kleine lekkages of gaatjes kunnen met de meegeleverde reparatieplakker worden gerepareerd.

Belangrijk! Pomp het artikel gedurende 20 minuten na de reparatie niet op! Gebruik de plakker niet op de naad.

1. Laat de lucht volledig uit het artikel lopen.
2. Reinig het gebied rond het lek grondig! Het gebied moet droog en vetvrij zijn.
3. Knip een stuk reparatiemateriaal uit dat groot genoeg is zodat het circa 1,3 cm rond de beschadiging uitsteekt.
4. Trek de plakker van het papier, plaats deze op de beschadiging en druk hem goed aan.

Opslag, reiniging

Bewaar het artikel wanneer u dit niet gebruikt altijd onopgepompt, droog en schoon op kamertemperatuur. Zorg ervoor dat de ventielen tijdens opslag altijd gesloten zijn. Reinig uitsluitend met water of zeepwater. Reinig nooit met agressieve schoonmaakmiddelen.

Plaats tijdens de winteropslag geen scherpgerande voorwerpen op het artikel en poeder het artikel niet in met talkpoeder.

Keer de overtrek binnenstebuiten voor de reiniging en sluit de rits om het borduurwerk en de gekleurde print te ontzien.

BELANGRIJK! Reinig nooit met agressieve reinigingsmiddelen.

Overtrek: antikreuk-wasprogramma tot 30 °C

Afvalverwerking

Voer het artikel en verpakkingsmaterialen in overeenstemming met actuele lokale voorschriften af. Verpakkingsmaterialen, zoals bv. foliezakjes, horen niet thuis in kinderhanden. Berg het verpakkingsmateriaal buiten het bereik van kinderen op.

Voer de producten en verpakkingen op milieuvriendelijke wijze af.

De recyclingcode dient om verschillende materialen te kenmerken ten behoeve van hergebruik via het recyclingproces. De code bestaat uit het recyclingsymbool, dat het recyclingproces weerspiegelt, en een getal dat het materiaal identificeert.

Opmerkingen over garantie en serviceafhandeling

Het product is geproduceerd met grote zorg en onder voortdurende controle. U ontvangt een garantie van drie jaar op dit product, vanaf de datum van aankoop. Bewaar alstublieft uw aankoopbewijs.
De garantie geldt alleen voor materiaal- en fabricagefouten en vervalt bij foutief of oneigenlijk gebruik. Uw wettelijke rechten, met name het garantierecht, worden niet beïnvloed door deze garantie.
In geval van reclamaties dient u zich aan de beneden genoemde service-hotline te wenden of zich per e-mail met ons in verbinding te zetten. Onze servicemedewerkers zullen de verdere handelswijze zo snel mogelijk met u afspreken. Wij zullen u in ieder geval persoonlijk te woord staan.
De garantieperiode wordt na eventuele reparaties en op basis van de garantie, wettelijke garantie of coulance niet verlengd. Dit geldt ook voor vervangen en gerepareerde delen. Na afloop van de garantieperiode dienen eventuele reparaties te worden betaald.

IAN: 334206_1907

BE Service België
Tel.: 070 270 171 (0,15 EUR/Min.)
E-Mail: deltasport@lidl.be

NL Service Nederland
Tel.: 0900 0400223 (0,10 EUR/Min.)
E-Mail: deltasport@lidl.nl

Herzlichen Glückwunsch!
Mit Ihrem Kauf haben Sie sich für einen hochwertigen Artikel entschieden. Machen Sie sich vor der ersten Verwendung mit dem Artikel vertraut.

Lesen Sie hierzu aufmerksam die nachfolgende Gebrauchsanweisung.

Benutzen Sie den Artikel nur wie beschrieben und für die angegebenen Einsatzbereiche. Bewahren Sie diese Gebrauchsanweisung gut auf. Händigen Sie alle Unterlagen bei Weitergabe des Artikels an Dritte ebenfalls mit aus.

Lieferumfang

1 x Luftmatratze
1 x Textilbezug, abnehmbar
1 x Reparaturflicken
1 x Gebrauchsanweisung

Technische Daten

Maße (gefüllt): ca. 137 x 24 cm (Ø x H)

Maximale Belastung: 80 kg

Herstellungsdatum (Monat/Jahr): 03/2020

Bestimmungsgemäße Verwendung

Dieser Artikel darf nur von einer Person, mit einem Maximalgewicht von 80 kg, auf dem Wasser verwendet werden. Der Artikel dient nur dem privaten Gebrauch.
Der Artikel ist keine Schwimmhilfe, kein Wasserspielzeug, kein Wintersportartikel und nur für Schwimmer geeignet!
Nicht geeignet für Kinder unter 14 Jahren.
Achtung! Die Nutzungsoberfläche ist die Seite, an der sich die Ventile und Symbole befinden.

Verwendete Symbole

WARNUNG!

Beachten Sie die am Produkt angebrachten Symbole, bevor Sie den Artikel verwenden.

Allgemeines Warnzeichen

Kein Schutz gegen Ertrinken

Allgemeines Verbotszeichen

Allgemeines Gebotszeichen

Zuerst Gebrauchsanweisung lesen

Nicht bei ablandigem Wind gebrauchen

Nicht bei ablandiger Strömung gebrauchen

Nicht für Kinder unter 14 Jahren

Anzahl der Benutzer:
Erwachsene 1
Kinder 0

Nur für Schwimmer

Gerät erfordert Balancierfähigkeit

Maximale Belastung

Sichere Entfernung zum Ufer: 50 m

Verwendung auf dem Wasser nur ohne Textilbezug erlaubt!

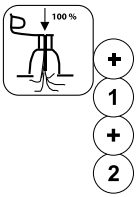

Alle Luftkammern vollständig aufblasen

Zulässiger Betriebsdruck

Sicherheitshinweise

⚠ ACHTUNG!

Bei Nichtbeachtung dieser Gebrauchsanweisung droht die Gefahr des Umkippens, Abtreibens und Ertrinkens.
Ungleiche Lastverteilung auf dem Artikel führt zum Umkippen.

⚠ WARNUNG!

Erstickungsgefahr für Kinder! Lassen Sie Kinder nicht unbeaufsichtigt mit dem Verpackungsmaterial oder dem Artikel spielen.

⚠ WARNUNG! LEBENSGEFAHR!

Kein Schutz gegen Ertrinken!
Nur für Schwimmer!

⚠ ACHTUNG!

Die Luftkammern können beim Aufsteigen unter die Wasseroberfläche gedrückt werden.
Aus diesem Grund sowie durch einseitige Belastung kann der Artikel überkippen.

⚠ Verletzungsgefahr!

- Benutzen Sie den Artikel ausschließlich für seine bestimmungsgemäße Verwendung.
- Der Artikel darf nur von Personen verwendet werden, die mit den Sicherheitshinweisen vertraut sind.
- Beachten Sie die maximale Belastung. Eine Überschreitung der Gewichtsgrenze kann zur Beschädigung des Artikels sowie zur Beeinträchtigung der Funktion führen.
- Prüfen Sie den Artikel vor jedem Gebrauch auf Beschädigungen oder Abnutzungen. Der Artikel darf nur in einwandfreiem Zustand verwendet werden! Verwenden Sie den Artikel nicht bei sichtbaren und vermuteten Beschädigungen.
- Verwenden Sie den Artikel nicht, wenn er Luft verliert.

Vermeidung von Sachschäden!

- Alle Aufblasartikel sind kälteempfindlich. Den Artikel daher nie unter einer Temperatur von 15 °C auseinanderfalten und aufpumpen!
- Falls der Luftdruck in der prallen Sonne zunimmt, muss dieser durch Ablassen der Luft entsprechend ausgeglichen werden.
- Achten Sie darauf, dass der Artikel – besonders im aufgepumpten Zustand – nicht mit Steinen, Kies oder spitzen Gegenständen in Berührung gebracht wird und nirgends scheuert oder schleift, da ansonsten Beschädigungen am Material auftreten können.
- Nur geeignete Pumpenadapter in die Sicherheitsventile einstecken. Andernfalls könnten die Ventile beschädigt werden.
- Nicht zu prall aufpumpen, da ansonsten die Gefahr besteht, dass die Schweißnähte aufreißen. Ventile nach dem Aufpumpen gut verschließen.
- Kontakt mit scharfen, heißen, spitzen oder gefährlichen Gegenständen vermeiden.
- ACHTUNG! Vermeiden Sie die Verwendung von alkoholhaltigen Sonnenschutz- und Hautpflegemitteln. Alkoholhaltige Sonnenschutz- und Hautpflegemittel können die Farbbeschichtung der PVC Aufblasartikel ablösen. Das kann zu Abfärbungen auf Ihrem Körper, Ihrer Kleidung oder anderen, sich in Kontakt befindenden Gegenständen führen.

Aufpumpen

ACHTUNG!

- **Alle Luftkammern immer vollständig aufpumpen!**

- **Vermeiden Sie ein übermäßiges Aufpumpen der Luftkammern, da ansonsten die Gefahr einer Überdehnung besteht oder die Schweißnähte aufreißen könnten.**
- **Verwenden Sie zum Aufpumpen des Artikels handelsübliche Fußpumpen oder Doppelhub-Kolbenpumpen mit entsprechenden Pumpenadaptern.**
- **Verwenden Sie zum Aufpumpen des Artikels weder einen Kompressor noch Druckluftflaschen. Dies kann zu Beschädigungen am Artikel führen.**
- **Achten Sie darauf, dass die Kammern gleichmäßig und nacheinander mit Luft befüllt werden.**
- **Pumpen Sie die Kammern nur so weit auf, dass diese nach dem Aufpumpen auf der Innenseite noch leicht wellig sind.**

Pumpen Sie die Luftkammern in folgender Reihenfolge auf:
1. - Außenkammer 1
2. - Innenkammer 2

1. Öffnen Sie den jeweiligen Ventilverschluss (Abb. A).
2. Pumpen Sie erst die Außenkammer 1 und dann die Innenkammer 2 auf, bis der Artikel straff genug ist.
3. Schließen Sie den jeweiligen Ventilverschluss und versenken Sie das Ventil durch leichten Druck.

Textilbezug befestigen (Abb. C)

Wichtig! Der Textilbezug darf nur außerhalb des Wassers verwendet werden. Achten Sie beim Überziehen darauf, dass die Luftmatratze nicht vom Reißverschluss eingeklemmt oder beschädigt wird.

1. Reinigen Sie die Luftmatratze gründlich. Sie muss frei von Sand, Muscheln oder ähnlichem sein.
2. Öffnen Sie den Reißverschluss des Textilbezugs und schieben Sie die Luftmatratze in den Textilbezug.

Hinweis: Das Überziehen des Textilbezugs gelingt einfacher durch leichtes Hin- und Herdrehen der Luftmatratze.

3. Schließen Sie den Reißverschluss des Textilbezugs.

Luft entleeren

Zum schnellen Entlüften öffnen Sie die beiden Verschlüsse (Abb. B).

Reparatur

Kleine Lecks oder Löcher können mit dem beiliegenden Reparaturflicken behoben werden.
Wichtig! Nach der Reparatur den Artikel für 20 Minuten nicht aufpumpen! Verwenden Sie den Flicken nicht auf der Naht.

1. Lassen Sie die Luft vollständig aus dem Artikel entweichen.
2. Reinigen Sie den Bereich um das Leck herum gründlich! Der Bereich muss trocken und fettfrei sein.
3. Schneiden Sie ein Stück Reparaturmaterial aus, groß genug, dass seine Ränder um ungefähr 1,3 cm über den beschädigten Bereich hinausragen.
4. Ziehen Sie den Flicken vom Papier ab, setzen Sie ihn auf den beschädigten Bereich auf und drücken Sie ihn fest an.

Lagerung, Reinigung

Lagern Sie den Artikel bei Nichtbenutzung immer unaufgepumpt, trocken und sauber bei Raumtemperatur. Die Ventile sollen bei der Lagerung stets geschlossen sein. Nur mit Wasser oder Seifenwasser reinigen, nie mit scharfen Reinigungsmitteln.
Beim Einlagern für den Winter keine scharfkantigen Gegenstände auf den Artikel stellen und nicht mit Talkum einpudern.
Drehen Sie den Bezug zum Reinigen auf links und schließen Sie den Reißverschluss, um die Bordüre und den Farbdruck zu schonen.
WICHTIG! Nie mit scharfen Reinigungsmitteln reinigen.

Bezug: 30 °C Schonwäsche

Hinweise zur Entsorgung

Entsorgen Sie den Artikel und die Verpackungsmaterialien entsprechend aktueller örtlicher Vorschriften. Verpackungsmaterialien, wie z. B. Folienbeutel, gehören nicht in Kinderhände. Bewahren Sie das Verpackungsmaterial für Kinder unerreichbar auf.

Entsorgen Sie den Artikel und die Verpackung umweltschonend.

Der Recycling-Code dient der Kennzeichnung verschiedener Materialien zur Rückführung in den Wiederverwertungskreislauf (Recycling).
Der Code besteht aus dem Recyclingsymbol – das den Verwertungskreislauf widerspiegeln soll – und einer Nummer, die das Material kennzeichnet.

Hinweise zur Garantie und Serviceabwicklung

Der Artikel wurde mit großer Sorgfalt und unter ständiger Kontrolle produziert. Sie erhalten auf diesen Artikel drei Jahre Garantie ab Kaufdatum. Bitte bewahren Sie den Kassenbon auf.
Die Garantie gilt nur für Material- und Fabrikationsfehler und entfällt bei missbräuchlicher oder unsachgemäßer Behandlung. Ihre gesetzlichen Rechte, insbesondere die Gewährleistungsrechte, werden durch diese Garantie nicht eingeschränkt. Bei etwaigen Beanstandungen wenden Sie sich bitte an die unten stehende Service-Hotline oder setzen Sie sich per E-Mail mit uns in Verbindung. Unsere Servicemitarbeiter werden das weitere Vorgehen schnellstmöglich mit Ihnen abstimmen. Wir werden Sie in jedem Fall persönlich beraten. Die Garantiezeit wird durch etwaige Reparaturen aufgrund der Garantie, gesetzlicher Gewährleistung oder Kulanz nicht verlängert.

Dies gilt auch für ersetzte und reparierte Teile. Nach Ablauf der Garantie anfallende Reparaturen sind kostenpflichtig.

IAN: 334206_1907

(DE) Service Deutschland
Tel.: 0800-5435111
E-Mail: deltasport@lidl.de

(AT) Service Österreich
Tel.: 0820 201 222 (0,15 EUR/Min.)
E-Mail: deltasport@lidl.at

(CH) Service Schweiz
Tel.: 0842 665566 (0,08 CHF/Min., Mobilfunk max. 0,40 CHF/Min.)
E-Mail: deltasport@lidl.ch

DELTA-SPORT HANDELSKONTOR GMBH
Wragekamp 6 • DE-22397 Hamburg
GERMANY

03/2020
Delta-Sport-Nr.: LD-7606, LD-7607

01.17.2020 / PM 2:04

IAN 334206_1907