LIVARNO home

ILLUMINATED SALT CRYSTAL

DE AT CH
BELEUCHTETER SALZKRISTALL
Bedienungs- und Sicherheitshinweise

FR BE
LAMPE EN CRISTAL DE SEL
Instructions d'utilisation et consignes de sécurité

NL BE
VERLICHTE ZOUTKRISTAL
Bedienings- en veiligheidsinstructies

PL
LAMPA SOLNA
Wskazówki dotyczące obsługi i bezpieczeństwa

CZ
OSVĚTLENÝ SOLNÝ KRYSTAL
Pokyny pro obsluhu a bezpečnostní pokyny

SK
SOĽNÁ LAMPA
Pokyny pre obsluhu a bezpečnostné pokyny

HR
OSVJETLJENI KRISTAL SOLI
Upute za posluživanje i za Vašu sigurnost

RS
LAMPA OD KRISTALNE SOLI
Uputstva o rukovanju i bezbednosti

BG
ЛАМПА ОТ СОЛЕН КРИСТАЛ
Инструкции за обслужване и безопасност

IAN 435470_2304
FR NL BE PL CZ SK HR RS BG

A
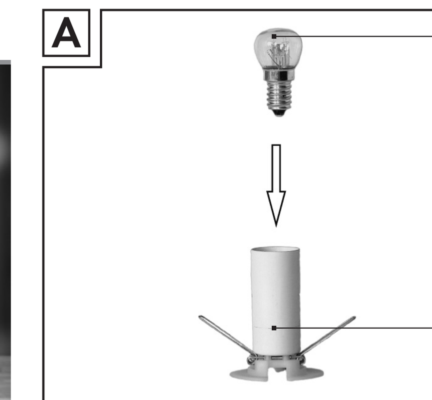

B
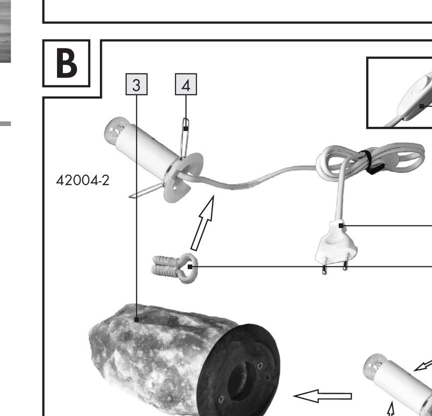

C
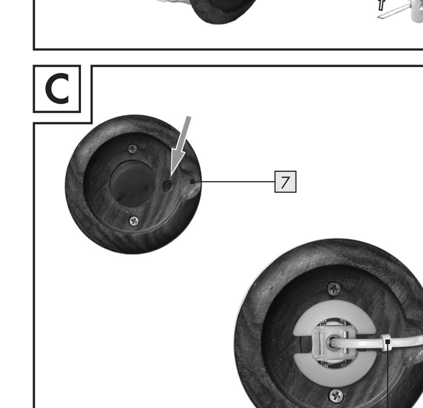

Legende der verwendeten Piktogramme	
⚠	Warn- und Sicherheitshinweise beachten!
Hz	Hertz (Frequenz)
W	Watt (Wirkleistung)
V~	Volt (Wechselspannung)
□	Schutzklasse II
CE	Produkt entspricht den produktspezifisch geltenden europäischen Richtlinien.
	Das Produkt ist ausschließlich für den Betrieb im Innenbereich, in trockenen und geschlossenen Räumen geeignet.
	Das Produkt ist nicht zur Verwendung als Raumbeleuchtung bestimmt.
	Entsorgen Sie Verpackung und Produkt umweltgerecht!

Beleuchteter Salzkristall

Einleitung

Herzlichen Glückwunsch!
Mit Ihrem Kauf haben Sie sich für ein hochwertiges Produkt entschieden. Machen Sie sich vor der ersten Inbetriebnahme mit dem Produkt vertraut. Lesen Sie hierzu aufmerksam die nachfolgende Bedienungsanleitung. Benutzen Sie das Produkt nur wie beschrieben und für die angegebenen Einsatzbereiche. Bewahren Sie diese Bedienungsanleitung gut auf. Händigen Sie alle Unterlagen bei Weitergabe des Produktes an Dritte ebenfalls mit aus.

Bestimmungsgemäße Verwendung

Dieses Produkt ist nur für den privaten Hausgebrauch in trockenen und geschlossenen Räumen bestimmt. Sollte der Salzstein beim Auspacken naturgemäß etwas feucht sein, wischen Sie ihn bitte mit einem Tuch trocken. Beim Gebrauch des Produkts verschwindet die restliche Feuchtigkeit von selbst. Im Falle eines lockeren Holzsockels ziehen Sie bitte mit einem Handschraubenzieher (Kreuzschlitz) die beiden Schrauben nach. Bei Betrieb sollte die Luftfeuchtigkeit nicht mehr als 65 % betragen und die Raumtemperatur möglichst bei max. 25 °C liegen, da Salz Feuchtigkeit aus der Raumluft zieht. Aus diesem Grund muss dieses Dekorationsobjekt mit harmonischer Effektbeleuchtung ausschließlich mit dem mitgelieferten Spezial-Leuchtmittel betrieben werden! Die dabei durch das Spezial-Leuchtmittel erzeugte Wärme ist für die Erwärmung des Salzkristalls unbedingt notwendig, da diese den Salzstein trocken hält. Nur so ist eine dauerhafte Verwendbarkeit und damit Ihre langanhaltende Freude an dem Produkt gewährleistet.

Das Produkt ist nicht zur Verwendung als Raumbeleuchtung bestimmt. Jede andere als die oben beschriebene Verwendung ist nicht bestimmungsgemäß und damit unzulässig.
Bitte beachten Sie: Das Produkt ist kein Spielzeug!

Teilebeschreibung (Abb. A–C)

1 Spezial-Leuchtmittel
2 Klemmfassung
3 Salzkristall mit Holzsockel
4 Feder (Klemmfassung)
5 Netzstecker (länderspezifisch)
6 Kabelhalter
7 Aussparung (Sockel)
8 Kippschalter

Lieferumfang

1 Salzkristall mit Bohrung und Holzsockel
1 Klemmfassung mit Netzkabel, Kippschalter und Netzstecker (länderspezifisch)
1 Kabelhalter
1 Spezial-Leuchtmittel (15 W, E14)
1 Bedienungsanleitung

Technische Daten

Höhe inkl. Sockel:	ca. 16 cm (42004-2)
Salzkristallgewicht inkl. Sockel:	ca. 2,1 kg (42004-2)
Kabellänge:	ca. 110 cm
Betriebsspannung:	230–240 V~ 50 Hz
Spezial-Leuchtmittel:	15 W E14
Nennleistung maximal:	1 x 25 W
Schutzklasse:	II / □
Artikel-Nr.:	42004-2

Sicherheit

Der Artikel darf nicht entgegen seiner eingangs erwähnten Bestimmung verwendet werden. Bei Schäden, die durch Nichtbeachtung dieser Bedienungsanleitung verursacht werden, erlischt der Garantieanspruch!
Für Folgeschäden wird keine Haftung übernommen!
Bei Sach- oder Personenschäden, die durch unsachgemäße Handhabung oder Nichtbeachtung der Sicherheitshinweise verursacht werden, wird keine Haftung übernommen!

- Bitte überprüfen Sie vor jedem Anschluss ans Netz das Produkt, das Netzkabel und den Netzstecker auf eventuelle Schäden. Das Produkt darf auf keinen Fall benutzt werden, sobald Sie Schäden feststellen können. Es besteht Gefahr durch elektrischen Stromschlag.
- Das äußere flexible Netzkabel dieses Produkts kann nicht ersetzt werden. Falls dieses Netzkabel beschädigt ist, muss das Produkt verschrottet werden.
- Vermeiden Sie unbedingt die Berührung des Produkts mit Wasser oder anderen Flüssigkeiten.
- Öffnen Sie niemals eines der elektrischen Betriebsmittel (z. B. Kippschalter, Klemmfassung o. Ä.) oder stecken irgendwelche Gegenstände in dieselben. Derartige Eingriffe bedeuten Lebensgefahr durch elektrischen Schlag.
- Vergewissern Sie sich vor der Montage, dass die vorhandene Netzspannung mit der benötigten Betriebsspannung des Produktes übereinstimmt (230–240 V~).
- Achten Sie vor jeder Reinigung und vor jedem Tausch des Leuchtmittels darauf, dass das Produkt zuvor vom Stromnetz genommen wurde.

- Lassen Sie das Produkt immer ganz auskühlen, bevor Sie es reinigen oder das Leuchtmittel auswechseln.
- Stellen Sie das Produkt bitte nur auf glatte und nicht empfindliche Oberflächen. Dabei sollte ein Mindestabstand von 0,5 m zu anderen Einrichtungsgegenständen eingehalten werden.
- Fassen Sie das Netzkabel immer am Netzstecker an und ziehen Sie nicht am Netzkabel selbst. Stellen Sie keine schweren Gegenstände auf das Netzkabel und knicken oder verknoten Sie es nicht.
- Lassen Sie das Produkt im Betrieb nicht unbeaufsichtigt.

⚠ **VERLETZUNGSGEFAHR!** Überprüfen Sie unmittelbar nach dem Auspacken jedes Leuchtmittel auf Beschädigungen. Betreiben Sie das Produkt nicht mit defektem Leuchtmittel.

- Decken Sie das Produkt nicht mit Gegenständen ab. Eine übermäßige Wärmeentwicklung kann zu Brandentwicklung führen.
- Lassen Sie das Produkt oder Verpackungsmaterial nicht achtlos liegen. Plastikfolien / -tüten, Kunststoffteile etc. könnten für Kinder zu einem gefährlichen Spielzeug werden.

Inbetriebnahme (Abb. A–C)

Produkt montieren

- □ Beachten Sie, dass das Produkt noch vom Stromnetz getrennt ist.
- □ Entfernen Sie den Kabelbinder vom aufgewickelten Teil des Netzkabels.
- □ Schrauben Sie das Leuchtmittel 1 in die Klemmfassung 2.
- □ Stecken Sie den Kabelhalter 6 zwischen Fassung und Kippschalter über das Netzkabel. Drücken Sie die Federn 4 der Klemmfassung 2 kräftig zusammen und schieben Sie diese von unten in den Salzkristall 3.
- □ Führen Sie das Netzkabel durch die Aussparung im Sockel 7 und fixieren Sie es, indem Sie den Kabelhalter 6 in das kleine Bohrloch drücken (siehe Abb. C).

Produkt ein- / ausschalten

- □ Stecken Sie den Netzstecker 5 in die Steckdose und schalten Sie das Produkt über den Kippschalter 8 ein / aus.

Leuchtmittel wechseln

Hinweis: Das mitgelieferte Leuchtmittel ist eine Spezial-Lampe und dient zur ausschließlichen Verwendung im Beleuchteten Salzkristall Artikel-Nr. 42004-2 (IAN 435470_2304). Bitte verwenden Sie NUR Spezial-Leuchtmittel (wie im Lieferumfang enthalten) 15 W bis max. 25 W mit Gewinde-Typ E14.

- □ Trennen Sie das Produkt vom Stromnetz, indem Sie den Netzstecker 5 ziehen, und lassen Sie das Produkt abkühlen.
- □ Ziehen Sie die Klemmfassung 2 am Kunststoffring vorsichtig komplett aus dem Produkt. Lösen Sie hierfür auch den Kabelhalter 6 aus der Bohrung.
- □ Schrauben Sie das defekte Leuchtmittel 1 aus der Klemmfassung 2.
- □ Schrauben Sie ein neues Leuchtmittel 1 gleichen Typs in die Klemmfassung 2.
- □ Drücken Sie die Federn 4 der Klemmfassung kräftig zusammen und schieben Sie diese von unten in den Salzkristall 3.
- □ Führen Sie das Netzkabel durch die Aussparung im Sockel 7 und fixieren Sie es, indem Sie den Kabelhalter 6 in das kleine Bohrloch drücken (siehe Abb. C).
- □ Stecken Sie den Netzstecker 5 in die Steckdose und schalten Sie das Produkt über den Kippschalter 8 ein.

Wartung und Reinigung

- □ Trennen Sie das Produkt vom Stromnetz, indem Sie den Netzstecker ziehen und lassen Sie das Produkt abkühlen.
- □ Bitte reinigen Sie das Produkt nur mit einem leicht feuchten Tuch.
- □ Salz, das längere Zeit feuchterer Luft ausgesetzt ist, beginnt an der Oberfläche zu kristallisieren. Diese sogenannten „Ausblühungen" lassen sich durch regelmäßigen Betrieb des Produkts und die damit verbundene Erwärmung des Salzsteines vermeiden (siehe „Bestimmungsgemäße Verwendung"). Eventuell auftretende Ausblühungen lassen sich von glatten Oberflächen am Produkt mit einem feuchten Tuch entfernen. Stellen Sie sicher, dass das Produkt ausgeschaltet und vom Netz getrennt ist.

Service

Bei Fragen oder Reklamationen wählen Sie bitte unsere unten angegebene Hotline- oder Servicenummer (vom Festnetz oder Mobiltelefon aus zum jeweils entsprechenden Tarif Ihres Anbieters).

+49 (0) 40 675 88 9427

Bitte halten Sie Ihre IAN-Nummer bereit.

IAN 435470_2304

Entsorgung

Die Verpackung und das Verpackungsmaterial sowie Teile des Produktes (Holz, Salz) bestehen ausschließlich aus umweltfreundlichen Materialien. Sie können in den örtlichen Recyclingbehältern entsorgt werden.

Gerät entsorgen: Das Symbol der durchgestrichenen Mülltonne bedeutet, dass dieses Gerät am Ende der Nutzungszeit nicht über den Haushaltsmüll entsorgt werden darf. Das Gerät ist bei eingerichteten Sammelstellen, Wertstoffhöfen oder Entsorgungsbetrieben abzugeben. Zudem sind Vertreiber von Elektro- und Elektronikgeräten sowie Vertreiber von Lebensmitteln zur Rücknahme verpflichtet. LIDL bieten Ihnen Rückgabemöglichkeiten direkt in den Filialen und Märkten an. Rückgabe und Entsorgung sind für Sie kostenfrei. Beim Kauf eines Neugerätes haben Sie das Recht, ein entsprechendes Altgerät unentgeltlich zurückzugeben. Zusätzlich haben Sie die Möglichkeit, unabhängig vom Kauf eines Neugerätes, unentgeltlich (bis zu drei) Altgeräte abzugeben, die in keiner Abmessung größer als 25 cm sind. Bitte löschen Sie vor der Rückgabe alle personenbezogenen Daten. Bitte entnehmen Sie vor der Rückgabe Batterien oder Akkumulatoren, die nicht vom Altgerät umschlossen sind, sowie Lampen, die zerstörungsfrei entnommen werden können und führen diese einer separaten Sammlung zu.

Informationen

Garantie

Sie erhalten zum Zeitpunkt des Kaufs auf dieses Produkt 36 Monate Garantie. Das Produkt und seine Komponenten wurden sorgfältig produziert und einer genauen Qualitätskontrolle unterzogen. Innerhalb der Garantiezeit beheben wir kostenlos alle Material- oder Herstellerfehler. Sollten sich dennoch während der Garantiezeit Mängel herausstellen, wenden Sie sich bitte an die zuvor aufgeführte Hotline- oder Servicenummer (vom Festnetz oder Mobiltelefon aus zum jeweils entsprechenden Tarif Ihres Anbieters) unter Angabe der IAN-Nummer. Von der Garantie ausgeschlossen sind Schäden durch nicht sachgemäße Handhabung, bestimmungsfremde Verwendung, Nichtbeachtung der Bedienungsanleitung oder Eingriff durch nicht autorisierte Personen sowie Verschleißteile (wie z. B. Leuchtmittel). Durch die Garantieleistung wird die Garantiezeit weder verlängert noch erneuert. Bitte lesen Sie vor Inbetriebnahme dieses Produktes sorgfältig diese Bedienungsanleitung.

Hersteller

Wagner Life Design GmbH
Von-Bronsart-Straße 14
22885 Barsbüttel
DEUTSCHLAND

CE

Légende des pictogrammes utilisés	
⚠	Respecter les avertissements et consignes de sécurité !
Hz	Hertz (fréquence)
W	Watt (puissance active)
V~	Volt (tension alternative)
□	Classe de protection II
CE	Le produit répond aux directives européennes appliquées spécifiquement pour ce type de produit
	Cette lampe est exclusivement conçue pour un usage intérieur, dans des locaux secs et fermés.
	Le produit n'est pas conçu pour être utilisé comme éclairage de pièce.
	Mettez l'emballage et le produit au rebut dans le respect de l'environnement !

Lampe en cristal de sel

Introduction

Félicitations !
Vous avez opté pour un produit de grande qualité. Avant la première mise en service, vous devez vous familiariser avec toutes les fonctions du produit. Lisez attentivement à cet effet le mode d'emploi suivant. Utilisez ce produit en vous conformant uniquement à ces instructions et dans les domaines d'application spécifiés. Conservez soigneusement cette notice de montage et mode d'emploi. Remettez tous ces documents lors de la cession du produit à un autre utilisateur.

Utilisation conforme

Ce produit est uniquement destiné à une utilisation privée dans des espaces secs et fermés. Si, au déballage du produit, la pierre de sel est par nature un peu humide, séchez-la avec un chiffon. Lors de l'utilisation du produit, l'humidité résiduelle disparaît d'elle-même. Si le support en bois est un peu lâche, veuillez serrer les deux vis à la main au moyen d'un tournevis (cruciforme). Lors du fonctionnement, l'humidité de l'air ne doit pas dépasser 65 % et la température ambiante 25 °C étant donné que le sel absorbe l'humidité de l'air ambiant. Pour cette raison, cet objet décoratif aux effets lumineux harmonieux ne doit fonctionner qu'avec l'ampoule spéciale fournie ! La chaleur produite par cette ampoule spéciale est absolument nécessaire pour le réchauffement du cristal étant donné qu'elle garde la pierre de sel à l'état sec. Ainsi seulement, l'utilisation dans la durée et ainsi le plaisir pérenne de ce produit sont garantis.

Le produit n'est pas conçu pour être utilisé comme éclairage de pièce. Toute autre utilisation que celle décrite ci-dessus n'est pas conforme et fait donc l'objet d'une interdiction.
Veuillez noter : Ce produit n'est pas un jouet !

Description des pièces et éléments (ill. A–C)

1 Ampoule spéciale
2 Collier de serrage
3 Cristal de sel avec socle en bois
4 Ressort (collier de serrage)
5 Fiche secteur (spécifique à chaque pays)
6 Porte-câble
7 Logement (socle)
8 Commutateur à bascule

Contenu de la livraison

1 Cristal de sel avec perforation et socle en bois
1 Collier de serrage avec câble secteur, interrupteur à bascule et fiche (spécifique à chaque pays)
1 Porte-câble
1 Ampoule spéciale (15 W, E14)
1 Mode d'emploi

Caractéristiques techniques

Hauteur, socle inclus, :	env. 16 cm (42004-2)
Poids du cristal de sel, socle inclus :	env. 2,1 kg (42004-2)
Longueur du câble :	env. 110 cm
Tension de fonctionnement :	230–240 V ~ 50 Hz
Ampoule spéciale :	15 W E14
Puissance nominale maximale :	1 x 25 W
Classe de protection :	II / □
Réf. :	42004-2

Sécurité

L'article ne doit pas être utilisé d'une manière allant à l'encontre de la spécification précitée.
Les droits de recours en garantie sont annulés en cas de dommages résultant du non-respect du présent mode d'emploi ! Le fabricant décline toute responsabilité pour les dommages consécutifs ! Toute responsabilité est déclinée pour les dommages matériels ou corporels causés par une manipulation incorrecte ou par le non-respect des consignes de sécurité !

- Avant tout branchement du produit sur secteur, veuillez contrôler son état, son câble et sa fiche afin de repérer d'éventuels dommages. Il ne faut en aucun cas utiliser le produit si vous constatez des dommages. Il existe un risque de décharge électrique.
- Le câble extérieur flexible du produit ne peut pas être remplacé. Si ce câble est endommagé, mettez le produit au rebut.
- Évitez impérativement tout contact de le produit avec de l'eau ou d'autres liquides.
- N'ouvrez jamais les composants électriques, et n'insérez jamais des objets quelconques dans ceux-ci. De telles interventions impliquent un danger de mort par électrocution.
- Avant le montage, assurez vous que la tension de votre secteur concorde avec la tension de service requise par le produit (230–240 V~).

- Avant tout nettoyage et avant tout changement de l'ampoule, veillez à ce que le produit ait été coupé auparavant du secteur.
- Laissez toujours refroidir le produit entièrement avant de le nettoyer ou de changer l'ampoule.
- Placez uniquement le produit sur des surfaces lisses et non fragiles. Il faut pour cela respecter une distance minimale de 0,5 m avec les autres objets d'aménagement.
- Attrapez toujours le câble secteur par la fiche et ne tirez jamais sur le câble lui-même. Ne placez aucun objet lourd sur le câble, ne le pliez pas et ne faites pas de noeuds avec.
- Ne laissez jamais le produit fonctionner sans surveillance.

⚠ **RISQUE DE BLESSURE !** Vérifiez l'état des ampoules immédiatement après le déballage. Ne pas utiliser le produit avec une ampoule défectueuse.

- Ne pas recouvrir le produit d'autres objets. Un dégagement de chaleur excessif peut provoquer un incendie.
- Ne laissez pas le produit ou le matériel d'emballage traîner sans surveillance. Les films et les sachets en plastique, les éléments en matières synthétiques, etc. peuvent constituer des jouets dangereux pour les enfants.

Mise en marche (ill. A–C)

Montage du produit

- □ Vérifiez que l'ampoule est coupée du courant secteur.
- □ Enlevez l'attache-câbles de la partie enroulée du câble secteur.
- □ Insérez l'ampoule 1 dans le collier de serrage 2.
- □ Placez le porte-câble 6 entre la douille et l'interrupteur à bascule au-dessus du câble secteur. Comprimez vigoureusement les ressorts 4 de la douille de serrage 2 ensemble et faites-les glisser par le dessous dans le cristal de sel 3.
- □ Conduisez le câble secteur à travers le logement dans le socle 7 et fixez-le en appuyant sur le porte-câble 6 dans le petit alésage (voir ill. C).

Mise en marche et arrêt du produit

- □ Branchez la fiche 5 dans la prise et allumer la lampe avec le commutateur à bascule 8.

Remplacement de l'ampoule

Remarque : l'ampoule livrée est une ampoule spéciale, et doit être exclusivement utilisée dans la coupelle en cristal de sel allumée, de l'art. n° 42004-2 (IAN 435470_2304). Si possible, utilisez UNIQUEMENT une ampoule spéciale (comme fournie dans la livraison) de 15 W à max. 25 W avec filetage de type E14.

- □ Coupez la lampe du circuit électrique en débranchant la prise 5 et la laisser refroidir.
- □ Retirez entièrement et avec précaution du produit le collier de serrage 2 sur la bague en plastique. Pour cela, détachez le porte-câble 6 de l'alésage.
- □ Dévissez l'ampoule défectueuse 1 du collier de serrage 2.
- □ Vissez une nouvelle ampoule 1 de même type dans le collier de serrage 2.
- □ Enfoncez les ressorts 4 du collier de serrage ensemble et faites-les glisser par le dessous dans le cristal de sel 3.

- □ Conduisez le câble secteur à travers le logement dans le socle 7 et fixez-le en appuyant sur le porte-câble 6 dans le petit alésage (voir ill. C).
- □ Branchez la fiche 5 dans la prise et allumer la lampe avec le commutateur à bascule 8.

Entretien et nettoyage

- □ Coupez la lampe du circuit électrique en débranchant la prise et la laisser refroidir.
- □ Essuyez uniquement le produit avec un chiffon humidifié.
- □ Le sel exposé à l'air pendant une longue durée présente un début de cristallisation à sa surface. Ces « efflorescences » peuvent être évitées en utilisant régulièrement le produit et en réchauffant ainsi la pierre de sel (voir « Utilisation conforme »). Des efflorescences éventuellement formées peuvent être éliminées des surfaces lisses du produit en utilisant un chiffon humide. Assurez-vous que le produit est éteint et débranché du secteur.

Service après-vente

En cas de questions ou de réclamations, veuillez composer le numéro du service d'assistance téléphonique ou du service après-vente indiqué ci-dessous (depuis un fixe ou un portable, aux tarifs respectifs de votre fournisseur).

+800 789 45678

Veuillez préparer le numéro IAN.

IAN 435470_2304

Mise au rebut

L'emballage et le matériel d'emballage ainsi que des parties du produit (bois, sel) se composent exclusivement de matériaux non polluants. Ils peuvent être éliminés dans les conteneurs de recyclage locaux.

Le symbole de poubelle rayée sur roues signifie que dans l'Union Européenne, ce produit doit être mis au rebut séparément. Cette règle s'applique pour ce produit ainsi que pour tous les accessoires caractérisés par ce symbole. Les produits ainsi désignés ne doivent pas être mis au rebut dans les ordures ménagères, mais dans un centre de collecte pour le recyclage des appareils électriques et électroniques. Le recyclage permet de réduire la consommation des matières premières et de préserver l'environnement.

FR Cet appareil se recycle — À déposer en magasin ou À déposer en déchèterie
Points de collecte sur www.quefairedemesdechets.fr
Privilégiez la réparation ou le don de votre appareil !

Le produit ainsi que les accessoires et les matériaux d'emballage sont recyclables et relèvent de la responsabilité élargie du producteur. Éliminez-les séparément, en suivant l'Info-tri illustrée, dans l'intérêt d'un meilleur traitement des déchets. Le logo Triman n'est valable qu'en France.

Informations

Garantie

Vous bénéficiez d'une garantie de 36 mois à partir de la date d'achat de ce produit. Cet appareil et ses composants ont été fabriqués avec soin et soumis à un contrôle qualité minutieux. Pendant la durée de la garantie, nous réparons gratuitement tous les défauts de matériaux ou de fabrication. Si toutefois une vous constatez des défauts pendant la durée de la garantie, veuillez vous adresser au service d'assistance téléphonique ou au numéro de service après-vente indiqué ci-dessus (depuis un fixe ou un portable, aux tarifs respectifs de votre fournisseur) en indiquant le numéro IAN. La garantie exclut les dommages dus à une manipulation incorrecte, à une utilisation inappropriée, au non-respect des instructions du mode d'emploi ou à une intervention par une personne non autorisée, ainsi que les dommages provoqués par les pièces d'usure (par ex. ampoule). La durée de garantie n'est aucunement prolongée ou renouvelée par une prestation de garantie. Avant la mise en service de ce produit, lire attentivement le mode d'emploi.

Garantie (seulement pour France)

Article L217-16 du Code de la consommation
Lorsque l'acheteur demande au vendeur, pendant le cours de la garantie commerciale qui lui a été consentie lors de l'acquisition ou de la réparation d'un bien meuble, une remise en état couverte par la garantie, toute période d'immobilisation d'au moins sept jours vient s'ajouter à la durée de la garantie qui restait à courir. Cette période court à compter de la demande d'intervention de l'acheteur ou de la mise à disposition pour réparation du bien en cause, si cette mise à disposition est postérieure à la demande d'intervention.

Indépendamment de la garantie commerciale souscrite, le vendeur reste tenu des défauts de conformité du bien et des vices rédhibitoires dans les conditions prévues aux articles L217-4 à L217-13 du Code de la consommation et aux articles 1641 à 1648 et 2232 du Code Civil.

Article L217-4 du Code de la consommation
Le vendeur livre un bien conforme au contrat et répond des défauts de conformité existant lors de la délivrance.

Il répond également des défauts de conformité résultant de l'emballage, des instructions de montage ou de l'installation lorsque celle-ci a été mise à sa charge par le contrat ou a été réalisée sous sa responsabilité.

Article L217-5 du Code de la consommation
Le bien est conforme au contrat :
1° S´il est propre à l'usage habituellement attendu d'un bien semblable et, le cas échéant :
- s'il correspond à la description donnée par le vendeur et posséder les qualités que celui-ci a présentées à l'acheteur sous forme d'échantillon ou de modèle ;
- s'il présente les qualités qu'un acheteur peut légitimement attendre eu égard aux déclarations publiques faites par le vendeur, par le producteur ou par son représentant, notamment dans la publicité ou l'étiquetage ;

2° Ou s'il présente les caractéristiques définies d'un commun accord par les parties ou être propre à tout usage spécial recherché par l'acheteur, porté à la connaissance du vendeur et que ce dernier a accepté.

Article L217-12 du Code de la consommation
L'action résultant du défaut de conformité se prescrit par deux ans à compter de la délivrance du bien.

Article 1641 du Code civil
Le vendeur est tenu de la garantie à raison des défauts cachés de la chose vendue qui la rendent impropre à l'usage auquel on la destine, ou qui diminuent tellement cet usage que l'acheteur ne l'aurait pas acquise, ou n'en aurait donné qu'un moindre prix, s'il les avait connus.

Article 1648 1er alinéa du Code civil
L'action résultant des vices rédhibitoires doit être intentée par l'acquéreur dans un délai de deux ans à compter de la découverte du vice.

Les pièces détachées indispensables à l'utilisation du produit sont ' disponibles pendant la durée de la garantie du produit.

Fabricant

Wagner Life Design GmbH
Von-Bronsart-Straße 14
22885 Barsbüttel
ALLEMAGNE

CE

Legenda van de gebruikte pictogrammen	
⚠	Waarschuwingen en veiligheidsinstructies in acht nemen!
Hz	Hertz (frequentie)
W	Watt (nuttig vermogen)
V~	Volt (wisselspanning)
□	Beschermingsklasse II
CE	Product voldoet aan de productspecifiek geldende Europese richtlijnen
	Deze lamp is uitsluitend bedoeld voor gebruik binnenshuis, in droge en gesloten ruimten.
	Het product is niet bestemd voor gebruik als kamerverlichting.
	Voer de verpakking en het product op milieuvriendelijke wijze af!

Verlichte zoutkristal

Inleiding

Hartelijk gefeliciteerd!
Met uw aankoop hebt u voor een hoogwaardig product gekozen. Maak u voor de eerste ingebruikname vertrouwd met het product. Lees hiervoor deze handleiding zorgvuldig door. Gebruik het product alleen zoals beschreven en voor het aangegeven gebruiksdoeleinde. Bewaar deze gebruiksaanwijzing goed. Overhandig alle documenten bij doorgifte van het product aan derden.

Correct en doelmatig gebruik

Dit product is uitsluitend bestemd voor privégebruik in huis, in droge en gesloten ruimtes. Mocht de zoutsteen tijdens het uitpakken een beetje vochtig zijn, dan kunt u deze met een doek afdrogen. Tijdens het gebruik van het product verdwijnt het resterende vocht vanzelf. Als de houten voet een beetje los zit, kunt u met een kruiskopschroevendraaier de beide schroeven weer vastdraaien. Tijdens het gebruik mag de luchtvochtigheid niet meer dan 65 % bedragen en dient de kamertemperatuur max. 25 °C te zijn omdat zout het vocht uit de lucht in het vertrek haalt. Om deze reden moet dit decoratie-object met harmonische effectverlichting uitsluitend met het meegeleverde speciale verlichtingsmiddel worden gebruikt! De door het speciale verlichtingsmiddel opgewekte warmte is onmisbaar voor het verwarmen van de zoutkristallen omdat dit de zoutsteen droog houdt. Alleen op die manier is een permanent gebruik en daarmee een langdurig plezier van het product gewaarborgd.

Het product is niet bestemd voor gebruik als kamerverlichting. Elk ander gebruik dan het hierboven beschreven gebruik is niet doelmatig en daarmee niet toegestaan.
Let op: het product is geen speelgoed!

Onderdelenbeschrijving (afb. A–C)

1 Speciaal verlichtingsmiddel
2 Klemfitting
3 Zoutkristal met houten voet
4 Veer (klemfitting)
5 Stekker (landenspecifiek)
6 Kabelhouder
7 Uitsparing (voet)
8 Tuimelschakelaar

Omvang van de levering

1 zoutkristal met boorgat en houten voet
1 klemfitting met stroomkabel, tuimelschakelaar en stekker (landenspecifiek)
1 kabelhouder
1 speciaal verlichtingsmiddel (15 W, E14)
1 gebruiksaanwijzing

Technische gegevens

Hoogte incl. voet:	ca. 16 cm (42004-2)
Gewicht zoutkristal incl. voet:	ca. 2,1 kg (42004-2)
Kabellengte:	ca. 110 cm
Bedrijfsspanning:	230–240 V~ 50 Hz
Speciaal verlichtingsmiddel:	15 W E14
Nominaal vermogen maximaal:	1 x 25 W
Beveiligingsklasse:	II / □
Artikelnr.:	42004-2

Veiligheid

Het artikel mag niet voor een ander doel dan het voorheen genoemde doel worden gebruikt.
Bij beschadigingen die worden veroorzaakt door het niet in acht nemen van deze gebruiksaanwijzing vervalt de garantie! Wij zijn niet aansprakelijk voor gevolgschade! Bij materiële schade of persoonlijk letsel die worden veroorzaakt door onjuist gebruik of het niet in acht nemen van de veiligheidsinstructies zijn wij niet aansprakelijk!

- Controleer alstublieft iedere keer voordat u het product aan het stroomnet aansluit, of de stroomkabel en de stekker eventueel beschadigd zijn. Het product mag in geen geval worden gebruikt, zodra u een beschadiging hebt geconstateerd. Er is sprake van gevaar voor elektrische schok.
- De buitenste flexibele stroomkabel van dit product kan niet worden vervangen. Mocht deze stroomkabel beschadigd zijn, dient u het product af te voeren.
- Vermijd per sé het contact van het product met water of andere vloeistoffen.
- Open nooit een van de elektrische delen (bijv. tuimelschakelaar, klemfitting o.i.d.) en steek nooit voorwerpen in de elektrische delen. Bij dergelijke ingrepen bestaat levensgevaar door elektrische schokken.

- Controleer voor de montage, dat de ter beschikking staande spanning overeen komt met de benodigde gebruiksspanning van het product (230–240 V~).
- Let er voor iedere reiniging en voor het vervangen van het verlichtingsmiddel erop, dat eerst de stroomverbinding van het product wordt onderbroken.
- Laat het product altijd helemaal afkoelen, voordat u het reinigt of het verlichtingsmiddel vervangt.
- Plaats het product alstublieft uitsluitend op gladde en niet kwetsbare oppervlakken. Hierbij dient u een minimum afstand van 0,5 m ten opzichte van andere voorwerpen te houden.
- Raak de stroomkabel altijd aan de stekker aan en trek niet aan de stroomkabel zelf. Plaats geen zware voorwerpen op de stroomkabel en knik of knoop hem niet.
- Laat het product tijdens het gebruik niet zonder toezicht.

⚠ **GEVAAR VOOR LETSEL!** Controleer direct na het uitpakken elk verlichtingsmiddel op beschadigingen. Gebruik het product niet met een defect verlichtingsmiddel.

- Dek het product niet af met voorwerpen. Een overmatige warmteontwikkeling kan tot brand leiden.
- Laat het product of de verpakking niet onbeheerd liggen. Plastic folie / -zakken, kunststof delen etc. kunnen een gevaarlijk speelgoed vormen voor kinderen.

Ingebruikname (afb. A–C)

Product monteren

- □ Let erop, dat het product nog van het stroomnet is gescheiden.
- □ Verwijder de kabelbinder van het opgewikkelde gedeelte van de stroomkabel.
- □ Draai het verlichtingsmiddel 1 in de klemfitting 2.
- □ Plaats de kabelhouder 6 tussen de fitting en de tuimelschakelaar over de stroomkabel. Druk de veren 4 van de klemfitting 2 stevig samen en schuif deze van onderaf in de zoutkristal 3.
- □ Beweeg de stroomkabel door de uitsparing in de voet 7 en fixeer hem, door de kabelhouder 6 in het kleine boorgat te drukken (zie afb. C).

Product in- / uitschakelen

- □ Steek de stroomstekker 5 in het stopcontact en schakel het product via de tuimelschakelaar 8 aan / uit.

Verlichting vervangen

Opmerking: Het meegeleverde verlichtingsmiddel is een speciale lamp en is uitsluitend bestemd voor het aangegeven gebruik in de verlichte zoutkristal artikelnr. 42004-2 (IAN 435470_2304). Gebruik alstublieft ALLEEN speciale verlichtingsmiddelen (zoals inbegrepen in de levering) 15 W tot max. 25 W met fittingtype E14.

- □ Haal het product van het stroomnet door de stekker 5 eruit te trekken en laat het product afkoelen.
- □ Trek de klemfitting 2 voorzichtig compleet aan de kunststof ring uit het product. Maak hiervoor ook de kabelhouder 6 uit het boorgat los.
- □ Draai het defecte verlichtingsmiddel 1 uit de klemfitting 2.
- □ Draai een nieuw verlichtingsmiddel 1 van hetzelfde type in de klemfitting 2.

- □ Druk de veren 4 van de klemfitting stevig bij elkaar en schuif deze van beneden door de zoutkristal 3.
- □ Beweeg de stroomkabel door de uitsparing in de voet 7 en fixeer hem, door de kabelhouder 6 in het kleine boorgat te drukken (zie afb. C).
- □ Steek de stekker 5 in het stopcontact en schakel het product via de tuimelschakelaar 8 aan.

Onderhoud en reiniging

- □ Haal het product van het stroomnet door de stekker eruit te trekken en laat het product afkoelen.
- □ Reinig het product alstublieft slechts met een ietwat vochtig doekje.
- □ Zout dat langere tijd aan vochtige lucht wordt blootgesteld, begint aan het oppervlak te kristalliseren. Deze zogenaamde 'uitbloeiingen' kunnen worden voorkomen door het product regelmatig te gebruiken zodat de zoutsteen wordt verwarmd (zie 'Correct en doelmatig gebruik'). Eventueel optredende uitbloeiingen kunnen met een vochtige doek van de gladde oppervlakken van het product worden verwijderd. Zorg ervoor dat het product is uitgeschakeld en niet is verbonden met het lichtnet.

Service

Bij vragen of klachten neemt u alstublieft contact met ons op via het beneden genoemde hotline- of servicenummer (vaste telefonie of mobiele telefonie telkens het desbetreffende tarief van uw provider).

+49 (0) 40 675 88 9427

Houd uw IAN-nummer alstublieft ter hand.

IAN 435470_2304

Afvoer

De verpakking en het verpakkingsmateriaal evenals sommige delen van het product (hout, zout) bestaan uitsluitend uit milieuvriendelijk materiaal. Deze kunnen via de lokale recyclingcontainers worden afgevoerd.

Het symbool van de doorgestreepte afvalbak op wielen betekent dat het product binnen de Europese Unie van het huisafval gescheiden moet worden afgevoerd. Dit geldt voor het product en alle met dit symbool gekenmerkte toebehoren. Gekenmerkte producten mogen niet via het normale huisvuil worden verwijderd maar moeten bij een inzamelpunt voor de recycling van elektrische en elektronische apparaten worden afgegeven. Recycling helpt het verbruik van grondstoffen te verminderen en het milieu te ontzien.

Informatie

Garantie

Op dit product verlenen wij 36 maanden garantie vanaf koopdatum. Het product en zijn onderdelen werden zorgvuldig geproduceerd en aan een nauwkeurige kwaliteitscontrole onderworpen. Binnen de garantieperiode herstellen wij kosteloos alle materiaal- of productiefouten. Mocht u desalniettemin tijdens de garantieperiode een defect constateren, dient u direct via de voorheen genoemde hotline- of servicenummer (vaste telefonie of mobiele telefonie volgens het dienovereenkomstige tarief van uw provider) met opgaaf van het IAN-nummer contact met ons op te nemen. Beschadigingen door ondeskundig gebruik, ondoelmatig gebruik, negeren van de handleiding of ingrepen door niet-geautoriseerde personen zijn van de garantieverlening uitgesloten. Dit geldt eveneens voor aan slijtage onderhevige delen (zoals bijv. verlichtingsmiddelen). Door de garantieservice wordt de garantieperiode noch verlengd noch vernieuwd. Lees alstublieft voor de ingebruikname van dit product zorgvuldig de gebruiksaanwijzing.

Fabrikant

Wagner Life Design GmbH
Von-Bronsart-Straße 14
22885 Barsbüttel
DUITSLAND

CE

Legenda zastosowanych piktogramów	
⚠	Przestrzegać wskazówek ostrzegawczych i bezpieczeństwa!
Hz	Herc (częstotliwość)
W	Wat (moc czynna)
V~	Wolt (napięcie przemienne)
□	Klasa ochrony II
CE	Produkt odpowiada specyficznym dla produktu obowiązującym dyrektywom europejskim.
	Produkt przeznaczony jest wyłącznie do użytku w suchych i zamkniętych pomieszczeniach.
	Produkt nie jest przeznaczony do użycia jako oświetlenie pomieszczenia.
	Opakowanie oraz produkt zutylizować zgodnie z zaleceniami dotyczącymi ochrony środowiska naturalnego!

Lampa solna

Instrukcja

Serdecznie gratulujemy!
Zdecydowali się Państwo na zakup produktu wysokiej jakości. Przed pierwszym uruchomieniem produktu należy się z nim zapoznać. W tym celu należy uważnie przeczytać poniższą instrukcję obsługi. Produkt należy użytkować w opisany sposób i zgodnie z podanym zakresem zastosowania. Niniejszą instrukcję obsługi należy zachować. W przypadku przekazania produktu innej osobie należy dołączyć do niego całą jego dokumentację.

Zastosowanie zgodne z przeznaczeniem

Niniejszy produkt nadaje się wyłącznie do prywatnego użytku domowego w suchych i zamkniętych pomieszczeniach. Jeśli kryształ solny po wypakowaniu będzie z natury trochę wilgotny, należy wytrzeć go do sucha szmatką. Podczas używania produktu pozostała wilgoć zniknie sama. W przypadku luźnej podstawy drewnianej należy dokręcić dwie śruby za pomocą śrubokręta ręcznego (krzyżakowego). Podczas pracy wilgotność powietrza nie powinna przekraczać 65 %, a temperatura w pomieszczeniu powinna wynosić maks. 25 °C, ponieważ sól pobiera wilgoć z powietrza w pomieszczeniu. Z tego powodu ten obiekt dekoracyjny z harmonijnym efektem oświetleniowym musi być eksploatowany wyłącznie z dostarczoną specjalną żarówką! Ciepło wytwarzane przez specjalną żarówkę jest absolutnie niezbędne do ogrzania kryształu soli, ponieważ dzięki temu kamień solny pozostaje suchy. Tylko w ten sposób można zapewnić długotrwałą użyteczność, a tym samym długotrwałe zadowolenie z produktu.

Produkt nie jest przeznaczony do użycia jako oświetlenie pomieszczenia. Każde inne zastosowanie niż wyżej opisane jest niezgodne z przeznaczeniem i dlatego niedopuszczalne.
Proszę pamiętać: produkt nie jest zabawką!

Opis części (rys. A–C)

1 Specjalna żarówka
2 Oprawa zaciskowa
3 Kryształ solny z drewnianą podstawką
4 Sprężyna (oprawa zaciskowa)
5 Wtyczka (zależna od kraju)
6 Uchwyt do przewodu
7 Wgłębienie (podstawa)
8 Przełącznik przechylny

Zawartość

1 kryształ solny z otworem i drewnianą podstawką
1 oprawa zaciskowa z przewodem kablowym, przełącznik przechylny i wtyczka (zależna od kraju)
1 uchwyt na kabel
1 specjalna żarówka (15 W, E14)
1 instrukcja obsługi

Dane techniczne

Wysokość włącznie z podstawką:	ok. 16 cm (42004-2)
Ciężar kryształu solnego włącznie z podstawką:	ok. 2,1 kg (42004-2)
Długość kabla:	ok. 110 cm
Napięcie robocze:	230–240 V~ 50 Hz
Specjalna żarówka:	15 W E14
Napięcie znamionowe maksymalne:	1 x 25 W
Klasa ochrony:	II / □
Nr artykułu:	42004-2

Bezpieczeństwo

Nie należy używać artykułu w sposób niezgodny w wyżej opisanym przeznaczeniem.
W przypadku szkód spowodowanych nieprzestrzeganiem niniejszej instrukcji obsługi wygasa prawo do gwarancji!
Za szkody pośrednie producent nie ponosi odpowiedzialności! W przypadku szkód materialnych lub osobowych, które powstały wskutek niewłaściwego obchodzenia się lub nieprzestrzegania wskazówek dotyczących bezpieczeństwa, nie ponosimy żadnej odpowiedzialności!

- Przed każdym podłączeniem do sieci należy sprawdzić produkt, kabel i wtyczkę pod kątem ewentualnych uszkodzeń. W żadnym wypadku nie wolno używać produktu w razie stwierdzenia jakichkolwiek uszkodzeń. Istnieje niebezpieczeństwo porażenia prądem.
- Wymiana zewnętrznego elastycznego kabla sieciowego tego produktu jest niemożliwa. Jeśli kabel ten zostanie uszkodzonym należy zutylizować produkt.
- Bezwzględnie unikać styczności produktu z wodą lub innymi cieczami.
- Nigdy nie otwierać elementów elektrycznych (np. przełącznik przechylny, oprawa zaciskowa itp.) ani nie wkładać do nich jakichkolwiek przedmiotów. Tego rodzaju ingerencje oznaczają zagrożenie życia wskutek porażenia prądem elektrycznym.
- Przed montażem upewnić się, że dostępne napięcie sieciowe jest zgodne z wymaganym napięciem roboczym produktu (230–240 V~).
- Przed każdym czyszczeniem i każdą wymianą żarówki należy pamiętać, aby wcześniej odłączyć produkt od sieci elektrycznej.
- Przed czyszczeniem lub wymianą żarówki należy całkowicie schłodzić produkt.
- Produkt należy stawiać wyłącznie na gładkich i odpornych powierzchniach. Przy tym należy zachować minimalny odstęp 0,5 m od innych przedmiotów wyposażenia.
- Kabel sieciowy należy chwytać zawsze za wtyczkę i nie ciągnąć za sam kabel. Nie kłaść ciężkich przedmiotów na kablu ani nie zginać go lub plątać.
- Nie pozostawiać włączonego produktu bez nadzoru.

⚠ **NIEBEZPIECZEŃSTWO OBRAŻEŃ CIAŁA!** Od razu po rozpakowaniu sprawdzić każdą żarówkę pod kątem uszkodzeń. Nie uruchamiać produktu z uszkodzoną żarówką.

- Nie zakrywać produktu przedmiotami. Nadmierne wydzielanie się ciepła może spowodować pożar.
- Nie pozostawiać produktu i opakowania w nieodpowiednich miejscach. Folie / worki plastikowe, elementy z tworzywa sztucznego itp. mogą zostać użyte przez dzieci jako niebezpieczna zabawka.

Uruchomienie (rys. A–C)

Montaż produktu

- □ Proszę pamiętać, że produkt jest jeszcze odłączony od sieci elektrycznej.
- □ Zdjąć opaskę kablową z zawiniętej części kabla sieciowego.
- □ Wkręcić żarówkę 1 w oprawę zaciskową 2.
- □ Uchwyt kabla 6 nałożyć pomiędzy oprawą a przełącznikiem przechylnym na kabel zasilający. Mocno docisnąć sprężyny zaciskowe 4 oprawki zaciskowej 2 i wsunąć ją pod kryształ solny 3.
- □ Przełożyć kabel przez wgłębienie w podstawie 7 i zamocować go, wciskając uchwyt kabla 6 w mały otwór (patrz rys. C).

Włączanie / Wyłączanie produktu

- □ Włożyć wtyczkę 5 do gniazdka i włączyć / wyłączyć produkt przełącznikiem przechylnym 8.

Wymiana żarówki

Wskazówka: dołączony element świetlny to specjalna żarówka, która służy wyłącznie do zastosowania w podświetlanym krysztale solnym nr artykułu 42004-2 (IAN 435470_2304). Prosimy o stosowanie wyłącznie specjalnej żarówki (takiej jaka jest załączona) 15 W do maks. 25 W z gwintem typu E14.

- □ Produkt należy odłączyć od sieci elektrycznej, wyciągając wtyczkę 5 i pozostawiając produkt, aby się schłodził.
- □ Całkowicie wyjąć oprawę zaciskową 2 z produktu, ostrożnie trzymając za pierścień z tworzywa sztucznego. W tym celu należy wyjąć także uchwyt kabla 6 z otworu.
- □ Wykręcić uszkodzoną żarówkę 1 z oprawy zaciskowej 2.
- □ Wkręcić nową żarówkę 1 tego samego typu do oprawy zaciskowej 2.

- □ Mocno docisnąć sprężyny zaciskowe 4 oprawy zaciskowej i wsunąć ją pod kryształ solny 3.
- □ Przełożyć kabel przez wgłębienie w podstawie 7 i zamocować go, wciskając uchwyt kabla 6 w mały otwór (patrz rys. C).
- □ Włożyć wtyczkę 5 do gniazdka i włączyć produkt przełącznikiem przechylnym 8.

Konserwacja i czyszczenie

- □ Produkt należy odłączyć od sieci elektrycznej, wyciągając wtyczkę i pozostawiając produkt, aby się schłodził.
- □ Produkt należy czyścić wyłącznie lekko nawilżoną szmatką.
- □ Sól wystawiona przez dłuższy czas na wilgotne powietrze zaczyna krystalizować na powierzchni. Tych tak zwanych wykwitów krystalicznych można unikać poprzez regularne stosowanie produktu i połączonego z tym podgrzewania (patrz „Zastosowanie zgodne z przeznaczeniem"). Ewentualnie pojawiające się wykwity krystaliczne można łatwo usunąć z gładkich powierzchni na produkcie przy pomocy wilgotnej szmatki. Upewnić się, że produkt jest wyłączony i odłączony od zasilania.

Serwis

W razie pytań lub reklamacji należy wybrać nasz niżej podany numer gorącej linii lub serwisu (z sieci stacjonarnej lub telefonu komórkowego zgodnie z daną obowiązującą taryfą operatora).

+49 (0) 40 675 88 9427

Proszę mieć przygotowany numer IAN.

IAN 435470_2304

Utylizacja

Opakowanie i materiał opakowaniowy, a także części produktu (drewno, sól) wykonane są wyłącznie z materiałów przyjaznych dla środowiska. Można je usunąć do miejscowych kontenerów na recykling.

Zgodnie z art. 13 ust 1. Ustawy z dnia 11 września 2015 roku o zużytym sprzęcie elektrycznym i elektronicznym zakazuje się umieszczania zużytego sprzętu łącznie z innymi odpadami.
Elektroodpady nie mogą być wyrzucane do pojemników do selektywnej zbiórki odpadów komunalnych. Można je oddać w specjalnie wyznaczonych miejscach np. Punkt Selektywnej Zbiórki Odpadów Komunalnych lub/bądź w punktach handlowych oferujących w sprzedaży sprzęt elektroniczny. Należy postępować zgodnie z obowiązującymi w Polsce przepisami dotyczącymi selektywnej zbiórki urządzeń elektrycznych i elektronicznych. Prawidłowa gospodarka odpadami pomaga uniknąć potencjalnych skutków dla środowiska i zdrowia ludzi wynikających z obecności w sprzęcie niebezpiecznych: substancji, mieszanin oraz części składowych.

SYMBOL SELEKTYWNEGO ZBIERANIA
Ten symbol oznacza, że zużytego sprzętu nie można umieszczać łącznie z innymi odpadami
(2012/19/UE).

Informacje

Gwarancja

W momencie zakupu otrzymują Państwo na ten produkt 36 miesięcy gwarancji. Produkt i jego komponenty wyprodukowano starannie i poddano dokładnej kontroli jakości. W okresie gwarancji usuwamy bezpłatnie wszystkie wady materiałowe lub fabryczne. Jeśli mimo to w okresie gwarancji wystąpią wady, należy zawrócić się na wyżej wymieniony numer gorącej linii lub serwisu (z sieci stacjonarnej lub telefonu komórkowego według danej obowiązującej taryfy operatora) podając numer IAN. Gwarancji nie podlegają uszkodzenia spowodowane przez nieprawidłowe użytkowanie, zastosowanie niezgodne z przeznaczeniem, nieprzestrzeganie instrukcji obsługi lub ingerencję nieautoryzowanych osób, a także części szybko zużywające się (jak np. żarówka). Usługa gwarancyjna nie przedłuża ani nie odnawia okresu gwarancji. Przed uruchomieniem tego produktu należy uważnie przeczytać niniejszą instrukcję obsługi.

Zgodnie z Kodeksem Cywilnym art. 581 §1 wraz z wymianą urządzenia lub ważnej części czas gwarancji rozpoczyna się na nowo.

Producent

Wagner Life Design GmbH
Von-Bronsart-Straße 14
22885 Barsbüttel
NIEMCY

CE

Legenda použitých piktogramů	
⚠	Dbejte na výstrahy a řiďte se bezpečnostními pokyny!
Hz	Herz (kmitočet)
W	Watt (činný výkon)
V~	Volt (střídavé napětí)
□	Ochranná třída II
CE	Výrobek odpovídá specificky platným evropským směrnicím
	Výrobek je vhodný výhradně pro provoz ve vnitřních prostorech, v suchých a uzavřených místnostech.
	Výrobek není určený k osvětlení místností.
	Obal a výrobek zlikvidujte vhodným ekologickým způsobem!

Osvětlený solný krystal

Úvod

Srdečně blahopřejeme!
Rozhodli jste se pro vysoce kvalitní výrobek. Před prvním uvedením do provozu se seznamte s výrobkem. Přečtěte si k tomu následující návod k obsluze. Používejte výrobek jen podle popisu a jen v udaných oblastech. Tento návod k obsluze dobře uložte. Při předání výrobku k němu současně připojte i všechny jeho podklady.

Použití ke stanovenému účelu

Tento výrobek je určený jen pro privátní používání v suchých a uzavřených místnostech. Jestliže je solný kámen po rozbalení poněkud vlhký, prosíme, otřete ho hadrem. Při používání pak zbylá vlhkost zmizí. V případě uvolněné dřevěného soklu utáhněte oba šrouby šroubovákem (křížovým). Během provozu by neměla vlhkost vzduchu překročit 65 % a teplota v místnosti by měla být pokud možno maximálně 25 °C, protože sůl nasává vlhkost ze vzduchu v místnosti. Z tohoto důvodu musí být tento dekorativní předmět s harmonickým efektním osvětlením provozován výhradně se speciálním dodaným osvětlovacím prostředkem! Teplo generované speciálním osvětlovacím prostředkem je naprosto nezbytné pro zahřátí solného krystalu, protože udržuje solný kámen suchý. Jedině tak je možné zajistit trvalou použitelnost a tím i dlouhodobou radost z výrobku.

Výrobek není určený k osvětlení místností. Každé jiné použití je použitím k nestanovenému účelu a tím nepřípustné.

Prosíme, vezměte na vědomí: Výrobek není hračka!

Popis dílů (obr. A–C)

1 Speciální osvětlovací prostředek
2 Upínací objímka
3 Solný krystal s dřevěným soklem
4 Pružina (upínací objímka)
5 Zástrčka (specifické pro jednotlivé země)
6 Držák kabelu
7 Vybrání (sockl)
8 Klopný spínač

Obsah dodávky

1 Solný krystal s otvorem a dřevěným soklem
1 Upínací objímka se síťovým kabelem, kolébkovým vypínačem a zástrčkou (specifické pro jednotlivé země)
1 Držák kabelu
1 Speciální osvětlovací prostředek (15 W, E14)
1 Návod k obsluze

Technické údaje

Výška včetně soklu:	cca 16 cm (42004-2)
Váha solného krystalu včetně soklu:	cca 2,1 kg (42004-2)
Délka kabelu:	cca 110 cm
Provozní napětí:	230–240 V~ 50 Hz
Speciální osvětlovací prostředek:	15 W, E14
Maximální jmenovitý výkon:	1 x 25 W
Ochranná třída:	II / □
Artikl č.:	42004-2

Bezpečnost

Artikl se nesmí používat jinak než je na začátku uvedeno.
Při škodách způsobených nedodržením tohoto návodu k obsluze zaniká záruka! Za následné škody se neručí! Za věcné nebo osobní škody, způsobené neodborným zacházením nebo nerespektováním bezpečnostních pokynů, se neručí!

- Prosíme, kontrolujte před každým připojením výrobek, kabel a zástrčku, jestli nejsou poškozené. Vadný výrobek se nesmí dále používat. Hrozí nebezpečí zásahu elektrickým proudem.
- Vnější, pružný kabel výrobku nelze vyměnit. Jestliže je přívodní kabel poškozený, musí se výrobek odstranit do odpadu.
- Bezpodmínečně zamezte tomu, aby přístroj přišel do styku s vodou nebo s jinými kapalinami.
- Nikdy neotvírejte žádný z elektrických provozních prostředků (např. klopný vypínač, upínací objímku apod.) ani do nich nestrkejte jakékoli předměty. Takové zásahy znamenají nebezpečí ohrožení života elektrickým proudem.
- Před montáží se ujistěte, že se místní síťové napětí shoduje s provozním napětím výrobku (230–240 V~).
- Dbejte na to, aby byl výrobek před čištěním nebo výměnou osvětlovacího prostředku odpojen od přívodu elektrického proudu.
- Před čištěním nebo výměnou osvětlovacího prostředku nechte výrobek úplně vychladnout.
- Prosíme, stavte výrobek jen hladké a nechoulostivé povrchy. Přitom by se měl dodržet odstup minimálně 0,5 m od předmětů a zařízení bytu.
- Držte síťový kabel za zástrčku, netahejte za kabel. Nestavte na kabel těžké předměty, nelamte a nezauzlujte ho.

- Nenechávejte svítící výrobek bez dohledu.

⚠ **NEBEZPEČÍ ZRANĚNÍ!** Bezprostředně po vybalení přezkoušejte každý svítící prostředek s hlediska poškození. Neprovozujte výrobek s vadným svítícím prostředkem.

- Nezakrývejte výrobek žádnými předměty. Nadměrný vývin tepla může vést ke vzniku požáru.
- Nenechávejte ležet výrobek nebo obalový materiál bez dohledu. Plastové fólie / pytlíky, umělohmotné díly atd. by mohly být pro děti nebezpečnou hračkou.

Uvedení do provozu (obr. A–C)

Montáž produktu

- □ Dbejte na to, aby byl produkt ještě odpojený od sítě.
- □ Odstraňte vázání ze smotaného kabelu.
- □ Našroubujte osvětlovací prostředek 1 do upínací objímky 2.
- □ Nasuňte držák kabelu 6 přes síťový kabel mezi upínací objímkou a kolébkovým vypínačem. Silně stiskněte pružiny 4 upínací objímky 2 a nasuňte ji zespodu do solného krystalu 3.
- □ Protáhněte síťový kabel vybráním v soklu 7 a zafixujte ho zatlačením držáku kabelu 6 do malého otvoru (viz obr. C).

Zapínání/vypínání produktu

- □ Zastrčte jeho zástrčku 5 do zásuvky a zapněte produkt pomocí klopného spínače 8.

Výměna svíticího prostředku

Upozornění: Dodaný osvětlovací prostředek je speciální lampa vhodná jen k použití v osvětlované misce ze solného krystalu artikl č. 42004-2 (IAN 435470_2304). Prosíme, používejte JEN speciální osvětlovací prostředky (jako v obsahu dodávky) s 15 W až maximálně 25 W a se závitem typu E14.

- □ Odpojte produkt od přívodu elektrického proudu vytažením zástrčky 5 a nechte ho vychladnout.
- □ Upínací objímku 2 u umělohmotného kroužku opatrně úplně vytáhněte z produktu. Popřípadě k tomu uvolněte držák kabelu 6 z otvoru.
- □ Vyšroubujte vadný osvětlovací prostředek 1 z upínací objímky 2.
- □ Našroubujte nový osvětlovací prostředek 1 stejného typu do upínací objímky 2.
- □ Silně stiskněte pružiny 4 upínací objímky a nasuňte ji zespodu do solného krystalu 3.
- □ Protáhněte síťový kabel vybráním v soklu 7 a zafixujte ho zatlačením držáku kabelu 6 do malého otvoru (viz obr. C).
- □ Zastrčte jeho zástrčku 5 do zásuvky a zapněte produkt pomocí klopného spínače 8.

Údržba a čištění

- □ Odpojte produkt od přívodu elektrického proudu vytažením zástrčky a nechte ho vychladnout.
- □ Prosíme, čistěte artikl jen lehce vlhkým hadrem.
- □ Sůl, která je po delší dobu vystavena vlhkému vzduchu, začíná na povrchu krystalizovat. Těmto takzvaným „výkvětům" lze předejít pravidelným používáním výrobku a s tím souvisejícím zahříváním solného kamene (viz „Použití ke stanovenému účelu"). Případnou krystalizaci můžete odstranit z hladkého povrchu výrobku vlhkou utěrkou. Zajistěte, aby byl výrobek vypnutý a odpojený od sítě s elektrickým proudem.

Servis

V případě dalších otázek nebo reklamací volejte naši horkou linku nebo číslo servisu (z pevné telefonní sítě nebo mobilního telefonu za poplatek podle tarifu Vašeho poskytovatele).

+49 (0) 40 675 88 9427

Prosíme, připravte si k tomu Vaše IAN číslo.

IAN 435470_2304

Odstranění do odpadu

Obaly a obalový materiál i díly výrobku (dřevo, sůl) jsou vyrobeny výhradně z materiálů šetrných k životnímu prostředí. Je možné je likvidovat do místních recyklačních kontejnerů.

Symbol přeškrtnuté nádoby na odpad na kolečkách znamená, že výrobek musí být v Evropské unii předán do sběrny tříděného odpadu. Toto platí pro výrobek a pro veškeré příslušenství označené tímto symbolem. Označené výrobky se nesmí odhazovat do domovního odpadu, ale musí se odevzdat ve sběrně pro recyklaci elektrických a elektronických zařízení. Recyklace pomůže zredukovat spotřebu surovin a odlehčit životní prostředí.

Informace

Záruka

Od okamžiku zakoupení dostáváte na výrobek záruku po dobu 36 měsíců. Výrobek byl svědomitě vyroben a podroben přesné kontrole jakosti. Během záruční doby odstraníme bezplatně všechny vady materiálu a výrobní vady. Jestliže se přesto vyskytnou v záruční době závady, zavolejte nejdříve na naši horkou linku nebo číslo servisu (z pevné telefonní sítě nebo mobilního telefonu za poplatek podle tarifu Vašeho poskytovatele) a v hovoru udejte IAN číslo. Ze záruky vyloučeny škody způsobené neodborným zacházením, nerespektováním návodu k obsluze nebo zásahem neautorizovanou osobou, jakož i poškození rychle opotřebitelných dílů (např. svítící prostředky). Záručním výkonem se záruční doba neprodlouží ani neobnoví. Prosíme, přečtěte si před uvedením do provozu důkladně tento návod k obsluze.

Výrobce

Wagner Life Design GmbH
Von-Bronsart-Straße 14
22885 Barsbüttel
NĚMECKO

CE

435470_2304_V3.0_livh_Salzkristall-Leuchte_FR_NL_BE_PL_CZ_SK_HR_RS_BG.indd 1 20.07.23 09:43

Legenda použitých piktogramov

⚠	Rešpektujte výstražné a bezpečnostné upozornenia!
Hz	Hertz (frekvencia)
W	Watt (efektívny výkon)
V~	Volt (striedavé napätie)
	Trieda ochrany II
CE	Výrobok zodpovedá platným európskym smerniciam špecifickým pre produkt
	Výrobok je vhodný výlučne na prevádzku v interiéri, v suchých a uzavretých priestoroch.
	Produkt nie je určený na používanie ako izbové osvetlenie.
	Obal a výrobok ekologicky zlikvidujte!

Soľná lampa

Úvod

Blahoželáme!
Kúpou ste sa rozhodli pre veľmi kvalitný výrobok. Pred prvým uvedením do prevádzky sa oboznámte s výrobkom. Za týmto účelom si pozorne prečítajte nasledujúci návod na obsluhu. Používajte výrobok iba ako je uvedené a v uvedených oblastiach používania. Tento návod na používanie si dobre uschovajte. Ak výrobok odovzdáte tretej osobe, odovzdajte jej s ním i všetky podklady.

Používanie v súlade s určeným účelom

Tento produkt je určený len na používanie v súkromných domácnostiach v suchých a uzatvorených priestoroch. Ak je soľný kameň pri vybalení prirodzene vlhký, utrite ho handričkou. Pri používaní produktu sa zvyšková vlhkosť sama vytratí. V prípade uvoľneného dreveného podstavca pritiahnite pomocou ručného skrutkovača (krížového) obidve skrutky. Keďže soľ čerpá vlhkosť zo vzduchu v miestnosti, nemala by byť vlhkosť vzduchu pri prevádzke vyššia ako 65 % a teplota v miestnosti by podľa možnosti mala byť 25 °C. Z tohto dôvodu sa musí tento dekoračný objekt s harmonickým efektným osvetlením prevádzkovať výlučne s priloženým špeciálnym osvetľovacím prostriedkom! Teplo vytvorené špeciálnym osvetľovacím prostriedkom je pre zahriatie soľného kryštálu bezpodmienečne potrebné, pretože udržiava soľný kameň v suchom stave. Len tak sa zabezpečí trvalá použiteľnosť produktu a tým aj dlho pretrvávajúca radosť z jeho používania.

Produkt nie je určený na používanie ako izbové osvetlenie. Každé iné používanie ako predtým popísané je v rozpore s určeným účelom a tým neprípustné.
Nezabúdajte: Produkt nie je hračka!

Popis častí (obr. A–C)

[1] Špeciálny osvetľovací prostriedok
[2] Objímka
[3] Soľný kryštál s dreveným podstavcom
[4] Pružina (objímka)
[5] Sieťová zástrčka (špecifický podľa typu krajiny)
[6] Držiak kábla
[7] Výrez (podstavec)
[8] Sklopný spínač

Rozsah dodávky

1 soľný kryštál s otvorom a dreveným podstavcom
1 svorková objímka so sieťovým káblom, sklopným spínačom a sieťovou zástrčkou (špecifický podľa typu krajiny)
1 držiak kábla
1 špeciálny osvetľovací prostriedok (15 W, E14)
1 návod na obsluhu

Technické údaje

Výška vrátane podstavca:	cca. 16 cm (42004-2)
Hmotnosť soľného kryštáľu vrátane podstavca:	cca. 2,1 kg (42004-2)
Dĺžka kábla:	cca. 110 cm
Prevádzkové napätie:	230–240 V~ 50 Hz
Špeciálny osvetľovací prostriedok:	15 W E14
Menovitý výkon maximálne:	1 x 25 W
Trieda ochrany:	II / ☐
Výrobok č.:	42004-2

⚠ Bezpečnosť

Výrobok nesmie byť používaný v rozpore s jeho hore popísaným účelom. V prípade škôd, ktoré vzniknú nedodržiavaním tohto návodu na obsluhu, zaniká garančný nárok! Pri následných škodách nepreberá výrobca ručenie! V prípade vecných škôd alebo poranenia osôb, ktoré boli zapríčinené neodbornou manipuláciou alebo nedodržiavaním bezpečnostných pokynov, nepreberá výrobca ručenie!

- Pred každým pripojením do siete prosím skontrolujte produkt, kábel a zástrčku ohľadom prípadných poškodení. Produkt v žiadnom prípade nesmiete používať, ak zistíte poškodenia. Vzniká nebezpečenstvo skrze zásah elektrickým prúdom.
- Vonkajší ohybný kábel tohto produktu nemožno nahradiť. Ak je tento sieťový kábel poškodený, je potrebné výrobok zlikvidovať.
- Bezpodmienečne zabráňte kontaktu produktu s vodou alebo inými tekutinami.
- Nikdy neotvárajte žiadny z elektrických prevádzkových prostriedkov (napr. sklopný spínač, objímku a i.), ani do nich nestrkajte žiadne predmety. Takéto zásahy predstavujú ohrozenie života v dôsledku zásahu elektrickým prúdom.
- Pred montážou sa uistite, že sa prítomné sieťové napätie zhoduje s potrebným prevádzkovým napätím výrobku (230–240 V~).
- Pred každým čistením a výmenou osvetľovacieho prostriedku dbajte na to, aby bol produkt odpojený od elektrickej siete.
- Pred čistením produktu alebo výmenou osvetľovacieho prostriedku nechajte produkt úplne vychladnúť.
- Produkt prosím umiestnite iba na hladkých a necitlivých povrchoch. Je pritom potrebné dodržať minimálny odstup 0,5 m od ostatných objektov.
- Sieťový kábel uchopujte iba za zástrčku a neťahajte za samotný sieťový kábel. Neumiestňujte ťažké predmety na sieťový kábel a nezalamujte alebo nezauzľujte ho.
- Svietidlo nenechávajte počas prevádzky bez dozoru.

⚠ **NEBEZPEČENSTVO PORANENIA!** Bezprostredne po vybalení prekontrolujte každý osvetľovací prostriedok ohľadom prípadných poškodení. Produkt nikdy neprevádzkujte s chybným osvetľovacím prostriedkom.

- Neprikrývajte produkt predmetmi. Nadmerná tvorba tepla môže viesť k vzniku požiaru.
- Produkt alebo obalový materiál nenechávajte voľne ležať bez povšimnutia. Plastové fólie/plastové vrecúška, umelohmotné diely atď. by sa mohli stať nebezpečnou hračkou pre deti.

Uvedenie do prevádzky (obr. A–C)

Montáž produktu

- Myslite na to, že produkt je ešte odpojený od zdroja prúdu.
- Odstráňte káblový viazač z navinutej časti sieťového kábla.
- Osvetľovací prostriedok [1] priskrutkujte do objímky [2].
- Nasuňte držiak kábla [6] medzi objímku a sklopný spínač na sieťový kábel. Silno stlačte pružiny [4] upínacej objímky [2] a zdola ich zasuňte do soľného kryštálu [3].
- Preveďte sieťový kábel cez výrez v podstavci [7] a upevnite ho tak, že zatlačíte držiak kábla [6] do malého navŕtaného otvoru (pozri obr. C).

Zapnutie/Vypnutie produktu

- Zasuňte sieťovú zástrčku [5] do zásuvky a za-/vypnite produkt pomocou sklopného spínača [8].

Výmena osvetľovacieho prostriedku

Poznámka: Dodaný osvetľovací prostriedok je špeciálna lampa a slúži výhradne na používanie v osvetlenom soľnom kryštáli výrobok č. 42004-2 (IAN 435470_2304). Používajte prosím IBA špeciálny osvetľovací prostriedok (ako je obsiahnuté v dodávke) 15 W do max. 25 W so závitom typu E14.

- Odpojte produkt z prúdovej siete tak, že sieťovú zástrčku [5] vytiahnete a nechajte produkt vychladnúť.
- Opatrne stiahnite objímku [2] na plastovom krúžku úplne dole z produktu. Za týmto účelom uvoľnite držiak lampy [6] z navŕtaného otvoru.
- Odšróbujte defektný osvetľovací prostriedok [1] z objímky [2].
- Nový osvetľovací prostriedok [1] rovnakého typu zašróbujte do objímky [2].
- Silno stlačte pružiny [4] objímky a zasuňte ich zdola do soľného kryštáľu [3].
- Preveďte sieťový kábel cez výrez v podstavci [7] a upevnite ho tak, že zatlačíte držiak kábla [6] do malého navŕtaného otvoru (pozri obr. C).
- Zasuňte sieťovú zástrčku [5] do zásuvky a zapnite produkt pomocou sklopného spínača [8].

Údržba a čistenie

- Odpojte produkt z prúdovej siete tak, že sieťovú zástrčku vytiahnete a nechajte produkt vychladnúť.
- Produkt čistite iba jemne vlhkou handričkou prosím.
- Soľ, ktorá je dlhodobo vystavená vlhkému vzduchu, začína na povrchu kryštalizovať. Tomuto takzvanému „výkvetu" je možné zabrániť pravidelnou prevádzkou produktu a s tým spojeným zahrievaním soľného kameňa (pozri „Používanie v súlade s určeným účelom"). Prípadné výkvety môžu byť z hladkých povrchov produktu odstránené vlhkou handričkou. Zabezpečte, aby bol produkt vypnutý a odpojený od siete.

Servis

V prípade otázok alebo reklamácie prosím zavolajte na naše dole uvedené hotline-číslo alebo servisné číslo (z pevnej linky alebo mobilného telefónu za príslušný tarif Vášho operátora).

+49 (0) 40 675 88 9427

Majte pripravené Vaše IAN-číslo.

IAN 435470_2304

Likvidácia

Obal a obalový materiál, ako aj zložky výrobku (drevo, soľ) pozostávajú výlučne z ekologických materiálov. Možno ich vyhodiť do miestnych recyklačných kontajnerov.

Symbol prečiarknutej odpadovej nádoby na kolieskach znamená, že v Európskej únii tento výrobok podlieha separovanému zberu odpadu. Platí to pre výrobok a pre všetky súčasti príslušenstva označené týmto symbolom. Označené výrobky sa nesmú likvidovať spoločne s domovým odpadom, ale musia byť odovzdané na miestach určených pre recykláciu elektrických a elektronických prístrojov. Recyklácia pomáha znížiť spotrebu surovín a chrániť životné prostredie.

Informácie

Záruka

Na tento produkt poskytujeme záruku 36 mesiacov od dátumu kúpy. Produkt a jeho komponenty boli starostlivo vyrobené a podrobené dôkladnej kontrole kvality. Vrámci záručnej doby bezplatne opravíme všetky chyby materiálu a výrobné chyby. Ak sa počas záručnej doby predsalen vyskytnú nedostatky, obráťte sa prosím na vyššie uvedenú hotline alebo servisné číslo (z pevnej linky alebo mobilu za príslušný tarif Vášho operátora) a zadajte IAN-číslo. Zo záruky sú vylúčené škody spôsobené neodbornou manipuláciou, používaním v nesúlade s určeným účelom, nedodržaním návodu na obsluhu alebo zásahom neautorizovanej osoby, ako aj diely podliehajúce opotrebovaniu (napr. osvetľovacie prostriedky). Poskytnutím záruky sa záručná doba nepredlžuje ani neobnovuje. Pred uvedením tohto produktu do prevádzky si prosím dôkladne prečítajte tento návod na používanie.

Výrobca

Wagner Life Design GmbH
Von-Bronsart-Straße 14
22885 Barsbüttel
NEMECKO

CE

Značenje korištenih piktograma

⚠	Pridržavajte se upozoravajućih i sigurnosnih uputa!
Hz	Herc (frekvencija)
W	Vat (snaga djelovanja)
V~	Volt (izmjenični napon)
	Klasa zaštite II
CE	Proizvod odgovara važećim europskim direktivama specifičnim za proizvod.
	Proizvod je prikladan isključivo za rad u unutarnjem prostoru, u suhim i zatvorenim prostorijama.
	Proizvod nije namijenjen za korištenje kao rasvjeta prostorija.
	Zbrinite pakiranje i proizvod u otpad u skladu sa zaštitom okoliša!

Osvjetljeni kristal soli

Uvod

Čestitamo!
Vašom kupnjom odlučili ste se za visokokvalitetan proizvod. Prije prvog puštanja u rad upoznajte se s proizvodom. Pritom pažljivo pročitajte slijedeće uputstvo za uporabu. Koristite proizvod samo kako je opisano i u navedene svrhe. Dobro sačuvajte ove upute za uporabu. Ukoliko proizvod dajete nekoj drugoj osobi, predajte toj osobi također i sve upute.

Namjenska uporaba

Ovaj je proizvod namijenjen samo za privatnu kućnu uporabu u suhim i zatvorenim prostorijama. Ako je solni kamen prirodno malo vlažan kad ga raspakirate, obrišite ga suhom krpom. Kada koristite proizvod, preostala vlaga nestaje sama od sebe. Ako je drveno postolje labavo, pritegnite oba vijka ručno odvijačem (križna glava). Tijekom rada vlaga ne smije biti veća od 65 %, a sobna temperatura treba biti maksimalno 25 °C jer sol izvlači vlagu iz zraka u prostorijama. Iz tog razloga ovaj ukrasni predmet mora raditi samo isključivo sa harmoničnim efektnim osvjetljenjem s isporučenim specijalnim rasvjetnim tijelom! Toplina koju stvara specijalno rasvjetno tijelo, apsolutno je neophodno za zagrijavanje kristala soli, jer tako održava solni kamen suhim. Jedino tako se može osigurati dugoročna upotrebljivost, a time i dugoročno uživanje u proizvodu.

Proizvod nije namijenjen za korištenje kao rasvjeta prostorije. Svaka druga uporaba osim gore opisane nije u skladu s njegovom namjenom i time je zabranjena.
Uzmite u obzir: proizvod nije igračka!

Opis dijelova (slika A–C)

[1] specijalno rasvjetno sredstvo
[2] stezno grlo
[3] kristal soli s drvenim postoljem
[4] opruga (stezno grlo)
[5] mrežni utikač (specifičan za pojedinu zemlju)
[6] držač kabela
[7] udubljenje (postolje)
[8] ozibni prekidač

Opseg isporuke

1 kristal soli s izbušenom rupom i drvenim postoljem
1 stezno grlo s mrežnim kabelom, ozibnim prekidačem i mrežnim utikačem (specifičan za pojedinu zemlju)
1 držač kabela
1 specijalno rasvjetno sredstvo (15 W, E14)
1 upute za uporabu

Tehnički podaci

Visina uklj. postolje:	cca 16 cm (42004-2)
Težina kristala soli uklj. postolje:	cca 2,1 kg (42004-2)
Duljina kabla:	cca 110 cm
Radni napon:	230–240 V~ 50 Hz
Specijalno rasvjetno sredstvo:	15 W E14
Maksimalna nazivna snaga:	1 x 25 W
Klasa zaštite:	II / ☐
Broj artikla.:	42004-2

⚠ Sigurnost

Artikl se ne smije upotrijebiti protivno namjeni spomenutoj na početku. U slučaju šteta izazvanih nepridržavanjem ovih uputa za uporabu, gubi se pravo na garanciju! Za posljedične štete ne preuzimamo nikakvu odgovornost! Ne preuzimamo nikakvu odgovornost u slučaju materijalne štete ili tjelesnih ozljeda izazvanih nepropisnim rukovanjem ili nepridržavanjem sigurnosnih uputa!

- Prije svakog priključivanja na strujnu mrežu provjerite proizvod, mrežni kabel i mrežni utikač na eventualna oštećenja. Proizvod se ni pod kojim uvjetima ne smije upotrijebiti čim primijetite oštećenja. Postoji opasnost od strujnog udara!
- Vanjski fleksibilni mrežni kabel ovog proizvoda nije moguće zamijeniti. Ako je ovaj mrežni kabel oštećen, proizvod morate odložiti u otpad.
- Obvezno izbjegavajte dodir proizvoda s vodom ili drugim tekućinama.
- Nemojte nikada otvarati nešto od električne opreme (npr. ozibni prekidač, stezno grlo ili slično) ili gurati neke predmete u istu. Takvi zahvati predstavljaju opasnost po život od strujnog udara.
- Uvjerite se prije montaže da postojeći mrežni napon odgovara potrebnom radnom naponu proizvoda (230–240 V~).
- Prije čišćenja i zamjene rasvjetnog sredstva, provjerite je li proizvod otpojen sa strujne mreže.
- Uvijek ostavite da se proizvod potpuno ohladi prije čišćenja ili promjene rasvjetnog sredstva.
- Postavite proizvod samo na glatke i neosjetljive površine. Pritom se morate pridržavati udaljenosti od 0,5 m od ostalog namještaja.
- Uvijek uhvatite mrežni kabel za mrežni utikač i nemojte povlačiti za sam mrežni kabel. Ne stavljajte teške predmete na mrežni kabel i nemojte ga prelamati ili vezati u čvor.
- Ne ostavljajte proizvod da radi bez nadzora.

⚠ **OPASNOST OD OZLJEDA!** Provjerite odmah nakon raspakiranja svako rasvjetno sredstvo na oštećenja. Ne puštajte proizvod u rad u slučaju oštećenog rasvjetnog sredstva.

- Nemojte prekrivati proizvod drugim predmetima. Prekomjerno zagrijavanje može uzrokovati požar.
- Ne ostavljajte nesmotreno proizvod i ambalažni materijal posvuda. Plastične folije / vrećice, plastični dijelovi itd. mogu za djecu postati opasne igračke.

Stavljanje u pogon (slika A–C)

Montiranje proizvoda

- Uvjerite se da je proizvod otpojen sa strujne mreže.
- Uklonite povezník kabela iz namotanog dijela mrežnog kabela.
- Uvrnite rasvjetno sredstvo [1] u stezno grlo [2].
- Utaknite držač kabela [6] između grla lampe i preklopnog prekidača preko kabela za napajanje. Čvrsto pritisnite opruge [4] steznog grla [2] i gurnite ih odozdo u kristal soli [3].
- Provedite mrežni kabel kroz udubljenje u postolju [7] i učvrstite ga tako što ćete utisnuti držač kabela [6] u malu izbušenu rupu (vidi sliku C).

Uključivanje / isključivanje proizvoda

- Utaknite mrežni utikač [5] u utičnicu i uključite / isključite proizvod pomoću ozibnog prekidača [8].

Zamjena rasvjetnog tijela

Napomena: Isporučeno rasvjetno sredstvo je specijalna svjetiljka i koristi se isključivo u artiklu s osvijetljenom kristalu soli broj artikla 42004-2 (IAN 435470_2304). Koristite samo specijalno rasvjetno sredstvo (sadržano u u isporuci) od 15 W do maks. 25 W s navojem tipa E14.

- Otpojite proizvod od strujne mreže povlačenjem za mrežni utikač [5] i ostavite proizvod da se ohladi.
- Izvucite stezno grlo [2] na plastičnom prstenu oprezno potpuno iz proizvoda. Da biste to učinili, također otpustite držač kabela [6] iz izbušene rupe.
- Odvrnite defektno rasvjetno sredstvo [1] iz steznog grla [2].
- Zavrnite novo rasvjetno sredstvo [1] istog tipa u stezno grlo [2].
- Čvrsto pritisnite opruge [4] steznog grla i gurnite ih odozdo u kristal soli [3].
- Provedite mrežni kabel kroz udubljenje u postolju [7] i učvrstite ga tako što ćete utisnuti držač kabela [6] u malu izbušenu rupu (vidi sliku C).
- Utaknite mrežni utikač [5] u utičnicu i uključite proizvod pomoću ozibnog prekidača [8].

Održavanje i čišćenje

- Otpojite proizvod od strujne mreže povlačenjem za mrežni utikač i ostavite proizvod da se ohladi.
- Čistite proizvod samo s blago navlaženom krpom.
- Sol koja je dugo bila izložena vlažnom zraku počinje kristalizirati na površini. Ove takozvane „skrame" mogu se izbjeći redovitim radom proizvoda i time povezanim zagrijavanjem solnog kamena (vidi "Namjenska uporaba"). Vlažnom krpom možete ukloniti eventualno nastale skrame s glatkih površina na proizvodu. Provjerite je li proizvod isključen i otpojen od strujne mreže.

Korisnička služba

U slučaju pitanja ili reklamacija, nazovite dolje navedenu telefonsku liniju ili broj korisničke usluge (s fiksnog ili mobilnog telefona po odgovarajućoj tarifi vašeg davatelja usluga).

+49 (0) 40 675 88 9427

Pripremite svoj IAN-broj.

IAN 435470_2304

Zbrinjavanje otpada

Omot i omotni materijal kao i proizvod (drvo, sol) sastoje se isključivo od materijala koji ne ugrožava okoliš. Isti se mogu ukloniti u lokalnim kontejnerima za recikliranje otpada.

Znak prekrižene kante za otpad na kotačima znači da se proizvod unutar Europske Zajednice mora odvojeno odložiti putem sabirnog mjesta za otpad. To isto vrijedi za proizvod i sve dijelove opreme, označene tim znakom. Zabranjeno je uklanjanje označenih proizvoda zajedno sa običnim kućnim otpadom, već ih je potrebno predati na sabirna mjesta za reciklažu električnih i elektronskih uređaja. Reciklaža pomaže smanjiti potrošnju sirovina i sačuvati okoliš.

Informacije

Garancija

Pri kupnji dobivate 36 mjeseci garancije na ovaj proizvod. Proizvod i njegove komponente su pažljivo proizvedeni i podvrgnuti temeljitoj kontroli kvalitete. U razdoblju važeće garancije sve pogreške u materijalu i proizvodnji uklanjamo besplatno. Ako se ipak tijekom garantnog roka pokažu nedostatci, kontaktirajte gore navedeni telefonskom ili broj korisničke usluge (s fiksne mreže ili mobilnog telefona po odgovarajućoj tarifi vašeg pružatelja usluga) uz navođenje IAN broja. Iz garancije su isključene štete nastale kao posljedica nepravilnog rukovanja, nenamjenske uporabe, nepoštivanja uputa za uporabu ili zahvata od strane neovlaštenih osoba kao i potrošni dijelovi (kao npr. rasvjetno sredstvo). Izvršenjem usluge pokrivene garancijom se garantni rok ne produljuje niti počinje iznova. Prije puštanja proizvoda u rad pažljivo pročitajte ove upute za uporabu.

U slučaju manjeg popravka jamstveni rok se produljuje onoliko koliko je kupac bio lišen uporabe stvari.

Međutim, kad je zbog neispravnosti stvari izvršena njezina zamjena ili njezin bitni popravak, jamstveni rok počinje teći ponovno od zamjene, odnosno od vraćanja popravljene stvari.

Ako je zamijenjen ili bitno popravljen samo neki dio stvari, jamstveni rok počinje teći ponovno samo za taj dio.

Proizvođač

Wagner Life Design GmbH
Von-Bronsart-Straße 14
22885 Barsbüttel
NJEMAČKA

CE

Legenda korišćenih piktograma

⚠	Obratite pažnju na upozorenja i bezbednosna uputstva!
Hz	Herc (frekvencija)
W	Vat (aktivna snaga)
V~	Volt (naizmenični napon)
	Klasa zaštite II
CE	Proizvod odgovara evropskim direktivama specifičnim za proizvod.
	Proizvod je namenjen isključivo za unutrašnju upotrebu, u suvim i zatvorenim prostorijama.
	Proizvod nije namenjen za upotrebu kao osvetljenje prostorije.
	Odložite ambalažu i proizvod na ekološki prihvatljiv način!

Lampa od kristalne soli

Uvod

Čestitamo!
Vašom kupovinom ste se odlučili za visokokvalitetan proizvod. Upoznajte proizvod pre prve upotrebe. Pažljivo pročitajte sledeće uputstvo za upotrebu. Koristite proizvod samo onako kako je opisano i za navedene oblasti primene. Dobro čuvajte uputstvo za upotrebu. Prilikom prosleđivanja proizvoda trećem licu, takođe odmah predajte sve dokumente.

Namenska upotreba

Ovaj proizvod je namenjen samo za upotrebu u privatnom domaćinstvu u suvim i zatvorenim prostorijama. Ako je kamen od soli prirodno malo vlažan prilikom raspakivanja, obrišite ga krpom. Pri korišćenju proizvoda, zaostala vlaga će sama nestati. Ako je drveno postolje labavo, pritegnite dva zavrtnja ručnim odvijačem (krstasti odvijač). Tokom rada, vlažnost ne bi trebalo da bude veća od 65%, a sobna temperatura ne bi trebalo da prelazi 25 °C, jer so izvlači vlagu iz vazduha prostorije. Iz tog razloga, ovaj dekorativni objekat sa harmoničnim efektom osvetljenja sme da se koristi samo sa isporučenom specijalnom sijalicom! Toplota koju pri tome generiše specijalna sijalica je apsolutno neophodna za zagrevanje kristala soli, jer to održava kamen soli suvim. Ovo je jedini način da se obezbedi dugoročna upotrebljivost i dugotrajno uživanje u proizvodu.

Proizvod nije namenjen za upotrebu kao osvetljenje prostorije. Bilo kakva upotreba osim gore opisane je neprikladna i stoga nije dozvoljena.
Obratite pažnju: Proizvod nije igračka!

Opis delova (sl. A–C)

[1] Specijalna sijalica
[2] Okvir sa stezaljkom
[3] Kristal soli sa drvenim postoljem
[4] Opruga (okvir sa stezaljkom)
[5] Mrežni utikač (specifičan za zemlju)
[6] Držač kabla
[7] Otvor (postolje)
[8] Preklopni prekidač

Sadržaj pakovanja

1 Kristal soli sa rupom i drvenim postoljem
1 Okvir sa stezaljkom sa mrežnim kablom, preklopnim prekidačem i mrežnim utikačem (specifično za zemlju)
1 Držač kabla
1 Specijalna sijalica (15 W, E14)
1 Uputstvo za upotrebu

Tehnički podaci

Visina uklj. postolje:	cca 16 cm (42004-2)
Težina kristala soli uklj. postolje:	cca 2,1 kg (42004-2)
Dužina kabla:	cca 110 cm
Radni napon:	230–240 V~ 50 Hz
Specijalna sijalica:	15 W E14
Nominalna snaga maksimalna:	1 x 25 W
Klasa zaštite:	II / ☐
Br. artikla:	42004-2

⚠ Bezbednost

Proizvod se ne sme koristiti suprotno njegovoj prvobitno pomenutoj svrsi. Kod šteta prouzrokovanih nepoštovanjem ovog uputstva za upotrebu, pravo na garanciju se ukida!
Ne preuzimamo nikakvu odgovornost za posledične štete!
Ne preuzimamo nikakvu odgovornost za materijalne štete ili povrede lica prouzrokovane nepravilnim rukovanjem ili nepoštivanjem bezbednosnih uputstava!

- Pre svakog priključivanja na mrežu, proverite da li proizvod, mrežni kabl i mrežni utikač nisu oštećeni. Proizvod se ne sme koristiti ni pod kojim okolnostima čim otkrijete bilo kakvo oštećenje. Postoji opasnost od električnog strujnog udara.
- Spoljni fleksibilni mrežni kabl ovog proizvoda ne može se zameniti. Ako je ovaj mrežni kabl oštećen, proizvod se mora odložiti.
- Obavezno izbegavati kontakt proizvoda sa vodom ili drugim tečnostima.
- Nikada ne otvarajte neku od električne opreme (npr. preklopni prekidač, okvir sa stezaljkom, ili sl.) ili umećite bilo kakve predmete u njih. Takvi postupci predstavljaju opasnost po život usled električnog udara.
- Pre montaže, uverite se da postojeći mrežni napon odgovara potrebnom radnom naponu proizvoda (230-240V ~).
- Pre svakog čišćenja i zamene sijalice, uverite se da je proizvod ranije isključen iz električne mreže.
- Uvek pustite da se proizvod potpuno ohladi pre čišćenja ili zamene sijalice.
- Postavite proizvod samo na glatke i neosetljive površine. Treba održavati minimalnu udaljenost od 0,5 m od drugog nameštaja.
- Uvek uhvatite mrežni kabl za mrežni utikač i ne povlačite mrežni kabl. Ne stavljajte teške predmete na mrežni kabl i nemojte ga savijati ili vezati u čvor.
- Ne ostavljajte proizvod tokom rada bez nadzora.

⚠ **OPASNOST OD POVREDE!** Odmah nakon raspakivanja proverite svaku sijalicu na oštećenja. Nemojte koristiti proizvod sa neispravnom sijalicom.

- Ne pokrivajte proizvod predmetima. Prekomerno razvijanje toplote može izazvati požar.
- Proizvod ili materijal za pakovanje nemojte ostavljati unaokolo. Plastične folije i kese, plastični delovi itd. mogu postati opasna igračka za decu.

Puštanje u rad (sl. A–C)

Montaža proizvoda

- Obratite pažnju da je proizvod još isključen iz električne mreže.
- Uklonite vezice za kablove sa namotanog dela mrežnog kabla.
- Okrećite sijalicu [1] u okvir sa stezaljkom [2].
- Umetnite držač kabla [6] između okvira i preklopnog prekidača preko mrežnog kabla. Čvrsto pritisnite opruge [4] okvira sa stezaljkom [2] zajedno i gurnite ih u kristal soli [3] odozdo.
- Provucite mrežni kabl kroz udubljenje u postolju [7] i fiksirajte ga pritiskom na držač kabla [6] u mali otvor (vidi sl. C).

Uključivanje / isključivanje proizvoda

- Umetnite mrežni utikač [5] u utičnicu i uključite/isključite proizvod pomoću preklopnog prekidača [8].

Zamena sijalice

Napomena: Isporučena sijalica je specijalna lampa i namenjena je isključivo za upotrebu u osvetljenom kristalu soli br. artikla 42004-2 (IAN 435470_2304). Molimo koristite samo specijalne sijalice (koje su uključene u obim isporuke) od 15 W do maksimalno 25 W sa tipm navoja E14.

- Isključite proizvod iz električne mreže tako što ćete izvući mrežni utikač [5] i ostavite da se proizvod ohladi.
- Pažljivo izvucite okvir sa stezaljkom [2] na plastičnom prstenu u potpunosti iz proizvoda. Da biste to uradili, takođe olabavite držač kabla [6] iz otvora.
- Odvrnite neispravnu sijalicu [1] iz okvira sa stezaljkom [2].
- Zavrnite novu sijalicu [1] istog tipa u okvir sa stezaljkom [2].
- Čvrsto pritisnite opruge [4] okvira sa stezaljkom zajedno i gurnite ih u kristal soli [3] odozdo.
- Provucite mrežni kabl kroz udubljenje u postolju [7] i fiksirajte ga pritiskom na držač kabla [6] u mali otvor (vidi sl. C).
- Umetnite mrežni utikač [5] u utičnicu i uključite proizvod pomoću preklopnog prekidača [8].

Održavanje i čišćenje

- Isključite proizvod iz električne mreže tako što ćete izvući mrežni utikač i ostavite da se proizvod ohladi.
- Proizvod čistite samo blago navlaženom krpom.
- Sol koja je duže vreme izložena vlažnom vazduhu počinje da se kristališe na površini. Ovo takozvano „cvetanje" se može izbeći redovnim korišćenjem proizvoda i zagrevanjem kamena soli (vidi „Namenska upotreba"). Bilo kakva eflorescencija koja se pojavi može se ukloniti sa glatkih površina na proizvodu vlažnom krpom. Uverite se da je proizvod isključen i odvojen od električne mreže.

Servis

Ako imate bilo kakvih pitanja ili pritužbi, pozovite našu dežurnu liniju ili broj servisa ispod (sa fiksnog ili mobilnog telefona po odgovarajućoj tarifi vašeg provajdera).

Pripremite vaš IAN broj.

IAN 435470_2304

Odlaganje

Ambalaža i ambalažni materijal kao i delovi proizvoda (drvo, sol) se sastoje isključivo od ekološki prihvatljivih materijala. Mogu se odlagati u lokalne kontejnere za reciklažu.

Simbol precrtane kante za otpad na točkovima znači da proizvod na teritoriji Evropske unije mora biti odnešen na odvojenu deponiju otpada. To važi za proizvod i sve sa ovim simbolom označene delove alata. Označeni proizvodi ne smeju da se odlažu preko običnog kućnog otpada nego moraju da se predaju na prihvatno mesto za reciklažu električnih i elektronskih uređaja. Reciklaža pomaže da se smanji potrošnja sirovina i da se rastereti okolina.

Informacije

Garancija

U trenutku kupovine na ovom proizvodu ćete dobiti garanciju od 36 meseci. Proizvod i njegove komponente su pažljivo proizvedeni i podvrgnuti preciznoj kontroli kvaliteta. U okviru garancijskog perioda besplatno vršimo sve popravke grešaka na materijalu ili grešaka proizvođača. Ukoliko kvarovi ipak postanu očigledni tokom garantnog roka, molimo vas da kontaktirate gorenavedenu dežurnu liniju ili broj servisa (sa fiksnog ili mobilnog telefona po odgovarajućoj tarifi vašeg provajdera), navodeći IAN broj. Iz garancije su isključene štete prouzrokovane neodgovarajućim rukovanjem, nenamenskom upotrebom, nepoštovanjem uputstva za upotrebu ili intervencijom neovlašćenih lica, kao i potrošni delovi (kao npr. sijalice). Usluga garancije ne produžava niti obnavlja period garancije. Pažljivo pročitajte ovo uputstvo za upotrebu pre upotrebe ovog proizvoda.

Proizvođač

Wagner Life Design GmbH
Von-Bronsart-Straße 14
22885 Barsbüttel
NEMAČKA

CE Srpska oznaka usaglašenosti

Lidl i proizvođač nisu u mogućnosti da garantuju obezbeđivanje servisiranja i dostupnost rezervnih delova nakon isteka garantnog perioda/perioda saobraznosti. Ukoliko za tim bude potrebe, putem naše Službe za potrošače možete proveriti dostupnost rezervnih delova i opcije za popravku. Hvala na razumevanju.

Kako izjaviti reklamaciju?
Molimo Vas:
· da pozovete korisnički servis: 0800190639
· pošaljete e-mail na: kontakt@lidl.rs
· posetite najbližu Lidl prodavnicu.
Da bismo osigurali najbržu asistenciju, molimo da sačuvate fiskalni račun i date ga na uvid prilikom izjavljivanja reklamacije.

Garancija/Garantni List

Poštovani,

Ovim putem Vas upoznajemo sa Vašim pravima i obavezama koje proističu iz Zakona o zaštiti potrošača, a u pogledu ostvarivanja prava iz garancije.

Ova garancija ni na koji način ne utiče, niti isključuje prava koja kupac ima u skladu sa važećim Zakonom o zaštiti potrošača po osnovu zakonske odgovornosti prodavca za nesaobraznost robe ugovoru koja traje 2 godine od dana kada je roba predata kupcu.

Davalac garancije ovom izjavom preuzima obavezu da kupcima svojih aparata, a pod uslovima definisanim u ovoj izjavi, obezbedi:

- besplatno otklanjanje kvarova u garantnom roku, koji bi nastali kod uobičajene upotrebe ili zbog grešaka u proizvodnji i materijalu, ili
- zamenu aparata, u garantnom roku predviđenim ovom garancijskom izjavom, u slučaju da opravka nije moguća, ili
- ako otklanjanje kvara nije moguće, kupac ima pravo da zahteva od prodavca povrat novca.

Ukupan rok garancije je 3 godine.
Garantni rok počinje da važi od datuma kupovine proizvoda, odnosno od prijema istog od strane kupca, a što se dokazuje fiskalnim računom.

Garancija važi na teritoriji Republike Srbije.

Kupac može da izjavi reklamaciju usmeno u nekom od prodajnih objekata Lidl Srbija KD, odnosno telefonom, pisanim putem ili elektronskim putem na kontakte kompanije Lidl Srbija KD, uz dostavu računa na uvid.

U cilju ispravnog funkcionisanja proizvod se koristi u skladu sa njegovom namenom i Uputstvom za upotrebu.
Na zahtev kupca, koji je izjavljen u garantnom roku, prodavac će izvršiti otklanjanje kvarova i nedostataka na proizvodu u roku predviđenim Zakonom.

Garantni uslovi:
Pre obraćanja prodavcu za tehničku pomoć, potrebno je proveriti ispravnost instalacije i ostalih potrebnih uslova naznačenih u Uputstvu za upotrebu.

Kupac je dužan da prodavcu preda sve pripadajuće delove proizvoda koje je preuzeo u trenutku kupovine.

Popravke u roku garancije:
Garancija važi počev od dana kada je roba predata kupcu, a na osnovu fiskalnog odsečka. U istom periodu davalac garancije, odnosno prodavac je u obavezi da otkloni sve tehničke kvarove bez naknade, u zakonskom roku.

Garancija ne važi u sledećim slučajevima:
1. Ukoliko prodavcu uz aparat nije priložen fiskalni račun sa datumom prodaje.
2. Ukoliko je kvar prouzrokovan udarom groma, strujnim udarom ili sličnim delovanjem spoljne sile na sam uređaj (požar, poplava, naponski udar...).
3. Ukoliko su nastali kvarovi i oštećenja na uređaju posledica delovanja spoljnih uticaja, kao što su: velika vlaga, previsoka i suviše niska temperatura (pucanje cevi usled smrzavanja, oštećenja gumenih delova, rđanje, itd.)
4. Ukoliko proizvod nije korišćen u skladu sa Uputstvom za upotrebu.
5. Ukoliko je proizvod pokušalo da popravi treće neovlašćeno lice.
6. Ukoliko proizvod nije korišćen u skladu sa namenom.
7. Ukoliko je čišćenje i održavanje uređaja urađeno protivno Uputstvu za upotrebu.
8. Ukoliko je proizvod korišćen u profesionalne svrhe.

Naziv proizvoda:	Lampa od kristalne soli
Model:	42004-2
IAN/Serijski broj:	435470_2304
Proizvođač:	Wagner Life Design GmbH Von-Bronsart-Straße 14 22885 Barsbüttel Nemačka
Davalac garancije-uvoznik:	Lidl Srbija KD Prva južna radna 3 22330 Nova Pazova Republika Srbija Tel. 0800190639 E-mail: kontakt@lidl.rs
Datum predaje robe potrošaču:	datum sa fiskalnog računa
Uvozi i stavlja u promet:	Lidl Srbija KD Prva južna radna 3 22330 Nova Pazova Republika Srbija Tel. 0800190639 E-mail: kontakt@lidl.rs

Легенда на използваните пиктограми

⚠	Спазвайте предупрежденията и указанията за безопасност!
Hz	Hertz (честота)
W	Watt (активна мощност)
V~	Volt (променливо напрежение)
	Клас на защита II
CE	Продуктът отговаря на европейските директиви, валидни за специфичния тип продукти
	Продуктът е предназначен само за работа на закрито, в сухи и затворени помещения.
	Продуктът не е предназначен за използване като осветление в домашни условия.
	Отстранете опаковката и продукта като отпадък екологосъобразно!

Лампа от солен кристал

Увод

Честито!
С тази покупка Вие избрахте висококачествен продукт. Преди първото пускане в действие се запознайте с продукта. За целта прочетете внимателно следващото упътване за употреба. Използвайте продукта само съгласно описанието и за посочените области на употреба. Съхранявайте добре настоящото упътване за употреба При предоставяне на продукта на трети лица предавайте с него и цялата документация.

Употреба по предназначение

Този продукт е предназначен само за домашна употреба в сухи и затворени помещения. Ако при разопаковането солният кристал е естествено леко влажен, го подсушете с кърпа, моля. При използването на продукта остатъчната влага изчезва от самосебе си. Ако дървената основа е разхлабена, моля, затегнете двата винта с ръчна отвертка (кръстата отвертка). По време на работа влажността на въздуха не бива да е по-висока от 65 % и температурата в помещението следва да е макс. 25 °C, тъй като солните кристали поемат влага от въздуха. По тази причина този декоративен обект за хармонично ефектно осветление трябва да се използва само с доставения специален източник на светлина! Топлината, отделяна от специалния източник на светлина, е абсолютно необходима за загряване на солния кристал, тъй като тя поддържа солния камък сух. Само по този начин се осигурява продължителна използваемост, а с това и Вашето дълготрайно удоволствие от продукта.

Продуктът не е предназначен за използване като осветление в домашни условия. Всяка друга употреба, освен описаната по-горе, се счита за неправилна и недопустима.
Моля, съблюдавайте: Продуктът не е играчка!

Описание на частите (Фиг. A–C)

[1] Специална крушка
[2] Фасунга
[3] Солен кристал с дървен цокъл
[4] Пружина (фасунга)
[5] Щепсел (специфичен за страната)
[6] Кабелен държач
[7] Отвор (цокъл)
[8] Двупозиционен превключвател

Обем на доставката

1 солен кристал с отвор и дървен цокъл
1 фасунга със захранващ кабел, двупозиционен превключвател и щепсел (специфичен за страната)
1 кабелен държач
1 Специална крушка (15 W, E14)
1 упътване за употреба

Технически данни

Височина вкл. цокъл:	ок. 16 cm (42004-2)
Тегло на солния кристал вкл. цокъл:	ок. 2,1 kg (42004-2)
Дължина на кабела:	ок. 110 cm
Работно напрежение:	230–240 V~ 50 Hz
Специална крушка:	15 W E14
Номинална мощност максимално:	1 x 25 W
Клас на защита:	II / ☐
Артикул №:	42004-2

⚠ Безопасност

Артикулът не бива да се използва в противоречие с първоначално упоменатото му предназначение.
При повреди поради неспазване на настоящото упътване за употреба отпадат всякакви гаранционни претенции! За произлезли косвени щети не носим отговорност! При материални или физически щети в резултат на неправилна употреба или неспазване на указанията за безопасност не се поема отговорност!

- Моля, преди всяко включване в мрежата проверявайте продукта, захранващия кабел и щепсела за евентуални повреди. Не използвайте в никакъв случай продукта при установяване на повреди. Съществува опасност от токов удар.
- Външният гъвкав захранващ кабел на този продукт не може да се подменя. Ако този захранващ кабел е повреден, продуктът следва да се бракува.
- Задължително избягвайте контакт на продукта с вода или други течности.
- Никога не отваряйте електрическо средство (напр. двупозиционен превключвател, фасунга и др.) и не поставяйте предмети в него. Подобни интервенции означават опасност за живота поради токов удар.
- Преди монтажа се уверете, че напрежението на електрическата мрежа отговаря на необходимото работно напрежение на продукта (230–240 V~).
- Преди всяко почистване или смяна на крушката се уверете, че продуктът е изключен от мрежата.
- Винаги оставяйте продукта да се охлади напълно преди почистване или смяна на крушката.
- Поставяйте продукта само върху гладки и нечувствителни повърхности, моля. При това спазвайте минимално разстояние от 0,5 m спрямо други предмети от обзавеждането.
- Хващайте захранващия кабел само за щепсела и не дърпайте самия кабел. Не поставяйте тежки предмети върху захранващия кабел, не го прегъвайте и не го връзвайте.
- Не оставяйте продукта да работи без надзор.

⚠ **ОПАСНОСТ ОТ НАРАНЯВАНЕ!** Непосредствено след разопаковането проверете всяка крушка за повреди. Не използвайте продукта с дефектна крушка.

- Не закривайте продукта с предмети. Прекомерното нагряване може да предизвика пожар.
- Не оставяйте продукта или опаковъчния материал без наблюдение. Фолиото / найлоновите торбички, пластмасовите части и др. могат да се превърнат в опасна играчка за децата.

Пускане в действие (фиг. A–C)

Монтиране на продукта

- Уверете се, продуктът е изключен от захранването.
- Отстранете кабелната връзка от навитата част на захранващия кабел.
- Завийте крушката [1] във фасунгата [2].
- Поставете кабелния държач [6] между фасунгата и двупозиционния превключвател върху захранващия кабел. Притиснете силно пружините [4] на фасунгата [2] и я вкарайте отдолу в солния кристал [3].
- Прокарайте захранващия кабел през отвора в цокъла [7] и го фиксирайте, като притиснете кабелния държач [6] в малкия отвор (виж фиг. C).

Включване / Изключване на продукта

- Включете щепсела [5] в контакта и включете/изключете продукта от двупозиционния превключвател [8].

Смяна на крушката

Указание: Доставеният източник на светлина представлява специална крушка и служи единствено за използване в светещия солен кристал, артикул № 42004-2 (IAN 435470_2304). Моля, използвайте САМО специални крушки (каквито са включени в обема на доставката) 15 W до макс. 25 W с резба тип E14.

- Изключете продукта от мрежата, като извадите щепсела [5] и го оставете да се охлади.
- Извадете внимателно пластмасовия пръстен с фасунгата [2] изцяло от продукта. За целта освободете и кабелния държач [6] от отвора.
- Развийте дефектната крушка [1] от фасунгата [2].

- Завийте нова крушка [1] от същия тип във фасунгата [2].
- Притиснете силно пружините [4] на фасунгата и я вкарайте отдолу в солния кристал [3].
- Прокарайте захранващия кабел през отвора в цокъла [7] и го фиксирайте, като притиснете кабелния държач [6] в малкия отвор (виж фиг. C).
- Включете щепсела [5] в контакта и включете продукта от двупозиционния превключвател [8].

Поддръжка и почистване

- Изключете продукта от мрежата, като извадите щепсела и го оставете да се охлади.
- Моля, почиствайте продукта само с леко влажна кърпа.
- Сол, която е изложена продължително време на влажен въздух, започва да кристализира по повърхността. Това така наречено „изцветяване" може да се избегне чрез редовна работа на продукта и свързаното с нея загряване на солния камък (виж „Употреба по предназначение"). Евентуално възникналото изцветяване може да се отстрани от гладките повърхности на продукта с влажна кърпа. Уверете се, че продуктът е изключен и разединен от електрическата мрежа.

Сервиз

При въпроси или рекламации, моля, изберете посочения по-долу номер на нашата гореща линия или сервиза (от стационарен или мобилен телефон по съответната тарифа на Вашия оператор).

+49 (0) 40 675 88 9427

Моля, дръжте на разположение IAN-номера на Вашия продукт.

IAN 435470_2304

Отстраняване като отпадък

Опаковката и опаковъчният материал, както и части на продукта (дърво, сол) се състоят само от безвредни за околната среда материали. Те могат да бъдат предадени в местните пунктове за рециклиране.

Символът със зачертания контейнер за отпадъци означава, че в Европейския съюз този продукт подлежи на разделно сметосъбиране. Това важи за продукта и за всички маркирани с този символ аксесоари. Маркираните продукти не трябва да се изхвърлят с обичайните битови отпадъци, а да се предават в пункт за събиране на електрически и електронни уреди за рециклиране. Чрез рециклирането се намалява изразходването на суровини и се опазва околната среда.

Информация

Гаранция

Уважаеми клиенти,
за този уред получавате 3 години гаранция от датата на покупката. В случай на несъответствие на продукта с договора за продажба Вие имате законно право да предявите рекламация пред продавача на продукта при условията и в сроковете, определени в глава трета, раздел II и III и глава четвърта от Закона за предоставяне на цифрово съдържание и цифрови услуги и за продажба на стоки (ЗПЦСЦУПС)*.

Вашите права, произтичащи от посочените разпоредби, не се ограничават от нашата по-долу представена търговска гаранция, не са свързани с разходи за потребителите и независимо от нея продавачът на продукта отговаря за липсата на съответствие на потребителската стока с договора за продажба съгласно ЗПЦСЦУПС.

Гаранционни условия

Гаранционният срок е 3 години от датата на получаване на стоката. Пазете добре оригиналната касова бележка. Този документ е необходим като доказателство за покупката. Ако в рамките на три години от датата на закупуване на този продукт се появи дефект на материала или производствен дефект, продуктът ще бъде безплатно ремонтиран или заменен. Гаранцията предполага в рамките на тригодишния гаранционен срок да се представят дефектният уред, касовата бележка (касовият бон), както и всички други документи, установяващи наличието на дефект и писмено да се обясни в какво се състои дефектът и кога е възникнал. Ако дефектът е покрит от нашата гаранция, Вие ще получите обратно ремонтирания или нов продукт. В случай на замяна на дефектна стока първоначалните гаранционен срок и гаранционни условия се запазват. В случай на ремонт на дефектна стока, срокът на ремонта се прибавя към гаранционния срок. За евентуално наличните и установени повреди и дефекти още при покупката трябва да се съобщи веднага след разопаковането. Евентуалните ремонти след изтичане на гаранционния срок са срещу заплащане.

Ремонтът или замяната на продукта не пораждат нова гаранция.

Обхват на гаранцията

Уредът е произведен грижливо според строгите изисквания за качество и добросъвестно изпитан преди доставка. Гаранцията важи за дефекти на материала или производствени дефекти. Гаранцията не обхваща консумативите, както и частите на продукта, които подлежат на нормално износване, поради което могат да бъдат разглеждани като бързо износващи се части (например филтри или приставки) или повредите на чупливи части (например прекъсвачи, батерии или такива произведени от стъкло). Гаранцията отпада, ако уредът е повреден поради неправилно използване или в резултат на неосъществяване на техническа поддръжка. За правилната употреба на продукта трябва точно да се спазват всички указания в упътването за експлоатация. Предназначение и действия, които не се препоръчват от упътването за експлоатация или за които то предупреждава, трябва задължително да се избягват. Продуктът е предназначен само за частна, а не за професионална употреба. При злоупотреба и неправилно третиране, употреба на сила и при интервенции, които не са извършени от клона на нашия оторизиран сервиз, гаранцията отпада.

Процедура при гаранционен случай

За да се гарантира бърза обработка на Вашия случай, следвайте следните указания:

· За всички запитвания подгответе касовата бележка и идентификационния номер (IAN 435470_2304) като доказателство за покупката.
· Вземете артикулния номер от фабричната табелка.
· При възникване на функционални или други дефекти първо се свържете по телефона или чрез имейл с допулосочения сервизен отдел. След това ще получите допълнителна информация за уреждането на Вашата рекламация.
· След съгласуване с нашия сервиз можете да изпратите дефектния продукт на посочения Ви адрес на сервиза безплатно за Вас, като приложите касовата бележка (касовия бон) и посочите писмено в какво се състои дефектът и кога е възникнал. За да се избегнат проблеми с приемането и допълнителни разходи, задължително използвайте само адреса, който Ви е посочен. Осигурете изпращането да не е като експресен товар или като друг специален товар. Изпратете уреда заедно с всички принадлежности, доставени при покупката, и осигурете достатъчно сигурна транспортна опаковка.

Ремонтен сервиз/извънгаранционно обслужване

Ремонти извън гаранцията можете да възложите на клона на нашия сервиз срещу заплащане. Той с удоволствие ще Ви направи предварителна калкулация. Можем да обработваме само уреди, които са достатъчно опаковани и изпратени с платени транспортни разходи.
Внимание: Изпратете Вашия уред на клона на нашия сервиз почистен и с указание за дефекта.
Уредите, предмет на извънгаранционо обслужване, изпратени с неплатени транспортни разходи – с наложен платеж, като експресен или друг специален товар – не се приемат.

Ние ще извършим безплатно изхвърлянето на изпратените от Вас дефектни уреди.

Сервизно обслужване

България
Тел.: 00800 111 4920
IAN 435470_2304

Вносител

Моля, обърнете внимание, че следващият адрес не е адрес на сервиза. Първо се свържете с горепосочения сервизен център.

Вагнер Лайф Дизайн ГмбХ
Фон-Бронсарт-Щр. 14
22885 Барсбютел
ГЕРМАНИЯ

*Като физическо лице – потребител, независимо от настоящата търговска гаранция, Вие се ползвате от правата на законовата гаранция, предоставена от Закона за предоставяне на цифрово съдържание и цифрови услуги и за продажбата на стоки/ЗПЦСЦУПС/. По-специално Вие имате право при несъответствие на стоката да бъде извършен ремонт или замяна по Ваш избор, освен ако това е невъзможно или е свързано с непропорционално големи разходи за продавача. Вие имате право на пропорционално намаляване на цената или на разваляне на договора при наличие на условията на чл. 33, ал. 3 от ЗПЦСЦУПС. Условията и сроковете на законовата гаранция са регламентирани в глава трета, раздел II и III и в глава четвърта на ЗПЦСЦУПС

За този уред получавате 36 месеца гаранция, считано от датата на покупката. Този продукт и неговите компоненти са произведени с особена грижливост и са подложени на обстоен контрол за качество. В рамките на гаранционния срок отстраняваме безплатно всички дефекти на материала и производствени дефекти. Ако въпреки това в гаранционния срок установите дефекти, моля, обадете се на посочения по-горе номер на горещата линия или сервиза (от стационарен или мобилен телефон по съответната тарифа на Вашия оператор), като съобщите IAN-номера. От гаранцията се изключват повреди в резултат на неправилна употреба, употреба извън предназначението, неспазване на настоящото упътване за употреба, поради извършване на действия от неоторизирани лица, както и бързоизносващите се части (като например крушки). След извършване на гаранционна услуга срокът на гаранцията не се удължава и подновява. Моля, преди пускане в действие на този продукт прочетете внимателно настоящото упътване за употреба.

Производител

Wagner Life Design GmbH
Von-Bronsart-Straße 14
22885 Barsbüttel
ГЕРМАНИЯ

CE

PDF ONLINE
www.lidl-service.com

RECYCLED
Papier aus Recyclingmaterial
Paper made from recycled material
FSC® C004919

Wagner Life Design GmbH
Von-Bronsart-Straße 14
22885 Barsbüttel
GERMANY

Versionsnr.: 01/06/2023

Stand der Informationen · Version des informations
Stand van de informatie · Stan informacji
Stav informací · Stav informácií · Stanje informacija
Stanje informacija · Последна информация: 07/2023
Ident.-No.: 072023-FR/NL/BE/PL/CZ/SK/HR/RS/BG

435470_2304_V3.0_livh_Salzkristall-Leuchte_FR_NL_BE_PL_CZ_SK_HR_RS_BG.indd 2
20.07.23 09:43