Playtive JUNIOR

PDF ONLINE
www.lidl-service.com

SELF-DRIVING TRAIN

GB
SELF-DRIVING TRAIN
Instructions for use

SI
SAMOVOZEČI VLAK
Navodilo za uporabo

SK
SAMOHYBNÝ VLAK
Navod na používanie

HU
ÖNJÁRÓ VASÚT
Használati útmutató

CZ
DĚTSKÁ ŽELEZNICE
Návod k použití

DE AT CH
SELBSTFAHRENDE EISENBAHN
Gebrauchsanweisung

CE

IAN 322786_1901

GB HU SI CZ
SK DE AT CH

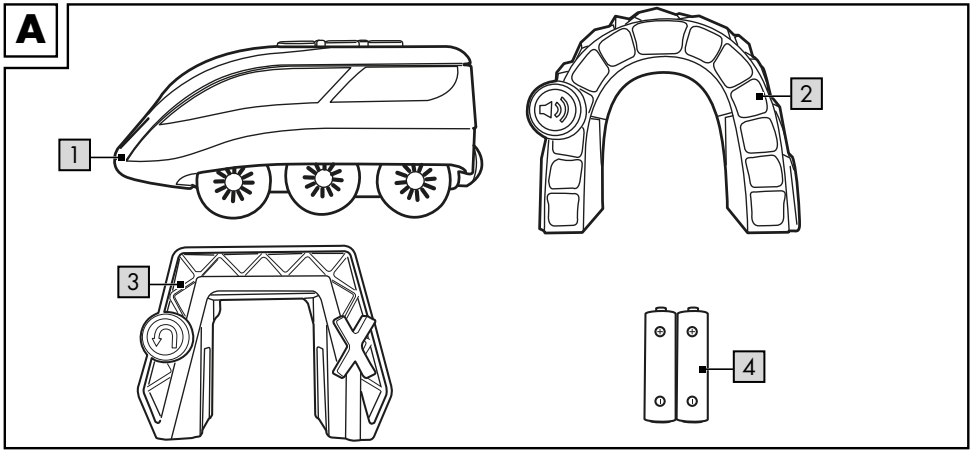
A
1
2
3
4

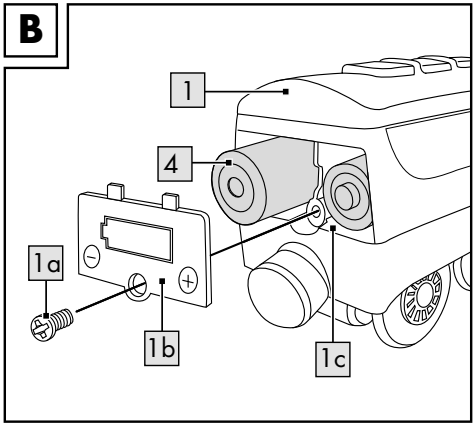
B
1
4
1a
1b
1c

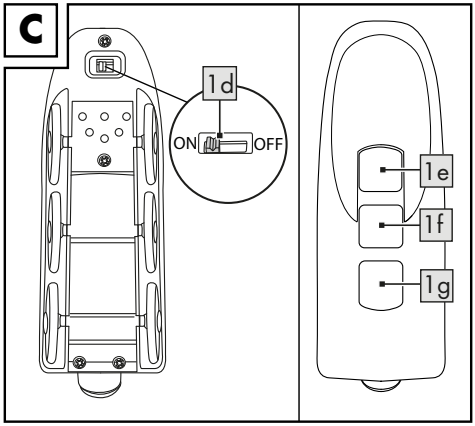
C
1d
ON
OFF
1e
1f
1g

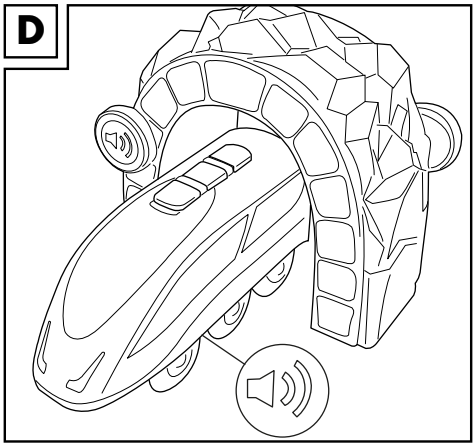
D

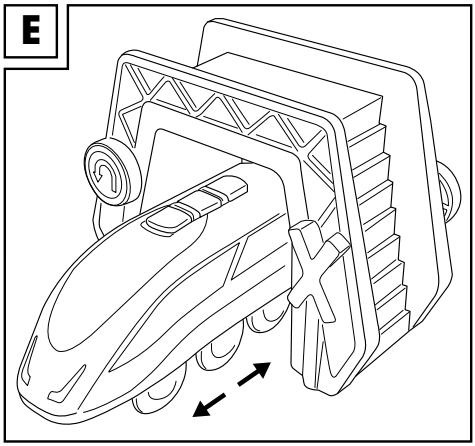
E

Congratulations!
You have chosen to purchase a high-quality product. Familiarise yourself with the product before using it for the first time.

Read the following instructions for use carefully.

Use the product only as described and only for the given areas of application. Store these instructions for use carefully. When passing the product on to third parties, please also hand over all accompanying documents.

Scope of delivery (Fig. A)

1 x High-speed train (1)
1 x Tunnel with sound feature (2)
1 x Tunnel with reverse driving feature (3)
2 x Batteries (1,5V ⎓ LR6, AA) (4)
1 x Instructions for use

Technical data

Battery energy supply:
1.5V ⎓ LR6, AA

⎓ Symbol for DC voltage

Date of manufacture (month/year):
07/2019

CE This device conforms to the basic requirements and other relevant provisions of RED 2014/53/EU, as well as RoHS Directive 2011/65/EU.
Full declarations of conformity are available at http://www.conformity.delta-sport.com

Intended use

This product is a toy for children 3 to 8 years of age and is intended for private use.

⚠ Safety instructions

- Warning. Not suitable for children under 36 months. Choking hazard. Small parts.
- Warning. None of the packaging and fastening materials are considered part of the toy and must always be removed for safety reasons before the product can be given to children to play with.
- Children can only play with the product under adult supervision.
- Only use battery type:
  1.5V LR6, AA.

⚠ Warnings regarding integrated batteries!

- Remove the batteries if they are dead or if the product will not be used for an extended period of time.
- Do not mix different types and makes of battery and do not use new and used batteries together with each other or batteries of different capacities since they can leak and thus cause damage.
- Observe polarity (+/-) when installing.
- Replace all batteries together at the same time and dispose of the old batteries in accordance with regulations.
- Warning! Batteries may not be charged or reactivated by other means, nor may they be disassembled, thrown onto a fire or short-circuited.
- Always store batteries out of reach of children.
- Do not use any rechargeable batteries!
- Cleaning and user maintenance may not be performed by children without supervision.
- When needed, clean the battery and device terminals before inserting.
- Do not expose the batteries to extreme conditions (e.g. radiators or direct sunlight). Otherwise there is an increased risk of leakage.
- If swallowed, batteries can be life-threatening. For this reason keep batteries out of the reach of small children. If a battery has been swallowed, medical help must be sought immediately.

⚠ Danger!

- Handle a damaged or leaking battery with extreme care and dispose of it immediately as per regulations. Wear gloves for this.
- If you come into contact with battery acid, wash the affected area with soap and water. If battery acid gets into your eye, rinse it out with water and seek medical treatment immediately!
- The terminals must not be short-circuited.

Replacing the batteries

WARNING! Follow these instructions to avoid mechanical and electrical damage.

Insert the included batteries in the product before the first use.

Inserting the batteries in the locomotive (Fig. B)

1. Use a suitable screwdriver to loosen the screw (1a) on the battery holder (1c) on the back of the locomotive (1).
2. Remove the lid (1b) and carefully place two batteries (4) into the battery holder (1c). The batteries must fit fully into the battery holder.

Note: Pay attention to correct plus/minus polarity of the batteries and their installation.

3. Screw the lid (1b) tightly onto the back.

Replacing battery

WARNING! Follow these instructions to avoid mechanical and electrical damage.

If the batteries stop working, replace them using the same process as described for inserting them. Remove the batteries already in the product before inserting the new batteries.

Note: The product must be switched off before you change the batteries.

Activating and deactivating the locomotive (Fig. C)

1. Move the switch (1d) on the underside of the high-speed train (1) to ON in order to turn on the locomotive.
2. Press the front button (1e) to activate forward motion.
3. Press the middle button (1f) to stop the locomotive.
4. Press the back button (1g) to activate backward motion.
5. Move the switch (1d) on the underside of the high-speed train (1) to OFF in order to turn off the locomotive.

RFID feature

The self-driving locomotive can be combined with other RFID-capable toys.

Put the train on the tracks (not included in the scope of delivery) and activate it. The following functions will be triggered:

1. When the high-speed train (1) drives through the tunnel with the sound feature (2), it will trigger a sound from the train and the train will stop for a moment (Fig. D).
2. When the high-speed train drives through a tunnel with the reverse feature (3), the high-speed train (1) will stop for a moment and then change its driving direction (Fig. E).

Note: To avoid derailing the high-speed train, make sure the tracks (not included in the set) are placed on a level surface and connected properly.

Note: If the wheels of the high-speed train lose their grip on the tracks (not included in the set), remove any dust and dirt from the wheels and track with a clean cloth.

Storage, cleaning

When not in use, always store the product dry, clean, without batteries and at room temperature. Wipe clean with a dry cloth only.

IMPORTANT! Never clean the product with harsh cleaning agents.

Disposal

Dispose of the article and the packaging materials in accordance with current local regulations. Packaging materials such as foil bags are not suitable to be given to children. Keep the packaging materials out of the reach of children.

Dispose of the products and the packaging in an environmentally friendly manner.

The recycling code is used to identify various materials for recycling. The code consists of the recycling symbol – which is meant to reflect the recycling cycle – and a number which identifies the material.

Devices that are marked with the symbol shown here may not be disposed of with domestic waste. You are obliged to dispose of these kinds of used electrical and electronic devices separately. Ask your local authority about possible methods for regulated disposal. Remove the batteries from the article before disposing of it.

Dispose of batteries carefully

Please note: Batteries are hazardous waste and may not be disposed of with domestic waste by law. You can hand over used batteries free of charge at local collection points or at retail outlets. Special containers are provided here for this purpose.

Notes on the guarantee and service handling

The product was produced with great care and under constant supervision. You receive a three-year warranty for this product from the date of purchase. Please retain your receipt.
The warranty applies only to material and workmanship and does not apply to misuse or improper handling. Your statutory rights, especially the warranty rights, are not affected by this warranty.
With regard to complaints, please contact the following service hotline or contact us by e-mail. Our service employees will advise as to the subsequent procedure as quickly as possible. We will be personally available to discuss the situation with you.
Any repairs under the warranty, statutory guarantees or through goodwill do not extend the warranty period. This also applies to replaced and repaired parts.
Repairs after the warranty are subject to a charge.

IAN: 322786_1901

GB Service Great Britain
Tel.: 0800 404 7657
E-Mail: deltasport@lidl.co.uk

Szívből gratulálunk!
Vásárlásával kiváló minőségű terméket választott. Használatba vétele előtt ismerkedjen meg a termékkel.

Figyelmesen olvassa el az alábbi használati útmutatót.

A terméket kizárólag az itt ismertetett módon, a rendeltetésének megfelelően használja. Gondosan őrizze meg a használati útmutatót. A termék továbbadásakor adja át az összes kapcsolódó dokumentumot is.

A csomag tartalma (A ábra)

1 x gyorsvonat (1)
1 x hangjelzéses alagút (2)
1 x alagút tolatási funkcióval (3)
2 x elem (1,5V ⎓ LR6, AA) (4)
1 x használati útmutató

Műszaki adatok

Az elem energiafelhasználása:
1,5V ⎓ LR6, AA

⎓ Egyenfeszültség jele

Gyártás dátuma (hónap/év): 07/2019

CE A készülék megfelel az általános követelményeknek és a 2014/53/EU RED, ill. a 2011/65/EU RoHS irányelv más releváns előírásainak.
A teljes megfelelőségi nyilatkozat a következő címen elérhető:
http://www.conformity.delta-sport.com

Rendeltetésszerű használat

3 és 8 év közötti gyermekeknek ajánlott játék személyes használatra.

⚠ Biztonsági utasítások

- Figyelmeztetés. Csak 36 hónaposnál idősebb gyermekek számára alkalmas. Fulladásveszély. Kis alkatrészek.
- Figyelmeztetés. A csomagoló- és rögzítőanyagok nem képezik a játék részét, és biztonsági okból mindenképpen el kell őket távolítani, mielőtt a terméket odaadná a gyermekeknek játszani.
- Gyermekek csak felnőtt felügyelete mellett játszhatnak a termékkel.
- Csak megfelelő típusú elemeket használjon: 1,5V/típus: LR6, AA.

⚠ Az elemmel kapcsolatos figyelmeztetések!

- Távolítsa el az elemeket, ha elhasználódtak, vagy ha a terméket hosszabb ideig nem használja.
- Ne használjon együtt egymástól eltérő típusú, márkájú, illetve használt és új elemeket, illetve eltérő kapacitású elemeket, mivel ezek kifolyhatnak, ezzel károsítva a készüléket.
- Ügyeljen a polaritásra (+/-) a behelyezéskor.
- Mindig egyszerre cserélje ki az elemeket és gondoskodjon az előírás szerinti ártalmatlanításukról.
- Figyelem! Az elemeket tilos tölteni vagy más eszközökkel újraaktiválni, tilos őket szétszedni, tűzbe dobni vagy rövidre zárni.
- Olyan helyen tárolja a készüléket, ahol a gyermekek nem érhetik el.
- Ne használjon feltölthető elemeket!
- A tisztítást és a felhasználói karbantartást a gyermekek felügyelet nélkül nem végezhetik.
- Szükség esetén és az elemek behelyezése előtt tisztítsa ki az elemek és a készülék érintkezéseit.
- Ne tegye ki az elemeket extrém körülményeknek (pl. fűtőtest vagy közvetlen napsugárzás). Ellenkező esetben nő a kifolyás veszélye.
- Az elemek lenyelése életveszélyes lehet. Ezért az elemeket tartsa távol a kisgyermekektől. Egy elem lenyelése esetén azonnal orvosi segítséget kell kérni.

⚠ Veszély!

- A károsodott vagy kifolyt elemekkel nagyon óvatosan bánjon, és haladéktalanul előírásszerűen ártalmatlanítsa őket. Eközben viseljen kesztyűt.
- Ha akkumulátorsavval kerül érintkezésbe, mossa le vízzel és szappannal az érintett területet. Amennyiben akkumulátorsav kerül a szemébe, mossa ki vízzel, és azonnal forduljon orvoshoz!
- A csatlakozó sorkapcsokat nem szabad rövidre zárni.

Elemek behelyezése

FIGYELEM! A mechanikus és elektromos károk megelőzése érdekében vegye figyelembe a következő utasításokat.

A termék használata előtt helyezze be a csomagban található elemeket.

Elemek behelyezése a vonatba (B ábra)

1. Egy megfelelő csavarhúzó segítségével oldja ki a vonat (1) hátoldalán lévő elemrekeszen (1c) lévő csavart (1a).
2. Távolítsa el a fedelet (1b), és helyezze a két elemet (4) óvatosan az elemrekeszbe (1c). Az elemeket teljesen be kell illeszteni az elemrekeszbe.

Megjegyzés: ügyeljen a megfelelő polaritásra és a helyes behelyezésre.

3. Ismét húzza meg a termék hátulján lévő fedél (1b) csavarjait.

Elemcsere

FIGYELEM! A mechanikus és elektromos károk megelőzése érdekében vegye figyelembe a következő utasításokat.

Amennyiben az elemek nem működnek, cserélje ki őket az elem behelyezése részben leírtak szerint. Az új elemek behelyezése előtt vegye ki a termékben lévő elemeket.

Megjegyzés: elemcsere előtt ki kell kapcsolni a terméket.

A vonat be- és kikapcsolása (C ábra)

1. Tolja a gyorsvonat (1) alján lévő kapcsolót (1d) az ON jelzésre, ha ki szeretné kapcsolni a vonatot.
2. Az előre haladás aktiválásához nyomja meg az első gombot (1e).
3. A vonat megállításához nyomja meg a középső gombot (1f).
4. A tolatás aktiválásához nyomja meg a hátsó gombot (1g).
5. Tolja a gyorsvonat (1) alján lévő kapcsolót (1d) az OFF jelzésre, ha ki szeretné kapcsolni a vonatot.

RFID funkció

Az önműködő vonat kombinálható más RFID funkciót támogató elemekkel.

Helyezze a sínekre (a csomag nem tartalmazza), majd aktiválja a vonatot. A következő funkciók válnak elérhetővé:

1. Amikor a gyorsvonat (1) áthajt a hangjelzéses alagúton (2), aktiválódik a gyorsvonat hangjelzése és a vonat egy pillanatra megáll (D ábra).
2. Amikor a gyorsvonat áthajt a tolatási funkcióval ellátott alagúton (3), egy pillanatra megáll és irányt változtat (E ábra).

Megjegyzés: ha meg szeretné akadályozni a gyorsvonat kisiklását, akkor gondoskodjon róla, hogy a sínek (a csomag nem tartalmazza) egyenletes talajon és megfelelően csatlakozzanak egymáshoz.

Megjegyzés: ha a gyorsvonat kerekei a sínen (a csomag nem tartalmazza) kibillentek az egyensúlyukból, akkor egy törlőkendővel tisztítsa meg a kerekeket és a síneket a portól és az esetleges szennyeződésektől.

Tárolás, tisztítás

A terméket mindig száraz, tiszta és szobahőmérsékletű helyen tárolja elemek nélkül, ha azt nem használja.

Csak törölje tisztára egy száraz ronggyal.

FONTOS! Ne használjon éles tisztítószereket a tisztításhoz.

Tudnivalók a hulladékkezelésről

Az árucikket és a csomagolóanyagot az érvényes helyi előírásoknak megfelelően ártalmatlanítsa. A csomagolóanyagok, pl. nylonzacskók, nem kerülhetnek gyermekek kezébe. A csomagolóanyagot gyermekek számára hozzá nem férhető helyen tárolja.

A terméket és csomagolását környezetbarát módon selejtezze le.

Az újrahasznosító kód a különböző anyagokat jelöli, hogy azok nyersanyagként újrahasznosíthatók legyenek. A kód az újrahasznosítás jelből - értsd: az újrahasznosítás körforgás jelölése - és egy számból áll, ami adott anyagot jelöl.

Azok az eszközök, amelyeket a mellette lévő szimbólummal jelöltek meg, nem kerülhetnek háztartási szemétbe. Ön köteles a régi elektromos berendezéseket külön ártalmatlanítani. Tájékozódjon lakhelyén a szabályos ártalmatlanítás lehetőségeiről.
Az ártalmatlanítás előtt távolítsa el az elemeket a termékből.

Az elemek ártalmatlanítása

Figyelem: Az elemek a hulladékok külön kezelendő csoportját alkotják, ezeket a törvényi előírások alapján nem szabad a háztartási szeméttel együtt ártalmatlanítani. A kifogyott elemek költségmentesen leadhatók a gyűjtőhelyeken vagy a kereskedésekben. Itt speciális gyűjtők állnak rendelkezésre.

A garanciával és a szerviz lebonyolításával kapcsolatos útmutató

Ezen termék gyártása nagy gondossággal és folyamatos ellenőrzés mellett történt. Ön a termékre három év garanciát kap a vásárlás időpontjától. Kérjük őrizze meg a pénztárblokkot. A garancia csak anyag- és gyártási hibákra érvényes, visszaélésszerű vagy szakszerűtlen kezelés esetén teljesen megszűnik. Az Ön törvényes jogait, kiváltképpen a szavatosságra vonatkozó jogait, ez a garancia nem korlátozza. Esetleges reklamáció esetén, kérjük, hívja fel a szerviz alábbi közvetlen telefonvonalát, vagy lépjen kapcsolatba velünk e-mailben.
Szerviz szakembereink a további tennivalókat a lehető leggyorsabban egyeztetik Önnel.

Minden esetben személyesen adunk tanácsot Önnek. A garanciális időt garancia, törvényes szavatosság vagy kulantéria alapján történő esetleges javítások nem hosszabbítják meg. Ez a pótolt vagy megjavított alkatrészekre is érvényes. A garancia lejárta után felmerülő javítások költségeit Önnek kell fedezni.

IAN: 322786_1901

HU Szerviz Magyarország
Tel.: 06800 21225
E-Mail: deltasport@lidl.hu

Čestitamo!
Z nakupom ste se odločili za visokokakovosten izdelek. Pred prvo uporabo se seznanite z izdelkom.

V ta namen natančno preberite naslednje navodilo za uporabo.

Izdelek uporabljajte, kot je opisano, in za navedena področja uporabe. To navodilo za uporabo skrbno hranite. Če boste izdelek predali tretjim osebam, zraven priložite vso dokumentacijo.

Obseg dobave (sl. A)

1 x hitri vlak (1)
1 x tunel z zvočno funkcijo (2)
1 x tunel s funkcijo vzvratne vožnje (3)
2 x baterija (1,5V ⎓ LR6, AA) (4)
1 x navodilo za uporabo

Tehnični podatki

Energetsko napajanje baterije:
1,5V ⎓ LR6, AA

⎓ Simbol za enosmerno napetost

Datum izdelave (mesec/leto):
07/2019

CE Ta naprava je v skladu s temeljnimi zahtevami in drugimi zadevnimi predpisi Direktive o radijski opremi 2014/53/EU ter Direktive 2011/65/EU (RoHS).
Celotne izjave o skladnosti so na voljo na spletnem mestu
http://www.conformity.delta-sport.com

Namenska uporaba

Ta izdelek je igrača za otroke, stare od 3 do 8 let, za zasebno uporabo.

⚠ Varnostni napotki

- Opozorilo. Embalažni in pritrditveni materiali niso sestavni del igrače in jih je treba iz varnostnih razlogov vedno odstraniti, preden se izdelek preda otrokom za igro.
- Opozorilo. Ni primerno za otroke, mlajše od 36 mesecev. Nevarnost zadušitve zaradi tujka. Majhni deli.
- Otroci se smejo z izdelkom igrati le pod nadzorom odraslih oseb.
- Uporabite le tip baterije: 1,5V/tip LR6, AA.

⚠ Opozorila za baterije!

- Če so baterije izrabljene ali če izdelka dalj časa ne uporabljate, odstranite baterije.
- Ne uporabljajte različnih tipov ali znamk baterij, novih in rabljenih baterij skupaj ali baterij z različno kapaciteto, ker le-te lahko iztečejo in s tem povzročijo škodo.
- Pri vstavljanju baterij upoštevajte polarnost (+/-).
- Vse baterije zamenjajte istočasno in stare baterije zavrzite v skladu s predpisi.
- Opozorilo! Baterij ne smete polniti ali jih reaktivirati z drugimi sredstvi, ne smete jih razstavljati, metati v ogenj ali z njimi povzročati kratkega stika.
- Baterije vedno shranjujte izven dosega otrok.
- Ne uporabljajte baterij za ponovno polnjenje!
- Otroci ne smejo izvajati čiščenja in uporabniškega vzdrževanja brez nadzora.
- Po potrebi in pred vstavljanjem očistite kontakte baterij in naprave.
- Baterij ne izpostavljajte ekstremnim pogojem (npr. grelnim telesom ali neposredni sončni svetlobi). Sicer obstaja povišana nevarnost iztekanja.
- Baterije so lahko v primeru zaužitja smrtno nevarne. Baterije zato shranite majhnim otrokom nedosegljivo. Če je bila baterija zaužita, je potrebna takojšnja medicinska pomoč.

⚠ Nevarnost!

- S poškodovano ali iztekajočo baterijo ravnajte izredno previdno in jo nemudoma zavrzite v skladu s predpisi. Pri tem nosite rokavice.
- Če pridete v stik z baterijsko kislino, sperite prizadeto mesto z vodo in milom. Če pride baterijska kislina v oči, sperite oči z vodo in nemudoma poiščite zdravniško pomoč!
- S priključnimi sponkami se ne sme povzročati kratkega stika.

Vstavljanje baterij

POZOR! Da preprečite mehansko in električno škodo, upoštevajte naslednja navodila.

Pred prvo uporabo izdelka vstavite priložene baterije.

Vstavljanje baterij v vlak (sl. B)

1. S pomočjo ustreznega izvijača odvijte vijak (1a) baterijskega držala (1c) na zadnji strani vlaka (1).
2. Odstranite pokrovček (1b) in v baterijsko držalo (1c) previdno vstavite dve bateriji (4). Bateriji morata biti v celoti v baterijskem držalu.

Napotek: pazite na plus/minus pola baterij in na pravilno vstavljanje.

3. Ponovno privijte pokrovček (1b) na zadnji strani.

Menjava baterij

POZOR! Da preprečite mehansko in električno škodo, upoštevajte naslednja navodila.

Če baterije ne delujejo več, jih zamenjajte, kot je opisano. Pred vstavljanjem novih baterij, vzemite stare baterije iz izdelka.

Napotek: pred menjavo baterij mora biti izdelek izklopljen.

Aktiviranje in deaktiviranje vlaka (sl. C)

1. Stikalo (1d) na spodnji strani hitrega vlaka (1) potisnite na ON, da vklopite vlak.
2. Pritisnite na sprednji gumb (1e), da aktivirate vožnjo naprej.
3. Pritisnite na srednji gumb (1f), da zaustavite vlak.
4. Pritisnite na zadnji gumb (1g), da aktivirate vzvratno vožnjo.
5. Stikalo (1d) na spodnji strani hitrega vlaka (1) potisnite na OFF, da izklopite vlak.

Funkcija RFID

Vlak z lastnim pogonom se lahko kombinira z drugimi igralnimi elementi, ki imajo možnost RFID.

Vlak postavite na tirnice (niso vsebovane v obsegu dobave) in ga aktivirajte. Sprožijo se naslednje funkcije:

1. Ko hitri vlak (1) pelje skozi tunel z zvočno funkcijo (2), se na hitrem vlaku sproži zvok in vlak se za trenutek zaustavi (sl. D).
2. Ko hitri vlak pelje skozi tunel s funkcijo vzvratne vožnje (3), se hitri vlak (1) za trenutek zaustavi in spremeni smer vožnje (sl. E).

Napotek: da preprečite iztirjenje hitrega vlaka, zagotovite, da so tirnice (niso vsebovane v obsegu dobave) položene na ravno površino in pravilno spojene.

Napotek: če kolesa hitrega vlaka zgubijo oprijem na tirnicah (niso vsebovane v obsegu dobave), s krpo za čiščenje očistite kolesa in tirnice prahu in morebitnih nečistoč.

Shranjevanje, čiščenje

Če izdelka ne uporabljate, iz njega vedno vzemite baterije in ga shranite na suho, čisto mesto pri sobni temperaturi. Izdelek čistite le tako, da ga obrišete s suho krpo za čiščenje. POMEMBNO! Nikoli ne čistite z ostrimi čistilnimi sredstvi.

Napotki za odlaganje v smeti

Izdelek in embalažne materiale zavrzite v skladu z aktualnimi lokalnimi predpisi. Embalažni materiali, npr. folijske vrečke, ne sodijo v roke otrok. Embalažni material shranite otrokom nedosegljivo.

Izdelke in embalažo odstranite okolju prijazno.

Koda za recikliranje označuje različne materiale za vračanje v reciklirni krog. Vsebuje simbol za recikliranje, ki označuje reciklirni krog, in številko, ki označuje material.

Naprav, ki so označene s sosednjim simbolom, se ne sme zavreči skupaj z gospodinjskimi odpadki. Takšne stare električne in elektronske naprave ste dolžni ločeno odložiti med odpadke. Pozanimajte se na svoji občini o možnostih urejenega odlaganja med odpadke. Preden izdelek zavržete med odpadke, odstranite baterijo iz izdelka.

Odstranjevanje baterij

Prosimo, upoštevajte: da gre pri baterijah za posebne odpadke, ki jih v skladu z zakonom ni dovoljeno zavreči skupaj z gospodinjskimi odpadki. Izrabljene baterije lahko brezplačno oddate pri komunalnih zbirnih mestih ali v trgovini. Tu so pripravljeni posebni zbirni zabojniki.

Napotki za garancijo in izvajanje servisne storitve

Izdelek je bil izdelan skrbno in pod stalnim nadzorom. Garancija izdelka velja 3 leta od datuma nakupa. Prosimo shranite račun.
Garancija velja le za napake v materialu in proizvodnji ter ugasne ob zlorabi ali neustrezni uporabi izdelka. Vaše pravne koristi, posebno pravica do garancije, s to garancijo niso omejene.
V primeru pritožb se prosimo obrnite na spodaj navedeno telefonsko številko servisa ali nam pošljite elektronsko pošto.
Naši sodelavci na servisu se bodo tako hitro kot je le mogoče dogovorili z Vami glede nadaljnjih ukrepov. Vsekakor bomo osebno stopili v stik z Vami.
Čas garancije se zaradi morebitnih popravil na podlagi garancije, pravnih koristi ali kulantnosti ne podaljša. To velja tudi za nadomeščene ali popravljene dele.
Po poteku garancije so popravila plačljiva.

IAN: 322786_1901

SI Servis Slovenija
Tel.: 080080917
E-Mail: deltasport@lidl.si

Garancijski list

1. S tem garancijskim listom DELTA-SPORT HANDELSKONTOR GMBH jamčimo, da bo izdelek v garancijskem roku ob normalni in pravilni uporabi brezhibno deloval in se zavezujemo, da bomo ob izpolnjenih spodaj navedenih pogojih odpravili morebitne pomanjkljivosti in okvare zaradi napak v materialu ali izdelavi oziroma po svoji presoji izdelek zamenjali ali vrnili kupnino.
2. Garancija je veljavna na ozemlju Republike Slovenije.
3. Garancijski rok za proizvod je 3 lega od datuma izročitve blaga. Datum izročitve blaga je razviden iz računa.
4. Kupec je dolžan okvaro javiti pooblaščenemu servisu oziroma se informirati o nadaljnjih postopkih na zgoraj navedeni telefonski številki. Svetujemo vam, da pred tem natančno preberete navodila o sestavi in uporabi izdelka.
5. Kupec je dolžan pooblaščenemu servisu predložiti garancijski list in račun, kot potrdilo in dokazilo o nakupu ter dnevu izročitve blaga.
6. V primeru, da proizvod popravlja nepooblaščeni servis ali oseba, kupec ne more uveljavljati zahtevkov iz te garancije.
7. Vzroki za okvaro oziroma nedelovanje izdelka morajo biti lastnosti stvari same in ne vzroki, ki so zunaj proizvajalčeve oziroma prodajalčeve sfere. Kupec ne more uveljavljati zahtevkov iz te garancije, če se ni držal priloženih navodil za sestavo in uporabo izdelka ali če je izdelek kakorkoli spremenjen ali nepravilno vzdrževan.
8. Jamčimo servis in rezervne dele še 3 leta po preteku garancijskega roka.
9. Obrabni deli oz. potrošni material so izvzeti iz garancije.
10. Vsi potrebni podatki za uveljavljanje garancije se nahajajo na dveh ločenih dokumentih (garancijski list, račun).
11. Ta garancija proizvajalca ne izključuje pravic potrošnika, ki izhajajo iz odgovornosti prodajalca za napake na blagu.

Prodajalec: Lidl Slovenija d.o.o. k.d.,
Pod lipami 1, SI-1218 Komenda

Srdečně blahopřejeme!
Svým nákupem jste se rozhodli pro kvalitní výrobek. Před prvním použitím se prosím seznamte s tímto výrobkem.

Pozorně si přečtete následující návod k použití.

Používejte tento výrobek pouze tak, jak je popsáno, a pro uvedené účely. Uschovejte si tento návod k použití pro budoucí použití. Pokud výrobek předáte třetí osobě, předejte jí i veškerou dokumentaci.

Rozsah dodávky (obr. A)

1 x rychlík (1)
1 x tunel se zvukovou funkcí (2)
1 x tunel s funkcí zpětné jízdy (3)
2 x baterie (1,5V ⎓ LR6, AA) (4)
1 x návod k použití

Technická data

Napájení baterií:
1,5V ⎓ LR6, AA

⎓ Symbol pro stejnosměrného napětí

Datum výroby (měsíc/rok):
07/2019

CE Tento přístroj odpovídá z hlediska shody základním požadavkům a dalším relevantním předpisům Směrnice RED 2014/53/EU a dále Směrnice RoHS 2011/65/EU. Kompletní prohlášení o shodě naleznete na internetové adrese:
http://www.conformity.delta-sport.com

Použití ke stanovenému účelu

Tento výrobek je hračka pro děti od 3 do 8 let pro privátní použití.

Bezpečnostní pokyny

- Upozornění. Nevhodné pro děti mladší 36 měsíců. Nebezpečí zalknutí. Malé části.
- Upozornění. Veškeré obalové a upevňovací materiály nejsou součástí hračky a z bezpečnostních důvodů musí být vždy odstraněny před tím, než je výrobek předán dětem na hraní.
- Děti si smí hrát s výrobkem jen pod dohledem dospělých.
- Používejte pouze typ baterie: 1,5V/Typ LR6, AA.

Varovné pokyny pro baterie!

- Odstraňte baterie, pokud jsou spotřebovány nebo se výrobek delší dobu nepoužívá.
- Nepoužívejte rozdílné typy a značky baterií, nové a použité baterie společně nebo baterie s různou kapacitou, protože mohou vytéct, a tím způsobit škody.
- Při vkládání dejte pozor na polaritu (+/-).
- Vyměňujte všechny baterie současně a staré baterie likvidujte podle předpisů.
- Varování! Baterie se nesmí nabíjet nebo reaktivovat jinými prostředky, nesmí se rozebírat, házet do ohně nebo spojovat na krátko.
- Baterie uchovávejte vždy z dosahu dětí.
- Nepoužívejte nabíjecí baterie!
- Čištění a uživatelskou údržbu nesmí provádět děti bez dohledu.
- V případě potřeby a před vložením čistěte kontakty baterie i na přístroji.
- Baterie nevystavujte extrémním podmínkám (např. topná tělesa nebo přímé sluneční záření). Jinak hrozí zvýšené nebezpečí, že vytečou.
- Při spolknutí mohou být baterie životu nebezpečné. Proto baterie přechovávejte mimo dosah dětí. Pokud došlo ke spolknutí baterie, musí být okamžitě vyhledána lékařská pomoc.

Nebezpečí!

- S poškozenou nebo vyteklou baterií zacházejte krajně opatrně a neprodleně ji likvidujte podle předpisů. Noste přitom rukavice.
- Dostanete-li se do kontaktu s kyselinou baterie, omývejte dotčené místo vodou a mýdlem. Pokud se kyselina z baterie dostane do Vašeho oka, vymývejte ho vodou a odeberte se neprodleně k lékařskému ošetření!
- Svorky přípoje se nesmí spojovat na krátko.

Vkládání baterií

POZOR! Dbejte na následující instrukce, abyste se vyhnuli mechanickému nebo elektrickému poškození.

Před prvním použitím výrobku do něj vložte přiložené baterie.

Vložení baterií do vlaku (obr. B)

1. Pomocí vhodného šroubováku uvolněte šrouby (1a) držáku baterie (1c) na zadní straně vlaku (1).
2. Odstraňte víčko (1b) a vložte dvě baterie (4) opatrně do bateriového držáku (1c). Baterie se musí kompletně nacházet v držáku baterií.

Upozornění: Dejte pozor na plus/minus póly baterií a na správné vložení.

3. Znovu zašroubujte víčko (1b) na zadní straně.

Výměna baterií

POZOR! Dbejte na následující instrukce, abyste se vyhnuli mechanickému nebo elektrickému poškození.

Pokud baterie již nefungují, vyměňte je, jak je popsáno při jejich vkládání. Před vložením nových baterií vyjměte baterie nacházející se ve výrobku.

Upozornění: Před tím, než začnete vyměňovat baterie, musí být výrobek vypnutý.

Aktivace a deaktivace vlaku (obr. C)

1. Posuňte spínač (1d) na spodní straně rychlíku (1) na ON k zapnutí vlaku.
2. Stiskněte knoflík vpředu (1e) k aktivaci jízdy vpřed.
3. Stiskněte střední knoflík (1f) k zastavení vlaku.
4. Stiskněte knoflík vzadu (1g) k aktivaci jízdy vzad.
5. Posuňte spínač (1d) na spodní straně rychlíku (1) na OFF k vypnutí vlaku.

Funkce RFID

Samojízdný vlak se dá kombinovat s jinými prvky hraní s funkcí RFID.

Postavte vlak na koleje (neobsažené v rozsahu dodávky) a aktivujte je. Spustí se následující funkce:

1. Pokud rychlík (1) projíždí tunelem se zvukovou funkcí (2), na rychlíku se spustí zvuk a vlak na chvíli zastaví (obr. D).
2. Pokud rychlík projíždí tunelem s funkcí pro zpětnou jízdu (3), rychlík (1) na chvíli zastaví a změní směr jízdy (obr. E).

Upozornění: Abyste se vyhnuli vykolejení rychlíku, zajistěte, aby koleje (neobsažené v rozsahu dodávky) byly položeny na rovné ploše a byly správně spojeny.

Upozornění: Pokud kola rychlíku přestala držet na kolejích (neobsažených v rozsahu dodávky), zbavte kola a koleje prachu a eventuálních nečistot čisticím hadříkem.

Uskladnění, čištění

Pokud výrobek nepoužíváte, skladujte jej vždy suchý, čistý, bez baterií a při pokojové teplotě. Utírejte pouze suchým hadříkem.

DŮLEŽITÉ! K čištění nikdy nepoužívejte agresivní čisticí prostředky.

Pokyny k likvidaci

Výrobek a obalový materiál likvidujte do odpadu podle aktuálních místních předpisů. Obalový materiál, jako např. fóliové sáčky, nepatří do dětských rukou. Obalový materiál uchovávejte z dosahu dětí.

Zlikvidujte produkty a balení ekologicky.

Recyklační kód identifikuje různé materiály pro recyklaci. Kód se skládá z recyklačního symbolu - který indikuje recyklační cyklus - a čísla identifikujícího materiál.

Přístroje označené vedle stojícím symbolem, nesmí být likvidovány s domácím odpadem. Vaší povinností je takové staré elektrické a elektronické přístroje likvidovat zvlášť. Informujte se prosím na Vaší obci o možnostech řádné likvidace odpadu. Před likvidací do odpadu odstraňte z výrobku baterie.

Likvidace baterií

Respektujte prosím: že v případě baterií se jedná o zvláštní odpad, který se podle zákona nesmí likvidovat s domovním odpadem. Vysloužilé baterie můžete bezplatně odevzdat na sběrných místech komunálního odpadu nebo u obchodníka.
Jsou zde k dispozici sběrné nádoby.

Pokyny k záruce a průběhu služby

Produkt byl vyrobený s velkou pečlivostí a byl průběžně kontrolovaný ve výrobní procesu. Na tento produkt obdržíte tříroční záruku ode dne zakoupení. Uschovejte si pokladní stvrzenku. Záruka se vztahuje jen na vady materiálu a chyby z výroby, nevztahuje se na závady způsobené neodborným zacházením nebo použitím k jinému účelu. Tato záruka neomezuje Vaše zákonná ani záruční práva.
Při případných reklamacích se obraťte na dole uvedenou servisní horkou linku nebo nám zašlete email. Náš servisní pracovník s Vámi co nejrychleji upřesní další postup. V každém případě Vám osobně poradíme.
Záruční doba se neprodlužuje po případných opravách v době záruky ani v případě zákonného ručení nebo kulance. Toto platí také pro náhradní a opravené díly. Opravy prováděné po vypršení záruční lhůty se platí.

IAN: 322786_1901

CZ Servis Česko
Tel.: 800143873
E-Mail: deltasport@lidl.cz

Blahoželáme!
Svojím nákupom ste sa rozhodli pre kvalitný výrobok. Pred prvým použitím sa s výrobkom dôkladne oboznámte.

Pozorne si prečítajte tento návod na používanie.

Výrobok používajte len uvedeným spôsobom a na uvedený účel. Tento návod na používanie si dobre uschovajte. Pri odovzdávaní výrobku tretej osobe odovzdajte s výrobkom aj všetky podklady.

Obsah balenia (obr. A)

1 x rýchlik (1)
1 x tunel so zvukovou funkciou (2)
1 x tunel s funkciou spiatočnej jazdy (3)
2 x batéria (1,5V ⎓ LR6, AA) (4)
1 x navod na používanie

Technické údaje

Zásobovanie energiou batérie
1,5V ⎓ LR6, AA

⎓ Symbol pre jednosmerné napätie

Dátum výroby (mesiac/rok):
07/2019

CE Toto zariadenie spĺňa ohľadom zhody so základnými požiadavkami a inými relevantnými predpismi smernice RED 2014/53/EÚ ako aj smernice RoHS 2011/65/EÚ. Kompletné prehlásenia o zhode sú k dispozícii na stránke
http://www.conformity.delta-sport.com

Použitie podľa určenia

Tento výrobok je hračka pre deti od 3 do 8 rokov pre súkromné použitie.

⚠ Bezpečnostné pokyny

- Upozornenie. Nevhodné pre deti vo veku do 36 mesiacov. Nebezpečenstvo dusenia. Malé časti.
- Upozornenie. Všetok obalový a upevňovací materiál nie je súčasťou hračky a musíte ho z bezpečnostných dôvodov odstrániť predtým, než výrobok odovzdáte deťom na hranie.
- Deti sa smú hrať s výrobkom len pod dohľadom dospelých.
- Používajte len typ batérie: 1,5V/Typ LR6, AA.

⚠ Výstražné pokyny pre batérie!

- Odstráňte batérie, ak sú vybité alebo keď sa výrobok dlhší čas nepoužíval.
- Nepoužívajte rozdielne typy a značky batérií, nepoužívajte spolu nové a už používané batérie alebo batérie s rozdielnou kapacitou, pretože tieto by mohli vytiecť a spôsobiť škody.
- Pri vkladaní sledujte polaritu (+/-).
- Vymeňte všetky batérie súčasne a staré batérie zlikvidujte podľa predpisov.
- Výstraha! Batérie sa nesmú dobíjať alebo reaktivovať inými prostriedkami, nesmú sa rozoberať, hádzať do ohňa alebo skratovať.
- Batérie uschovávajte vždy mimo dosahu detí.
- Nepoužívajte dobíjateľné batérie!
- Čistenie a údržbu pri používaní nesmú robiť deti bez dohľadu.
- V prípade potreby a pred vložením vyčistite kontakty batérie a na prístroji.
- Batérie nevystavujte extrémnym podmienkam (napr. vykurovacie telesá alebo priame slnečné žiarenie). V opačnom prípade hrozí zvýšené nebezpečenstvo vytečenia.
- Pri prehltnutí môžu byť batérie životu nebezpečné. Preto ich uschovajte mimo dosah malých detí. Ak prehltnú batériu, musíte okamžite vyhľadať lekársku pomoc.

⚠ Nebezpečenstvo!

- S poškodenou alebo vybitou batériou zaobchádzajte mimoriadne opatrne, a túto potom obratom podľa predpisov likvidujte. Noste pritom rukavice.
- Ak sa dostanete do kontaktu s elektrolytom, umyte postihnuté miesto vodou a mydlom. Keď sa elektrolyt dostane do oka, vypláchnite ho vodou a čo najskôr vyhľadajte lekárske ošetrenie.
- Prívodné svorky sa nesmú spojiť nakrátko.

Vloženie batérií

POZOR! Dodržujte nasledovné pokyny, aby ste zabránili mechanickým a elektrickým poškodeniam.

Pred prvým použitím výrobku vložte priložené batérie.

Vloženie batérií do vláčika (obr. B)

1. Pomocou vhodného skrutkovača uvoľnite skrutku (1a) držadla na batérie (1c) na spodnej strane vláčika (1).
2. Odstráňte kryt (1b) a vložte dve batérie (4) opatrne do držadla na batérie (1c). Batérie sa musia úplne nachádzať v držadle na batérie.

Poznámka: Dávajte pozor na plusový a mínusový pól batérií a na správne vloženie.

3. Kryt (1b) na zadnej strane znovu naskrutkujte.

Výmena batérií

POZOR! Dodržujte nasledovné pokyny, aby ste zabránili mechanickým a elektrickým poškodeniam.

Ak už batérie nefungujú, môžete ich vymeniť podľa popisu pri vkladaní. Pred vložením nových batérií vyberte batérie, ktoré sa nachádzajú vo výrobku.

Poznámka: Pred výmenou batérií musíte výrobok vypnúť.

Aktivácia a deaktivácia vláčika (obr. C)

1. Pre zapnutie vláčika posuňte vypínač (1d) na spodnej strane rýchlika (1) na ON.
2. Pre aktiváciu jazdy dopredu stlačte predný gombík (1e).
3. Pre zastavenie vláčika stlačte stredný gombík (1f).
4. Pre aktiváciu spätnej jazdy stlačte zadný gombík (1g).
5. Pre vypnutie vláčika posuňte vypínač (1d) na spodnej strane rýchlika (1) na OFF.

Funkcia RFID

Samočinný vláčik možno kombinovať s inými hracími prvkami s podporou RFID.

Postavte železnicu na koľajnice (netvoria obsah balenia) a aktivujte ju. Spustia sa nasledovné funkcie:

1. Keď rýchlik (1) prechádza cez tunel so zvukovou funkciou (2) rýchlik vydá signál a vlak na moment zastaví (obr. D).
2. Keď rýchlik prechádza cez tunel s funkciou spätnej jazdy (3), rýchlik (1) na moment zastaví a zmení smer jazdy (obr. E).

Poznámka: Aby sa zabránilo vykoľajeniu rýchlika, zaistite, aby boli koľajnice (netvoria obsah balenia) na rovnej ploche a aby boli správne spojené.

Poznámka: Keď kolesá rýchlika stratia kontakt s koľajnicami (netvoria obsah balenia), vyčistite kolesá a koľajnice od prachu a prípadných znečistení pomocou handry.

Skladovanie, čistenie

Pri nepoužívaní skladujte výrobok vždy suchý, čistý, bez batérií a pri izbovej teplote.

Čistite iba suchou handričkou.

DÔLEŽITÉ! Výrobok nikdy nečistite ostrými prostriedkami.

Pokyny k likvidácii

Výrobok a obalový materiál zlikvidujte v súlade s aktuálnymi miestnymi predpismi. Obalový materiál, ako napr. fóliové vrecúško nepatrí do rúk detí. Obalový materiál uschovajte mimo dosahu detí.

Výrobky a obaly likvidujte ekologickým spôsobom.

Recyklačný kód slúži na označenia rôznych materiálov na navrátenie do obehu opätovného využitia. Kód sa skladá z recyklačného symbolu - ktorý má odzrkadľovať zhodnotenie recyklačnýého obehu - a číslo označujúce materiál.

Prístroje, ktoré sú označené vedľa uvedeným symbolom, sa nesmú likvidovať spolu s domovým odpadom. Musíte takéto staré elektrické a elektronické prístroje zlikvidovať osobitne. Vo svojej obci sa poinformujte o možnostiach regulovanej likvidácie. Pred likvidáciou vyberte batérie z výrobku.

Likvidácia batérií

Dbajte na to prosím: že sa pri batériách jedná o špeciálny odpad, ktorý sa nesmie likvidovať spolu s domovým odpadom. Vybité batérie môžete bezodplatne odovzdať v komunálnych zberných dvoroch alebo v obchode. Tu sú k dispozícii špeciálne zberné nádrže.

Pokyny k záruke a priebehu servisu

Produkt bol vyrobený s maximálnou zodpovednosťou a v priebehu výroby bol neustále kontrolovaný. Na tento produkt máte tri roky záruku od dátumu kúpy produktu. Pokladničný lístok si odložte.
Záruka sa vzťahuje len na chyby materiálu a výrobné chyby a zaniká pri neodbornej manipulácii s produktom. Záruka nemá vplyv na Vaše zákonné práva, predovšetkým na práva vyplývajúce zo záruky.
V prípade reklamácie sa obráťte na nižšie uvedenú servisnú linku, alebo nám napíšte e-mail. Naši servisní zamestnanci sa s Vami dohodnú na ďalšom postupe a urýchlene vykonajú všetky potrebné kroky. V každom prípade Vám poradíme osobne.
Záručná lehota sa nepredlžuje v dôsledku eventuálnych opráv na základe záruky, zákonného plnenia záruky alebo v dôsledku prejavu ochoty. To platí tiež pre vymenené alebo opravené diely. Opravy vykonané po uplynutí záručnej lehoty sú spoplatnené.

IAN: 322786_1901

SK Servis Slovensko
Tel.: 0850 232001
E-Mail: deltasport@lidl.sk

Herzlichen Glückwunsch!
Mit Ihrem Kauf haben Sie sich für einen hochwertigen Artikel entschieden. Machen Sie sich vor der ersten Verwendung mit dem Artikel vertraut.

Lesen Sie hierzu aufmerksam die nachfolgende Gebrauchsanweisung.

Benutzen Sie den Artikel nur wie beschrieben und für die angegebenen Einsatzbereiche. Bewahren Sie diese Gebrauchsanweisung gut auf. Händigen Sie alle Unterlagen bei Weitergabe des Artikels an Dritte ebenfalls mit aus.

Lieferumfang

1 x Schnellzug (1)
1 x Tunnel mit Soundfunktion (2)
1 x Tunnel mit Rückfahrfunktion (3)
2 x Batterie (1,5V ⎓ LR6, AA) (4)
1 x Gebrauchsanweisung

Technische Daten

Energieversorgung Batterie:
1,5V ⎓ LR6, AA

⎓ Symbol für Gleichspannung

Herstellungsdatum (Monat/Jahr):
07/2019

CE Dieses Gerät entspricht hinsichtlich Übereinstimmung mit den grundlegenden Anforderungen und den anderen relevanten Vorschriften der RED 2014/53/EU sowie der RoHS-Richtlinie 2011/65/EU.
Vollständige Konformitätserklärungen sind erhältlich unter http://www.conformity.delta-sport.com

Bestimmungsgemäße Verwendung

Dieser Artikel ist ein Spielzeug für Kinder von 3 bis 8 Jahren für den privaten Gebrauch.

Sicherheitshinweise

- Achtung. Nicht für Kinder unter 36 Monaten geeignet. Erstickungsgefahr. Kleine Teile.
- Achtung. Alle Verpackungs- und Befestigungsmaterialien sind nicht Bestandteil des Spielzeugs und müssen aus Sicherheitsgründen stets entfernt werden, bevor der Artikel Kindern zum Spielen übergeben wird.
- Kinder dürfen nur unter Aufsicht von Erwachsenen mit dem Artikel spielen.
- Verwenden Sie nur den Batterietyp: 1,5 V, LR6, AA.

Warnhinweise Batterien!

- Entfernen Sie die Batterien, wenn diese verbraucht sind oder der Artikel längere Zeit nicht verwendet wird.
- Benutzen Sie keine verschiedenen Batterie-Typen, -Marken, keine neuen und gebrauchten Batterien miteinander oder solche mit unterschiedlicher Kapazität, da diese auslaufen und somit Schäden verursachen können.
- Beachten Sie die Polarität (+/-) beim Einlegen.
- Tauschen Sie alle Batterien gleichzeitig aus und entsorgen Sie die alten Batterien vorschriftsmäßig.
- Warnung! Batterien dürfen nicht geladen oder mit anderen Mitteln reaktiviert, nicht auseinandergenommen, nicht ins Feuer geworfen oder kurzgeschlossen werden.
- Bewahren Sie Batterien immer außerhalb der Reichweite von Kindern auf.
- Verwenden Sie keine wiederaufladbaren Batterien!
- Reinigung und Benutzer-Wartung dürfen nicht von Kindern ohne Beaufsichtigung durchgeführt werden.
- Reinigen Sie bei Bedarf und vor dem Einlegen die Batterie- und Gerätekontakte.
- Setzen Sie die Batterien keinen extremen Bedingungen aus (z. B. Heizkörper oder direkte Sonneneinstrahlung). Es besteht ansonsten erhöhte Auslaufgefahr.
- Batterien können beim Verschlucken lebensgefährlich sein. Bewahren Sie deshalb Batterien für Kleinkinder unerreichbar auf. Wurde eine Batterie verschluckt, muss sofort medizinische Hilfe in Anspruch genommen werden.

⚠ Gefahr!

- Gehen Sie mit einer beschädigten oder auslaufenden Batterie äußerst vorsichtig um und entsorgen Sie diese umgehend vorschriftsmäßig. Tragen Sie dabei Handschuhe.
- Wenn Sie mit Batteriesäure in Berührung kommen, waschen Sie die betreffende Stelle mit Wasser und Seife. Gelangt Batteriesäure in Ihr Auge, spülen Sie es mit Wasser aus und begeben Sie sich umgehend in ärztliche Behandlung!
- Die Anschlussklemmen dürfen nicht kurzgeschlossen werden.

Batterien einsetzen

ACHTUNG! Beachten Sie folgende Anweisungen, um mechanische und elektrische Beschädigungen zu vermeiden.
Setzen Sie vor der ersten Verwendung des Artikels die beiliegenden Batterien ein.

Einsetzen der Batterien in die Eisenbahn (Abb. B)

1. Lösen Sie mit Hilfe eines passenden Schraubendrehers die Schraube (1a) der Batteriehalterung (1c) auf der Rückseite der Eisenbahn (1).
2. Entfernen Sie den Deckel (1b) und legen Sie zwei Batterien (4) vorsichtig in die Batteriehalterung (1c). Die Batterien müssen sich komplett in der Batteriehalterung befinden.

Hinweis: Achten Sie auf die Plus-/Minus-Pole der Batterien und auf das korrekte Einsetzen.

3. Schrauben Sie den Deckel (1b) an der Rückseite wieder fest.

Batterien austauschen

ACHTUNG! Beachten Sie folgende Anweisungen, um mechanische und elektrische Beschädigungen zu vermeiden.
Sollten die Batterien nicht mehr funktionieren, wechseln Sie diese wie beim Einsetzen beschrieben aus. Entnehmen Sie vor dem Einsetzen der neuen Batterien die im Artikel liegenden Batterien.
Hinweis: Bevor Sie die Batterien austauschen, muss der Artikel ausgeschaltet werden.

Eisenbahn aktivieren und deaktivieren (Abb. C)

1. Schieben Sie den Schalter (1d) auf der Unterseite des Schnellzuges (1) auf ON, um die Eisenbahn einzuschalten.
2. Drücken Sie auf den vorderen Knopf (1e), um das Vorwärtsfahren zu aktivieren.
3. Drücken Sie auf den mittleren Knopf (1f), um die Eisenbahn zu stoppen.
4. Drücken Sie auf den hinteren Knopf (1g), um das Rückwärtsfahren zu aktivieren.
5. Schieben Sie den Schalter (1d) auf der Unterseite des Schnellzuges (1) auf OFF, um die Eisenbahn auszuschalten.

RFID-Funktion

Die selbstfahrende Eisenbahn kann mit anderen RFID-fähigen Spielelementen kombiniert werden. Setzen Sie die Eisenbahn auf Schienen (nicht im Lieferumfang enthalten) und aktivieren Sie sie. Es werden folgende Funktionen ausgelöst:

- Wenn der Schnellzug (1) durch den Tunnel mit Soundfunktion (2) durchfährt, wird ein Sound am Schnellzug ausgelöst und der Zug fährt langsamer (Abb. D).
- Wenn der Schnellzug durch den Tunnel mit Rückfahrtfunktion (3) durchfährt, hält der Schnellzug (1) für einen Moment an und ändert die Fahrtrichtung (Abb. E).

Hinweis: Um das Entgleisen des Schnellzuges zu vermeiden, stellen Sie sicher, dass die Schienen (nicht im Lieferumfang enthalten) auf einer ebenen Fläche stehen und richtig verbunden sind.
Hinweis: Wenn die Räder des Schnellzuges den Halt auf den Schienen (nicht im Lieferumfang enthalten) verloren haben, befreien Sie die Räder und die Schienen von Staub und eventuellen Verschmutzungen mit einem Reinigungstuch.

Lagerung, Reinigung

Lagern Sie den Artikel bei Nichtbenutzung immer trocken, sauber, ohne Batterien und bei Raumtemperatur. Nur mit einem trockenen Reinigungstuch sauber wischen.
WICHTIG! Nie mit scharfen Reinigungsmitteln reinigen.

Hinweise zur Entsorgung

Entsorgen Sie den Artikel und die Verpackungsmaterialien entsprechend aktueller örtlicher Vorschriften. Verpackungsmaterialien wie z. B. Folienbeutel gehören nicht in Kinderhände. Bewahren Sie das Verpackungsmaterial für Kinder unerreichbar auf.

Entsorgen Sie den Artikel und die Verpackung umweltschonend.

Der Recycling-Code dient der Kennzeichnung verschiedener Materialien zur Rückführung in den Wiederverwertungskreislauf (Recycling). Der Code besteht aus dem Recyclingsymbol – das den Verwertungskreislauf widerspiegeln soll – und einer Nummer, die das Material kennzeichnet.

Geräte, die mit dem nebenstehenden Symbol gekennzeichnet sind, dürfen nicht mit dem Hausmüll entsorgt werden. Sie sind verpflichtet, solche Elektro- und Elektronik-Altgeräte separat zu entsorgen. Informieren Sie sich bitte bei Ihrer Kommune über die Möglichkeiten der geregelten Entsorgung. Entfernen Sie vor dem Entsorgen die Batterien aus dem Artikel.

Entsorgungsmaßnahmen Batterien

Bitte beachten: Bei Batterien handelt es sich um Sondermüll, der gemäß Gesetz nicht über den Hausmüll entsorgt werden darf. Sie können ausgediente Batterien unentgeltlich bei den kommunalen Sammelstellen oder im Handel abgeben. Hier stehen spezielle Sammelbehälter bereit.

Hinweise zur Garantie und Serviceabwicklung

Der Artikel wurde mit großer Sorgfalt und unter ständiger Kontrolle produziert. Sie erhalten auf diesen Artikel drei Jahre Garantie ab Kaufdatum. Bitte bewahren Sie den Kassenbon auf.
Die Garantie gilt nur für Material- und Fabrikationsfehler und entfällt bei missbräuchlicher oder unsachgemäßer Behandlung. Ihre gesetzlichen Rechte, insbesondere die Gewährleistungsrechte, werden durch diese Garantie nicht eingeschränkt.
Bei etwaigen Beanstandungen wenden Sie sich bitte an die unten stehende Service-Hotline oder setzen Sie sich per E-Mail mit uns in Verbindung. Unsere Servicemitarbeiter werden das weitere Vorgehen schnellstmöglich mit Ihnen abstimmen. Wir werden Sie in jedem Fall persönlich beraten.
Die Garantiezeit wird durch etwaige Reparaturen aufgrund der Garantie, gesetzlicher Gewährleistung oder Kulanz nicht verlängert. Dies gilt auch für ersetzte und reparierte Teile. Nach Ablauf der Garantie anfallende Reparaturen sind kostenpflichtig.

IAN: 322786_1901

(DE) Service Deutschland
Tel.: 0800-5435111
E-Mail: deltasport@lidl.de

(AT) Service Österreich
Tel.: 0820 201 222
(0,15 EUR/Min.)
E-Mail: deltasport@lidl.at

(CH) Service Schweiz
Tel.: 0842 665566
(0,08 CHF/Min.,
Mobilfunk max. 0,40 CHF/Min.)
E-Mail: deltasport@lidl.ch

DELTA-SPORT HANDELSKONTOR GMBH
Wragekamp 6 • DE-22397 Hamburg
GERMANY

07/2019
Delta-Sport-Nr.: RF-6628

07.11.2019 / PM 3:51

IAN 322786_1901