PARKSIDE®

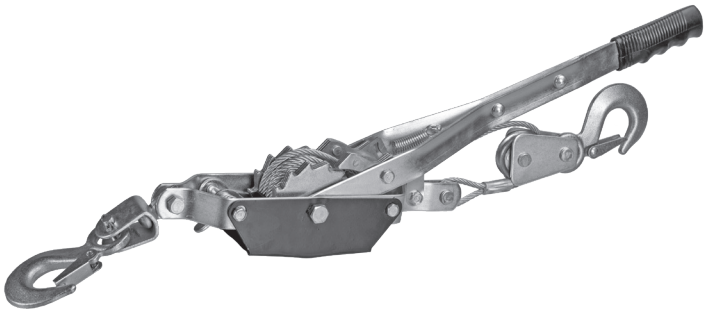

PDF ONLINE
parkside-diy.com

HAND PULLER · HANDSEILZUG · PALAN À CÂBLE

WWS-HSZ1-LI01

(GB)
HAND PULLER
Original instructions

(DE)
HANDSEILZUG
Originalbetriebsanleitung

(FR)
PALAN À CÂBLE
Mode d'emploi original

(NL)
STAALDRAADTAKEL
Originele gebruiksaanwijzing

(PL)
RĘCZNY KRĄŻEK LINOWY
Oryginalna instrukcja obsługi

(CZ)
RUČNÍ LANOVÝ NAPÍNÁK
Originální provozní návod

(SK)
RUČNÝ LANOVÝ KLADKOSTROJ
Originálny návod na obsluhu

(ES)
POLIPASTO MANUAL
Manual de instrucciones original

(DK)
MANUEL TALJE
Original betjeningsvejledning

(IT)
PARANCO MANUALE A FUNE
Traduzione delle istruzioni d'uso originali

(HU)
KÉZI KÖTÉLHÚZÓ
Használati és biztonsági útmutató

(PT)
GUINCHO MANUAL
Instruções de operação originais

IAN 515851_2510

GB DE FR
NL PL CZ

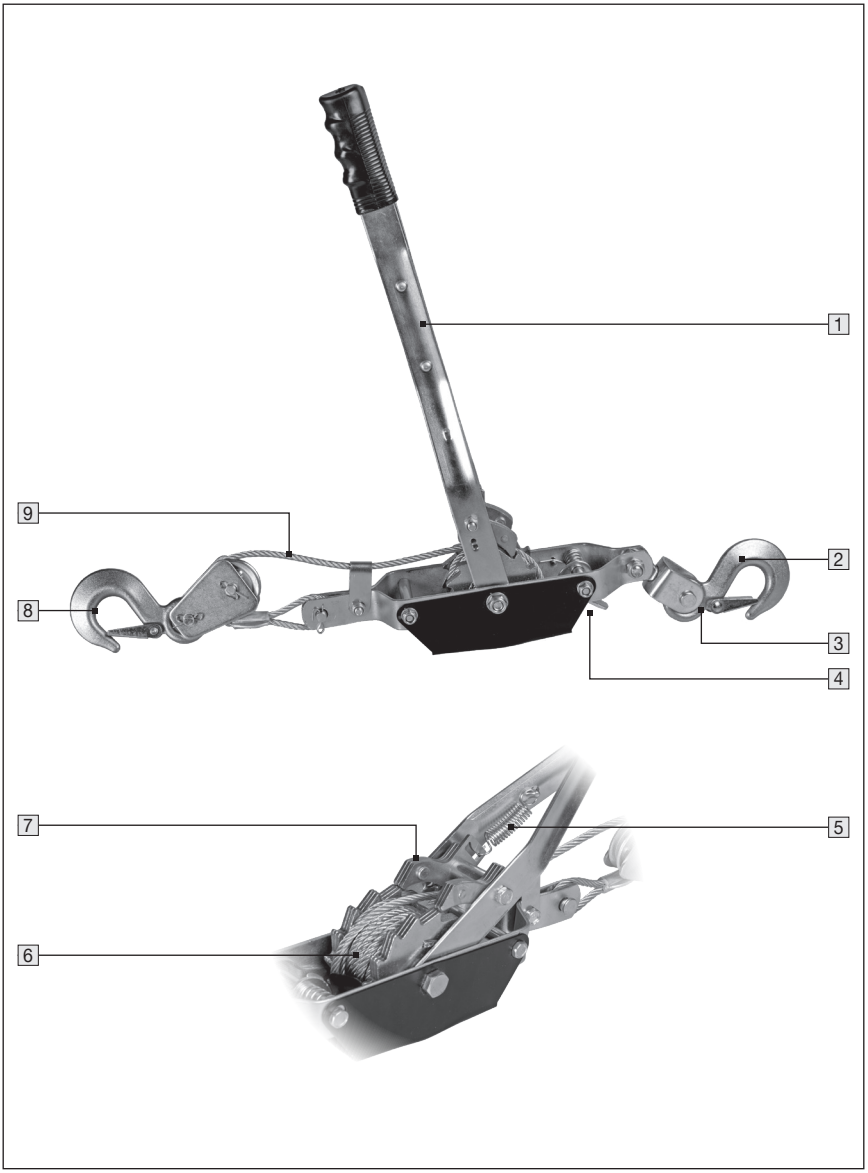
1
2
3
4
5
6
7
8
9

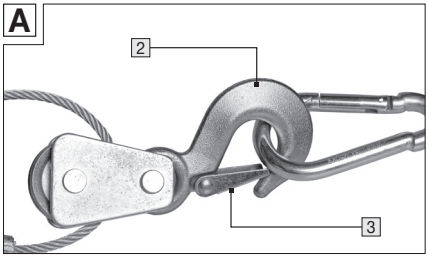
A
2
3

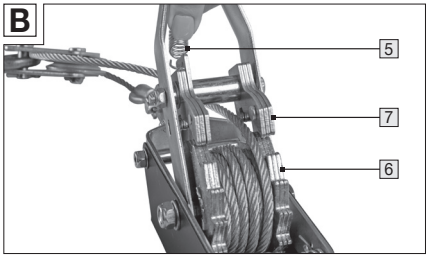
B
5
7
6

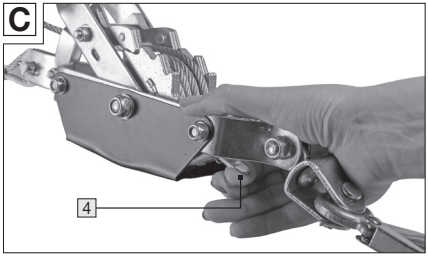
C
4

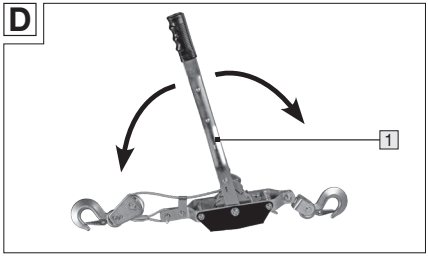
D
1

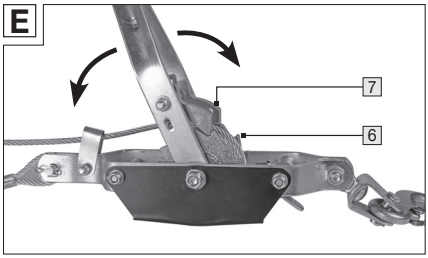
E
7
6

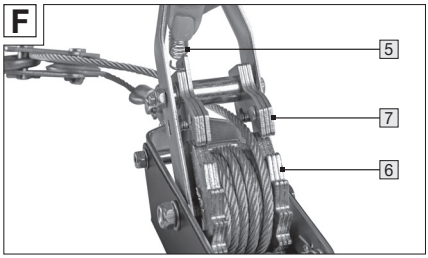
F
5
7
6

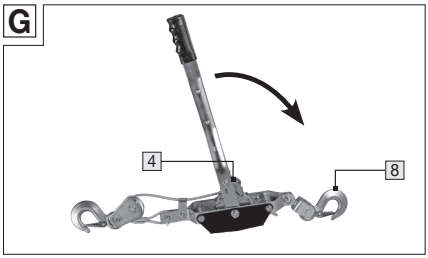
G
4
8

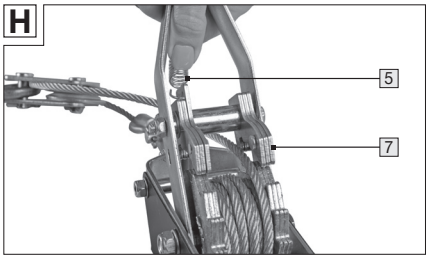
H
5
7

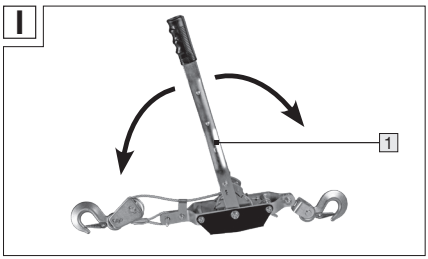
I
1

Table of contents

1. Introduction **05**
Symbols used **05**
Scope of delivery / parts list **05**

2. Technical data **05**

3. Safety **05**
Intended use **05**
Residual risks **06**
Safety guidelines **06**

4. Before use **08**
Checking the product and scope of delivery **08**

5. Usage **08**
Pulling out the cable (Fig. A, B, C) **08**
Tensioning the cable puller (Fig. B, C, D) **09**
Pulling the load (Fig. E) **09**
Release the cable (take the load off the cable) (Fig. I, J) **09**
Coiling the cable /completing the operation (Fig. H, I) **10**

6. Maintenance, cleaning, storage and transport **10**
Maintenance **10**
Cleaning **10**
Storage **10**
Transport **10**

7. Troubleshooting **11**

8. Recycling **11**
Disposal of packaging, paper and printed matter **11**
Disposal of the product **11**

9. Warranty **11**

10. Service **12**

1. Introduction

Congratulations!

With this purchase, you have decided to go in for a high quality product. Please get to know the product before commissioning it. Please read the accompanying instruction manual carefully. Use the product only as described and keep this manual carefully for future reference. If the product is passed on to a third party, please provide all documents to the third party together with the product.

Symbols used

The following symbols and key words will be used in this manual, on the product or the packaging.

⚠ WARNING!

Indicates a hazard which, if not avoided, could result in death or serious injury.

⚠ CAUTION!

Signals a hazard that can cause injuries when ignored.



Read the operating manual.

Scope of delivery / parts list

1 Lever
2 Hook B
3 Safety lock
4 Release lever
5 Release spring
6 Cable pulley with locking wheel
7 Release hook
8 Hook A
9 Cable

2. Technical data

Model	WWS-HSZ1-LI01
Max. permissible tensile force	1000 daN (1000 kg)
Cable Ø	4.5 mm
Working length	1360 mm
Year of manufacture	04/2026

3. Safety

Intended use

The cable puller has been designed for private use and for the following hobby and DIY applications:

- for pulling loads horizontal and cable tensioning
- Use by private users in the hobby and "Do it yourself" applications.

The cable puller should only be used in accordance with the instructions and safety notes in this manual. Any other use is prohibited. Neither the manufacturer nor the dealer accepts responsibility for any damage, loss or injury resulting from the improper use of the cable puller. Examples of improper use include the following, in particular:

- Use that goes beyond the specified proper application.
- Failure to follow the safety, assembly, operating, cleaning and maintenance instructions given in this operating manual.

- Failure to comply with applicable health, safety and accident prevention regulations regarding the use of this cable puller.
- Using accessories and spare parts which are not suitable for this product.
- Modifying the cable puller.
- Excessive use.

The cable puller is not designed or suitable for the following applications:

- Lifting loads
- Securing people
- Securing loads

Such use is considered improper use.

Anyone using or maintaining this cable puller has to be familiar with these instructions and be aware of potential hazards. This cable puller should only be used by a competent person - if in doubt ask an expert.

Non-compliance with the safety, installation and operating instructions when using this cable puller is considered as misuse. All the applicable health and safety regulations have to be followed. All other applicable local and national laws have to be complied with. The cable puller should not be modified. Any unauthorised modification increases the risk of injury or damage to property.

Residual risks

Despite intended use, non-obvious residual risks cannot be completely ruled out. Due to the nature of the product, the following risks may arise:

- Danger if the steel cable or the release hook breaks during operation.
- Danger if the steel cable is touched during operation

Safety guidelines

- **Check the cable puller before using for completeness, proper functioning and seating of all the screwed joints, condition of the hook.**
- **Never use a damaged cable puller. If the cable puller or cable shows signs of breakage or damage, then the cable puller or cable has to be replaced.**
- **The cable puller is not a toy, keep it away from children.**
- **The cable puller should not be used for lifting /coiling up loads or people, but only for pulling loads. The cable puller is also not suitable for pulling vehicles, objects, etc., inside or on which there are people.**
- **Never exceed the maximum load pulling capacity. Always be aware of the maximum load that can be pulled.**
- **Never use lever extensions. This damages the cable puller.**
- **Operate the lever only manually and never with other objects or machines.**
- **Never loop the cable around the load, but use the hook for attaching.**
- **Never completely uncoil the cable from the pulley. Always leave at least 3 turns (of cable) on the pulley.**
- **Both attachment points (for the load to be pulled and the point that takes the tensile load) must be selected such that they can**

withstand the forces applied, otherwise there may be severe damage.

- **Make sure that the object being pulled does not get caught in the steel cable or the pulling chain and that it does not topple.**
- **Avoid pulling diagonally as well as deflecting the cable. Protect the cable from sharp edges. Never make knots in the cable.**
- **Do not modify the cable (eg: extending, shortening).**
- **Never remove the safety latch from the hook.**
- **When operating the cable puller ensure that there is nobody in the danger zone. Also, ensure that the operator of the cable puller is not put at risk either by the device itself or by the load or the attaching elements (the point that takes the tensile load). The operator must keep an eye on all movements of the cable puller, its accessories and the being being pulled during operation. If all movements of the object being pulled or the cable puller are not visible to the operator from the operating point, suitable measures must be taken to ensure that people are not put at risk by operating the cable puller, its accessories or the object being pulled.**
- **The operator must supervise the cable puller, its accessories and movements of the load through out in the pulling / tensioned condition. The locking mechanism can become hot. Never use the cable puller as a grounding cable during welding work.**
- **Never carry out any welding or repair work on the housing, cable or hook.**
- **Follow the safety and accident prevention regulations applicable in your country when using the cable puller.**
- **Always wear appropriate protective gear (safety goggles, helmet and safety gloves).**
- **Never allow the cable puller to fall from a great height. It might be damaged and become unusable.**
- **Do not work with the cable puller in potentially explosive or corrosive (wet) atmospheres containing flammable liquids, gases, dusts or oily materials.**

4. Before use

Checking the product and scope of delivery

- Take the cable puller out of its packaging.
- Check whether the delivery is complete (see chapter "SCOPE OF DELIVERY/PARTS LIST")
- Check the cable puller and the parts lists below before using it each time for any damage and wear
  a) Cable winch
  b) Stopper hook (A & B)
  c) Ratchet mechanism (release hook and locking wheel)
  d) Pulley
- Check if the cable puller is working properly:
  a) Before initial use
  b) After use, or after long periods of non-use
  c) Regularly during use
- Check for defects during use.
- Do not use the cable puller in case of damage, missing parts, or excessive wear. Contact the specified service centre of the manufacturer or get the cable puller repaired by a specialist.

5. Usage

⚠ WARNING!

Opening the lashing: Before opening, ensure that the object being pulled is still secure and cannot slip, even without being lashed down.

Pulling out the cable (Fig. A, B, C)

⚠ CAUTION!

Never put your hand into the mechanical parts of the hand puller when uncoiling!

Leave at least 3 turns (of cable) on the pulley. Never completely uncoil the cable from the pulley.

- Attach hook B 2 either to the load or on the attaching element. Check if the safety latch 3 is fully closed.
- Press the release spring 5 such that the lever can move 1 freely and the release hooks 7 do not block the locking wheel 6 .
- Press and hold the release lever 4 . This uncoils the pulley.
- Now pull the hand puller (the side with hook B) so that the cable is pulled out.

Tensioning the cable puller (Fig. B, C, D)

- Depending on the attachment point (load or attaching element) at which you have attached hook B 2, hook A 8 must now be attached to the other attachment point.
- Release the release lever 4 and release spring 5 so that the release hooks 7 close back due to the integrated spring and the release hooks engage with the locking wheel 6.
- By turning the lever 1, the release hooks now move the locking wheel with the pulley.
- The locking hook of the release lever prevents the pulley from moving back.
- Turn the lever back and forth until the cable is tensioned.

Pulling the load (Fig. E)

⚠ CAUTION!

Before pulling the load over the desired distance, check if both hooks (2 & 8) are properly attached and if the attachment points are stable enough for the pulling operation.

Do not guide the cable over edges. Lateral movement on the roller must not exceed 4°.

- Turn the lever 1 back and forth so that the release hooks 7 rotate the locking wheel 6 with the pulley.
- Once the load is at the desired position, it has to be secured appropriately.

Release the cable (take the load off the cable) (Fig. I, J)

⚠ CAUTION!

When the cable is tensioned, the hooks cannot be released. In the same way, the locking hook of the release lever 4 cannot be released. Never attempt to release the hooks or locking hooks by force or using a tool. This can not only cause serious injuries, but also result in property damage.

Proceed as follows:

- Press the release spring 5 such that the lever 1 can move freely and the release hooks 7 do not engage with the locking wheel 6 .
- Move the lever up to the stopper in the direction of hook A 8 as shown in the figure. The lever presses the release lever 4 so that the pulley can turn a little. At the same time, the release hooks prevent the pulley from turning further by more than one pitch.
- Loosen the lever again a little, the release lever again holds the pulley with the locking wheel.
- Repeat the three previous steps until the cable is loosened. During this process, make sure that the load is properly secured.
- Now you can detach both the hooks from the load or the attaching elements.

Coiling the cable /completing the operation (Fig. H, I)

- Press the release spring 5, so that the release hooks 7 engage with the locking wheel.
- By turning the lever 1, the release hooks move the locking wheel with the pulley.
- Turn the lever back and forth until the cable is coiled up again. Make sure that the cable is coiled properly on the pulley and is not tangled.

6. Maintenance, cleaning, storage and transport

Maintenance

The cable puller hardly requires any maintenance.

Only use spare parts / accessories from the manufacturer or authorised and qualified workshops.

Repairs should only be carried out by qualified technicians or by an authorised service centre. Qualified technicians must have relevant training and experience, be familiar with the design and construction requirements of the hoist and understand and follow the safety regulations.

Cleaning

⚠ CAUTION!

NEVER immerse the cable puller in water.

Clean the cable puller using a moist cloth. Never use strong and / or abrasive cleaning agents or solvents. Allow all parts to dry completely afterwards. Ensure that water does not get into the cable puller.

Storage

Clean the cable puller before storage.

Keep the cable puller in a safe, cool, dry and well-ventilated place, out of the reach of children when not being used.

If the cable puller is not used for a long time, apply an anti-corrosion grease to the axle and gears.

Protect the cable puller from rain, dust and dirt.

Transport

Use the original packaging and secure the cable puller against shock and vibrations during transport.

7. Troubleshooting

Problem	Possible cause	Rectification
The cable is not pulled out properly.	Steel cable is not coiled properly	Get the steel cable repaired by a specialist
	Steel cable has jammed in the drum	Get the steel cable repaired by a specialist
	Steel cable is damaged or coiled incorrectly	Get the steel cable replaced by a specialist
The cable jams while pulling.		WARNING! Now secure the load in a suitable manner and relieve the load exceptionally. Release the cable at the jammed point. When the cable works properly again, reattach the cable to the load.

8. Recycling

Disposal of packaging, paper and printed matter



Dispose of packaging, paper and printed matter in accordance with the type of material and local regulations applicable in your area.

Disposal of the product



Dispose the product in accordance with the applicable disposal regulations for your country. Unusable products have to be handed over to a recycling facility for recycling. Do not dispose of the product with household waste.

9. Warranty

Warranty provided by Walter Werkzeuge Salzburg GmbH

Dear customer,

This device comes with a 3 year warranty from the date of purchase. In case of defects in the product you may be entitled to legal claims against the seller of the product. These legal claims are not restricted by the following warranty.

Conditions of warranty

The warranty period begins with the date of purchase. Please preserve the original sales receipt. This document is required as proof of purchase. If a material or fabrication defect occur in this prodict within three years from the date of purchase, the product shall be repaired or replaced free of cost at our discretion. Within the three year period the warranty requires the defective product and the purchase document (sales receipt) to be provided with a

brief written description of where the defect lies and when it occurred.

If the defect is covered by our warranty, the repaired product or a new product shall be returned to you. A new warranty period does not begin with the repair or exchange of the product.

Warranty period and legal claims based on defects

The warranty period is not extended by the warranty. This also applies to replaced and repaired parts. Any damages and defects that may exist at the time of purchase must be notified immediately after removal from packaging. Any repairs arising after the expiry of the warranty period are chargeable.

Scope of the warranty

The device has been manufactured according to strict quality guidelines and tested diligently before delivery. The warranty applies to material or fabrication defects. This warranty does not cover product parts that are subject to normal wear and tear and therefore can be considered as parts subject to wear and tear or for the damage to fragile parts, e.g switch, batteries or those made of glass.

This warranty is void if the product is damaged, not used or maintained properly. All the instructions provided in the operating manual must be followed exactly for proper use of the product. The purpose of use and actions which are advised or warned against must necessarily be avoided.

The product is intended solely for private use and not for professional use. The warranty is void in case of misuse or improper handling, use of force and changes that have not been carried out by our authorised service centre.

Processing a warranty case

To ensure quick processing of your issue, please follow the below instructions:

- Please be ready with the sales receipt and the product number (e.g. IAN 12345) as proof or purchase for all queries.
- You can refer the product number from the type label, an engraving, on the cover sheet of your operating instructions (below left) or as sticker on the back or lower side.
- If functional or other defects occur, first **call** or **email** the following service department.
- You can then send a product recorded as defective postage free along with the sales receipt and information about where the defect lies and when it has occurred, to the service centre address provided to you.

This and many other manuals, product videos and software can be downloaded at www.lidl-service.com

10. Service

GB

WALTER Service Centre
E-Mail: service@walteronline.com
Tel.: 00800 925 837 88
IAN 515851_2510

Supplier:

Please note that the following address is not a service centre address. Please contact the above-mentioned service centre first.
Walter Werkzeuge Salzburg GmbH
Gewerbeparkstr. 9, 5081 Anif, Austria

Inhaltsverzeichnis

1. Einleitung **14**
Verwendete Symbole **14**
Lieferumfang / Teilebezeichnung **14**

2. Technische Daten **14**

3. Sicherheit **14**
Bestimmungsgemäße Verwendung **14**
Restrisiken **15**
Sicherheitshinweise **15**

4. Vor Verwendung **17**
Produkt und Lieferumfang prüfen **17**

5. Verwendung **18**
Seil herausziehen (Abb. A, B, C) **18**
Seilzug spannen (Abb. B, C, D) **18**
Last ziehen (Abb. E) **18**
Seil lösen (Entlastung des Seils) (Abb. F, G) **19**
Seil aufrollen /Betrieb beenden (Abb. H, I) **19**

6. Wartung, Reinigung, Lagerung und Transport **20**
Wartung **20**
Reinigung **20**
Lagerung **20**
Transport **20**

7. Fehlersuche **21**

8. Recycling **21**
Verpackungen, Papier und Druckerzeugnisse entsorgen **21**
Produkt entsorgen **21**

9. Garantie **22**

10. Service **23**

1. Einleitung

Herzlichen Glückwunsch!

Mit Ihrem Kauf haben Sie sich für ein hochwertiges Produkt entschieden. Machen Sie sich vor der ersten Inbetriebnahme mit dem Produkt vertraut. Lesen Sie hierzu aufmerksam die nachfolgende Bedienungsanleitung. Benutzen Sie das Produkt nur wie beschrieben und bewahren Sie diese Anleitung gut auf. Händigen Sie alle Unterlagen bei Weitergabe des Produkts an Dritte ebenfalls mit aus.

Lieferumfang / Teilebezeichnung

1 Hebel
2 Haken B
3 Sicherheitsbügel
4 Auslösehebel
5 Auslösefeder
6 Seilrolle mit Sperrrad
7 Auslösehaken
8 Haken A
9 Seil

2. Technische Daten

Modell	WWS-HSZ1-LI01
Max. zulässige Zugkraft	1000 daN (1000 kg)
Seil Ø	4,5 mm
Arbeitslänge	1360 mm
Baujahr	04/2026

Verwendete Symbole

Die folgenden Symbole und Signalworte werden in dieser Bedienungsanleitung, auf dem Produkt oder auf der Verpackung verwendet.

⚠ WARNUNG!

Bezeichnet eine Gefährdung, die, wenn sie nicht vermieden wird, den Tod oder eine schwere Verletzung zur Folge haben kann.

⚠ VORSICHT!

Bezeichnet eine Gefährdung, die, wenn sie nicht vermieden wird, eine geringfügige oder mäßige Verletzung zur Folge haben kann.



Bedienungsanleitung lesen.

3. Sicherheit

Bestimmungsgemäße Verwendung

Der Seilzug ist für den Privatgebrauch konstruiert worden und für folgende Einsatzzwecke im Hobby- und DIY Bereich vorgesehen:

- zum horizontalen Ziehen von Lasten und Spannen von Seilen
- Verwendung durch den Privatanwender im Hobby- und „Do it yourself“ Bereich.

Der Seilzug darf nur in Übereinstimmung mit den Anweisungen und Sicherheitshinweisen in dieser Bedienungsanleitung verwendet werden. Jede weitere, darüber hinausgehende Verwendung ist verboten. Weder der Produzent noch der Händler übernimmt die Verantwortung für Schäden, Verluste oder Verletzungen, welche aus der falschen Verwendung des Seilzugs resultieren. Beispiele für die missbräuchliche Verwendung sind insbesondere:

- Eine Verwendung welche über den angegebenen bestimmungsgemäßen Verwendungszweck hinausgeht.
- Die Nichtbeachtung der Sicherheits-, Montage-, Bedienungs-, Reinigungs- und Wartungshinweisen in dieser Bedienungsanleitung.
- Die Nichtbeachtung der geltenden Gesundheits-, Sicherheits- und Unfallverhütungsvorschriften, welche die Verwendung dieses Produktes betreffen.
- Die Verwendung von Zubehör oder Ersatzteilen, welche nicht für dieses Produkt geeignet sind.
- Veränderungen am Seilzug.
- Die übermäßige Verwendung.

Der Seilzug ist nicht für folgende Anwendungen konstruiert oder geeignet:

- Heben von Lasten
- Personalsicherung
- Ladungssicherung

Derartige Verwendung stellt eine nicht bestimmungsgemäße Verwendung dar.

Wer diesen Seilzug verwendet oder wartet, muss mit diesen Anweisungen vertraut und sich über mögliche Gefahren bewusst sein. Dieser Seilzug darf nur von einer kompetenten Person verwendet werden - im Zweifelsfall lassen Sie sich von einem Experten beraten.

Nichtbeachtung der Sicherheits-, Montage- und Bedienungshinweise bei der Verwendung dieses Seilzuges zählt als missbräuchliche Verwendung. Alle anzuwendenden Gesundheits- und Sicherheitsregularien müssen eingehalten werden. Alle weiteren anzuwendenden regionalen und nationalen Gesetze müssen eingehalten werden. Der Seilzug darf nicht verändert werden. Jede vorgenommene Veränderung erhöht das Risiko einer Verletzung oder von Sachschäden.

Restrisiken

Trotz bestimmungsgemäßer Verwendung können nicht offensichtliche Restrisiken nicht völlig ausgeschlossen werden. Bedingt durch die Art des Produkts können folgende Gefährdungen auftreten:

- Gefahr durch Reißen des Stahlseils oder des Auslösehakens während der Bedienung
- Gefahr durch Berühren des Stahlseils während der Bedienung

Sicherheitshinweise

- **Kontrollieren Sie den Seilzug vor Verwendung auf Vollständigkeit, Funktion und festen Sitz aller Schraubenbindungen, Zustand der Haken.**
- **Benutzen Sie nie einen beschädigten Seilzug. Falls der Seilzug oder das Seil Bruchstellen oder Beschädigungen aufweist, muss der Seilzug oder das Seil unbedingt ausgetauscht werden.**

- **Der Seilzug ist kein Spielzeug, halten Sie den Seilzug von Kindern fern.**
- **Der Seilzug darf nicht zum Heben/Aufspulen von Lasten oder Personen verwendet werden, sondern nur zum Ziehen von Lasten. Der Seilzug ist auch nicht geeignet zum Ziehen von Fahrzeugen, Gegenständen usw., in dem sich noch Personen befinden oder aufhalten.**
- **Überschreiten Sie nie die maximale Zugkraft. Seien Sie sich immer darüber im Klaren, wie schwer die zu ziehende Last sein darf.**
- **Verwenden Sie nie Hebelverlängerungen. Dies führt zu Schäden an dem Seilzug.**
- **Betätigen Sie den Hebel ausschließlich nur mit menschlicher Kraft, aber niemals mit anderen Gegenständen oder Maschinen.**
- **Befestigen Sie niemals das Seil als Schlaufe um die Last, sondern nutzen Sie die Haken zur Befestigung.**
- **Wickeln Sie das Seil niemals komplett von der Seilrolle. Lassen Sie immer mindestens 3 Umwickelungen auf der Seilrolle.**
- **Beide Befestigungspunkte (für die zu ziehende Last und der Punkt, der die Zuglast aufnehmen soll) müssen so gewählt werden, damit diese den auftretenden Kräften Standhalten können, sonst kann es zu großen Schäden kommen.**
- **Stellen Sie sicher, dass der Zuggegenstand nicht durch Verwicklung des Stahlseils oder der Zugkette hängenbleiben und auch nicht umfallen kann.**
- **Vermeiden Sie Schrägzug genauso wie eine Umlenkung des Seiles. Schützen Sie das Seil vor scharfen Kanten. Machen Sie nie Knoten in das Seil.**
- **Führen Sie keine Änderungen an dem Seil (z.B.: verlängern , verkürzen) durch.**
- **Entfernen Sie nie den Sicherheitsbügel von den Haken.**
- **Achten Sie beim Bedienen des Seilzugs darauf, dass sich niemand im Gefahrbereich aufhält. Außerdem achten Sie darauf, dass der Bediener des Handseilzugs weder durch das Gerät selbst noch durch die Last oder das Tragmittel (der Punkt, der die Zuglast aufnehmen soll) gefährdet wird. Der Bediener muss alle Bewegungen des Seilzugs, dessen Zubehör und des Zuggegenstands während der Bedienung im Auge behalten. Wenn von der Bedienstelle aus nicht alle Bewegungen des Zuggegenstandes oder des Seilzugs für den Bediener ersichtlich sind, muss durch geeignete Maßnahmen sichergestellt werden,**

dass zu keinem Zeitpunkt Gefährdungen für Personen durch die Bedienung des Seilzugs, dessen Zubehör oder durch den Zuggegenstand, entstehen können.

- **Der Bediener muss den Seilzug, dessen Zubehör und Lastenbewegungen jederzeit im ziehenden / gespannten Zustand beaufsichtigen. Die Auslösesicherung kann heiß werden. Verwenden Sie den Seilzug nie als Erdungsleitung bei Schweißarbeiten.**
- **Führen Sie niemals Schweiß- oder Reparaturarbeiten am Gehäuse, Seil oder Haken durch.**
- **Beachten Sie beim Verwendung des Seilzugs die in Ihrem Land geltenden Sicherheits- und Unfallverhütungsvorschriften.**
- **Tragen Sie immer eine geeignete Schutzausrüstung (Schutzbrille, Kopfschutz und Schutzhandschuhe).**
- **Lassen Sie den Seilzug nie aus größerer Höhe fallen, dadurch wird dieser beschädigt und unbrauchbar.**
- **Arbeiten Sie mit dem Seilzug nicht in explosionsgefährdeter oder korrosiver (Nässe) Umgebung, in der sich brennbare Flüssigkeiten, Gase, Stäube oder fettige Materialen befinden.**

4. Vor Verwendung

Produkt und Lieferumfang prüfen

- Nehmen Sie den Seilzug aus der Verpackung.
- Prüfen Sie, ob die Lieferung vollständig ist (siehe Kapitel LIEFERUMFANG / TEILELISTE).
- Kontrollieren Sie vor jedem Gebrauch des Seilzuges, ob der Seilzug und die nachfolgend aufgelisteten Teile Schäden oder Abnutzung aufweisen:
  a) Seilzug
  b) Anschlaghaken (A & B)
  c) Ratschenmechanismus (Auslösehaken und Sperrrad)
  d) Umlenkrolle
- Prüfen Sie den Seilzug auf einwandfreie Funktion:
  a) Vor ersten Anwendung
  b) Nach Anwendung, oder nach längerem Nichtgebrauch
  c) Regelmäßig während der Verwendung
- Achten Sie während der Verwendung auf Defekte.
- Bei Schäden, fehlenden Teilen oder übermäßiger Abnutzung benutzen Sie den Seilzug nicht. Wenden Sie sich auf der angegebenen Servicestelle an den Hersteller oder lassen Sie den Seilzug durch einen Fachmann reparieren.

5. Verwendung

⚠ WARNUNG!

Öffnen der Verzurrung: Vor dem Öffnen ist sicherzustellen, dass der Zuggegenstand auch ohne Sicherung noch sicher steht und nicht wegrutschen kann.

Seil herausziehen (Abb. A, B, C)

⚠ VORSICHT!

Greifen Sie beim Auswickeln nie in die Mechanik des Handseilzugs hinein!

Lassen Sie mindestens 3 Umdrehungen auf der Seilrolle. Ziehen Sie das Seil nie vollständig von der Seilrolle.

- Hängen Sie den Haken B [2] entweder an die Last oder an das Tragmittel. Kontrollieren Sie, ob der Sicherheitsbügel [3] vollständig geschlossen ist.
- Betätigen Sie die Auslösefeder [5] , so dass sich der Hebel [1] frei bewegen kann und die Auslösehaken [7] nicht das Sperrrad [6] verriegeln.
- Drücken Sie den Auslösehebel [4] und halten Sie ihn gedrückt. Dadurch wir die Seilrolle ausgewickelt.
- Ziehen Sie nun am Handseilzug (die Seite mit dem Haken B), so dass das Seil herausgezogen wird.

Seilzug spannen (Abb. B, C, D)

- Je nachdem, an welchem Befestigungspunkt (Last oder Tragmittel) Sie die Haken B [2] eingehängt haben, ist der Haken A [8] nun an den jeweils anderen Befestigungspunkt einzuhängen.
- Lassen Sie den Auslösehebel [4] und die Auslösefeder [5] los, damit die Auslösehaken [7] durch die integrierte Feder zurück klappen und die Auslösehaken in das Sperrrad [6] greifen.
- Durch Schwenken des Hebels [1] bewegen nun die Auslösehaken das Sperrrad mit der Seilrolle.
- Das Zurückbewegen der Seilrolle verhindert dabei der Arretierungshaken des Auslösehebels.
- Schwenken Sie den Hebel so oft hin und her, bis das Seil gespannt ist.

Last ziehen (Abb. E)

⚠ VORSICHT!

Bevor Sie die Last über die gewünschte Distanz ziehen, ist am Beginn des Zugvorgangs zu prüfen, ob beide Haken ([2] & [8]) korrekt eingehängt sind und ob die Befestigungspunkte für den Zugvorgang stabil genug sind.

Das Seil nicht über Kanten führen. Seitliche Ausführung an der Rolle darf nicht mehr als 4° betragen.

- Schwenken Sie den Hebel 1 hin und her, so dass die Auslösehaken 7 das Sperrrad 6 mit der Seilrolle drehen.
- Nachdem die Last an der gewünschten Stelle ist, ist diese in geeigneter Weise zu sichern.

Seil lösen (Entlastung des Seils) (Abb. F, G)

⚠ VORSICHT!

Beim straff gespannten Seil ist ein Lösen der Haken nicht möglich. Genauso kann der Arretierungshaken des Auslösehebels 4 nicht gelöst werden. Versuchen Sie niemals, die Haken oder Arretierungshaken mit Gewalt oder Werkzeug zu lösen. Dies kann nicht nur zu schweren Verletzungen, sondern auch zu Sachschäden führen.

Gehen Sie wie folgt vor:

- Betätigen Sie die Auslösefeder 5 , damit sich der Hebel 1 frei bewegen lässt und die Auslösehaken 7 nicht in das Sperrrad 6 greifen.
- Bewegen Sie den Hebel bis zum Anschlag in Richtung von Haken A 8 wie in der Abbildung. Der Hebel betätigt dabei den Auslösehebel 4 , so dass sich die Seilrolle ein kleines Stück drehen kann. Gleichzeitig verhindern dabei die Auslösehaken, dass sich die Seilrolle mehr als einen Zacken weiterdreht.
- Lösen Sie den Hebel wieder ein Stück, der Auslösehebel hält wieder die Seilrolle mit dem Sperrrad fest.
- Wiederholen Sie die drei vorangehenden Schritte, bis sich das Seil gelöst hat. Achten Sie darauf während diesem Vorgang, ob die Last korrekt versichert ist.
- Jetzt können Sie beide Haken von der Last bzw. dem Tragmittel abhängen.

Seil aufrollen /Betrieb beenden (Abb. H, I)

- Betätigen Sie die Auslösefeder 5 , damit die Auslösehaken 7 in das Sperrrad greifen.
- Durch Schwenken des Hebels 1 bewegen die Auslösehaken das Sperrrad mit der Seilrolle.
- Schwenken Sie den Hebel so oft, bis das Seil wieder aufgewickelt ist. Achten Sie dabei darauf, dass das Seil korrekt auf der Seilrolle aufgewickelt wird und sich nicht verheddert.

6. Wartung, Reinigung, Lagerung und Transport

Wartung

Der Seilzug ist weitgehend wartungsfrei.

Verwenden Sie nur Ersatzteile / Zubehör vom Hersteller bzw. von ermächtigen Fachwerkstätten.

Reparaturen dürfen nur von Sachkundigen oder einer autorisierten Servicestelle durchgeführt werden. Sachkundige sind Personen mit entsprechender Fachausbildung und Erfahrung, die Anforderungen an die Konstruktion und Gestaltung des Seilzuges kennen und sich auf die Sicherheitsbestimmungen verstehen.

Reinigung

⚠ VORSICHT!

Tauchen Sie den Seilzug NIEMALS ins Wasser.

Reinigen Sie den Seilzug mit einem feuchten Tuch. Verwenden Sie auf keinen Fall scharfe und/oder kratzende Reinigungs- oder Lösungsmittel. Lassen Sie alle Teile danach vollständig trocknen. Achten Sie darauf, dass kein Wasser in dem Seilzug gelangt.

Lagerung

Reinigen Sie den Seilzug vor der Lagerung.

Bei Nichtgebrauch lagern Sie den Seilzug an einem sicheren, kühlen, trockenen und gut belüfteten Ort, außerhalb der Reichweite von Kindern.

Sollte der Seilzug längere Zeit nicht benutzt werden, fetten Sie Achse und Getriebe mit einem Antikorrosionsfett ein.

Schützen Sie den Seilzug vor Regen, Staub und Schmutz.

Transport

Transportieren Sie den Seilzug vor Stößen und Vibrationen geschützt und in der Originalverpackung.

7. Fehlersuche

Problem	Mögliche Ursachen	Behebung
Das Seil kann nicht korrekt ausgezogen werden.	Stahlseil ist nicht korrekt aufgewickelt	Stahlseil vom Fachmann reparieren lassen
	Stahlseil hat sich in der Rolle verklemmt	Stahlseil vom Fachmann reparieren lassen
	Stahlseil beschädigt bzw. falsch aufgewickelt	Stahlseil vom Fachmann austauschen lassen
Das Seil hat sich beim Ziehen eingeklemmt.		WARNUNG! Sichern Sie die Last jetzt in geeigneter Weise und entlasten Sie die Last ausnahmsweise.Befreien Sie das Seil an der eingeklemmten Stelle. Wenn das Seil wieder ordnungsgemäß funktioniert, befestigen Sie das Seil wieder an der Last.

8. Recycling

Verpackungen, Papier und Druckerzeugnisse entsorgen



Entsorgen Sie die Verpackungen, Papier und Druckerzeugnisse in Übereinstimmung mit dem Materialtyp sowie den örtlichen, in Ihrem Gebiet geltenden Vorschriften.

Produkt entsorgen



Entsorgen Sie das Produkt entsprechend den in Ihrem Land geltenden Vorschriften. Geben Sie nicht mehr gebrauchsfähige Produkte zum Recyceln bei einer Wertstoff-Sammelstelle ab. Entsorgen Sie das Produkt nicht mit dem Hausmüll.

9. Garantie

Garantie der Firma Walter Werkzeuge Salzburg GmbH

Sehr geehrte Kundin, sehr geehrter Kunde,

Sie erhalten auf dieses Gerät 3 Jahre Garantie ab Kaufdatum. Im Falle von Mängeln dieses Produkts stehen Ihnen gegen den Verkäufer des Produkts gesetzliche Rechte zu. Diese gesetzlichen Rechte werden durch unsere im Folgenden dargestellte Garantie nicht eingeschränkt.

Garantiebedingungen

Die Garantiefrist beginnt mit dem Kaufdatum. Bitte bewahren Sie den Originalkassenbon gut auf. Diese Unterlage wird als Nachweis für den Kauf benötigt. Tritt innerhalb von drei Jahren ab dem Kaufdatum dieses Produkts ein Material oder Fabrikationsfehler auf, wird das Produkt von uns – nach unserer Wahl – für Sie kostenlos repariert oder ersetzt. Diese Garantieleistung setzt voraus, dass innerhalb der Drei-Jahres-Frist das defekte Gerät und der Kaufbeleg (Kassenbon) vorgelegt und schriftlich kurz beschrieben wird, worin der Mangel besteht und wann er aufgetreten ist.

Wenn der Defekt von unserer Garantie gedeckt ist, erhalten Sie das reparierte oder ein neues Produkt zurück. Mit Reparatur oder Austausch des Produkts beginnt kein neuer Garantiezeitraum.

Garantiezeit und gesetzliche Mängelansprüche

Die Garantiezeit wird durch die Gewährleistung nicht verlängert. Dies gilt auch für ersetzte und reparierte Teile. Eventuell schon beim Kauf vorhandene Schäden und Mängel müssen sofort nach dem Auspacken gemeldet werden. Nach Ablauf der Garantiezeit anfallende Reparaturen sind kostenpflichtig.

Garantieumfang

Das Gerät wurde nach strengen Qualitätsrichtlinien sorgfältig produziert und vor Anlieferung gewissenhaft geprüft. Die Garantieleistung gilt für Material- oder Fabrikationsfehler. Diese Garantie erstreckt sich nicht auf Produktteile, die normaler Abnutzung ausgesetzt sind und daher als Verschleißteile angesehen werden können oder für Beschädigungen an zerbrechlichen Teilen, z. B. Schalter, Akkus oder die aus Glas gefertigt sind.

Diese Garantie verfällt, wenn das Produkt beschädigt, nicht sachgemäß benutzt oder gewartet wurde. Für eine sachgemäße Benutzung des Produkts sind alle in der Bedienungsanleitung aufgeführten Anweisungen genau einzuhalten. Verwendungszwecke und Handlungen, von denen in der Bedienungsanleitung abgeraten oder vor denen gewarnt wird, sind unbedingt zu vermeiden. Das Produkt ist lediglich für den privaten und nicht für den gewerblichen Gebrauch bestimmt. Bei missbräuchlicher und unsachgemäßer Behandlung, Gewaltanwendung und bei Eingriffen, die nicht von unserer autorisierten Serviceniederlassung vorgenommen wurden, erlischt die Garantie.

Abwicklung im Garantiefall

Um eine schnelle Bearbeitung Ihres Anliegens zu gewährleisten, folgen Sie bitte den folgenden Hinweisen:

- Bitte halten Sie für alle Anfragen den Kassenbon und die Artikelnummer (z. B. IAN 12345) als Nachweis für den Kauf bereit.
- Die Artikelnummer entnehmen Sie bitte dem Typenschild, einer

Gravur, auf dem Titelblatt Ihrer Bedienungsanleitung (unten links) oder als Aufkleber auf der Rück oder Unterseite.

- Sollten Funktionsfehler oder sonstige Mängel auftreten, kontaktieren Sie zunächst die nachfolgend benannte Serviceabteilung **telefonisch** oder per **E-Mail**.
- Ein als defekt erfasstes Produkt können Sie dann unter Beifügung des Kaufbelegs (Kassenbon) und der Angabe, worin der Mangel besteht und wann er aufgetreten ist, für Sie portofrei an die Ihnen mitgeteilte Serviceanschrift übersenden.

Auf www.lidl-service.com können Sie diese und viele weitere Handbücher, Produktvideos und Software herunterladen.

10. Service

(DE)
WALTER Werkzeuge Salzburg GmbH
E-Mail: service@walteronline.com
Tel.: 00800 925 837 88
IAN 515851_2510

Lieferant
Bitte beachten Sie, dass die folgende Anschrift keine Serviceanschrift ist. Kontaktieren Sie zunächst die oben benannte Servicestelle.

Walter Werkzeuge Salzburg GmbH
Gewerbeparkstr. 9, 5081 Anif,
Österreich

Tables des matières

1. Introduction **25**
Symboles utilisés **25**
Livraison / description des pièces **25**

2. Caractéristiques techniques **25**

3. Sécurité **25**
Utilisation conforme **25**
Autres risques **26**
Consignes de sécurité **26**

4. Avant l'utilisation **28**
Vérifiez le produit et la livraison **28**

5. Utilisation **29**
Retirer le câble (fig. A, B, C) **29**
Charger le palan à câble (fig. B, C, D) **29**
Tirer la charge (fig. E) **29**
Détendre le câble (soulagement du câble) (Fig. F, G) **30**
Enroulement du câble / Fin de l'opération (Fig. H, I) **30**

6. Maintenance, nettoyage, stockage et transport **31**
Entretien **31**
Nettoyage **31**
Stockage **31**
Transport **31**

7. Recherche d'erreurs **32**

8. Recyclage **32**
Éliminer l'emballage, le papier et les imprimés **32**
Élimination du produit **32**

9. Garantie **33**

10. Maintenance **35**

1. Introduction

Félicitations !

Avec votre achat, vous avez choisi un produit de haute qualité. Familiarisez-vous avec le produit avant de l'utiliser pour la première fois. Veuillez lire attentivement les instructions d'utilisation suivantes. Utilisez le produit uniquement comme décrit et conservez ces instructions en un endroit sûr. Remettez également tous les documents en cas de transmission du produit à des tiers.

Symboles utilisés

Les symboles et mots de signalisation suivants sont utilisés dans la présente notice, sur le produit ou sur l'emballage.

⚠ AVERTISSEMENT !

Indique une situation dangereuse qui, si on ne l'évite pas, peut provoquer la mort ou des blessures graves.

⚠ ATTENTION !

Indique une situation dangereuse qui, si on ne l'évite pas, peut provoquer des blessures légères à moyennes.



Lire la notice d'utilisation.

Livraison / description des pièces

1 Levier
2 Crochet B
3 Étrier de sécurité
4 Levier de débrayage
5 Ressort de débrayage
6 Poulie avec roue à cliquet
7 Cliquet de débrayage
8 Crochet B
9 Câble

2. Caractéristiques techniques

Modèle	WWS-HSZ1-LI01
Force de traction maximale admissible	1000 daN ‘ (1000 kg)
Ø câble	4,5 mm
Longueur de travail	1360 mm
Année de construction	04/2026

3. Sécurité

Utilisation conforme

Le palan à câble a été conçu pour l'utilisateur privé dans le domaine du loisir et du bricolage et est destiné à être utilisé dans les cas suivants :

- pour la traction horizontale de charges et la tension de câbles
- Utilisation pour le loisir et pour le bricolage par des personnes privées.

Le palan à câble ne doit être utilisé que conformément aux instructions et consignes de sécurité indiquées dans ces instructions de service. Toute autre utilisation sera considérée comme non conforme et est interdite. Ni le fabricant, ni le revendeur n'assume la responsabilité pour les dommages, pertes ou blessures dus à la mauvaise utilisation du palan à câble. Les exemples d'une mauvaise utilisation sont en particulier :

- Une utilisation dépassant la finalité indiquée.
- Le non-respect des consignes de sécurité, de montage, de service, de nettoyage et de maintenance contenues dans ce manuel d'utilisation.
- Le non-respect des prescriptions de santé, de sécurité et de prévention des accidents concernant l'utilisation du palan à câble.
- L'utilisation d'accessoires et pièces de rechange non prévus pour ce produit.
- Des modifications sur le palan à câble.
- Une utilisation trop importante.

Le palan à câble n'est pas conçu ou adapté pour les utilisations suivantes :

- Le levage de charges
- La sécurisation de personnes
- La sécurisation de chargements

Une telle utilisation représente une utilisation non conforme.

La personne utilisant ou entretenant le palan à câble doit être familiarisée avec ces instructions et en connaître les dangers possibles. Le palan à câble ne peut être utilisé que par une personne compétente – en cas de doute, faites-vous conseiller par un expert.

Le non-respect des consignes de sécurité, de montage et de service lors de l'utilisation du palan à câble est considéré comme une mauvaise utilisation. Respectez toutes les règles de santé et de sécurité à appliquer. Respectez toutes les lois régionales et nationales à appliquer. Le palan à câble ne doit pas être transformé. Toute modification augmente le risque de blessure ou de dommages matériels.

Autres risques

Malgré une utilisation conforme, les risques résiduels évidents ne peuvent être totalement exclus. Les dangers suivants, inhérents au type de produit, peuvent survenir :

- Danger dû à la déchirure du câble d'acier ou du cliquet de débrayage pendant l'utilisation
- Danger dû au contact avec le câble d'acier pendant l'utilisation

Consignes de sécurité

- **Avant l'utilisation, vérifiez que le palan à câble est complet, que l'état de toutes les liaisons à vis et des cliquets est en bon état, qu'ils fonctionnent bien et qu'ils sont solidement fixés.**
- **N'utilisez jamais un palan à câble endommagé. Si le palan à câble ou le câble se rompt ou est endommagé, le palan à câble ou le câble doit être impérativement remplacé.**
- **Le palan à câble n'est pas un jouet, tenez-le éloigné des enfants.**

- **Le palan à câble ne doit pas être utilisé pour lever / enrouler des charges ou des personnes, mais uniquement pour la traction de charges. Le palan à câble n'est également pas adapté à la traction de véhicules, d'objets, etc., dans lesquels des personnes se trouvent ou se tiennent.**
- **Ne jamais dépasser la force de traction maximale. Soyez toujours conscient du poids de la charge à tirer.**
- **N'utilisez jamais de rallonges de levier. Cela endommagerait le palan à câble.**
- **N'actionnez le levier qu'avec une force humaine, mais jamais au moyen d'objets ou de machines.**
- **Ne fixez jamais le câble comme boucle autour de la charge, mais utilisez le crochet pour l'arrimage.**
- **N'enroulez jamais complètement le câble de la poulie. Laissez toujours au moins 3 enroulements sur la poulie.**
- **Les deux points de fixation (pour la charge à tirer et le point qui doit recevoir la force de traction) doivent être sélectionnés de telle façon que ces derniers puissent résister aux forces qui se produisent, cela peut sinon engendrer des dommages importants.**
- **Assurez-vous que l'objet à tirer ne puisse pas rester coincé par l'emmêlement du câble en acier ou de la chaîne de traction et ne puisse pas non plus tomber.**
- **Évitez une traction diagonale exactement comme un renvoi du câble. Protégez le câble des bords tranchants. Ne faites jamais de nœuds avec le câble.**
- **N'effectuez aucune modification sur le câble (p.ex. prolongation, raccourcissement).**
- **N'enlevez jamais les étriers de sécurité des crochets.**
- **Lors de l'utilisation du palan à câble, faites attention à ce que personne ne se trouve dans la zone de danger. Faites également attention à ce que l'utilisateur du palan à câble ne soit pas lui-même en danger à cause de l'appareil ou de la charge ou des moyens de support (le point qui doit recevoir la force de traction). L'opérateur doit surveiller tous les mouvements du palan à câble, de ses accessoires et de l'objet à tirer pendant l'utilisation. Si l'opérateur ne peut pas voir tous les mouvements de l'objet tracté ou du palan à câble depuis le poste de commande, des mesures appropriées doivent être prises pour garantir qu'à aucun moment, l'utilisation du palan à câble, de ses accessoires ou de l'objet tracté ne puisse mettre en danger des personnes.**
- **L'opérateur doit surveiller à tout moment le palan à câble, ses accessoires et**

les mouvements de charge lorsqu'il est en position de traction / de tension. La sécurité de débrayage peut devenir chaude. Ne jamais utiliser le palan à câble comme câble de mise à la terre lors des travaux de soudure.

- **Ne jamais effectuer de travaux de soudure ou de réparation sur le boîtier, le câble ou les crochets.**
- **Lors de l'utilisation du palan à câble, respectez les prescriptions de sécurité et règlements de prévention des accidents de votre pays.**
- **Portez toujours un équipement de protection adapté (lunettes de protection, protection de la tête et gants de protection).**
- **Ne jamais laisser tomber le palan à câble depuis une grande hauteur, celui-ci pourrait être endommagé et inutilisable.**
- **Ne travaillez pas dans des environnements explosifs ou corrosifs (humides) avec le palan à câble, en présence de liquides, de gaz ou de poussières inflammables.**

4. Avant l'utilisation

Vérifiez le produit et la livraison

- Retirer avec précautions le palan à câble de son emballage.
- Vérifiez que la livraison est complète (voir VOLUME DE LIVRAISON / LISTE DES PIÈCES).
- Avant chaque utilisation du palan à câble, vérifiez que le palan à câble et les pièces énumérées ci-dessous ne présentent pas de dommages ou d'usure :
  a) Câble de traction
  b) Crochet d'arrimage (A & B)
  c) Mécanisme à cliquet (cliquet de débrayage et roue à cliquet)
  d) Poulie de renvoi
- Vérifiez le fonctionnement correct du palan à câble :
  a) Avant la première utilisation
  b) Après l'utilisation, ou après une non-utilisation prolongée
  c) Régulièrement pendant l'utilisation
- Vérifiez pendant l'utilisation que le produit ne présente pas de défauts.
- En cas de dommages, de pièces manquantes ou d'usure excessive, n'utilisez pas le palan à câble. Contactez le fabricant au centre de SAV spécifié ou faites réparer le palan à câble par un spécialiste.

5. Utilisation

⚠ AVERTISSEMENT !

Ouvrir l'arrimage : Avant l'ouverture, il faut s'assurer que l'objet tracté est toujours à l'arrêt en toute sécurité et qu'il ne peut pas glisser, même sans dispositif de sécurité.

Retirer le câble (fig. A, B, C)

⚠ ATTENTION !

Ne jamais intervenir dans la mécanique du palan à câble manuel lors du déroulement !

Laissez au moins 3 enroulements sur la poulie. Ne tirez jamais complètement le câble de la poulie.

- Accrochez le crochet B 2 soit à la charge ou au moyen de support. Contrôlez si l'étrier de sécurité 3 est complètement fermé.
- Actionnez le ressort de débrayage 5 afin que le levier 1 puisse se déplacer librement et que les cliquets de débrayage 7 ne verrouillent pas la roue à cliquet 6 .
- Appuyez sur le levier de débrayage 4 et maintenez-le appuyé. La poulie se déroule de cette façon.
- Tirez maintenant sur le palan à câble (le côté avec le crochet B) de façon à ce que le câble soit sorti.

Charger le palan à câble (fig. B, C, D)

- Selon le point de fixation (charge ou moyen de support) auquel vous avez accroché le crochet B 2 le crochet A 8 doit maintenant être accroché à l'autre point de fixation.
- Relâchez le levier de déclenchement 4 et le ressort de déclenchement 5 de sorte que les crochets de déclenchement 7 se replient à travers le ressort intégré et s'enclenchent dans la roue de blocage. 6 .
- En faisant pivoter le levier 1 les cliquets de débrayage déplacent maintenant la roue à cliquet avec la poulie.
- Le cliquet de verrouillage du levier de débrayage empêche la poulie de reculer.
- Faites pivoter le levier vers l'avant et vers l'arrière jusqu'à ce que le câble soit tendu.

Tirer la charge (fig. E)

⚠ ATTENTION !

Avant de tirer la charge sur la distance désirée, vérifiez au début du processus de traction si les deux crochets sont bien en place (2 & 8) sont correctement accrochés et si les points de fixation pour le processus de traction sont suffisamment stables.

Ne faites pas passer le câble sur des arêtes. La mise en place latérale sur la poulie ne doit pas dépasser 4°.

- Faites pivoter le levier 1 vers l'avant et vers l'arrière de façon à ce que les cliquets de débrayage 7 fassent tourner la roue de blocage 6 avec la poulie.
- Une fois que la charge a atteint l'emplacement souhaité, elle doit être sécurisée de manière appropriée.

Détendre le câble (soulagement du câble) (Fig. F, G)

⚠ ATTENTION !

Les crochets ne peuvent pas être desserrés lorsque le câble est bien tendu. De même, le cliquet de verrouillage du levier de débrayage 4 ne peut pas être déverrouillé. N'essayez jamais de libérer les crochets ou les cliquets de verrouillage par la force ou avec des outils. Cela peut entraîner non seulement des blessures graves, mais aussi des dommages matériels.

Procédez de la manière suivante :

- Actionnez le ressort de débrayage 5 , afin que le levier 1 puisse se déplacer librement et que les cliquets de débrayage 7 ne soient pas déverrouillés dans la roue à cliquet 6 .
- Déplacer le levier aussi loin que possible dans la direction du crochet A 8 comme sur l'illustration. Le levier actionne ainsi le levier de débrayage 4 de telle sorte que la poulie puisse tourner un peu. En même temps, les cliquets de déverrouillage empêchent la poulie de tourner de plus d'un point.
- Desserrer à nouveau un peu le levier, le levier de débrayage retient la poulie avec la roue à cliquet.
- Répétez les trois étapes précédentes jusqu'à ce que le câble se détende. Au cours de ce processus, assurez-vous que la charge est correctement sécurisée.
- Vous pouvez maintenant accrocher les deux crochets à la charge ou aux moyens de support.

Enroulement du câble / Fin de l'opération (Fig. H, I)

- Actionnez le ressort de déverrouillage 5 de manière à ce que les cliquets de déverrouillage 7 s'engagent dans la roue à cliquet.
- En faisant pivoter le levier 1 les cliquets de débrayage déplacent la roue à cliquet avec la poulie.
- Faites pivoter le levier jusqu'à ce que le câble soit enroulé. Assurez-vous que le câble est correctement enroulé sur la poulie et qu'il ne s'emmêle pas.

6. Maintenance, nettoyage, stockage et transport

Entretien

Le palan à câble est en grande partie exempt de maintenance.

Utilisez uniquement des pièces de rechange/accessoires du fabricant ou d'ateliers spécialisés agréés.

Ne confiez les réparations qu'à des spécialistes ou à des centres de service agréés. Les spécialistes sont des personnes ayant une formation spécialisée et une expérience ad hoc, qui connaissent les exigences relatives à la construction et la conception du palan à câble et qui maîtrisent les prescriptions de sécurité.

Nettoyage

⚠ ATTENTION !

Ne plongez JAMAIS le palan à câble dans l'eau.

Nettoyez le palan à câble avec un chiffon humide. N'utilisez en aucun cas des produits de nettoyage ou des solvants puissants et/ou abrasifs. Laissez sécher ensuite toutes les pièces complètement. Veillez à ce que l'eau ne parvienne pas dans le palan à câble.

Stockage

Nettoyez le palan à câble avant de l'entreposer.

En cas de non-utilisation, rangez le palan à câble dans un endroit sûr, sec, frais et bien aéré, hors de portée des enfants.

Si le câble ne doit pas être utilisé pendant une longue période, graisser l'axe et l'entrainement avec une graisse anticorrosion.

Protégez le palan à câble de la pluie et de l'humidité.

Transport

Transportez le palan à câble protégé des chocs et des vibrations et dans l'emballage d'origine.

7. Recherche d'erreurs

Problème	Cause possible	Dépannage
Le câble ne peut pas être tiré correctement.	Le câble d'acier n'est pas enroulé correctement	Faites réparer le câble d'acier par un spécialiste
	Le câble d'acier s'est coincé dans la poulie	Faites réparer le câble d'acier par un spécialiste
	Corde d'acier endommagée ou mal enroulée	Faites remplacer la corde d'acier par un spécialiste
Le câble s'est coincé en tirant.		AVERTISSEMENT ! Sécurisez maintenant la charge de manière appropriée et déchargez-la exceptionnellement. Libérez le câble à l'endroit où il est coincé. Lorsque le câble fonctionne à nouveau correctement, refixez-le à la charge.

8. Recyclage

Éliminer l'emballage, le papier et les imprimés



Éliminez les emballages, le papier et les imprimés en respectant le type de matériau et les réglementations locales en vigueur dans votre région.

Élimination du produit



Éliminez le produit conformément aux prescriptions en vigueur dans votre pays. Les produits usagés doivent être déposés dans un lieu de collecte pour y être recyclés. N'éliminez pas le produit dans les ordures ménagères.

9. Garantie

Garantie de la société Walter Werkzeuge Salzburg GmbH

Chère cliente, cher client,

Cet appareil est couvert par une garantie de 3 ans à compter de la date d'achat. En cas de défauts du produit, des droits légaux vous sont conférés vis-à-vis du vendeur. Ces droits légaux ne sont pas limités en raison de notre garantie présentée ci-après.

Conditions de garantie

La garantie débute à la date d'achat. Veuillez conserver le ticket de caisse original en lieu sûr. Ce document est nécessaire comme justificatif de l'achat. Si pendant un délai de trois ans à compter de la date d'achat de ce produit, un défaut de matériau ou de fabrication survient, nous réparerons ou remplacerons, à notre choix, gratuitement le produit. Cette garantie implique que l'appareil défectueux et le justificatif de l'achat (ticket de caisse) soient présentés dans le délai de trois ans, accompagnés de la description succincte du défaut et de la date de sa survenance.

Si le défaut est couvert par notre garantie, vous recevez en retour le produit réparé ou un nouveau produit. Une nouvelle période de garantie de débute pas avec la réparation ou le remplacement du produit.

Période de garantie et droits légaux de réclamations

La période de garantie ne sera pas prolongée à la suite d'un recours en garantie. Ceci est également valable pour les pièces remplacées et réparées. Tout endommagement et vice éventuellement décelé au moment de l'achat devra être signalé immédiatement après le déballage.

Toute réparation effectuée après la période de garantie fera l'objet d'une facturation.

Étendue de la garantie

L'appareil a été fabriqué soigneusement selon des directives de qualité strictes et scrupuleusement contrôlé avant la livraison. La garantie s'applique aux vices de matériau ou de fabrication. Cette garantie ne couvre pas les éléments du produit soumis à une usure normale et par conséquent aux pièces pouvant être considérées comme des pièces d'usure, ni aux dommages sur des pièces fragiles, par ex. commutateur, accumulateurs ou fabriquées en verre.

La présente garantie devient caduque si le produit a été endommagé, utilisé ou entretenu de manière non conforme. Pour une utilisation conforme du produit, respecter précisément toutes les instructions indiquées dans la notice d'utilisation. Les emplois et opérations déconseillés ou contre-indiquées dans la notice d'utilisation, doivent être absolument évités.

L'appareil est uniquement destiné pour un usage privé et n'est pas adapté à un usage professionnel. En cas de manipulation abusive et inappropriée, d'utilisation de la force ou d'interventions qui n'ont pas été effectuées par notre centre de réparation agréé, la garantie devient caduque.

Article L217-16 du Code de la consommation

Lorsque l'acheteur demande au vendeur, pendant le cours de la garantie commerciale qui lui a été consentie lors de l'acquisition ou de la réparation d'un bien meuble, une remise en état couverte par la garantie, toute période d'immobilisation d'au moins sept jours

vient s‘ajouter a la durée de la garantie qui restait a courir. Cette période court a compter de la demande d‘intervention de l‘acheteur ou de la mise a disposition pour réparation du bien en cause, si cette mise a disposition est postérieure a la demande d‘intervention.

Indépendamment de la garantie commerciale souscrite, le vendeur reste tenu des défauts de conformité du bien et des vices rédhibitoires dans les conditions prévues aux articles L217-4 a L217-13 du Code de la consommation et aux articles 1641 a 1648 et 2232 du Code Civil.

Article L217-4 du Code de la consommation

Le vendeur livre un bien conforme au contrat et répond des défauts de conformité existant lors de la délivrance.

Il répond également des défauts de conformité résultant de l‘emballage, des instructions de montage ou de l‘installation lorsque celle-ci a été mise a sa charge par le contrat ou a été réalisée sous sa responsabilité.

Article L217-5 du Code de la consommation

Le bien est conforme au contrat :

1° S´il est propre a l‘usage habituellement attendu d‘un bien semblable et, le cas échéant :

- s‘il correspond a la description donnée par le vendeur et posséder les qualités que celui-ci a présentées a l‘acheteur sous forme d‘échantillon ou de modele ;

- s‘il présente les qualités qu‘un acheteur peut légitimement attendre eu égard aux déclarations publiques faites par le vendeur, par le producteur ou par son représentant, notamment dans la publicité ou l‘étiquetage ;

2° Ou s‘il présente les caractéristiques définies d‘un commun accord par les parties ou etre propre a tout usage spécial recherché par l‘acheteur, porté a la connaissance du vendeur et que ce dernier a accepté.

Article L217-12 du Code de la consommation

L‘action resultant du defaut de conformite se prescrit par deux ans a compter de la delivrance du bien.

Article 1641 du Code civil

Le vendeur est tenu de la garantie a raison des défauts cachés de la chose vendue qui la rendent impropre a l‘usage auquel on la destine, ou qui diminuent tellement cet usage que l‘acheteur ne l‘aurait pas acquise, ou n‘en aurait donné qu‘un moindre prix, s‘il les avait connus.

Article 1648 1er alinea du Code civil

L‘action résultant des vices rédhibitoires doit etre intentée par l‘acquéreur dans un délai de deux ans a compter de la découverte du vice.

Les pieces détachées indispensables a l’utilisation du produit sont disponibles pendant la durée de la garantie du produit. Prise en charge sous garantie

Pour garantir un traitement rapide de votre demande, veuillez vous conformez SVP aux instructions ci-après :

- Veuillez toujours avoir à disposition votre ticket de caisse ainsi que la référence de l’article (par ex. IAN 12345) attestant de votre achat et à présenter sur demande.
- La référence de l’article se trouve sur la plaquette signalétique, estampée sur la première page de votre notice d’utilisation (en bas à gauche) ou sur un autocollant au verso ou sur la partie inférieure.

- En cas de dysfonctionnement ou de survenance d'un autre défaut, veuillez d'abord contacter par téléphone ou par email le département après-vente indiqué ci-après.
- Vous pouvez renvoyer un produit défectueux en joignant le justificatif de l'achat (ticket de caisse) et en indiquant la panne et quand celle-ci est survenue, sans frais de port pour vous à l'adresse du SAV qui vous a été communiquée.

Vous pouvez télécharger sur le site www.lidl-service.com la présent notice d'utilisation ainsi que de nombreuses autres, des vidéos des produits et des logiciels.

10. Maintenance

FR

WALTER Service Centre Benelux
E-Mail : service-be@walteronline.com
Tél.: 00 800 925 837 88
IAN 515851_2510

Fournisseur

Veuillez noter SVP que l'adresse ci-après n'est pas l'adresse du SAV. Veuillez d'abord contacter le SAV mentionné ci-dessus.
Walter Werkzeuge Salzburg GmbH
Gewerbeparkstr. 9, 5081 Anif, Autriche

Inhoudsopgave

1. Inleiding **37**
Gebruikte symbolen **37**
Inhoud van het pakket / lijst onderdelen **37**

2. Technische specificaties **37**

3. Veiligheid **37**
Normaal gebruik **37**
Restrisico's **38**
Veiligheidsvoorschriften **38**

4. Vóór gebruik **40**
Product en pakket controleren **40**

5. Toepassing **40**
Kabel uittrekken (afb. A, B, C) **40**
Staaldraadtakel spannen (afb. B, C, D) **41**
Last trekken (afb. E) **41**
Kabel losmaken (de kabel ontlasten) (afb. F, G) **41**
Kabel oprollen / toepassing beëindigen (afb. H, I) **42**

6. Onderhoud, reiniging, opslag en transport **42**
Onderhoud **42**
Reiniging **42**
Opslag **42**
Transport **42**

7. Storingopzoeking **43**

8. Recyclage **43**
Gooi verpakkingen, papier en drukwerk weg **43**
Product afvoeren **43**

9. Garantie **44**

10. Service **45**

1. Inleiding

Gefeliciteerd!

Met deze aankoop hebt u voor een hoogwaardig product gekozen. Zorg ervoor dat u met het product vertrouwd bent voor u het voor het eerst gebruikt. Lees hiervoor aandachtig de volgende handleiding. Gebruik het product alleen zoals beschreven wordt en bewaar deze gebruiksaanwijzing goed. Geef alle documenten ook mee als u het product doorgeeft aan derden.

Gebruikte symbolen

Volgende symbolen en signaalwoorden worden in deze gebruiksaanwijzing, op het product of op de verpakking gebruikt.

⚠ WAARSCHUWING!

Wijst op een gevaar dat wanneer het niet vermeden wordt, de dood of een zwaar letsel tot gevolg kan hebben.

⚠ VOORZICHTIG!

Wijst op een gevaar dat wanneer het niet vermeden wordt, een klein of matig letsel tot gevolg kan hebben.



Lees de handleiding.

Inhoud van het pakket / lijst onderdelen

1 Hendel
2 Haak B
3 Veiligheidsbeugel
4 Ontgrendelingshendel
5 Ontgrendelingsveer
6 Kabelrol met blokkeerwiel
7 Ontgrendelingshaak
8 Haak A
9 Kabel

2. Technische specificaties

Model:	WWS-HSZ1-LI01
Max. toegestane trekkracht	1000 daN (1000 kg)
Kabel Ø	4,5 mm
Bruikbare lengte	1360 mm
Bouwjaar	04/2026

3. Veiligheid

Normaal gebruik

De staaldraadtakel is gemaakt voor privégebruik en voor de volgende gebruiksdoelen in de hobby- en doe-het-zelfafdeling:

- Voor het horizontaal trekken van lasten spannen van kabels.
- Bedoeld voor privégebruikers in de hobby- en doe-het-zelfsector.

De staaldraadtakel mag alleen gebruikt worden in overeenstemming met de richtlijnen en veiligheidsvoorschriften in deze gebruiksaanwijzing. Elk gebruik dat dit overstijgt, is verboden. De producent noch de handelaar is aansprakelijk voor schade, verlies of letsels die het resultaat zijn van verkeerd gebruik van de staaldraadtakel. Voorbeelden van verkeerd gebruik zijn met name:

- een gebruik dat de aangegeven gebruiksdoelen overstijgt.
- inbreuken op de veiligheids-, montage-, bedienings-, reinigings- en onderhoudsrichtlijnen in deze gebruiksaanwijzing;
- inbreuken op de geldende gezondheids-, veiligheids- en ongevalpreventievoorschriften die

het gebruik van de staaldraadtakel betreffen;
- het gebruik van toebehoren of reserveonderdelen die niet geschikt zijn voor het product;
- Wijzigingen aan de staaldraadtakel.
- Overmatig gebruik.

De staaldraadtakel is niet gemaakt of geschikt voor de volgende toepassingen:
- Het optillen van lasten
- Persoonsbeveiliging
- Beveiliging last

Deze toepassingen vallen onder niet normaal gebruik.

Iedereen die de staaldraadtakel gebruikt of onderhoudt, moet deze richtlijnen kennen en zich bewust zijn van de mogelijke gevaren. Deze staaldraadtakel mag enkel door een competente persoon worden gebruikt. Vraag bij twijfel advies aan een expert.

Inbreuken op de veiligheids-, montage- en bedieningsrichtlijnen tijdens het gebruik van die staaldraadtakel gelden als verkeerd gebruik. Alle geldende gezondheids- en veiligheidsregels moeten worden nageleefd. Alle andere regionale en nationale wetten moeten worden nageleefd. De staaldraadtakel mag niet aangepast worden. Elke aanpassing verhoogt het risico op een letsel of op materiële schade.

Restrisico's

Ondanks reglementair gebruik kunnen niet voor de hand liggende restrisico's niet volledig uitgesloten worden. Afhankelijk van het soort product kunnen volgende risico's ontstaan:
- gevaar door het scheuren van de staalkabel of de wartelhaak tijdens de bediening.
- gevaar door aanraking van de staalkabel tijdens de bediening

Veiligheidsvoorschriften

- **Controleer de staaldraadtakel voor gebruik of die compleet is en op werking en de stevigheid van alle schroefverbindingen en de toestand van de karabijnhaak.**
- **Gebruik een beschadigde staaldraadtakel nooit. Als er breukjes of beschadigingen aan de haak of de kabel zijn, moet de staaldraadtakel of de kabel absoluut vervangen worden.**
- **De staaldraadtakel is geen speelgoed. Hou de staaldraadtakel uit de buurt van kinderen.**
- **De staaldraadtakel mag niet gebruikt worden om lasten of personen op te tillen, maar alleen om lasten te trekken. De staaldraadtakel is ook niet geschikt om voertuigen, objecten enz. te trekken waarin nog mensen zitten.**
- **Overschrijd de maximale trekkracht nooit. Zorg dat u altijd goed weet hoe zwaar de te trekken last mag zijn.**
- **Gebruik nooit verlengingen voor de zwengel. Daardoor kan de staaldraadtakel beschadigd worden.**
- **Bedien de hendel uitsluitend met menselijke kracht, nooit met andere objecten of machines.**
- **Bevestig de kabel nooit als lus rond de last, maar gebruik de haak om hem vast te maken.**
- **Wikkel de kabel nooit volledig van de kabelrol. Laat altijd**

minstens 3 omwikkelingen op de rol.

- **Beide bevestigingspunten (voor de te trekken last en het punt dat de treklast zal opnemen) moeten zodanig gekozen worden, dat ze bestand zijn tegen de krachten die optreden. Anders kunnen er zware beschadigingen ontstaan.**
- **Zorg ervoor dat het trekobject niet kan blijven hangen doordat het in de staalkabel of de trekketting verward raakt.**
- **Vermijd schuin trekken en zorg ervoor dat de kabel niet verdraait. Bescherm de kabel tegen scherpe randen. Maak nooit knopen in de kabel.**
- **Maak geen aanpassingen aan de kabel (bijv. verlengen, inkorten).**
- **Verwijder de veiligheidsbeugel nooit van de haak.**
- **Let er bij het bedienen van de staaldraadtakel op dat er zich niemand in de gevarenzone bevindt. Let er bovendien op dat degene die de staaldraadtakel bedient niet in gevaar komt door het toestel zelf of door de last of het draagmiddel (het punt dat de treklast op zich zal nemen). De bediener moet alle bewegingen van de staaldraadtakel, het toebehoren en het trekobject tijdens de bediening in het oog houden. Als de bediener vanaf de bedieningsplaats niet alle bewegingen van het te trekken object of de staaldraadtakel kan zien, moeten geschikte maatregelen worden genomen zodat er op geen enkel moment gevaar door de bediening van de staaldraadtakel, het toebehoren of het te trekken object kan ontstaan voor mensen.**
- **De bediener moet de staaldraadtakel, het toebehoren en de bewegingen van de last op elk moment in getrokken / gespannen toestand in het oog houden. De veiligheidspal kan heet worden. Gebruik de staaldraadtakel nooit als aardingsleiding bij laswerkzaamheden.**
- **Voer nooit las- of herstelwerkzaamheden uit aan de behuizing, kabel of haak.**
- **Hou bij het gebruik van de staaldraadtakel rekening met de veiligheidsmaatregelen en voorschriften ter preventie van ongevallen die in uw land gelden.**
- **Draag altijd een geschikte beschermende uitrusting (veiligheidsbril, hoofdbescherming en veiligheidsbril).**
- **Laat de staaldraadtakel nooit van grote hoogte vallen, dan geraakt hij beschadigd en wordt hij onbruikbaar.**
- **Werk niet met de staaldraadtakel in een omgeving die gevaarlijk is vanwege explosies of of in een corrosieve (natte) omgeving waarin zich brandbare vloeistoffen, gassen of materiaal bevinden.**

4. Vóór gebruik

Product en pakket controleren

- Haal de staaldraadtakel uit de verpakking.
- Controleer of het pakket volledig is (zie hoofdstuk "INHOUD VAN HET PAKKET / AANDUIDINGEN VAN ONDERDELEN").
- Controleer voor elk gebruik of de staaldraadtakel en de hieronder opgesomde delen beschadigd zijn of aan slijtage onderhevig zijn.
  a) Staaldraadtakel
  b) Aanslaghaak (A & B)
  c) Ratelmechanisme (ontgrendelingshaken en blokkeerwiel)
  d) Omkeerrol
- Test de staaldraadtakel op een goede werking:
  a) Voor de eerste toepassing
  b) Na gebruik of na langere tijd niet gebruikt te zijn
  c) Regelmatig tijdens het gebruik
- Let tijdens het gebruik op defecten.
- Bij schade, ontbrekende delen of bij overmatige slijtage gebruikt u de staaldraadtakel niet. Wend u tot fabrikant via de opgegeven servicelocatie of laat de staaldraadtakel door een vakman herstellen.

5. Toepassing

⚠ WAARSCHUWING!

De spanmaterialen openen: Voor u ze opent, moet u controleren of het te trekken object ook zonder zekering nog stevig staat en niet kan wegglijden.

Kabel uittrekken (afb. A, B, C)

⚠ VOORZICHTIG!

Grijp tijdens het afwikkelen nooit in het mechanisme van de staaldraadtakel!

Laat minstens 3 omwikkelingen op de rol. Trek de kabel er nooit helemaal van de kabelrol.

- Hang de haak B [2] aan de last of aan het draagmiddel. Controleer of de veiligheidsbeugel [3] volledig gesloten is.
- Bedien de ontgrendelingsveer [5] dat de hendel [1] vrij kan bewegen en de ontgrendelingshaken [7] het blokkeerwiel [6] niet vergrendelen.
- Druk op de ontgrendelingshaken [4] en hou ze ingedrukt. Daardoor wordt de kabelrol afgewikkeld.
- Trek nu aan de staaldraadtakel (de kant met haak B), zodat de kabel eruit getrokken wordt.

Staaldraadtakel spannen (afb. B, C, D)

- Afhankelijk van het bevestigingspunt (last of draagmiddel) waaraan u haak B 2 hebt gehangen, moet haak A 8 nu aan het andere bevestigingspunt gehangen worden.
- Laat de ontgrendelingshaken 4 en de ontgrendelingsveer 5 los, zodat de ontgrendelingshaken 7 door de geïntegreerde veer terugklapt en de ontgrendelingshaken in het blokkeerwiel 6 grijpen.
- Door de hendel 1 te draaien bewegen de ontgrendelingshaken het blokkeerwiel nu met de kabelrol.
- De blokkeerhaak van de ontgrendelingshendel verhindert daarbij dat de kabelrol terugdraait.
- Draai de hendel heen en weer tot de kabel opgespannen is.

Last trekken (afb. E)

⚠ VOORZICHTIG!

Voor u de last over de gewenste afstand trekt, moet u bij het begin van de trekprocedure controleren of de beide haken (2 en 8) correct zijn ingehangen en of het bevestigingspunt voor de trekprocedure stabiel genoeg is.

Laat de kabel niet over randen lopen. Zijdelingse uitvoering aan de rol mag niet meer dan 4° bedragen.

- Draai de hendel heen en weer 1 , zodat de ontgrendelingshaken 7 het blokkeerwiel 6 met de kabelrol draaien.
- Nadat de last op de gewenste plaats zit, moet die op een correcte manier gezekerd worden.

Kabel losmaken (de kabel ontlasten) (afb. F, G)

⚠ VOORZICHTIG!

Bij een strak gespannen kabel kunnen de haken niet losgemaakt worden. Zo kan de vergrendelingshaak van de ontgrendelingshendel 4 niet worden losgemaakt. Probeer nooit om de haken of vergrendelingshaak met geweld of een gereedschap los te maken. Dat kan niet alleen tot zware letsels, maar ook tot materiële schade leiden.

Handel als volgt:

- Bedien de ontgrendelingsveer 5 zodat de hendel 1 vrij kan bewegen en de ontgrendelingshaken 7 niet in het blokkeerwiel 6 grijpen.
- Beweeg de hendel tot aan de aanslag in de richting van haak A 8 ,zoals op de afbeelding. De hendel activeert de ontgrendelingshendel 4, zodat de kabelrol een stukje kan draaien. Tegelijk verhinderen de ontgrendelingshaken dat de kabelrol meer dan een stukje verder draait.
- Als u de hendel weer een stukje losser laat, houdt de ontgrendelingshendel de kabelrol opnieuw met het blokkeerwiel vast.
- Herhaal die drie stappen tot de kabel los is gekomen. Let er tijdens deze procedure op dat de last correct vastgezet is.
- Nu kunt u de twee haken van de last of het draagmiddel losmaken.

Kabel oprollen / toepassing beëindigen (afb. H, I)

- Bedien de ontgrendelingsveer [5] , zodat de ontgrendelingshaken [7] in het blokkeerwiel grijpen.
- Door de hendel [1] te draaien bewegen de ontgrendelingshaken het blokkeerwiel met de kabelrol.
- Draai de hendel tot de kabel weer opgewikkeld is. Let er intussen op dat de kabel correct op de kabelrol wordt opgewikkeld en niet verward raakt.

6. Onderhoud, reiniging, opslag en transport

Onderhoud

De staaldraadtakel is grotendeels onderhoudsvrij.

Gebruik alleen vervangonderdelen / accessoires van producenten of gemachtigde professionele werkplaatsen.

Reparaties mogen alleen door experts of een gemachtigde serviceplaats worden uitgevoerd. Experts zijn mensen met de juiste professionele opleiding en ervaring die de eisen bij de constructie en de vormgeving van de lier kennen en op de hoogte zijn van de veiligheidsvoorschriften.

Reiniging

⚠ VOORZICHTIG!

Dompel het staaldraadtakel NOOIT onder in het water.

Reinig de staaldraadtakel met een vochtige doek. Gebruik in geen geval scherpe en/of schurende reinigings- of oplosmiddelen. Laat alle delen daarna volledig drogen. Let erop, dat er geen water in de staaldraadtakel kan komen.

Opslag

Reinig de staaldraadtakel vóór de opslag.

Als u de staaldraadtakel niet gebruikt, berg hem dan op in een veilige, koele, droge en goed verluchte plaats buiten bereik van kinderen.

Als u de staaldraadtakel een langere periode niet gebruikt, vet de as en de aandrijving dan in met anticorrosievet.

Bescherm de staaldraadtakel tegen regen, stof en vuil.

Transport

Bescherm de staaldraadtakel tegen schokken tijdens het transport tegen schokken en trillingen en gebruik de originele verpakking.

7. Storingopzoeking

Probleem	Mogelijke oorzaken	Oplossing
De kabel kan niet correct worden uitgetrokken.	Staalkabel is niet correct opgewikkeld	Laat een vakman de staalkabel herstellen
	Staalkabel zit klem in de rol	Laat een vakman de staalkabel herstellen
	Staalkabel beschadigd of verkeerd opgewikkeld	Laat de staalkabel door een vakman vervangen
De kabel is tijdens het trekken geklemd geraakt.		WAARSCHUWING! Trek de last nu op de juiste manier en maak de last uitzonderlijk los. Maak de kabel op de plaats waar hij geklemd zit los. Wanneer de kabel weer correct functioneert, bevestigt u de kabel weer aan de last.

8. Recyclage

Gooi verpakkingen, papier en drukwerk weg



Voer verpakkingen, papier en drukwerk af in overeenstemming met het soort materiaal en de plaatselijke voorschriften die in uw gebied van toepassing zijn.

Product afvoeren



Voer het product af volgens de in uw land geldende voorschriften. Lever de niet meer bruikbare producten voor recyclage in bij een milieu-inzamelpunt. Doe het product niet bij het huisvuil.

9. Garantie

Garantie van de firma Walter Werkzeuge Salzburg GmbH

Geachte klant,

Op dit toestel krijgt u 3 jaar garantie vanaf de datum van aankoop. Indien dit product gebreken vertoont, heeft u wettelijke rechten tegenover de verkoper van het product. Deze wettelijke rechten worden niet ingeperkt door onze hieronder omschreven garantie.

Garantievoorwaarden

De garantieperiode start vanaf de datum van aankoop. Bewaar de originele kassabon op een veilige plek. Dat document is nodig als bewijs voor de aankoop. Als er binnen drie jaar na de datum van aankoop een materiaal- of fabricagefout zichtbaar wordt, zullen wij het product - volgens onze keuze - voor u gratis repareren of vervangen. Deze waarborg veronderstelt dat binnen de periode van drie jaar het defecte toestel en het aankoopbewijs (kassabon) worden voorgelegd en dat schriftelijk kort beschreven wordt waaruit het gebrek bestaat en wanneer het is opgetreden.

Als het defect door onze garantie wordt gedekt, krijgt u het gerepareerde product terug of ontvangt u een nieuw product. Er begint geen nieuwe garantieperiode door een reparatie of een vervanging.

Garantieperiode en wettelijke claims vanwege gebreken

De garantieperiode wordt niet verlengd door de kwaliteitsgarantie. Dat geldt ook voor vervangen of gerepareerde onderdelen. Schade en gebreken die eventueel bij de aankoop al aanwezig waren, moeten onmiddellijk na het uitpakken worden gemeld. Na de afloop van de garantietijd moet er voor eventuele reparaties betaald worden.

Garantieniveau

Het toestel wordt zorgvuldig volgens strenge kwaliteitsrichtlijnen geproduceerd en voor de levering zorgvuldig getest. De garantie geldt voor materiaal- en fabricagefouten. Deze garantie geldt niet voor productonderdelen die aan normale slijtage onderhevig zijn en daarom als slijtstukken beschouwd kunnen worden of voor beschadigingen aan breekbare onderdelen, bv. schakelaars, accu‘s of onderdelen die van glas zijn.

Deze garantie vervalt als het product beschadigd werd, niet correct gebruikt of onderhouden werd. Voor een correct gebruik van het product moeten alle richtlijnen die in de gebruiksaanwijzing staan exact worden opgevolgd. Gebruiksdoelen en handelingen die in de gebruiksaanwijzing worden afgeraden of waartegen wordt gewaarschuwd, moeten absoluut worden vermeden.

Het product is uitsluitend bestemd voor privégebruik en niet voor commercieel gebruik. Bij misbruik en onjuiste behandeling, gebruik van geweld en bij ingrepen die niet werden uitgevoerd door onze geautoriseerde servicedienst, vervalt de garantie.

Afhandeling in geval van garantie

Om een snelle verwerking van uw zaak te garanderen, gelieve de volgende richtlijnen op te volgen:

- Hou voor alle aanvragen de kassabon en het artikelnummer (bv. IAN 12345) bij de hand als bewijs voor de aankoop.
- Het artikelnummer vindt u op het kenplaatje, gegraveerd, op het titelblad van uw gebruiksaanwijzing (onderaan links) of als sticker op de achter- of onderkant.
- Mochten er fouten bij het functioneren of andere gebreken

optreden, neem dan onmiddellijk **telefonisch** of via **mail** contact op met de hieronder vermelde serviceafdeling.

- Een product dat als defect is geregistreerd kunt u dan portvrij naar het serviceadres sturen dat u werd meegedeeld, samen met het aankoopbewijs (kassabon) en de omschrijving van het gebrek en wanneer het is opgetreden.

Op www.lidl-service.com kunt u deze en heel wat andere handboeken, productfilmpjes en software downloaden.

10. Service

NL

WALTER Service Centre Benelux
E-Mail: service-be@walteronline.com
Tel.: 00 800 925 837 88
IAN 515851_2510

Leverancier
Gelieve er rekening mee te houden dat het onderstaand adres geen serviceadres is. Contacteer eerst de hierboven vermelde servicediensten.
Walter Werkzeuge Salzburg GmbH
Gewerbeparkstraße 9, 5081 Anif,
Oostenrijk

Spis treści

1. Wprowadzenie **47**
Stosowane symbole **47**
Zakres dostawy / Oznaczenie części **47**

2. Dane techniczne **47**

3. Bezpieczeństwo **47**
Użytkowanie zgodne z przeznaczeniem **47**
Pozostałe zagrożenia **48**
Wskazówki bezpieczeństwa **48**

4. Przed użyciem **50**
Sprawdź produkt i zakres dostawy **50**

5. Użytkowanie **51**
Wyciąganie liny (Rys. A, B, C) **51**
Napinanie krążka linowego (Rys. B, C, D) **51**
Przeciąganie ciężaru (Rys. E) **51**
Luzowanie liny (odciążenie liny) (Rys. F, G) **52**
Nawijanie liny / kończenie pracy (Rys. H, I) **52**

6. Konserwacja, czyszczenie, składowanie i transport **53**
Konserwacja **53**
Czyszczenie **53**
Składowanie **53**
Transport **53**

7. Diagnostyka usterek **54**

8. Recykling **54**
Utylizować opakowania, papier i materiały drukowane **54**
Utylizacja produktu **54**

9. Gwarancja **54**

10. Serwis **55**

1. Wprowadzenie

Serdeczne gratulacje!

Dokonując zakupu zdecydowali się Państwo na produkt o wysokiej jakości. Przed pierwszym użyciem prosimy zapoznać się z produktem. W tym celu należy uważnie przeczytać poniższą instrukcję obsługi. Produkt należy używać tylko w sposób opisany i zachować niniejszą instrukcje. W razie odstępowania produktu stronie trzeciej należy dołączać także wszystkie dokumenty.

Zakres dostawy / Oznaczenie części

1 Dźwignia
2 Hak B
3 Jarzmo zabezpieczające
4 Dźwignia spustowa
5 Sprężyna spustowa
6 Bloczek linowy z kołem zapadkowym
7 Hak spustowy
8 Hak A
9 Lina

2. Dane techniczne

Model	WWS-HSZ1-LI01
Maks. dopuszczalna trakcja	1000 daN (1000 kg)
Lina Ø	4,5 mm
Długość robocza	1360 mm
Rok produkcji	04/2026

Stosowane symbole

Poniższe symbole i hasła są używane w niniejszej instrukcji, na produkcie lub na opakowaniu.

⚠ OSTRZEŻENIE!

Oznacza zagrożenie, które - o ile się mu nie zapobiegnie - może sprowadzić śmierć lub poważne obrażenie.

⚠ OSTROŻNIE!

Oznacza niebezpieczną sytuację, która - jeśli się jej nie uniknie - może mieć następstwo w postaci niewielkich lub umiarkowanych obrażeń.



Przeczytać instrukcję obsługi.

3. Bezpieczeństwo

Użytkowanie zgodne z przeznaczeniem

Krążek linowy jest skonstruowany do użytku prywatnego i przewidziany do następujących zastosowań w zakresie hobbystycznym i "zrób to sam":

- do poziomego przeciągania ciężarów i napinania lin
- Użycie przez użytkowników prywatnych w zakresie hobbystycznym i "Zrób to sam".

Krążek liniowy wolno używać tylko zgodnie z instrukcjami i wskazówkami na temat bezpieczeństwa, zawartymi w tej instrukcji. Wszelkie inne użycie wykraczające ponad to jest zabronione. Ani producent, ani sprzedawca nie bierze odpowiedzialności za szkody, straty ani obrażenia, jakie wynikają z niewłaściwego użycia krążka. Przykładami nadużycia są w szczególności:

- Użycie do celu wykraczającego poza podane stosowanie zgodne z przeznaczeniem.
- Nieprzestrzeganie wskazówek dotyczących bezpieczeństwa, montażu, obsługi, czyszczenia i konserwacji zawartych w tej instrukcji.
- Nieprzestrzeganie obowiązujących przepisów BHP, jakie dotyczą korzystania z tego krążka.
- Stosowanie akcesoriów lub części zamiennych, które nie są odpowiednie do tego krążka.
- Modyfikacje w krążku linowym.
- Nadużywanie.

Krążek linowy nie jest skonstruowany do następujących zastosowań ani się do nich nie nadaje:

- Podnoszenie ciężarów
- Zabezpieczanie osób
- Zabezpieczanie ładunku

Zastosowanie tego rodzaju przedstawia użytkowanie niezgodne z przeznaczeniem.

Ten, kto używa tego krążka linowego lub go konserwuje, musi zapoznać się z tą instrukcją i być świadomy ewentualnych zagrożeń. Niniejszy krążek liniowy może być używany tylko przez osobę kompetentną, a w razie wątpliwości należy zasięgać porady eksperta.

Nieprzestrzeganie instrukcji dotyczących bezpieczeństwa, montażu i obsługi przy korzystaniu z tego krążka zaliczają się do użytkowania niezgodnie z przeznaczeniem, Wszystkie odnośne przepisy BHP muszą być przestrzegane. Muszą być przestrzegane wszystkie inne przepisy regionalne i krajowe. Nie wolno modyfikować krążka linowego. Wszelka modyfikacja zwiększa ryzyko obrażeń lub strat materialnych.

Pozostałe zagrożenia

Mimo użytkowania zgodnego z przeznaczeniem nie da się całkowicie wykluczyć zagrożeń pozostałych. Zależnie od rodzaju stosowania produktu mogą wystąpić następujące zagrożenia:

- Zagrożenie wskutek zerwania liny stalowej lub haka spustowego podczas obsługi
- Zagrożenie wskutek dotknięcia liny stalowej podczas obsługi

Wskazówki bezpieczeństwa

- **Sprawdzaj krążek linowy przed użyciem pod względem kompletności, działania i pewności osadzenia wszystkich połączeń gwintowanych, stanu haków.**
- **Nigdy nie używaj uszkodzonego krążka. Jeżeli krążek lub lina wykazuje miejsca zerwania lub uszkodzenia, należy je koniecznie wymienić.**
- **Krążek linowy to nie zabawka, chroń go przed dziećmi.**

- **Krążka nie wolno używać do podnoszenia/nawijania ciężarów lub osób, lecz tylko do przeciągania ciężarów. Krążek linowy nie nadaje się do przeciągania pojazdów, przedmiotów itd., w których znajdują się jeszcze lub przebywają jakieś osoby.**
- **Nigdy nie przekraczaj maksymalnej siły pociągowej. Musisz zawsze mieć jasność co do tego, jak ciężki może być przeciągany obiekt.**
- **Nigdy nie stosuj przedłużeń dźwigni. To prowadzi do uszkodzenia krążka linowego.**
- **Na dźwignię działaj wyłącznie siłą ludzką, ale nigdy za pomocą innych przedmiotów lub maszyn.**
- **Nigdy nie mocuj liny jako pętli wokół ciężaru, lecz wykorzystuj do mocowania haki.**
- **Nigdy nie odwijaj liny całkowicie z krążka. Na krążku pozostawiaj zawsze przynajmniej 3 zwoje.**
- **Oba punkty mocowania (dla przeciąganego ciężaru i punkt, w którym ów ma być przyjmowany) muszą być tak dobrane, aby mogły wytrzymać występujące siły, w przeciwnym razie może dojść do dużych szkód.**
- **Upewnij się, czy przedmiot przeciągania nie może, wskutek owinięcia liną stalową lub łańcuchem, zawisnąć i ewentualnie upaść.**
- **Unikaj ciągnięcia ukośnego tak samo jak ugięcia liny. Chroń linę przed ostrymi krawędziami. Nigdy nie wiąż węzłów na linie.**
- **Nie dokonuj żadnych zmian na linie (np. przedłużanie, skracanie itd.).**
- **Nigdy nie zdejmuj jarzma zabezpieczającego z haków.**
- **Podczas posługiwania się krążkiem linowym zważaj na to, by nikt nie przebywał w strefie zagrożenia. Poza tym zważaj na to, by operator wciągarki ręcznej nie był zagrożony, ani przez sam przyrząd, ani ciężar bądź środek mocowania (punkt, w którym ciężar ma być przyjmowany. Operator musi mieć podczas pracy w zasięgu wzroku wszelkie ruchy krążka linowego, jego oprzyrządowania i obiektu przeciąganego. Jeżeli z miejsca obsługi nie wszystkie ruchy przedmiotu ciągniętego lub krążka są widoczne dla operatora, to przez odpowiednie środki należy zapewnić, by w żadnym momencie nie mogły powstać zagrożenia dla osób wskutek obsługi krążka, jego wyposażenia lub przedmiotu przeciąganego.**
- **Operator musi w każdej chwili nadzorować krążek linowy, jego wyposażenie i ruchy obiektu w stanie ciągnionym / zamocowanym. Zabezpieczenie przed zwalnianiem może stać się gorące. Nie używaj krążka**

linowego jako przewodu uziemiającego podczas prac spawalniczych.

- **Nigdy nie wykonuj prac spawalniczych ani naprawczych w obudowie, linie ani hakach.**
- **Podczas używania krążka linowego przestrzegaj przepisów BHP obowiązujących w swoim kraju.**
- **Zawsze noś odpowiednie wyposażenie ochronne (okulary ochronne, kask i rękawice).**
- **Nigdy nie pozwalaj, by krążek spadał z większej wysokości, przez co mógłby zostać uszkodzony i nieużyteczny.**
- **Nie należy użytkować krążka w obszarach zagrożonych wybuchem lub w korozyjnym (wilgotnym) otoczeniu, w którym znajdują się palne ciecze, gazy, pyły lub materiały smarne.**

4. Przed użyciem

Sprawdź produkt i zakres dostawy

- Wyjmij krążek linowy z opakowania.
- Sprawdź, czy dostawa jest kompletna (patrz rozdział ZAKRES DOSTAWY / LISTA CZĘŚCI).
- Przed każdym użyciem krążka sprawdzaj, czy on sam lub części wymienione w dalszym ciągu nie wykazują uszkodzeń lub zużycia:
  a) Krążek linowy
  b) Haki kotwiczne (A i B)
  c) Mechanizm zapadkowy (hak zwalniający i koło zapadkowe)
  d) Krążek linowy
- Sprawdź nienaganne działanie krążka:
  a) Przed pierwszym użyciem
  b) Po użyciu lub po dłuższym nieużywaniu
  c) Regularnie podczas użytkowania
- Podczas użytkowania zważaj na defekty.
- W razie uszkodzeń, brakujących części bądź nadmiernego zużycia nie używaj krążka linowego. Poprzez podaną placówkę serwisową zwróć się do producenta lub zleć naprawę krążka linowego fachowcowi.

5. Użytkowanie

⚠ OSTRZEŻENIE!

Otwieranie połączenia: Przed otwarcie należy zadbać o to, by obiekt przeciągany stał pewnie również bez zabezpieczenia i nie mógł się ześlizgiwać.

Wyciąganie liny (Rys. A, B, C)

⚠ OSTROŻNIE!

Podczas rozwijania nigdy nie sięgaj do mechaniki ręcznego krążka linowego!

Na krążku pozostawiaj przynajmniej 3 zwoje. Nigdy nie wyciągaj liny całkowicie z krążka.

- Zawieś hak B [2] albo na ciężarze, albo na środku do przenoszenia. Sprawdź, czy jarzmo zabezpieczające [3] jest całkowicie zamknięte.
- Uruchom sprężynę spustową [5] , aby dźwignia [1] mogła swobodnie poruszać się i hak spustowy [7] nie blokował koła zapadkowego [6] .
- Wciśnij dźwignię spustową [4] i przytrzymaj wciśniętą. Krążek liny jest w ten sposób rozwijany.
- Pociągnij teraz za ręczny krążek linowy (strona z hakiem B), aby lina była wyciągana.

Napinanie krążka linowego (Rys. B, C, D)

- Zależnie od tego, w którym punkcie mocowania (ciężar czy środek nośny) hak B [2] został zawieszony, hak A [8] należy teraz zawiesić odpowiednio w drugim punkcie mocowania.
- Zwolnij dźwignię spustową [4] oraz sprężynę spustową [5] , aby hak spustowy [7] złożyć z powrotem przez zintegrowaną sprężynę i hakami spustowymi sięgnąć koła zapadkowego [6] .
- Przez odchylanie dźwigni [1] haki spustowe poruszają teraz koło zapadkowe z krążkiem linowym.
- Poruszaniu wstecz krążka linowego zapobiega teraz hak blokujący dźwigni spustowej.
- Odchylaj dźwignię w tę i tamtą stronę, aż lina zostanie naprężona.

Przeciąganie ciężaru (Rys. E)

⚠ OSTROŻNIE!

Zanim zaczniesz przeciągać ciężar na żądaną odległość, na początku tego procesu należy sprawdzić, czy oba haki ([2] i [8]) są prawidłowo zawieszone i czy punkty mocowania są dostatecznie stabilne do tego celu.

Nie prowadź liny przez krawędzie. Wyboczenie na krążku nie może przekraczać 4°.

- Odchylaj dźwignię 1 w jedną i drugą stronę, aby haki spustowe 7 obracały kołem zapadkowym 6 z krążkiem linowym.
- Gdy ciężar znajdzie się w żądanej pozycji, należy go w odpowiedni sposób zabezpieczyć.

Luzowanie liny (odciążenie liny) (Rys. F, G)

⚠ OSTROŻNIE!

W razie mocno naprężonej liny luzowanie haków nie jest możliwe. Tak samo nie można poluzować haka blokującego dźwigni spustowej 4 . Nigdy nie próbuj luzować haków lub haków blokujących na siłę bądź narzędziem. To może prowadzić nie tylko do poważnych obrażeń, lecz także do strat materialnych.

Postępuje się, jak niżej:

- Uruchom sprężynę spustową 5 , aby dźwignia 1 dała się swobodnie poruszać i haki spustowe 7 nie sięgały koła zapadkowego 6 .
- Poruszaj dźwignię do oporu w kierunku haka A 8 , jak na rysunku. Dźwignia uruchamia wtedy dźwignię spustową 4 , aby krążek linowy mógł się nieco obrócić. Równocześnie haki spustowe uniemożliwiają dalszy obrót krążka linowego o więcej niż jeden kolec.
- Poluzuj dźwignię nieco znowu, dźwignia spustowa utrzymuje znowu krążek linowy z kołem zapadkowym.
- Powtórz trzy wymienione czynności, aż lina poluzuje się. Podczas tego procesu zważaj na to, by ciężar był prawidłowo zabezpieczony.
- Teraz możesz oba haki odwiesić od ciężaru lub środka nośnego.

Nawijanie liny / kończenie pracy (Rys. H, I)

- Uruchom sprężyny spustowe 5 , aby haki spustowe 7 sięgnęły koła zapadkowego.
- Przez odchylanie dźwigni 1 haki spustowe poruszają teraz koło zapadkowe z krążkiem linowym.
- Odchylaj dźwignię na tyle często, by lina została znowu nawinięta. Zważaj przy tym na to, by lina prawidłowo nawijała się na krążek i nie splątywała się.

6. Konserwacja, czyszczenie, składowanie i transport

Konserwacja

Krążek linowy przeważnie nie wymaga konserwacji.

Używaj tylko części zamiennych / akcesoriów producenta lub z upoważnionych warsztatów specjalistycznych.

Naprawy mogą być wykonywane tylko przez fachowca lub upoważnioną placówkę serwisową. Fachowcami są osoby o odpowiednim przygotowaniu zawodowym i doświadczeniu, które znają wymagania dotyczące konstrukcji i projektowania krążka linowego i rozumieją wymogi bezpieczeństwa.

Czyszczenie

⚠ OSTROŻNIE!

NIGDY nie zanurzaj krążka linowego w wodzie.

Krążek linowy czyść wilgotną ściereczką. W żadnym razie nie stosować ostrych ani szorujących środków czyszczących ani rozpuszczalników. Pozostaw potem wszystkie części do całkowitego wyschnięcia. Należy uważać, aby do krążka linowego nie dostała się woda.

Składowanie

Oczyść krążek linowy przed jego złożeniem.

W razie nieużywania przechowuj krążek linowy w miejscu bezpiecznym, chłodnym, suchym i dobrze przewietrzanym, poza zasięgiem dzieci.

Jeżeli krążek linowy ma nie być używany przez dłuższy czas, smaruj osie i przekładnię smarem antykorozyjnym.

Chroń krążek linowy przed deszczem, pyłem i brudem.

Transport

Krążek linowy transportować w sposób zabezpieczony przed udarami i wibracjami, w oryginalnym opakowaniu.

7. Diagnostyka usterek

Problem	Możliwe przyczyny	Usuwanie
Liny nie da się prawidłowo wyciągnąć.	Lina stalowa nie jest prawidłowo nawinięta	Zleć naprawę liny stalowej przez fachowca
	Lina stalowa zakleszczyła się na krążku	Zleć naprawę liny stalowej przez fachowca
	Lina stalowa uszkodzona lub nieprawidłowo nawinięta	Zleć wymianę liny stalowej przez fachowca
Lina zakleszczyła się przy ciągnieniu.		OSTRZEŻENIE! Zabezpiecz teraz ciężar w odpowiedni sposób i wyjątkowo odciąż go. Uwolnij linę w zakleszczonym miejscu. Jeżeli lina dalej działa prawidłowo, zamocuj ją z powrotem na ciężarze.

8. Recykling

Utylizować opakowania, papier i materiały drukowane

Opakowanie, papier i materiały drukowane należy utylizować zgodnie z rodzajem materiału i lokalnymi przepisami obowiązującymi w danym miejscu.

Utylizacja produktu

Utylizuj produkt według przepisów danego kraju. Nienadające się już do użytku produkty należy oddać do odpowiedniego punktu zbioru surowców wtórnych. Nie wyrzucaj produktu do śmieci domowych.

9. Gwarancja

Gwarancja firmy Walter Werkzeuge Salzburg GmbH

Szanowna Klientko, Szanowny Kliencie,

Otrzymujesz na to urządzenie 3-letnią gwarancję licząc od daty zakupu. W razie wad produktu przysługują Ci względem sprzedawcy produktu ustawowe prawa. Przedstawiona w dalszym ciągu gwarancja nie ogranicza tych praw.

Warunki gwarancyjne

Bieg gwarancji rozpoczyna się od dnia zakupu. Zachowaj oryginalny paragon. Jest on wymagany jako dowód zakupu. Jeżeli w ciągu trzech lat od daty zakupu tego produktu wystąpi wada materiałowa lub wada wytworzenia, produkt zostanie przez nas - wedle naszego wyboru - bezpłatnie naprawiony lub wymieniony. To uprawnienie gwarancyjne wymaga tego, by w ciągu trzech lat przedłożony został wadliwy wyrób i dowód zakupu (paragon) z krótkim opisem, na czym polega wada i kiedy wystąpiła.

Jeżeli wada jest objęta gwarancją, otrzymasz z powrotem produkt naprawiony lub nowy. Naprawa lub wymiana produktu rozpoczyna bieg nowego okresu gwarancji.

Okres gwarancyjny i ustawowe roszczenia z tytułu wady

Okres gwarancyjny nie jest przedłużany przez świadczenie gwarancyjne. To samo ma zastosowanie do części wymienionych i naprawionych. Ewentualne uszkodzenia i wady istniejące przy zakupie muszą być zgłaszane natychmiast po wypakowaniu. Naprawy po upływie okresu gwarancyjnego są wykonywane odpłatnie.

Zakres gwarancji

Urządzenie zostało z całą starannością wyprodukowane według surowych norm jakościowych i sumiennie sprawdzone przed wysyłką. Świadczenie gwarancyjne przysługuje na wady materiałowe i wady wykonania. Gwarancja nie rozciąga się na części produktu, które są narażone na normalne zużycie i stąd mogą być traktowane jako części zużywalne, ani na uszkodzenia części łamliwych, np. wyłącznik, akumulator lub części wykonane ze szkła.

Ta gwarancja traci na znaczeniu, jeżeli produkt zostanie uszkodzony, jest nieumiejętnie użytkowany lub serwisowany. Dla umiejętnej eksploatacji produktu muszą być dokładnie przestrzegane wszystkie wskazówki przedstawione w tej instrukcji. Należy bezwzględnie unikać takich celów stosowania i manipulacji, które są odradzane przez tę instrukcję lub przed którymi ostrzega się.

Produkt jest przeznaczony tylko do użytku prywatnego, a nie do celu komercyjnego. Gwarancja wygasa w razie nadużycia, nieumiejętnych manipulacji, stosowania siły i ingerencji, które nie są podejmowane przez nasze autoryzowane przedstawicielstwo serwisowe.

Realizacja w przypadku gwarancyjnym

Aby zapewnić szybkie załatwienie sprawy, prosimy stosować się do następujących wskazówek:

- Do wszystkich zapytań należy przedłożyć paragon i numer artykułu (np. IAN 12345) jako dowód zakupu.
- Numer artykułu jest podany na tabliczce znamionowej, grawerunku, na stronie tytułowej instrukcji (na dole po lewej) lub jako nalepka na tylnej bądź dolnej stronie.
- W razie wystąpienia błędów działania lub innych wad prosimy kontaktować się najpierw z niżej podanym oddziałem serwisowym **telefonicznie** lub przez **e-mail**.
- Produkt uważany za wadliwy prosimy przesłać następnie bez opłaty pocztowej na podany adres serwisowy dołączając dowód zakupu (paragon) i określając, na czym polega wada i kiedy wystąpiła.

Ze strony www.lidl-service.com możesz pobrać tę instrukcję i wiele innych, filmy video i programy.

10. Serwis

(PL)

WALTER Service Centre Poland
E-mail: service-pl@walteronline.com
Phone: 00 800 925 837 88
IAN 515851_2510

Dostawca

Prosimy zwrócić uwagę na to, że poniższy adres nie jest adresem serwisu. Prosimy najpierw kontaktować się z wyżej wymienioną placówką serwisową.
Walter Werkzeuge Salzburg GmbH
Gewerbeparkstr. 9, 5081 Anif, Austria

Obsah

1. Úvod **57**
Použité symboly **57**
Rozsah dodávky / seznam dílů **57**

2. Technické údaje **57**

3. Bezpečnost **57**
Použití v souladu s určením **57**
Zbytková rizika **58**
Bezpečnostní upozornění **58**

4. Před použitím **60**
Kontrola výrobku a rozsahu dodávky **60**

5. Použití **60**
Vytažení lana (obr. A, B, C) **60**
Napnutí ručního lanového napínáku (obr. B, C, D) **61**
Tažení břemene (obr. E) **61**
Uvolnění lana (odlehčení lana) (obr. F, G) **61**
Navíjení lana/ukončení práce (obr. H, I) **62**

6. Údržba, čištění, skladování a transport **62**
Údržba **62**
Čištění **62**
Skladování **62**
Doprava **62**

7. Vyhledávání závad **63**

8. Recyklace **63**
Zlikvidujte obaly, papír a tiskoviny **63**
Likvidace výrobku **63**

9. Záruka **64**

10. Servis **65**

1. Úvod

Srdečně gratulujeme!

Svým nákupem jste se rozhodli pro vysoce kvalitní výrobek. Před prvním uvedením do provozu se s výrobkem řádně seznamte. K tomu si pozorně přečtěte následující návod k obsluze. Používejte výrobek pouze v souladu s popisem a tento návod dobře uložte. Při předání výrobku třetím stranám předejte současně i všechny podklady.

Použité symboly

V tomto návodu k obsluze, na výrobku nebo na jeho obalu jsou použity následující symboly a signální slova.

⚠ VÝSTRAHA!

Označuje nebezpečí, které, pokud mu nebude zabráněno, může mít za následek smrt nebo těžké zranění.

⚠ POZOR!

Označuje nebezpečí, které, pokud mu nebude zabráněno, může mít za následek drobná nebo lehká zranění.



Přečtěte si návod k obsluze.

Rozsah dodávky / seznam dílů

1 Páka
2 Hák B
3 Bezpečnostní třmen
4 Uvolňovací páka
5 Uvolňovací pružina
6 Lanovnice se západkovým kolem
7 Uvolňovací hák
8 Hák A
9 Lano

2. Technické údaje

Model	WWS-HSZ1-LI01
Maximální přípustná tažná síla	1 000 daN (1 000 kg)
Ø lana	4,5 mm
Pracovní délka	1 360 mm
Rok výroby	04/2026

3. Bezpečnost

Použití v souladu s určením

Tento ruční lanový napínák byl navržen pro soukromé použití a je určen pro následující aplikace v oblasti hobby a kutilství:

- pro horizontální tahání břemen a napínání lan
- pro použití soukromými uživateli v kutilské a hobby oblasti.

Ruční lanový napínák smí být používán pouze v souladu s pokyny a bezpečnostními informacemi uvedenými v tomto návodu k obsluze. Každé další, tato ustanovení přesahující používání, je zakázané. Výrobce ani prodejce nepřebírají odpovědnost za škody, ztráty nebo zranění způsobené nesprávným použitím ručního lanového napínáku. Příklady nesprávného použití jsou zejména:

- Použití, přesahující udané použití v souladu s určením.
- Nedodržení pokynů pro bezpečnost, instalaci, obsluhu, čištění a údržbu, které jsou vedené v tomto návodu k obsluze.
- Nedodržení platných předpisů o ochraně zdraví, bezpečnosti a prevenci úrazů týkajících se používání tohoto výrobku.

- Použití příslušenství nebo náhradních dílů, které pro tento výrobek nejsou určeny.
- Úpravy ručního lanového napínáku.
- Nadměrné použití.

Ruční lanový napínák není určen ani vhodný pro následující aplikace:

- zvedání břemen
- personální zabezpečení
- jištění nákladu

Takové použití představuje nesprávné použití.

Každý, kdo používá nebo udržuje tento ruční lanový napínák, musí být seznámen s těmito pokyny a musí si být vědom možných nebezpečí. Tento ruční lanový napínák smí používat pouze odborně způsobilá osoba - v případě pochybností požádejte o radu odborníka.

Nedodržení bezpečnostních, montážních a provozních pokynů při používání tohoto ručního lanového napínáku se považuje za nesprávné použití. Musí se dodržovat všechny platné předpisy pro ochranu zdraví a bezpečnosti. Musí se dodržovat všechny ostatní platné regionální a národní zákony. Ruční lanový napínák se nesmí upravovat. Jakákoli provedená úprava zvyšuje riziko zranění nebo věcných škod.

Zbytková rizika

I přes použití v souladu s určením nelze zcela vyloučit určitá zbytková rizika. V závislosti na druhu výrobku může dojít k následujícímu ohrožení:

- nebezpečí přetržení ocelového lana nebo uvolňovacího háku během provozu
- nebezpečí dotyku ocelového lana během provozu

Bezpečnostní upozornění

- **Před použitím zkontrolujte úplnost lanového napínáku, funkčnost a utažení všech šroubových spojů a stav háků.**
- **Nikdy nepoužívejte poškozený ruční lanový napínák. Pokud ruční lanový napínák nebo lano vykazují známky poškození nebo zlomení, je třeba ruční lanový napínák nebo lano vyměnit.**
- **Ruční lanový napínák není hračka, držte jej mimo dosah dětí.**
- **Ruční lanový napínák se nesmí používat ke zvedání/vytahování břemen nebo osob, ale pouze k tahání břemen. Ruční lanový napínák také není vhodný pro tažení vozidel, předmětů apod., ve kterých jsou přítomny osoby.**
- **Nikdy nepřekračujte maximální tažnou sílu. Vždy si uvědomte, jak těžké smí být tažené břemeno.**
- **Nikdy nepoužívejte pákové nástavce. To vede k poškození ručního lanového napínáku.**
- **Páku ovládejte pouze lidskou silou, nikdy ne jinými předměty nebo stroji.**
- **Nikdy nepřipevňujte lano jako smyčku kolem břemene, ale použijte k upevnění háky.**
- **Lano nikdy zcela neodvíjejte z lanovnice. Na lanovnici vždy nechte alespoň 3 závity.**
- **Oba upevňovací body (pro břemeno, které má být taženo, a bod, který má převzít tahové**

zatížení) musí být zvoleny tak, aby odolaly působícím silám, jinak může dojít k velkým škodám.

- **Zajistěte, aby se tažený předmět nemohl zamotat do ocelového lana nebo tažného řetězu a nemohl se převrátit.**
- **Vyhněte se šikmému tahu a průhybu lana. Chraňte lano před ostrými hranami. Na laně nikdy nevažte uzly.**
- **Na laně neprovádějte žádné úpravy (např. prodlužování nebo zkracování).**
- **Z háků nikdy neodstraňujte bezpečnostní třmen.**
- **Při obsluze ručního lanového napínáku dbejte na to, aby se nikdo nenacházel v nebezpečné zóně. Zajistěte také, aby obsluha ručního lanového napínáku nebyla ohrožena samotným zařízením, břemenem nebo nosným zařízením (bodem, který má převzít tahové zatížení). Obsluha musí během provozu sledovat všechny pohyby ručního lanového napínáku, jeho příslušenství a taženého předmětu. Pokud nejsou všechny pohyby taženého předmětu nebo lanového kladkostroje viditelné pro obsluhu z místa obsluhy, musí být přijata vhodná opatření, která zajistí, aby v žádném okamžiku nemohlo dojít k ohrožení osob v důsledku provozu ručního lanového napínáku, jeho příslušenství nebo taženého předmětu.**
- **Obsluha musí po celou dobu tažení/napínání dohlížet na ruční lanový napínák, jeho příslušenství a pohyby břemene. Uvolňovací mechanismus se může zahřát. Nikdy nepoužívejte ruční lanový napínák jako uzemňovací kabel pro svářečské práce.**
- **Nikdy neprovádějte svařovací práce nebo opravy na krytu, laně nebo háku.**
- **Při používání ručního lanového napínáku dodržujte bezpečnostní předpisy a předpisy úrazové prevence platné ve Vaší zemi.**
- **Vždy používejte vhodné ochranné pomůcky (ochranné brýle, ochranu hlavy a ochranné rukavice).**
- **Nikdy nepouštějte ruční lanový napínák z velké výšky, protože by se poškodil a stal by se nepoužitelným.**
- **Nepracujte s ručním lanovým napínákem v prostředí s nebezpečím výbuchu nebo v korozivním (mokrém) prostředí s hořlavými kapalinami, plyny, prachem nebo mastnými materiály.**

4. Před použitím

Kontrola výrobku a rozsahu dodávky

- Vyjměte ruční lanový napínák z obalu.
- Zkontrolujte, zda je dodávka kompletní (viz kapitola ROZSAH DODÁVKY / SEZNAM DÍLŮ).
- Před každým použitím ručního lanového napínáku zkontrolujte, zda ruční lanový napínák a níže uvedené díly nejsou poškozené nebo opotřebované:
  a) Ruční lanový napínák
  b) Závěsné háky (A a B)
  c) Západkový mechanismus (uvolňovací hák a západkové kolečko)
  d) Vratná kladka
- Zkontrolujte správnou funkci ručního lanového napínáku:
  a) před prvním použitím
  b) po použití nebo po delší době nepoužívání
  c) pravidelně během používání
- Dávejte pozor na závady při používání.
- V případě poškození, chybějících dílů nebo nadměrného opotřebení ruční lanový napínák nepoužívejte. Obraťte se na výrobce v určeném servisním středisku nebo nechte ruční lanový napínák opravit odborníkem.

5. Použití

⚠ VÝSTRAHA!

Otevření upínacího popruhu: Před otevřením se ujistěte, že tažený předmět i bez zajištění bezpečně stojí a nemůže se uvolnit.

Vytažení lana (obr. A, B, C)

⚠ POZOR!

Při odvíjení nikdy nesahejte do mechanismu ručního lanového napínáku!

Na lanovnici ponechte alespoň 3 závity. Nikdy lano zcela nevytahujte z lanovnice.

- Připevněte hák B 2 buď k břemenu, nebo k nosnému zařízení. Zkontrolujte, zda je bezpečnostní třmen 3 zcela zavřený.
- Uvolňovací pružinu 5 stiskněte tak, aby se páka 1 mohla volně pohybovat a uvolňovací háky 7 nezablokovaly západkové kolo 6 .
- Stiskněte uvolňovací páku 4 a držte ji stisknutou. Tím se z lanovnice odvíjí lano.
- Nyní zatáhněte za ruční lanový napínák (strana s hákem B) tak, aby se lano vytáhlo.

Napnutí ručního lanového napínáku (obr. B, C, D)

- V závislosti na tom, ke kterému upevňovacímu bodu (břemeno nebo nosné zařízení) jste připevnili hák B 2 , je nyní třeba připevnit hák A 8 k druhému upevňovacímu bodu.
- Uvolněte uvolňovací páku 4 a uvolňovací pružinu 5 tak, aby se uvolňovací háky 7 sklopily zpět přes integrovanou pružinu a uvolňovací háky zapadly do západkového kola 6 .
- Otočením páky 1 nyní uvolňovací háky pohybují západkovým kolem s lanovnicí.
- Blokovací hák uvolňovací páky brání zpětnému pohybu lanovnice.
- Otáčejte pákou dopředu a dozadu, dokud nebude lanko napnuté.

Tažení břemene (obr. E)

⚠ POZOR!

Před tažením břemene na požadovanou vzdálenost zkontrolujte na začátku tažení, zda jsou oba háky (2 & 8) správně zaháknuty a zda jsou upevňovací body dostatečně stabilní pro proces tažení.

Lanem nepřejíždějte přes hrany. Boční vedení na kladce nesmí překročit 4°.

- Otočte páku 1 dopředu a dozadu tak, aby uvolňovací háky 7 otočily západkovým kolečkem 6 s lanovnicí.
- Jakmile je břemeno v požadované poloze, musí být vhodným způsobem zajištěno.

Uvolnění lana (odlehčení lana) (obr. F, G)

⚠ POZOR!

Když je lano napnuté, není možné háky uvolnit. Stejně tak nelze uvolnit zajišťovací hák uvolňovací páčky 4 . Nikdy se nepokoušejte uvolnit háky nebo zajišťovací háky pomocí síly nebo nářadí. To může vést nejen k vážným zraněním, ale také k věcným škodám.

Postupujte takto:

- Stiskněte uvolňovací pružiny 5 tak, aby se páka 1 mohla volně pohybovat a uvolňovací háky 7 nezasahovaly do západkového kola 6 .
- Posuňte páku co nejvíce ve směru háku A 8 až na doraz, jak je znázorněno na obrázku. Páka přitom ovládá uvolňovací páčku 4 takže se lanovnice může trochu otáčet. Uvolňovací háky zároveň zabraňují tomu, aby se lanovnice otočila o více než jeden ozub.
- Páku opět trochu uvolněte, uvolňovací páčka opět přidrží lanovnici s západkovým kolem.
- Opakujte předchozí tři kroky, dokud se lano neuvolní. Během tohoto procesu se ujistěte, že je břemeno správně zajištěno.
- Nyní můžete oba háky zavěsit na břemeno nebo nosné zařízení.

Navíjení lana/ukončení práce (obr. H, I)

- Uvolňovací pružinu 5 stiskněte tak, aby uvolňovací háky 7 zapadly do západkového kola.
- Otáčením páky 1 se uvolňovací háky pohybují západkovým kolem s lanovnicí.
- Otáčejte pákou, dokud se lano opět nenavine. Ujistěte se, že je lano správně navinuté na lanovnici a že se nezamotává.

6. Údržba, čištění, skladování a transport

Údržba

Ruční lanový napínák nevyžaduje téměř žádnou údržbu.

Použijte pouze náhradní díly / příslušenství od výrobce popř. od autorizovaných servisních dílen.

Opravy smí provádět pouze odborní pracovníci nebo autorizované servisní středisko. Odborníci jsou osoby s odpovídajícím odborným vzděláním a zkušenostmi, které ovládají požadavky na konstrukci a konfiguraci výrobku a znají bezpečnostní ustanovení.

Čištění

⚠ POZOR!

NIKDY neponořujte ruční lanový napínák do vody.

Ruční lanový napínák čistěte vlhkým hadrem. V žádném případě nepoužívejte agresivní a/nebo abrazivní čisticí prostředky nebo rozpouštědla. Potom nechte všechny díly kompletně uschnout. Dbejte na to, aby se do vnitřku ručního lanového napínáku nedostala voda.

Skladování

Před uskladněním ruční lanový napínák vyčistěte.

Ruční lanový napínák uložte na bezpečném, chladném, suchém, a dobře větraném místě, mimo dosah dětí.

Nebudete-li ruční lanový napínák delší dobu používat, namažte osu a převodovku antikorozním tukem.

Chraňte ruční lanový napínák před deštěm, prachem a nečistotami.

Doprava

Ruční lanový napínák přepravujte chráněný před nárazy a vibracemi a vždy v jeho původním obalu.

7. Vyhledávání závad

Problém	Možné příčiny	Odstranění
Lano nelze správně vytáhnout.	Ocelové lano není správně navinuto	Ocelové lano nechte opravit u odborníka
	Ocelové lano se zaseklo v kladce	Ocelové lano nechte opravit u odborníka
	Ocelové lano poškozeno popř. chybně navinuto	Nechte ocelové lano vyměnit odborníkem
Lano se při tahání zaseklo.		VÝSTRAHA! Nyní břemeno vhodným způsobem zajistěte a výjimečně ho odlehčete a uvolněte lano v místě zaseknutí. Jakmile lano opět funguje správně, připevněte lano k břemenu.

8. Recyklace

Zlikvidujte obaly, papír a tiskoviny

Obaly, papír a tiskoviny zlikvidujte v souladu s typem materiálu a místními předpisy platnými ve vaší oblasti.

Likvidace výrobku

Výrobek zlikvidujte v souladu s předpisy platnými ve Vaší zemi. Výrobky, které již nejsou použitelné, odneste k recyklaci do recyklačního centra. Nevyhazujte výrobek do domovního odpadu.

9. Záruka

Záruka firmy Walter Werkzeuge Salzburg GmbH

Vážená zákaznice, vážený zákazníku,

na tento přístroj máte záruku 3 roky od data koupě. V případě vad tohoto výrobku Vám přísluší vůči prodejci tohoto výrobku zákonná práva. Tato zákonná práva nejsou omezena naší, dále uvedenou zárukou.

Záruční podmínky

Záruční doba začíná plynout od data koupě. Uschovejte prosím dobře originální pokladní doklad. Tento podklad je zapotřebí jako doklad o koupi. Pokud se během třech let od data koupě tohoto výrobku vyskytne materiálová nebo výrobní vada, bude Vám námi výrobek – dle naší volby – bezplatně opraven nebo vyměněn. Toto plnění ze záruky předpokládá, že je během tříleté lhůty předložen defektní přístroj a doklad o koupi (pokladní účtenka) a písemně stručně popsáno, v čem závada spočívá a kdy se vyskytla.

Pokud je defekt naší zárukou kryt, obdržíte zpět opravený nebo nový výrobek. S opravou nebo výměnou nezačíná plynout nová záruční doba.

Záruční doba a zákonné nároky z vad

Záruční doba se poskytnutím plnění ze záruky neprodlužuje. To platí i pro vyměněné nebo opravené díly. Poškození a závady, které existovaly případně již při koupi, se musí nahlásit ihned po vybalení. Opravy prováděné po záruční lhůtě jsou zpoplatněny.

Rozsah záruky

Přístroj byl pečlivě vyroben dle přísných kvalitativních směrnic a před expedicí svědomitě kontrolován. Plnění ze záruky platí pro materiálové a výrobní vady. Tato záruka se ne nevztahuje na díly výrobku, které jsou vystaveny normálnímu opotřebení a lze je tak považovat za opotřebitelné díly nebo na poškození dílů, které se mohou rozbít jako např. spínačů, akumulátorů nebo dílů, vyrobených ze skla.

Tato záruka propadá, pokud byl výrobek poškozen, nesprávně používán nebo při nedostatečném provádění údržby. Pro správné použití výrobku se musí dodržet všechny instrukce, uvedené v návodu k obsluze. Způsoby použití a jednání, kterých je dle návodu v obsluze nutno se vyhnout nebo je pro ně uvedeno varování, se musí bezpodmínečně vyloučit.

Výrobek je vhodný pouze pro domácí kutily a není určen pro komerční použití. Záruka zaniká při nedovoleném nebo nesprávném použití, použití násilí nebo zásazích, neprovedených naší autorizovanou pobočkou servisu.

Postup v případě uplatnění záruky

Pro zaručení rychlého zpracování Vaší záležitosti, postupujte prosím dle následujících pokynů:

- Pro všechny dotazy mějte prosím jako doklad o koupi připravenou pokladní účtenku a číslo výrobku (např. IAN 12345).
- Číslo výrobku zjistíte prosím na typovém štítku, gravírování nebo na titulním listu Vašeho návodu k obsluze (dole vlevo) nebo na nálepce na zadní nebo dolní straně.
- Pokud se vyskytne porucha funkce nebo jiná závada, kontaktujte nejprve telefonicky nebo e-mailem následně uvedené servisní oddělení.
- Výrobek, evidovaný jako defektní můžete potom s přiložením dokladu o koupi (pokladní účtenka) a s udáním, v čem závada spočívá a kdy se vyskytla, zaslat nevyplaceně na sdělenou adresu servisu.

Na adrese www.lidl-service.com si můžete stáhnout tuto příručku a mnoho dalších, videa výrobků a software.

10. Servis

CZ

WALTER Service Centre Czechia
E-Mail: service-cz@walteronline.com
Tel.: 00 800 925 837 88
IAN 515851_2510

Dodavatel
Vezměte prosím na vědomí, že následující adresa není adresa servisu. Nejprve kontaktuje výše uvedené servisní místo.
Walter Werkzeuge Salzburg GmbH
Gewerbeparkstr. 9, 5081 Anif, Rakousko

Obsah

1. Úvod **67**
Použité symboly **67**
Obsah dodávky/popis súčastí **67**

2. Technické údaje **67**

3. Bezpečnosť **67**
Účelné používanie **67**
Zvyškové riziká **68**
Bezpečnostné pokyny **68**

4. Pred použitím **70**
Kontrola produktu a obsahu dodávky **70**

5. Použitie **70**
Vytiahnutie lana (obr. A, B, C) **70**
Napínanie lanového kladkostroja (obr. B, C) **71**
Ťahanie bremena (obr. E) **71**
Uvoľnenie lana (odľahčenie lana) (obr. F, G) **71**
Navíjanie lana/ukončenie prevádzky (obr. H, I) **72**

6. Údržba, čistenie, skladovanie a preprava **72**
Údržba **72**
Čistenie **72**
Skladovanie **72**
Preprava **72**

7. Hľadanie chyby **73**

8. Recyklácia **73**
Zlikvidujte obaly, papier a tlačoviny **73**
Likvidácia výrobku **73**

9. Záruka **73**

10. Servis **74**

1. Úvod

Blahoželáme!

Svojím nákupom ste si vybrali vysoko kvalitný výrobok. Pred prvým použitím sa oboznámte s výrobkom. Prečítajte si prosím pozorne nasledujúci návod na obsluhu. Výrobok používajte iba podľa návodu a uschovajte tento návod na bezpečnom mieste. Pri odovzdávaní výrobku tretím stranám odovzdajte všetky podklady.

Použité symboly

Následne uvedené symboly a signálne slová sú použité v tomto návode na obsluhu, na produkte alebo na obale.

⚠ VÝSTRAHA!

Označuje nebezpečenstvo, ktoré, ak sa mu nevyhnete, môže mať za následok smrť alebo vážne zranenie.

⚠ UPOZORNENIE!

Označuje nebezpečenstvo, ktoré, ak sa mu nevyhnete, môže mať za následok malé alebo stredné zranenie.



Prečítajte si návod na obsluhu.

Obsah dodávky/popis súčastí

1 Páka
2 Hák B
3 Bezpečnostný strmeň
4 Uvoľňovacia páka
5 Uvoľňovacia pružina
6 Kladka so západkovým kolesom
7 Uvoľňovací hák
8 Hák A
9 Lano

2. Technické údaje

Model	WWS-HSZ1-LI01
Max. prípustná ťažná sila	1000 daN (1000 kg)
Lano Ø	4,5 mm
Pracovná dĺžka	1360 mm
Rok výroby	04/2026

3. Bezpečnosť

Účelné používanie

Lanový kladkostroj bol navrhnutý na súkromné použitie a bol určený na nasledujúce účely použitia v hobby a DIY oblasti:

- na vodorovné ťahanie bremien a napínanie lán,
- použitie súkromným používateľom v hobby a DIY oblasti.

Lanový kladkostroj sa smie používať len v súlade s pokynmi a bezpečnostnými informáciami v tomto návode na obsluhu. Akékoľvek iné použitie mimo tohto je zakázané! Výrobca ani predajca nepreberajú zodpovednosť za žiadne poškodenia, straty alebo poranenia, ktoré sú výsledkom nesprávneho používania lanového kladkostroja. Príklady nedovoleného použitia sú najmä:

- použitie, ktoré presahuje stanovený určený účel použitia,
- nedodržanie pokynov týkajúcich sa bezpečnosti, inštalácie, prevádzky, čistenia a dohľadu v tomto návode na obsluhu,
- Nedodržanie platných predpisov o ochrane zdravia, bezpečnosti a prevencie úrazov, ktoré sa týkajú používania tohto produktu.

- Použitie príslušenstva alebo náhradných dielov, ktoré nie sú určené pre tento produkt.
- Úpravy na lanovom kladkostroji.
- nadmerné používanie.

Lanový kladkostroj nie je zostrojený ani vhodný na nasledujúce použitia:

- zdvíhanie bremien,
- zaistenie osôb,
- zaistenie nákladu.

Takýto druh používania predstavuje nesprávne používanie.

Každá osoba, ktorá používa alebo vykonáva údržbu tohto lanového kladkostroja, musí byť oboznámená s týmito pokynmi a musí si byť vedomá možných nebezpečenstiev. Tento lanový kladkostroj smie používať iba kompetentná osoba – v prípade pochybností požiadajte o poradenstvo odborníka.

Nedodržanie bezpečnostných, montážnych a prevádzkových pokynov pri používaní tohto lanového kladkostroja sa považuje za nesprávne použitie. Musia sa dodržiavať všetky platné zdravotné a bezpečnostné predpisy. Musia sa dodržiavať všetky ostatné platné regionálne a národné zákony. Lanový kladkostroj sa nesmie upravovať. Akákoľvek zmena zvyšuje riziko poranenia alebo poškodenia majetku.

Zvyškové riziká

Napriek zamýšľanému použitiu nie je možné úplne vylúčiť zrejmé zvyškové riziká. Z dôvodu typu výrobku môžu vzniknúť nasledujúce riziká:

- nebezpečenstvo v dôsledku pretrhnutia oceľového lana alebo uvoľňovacieho háku počas prevádzky,
- nebezpečenstvo v dôsledku kontaktu s oceľoým lanom počas prevádzky.

Bezpečnostné pokyny

- **Pred použitím lanového kladkostroja skontrolujte, či je kompletný, či sú všetky skrutkové spoje funkčné a bezpečné a či sú háky v dobrom stave.**
- **Nikdy nepoužívajte poškodený lanový kladkostroj. Ak lanový kladkostroj alebo lano vykazuje známky poškodenia alebo zlomené miesta, lanový kladkostroj alebo lano je potrebné vymeniť.**
- **Lanový kladkostroj nie je hračka, uchovávajte ho mimo dosahu detí.**
- **Lanový kladkostroj sa nesmie používať na zdvíhanie/navíjanie bremien alebo osôb, ale len na ťahanie bremien. Lanový kladkostroj tiež nie je určený na ťahanie vozidiel, predmetov atď., v ktorých sa stále nachádzajú alebo zdržiavajú ľudia.**
- **Nikdy neprekračujte maximálnu ťažnú silu. Vždy si buďte vedomí toho, aké ťažké môže byť ťahané bremeno.**
- **Nikdy nepoužívajte predĺženia na páku. To spôsobuje poškodenia na lanovom kladkostroji.**
- **Páku ovládajte len ľudskou silou, nikdy nie prostredníctvom iných predmetov alebo strojov.**
- **Nikdy neupevňujte lano ako slučku okolo bremena, ale použite na upevnenie háky.**

- **Lano nikdy úplne neodvíjajte z kladky. Na kladke ponechajte minimálne 3 ovinutia.**
- **Oba upevňovacie body (pre ťahané bremeno a bod, ktorý má absorbovať ťahové zaťaženie) je potrebné vybrať tak, aby vydržali vzniknuté sily, inak môže dôjsť k veľkým škodám.**
- **Zaistite, aby sa ťahaný predmet nemohol zamotať do oceľového lana alebo ťažnej reťaze a nemohol sa prevrátiť.**
- **Vyhnite sa šikmému ťahaniu, ako aj vychýleniu lana. Chráňte lano pred ostrými hranami. Nikdy neviažte uzly na lane.**
- **Nevykonávajte žiadne zmeny na lane (napr. predlžovanie či skracovanie).**
- **Nikdy neodstraňujte bezpečnostný strmeň z hákov.**
- **Pri obsluhe lanového kladkostroja sa uistite, že sa nikto nezdržiava v nebezpečnej zóne. Okrem toho zaistite, aby obsluha ručného lanového kladkostroja nebola ohrozená samotným zariadením, bremenom alebo nosným zariadením (bod, ktorý má absorbovať ťahové zaťaženie). Obsluha musí počas prevádzky sledovať všetky pohyby lanového kladkostroja, jeho príslušenstva a ťahaného predmetu. Ak nie sú všetky pohyby ťahaného predmetu alebo lanového kladkostroja viditeľné pre obsluhu z miesta obsluhy, je potrebné prijať vhodné opatrenia, aby sa zaistilo, že z dôvodu obsluhy lanového kladkostroja, jeho príslušenstva alebo ťahaného predmetu nemôže kedykoľvek vzniknúť nebezpečenstvo pre osoby.**
- **Obsluha musí počas ťahania/napínania vždy dohliadať na lanový kladkostroj, jeho príslušenstvo a pohyb bremena. Uvoľňovací mechanizmus sa môže zahrievať. Lanový kladkostroj nikdy nepoužívajte ako uzemňovací kábel pri zváračských prácach.**
- **Nikdy nevykonávajte zváracie alebo opravárenské práce na kryte, lane alebo háku.**
- **Pri používaní lanového kladkostroja dodržiavajte bezpečnostné predpisy a predpisy o prevencii nehôd platné vo svojej krajine.**
- **Vždy používajte primerané ochranné prostriedky (ochranné okuliare, ochranu hlavy a ochranné rukavice).**
- **Neumožnite, aby lanový kladkostroj spadol z veľkej výšky, pretože sa tým poškodí a stane sa nepoužiteľným.**
- **S lanovým kladkostrojom nepracujte v potenciálne výbušnom alebo korozívnom (mokrom) prostredí, v ktorom sa nachádzajú horľavé kvapaliny, plyny, prach alebo mastné materiály.**

4. Pred použitím

Kontrola produktu a obsahu dodávky

- Odstráňte lanový kladkostroj z obalu.
- Skontrolujte, či je dodávka kompletná (pozrite kapitolu „OBSAH DODÁVKY/ POPIS SÚČASTÍ“).
- Pred každým použitím lanového kladkostroja skontrolujte, či lanový kladkostroj a nižšie uvedené diely nevykazujú známky poškodenia alebo opotrebovania:
  a) Lanový kladkostroj
  b) Závesné háky (A a B)
  c) Západkový mechanizmus (uvoľňovací hák a západkové koleso)
  d) Kladka s voľnobehom
- Skontrolujte, či lanový kladkostroj funguje bez problémov:
  a) Pred prvým použitím
  b) Po použití alebo po dlhšej dobe nepoužívania
  c) Pravidelne počas používania
- Dávajte pozor na chyby, ktoré sa vyskytnú počas používania.
- V prípade poškodení, chýbajúcich dielov alebo nadmerného opotrebovania lanový kladkostroj nepoužívajte. Obráťte sa na výrobcu prostredníctvom určeného servisného strediska alebo nechajte lanový kladkostroj opraviť odborníkom.

5. Použitie

⚠ VÝSTRAHA!

Otvorenie zabezpečenia: Pred otvorením sa uistite, že je ťahaný predmet aj bez zaistenia stále zaistený a nemôže vykĺznuť.

Vytiahnutie lana (obr. A, B, C)

⚠ UPOZORNENIE!

Pri odvíjaní lana nikdy nesiahajte do mechaniky ručného lanového kladkostroja!

Na kladke ponechajte minimálne 3 otáčky. Lano nikdy úplne nevyťahujte z kladky.

- Pripevnite hák B [2] buď k bremenu alebo k nosnému zariadeniu. Skontrolujte, či je bezpečnostný strmeň [3] úplne zatvorený.
- Aktivujte uvoľňovaciu pružinu [5] tak, aby sa páka [1] mohla voľne hýbať a uvoľňovacie háky [7] nezablokovali západkové koleso [6].
- Stlačte uvoľňovaciu páku [4] a držte ju stlačenú. Tým sa odvíja lanová kladka.
- Teraz potiahnite ručný lanový kladkostroj (strana s hákom B) tak, aby sa lano vytiahlo.

Napínanie lanového kladkostroja (obr. B, C)

- V závislosti od toho, ku ktorému upevňovaciemu bodu (bremeno alebo nosné zariadenie) ste pripevnili háky B 2, je teraz potrebné pripevniť hák A 8 k druhému upevňovaciemu bodu.
- Uvoľnite uvoľňovaciu páku 4 a uvoľňovaciu pružinu 5 tak, aby sa uvoľňovacie háky 7 sklopili späť cez integrovanú pružinu a uvoľňovacie háky zapadli do západkového kolesa 6.
- Otáčaním páky 1 teraz uvoľňovacie háky pohybujú západkovým kolesom s lanovou kladkou.
- Aretačný hák uvoľňovacej páky bráni spätnému pohybu kladky.
- Otáčajte pákou smerom dopredu a dozadu, kým sa lano nenapne.

Ťahanie bremena (obr. E)

⚠ UPOZORNENIE!

Pred ťahaním bremena na požadovanú vzdialenosť skontrolujte na začiatku postupu, či sú oba háky (2 a 8) správne pripevnené a či sú upevňovacie body dostatočne stabilné na ťahanie.

Lano neveďte cez hrany. Bočné vedenie na kladke nesmie presiahnuť 4°.

- Otáčajte pákou 1 tam a späť tak, aby uvoľňovacie háky otáčali 7 západkovým kolesom 6 s kladkou.
- Keď je bremeno v požadovanej polohe, musí sa zaistiť vhodným spôsobom.

Uvoľnenie lana (odľahčenie lana) (obr. F, G)

⚠ UPOZORNENIE!

Keď je lano pevne napnuté, nie je možné uvoľniť háky. Rovnako nie je možné uvoľniť ani aretačný hák uvoľňovacej páky 4. Nikdy sa nesnažte uvoľniť háky alebo aretačné háky použitím sily alebo nástrojov. To môže viesť nielen k vážnym poraneniam, ale aj ku škodám na majetku.

Postupujte nasledovne:

- Aktivujte uvoľňovaciu pružinu 5 tak, aby sa páka 1 mohla voľne hýbať a uvoľňovacie háky nezasahovali 7 do západkového kolesa 6 .
- Pohybujte pákou až na doraz v smere háka A 8 , ako je znázornené na obrázku. Páka aktivuje uvoľňovaciu páku 4 , aby sa kladka mohla otočiť o trochu. Uvoľňovacie háky súčasne bránia tomu, aby sa kladka otočila o viac ako jeden zub.
- Páku znova o trochu uvoľnite, uvoľňovacia páka znova drží kladku so západkovým kolesom.
- Opakujte predchádzajúce tri kroky dovtedy, až kým sa lano neuvoľní. Počas tohto postupu dbajte na to, že je bremeno správne zaistené.
- Teraz môžete odpojiť oba háky od bremena alebo od nosného zariadenia.

Navíjanie lana/ukončenie prevádzky (obr. H, I)

- Aktivujte uvoľňovaciu pružinu 5 tak, aby uvoľňovacie háky zasahovali 7 do západkového kolesa.
- Otáčaním páky 1 pohybujú uvoľňovacie háky západkovým kolesom s lanovou kladkou.
- Otáčajte pákou tak často, až kým sa lano znova nenavinie. Dbajte pritom na to, že lano je správne navinuté na kladke a nezamotáva sa.

6. Údržba, čistenie, skladovanie a preprava

Údržba

Lanový kladkostroj je zväčša bezúdržbový.

Používajte iba náhradné diely/príslušenstvo od výrobcu alebo autorizovaných odborných dielní.

Opravy smie vykonávať iba odborník alebo autorizovaný servis. Odborníci sú osoby so zodpovedajúcim odborným vzdelaním a skúsenosťami, ktorým sú známe požiadavky na konštrukciu a prevedenia lanového kladkostroja a chápu bezpečnostné predpisy.

Čistenie

⚠ UPOZORNENIE!

Lanový kladkostroj NIKDY neponárajte do vody.

Lanový kladkostroj vyčistite vlhkou handričkou. V žiadnom prípade nepoužite ostré a/alebo abrazívne čistiace prostriedky ani rozpúšťadlá. Po vyčistení nechajte všetky diely úplne vysušiť. Pritom dbajte na to, aby do lanového kladkostroja neprenikla voda.

Skladovanie

Pred uskladnením vyčistite lanový kladkostroj.

Keď lanový kladkostroj nepoužívate, skladujte ho na bezpečnom, chladnom, suchom a dobre vetranom mieste, mimo dosahu detí.

Ak sa lanový kladkostroj nebude používať počas dlhšej doby, namažte os a prevod antikoróznym mazivom.

Lanový kladkostroj chráňte pred dažďom, prachom a nečistotami.

Preprava

Lanový kladkostroj prepravujte chránený pred nárazmi a vibráciami a v originálnom balení.

7. Hľadanie chyby

Problém	Možné príčiny	Odstránenie
Lano nie je možné správne vytiahnuť.	Oceľové lano nie je správne navinuté	Oceľové lano nechajte opraviť odborníkom
	Oceľové lano sa zaseklo v kladke	Oceľové lano nechajte opraviť odborníkom
	Oceľové lano je poškodené alebo nesprávne navinuté	Nechajte oceľové lano vymeniť odborníkom
Lano sa zaseklo pri ťahaní.		VAROVANIE! Teraz zaistite bremeno vhodným spôsobom a nepravidelne uvoľňujte bremeno, pričom uvoľnite lano v zaseknutom mieste. Keď lano znova funguje správne, znovu ho upevnite na bremeno.

8. Recyklácia

Zlikvidujte obaly, papier a tlačoviny

Obaly, papier a tlačoviny zlikvidujte v súlade s typom materiálu a miestnymi predpismi platnými vo vašej oblasti.

Likvidácia výrobku

Zlikvidujte produkt podľa nariadení platných vo vašej krajine. Produkty, ktoré už nie je možné používať, odovzdajte na recykláciu na zbernom mieste recyklovateľných materiálov. Nelikvidujte produkt s domovým odpadom.

9. Záruka

Záruka firmy Walter Werkzeuge Salzburg GmbH

Vážená zákazníčka, vážený zákazník,

na tento prístroj získavate záruku na dobu 3 rokov od dátumu kúpy. V prípade výskytu nedostatkov na tomto produkte vám prináležia zákonné práva voči predajcovi tohto produktu. Tieto zákonné práva nebudú obmedzené našou následne uvedenou zárukou.

Záručné podmienky

Záručná lehota začína plynúť dňom kúpy. Dobre si, prosím, uschovajte pokladničný blok. Tento doklad je potrebný na preukázanie kúpy. Ak sa počas troch rokov od dátumu kúpy tohto produktu vyskytne materiálová alebo výrobná chyba, produkt – podľa nášho výberu – bezplatne opravíme alebo vymeníme. Toto záručné plnenie predpokladá, že bol počas trojročnej lehoty predložený chybný prístroj a doklad o kúpe (pokladničný blok) a písomne bola stručne popísaná podstata

nedostatku a doba jeho výskytu.

Ak naša záruka pokrýva túto chybu, dostanete naspäť opravený alebo nový produkt. Opravou alebo výmenou produktu nezačína plynúť nová záručná lehota.

Záručná doba a zákonné nároky na odstránenie nedostatkov

Záručná doba sa nepredlžuje o dobu trvania záručného výkonu. To platí aj pre vymenené alebo opravené diely. Prípadné škody a nedostatky, vyskytujúce sa už počas kúpy, musia byť nahlásené ihneď po rozbalení. Po uplynutí záručnej doby sa prípadné opravy vykonávajú za úhradu.

Rozsah záruky

Prístroj bol vyrobený podľa prísnych smerníc kvality a pred dodaním svedomito otestovaný. Záručné plnenie sa vzťahuje na materiálové alebo výrobné chyby. Táto záruka sa nevzťahuje na diely produktu, ktoré sú vystavené normálnemu opotrebovaniu, a preto môžu byť považované za opotrebovateľné diely, alebo na poškodenia rozbitných častí, napr. vypínačov, akumulátorov alebo takých častí, ktoré sú vyhotovené zo skla.

Táto záruka zaniká, ak bol produkt poškodený, neodborne používaný alebo udržovaný. Pre odborné používanie produktu sa musia presne dodržovať pokyny uvedené v návode na obsluhu. Bezpodmienečne sa musí zabrániť manipulácii alebo použitiu na účely, ktoré nie sú sa podľa návodu na obsluhu odporúčané alebo pred ktorými sa v návode na obsluhu varuje.

Produkt je určený výlučne na súkromné, a nie na komerčné používanie.
Pri nesprávnom a neodbornom zaobchádzaní, použití sily a pri zásahoch, ktoré neboli vykonané našou autorizovanou servisnou pobočkou, zaniká záruka.

Priebeh v prípade nároku na záruku

Aby sa zabezpečilo rýchle spracovanie vašej požiadavky, postupujte, prosím, podľa týchto pokynov:

- Pripravte si, prosím, pre prípad akýchkoľvek otázok pokladničný blok a číslo výrobku (napr. IAN 12345) ako doklad o kúpe.
- Číslo výrobku si pozrite, prosím, na výrobnom štítku, gravúre, titulnej strane svojho návodu na obsluhu (dolu vľavo) alebo na nálepke na zadnej alebo spodnej strane.
- Ak by sa vyskytli chyby fungovania alebo iné nedostatky, najskôr kontaktujte **telefonicky** alebo **e-mailom** následne uvedené servisné oddelenie.
- Produkt, evidovaný ako chybný, môžete potom zaslať bez poplatkov za poštovné na oznámenú adresu servisu, spolu s dokladom o kúpe (pokladničný blok) a popisom podstaty nedostatku a časového údaja, kedy sa vyskytla chyba.

Na www.lidl-service.com si môžete prevziať príslušné a mnohé ďalšie príručky, videá o produkte a softvér.

10. Servis

SK

WALTER Service Centre Slovakia
E-Mail: service-sk@walteronline.com
Tel.: 00 800 925 837 88
IAN 515851_2510

Dodávateľ
Rešpektujte, prosím, že nasledujúca adresa nie je adresou servisu. Najskôr kontaktujte hore uvedené servisné stredisko.
Walter Werkzeuge Salzburg GmbH
Gewerbeparkstr. 9, 5081 Anif,
Österreich (Rakúsko)

Índice

1. Introducción **76**
Símbolos empleados **76**
Volumen de suministro / denominación de las piezas **76**

2. Datos técnicos **76**

3. Seguridad **76**
Utilización conforme al uso previsto **76**
Riesgos residuales **77**
Instrucciones de seguridad **77**

4. Antes de la utilización **79**
Comprobar el producto y el volumen de suministro **79**

5. Utilización **80**
Extraer el cable (fig. A, B, C) **80**
Tensar el polipasto (fig. B, C, D) **80**
Tirar de la carga (fig. E) **80**
Soltar el cable (descarga del cable) (fig. F, G) **81**
Enrollar el cable /finalizar el funcionamiento (fig. H, I) **81**

6. Mantenimiento, limpieza almacenamiento y transporte **82**
Mantenimiento **82**
Limpieza **82**
Almacenamiento **82**
Transporte **82**

7. Localización de fallos **83**

8. Reciclaje **83**
Deseche los embalajes, el papel y los materiales impresos **83**
Eliminación del producto **83**

9. Garantía **84**

10. Servicio técnico **85**

1. Introducción

¡Enhorabuena!

Con su compra, usted se ha decidido por un producto de alta calidad. Familiarícese con el producto antes del primer uso. Para ello lea atentamente el siguiente manual de instrucciones. Utilice el producto únicamente tal como se describe y conserve bien estas instrucciones. Entregue asimismo toda la documentación en caso de traspaso del producto a un tercero.

Símbolos empleados

Los siguientes símbolos y palabras de advertencia de estas instrucciones de uso se emplean en el producto o en el embalaje.

⚠ ¡ADVERTENCIA!

Señala una amenaza que, si no se evita, puede tener como consecuencia la muerte o una lesión grave.

⚠ ¡PRECAUCIÓN!

Señala una amenaza que, si no se evita, puede tener como consecuencia una lesión leve o moderada.



Lea el manual de instrucciones.

Volumen de suministro / denominación de las piezas

1 Palanca
2 Gancho B
3 Estribo de seguridad
4 Palanca de liberación
5 Muelle de liberación
6 Polea de cable con rueda de bloqueo
7 Gancho de liberación
8 Gancho A
9 Cable

2. Datos técnicos

Modelo	WWS-HSZ1-LI01
Fuerza de tracción máx. admisible	1000 daN (1000 kg)
Ø cable	4,5 mm
Longitud de trabajo	1360 mm
Año de fabricación	04/2026

3. Seguridad

Utilización conforme al uso previsto

El polipasto está diseñado para el uso particular y para las finalidades siguientes en el ámbito del hobby y del «hágalo usted mismo»:

- para la tracción horizontal de cargas y tensado de cables
- Empleo por el usuario particular en el ámbito del hobby y del «hágalo usted mismo».

El polipasto debe emplearse de conformidad con las indicaciones y advertencias de seguridad de las presentes instrucciones de uso. Se prohíbe cualquier otro tipo de aplicación que exceda de éste. Ni el fabricante ni el distribuidor asumirá la responsabilidad por los daños, pérdidas o lesiones que resulten como consecuencia de un empleo incorrecto de este polipasto. Ejemplos de uso abusivo son particularmente:

- Una utilización que exceda de la finalidad de uso indicada.
- La inobservancia de las indicaciones de seguridad, montaje, manejo, limpieza y mantenimiento en estas instrucciones de uso.
- La inobservancia de las prescripciones vigentes de salud, seguridad y prevención de accidentes, que conciernen a la utilización de este producto.
- El empleo de accesorios o piezas de repuesto que no sean apropiados para este producto.
- Modificaciones en el polipasto.
- El empleo excesivo.

El polipasto no está diseñado ni es adecuado para las aplicaciones siguientes:

- Alzado de cargas
- Aseguramiento de personas
- Aseguramiento de la carga

Esa clase de empleo representa una utilización contraria al uso previsto.

Quien utilice este polipasto o efectúe su mantenimiento, deberá estar familiarizado con estas indicaciones y ser consciente de los posibles peligros. Este polipasto únicamente puede ser empleado por una persona competente; en caso de duda déjese asesorar por un experto.

La inobservancia de las indicaciones de seguridad, montaje y manejo para el empleo de este polipasto se considera como uso abusivo. Deben cumplirse todas las regulaciones de salud y de seguridad aplicables. Deben cumplirse todas las demás leyes regionales y nacionales aplicables. El polipasto no debe modificarse. Cualquier modificación efectuada aumenta el riesgo de una lesión o de daños materiales.

Riesgos residuales

A pesar de la utilización conforme al uso previsto, no se pueden excluir totalmente los riesgos residuales no evidentes. Debido al tipo de producto pueden surgir los riesgos siguientes:

- Peligro por desgarro del cable de acero o del gancho de liberación durante el manejo
- Peligro por tocar el cable de acero durante el manejo

Instrucciones de seguridad

- **Antes de usar el polipasto, compruebe que todas las uniones atornilladas estén completas, funcionen y estén firmes, así como el estado de los ganchos.**
- **No utilice nunca un polipasto dañado. Si el polipasto o el cable presenta puntos de rotura o deterioros, será necesario reemplazar el polipasto o el cable.**
- **El polipasto no es ningún juguete, mantenga el polipasto fuera del alcance de los niños.**

- **El polipasto no debe utilizarse para levantar/bobinar cargas o personas, sino solamente para tirar de cargas. El polipasto tampoco es adecuado para tirar de vehículos, objetos, etc., en los que todavía haya personas.**
- **No exceda nunca la fuerza de tracción máxima. Tenga siempre claro cómo de pesada puede ser la carga de la que hay que tirar.**
- **No emplee nunca extensiones de palanca. Esto causará daños al polipasto.**
- **Accione la palanca exclusivamente con fuerza humana, nunca con otros objetos o máquinas.**
- **No fije nunca el cable como un bucle alrededor de la carga, sino que utilice los ganchos para su fijación.**
- **No desenvuelva nunca el cable completamente fuera de la polea de cable. Deje siempre al menos 3 vueltas en la polea de cable.**
- **Ambos puntos de fijación (para la carga de la que se va a tirar y el punto que debe absorber la carga de tracción) han de seleccionarse de manera que puedan soportar las fuerzas que se originen ya que, de lo contrario, podrían producirse daños importantes.**
- **Asegúrese de que el objeto de tracción no pueda quedar atrapado o caerse por enredarse en el cable de acero o la cadena de tracción.**
- **Evite una tracción oblicua y que las cadenas se desvíen. Proteja el cable de los bordes afilados. Nunca haga nudos en el cable.**
- **No realice ninguna modificación en el cable (p. ej.: alargar, acortar).**
- **No retire nunca el estribo de seguridad de los ganchos.**
- **Al accionar el polipasto, asegúrese de que no haya nadie en la zona de peligro. Además, asegúrese de que el usuario del polipasto manual no se vea en peligro por el propio aparato, por la carga o el medio portante (el punto que debe absorber la carga de tracción). El usuario debe vigilar todos los movimientos del polipasto, sus accesorios y el objeto de tracción durante el manejo. Si no todos los movimientos del objeto de tracción o del polipasto de cable son visibles para el usuario desde el puesto de manejo, se deberán tomar las medidas adecuadas para asegurar que en ningún momento pueda originarse un peligro para las personas por el manejo del polipasto, sus accesorios o el objeto de tracción.**
- **El usuario debe vigilar el polipasto, sus accesorios y los movimientos de la carga en todo momento cuando el cable se tensa/tira de él. El seguro de liberación puede calentarse. No emplee nunca el polipasto**

como cable de puesta a tierra para trabajos de soldadura.

- **No realice nunca trabajos de soldadura o reparación en la carcasa, el cable o el gancho.**
- **Al utilizar el polipasto, observe las regulaciones de seguridad y prevención de accidentes aplicables en su país.**
- **Lleve siempre un equipo de protección adecuado (gafas protectoras, protección para la cabeza y guantes protectores).**
- **No deje caer nunca el polipasto desde una altura elevada, ya que esto lo dañará y lo hará inutilizable.**
- **No trabaje con el polipasto en un entorno con riesgo de explosión o corrosivo (mojado), en el cual se encuentren líquidos inflamables, gases, polvo o materiales grasientos.**

4. Antes de la utilización

Comprobar el producto y el volumen de suministro

- Extraiga el polipasto del embalaje.
- Compruebe si el suministro está completo (véase el capítulo VOLUMEN DE SUMINISTRO / LISTA DE PIEZAS).
- Antes de cada uso del polipasto, compruebe si el polipasto y las piezas que se enumeran a continuación presentan daños o desgaste:
  a) Tracción del cable
  b) Gancho de tope (A y B)
  c) Mecanismo de trinquete (gancho de liberación y rueda de bloqueo)
  d) Polea de desviación
- Compruebe el funcionamiento impecable del polipasto:
  a) Antes del primer uso
  b) Después del uso o después de un tiempo prolongado sin usarlo
  c) Periódicamente durante el empleo
- Preste atención a cualquier defecto durante el uso.
- En caso de daños, piezas que falten o desgaste excesivo, no utilice el polipasto. Póngase en contacto con el fabricante en el punto de servicio indicado o solicite a un especialista que repare el polipasto.

5. Utilización

⚠ ¡ADVERTENCIA!

Apertura del amarre: Antes de abrirlo, cerciórese de que el objeto de tracción sigue siendo seguro y no puede deslizarse, incluso sin asegurarlo.

Extraer el cable (fig. A, B, C)

⚠ ¡PRECAUCIÓN!

¡No introduzca nunca las manos en la mecánica del polipasto manual al desenrollarlo!

Deje al menos 3 vueltas en la polea de cable. No tire nunca completamente del cable para sacarlo de la polea.

- Cuelgue el gancho B 2 o bien en la carga o bien en el medio portante. Controle si el estribo de seguridad 3 está completamente cerrado.
- Accione el muelle de liberación 5 para que la palanca 1 pueda moverse libremente y los ganchos de liberación 7 no bloqueen la rueda de bloqueo 6.
- Pulse la palanca de liberación 4 y manténgala presionado. De ese modo, se desenrolla la polea de cable.
- Ahora tire del polipasto manual (el lado con el gancho B) para extraer el cable.

Tensar el polipasto (fig. B, C, D)

- Dependiendo del punto de fijación (carga o medio portante) en el que haya enganchado los ganchos B 2 , el gancho A 8 debe engancharse ahora al otro punto de fijación.
- Suelte la palanca de liberación 4 y el muelle de liberación 5 para permitir que los ganchos de liberación 7 se plieguen hacia atrás a través del muelle integrado y los ganchos de liberación encajen en la rueda de bloqueo 6.
- Girando la palanca 1 los ganchos de liberación mueven ahora la rueda de bloqueo con la polea de cable.
- El gancho de bloqueo de la palanca de liberación impide el movimiento hacia atrás de la polea de cable.
- Gire la palanca tantas veces de un lado a otro hasta que el cable se haya tensado.

Tirar de la carga (fig. E)

⚠ ¡PRECAUCIÓN!

Antes de tirar de la carga a lo largo de la distancia deseada, hay que comprobar al inicio del proceso de tracción si ambos ganchos (2 y 8) están correctamente fijados y si los puntos de fijación son lo suficientemente estables para el proceso de tracción.

No guíe el cable por encima de bordes. La ejecución lateral de la polea no debe exceder de 4°.

- Gire la palanca 1 de un lado a otro para que los ganchos de liberación giren 7 la rueda de bloqueo 6 con la polea.
- Una vez que la carga esté en la posición deseada, deberá asegurarse de manera apropiada.

Soltar el cable (descarga del cable) (fig. F, G)

⚠ ¡PRECAUCIÓN!

Cuando el cable está tensado de forma rígida, no es posible soltar los ganchos. Del mismo modo, el gancho de bloqueo de la palanca de liberación 4 no se puede soltar. No intente nunca soltar los ganchos o el gancho de bloqueo por la fuerza o con herramientas. Esto no solo puede provocar lesiones graves, sino también daños materiales.

Proceda de la siguiente manera:

- Accione el muelle de liberación 5 , para que la palanca 1 pueda moverse libremente y los ganchos de liberación 7 no bloqueen la rueda de bloqueo 6 .
- Mueva la palanca hasta el tope en la dirección del gancho A 8 como en la ilustración. La palanca acciona así la palanca de liberación 4 , de modo que la polea de cable pueda girar un poco. Al mismo tiempo, los ganchos de liberación impiden que la polea de cable gire más de un punto.
- Suelte la palanca un poco de nuevo, la palanca de liberación sostiene de nuevo la polea de cable con la rueda de bloqueo.
- Repita los tres pasos anteriores hasta que el cable se haya soltado. Durante este proceso, asegúrese de que la carga esté correctamente asegurada.
- Ahora puede descolgar ambos ganchos de la carga o del medio portante.

Enrollar el cable /finalizar el funcionamiento (fig. H, I)

- Accione el muelle de liberación 5 , para que los ganchos de liberación 7 se acoplen a la rueda de bloqueo.
- Girando la palanca 1 los ganchos de liberación mueven la rueda de bloqueo con la polea de cable.
- Gire la palanca tantas veces hasta que el cable se haya enrollado de nuevo. Asegúrese de que el cable se enrolla correctamente en la polea y no se enrede.

6. Mantenimiento, limpieza almacenamiento y transporte

Mantenimiento

El polipasto es prácticamente libre de mantenimiento.

Emplee únicamente piezas de repuesto / accesorios del fabricante o de talleres especializados autorizados.

Las reparaciones se deben realizar exclusivamente por expertos o por un centro de servicio autorizado. Los expertos son personas con formación técnica correspondiente y experiencia, que conocen los requisitos de la estructura y el diseño del polipasto y que entienden de disposiciones de seguridad.

Limpieza

⚠ **¡PRECAUCIÓN!**

No sumerja NUNCA el polipasto en agua.

Limpie el polipasto con un paño húmedo. No utilice bajo ningún concepto productos de limpieza y/o disolventes abrasivos o que rayen. Deje que todas las piezas se sequen completamente a continuación. Preste atención a que no entre nada de agua en el polipasto.

Almacenamiento

Limpie el polipasto antes de su almacenamiento.

En caso de no utilizarlo, almacene el polipasto en un lugar seguro, fresco, seco y bien ventilado, fuera del alcance de los niños.

Si el polipasto no se va a utilizar durante un período de tiempo prolongado, engrase el eje y el engranaje con grasa anticorrosión.

Proteja el polipasto de la lluvia, el polvo y la suciedad.

Transporte

Transporte el polipasto protegido de los golpes y vibraciones y en el embalaje original.

7. Localización de fallos

Problema	Posibles causas	Subsanación
El cable no se puede extraer correctamente.	El cable de acero no se enrolla correctamente	Encargar a un especialista que repare el cable de acero
	El cable de acero se ha quedado atascado en la polea	Encargar a un especialista que repare el cable de acero
	Cable de acero dañado o enrollado incorrectamente	Encargar a un especialista que sustituya el cable de acero
El cable se ha atascado durante la tracción.		¡ADVERTENCIA! Asegure ahora la carga de forma apropiada y alivie la carga excepcionalmente. Libere el cable en el punto atascado. Cuando el cable vuelva a funcionar correctamente, fije de nuevo el cable a la carga.

8. Reciclaje

Deseche los embalajes, el papel y los materiales impresos



Elimine los embalajes, el papel y los materiales impresos en función del tipo de material, así como según las normas vigentes de su zona.

Eliminación del producto



Elimine el producto de acuerdo con las prescripciones vigentes en su país. Los productos que ya no se utilicen deberán entregarse en los puntos de reciclaje correspondientes. No deseche el producto con la basura doméstica.

9. Garantía

Garantía de la firma Walter Werkzeuge Salzburg GmbH

Estimada clienta, estimado cliente:

Dispone de una garantía de 3 años para este aparato desde la fecha de compra. En caso de defectos de este producto le corresponden determinados derechos legales frente al vendedor del producto. Estos derechos legales no se ven restringidos por nuestra garantía que se representa a continuación.

Condiciones de garantía

El plazo de garantía comienza con la fecha de compra. Conserve bien el tiquet de compra original. Este documento será necesario como comprobante de la compra. Si en el intervalo de tres años desde la fecha de compra del producto aparece un defecto de material o de fabricación, el producto será reparado o sustituido por nosotros (a nuestra elección) de forma gratuita para usted. Esta prestación de garantía presupone que en el intervalo del plazo de tres años se presente el aparato defectuoso y el justificante de compra (tiquet de caja) y que se describa brevemente por escrito en qué consiste el defecto y cuándo ha aparecido.

Si el defecto está cubierto por nuestra garantía, recibirá de vuelta el producto reparado o uno nuevo. Con la reparación o la sustitución del producto no comienza un nuevo período de garantía.

Tiempo de garantía y reclamaciones legales por deficiencias

El período de garantía del fabricante no será prolongado por la garantía legal. Esto se aplica también para las piezas reemplazadas y reparadas. Los daños y desperfectos ya existentes en el momento de la compra deben notificarse inmediatamente después del desembalaje. Las reparaciones que deban realizarse después de haber vencido el período de garantía estarán sujetas a costes.

Alcance de la garantía

El aparato ha sido fabricado minuciosamente conforme a las estrictas directivas de calidad y ha sido revisado a conciencia antes de la entrega. La prestación de garantía se aplica para defectos de material o de fabricación. Esta garantía no se extiende a aquellas partes del producto que están expuestas a un desgaste normal y, por tanto, que pueden considerarse como piezas de desgaste o para deterioros en piezas frágiles, por ejemplo, interruptores, baterías recargables o piezas fabricadas en vidrio.

La presente garantía se suprimirá si el producto dañado no se ha utilizado debidamente o se ha sometido a un mantenimiento inadecuado. Para un uso correcto del producto se deben cumplir de manera precisa todas las indicaciones especificadas en las instrucciones de uso. Se tienen que evitar necesariamente aquellas finalidades de uso y acciones que se desaconsejan o de las que se advierte en las instrucciones de uso.

El producto está diseñado únicamente para el uso particular y no para el uso comercial. En caso de tratamiento abusivo e indebido, empleo de violencia y otras intervenciones que no hayan sido autorizadas por nuestra sucursal de servicio técnico autorizada, se extinguirá la garantía.

Tramitación en el caso de garantía

Para garantizar un tratamiento rápido de su petición, siga las indicaciones siguientes:

- Tenga preparados el tiquet de caja y el número de artículo (por ejemplo, IAN 12345) como comprobante de la compra, para todas las consultas.
- Consulte el número de artículo en la placa de características, en un grabado, en la portada de sus instrucciones de uso (abajo a la izquierda) o en forma de adhesivo en el reverso o en la parte inferior.
- En caso de que surgieran fallos de funcionamiento u otros defectos, pónganse en contacto, en primer lugar, con el departamento de servicio técnico nombrado a continuación, por **teléfono** o por **correo electrónico**.
- Podrá enviar un producto considerado como defectuoso adjuntando el justificante de compra (tiquet de caja) y la indicación explicando en qué consiste el defecto y cuándo ha aparecido a la dirección de servicio que se le ha comunicado, libre de portes.

En www.lidl-service.com puede descargarse este y muchos otros manuales, vídeos de productos y software.

10. Servicio técnico

(ES)

WALTER Service Centre Spain
Email: service-es@walteronline.com
Tel.: 00 800 925 837 88
IAN 515851_2510

Proveedor

Tenga en cuenta que la dirección siguiente no es la dirección del servicio técnico. Pónganse en contacto en primer lugar con el punto de servicio citado más arriba.
Walter Werkzeuge Salzburg GmbH
Gewerbeparkstraße 9, 5081 Anif, Austria

Indholdsfortegnelse

1. Indledning **87**
Anvendte symboler **87**
Leveringsomfang / delbetegnelse **87**

2. Tekniske data **87**

3. Sikkerhed **87**
Tilsigtet Brug **87**
Resterende risici **88**
Sikkerhedshenvisninger **88**

4. Før anvendelse **90**
Kontrollér produktet og leveringens indhold **90**

5. Anvendelse **90**
Træk kablet ud (fig. A, B, C) **90**
Spænd kabeltrækket (fig. B, C, D) **91**
Trækbelastning (fig. E) **91**
Slip kablet (aflastning af kablet) (fig. F, G) **91**
Opvikling af reb / slutoperation (fig. H, I) **92**

6. Vedligeholdelse, rengøring, opbevaring og transport **92**
Vedligeholdelse **92**
Rengøring **92**
Opbevaring **92**
Transport **92**

7. Fejlfinding **93**

8. Genbrug **93**
Bortskaf emballage, papir og tryksager **93**
Bortskaffelse af produktet **93**

9. Garanti **94**

10. Service **95**

1. Indledning

Hjertelig tillykke!

Læs følgende betjeningsvejledning omhyggeligt. Gør dig fortrolig med produktet, inden du tager det i brug for første gang. Læs venligst følgende betjeningsvejledning omhyggeligt. Brug kun produktet som beskrevet, og opbevar denne vejledning på et sikkert sted. Udlevér også alle bilag, hvis du videregiver produktet til tredjepart.

Anvendte symboler

Følgende symboler og signalord anvendes i denne betjeningsvejledning, på produktet eller på emballagen.

⚠ ADVARSEL!

Angiver en fare, som, hvis den ikke undgås, kan resultere i død eller alvorlig personskade.

⚠ FORSIGTIG!

Angiver en fare, som, hvis den ikke undgås, kan resultere i en let eller moderat kvæstelse.



Læs betjeningsvejledningen.

Leveringsomfang / delbetegnelse

1 Håndtag
2 Krog B
3 Sikkerhedsbøjle
4 Udløserhåndtag
5 Udløser fjeder
6 Remskive med skraldehjul
7 Slip krogen
8 Krog A
9 Reb

2. Tekniske data

Model	WWS-HSZ1-LI01
Maks. tilladt trækstyrke	1000 daN (1000 kg)
Reb Ø	4,5 mm
Arbejdslængde	1360 mm
Konstruktionsår	04/2026

3. Sikkerhed

Tilsigtet Brug

Wirehejset er designet til privat brug og er beregnet til følgende anvendelser i hobby- og gør-det-selv-sektoren:

- til vandret trækning af byrder og stramning af reb
- Til brug af privatpersoner tilhobby- og 'gør det selv'-arbejde.

Wireliften må kun bruges i overensstemmelse med instruktionerne og sikkerhedsoplysningerne i denne brugsanvisning. Enhver anden anvendelse er forbudt. Hverken producenten eller forhandleren påtager sig ansvaret for skader, tab eller personskade som følge af forkert brug af kabeltrækket. Eksempler på misbrug er især:

- En anvendelse der afviger fra det angivne foreskrevne formål.
- Manglende overholdelse af sikkerheds-, installations-, drifts-, rengørings- og vedligeholdelsesanvisningerne i denne vejledning.
- Manglende overholdelse af gældende regler for sundhed,

sikkerhed og forebyggelse af ulykker i forbindelse med brugen af dette produkt.

- Brug af tilbehør eller reservedele, der ikke er egnet til dette produkt.
- Ændringer i kabeltrækket.
- Overdreven brug.

Wirehejsen er ikke designet eller egnet til følgende anvendelser:

- Løfte belastninger
- Personalets sikkerhed
- Lastsikring

En sådan brug udgør forkert brug.

Enhver, der bruger eller vedligeholder denne wiretalje, skal være bekendt med disse instruktioner og være opmærksom på de potentielle farer. Denne wirehejs må kun bruges af en kompetent person - hvis du er i tvivl, skal du kontakte en ekspert.

Manglende overholdelse af sikkerheds-, installations- og betjeningsanvisningerne ved brug af denne wiretalje betragtes som ukorrekt brug. Alle gældende sundheds- og sikkerhedsbestemmelser skal overholdes. Alle øvrige gældende regionale og nationale love skal overholdes. Kabeltrækket må ikke ændres. Enhver ændring øger risikoen for personskade eller materiel skade.

Resterende risici

På trods af en korrekt anvendelse kan ikke-indlysende øvrige risici ikke helt udelukkes. Afhængigt af produktets type kan følgende risici opstå:

- Risiko for, at stålkablet eller udløserkrogen knækker under drift
- Fare ved berøring af stålkablet under drift

Sikkerhedshenvisninger

- **Før brug skal du kontrollere, at kabeltrækket er komplet, at alle skruebindinger fungerer og sidder fast, og at krogene er i god stand.**
- **Brug aldrig et beskadiget kabeltræk. Hvis kabeltrækket eller kablet viser tegn på brud eller beskadigelse, skal kabeltrækket eller kablet udskiftes.**
- **Liften er ikke et stykke legetøj, så hold den væk fra børn.**
- **Wirehejsen må ikke bruges til at løfte/trække byrder eller personer, men kun til at trække byrder. Kabelløfteren er heller ikke egnet til at trække køretøjer, genstande osv., hvor der stadig er personer til stede.**
- **Overskrid aldrig den maksimale trækkraft. Vær altid opmærksom på, hvor tung den last, der skal trækkes, kan være.**
- **Brug aldrig håndtagsforlængere. Det fører til skader på kabeltrækket.**
- **Betjen kun håndtaget med menneskelig kraft og aldrig med andre genstande eller maskiner.**
- **Fastgør aldrig rebet som en løkke omkring lasten, men brug krogene til fastgørelse.**
- **Træk aldrig rebet helt ud af rebskiven. Lad der altid være mindst 3 omgange på remskiven.**

- **Begge fastgørelsespunkter (for den last, der skal trækkes, og det punkt, der skal tage trækbelastningen) skal vælges, så de kan modstå de kræfter, der opstår, ellers kan der opstå store skader.**
- **Sørg for, at den genstand, der skal trækkes, ikke kan vikles ind i stålkablet eller trækkæden og ikke kan vælte.**
- **Undgå diagonalt træk og afbøjning af rebet. Beskyt rebet mod skarpe kanter. Bind aldrig knuder i rebet.**
- **Du må ikke ændre på rebet (f.eks. forlænge eller forkorte det).**
- **Fjern aldrig sikkerhedsbøjlen fra krogene.**
- **Sørg for, at ingen befinder sig i farezonen, når du betjener wireliften. Sørg også for, at operatøren af den manuelle wiretalje ikke er i fare på grund af selve enheden, lasten eller det bærende udstyr (det punkt, der skal tage trækbelastningen). Operatøren skal holde øje med alle bevægelser af wireliften, dens tilbehør og den genstand, der trækkes, under arbejdet. Hvis ikke alle bevægelser af den genstand, der skal trækkes, eller af wireliften er synlige for operatøren fra betjeningspunktet, skal der træffes passende foranstaltninger for at sikre, at der ikke på noget tidspunkt kan opstå fare for personer i forbindelse med betjening af wireliften, dens tilbehør eller den genstand, der skal trækkes.**
- **Operatøren skal til enhver tid overvåge wireliften, dens tilbehør og lastens bevægelser, når der trækkes/spændes. Udløsermekanismen kan blive varm. Brug aldrig kabeltrækket som jordkabel til svejsearbejde.**
- **Udfør aldrig svejse- eller reparationsarbejde på huset, rebet eller krogen.**
- **Overhold de sikkerheds- og ulykkesforebyggende regler, der gælder i dit land, når du bruger kabeltrækket.**
- **Brug altid passende beskyttelsesudstyr (sikkerhedsbriller, hovedbeskyttelse og beskyttelseshandsker).**
- **Tab aldrig kabeltrækket fra stor højde, da det vil beskadige det og gøre det ubrugeligt.**
- **Arbejd ikke med wiretaljen i potentielt eksplosive eller ætsende (våde) miljøer, der indeholder brandfarlige væsker, gasser, støv eller fedtede materialer.**

4. Før anvendelse

Kontrollér produktet og leveringens indhold

- Tag kabeltrækket ud af emballagen.
- Kontrollér, om leveringen er komplet (se kapitlet LEVERINGSOMFANG/ KOMPONENTLISTE).
- Før hver brug af kabeltrækket skal du kontrollere, om kabeltrækket og de dele, der er anført nedenfor, er beskadigede eller slidte:
  a) Kabeltræk
  b) Stopkrog (A & B)
  c) Skraldemekanisme (udløserkrog og skraldehjul)
  d) Tomgangsskive
- Kontrollér, at kabeltrækket fungerer korrekt:
  a) Før første anvendelse
  b) Efter brug eller efter en længere periode uden brug
  c) Regelmæssigt under brug
- Hold øje med defekter under brug.
- Hvis kabeltrækket er beskadiget, mangler dele eller er meget slidt, må det ikke bruges. Kontakt producenten på det angivne servicecenter, eller få kabeltrækket repareret af en specialist.

5. Anvendelse

⚠ ADVARSEL!

Åbning af surringen: Før du åbner, skal du sikre dig, at den genstand, der skal trækkes, stadig sidder fast, selv uden sikring, og ikke kan glide væk.

Træk kablet ud (fig. A, B, C)

⚠ FORSIGTIG!

Stik aldrig hånden ind i mekanismen på den manuelle talje, når den afvikles!

Lad der være mindst 3 omdrejninger på remskiven. Træk aldrig rebet helt af remskiven.

- Fastgør krogen B 2 enten til lasten eller til det bærende udstyr. Kontrollér, at sikkerhedsbøjlen 3 er helt lukket.
- Aktiver udløserfjederen 5, så håndtaget 1 kan bevæge sig frit, og udløserkrogene 7 ikke låser skraldehjulet 6.
- Tryk på udløserhåndtaget 4, og hold det nede. Dette afvikler rebskiven.
- Træk nu i håndkablet (siden med krogen B), så kablet trækkes ud.

Spænd kabeltrækket (fig. B, C, D)

- Afhængigt af hvilket fastgørelsespunkt (last eller bærende udstyr) du har fastgjort krog B [2] til, skal krog A [8] nu fastgøres til det andet fastgørelsespunkt.
- Slip udløserhåndtaget [4] og udløserfjederen [5], så udløserkrogene [7] foldes tilbage gennem den integrerede fjeder, og udløserkrogene går i indgreb i skraldehjulet [6].
- Ved at dreje håndtaget [1] bevæger udløserkrogene nu skraldehjulet med remskiven.
- Låsekrogen på udløserhåndtaget forhindrer remskiven i at bevæge sig tilbage.
- Drej håndtaget frem og tilbage, indtil kablet er spændt.

Trækbelastning (fig. E)

⚠ FORSIGTIG!

Før du trækker lasten over den ønskede afstand, skal du i begyndelsen af trækprocessen kontrollere, om begge kroge ([2] & [8]) er korrekt fastgjort, og at fastgørelsespunkterne er stabile nok til trækprocessen.

Lad ikke rebet løbe over kanter. Den laterale udførelse på rullen må ikke overstige 4°.

- Drej håndtaget [1] frem og tilbage, så udløserkrogene [7] drejer skraldehjulet [6] med remskiven.
- Når lasten er i den ønskede position, skal den sikres på en passende måde.

Slip kablet (aflastning af kablet) (fig. F, G)

⚠ FORSIGTIG!

Det er ikke muligt at løsne krogene, når rebet er spændt. På samme måde kan udløserhåndtagets låsekrog [4] ikke frigøres. Forsøg aldrig at løsne krogene eller låsekrogene med magt eller værktøj. Det kan ikke kun føre til alvorlige kvæstelser, men også til materielle skader.

Fremgangsmåde:

- Aktiver udløserfjederen [5] så håndtaget [1] kan bevæge sig frit, og udløserkrogene [7] ikke går i indgreb i skraldehjulet [6] går i indgreb i skraldehjulet.
- Flyt håndtaget så langt som muligt i retning af krog A [8] som vist på illustrationen. Håndtaget aktiverer udløserhåndtaget [4] så remskiven kan rotere en smule. Samtidig forhindrer udløserkrogene remskiven i at dreje mere end ét punkt.
- Slip håndtaget lidt igen, udløserhåndtaget holder remskiven med skraldehjulet igen.
- Gentag de tre foregående trin, indtil rebet har løsnet sig. Under denne proces skal du sørge for, at lasten er korrekt forsikret.
- Du kan nu hænge begge kroge op i lasten eller det bærende udstyr.

Opvikling af reb / slutoperation (fig. H, I)

- Aktiver udløserfjederen 5, , så udløserkrogene 7 går i indgreb i skraldehjulet.
- Ved at dreje håndtaget 1 flytter udløserkrogene skraldehjulet med remskiven.
- Drej håndtaget, indtil rebet er viklet op igen. Sørg for, at rebet er viklet korrekt på rebskiven og ikke bliver filtret sammen.

6. Vedligeholdelse, rengøring, opbevaring og transport

Vedligeholdelse

Kabeltrækket er stort set vedligeholdelsesfrit.

Brug kun reservedele/tilbehør fra producenten eller autoriserede fagværksteder.

Reparationer må kun foretages af sagkyndige eller af et autoriseret serviceværksted. Eksperter er personer med den rette specialuddannelse og erfaring, som er fortrolige med kravene til konstruktion og design af wirehejs og forstår sikkerhedsforskrifterne.

Rengøring

⚠ FORSIGTIG!

Nedsænk ALDRIG kabeltrækket i vand.

Rengør kabeltrækket med en fugtig klud. Anvend under ingen omstændigheder skarpe og/ eller slibende rengørings- eller opløsningsmidler. Lad derefter alle komponenterne tørre helt. Sørg for, at der ikke kommer vand ind i kabeltrækket.

Opbevaring

Rengør kabeltrækket før opbevaring.

Når kabeltrækket ikke er i brug, skal det opbevares på et sikkert, køligt, tørt og godt ventileret sted uden for børns rækkevidde.

Hvis kabeltrækket ikke skal bruges i længere tid, skal akslen og gearkassen smøres med et korrosionsbeskyttende fedt.

Beskyt kabeltrækket mod regn, støv og snavs.

Transport

Transporter kabeltrækket beskyttet mod stød og vibrationer og i den originale emballage.

7. Fejlfinding

Problem	Mulige årsager	Afhjælpning
Rebet kan ikke trækkes korrekt ud.	Stålkablet er ikke viklet korrekt op	Få stålkablet repareret af en specialist
	Stålkablet har sat sig fast i remskiven	Få stålkablet repareret af en specialist
	Stålkabel beskadiget eller forkert oprullet	Få stålkablet udskiftet af en specialist
Rebet har sat sig fast under trækket.		ADVARSEL! Fastgør nu lasten på en passende måde, og aflast lasten undtagelsesvis ved at frigøre rebet ved det fastklemte punkt. Når rebet fungerer korrekt igen, skal du sætte rebet fast på lasten igen.

8. Genbrug

Bortskaf emballage, papir og tryksager



Bortskaf emballage, papir og tryksager i overensstemmelse med den type materiale og de lokale bestemmelser, der gælder i dit område.

Bortskaffelse af produktet



Bortskaf produktet i overensstemmelse med gældende regler i dit land. Aflever produkter, der ikke længere kan bruges, på en genbrugsstation. Produktet må ikke bortskaffes sammen med husholdningsaffald.

9. Garanti

Garanti ved firmaet Walter Werkzeuge Salzburg GmbH

Kære Kunde!

Du får 3 års garanti på dette apparat fra købsdatoen at regne. Hvis produktet har fejl eller mangler, har du lovbestemte rettigheder over for sælgeren af produktet. Disse lovbestemte rettigheder berøres ikke af vores garanti, der beskrives i det følgende.

Garantibetingelser

Garantien træder i kraft på købsdatoen. Gem den originale kassebon omhyggeligt. Bonen bruges som dokumentation for købet. Hvis der optræder materiale- eller fabrikationsfejl på dette produkt inden for tre år efter købsdatoen, vælger vi, om vi vil reparere det gratis eller helt erstatte det. Denne garanti forudsætter, at apparatet og købsbeviset (kassebon) præsenteres sammen med en kort skriftlig redegørelse af fejlen, og hvornår fejlen opstod inden for den treårige garantiperiode.

Hvis defekten dækkes af vores garanti, modtager du det reparerede eller et helt nyt produkt. Med reparationen eller erstatningen af et helt nyt produkt starter garantiperioden ikke på ny.

Garantiperiode og lovbestemte reklamationer

Garantiperioden forlænges ikke ved reparation eller udskiftning. Dette gælder også for udskiftede og reparerede dele. Fejl og mangler, der er til stede ved købet, skal meldes straks efter udpakning. Reparationer der foretages efter udløb af garantien, foretages mod betaling.

Garantiomfang

Apparatet er produceret omhyggeligt efter strenge kvalitetsretningslinjer og testet med omhu før levering. Garantiydelsen gælder for materiale- og fabrikationsfejl. Denne garanti dækker ikke produktdele, der udsættes for normal slitage og derfor kan anses for at være sliddele, eller beskadigelser på skrøbelige komponenter som kontakter, batterier eller dele, der er fremstillet af glas.

Garantien annulleres, hvis produktet beskadiges som følge af ukyndig brug eller vedligeholdelse. Med henblik på en kyndig brug skal anvisningerne i brugsanvisningen overholdes nøje. Undgå altid anvendelse eller handlinger, som brugsanvisningen fraråder eller advarer mod.

Produktet er udelukkende beregnet til privat og ikke til erhvervsmæssig brug. Garantien annulleres ved misbrug eller ukyndig behandling, magtanvendelse og indgreb, der ikke er udført af vores autoriserede servicested.

Fremgangsmåde ved garantikrav

For at sikre at dit anliggende behandles hurtigt, bedes du overholde følgende anvisninger:

- Hold kassebonen og artikelnummeret (f.eks. IAN 12345) parat ved alle forespørgsler som bevis for købet.
- Artikelnummeret er graveret ind på typeskiltet og står også på brugsanvisningens forside (forneden til venstre) eller som mærkat på bagsiden eller på undersiden af produktet.
- Hvis der optræder funktionsfejl eller andre fejl og mangler, bedes du først kontakte serviceafdelingen, der angives nedenfor, **telefonisk** eller pr. **e-mail**.

- Et produkt, der er fundet defekt, kan du så sende ind til denne serviceadresse portofrit, idet du vedlægger købsbevis (kassebon) og angiver, hvori defekten består, og hvornår defekten optrådte.

Du kan downloade denne og mange andre håndbøger, produktvideoer og software på www.lidl-service.com.

10. Service

DK

WALTER Service Centre Denmark
E-mail: service-dk@walteronline.com
Tlf.: 00 800 925 837 88
IAN 515851_2510

Leverandør
Bemærk, at følgende adresse ikke er en serviceadresse. Kontakt først servicestedet, der angives ovenfor.
Walter Werkzeuge Salzburg GmbH
Gewerbeparkstr. 9, 5081 Anif, Østrig

Indice

1. Introduzione **97**
Simboli utilizzati **97**
Dotazione di fornitura/denominazione dei componenti **97**

2. Specifiche tecniche **97**

3. Sicurezza **97**
Uso conforme previsto **97**
Rischi residui **98**
Avvertenze per la sicurezza **98**

4. Prima dell'uso **100**
Controllo del prodotto e della dotazione di fornitura **100**

5. Uso **100**
Estrazione della fune (Fig. A, B, C) **100**
Tensionamento del paranco a fune (Fig. B, C, D) **101**
Trazione di un carico (Fig. E) **101**
Allentamento della fune (scarico della fune) (Fig. F, G) **101**
Avvolgimento della fune/termine del funzionamento (Fig. H, I) **102**

6. Manutenzione, pulizia, stoccaggio e trasporto **102**
Manutenzione **102**
Pulizia **102**
Stoccaggio **102**
Trasporto **102**

7. Ricerca dei guasti **103**

8. Riciclaggio **103**
Smaltire imballaggi, carta e materiale stampato **103**
Smaltimento del prodotto **103**

9. Garanzia **104**

10. Assistenza **105**

1. Introduzione

Congratulazioni!

Con il vostro acquisto avete scelto un prodotto di qualità elevata. Familiarizzate con il prodotto prima di utilizzarlo per la prima volta. A tale scopo vi preghiamo di leggere attentamente le seguenti istruzioni per l'uso. Utilizzate il prodotto solo come riportato nella descrizione e conservate le presenti istruzioni in modo corretto. Fornite anche tutta la documentazione in caso di cessione del prodotto a terze parti.

Simboli utilizzati

I seguenti simboli e parole chiave di segnalazione vengono usati nelle presenti istruzioni per l'uso, sul prodotto o sull'imballaggio.

⚠ AVVERTIMENTO!

Identifica un pericolo che, se non evitato, può provocare la morte o gravi lesioni.

⚠ ATTENZIONE!

Identifica un pericolo che, se non evitato, può provocare lesioni medie o lievi.



Leggere le istruzioni per l'uso.

Dotazione di fornitura/ denominazione dei componenti

1 Leva
2 Gancio B
3 Aletta di sicurezza
4 Levetta di scatto
5 Molla di scatto
6 Puleggia con ruota di blocco
7 Gancetto di scatto
8 Gancio A
9 Fune

2. Specifiche tecniche

Modello	WWS-HSZ1-LI01
Max. forza di trazione consentita:	1000 daN (1000 kg)
Ø fune	4,5 mm
Lunghezza utile	1360 mm
Anno di costruzione	04/2026

3. Sicurezza

Uso conforme previsto

Il paranco a fune è stato progettato per l'utente privato ed è previsto per i seguenti scopi nel settore dell'hobbistica e del fai da te:

- trazione orizzontale di carichi e tensionamento di funi;
- uso da parte di utenti privati nel settore dell'hobbistica e del fai da te.

Il paranco a fune può essere utilizzato solo in conformità con le indicazioni e le avvertenze per la sicurezza contenute nelle presenti istruzioni per l'uso. È vietato qualsiasi uso diverso. Né il produttore né il distributore si assumono responsabilità per eventuali danni, perdite o lesioni derivanti da un uso scorretto del paranco a fune. Esempi di uso improprio sono in particolare:

- Un uso che esula dalla destinazione d'uso conforme prevista.
- L'inosservanza delle avvertenze per la sicurezza, l'installazione, l'uso, la pulizia e la manutenzione contenute nelle presenti istruzioni per l'uso.
- La mancata osservanza delle norme vigenti sulla salute, sicurezza e antinfortunistiche, che regolano l'uso del presente prodotto.

- L'utilizzo di accessori o parti di ricambio non idonei per il presente prodotto.
- Modifiche apportate al paranco a fune.
- L'uso eccessivo.

Il paranco a fune non è stato costruito o non è idoneo per le seguenti applicazioni:

- Sollevamento di carichi
- Messa in sicurezza del personale
- Fissaggio di carichi

Questi tipi di impiego non rappresentano un uso conforme previsto.

Chi utilizza il presente paranco a fune o ne effettua la manutenzione deve avere familiarità con le presenti istruzioni ed essere consapevole dei potenziali pericoli. Il presente paranco a fune può essere utilizzato solo da una persona competente; in caso di dubbio chiedere il parere di un esperto.

L'inosservanza delle avvertenze per la sicurezza, l'installazione e l'uso durante l'utilizzo del presente paranco a fune costituisce uso improprio. Tutte le norme sulla salute e sulla sicurezza applicabili devono essere rispettate, così come tutte le ulteriori leggi regionali e nazionali applicabili. Non è consentito modificare il paranco a fune. Qualsiasi modifica apportata aumenta il rischio di lesioni o danni materiali.

Rischi residui

Nonostante un uso conforme a quello previsto, non possono essere totalmente esclusi rischi residui non evidenti. In base alla tipologia del prodotto, possono sussistere i seguenti pericoli:

- Pericolo dovuto a rottura della fune d'acciaio o del gancetto di scatto durante l'uso
- Pericolo dovuto a contatto con la fune d'acciaio durante l'uso

Avvertenze per la sicurezza

- **Prima dell'uso verificare sul paranco a fune la completezza, il funzionamento e la tenuta di tutti i collegamenti a vite nonché lo stato dei ganci.**
- **Non utilizzare mai un paranco a fune danneggiato. Se il paranco a fune o la fune presentano rotture o danni, occorre sostituire assolutamente l'uno o l'altra.**
- **Il paranco a fune non è un giocattolo, tenerlo fuori dalla portata dei bambini.**
- **Non è consentito utilizzare il paranco a fune per il sollevamento/l'avvolgimento attorno a carichi o persone, ma solo per il traino di carichi. Il paranco a fune non è idoneo nemmeno per trainare veicoli, oggetti, ecc., all'interno dei quali siano presenti o si trovino ancora persone.**
- **Non superare mai la forza di trazione massima. Cercare di avere sempre ben chiaro quale sia il peso consentito del carico da trainare.**
- **Non utilizzare mai prolunghe per la leva. Ciò danneggerebbe il paranco a fune.**
- **Azionare la leva esclusivamente con la sola forza umana e mai con altri oggetti o macchine.**
- **Non fissare mai il carico avvolgendo la fune attorno ad esso, ma usare i ganci per il fissaggio.**
- **Non svolgere mai completamente la fune dalla**

puleggia. Lasciare sempre almeno 3 giri di fune attorno alla puleggia.

- **Entrambi i punti di fissaggio (per il carico da trainare e il punto che deve assorbire il carico di trazione) devono essere scelti in modo tale che questi possano resistere alle forze che si creano, diversamente possono verificarsi seri danni.**
- **Assicurarsi che l'oggetto trainato non rimanga sospeso a causa di un groviglio della fune d'acciaio o della catena di trazione e che non possa nemmeno cadere.**
- **Evitare la trazione obliqua così come il cambio di direzione della fune. Proteggere la fune da spigoli vivi. Non annodare mai la fune.**
- **Non apportare modifiche alla fune (ad es.: allungarla, accorciarla).**
- **Non rimuovere mai l'aletta di sicurezza dal gancio.**
- **Durante l'uso del paranco a fune fare attenzione che nessuno si soffermi nell'area di pericolo. Assicurarsi inoltre che l'operatore del paranco manuale a fune non sia messo in pericolo né dall'apparecchio stesso né dal carico o dal mezzo portante (il punto che deve assorbire il carico di trazione). Durante il suo utilizzo l'operatore deve sempre seguire con gli occhi tutti i movimenti del paranco a fune, dei suoi accessori e dell'oggetto trainato. Se dalla zona di comando l'operatore non è in grado di vedere tutti i movimenti dell'oggetto trainato o del paranco a fune, è necessario garantire con idonee misure che non possano mai venirsi a creare situazioni pericolose per le persone a causa dell'uso del paranco a fune, dei suoi accessori o dell'oggetto trainato.**
- **L'operatore è tenuto a sorvegliare sempre il paranco a fune, i relativi accessori e i movimenti del carico in condizione di trazione/tensione. Il dispositivo di scatto di sicurezza può diventare caldo. Non utilizzare mai il paranco a fune come messa a terra eseguendo lavori di saldatura.**
- **Non eseguire mai lavori di saldatura o riparazione sull'alloggiamento, sulla fune o sul gancio.**
- **Quando si utilizza il paranco a fune, osservare le normative sulla sicurezza e antinfortunistiche applicabili nel proprio paese.**
- **Indossare sempre dispositivi di protezione idonei (occhiali e guanti protettivi, protezione per la testa).**
- **Non far cadere mai il paranco a fune da un'altezza elevata, si danneggerebbe diventando inutilizzabile.**
- **Non lavorare con il paranco a fune in un ambiente esplosivo o corrosivo (umidità), dove si trovino liquidi, gas o polveri infiammabili o materie grasse.**

4. Prima dell'uso

Controllo del prodotto e della dotazione di fornitura

- Estrarre il paranco a fune dalla confezione.
- Controllare che la dotazione di fornitura sia completa (si veda il Capitolo "DOTAZIONE DI FORNITURA/DISTINTA DEI PEZZI")
- Prima di ogni utilizzo controllare se il paranco a fune e le parti di seguito elencate presentano danni o segni di usura:
  a) Paranco a fune
  b) Ganci di arresto (A & B)
  c) Meccanismo a cricco (gancetti di scatto e ruota di blocco)
  d) Galoppino
- Controllare che il paranco a fune funzioni perfettamente:
  a) prima del primo utilizzo;
  b) dopo l'uso o dopo lunghi periodi di inutilizzo;
  c) regolarmente durante l'uso.
- Fare attenzione che non emergano difetti durante l'uso.
- In caso di danni, parti mancanti o usura eccessiva non usare il paranco a fune. Rivolgersi al centro di assistenza del produttore indicato o far riparare il paranco a fune da un esperto.

5. Uso

⚠ AVVERTIMENTO!

Apertura dell'ancoraggio: prima di aprirlo assicurarsi che l'oggetto trainato sia in condizione tale da mantenere la posizione e non possa scivolare via nemmeno senza fissaggio.

Estrazione della fune (Fig. A, B, C)

⚠ ATTENZIONE!

Durante lo svolgimento della fune non afferrare mai il meccanismo del paranco manuale a fune!

Lasciare almeno 3 giri di fune attorno alla puleggia. Non svolgere mai completamente la fune dalla puleggia.

- Agganciare il gancio B 2 o al carico o al mezzo portante. Controllare che l'aletta di sicurezza 3 sia completamente chiusa.
- Azionare la molla di scatto 5 in modo che la leva 1 possa muoversi liberamente e che i gancetti di scatto 7 non arrestino la ruota di blocco 6.
- Premere la levetta di scatto 4 e tenerla premuta. In questo modo si induce lo svolgimento della puleggia.
- Tirare ora il paranco manuale a fune (dal lato col gancio B) in modo da estrarre la fune.

Tensionamento del paranco a fune (Fig. B, C, D)

- A seconda del punto di fissaggio (carico o mezzo portante) che è stato scelto per agganciare il gancio B [2], agganciare il gancio A [8] al rispettivo altro punto di fissaggio.
- Rilasciare la levetta di scatto [4] e la molla di scatto [5] affinché i gancetti di scatto [7] si ripieghino grazie alla molla integrata e ingranino nella ruota di blocco [6].
- Spostando la leva [1] i gancetti di scatto ora muovono la ruota di blocco con la puleggia.
- Il gancio di arresto della levetta di scatto impedisce il movimento inverso della puleggia.
- Spostare la leva avanti e indietro finché la fune non è tesa.

Trazione di un carico (Fig. E)

⚠ ATTENZIONE!

Prima di trainare il carico per la distanza desiderata, all'inizio del processo si dovrà verificare che entrambi i ganci ([2] e [8]) siano correttamente fissati e che i punti di fissaggio siano sufficientemente stabili per procedere alla trazione.

Non far passare la fune sopra spigoli. L'uscita laterale dalla puleggia non deve presentare un'inclinazione superiore a 4°.

- Spostare la leva [1] avanti e indietro in modo che i gancetti di scatto [7] facciano ruotare la ruota di blocco [6] con la puleggia.
- Un volta che il carico si trova nel punto desiderato, deve essere fissato in modo appropriato.

Allentamento della fune (scarico della fune) (Fig. F, G)

⚠ ATTENZIONE!

Quando la fune è ben tesa non è possibile staccare il gancio. Non è nemmeno possibile staccare il gancio di arresto della levetta di scatto [4]. Non cercare mai di staccare i ganci o il gancio di arresto con la forza o con un utensile. Ciò può provocare non solo gravi lesioni, ma anche danni materiali.

Procedere come segue:

- Azionare la molla di scatto [5] in modo che la leva [1] possa muoversi liberamente e i gancetti di scatto [7] non ingranino nella ruota di blocco [6] .
- Spostare la leva fino all'arresto verso il gancio A [8] come mostrato in figura. In questo modo la leva aziona la levetta di scatto [4] , consentendo alla puleggia di compiere una piccola rotazione. Contemporaneamente i gancetti di scatto impediscono che la puleggia ruoti per più di un dente.
- Allentare la leva ancora un po', la levetta di scatto trattiene ancora la puleggia con la ruota di blocco.
- Ripetere i tre passaggi sopra descritti finché la fune non si è allentata. Durante questa procedura accertarsi che il carico sia correttamente fissato.
- Ora è possibile sganciare entrambi i ganci dal carico o dal mezzo portante.

Avvolgimento della fune/ termine del funzionamento (Fig. H, I)

- Azionare la molla di scatto 5 in modo che i gancetti di scatto 7 ingranino nella ruota di blocco.
- Spostando la leva 1 i gancetti di scatto muovono la ruota di blocco con la puleggia.
- Spostare la leva finché la fune non è di nuovo avvolta. Fare attenzione che l'avvolgimento della fune sulla puleggia avvenga correttamente e che la fune non subisca torsioni.

6. Manutenzione, pulizia, stoccaggio e trasporto

Manutenzione

Il paranco a fune è in larga misura esente da manutenzione.

Utilizzare solo parti di ricambio/ accessori del fabbricante o di officine specializzate autorizzate.

Le riparazioni devono essere solo a opera di esperti o di un centro assistenza autorizzato. Gli esperti sono persone con opportuna specializzazione ed esperienza, che conoscono i requisiti di costruzione e progettazione del paranco a fune e conoscono e s'intendono di norme di sicurezza.

Pulizia

⚠ ATTENZIONE!

Non immergere MAI il paranco a fune in acqua.

Pulire il paranco a fune con un panno umido. In nessun caso usare detergenti o solventi corrosivi e/o abrasivi. Dopo di che lasciar asciugare completamente tutte le parti. Assicurarsi che non possa penetrare acqua all'interno del paranco a fune.

Stoccaggio

Pulire il paranco a fune prima di riporlo.

Quando non si usa il paranco a fune, riporlo in un luogo sicuro, fresco, asciutto e ben aerato, fuori dalla portata dei bambini.

Se il paranco a fune non viene utilizzato per lungo tempo, ingrassare l'asse e le trasmissioni con grasso anti-corrosione.

Proteggere il paranco a fune da pioggia, polvere e sporco.

Trasporto

Trasportare il paranco a fune all'interno dell'imballo originale proteggendolo da urti e vibrazioni.

7. Ricerca dei guasti

Problema	Possibili cause	Soluzione
Non è possibile estrarre correttamente la fune.	La fune d'acciaio non è stata avvolta correttamente	Far riparare la fune d'acciaio da un professionista qualificato
	La fune si è incastrata nella puleggia	Far riparare la fune d'acciaio da un professionista qualificato
	Fune d'acciaio danneggiata o avvolta in modo errato	Far sostituire la fune d'acciaio da un esperto
Tirandola, la fune si è incastrata.		AVVERTIMENTO! Ora fissare il carico in modo idoneo e scaricare in via eccezionale il carico. Sbloccare la fune nel punto in cui si è incastrata. Una volta che la fune funziona di nuovo correttamente, fissarla di nuovo al carico.

8. Riciclaggio

Smaltire imballaggi, carta e materiale stampato



Smaltire l'imballaggio, la carta e gli stampati in conformità al tipo di materiale e alle norme locali in vigore nella propria zona.

Smaltimento del prodotto



Smaltire il prodotto secondo le normative vigenti nel proprio paese. Conferire i prodotti non più utilizzabili ad un centro di raccolta per materiali riciclabili. Non smaltire il prodotto con i rifiuti domestici.

9. Garanzia

Garanzia dell'azienda Walter Werkzeuge Salzburg GmbH

Gentile Cliente,

Per questo apparecchio potete usufruire di una garanzia di 3 anni dalla data di acquisto. In caso di difetti di questo prodotto vi spettano diritti legali nei confronti del venditore del prodotto. Questi diritti legali non sono limitati dalla nostra garanzia di seguito rappresentata.

Condizioni della garanzia

Il termine di garanzia decorre dalla data di acquisto. Si prega di conservare con cura lo scontrino originale. Questa documentazione serve come prova dell'acquisto. Se entro tre anni dalla data di acquisto, questo prodotto presenta un difetto di materiale o fabbricazione, il prodotto viene da noi riparato o sostituito (a nostra scelta). Questa prestazione di garanzia presuppone che entro il termine di tre anni si esibisca l'apparecchio difettoso e la prova d'acquisto (scontrino fiscale) e si descriva brevemente per iscritto in cosa consiste il difetto e quando si è manifestato.

Se il difetto è coperto dalla nostra garanzia, vi verrà reso il prodotto riparato o un nuovo prodotto. Con la riparazione o sostituzione del prodotto non ha inizio un uno periodo di garanzia.

Durata della garanzia e diritti di reclamo per vizi

Il periodo di garanzia non viene prolungato dalla prestazione della garanzia. Ciò vale anche per le parti sostituite e riparate. Danni e difetti eventualmente già presenti all'acquisto devono essere comunicati immediatamente dopo il disimballaggio. Trascorso il periodo di garanzia i lavori di riparazione verranno effettuati a pagamento.

Estensione della garanzia

L'apparecchio è stato prodotto con cura applicando direttive di qualità severissime ed è stato scrupolosamente testato prima della fornitura. La prestazione in garanzia vale per difetti del materiale o di fabbricazione. Questa garanzia non si estende a componenti del prodotto esposti a normale logorio, che possono pertanto essere considerati come componenti soggetti a usura (esempio capacità della batteria, calcificazione, lampade, pneumatici, filtri, spazzole…). La garanzia non si estende altresì a danni che si verificano su componenti delicati (esempio interruttori, batterie, parti realizzate in vetro, schermi, accessori vari) nonché danni derivanti dal trasporto o altri incidenti.

La presente garanzia decade se il prodotto danneggiato non è stato usato o sottoposto a manutenzione correttamente. Per l'uso corretto del prodotto è necessario rispettare minuziosamente tutte le istruzioni contenute nel manuale istruzioni. Si devono assolutamente evitare finalità d'uso e azioni sconsigliate dal manuale d'uso o che sono oggetto di avvertimento.

Il prodotto è destinato al solo uso privato e non ad un uso commerciale. Un uso improprio e scorretto, uso di forza e interventi non effettuati dalla nostra filiale di assistenza autorizzata, estinguono la garanzia.

Gestione del regime di garanzia

Per garantire una gestione rapida della vostra richiesta, si prega di seguire le istruzioni qui sotto riportate:

- Per qualsiasi richiesta conservare lo scontrino di cassa e tenere a

disposizione il codice articolo (ad es. IAN 12345) quale prova dell'acquisto.

- Il codice articolo è presente sulla targhetta del modello, su una incisione, sul frontespizio del vostro manuale delle istruzioni (in basso a sinistra) o sull'etichetta autoadesiva presente sul retro o frontalmente.
- Se si dovessero verificare difetti di funzionamento o altri difetti, contattate per prima cosa **telefonicamente** o per **e-mail** il reparto assistenza di seguito riportato.
- Potete inviare in porto franco, all'indirizzo di assistenza comunicatovi, un prodotto riscontrato difettoso, allegando la prova di acquisto (scontrino fiscale) e indicando in cosa consiste il difetto e quando si è manifestato.

All'indirizzo www.lidl-service.com potete scaricare questo e molti altri manuali, alcuni filmati sul prodotto e software.

10. Assistenza

IT

WALTER Service Centre Italy
e-mail: service-it@walteronline.com
Tel.: 00800 925 837 88
IAN 515851_2510

Fornitore

Si tenga presente che il seguente indirizzo non è un recapito per l'assistenza. Contattare prima i centri assistenza sopra elencati.
Walter Werkzeuge Salzburg GmbH
Gewerbeparkstr. 9, 5081 Anif, Austria

Tartalomjegyzék

1. Bevezető **107**
Használt szimbólumok **107**
Szállítási terjedelem / Alkatrészek megnevezése **107**

2. Műszaki adatok **107**

3. Biztonság **107**
Rendeltetésszerű használat **107**
Egyéb kockázatok **108**
Biztonsági tudnivalók **108**

4. Használat előtt **110**
Ellenőrizze a terméket és a szállítási terjedelmet **110**

5. Használat **110**
Kötél kihúzása (A, B és C ábra) **110**
A kötélhúzó megfeszítése (B, C, D ábra) **111**
Rakomány húzása (E ábra) **111**
Kötél meglazítása (kötél tehermentesítése) (F, G ábra) **111**
Kötél kitekerése/Munka befejezése (H, I ábra) **112**

6. Karbantartás, tisztítás, tárolás és szállítás **112**
Karbantartás **112**
Tisztítás **112**
Tárolás **112**
Szállítás **112**

7. Hibakeresés **113**

9. Újrahasznosítás **113**
Dobja ki a csomagolást, a papírt és a nyomtatványokat **113**
A termék ártalmatlanítása **113**

8. Garancia **113**

10. Szerviz **115**

1. Bevezető

Gratulálunk!

Ön egy csúcsminőségű terméket vásárolt. Az első üzembe helyezés előtt ismerkedjen meg a termékkel. Ehhez olvassa el alaposan az alábbi használati útmutatót. A terméket csak a leírt módon használja és jól őrizze meg ezt a használati útmutatót. A termék harmadik személy részére történő átadása esetén adja át az összes dokumentumot is.

Használt szimbólumok

Az alábbi szimbólumokat és jelzőszavakat a használati útmutatóban, a terméken és a csomagoláson használják.

⚠ FIGYELMEZTETÉS!

Olyan veszélyhelyzetet jelöl, amely ha nem kerülik el, halált vagy súlyos sérülést eredményezhet.

⚠ VIGYÁZAT!

Olyan veszélyhelyzetet jelöl, amely ha nem kerülik el, kisebb vagy közepes sérülést eredményezhet.



Olvassa el a használati utasítást.

Szállítási terjedelem / Alkatrészek megnevezése

1 Kar
2 B Horog
3 Biztonsági kengyel
4 Kioldó kar
5 Kioldó rugó
6 Csigakerék racsnis kerékkel
7 Kioldó horog
8 A Horog
9 Kötél

2. Műszaki adatok

Modell	WWS-HSZ1-LI01
Max. megengedett emelési súly	1000 daN (1000 kg)
Kötél Ø	4,5 mm
Munkahossz	1360 mm
Gyártási év:	04/2026

3. Biztonság

Rendeltetésszerű használat

A kötélhúzót magánhasználatra tervezték, és a következő célokra szolgálja a hobbi és barkács szektorban:

- terhek vízszintes húzása és kötelek megfeszítése
- Csak magán-felhasználók által történő hobbi célú használatra.

A kötélhúzó kizárólag a használati útmutatóban szereplő utasításoknak és biztonsági útmutatásoknak megfelelően használható. Minden további, ezt meghaladó használat tilos. Sem a gyártó, sem pedig a kereskedő nem felelős a kötélhúzó hibás használata miatt bekövetkező károkért, veszteségekért vagy sérülésekért. Helytelen használatnak minősül többek között:

- A megadott rendeltetésszerű használat keretein túlmutató használat.
- A használati útmutatóban szereplő biztonsági, szerelési, használati, tisztítási és karbantartási utasítások figyelmen kívül hagyása.
- A termék használatát érintő egészségügyi, biztonsági és baleset-

megelőzési előírások figyelmen kívül hagyása.

- A termékhez nem illeszkedő tartozékok és pótalkatrészek használata.
- A kötélhúzó módosítása.
- A túlzott mértékű használat.

A kötélhúzót nem tervezték a következő alkalmazásokra és nem is alkalmas a következő alkalmazásokhoz:

- Terhek emelése
- Személyi biztonság
- Rakománybiztosítás

Az ilyen használat nem minősül rendeltetésszerű használatnak.

A kötélhúzót használó vagy karbantartó személyeknek ismerniük kell ezeket az utasításokat és tisztában kell lenniük a lehetséges veszélyekkel. A kötélhúzót csak illetékes személyek használhatják - kétség esetén kérje szakértő segítségét.

A biztonsági, szerelési és használati útmutatásoknak a kötélhúzó használata során történő figyelmen kívül hagyása helytelen használatnak minősül. Valamennyi vonatkozó egészségügyi és biztonsági szabályt be kell tartani. Be kell tartani továbbá a vonatkozó regionális és helyi jogszabályt is. A kötélhúzó nem módosítható. Valamennyi elvégzett módosítás növeli a sérülések és az anyagi kár kockázatát.

Egyéb kockázatok

A rendeltetésszerű használat ellenére a nem nyilvánvaló maradék kockázatot nem lehet teljesen kizárni. A termék fajtájából következően az alábbi veszélyek fordulhatnak elő:

- Működés közben az acélkábel elszakadásának és a kioldó kampók eltörésének veszélye
- Működés közben az acélkábel megérintésének veszélye

Biztonsági tudnivalók

- **A kötélhúzó használata előtt ellenőrizze, hogy a kötélhúzó teljes-e, hogy minden csavarkötés működőképes és biztonságos-e, és hogy a karabinerhorgok megfelelő állapotban vannak-e.**
- **Soha ne használjon egy károsodott kötélhúzót. Ha a kampó vagy a kábel eltörés vagy sérülés jeleit mutatja, a kötélhúzót vagy a kábelt ki kell cserélni.**
- **A kötélhúzó nem játék, tartsa távol a gyermekektől.**
- **A kötélhúzó nem használható teher vagy személyek felemelésére, csak teher húzására. A kötélhúzó nem alkalmas olyan járművek, tárgyak stb. húzására, amelyekben emberek tartózkodnak.**
- **Soha ne lépje túl a megengedett vonóerőt. Mindig legyen tisztában azzal, hogy a húzandó rakomány milyen nehéz lehet.**
- **Soha ne használjon hosszabbítást az emelőkaron. Ez a kábelcsörlő károsodásához vezethet.**
- **A kart csak emberi erővel működtesse, soha ne más tárgyakkal vagy gépekkel.**
- **Soha ne rögzítse a kötelet hurokként a teher köré, hanem használja a horgokat a rögzítéshez.**

- **Soha ne tekerje le teljesen a kötelet a kötéldobról. Hagyjon legalább 3 tekercset a csigán.**
- **Mindkét rögzítési pontot (a húzandó teher és a húzóterhelést felvevő pontot) úgy kell kiválasztani, hogy ellenálljanak a fellépő erőknek, különben jelentős károk keletkezhetnek.**
- **Győződjön meg arról, hogy a húzandó tárgy nem akadhat bele az acélkábelbe vagy a húzóláncba, és nem eshet le.**
- **Kerülje a ferde húzást, valamint a kötél kitérését. Védje a kötelet az éles peremektől. Soha ne kössön csomót a kötélre.**
- **Ne módosítsa a kötelet (pl. ne hosszabbítsa vagy rövidítse meg).**
- **Soha ne távolítsa el a biztonsági kengyelt a horogról.**
- **A kötélhúzó működtetésekor győződjön meg arról, hogy senki sem tartózkodik a veszélyzónában. Gondoskodjon arról is, hogy a kötélhúzó kezelőjét ne veszélyeztesse maga a készülék, a teher vagy a teherhordó berendezés (a húzóterhelést felvenni hivatott pont). A kezelőnek szemmel kell tartania a kötélhúzó, annak tartozékai és a húzott tárgy minden mozgását működés közben. Ha a kezelő számára a kezelési pontról nem látható a húzandó tárgy vagy a kötélhúzó minden mozgása, akkor megfelelő intézkedéseket kell hozni annak biztosítására, hogy a kötélhúzó, annak tartozékai vagy a húzandó tárgy működése személyekre nézve semmilyen veszélyt nem jelent.**
- **A kezelőnek húzás/feszítés közben mindig felügyelnie kell a kötélhúzót, annak tartozékait és a teher mozgását. A kioldómechanizmus felforrósodhat. Soha ne használja a kötélhúzót hegesztési munkákhoz földelő kábelként.**
- **Soha ne végezzen hegesztési vagy javítási munkálatokat a házon, a kötélen vagy a horgon.**
- **A kötélhúzó használatakor tartsa be az Ön országában érvényes biztonsági és balesetvédelmi előírásokat.**
- **Mindig viseljen megfelelő védőfelszerelést (védőszemüveget, sisakot és védőkesztyűt).**
- **Soha ne ejtse le a kötélhúzót nagy magasságból, mert ez károsíthatja és használhatatlanná teheti azt.**
- **Ne dolgozzon a kötélhúzóval robbanásveszélyes vagy korrozív (nedves) környezetben, ahol gyúlékony folyadékok, gázok, porok vagy zsíros anyagok találhatók.**

4. Használat előtt

Ellenőrizze a terméket és a szállítási terjedelmet

- Vegye ki a kötélhúzót a csomagolásból.
- Ellenőrizze, hogy a szállítási terjedelem teljes körű-e (lásd SZÁLLÍTÁSI TERJEDELEM / ALKATRÉSZEK MEGNEVEZÉSE fejezet).
- Minden használat előtt ellenőrizze, hogy a kötélhúzó és az alább felsorolt alkatrészek nem mutatnak-e sérülést vagy kopást.:
  a) Kötélhúzó
  b) Megállítóhorog (A és B)
  c) Racsnis mechanizmus (kioldóhorog és racsnis kerék)
  d) Fordítógörgő
- Ellenőrizze, hogy a kötélhúzó megfelelően működik-e:
  a) Az első használat előtt
  b) Használat után vagy ha hosszú ideig nem használta:
  c) Rendszeresen a használat alatt
- Ügyeljen a használat során a meghibásodásokra.
- Sérült, hiányzó alkatrészek vagy túlzott kopás esetén ne használja a kötélhúzót. Vegye fel a kapcsolatot a gyártóval a megadott szervizponton keresztül, vagy javíttassa meg a kötélhúzót szakemberrel.

5. Használat

⚠ FIGYELMEZTETÉS!

Nyissa fel a rögzítést: Nyitás előtt győződjön meg arról, hogy a kihúzandó tárgy még mindig biztonságban van, és nem csúszhat el rögzítés nélkül sem.

Kötél kihúzása (A, B és C ábra)

⚠ VIGYÁZAT!

Soha ne nyúljon bele a kézi kötélhúzó mechanikájába kitekerés közben!

Hagyjon legalább 3 fordulatot a csigán. Soha ne húzza le teljesen a kötelet a kötéldobról.

- Rögzítse a B horgot 2 a teherhez vagy az emelőszerkezethez. Ellenőrizze, hogy a biztonsági kengyel 3 teljesen zárva van-e.
- Aktiválja a kioldó rugót 5, hogy a kar szabadon mozoghasson 1, és a kioldóhorogok 7 ne rögzítsék a racsnis 6 kereket.
- Nyomja meg a kioldókar 4 kikapcsológombját és tartsa lenyomva. Ez letekeri a kötélcsigát.
- Most húzza meg a kézi kötélhúzót (a B kampós oldalt), hogy a kötél kihúzódjon.

A kötélhúzó megfeszítése (B, C, D ábra)

- Attól függően, hogy melyik rögzítési ponthoz (teher vagy teherhordó berendezés) csatlakoztatta a B horgot 2, az A horgot 8 most a másik rögzítési ponthoz kell csatlakoztatni.
- Engedje ki a kioldókart 4 és a kioldó rugót 5 úgy, hogy a kioldóhorgok 7 visszahajoljanak a beépített rugón keresztül, és a kioldóhorgok 6 a racsnis kerékbe illeszkedjenek.
- A kar 1 elfordításával a kioldóhorgok most a csigával együtt mozgatják a racsnis kereket.
- A kioldókar reteszelőhorga megakadályozza, hogy a kötélcsiga visszamozduljon.
- Forgassa a kart előre-hátra, amíg a kábel megfeszül.

Rakomány húzása (E ábra)

⚠ VIGYÁZAT!

Mielőtt a terhet a kívánt távolságon keresztül húzza, a húzás kezdetén ellenőrizze, hogy mindkét horog (2 & 8) helyesen van-e rögzítve, és hogy a rögzítési pontok elég stabilak-e a húzáshoz.

A kötelet ne vezesse át a peremeken. A görgő oldalirányú kivezetése nem haladhatja meg a 4°-ot.

- Forgassa a kart 1 előre-hátra úgy, hogy a kioldóhorgok 7 a csigával együtt 6 forgassák a racsnis kereket.
- Miután a rakomány a kívánt pozícióba került, megfelelő módon rögzíteni kell.

Kötél meglazítása (kötél tehermentesítése) (F, G ábra)

⚠ VIGYÁZAT!

A horgokat nem lehet kioldani, ha a kötél megfeszül. Ugyanígy a kioldókar reteszelőhorga 4 sem oldható ki. Soha ne próbálja meg erővel vagy szerszámmal meglazítani a horgokat vagy a reteszelőhorgokat. Ez nem csak súlyos sérülésekhez, hanem anyagi kárhoz is vezethet.

Ehhez a következők szerint járjon el:

- Aktiválja a kioldó rugót 5 , amivel a kar szabadon mozgatható 1 , és a kioldóhorogok 7 ne akadjanak bele a racsnis 6 kerékbe.
- Mozgassa a kart az A horog irányába 8 , ameddig csak lehet, az ábrán látható módon. A kar a kioldókart működteti, 4 hogy a kötélcsiga egy kicsit el tudjon forogni. Ugyanakkor a kioldóhorgok megakadályozzák, hogy a csiga egy pontnál többször elforduljon.
- Engedje el a kart ismét egy kicsit, így a kioldókar ismét a racsnis kerékkel tartja a kötélcsigát.
- Ismételje meg az előző három lépést, amíg a kötél meg nem lazul. Ennek során győződjön meg arról, hogy a rakomány megfelelően biztosítva van.
- Most már leválaszthatja mindkét kampót a rakományról vagy a hordozóberendezésről.

Kötél kitekerése/Munka befejezése (H, I ábra)

- Aktiválja a kioldó rugót 5, úgy, hogy a kioldóhorogok 7 a racsnis kerékbe beleakadjanak.
- A kar 1 elfordításával a kioldóhorgok a csigával együtt mozgatják a racsnis kereket.
- Forgassa a kart, amíg a kötél újra fel nem tekeredik. Győződjön meg róla, hogy a kötél megfelelően fel van tekerve a csigára, és nem gabalyodik össze.

6. Karbantartás, tisztítás, tárolás és szállítás

Karbantartás

A kötélhúzó nagyrészt karbantartásmentes.

Csak a gyártó ill. engedélyezett szakműhelyek által gyártott pótalkatrészeket / tartozékokat használjon.

Javításokat csak szakembernek vagy felhatalmazott szervizműhelynek szabad elvégezni. Szakembernek az olyan személyek tekinthetők, akik rendelkeznek a megfelelő szakképzettséggel és tapasztalattal, ismerik a csörlők felépítésével és kialakításával kapcsolatos követelményeket és képesek megérteni a biztonsági intézkedéseket.

Tisztítás

⚠ VIGYÁZAT!

A kötélhúzót sose merítse vízbe.

Tisztítsa meg a kötélhúzót nedves ruhával. Semmi esetre se használjon éles és/vagy karcoló tisztító- vagy oldószert. Ezt követően hagyja, hogy az alkatrészek teljesen megszáradjanak. Ügyeljen arra, hogy a kötélhúzóba ne kerüljön víz.

Tárolás

Tárolás előtt tisztítsa meg a kötélhúzót.

Amikor nem használja a kötélhúzót, tárolja biztonságos, hűvös, száraz és jól szellőző helyen, gyermekek elől elzárva.

Ha a kötélhúzót hosszabb ideig nem kívánja használni, kenje be a tengelyt és a fogaskereket korróziógátló zsírral.

Védje a kötélhúzót esőtől, portól és szennyeződéstől.

Szállítás

A kötélhúzót az ütésektől és rezgésektől védve, az eredeti csomagolásban szállítsa.

7. Hibakeresés

Hiba	Lehetséges okok	Megszüntetés
A kötelet nem lehet megfelelően kihúzni.	Az acélkábel nincs megfelelően feltekerve	Az acélkábelt szakemberrel javíttassa meg.
	Az acélkábel beszorult a csigába	Az acélkábelt szakemberrel javíttassa meg.
	Az acélkábel sérült vagy helytelenül van feltekerve	Az acél kábelt cseréltesse ki szakemberrel
A kötél elakadt húzás közben.		FIGYELMEZTETÉS! Ezután megfelelő módon rögzítse a rakományt, és kivételes módon tehermentesítse a terhet, a kötelet az elakadt ponton szabaddá téve. Amikor a kötél ismét megfelelően működik, rögzítse újra a kötelet a rakományhoz.

9. Újrahasznosítás

Dobja ki a csomagolást, a papírt és a nyomtatványokat

A csomagolást, a papírt és a nyomtatott anyagokat az anyag típusának és az Ön területén érvényes helyi előírásoknak megfelelően ártalmatlanítsa.

A termék ártalmatlanítása

A Terméket az Ön országában érvényes előírásoknak megfelelően ártalmatlanítsa. A már nem használható terméket újrahasznosítás céljából adja le egy erre a célra kijelölt hulladékgyűjtőhelyen. Ne dobja a terméket a háztartási szemétbe.

8. Garancia

A termék megnevezése: Kézi kötélhúzó	Gyártási szám: 515851_2510
A termék típusa: WWS-HSZ1-LI01	
A gyártó cégneve, címe és email címe:	A szerviz neve, címe és telefonszáma:
Walter Werkzeuge Salzburg GmbH Gewerbeparkstr. 9 A-5081 Anif, Ausztria	Rothenberger Magyarország KFT Gubacsi út 26 H-1097 Budapest Tel.: 06 1 347 5040
Az importáló és forgalmazó cégneve és címe: Lidl Magyarország Kereskedelmi Bt., H-1037 Budapest, Rádl árok 6.	

1. A jótállási idő a Magyarország területén, Lidl Magyarország Kereskedelmi Bt. üzletében történt vásárlás napjától számított 1 év, amely jogvesztő. A jótállási idő a fogyasztó részére történő átadással, vagy ha az üzembe helyezést a forgalmazó, vagy annak megbízottja végzi, az üzembe helyezés napjával kezdődik.
2. A jótállási igény a jótállási jeggyel és/vagy a vásárlást igazoló blokkal érvényesíthető. A jótállási jegy szabálytalan kiállítása, vagy átadásának elmaradása nem érinti a jótállási kötelezettség-vállalás érvényességét. Kérjük, hogy a vásárlás tényének és időpontjának bizonyítására őrizze meg a pénztári fizetésnél kapott jótállási jegyetés a vásárlást igazoló blokkot.
3. A vásárlástól számított három munkanapon belül érvényesített csereigény esetén a forgalmazó köteles a terméket kicserélni, feltéve ha a hiba a rendeltetésszerű használatot akadályozza.
   A jótállási jogokat a termék tulajdonosaként a fogyasztó érvényesítheti az áruházakban, valamint a jótállási tájékoztatóban feltüntetett szervizekben. (A magyar Polgári Törvénykönyv alapján fogyasztónak minősül a szakmája, önálló foglalkozása vagy üzleti tevékenysége körén kívül eljáró természetes személy.)
   A jótállás ideje alatt a fogyasztó hibás teljesítés esetén kérheti a termék kijavítását, kicserélését, vagy ha a termék nem javítható vagy cserélhető, vagy az a forgalmazónak aránytalan többletköltséggel járna, illetve a fogyasztó kijavításhoz, kicseréléshez fűződő érdeke alapos ok miatt megszűnt, árleszállítást kérhet, vagy elállhat a szerződéstől és visszakérheti a vételárat. A kijavítás során a termékbe csak új alkatrész kerülhet beépítésre.
4. A fogyasztó a hiba felfedezésé után a lehető legrövidebb időn belül köteles a hibát bejelenteni és a terméket a jótállási jogok érvényesítése céljából átadni. A hiba felfedezésétől számított két hónapon belül bejelentett jótállási igényt időben közöltnek kell tekinteni. A közlés elmaradásából eredő kárért a fogyasztó felelős. A jótállási igény érvényesíthetőségének határideje a termék, vagy fődarabjának kicserélése esetén a csere napján újraindul.
5. A rögzített bekötésű, illetve a 10 kg-nál súlyosabb, vagy tömegközlekedési eszközön nem szállítható terméket az üzemeltetés helyén kell megjavítani. Abban az esetben, ha a javítás a helyszínen nem végezhető el, a termék ki- és visszaszereléséről, valamint szállításáról a forgalmazónak kell gondoskodnia.
6. A jótállás nem áll fenn, ha a hiba a nem rendeltetésszerű használatból, átalakításból, helytelen tárolásból, vagy a használati utasítástól eltérő kezelésből, vagy bármely a vásárlást követő behatásból fakad, vagy elemi kár okozta, és azt a forgalmazó, vagy a szerviz bizonyítja. A jótállás nem vonatkozik a mozgó kopó alkatrészek (világítótestek, gumiabroncsok stb.) rendeltetésszerű elhasználódására. A szerviz és a forgalmazó a kijavítás során nem felel a terméken a fogyasztó vagy harmadik személyek által tárolt adatokért vagy beállításokért.
7. F ogyasztói jogvita esetén a fogyasztó a megyei (fővárosi) kereskedelmi és iparkamarák mellett működő békéltető testület eljárását is kezdeményezheti.

A ótállás a fogyasztó törvényből eredő szavatossági jogait és azok érvényesíthetőségét nem érinti.

Kijavítást ellenőrző szelvény:

A jótállási igény bejelentésének időpontja:	A hiba oka:
Javításra átvétel időpontja:	A hiba javításának módja:
A fogyasztó részére történő visszaadás időpontja:	
A szerviz bélyegzője, kelt és aláírás:	

Kicserélést ellenőrző szelvény:

A jótállási igény bejelentésének időpontja:
Kicserélés időpontja:
A cserélő bolt bélyegzője, kelt és aláírás:

10. Szerviz

HU

WALTER Service Centre Hungary
E-Mail: service-hu@walteronline.com
Tel.: 00 800 925 837 88
IAN 515851_2510

Szállító
Figyelem! Az alábbi cím nem szervizcím! Lépjen kapcsolatba fent felsorolt szervizek egyikével.
Walter Werkzeuge Salzburg GmbH
Gewerbeparkstr. 9, 5081 Anif, Ausztria

Índice

1. Introdução **117**
Símbolos utilizados **117**
Volume de fornecimento / Designação das peças **117**

2. Dados técnicos **117**

3. Segurança **117**
Utilização em conformidade com as especificações **117**
Riscos residuais **118**
Instruções de segurança **118**

4. Antes da utilização **120**
Verificar o produto e o volume de fornecimento **120**

5. Utilização **121**
Retirar o cabo (Fig. A, B, C) **121**
Tensione o guincho (Fig. B, C, D) **121**
Tração da carga (Fig. E) **121**
Soltar o cabo (alívio do cabo) (Fig. F, G) **122**
Enrolar o cabo/terminar a operação (Fig. H, I) **122**

6. Manutenção, limpeza, armazenamento e transporte **123**
Manutenção **123**
Limpeza **123**
Armazenamento **123**
Transporte **123**

7. Procura de avarias **124**

8. Reciclagem **124**
Eliminar as embalagens, papel e material impresso **124**
Eliminar produto **124**

9. Garantia **124**

10. Assistência técnica **125**

1. Introdução

Parabéns!

Com a sua compra optou por um produto de elevada qualidade. Familiarize-se com o produto antes da primeira utilização. Para isso, leia atentamente o seguinte manual de instruções. Utilize o produto apenas como descrito e guarde este manual em local seguro. Em caso de transmissão do produto a terceiros, entregue igualmente todos os documentos.

Símbolos utilizados

Os seguintes símbolos e palavras de aviso são utilizados neste manual de instruções, no produto ou na embalagem.

⚠ AVISO!

Designa um perigo que, se não for evitado, pode ter como consequência a morte ou ferimentos graves.

⚠ CUIDADO!

Designa um perigo que, se não for evitado, pode resultar em ferimentos ligeiros ou moderados.



Ler o manual de instruções.

Volume de fornecimento / Designação das peças

1 Alavanca
2 Gancho B
3 Aro de segurança
4 Alavanca de desbloqueio
5 Mola de desbloqueio
6 Roldana com roda dentada
7 Gancho de desbloqueio
8 Gancho A
9 Cabo

2. Dados técnicos

Modelo	WWS-HSZ1-LI01
Força de tração máx. admissível	1000 daN (1000 kg)
Ø cabo	4,5 mm
Comprimento de trabalho	1360 mm
Data de fabrico	04/2026

3. Segurança

Utilização em conformidade com as especificações

O guincho foi concebido para o uso doméstico e está previsto para as finalidades de aplicação que se seguem nas áreas de hobby e bricolage:

- tração horizontal de cargas e tensionamento de cabos
- Utilização por um utilizador particular para um hobby e bricolage.

O guincho apenas deve ser utilizado em conformidade com as instruções e indicações de segurança neste manual de instruções. Todas as outras utilizações são proibidas. Nem o fabricante nem o distribuidor se responsabilizam por danos, perdas ou ferimentos que resultem da utilização incorreta do guincho. Exemplos de utilização indevida são em especial:

- Uma utilização que não corresponda à utilização adequada indicada.
- A inobservância das indicações de segurança, montagem, operação, limpeza e manutenção neste manual de instruções.
- A inobservância das normas sanitárias, de segurança e de prevenção de acidentes aplicáveis que dizem respeito à utilização deste produto.
- A utilização de acessórios ou peças de substituição que não sejam apropriadas para este produto.
- Alterações no guincho.
- A utilização excessiva.

O guincho não foi concebido nem é adequado para as seguintes aplicações:

- Elevação de cargas
- Segurança pessoal
- Segurança da carga

Este tipo de utilização não está em conformidade com as especificações.

A pessoa que utilizar ou realizar a manutenção deste guincho deve estar familiarizada com estas instruções e estar ciente dos possíveis perigos. Este guincho deve apenas ser utilizado por uma pessoa competente - em caso de dúvida, consulte um perito.

A inobservância das indicações de segurança, montagem e operação durante a utilização deste guincho é considerada uma utilização indevida. Todas as regulamentações sanitárias e de segurança a aplicar devem ser cumpridas. Todas as outras leis regionais e nacionais a aplicar devem ser cumpridas. O guincho não pode ser modificado. Cada modificação efetuada aumenta o risco de ferimentos ou danos materiais.

Riscos residuais

Mesmo com uma utilização adequada, os riscos residuais não evidentes não são possíveis de excluir por completo. Devido ao tipo de produto, podem surgir os seguintes perigos:

- Risco de rutura do cabo de aço ou do gancho de desbloqueio durante o funcionamento
- Perigo devido a contacto com o cabo de aço durante o funcionamento

Instruções de segurança

- **Antes da utilização, verifique se o guincho está completo, se todas as uniões roscadas estão a funcionar e bem encaixadas e se os ganchos estão em bom estado.**
- **Nunca utilize um guincho danificado. Se o guincho ou o cabo apresentarem sinais de quebra ou danos, deverão ser substituídos.**
- **O guincho não é um brinquedo, mantenha-o afastado de crianças.**

- **O guincho não deve ser utilizado para elevar/enrolar cargas ou pessoas, mas apenas para a tração de cargas. O guincho também não é adequado para a tração de veículos, objetos, etc. nos quais ainda se encontrem pessoas.**
- **Nunca exceda a força máxima de tração. Tenha sempre em atenção o peso da carga de tração.**
- **Nunca utilize extensões de alavanca. Isto danifica o guincho.**
- **Acione a alavanca apenas com força humana e nunca com outros objetos ou máquinas.**
- **Nunca fixe o cabo como um laço à volta da carga, mas utilize os ganchos para a fixação.**
- **Nunca desenrole completamente o cabo da roldana. Deixe sempre pelo menos 3 voltas na roldana.**
- **Ambos os pontos de fixação (para a carga de tração e o ponto que vai receber a carga de tração) devem ser selecionados de modo a poderem suportar as forças que ocorrem, caso contrário podem ocorrer danos graves.**
- **Assegure-se de que o objeto de tração não pode ficar preso no cabo de aço ou na corrente de tração e que não pode cair.**
- **Evitar a tração diagonal, bem como a deflexão do cabo. Proteja o cabo de arestas vivas. Nunca faça nós no cabo.**
- **Não efetue qualquer alteração no cabo (por exemplo, alongar ou encurtar).**
- **Nunca remova o aro de segurança do gancho.**
- **Assegure-se de que ninguém se encontra na zona de perigo durante a utilização do guincho. Certifique-se igualmente de que o operador do guincho manual não é posto em perigo pelo próprio dispositivo, pela carga ou pelo equipamento de suporte da carga (o ponto que deve suportar a carga de tração). O operador deve estar atento a todos os movimentos do guincho, dos seus acessórios e do objeto de tração durante o funcionamento. Se nem todos os movimentos do objeto de tração ou do guincho forem visíveis para o operador a partir do ponto de operação, devem ser tomadas medidas adequadas para garantir que nenhum perigo para as pessoas possa surgir em qualquer momento a partir do funcionamento do guincho, dos seus acessórios ou do objeto de tração.**
- **O operador deve supervisionar permanentemente o guincho, os seus acessórios e os movimentos da carga quando houver tração / tensão. O mecanismo de desbloqueio pode ficar quente. Nunca utilize o guincho como cabo de ligação à terra para trabalhos de soldadura.**

- **Nunca efetue trabalhos de soldadura ou de reparação na caixa, no cabo ou no gancho.**
- **Ao utilizar o guincho, respeite as normas de segurança e de prevenção de acidentes em vigor no seu país.**
- **Use sempre equipamento de proteção adequado (óculos de proteção, proteção para a cabeça e luvas de proteção).**
- **Nunca deixe cair o guincho de uma altura elevada, pois isso danificá-lo-á e torná-lo-á inutilizável.**
- **Não trabalhe com o guincho em ambientes potencialmente explosivos ou corrosivos (húmidos), nos quais se encontrem líquidos, gases, pós ou materiais gordurosos inflamáveis.**

4. Antes da utilização

Verificar o produto e o volume de fornecimento

- Retire o guincho da embalagem.
- Verifique se o volume de fornecimento está completo (ver capítulo VOLUME DE FORNECIMENTO / LISTA DE PEÇAS).
- Antes de cada utilização, verifique se o guincho e as peças listadas abaixo não apresentam qualquer dano ou desgaste
  a) Guincho
  b) Gancho de batente (A e B)
  c) Mecanismo de catraca (gancho de desbloqueio e roda dentada)
  d) Roldana de desvio
- Verifique se o guincho funciona corretamente:
  a) Antes da primeira utilização
  b) Após a utilização, ou após um longo período de não utilização
  c) Regularmente durante a utilização
- Tenha atenção aos defeitos durante a utilização.
- Em caso de danos, peças em falta ou desgaste excessivo, não utilize o guincho. Contacte o fabricante no ponto de serviço especificado ou mande reparar o guincho por um especialista.

5. Utilização

⚠ AVISO!

Abertura da amarração: Antes de abrir, certifique-se de que o objeto de tração continua seguro, mesmo sem estar fixo, e não pode escorregar.

Retirar o cabo (Fig. A, B, C)

⚠ CUIDADO!

Ao desenrolar, nunca toque no mecanismo do guincho manual!

Deixe pelo menos 3 voltas na roldana. Nunca desenrole completamente o cabo da roldana.

- Fixe o gancho B [2] à carga ou ao equipamento de suporte da carga. Verifique se o aro de segurança [3] está totalmente fechado.
- Acione a mola de desbloqueio [5] de forma que a alavanca [1] possa mover-se livremente e os ganchos de desbloqueio [7] não bloqueiem a [6] roda dentada.
- Prima e mantenha premida a alavanca de desbloqueio [4]. Isto desenrola o cabo da roldana.
- Puxe agora no guincho manual (o lado com o gancho B) de modo a que o cabo seja puxado para fora.

Tensione o guincho (Fig. B, C, D)

- Dependendo do ponto de fixação (carga ou equipamento de suporte de carga) ao qual fixou o gancho B, [2] o gancho A [8] deve agora ser fixado ao outro ponto de fixação.
- Solte a alavanca de desbloqueio [4] e a mola de desbloqueio, [5] para que os ganchos de desbloqueio [7] se dobrem para trás através da mola integrada e encaixem na roda [6] dentada.
- Ao rodar a alavanca, [1] os ganchos de desbloqueio movem agora a roda dentada com a roldana.
- O gancho de bloqueio da alavanca de desbloqueio impede que a roldana se desloque para trás.
- Rode a alavanca para trás e para a frente até o cabo ficar esticado.

Tração da carga (Fig. E)

⚠ CUIDADO!

Antes de puxar a carga ao longo da distância necessária, verifique no início do processo de tração se ambos os ganchos ([2] e [8]) estão corretamente fixados e se os pontos de fixação são suficientemente estáveis para o processo de tração.

Não passe o cabo por cima de arestas. A execução lateral da roldana não deve exceder 4°.

- Rode a alavanca 1 para trás e para a frente de modo que os ganchos de desbloqueio 7 rodem a roda dentada 6 com a roldana.
- Quando a carga estiver na posição desejada, deve ser fixada de forma adequada.

Soltar o cabo (alívio do cabo) (Fig. F, G)

⚠ CUIDADO!

Não é possível soltar os ganchos quando a corda está esticada. Da mesma forma, não é possível soltar o gancho de bloqueio da alavanca de desbloqueio 4. Nunca tente soltar os ganchos ou os ganchos de bloqueio utilizando força ou ferramentas. Isto pode conduzir não só a ferimentos graves, mas também a danos materiais.

Proceda da seguinte forma:

- Acione a mola de desbloqueio 5 de forma que a alavanca 1 possa mover-se livremente e os ganchos de desbloqueio 7 não bloqueiem a roda dentada. 6
- Mova a alavanca até ao batente na direção do gancho A 8 como mostrado da figura. A alavanca aciona a alavanca de desbloqueio 4 para que a roldana possa rodar um pouco. Ao mesmo tempo, os ganchos de desbloqueio impedem que a roldana rode mais do que uma posição.
- Solte um pouco a alavanca. A alavanca de desbloqueio segura novamente a roldana com a roda dentada.
- Repita os três passos anteriores até o cabo estar solto. Durante este processo, certifique-se de que a carga está corretamente fixada.
- Pode agora suspender ambos os ganchos da carga ou do equipamento de suporte da carga.

Enrolar o cabo/terminar a operação (Fig. H, I)

- Acione a mola de desbloqueio 5 para que os ganchos de desbloqueio 7 engatem na roda denta.
- Ao rodar a alavanca, 1 os ganchos de desbloqueio movem a roda dentada com a roldana.
- Rode a alavanca até o cabo estar novamente enrolado. Certifique-se de que o cabo está corretamente enrolado na roldana e não fica emaranhado.

6. Manutenção, limpeza, armazenamento e transporte

Manutenção

O guincho em grande parte não necessita de manutenção.

Apenas utilize peças de substituição/ acessórios do fabricante ou de oficinas especializadas autorizadas.

As reparações apenas podem ser executadas por um técnico especializado ou um centro de assistência técnica autorizado. Pessoal qualificado são pessoas com a respetiva formação profissional e experiência, que conhecem os requisitos relativamente à construção e criação do guincho e compreendem os regulamentos de segurança.

Limpeza

⚠ CUIDADO!

NUNCA mergulhe o guincho em água.

Limpe o guincho com um pano húmido. De forma alguma utilize produtos de limpeza ou solventes agressivos e/ou abrasivos. Deixe todas as peças secar completamente. Certifique-se de que não entra água no guincho.

Armazenamento

Limpe o guincho antes de o guardar.

Quando não estiver a utilizar o guincho, armazene-o num local seguro, fresco, seco e bem ventilado, fora do alcance das crianças.

Se o guincho não for utilizado durante um período de tempo mais longo, lubrifique o eixo e a engrenagem com uma massa lubrificante anti-corrosão.

Proteja o guincho da chuva, pó e sujidade.

Transporte

Transporte o guincho protegido de impactos e vibrações e na embalagem original.

7. Procura de avarias

Problema	Causas possíveis	Resolução
Não é possível puxar o cabo corretamente.	O cabo de aço não está enrolado corretamente.	Mandar reparar o cabo de aço por um especialista
	O cabo de aço ficou preso na roldana	Mandar reparar o cabo de aço por um especialista
	Cabo de aço danificado ou enrolado incorretamente	Mandar substituir o cabo de aço por um especialista
O cabo ficou preso durante a tração.		AVISO! Fixe agora a carga de forma adequada e alivie a carga excecionalmente, libertando o cabo no ponto de encravamento. Quando o cabo voltar a funcionar corretamente, volte a fixar o cabo à carga.

8. Reciclagem

Eliminar as embalagens, papel e material impresso

Eliminar embalagens, papel e material impresso de acordo com o tipo de material e regulamentos locais aplicáveis na sua área.

Eliminar produto

Elimine o produto de acordo com aos regulamentos vigentes do seu país. Deposite os produtos que já não podem ser utilizados num posto de recolha para materiais recicláveis. Não elimine o produto juntamente com os resíduos domésticos.

9. Garantia

Garantia da empresa Walter Werkzeuge Salzburg GmbH

Caros clientes,

Recebe com este aparelho uma garantia de 3 anos a contar da data de aquisição. Em caso de defeitos neste produto assistem-lhe direitos legais perante o vendedor do produto. Estes direitos legais não são limitados pela nossa garantia apresentada de seguida.

Condições de garantia

O período de garantia começa na data de aquisição. Por favor guarde o talão de compra original. Este documento serve de comprovativo de compra. Se num período de três anos a partir da data de aquisição deste produto surgir um defeito de fabrico ou de material, o produto será por nós reparado ou substituído – decisão que fica ao nosso critério – gratuitamente. Esta prestação de garantia requer que dentro do prazo de três anos o aparelho defeituoso e o comprovativo de compra (talão) sejam apresentados e que se descreva brevemente e por escrito no que consiste o defeito e quando é que o mesmo surgiu.

Se o defeito for abrangido pela nossa garantia, receberá o produto reparado ou um novo produto. A reparação ou substituição do produto reinicia o período de garantia.

Período de garantia e reclamações legais

O período de garantia não é prolongado por uma eventual concessão de garantia. O mesmo se aplica às peças substituídas ou reparadas. Os danos ou falhas detetados no ato da compra têm de ser imediatamente comunicados após o desempacotamento do aparelho. Após a expiração do período de garantia, todos os trabalhos de reparação são sujeitos a pagamento.

Âmbito da garantia

O aparelho foi produzido cuidadosamente em conformidade com rigorosas directivas de qualidade e verificado de forma diligente antes do fornecimento. A prestação da garantia aplica-se a defeitos de fabrico ou de material. Esta garantia não se estende a peças do produto sujeitas a um desgaste normal e que, por isso, podem ser consideradas peças de desgaste, nem a danos em peças frágeis, por ex. interruptores, baterias ou peças de vidro.

Esta garantia perde a sua validade quando o produto tiver sido danificado, não tiver sido utilizado corretamente ou a sua manutenção não tiver sido realizada como previsto. Para uma utilização correta do produto todas as instruções apresentadas no manual de instruções têm de ser respeitadas. Finalidades de utilização e ações desaconselhadas ou para as quais existem alertas no manual de instruções são de evitar tanto quanto possível.

O produto destina-se exclusivamente ao uso privado e não ao uso comercial. Em caso de manuseamento incorreto e abusivo, aplicação de força e em intervenções não realizadas pela nossa filial de assistência autorizada, a garantia perde a sua validade.

Processo em caso de garantia

De forma a garantir um processamento rápido do seu pedido, siga as seguintes indicações:

- Para todas as questões, tenha à mão o talão de compra e o número do artigo (por ex. IAN 12345) como comprovativo de compra.
- Consulte o número de artigo na placa de características, uma gravação na capa do seu manual de instruções (em baixo, à esquerda) ou um autocolante na parte de baixo ou na parte de trás.
- Se surgirem erros de funcionamento ou outros defeitos, contacte em primeiro lugar o departamento de assistência designado de seguida, por **telefone** ou por **e-mail**.
- Um produto registado como defeituoso poderá então ser enviado, juntamente com o comprovativo de compra (talão) e com a indicação da origem do defeito e a data em que o mesmo ocorreu, ao endereço de assistência que lhe foi comunicado, sem portes de envio para si.

Em www.lidl-service.com poderá fazer o download deste e de muitos outros manuais, vídeos do produto e software.

10. Assistência técnica

(PT)

WALTER Service Center Portugal
Email: service-pt@walteronline.com
Tel.: 00 800 925 837 88
IAN 515851_2510

Fornecedor
Lembre-se de que a seguinte morada não é nenhum endereço de assistência técnica. Contacte primeiro o ponto de assistência técnica mencionado anteriormente.
Walter Werkzeuge Salzburg GmbH
Gewerbeparkstr. 9, 5081 Anif, Áustria

Walter Werkzeuge Salzburg GmbH
Gewerbeparkstr. 9
5081 Anif, Österreich

V. 1.0
Last Information Update · Stand der Informationen · Date des informations · Status van de informatie · Stan informacji · Stav informací · Stav informácií · Última actualización de la información · Opdatering af sidste information · Aggiornamento delle informazioni · Az információk állapota · Versão das informações:
06/2026

IAN 515851_2510