LIVARNO home

PDF ONLINE
www.lidl-service.com

ALU-INSEKTENSCHUTZ-FENSTER

DE AT CH
ALU-INSEKTENSCHUTZ-FENSTER
Montage- und Sicherheitshinweise

FR CH BE
MOUSTIQUAIRE DE FENÊTRE EN ALUMINIUM
Instructions de montage et consignes de sécurité

NL BE
ALUMINIUM HORRAAM
Montage- en veiligheidsinstructies

GB IE MT
ALUMINIUM WINDOW INSECT SCREEN
Installation and safety instructions

CZ
OCHRANA PROTI HMYZU NA OKNO
Montážní a bezpečnostní pokyny

ES
MOSQUITERA DE ALUMINIO PARA VENTANA
Indicaciones de montaje y seguridad

PT
JANELA DE ALUMÍNIO PARA PROTEÇÃO CONTRA INSETOS
Indicações de montagem e segurança

LT
ALIUMININIS LANGO TINKLELIS NUO VABZDŽIU
Montavimo ir saugos nurodymai

SI
ALUMINIJASTA OKENSKA ZAŠČITA PRED MRČESOM
Navodila za montažo in varnostni napotki

SK
HLINÍKOVÁ SIETKA PROTI HMYZU NA OKNO
Montážne a bezpečnostné pokyny

PL
ALUMINIOWA MOSKITIERA NA OKNO
Wskazówki dotyczące montażu i bezpieczeństwa

BG
АЛУМИНИЕВА РАМКА ЗА ПРОЗОРЕЦ ЗА ЗАЩИТА ПРОТИВ НАСЕКОМИ
Указания за монтаж и безопасност

HU
KERETES ABLAKSZÚNYOGHÁLÓ
Szerelési és biztonsági útmutató

IT
ZANZARIERA PER FINESTRE
Informazioni di montaggio e sicurezza

DK
ALUMINIUMSRAMME MED INSEKTNET
Monterings og sikkerhedsanvisninger

HR
ALUMINIJSKI KOMARNIK ZA PROZOR
Upute za montažu i sigurnosne napomene

RO
FEREASTRĂ DE ALUMINIU PENTRU PROTECȚIA ÎMPOTRIVA INSECTELOR
Instrucțiuni de montaj și de siguranță

GR
ΠΑΡΑΘΥΡΟ ΜΕ ΣΙΤΑ ΠΡΟΣΤΑΣΙΑΣ ΑΠΟ ΕΝΤΟΜΑ ΑΠΟ ΑΛΟΥΜΙΝΙΟ
Οδηγίες συναρμολόγησης και ασφαλείας

IAN 470974_2407

DE BE NL CZ ES PL SK FR PT HU LT SI BG DK IT HR RO GR

Smartmaxx GmbH
Schulzstraße 2c, 85579 Neubiberg, GERMANY

Stand der Informationen · Version des informations · Informatiestand · Information status · Stav informací · Fecha de la última actualización · Data da informação · Teksto peržiūros data · Stav informácií · Stanje informacija · Stanje informacij · Версия на информацията · Informačiofórrás · Oplysningernes stand · Stato di aggiornamento delle informazioni · Verzija informacija · Stadiul informațiilor · Κατάσταση πληροφοριών: 09/2024
Ident-Nr.: 470974 092024-DE/BE/NL/CZ/ES/PL/SK/FR/PT/HU/SI/BG/LT/DK/IT/HR/RO/GR

QA793

DE Benötigtes Werkzeug · FR Outils nécessaires · NL Benodigd gereedschap · GB Required tools · CZ Potřebné nástroje · ES Herramienta necesaria · PT Ferramentas necessárias · LT Reikalingi įrankiai · SI Potrebno orodje · SK Potrebné náradie · PL Potrzebne narzędzia · DK Værktøj, du skal bruge · BG Необходими инструменти · HU Szükséges szerszámok · IT Utensili necessari · HR Potreban alat · RO Scule necesare · GR Απαραίτητα εργαλεία

DE Inhalt · FR Contenu · NL Inhoud · GB Contents · CZ Obsah · ES Contenido · PT Conteúdo · LT Turinys · SI Vsebina · SK Obsah · PL Treść · DK Indhold · BG Съдържание · HU Tartalom · IT Contenuto · HR Sadržaj · RO Conținut · GR Περιεχόμενο

DE AT CH Für Ersatzteilbestellungen:
GB IE MT For spare parts orders:
FR CH BE Pour les commandes de pièces de rechange :
IT Per ordini di parti di ricambio:
BG За поръчки на резервни части:
CZ Pro objednávky náhradních dílů:
DK For bestillinger af reservedele:
ES Para pedidos de piezas de recambio:
GR Για παραγγελίες ανταλλακτικών:
HR Za narudžbe rezervnih dijelova:
HU Pótalkatrész rendelés esetén:
LV Rezerves daļu pasūtījumiem:
NL BE Voor bestellingen van onderdelen:
PL W przypadku zamówień na części zamienne:
PT Para pedidos de peças de reposição:
RO Pentru comenzi de piese de schimb:
LT Para pedidos de peças de reposição:
SI Za naročila rezervnih delov:
SE För beställningar av reservdelar:
SI Za naročila rezervnih delov:
SK Pre objednávky náhradných dielov:

https://www.smartmaxx.info/c/ersatzteile

M1

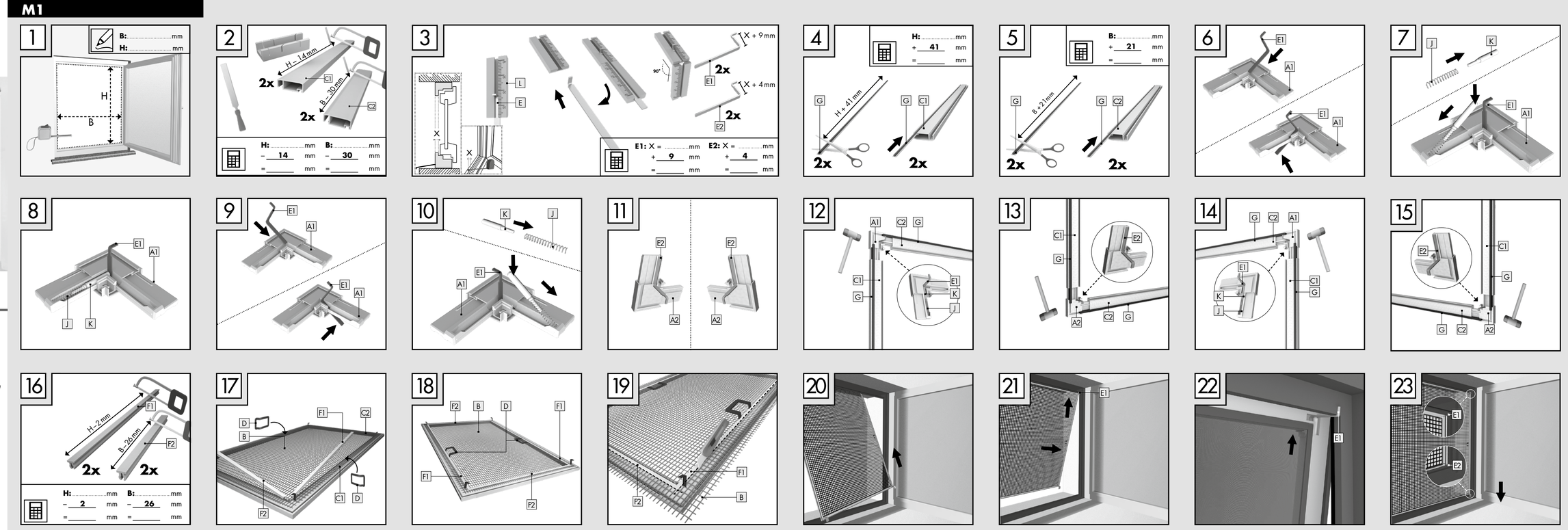

M2

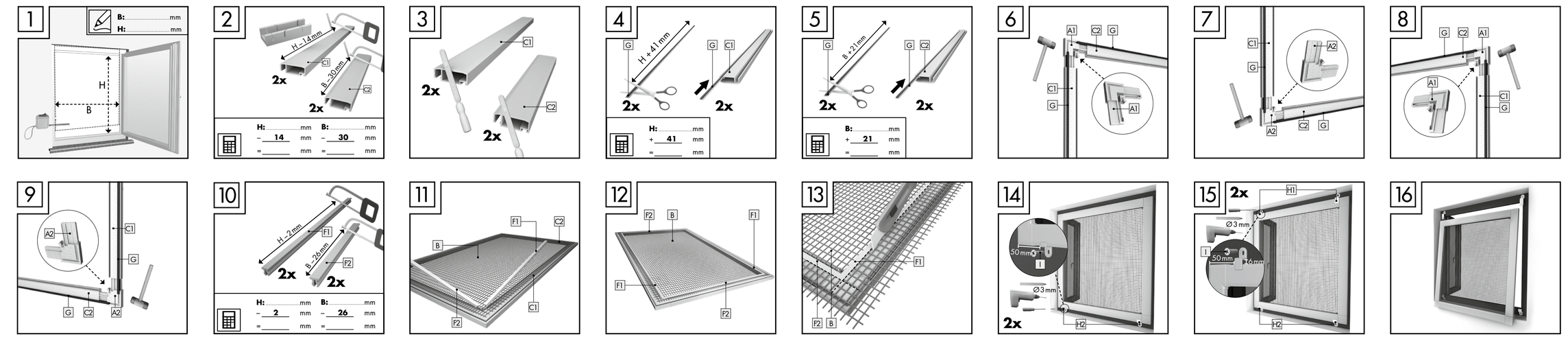

DE

DE 1. Einleitung
Herzlichen Glückwunsch!
Mit Ihrem Kauf haben Sie sich für ein hochwertiges Produkt entschieden. Machen Sie sich vor der Montage und der ersten Inbetriebnahme mit dem Produkt vertraut. Lesen Sie hierzu aufmerksam die nachfolgende Montageanleitung und die Sicherheitshinweise. Benutzen Sie das Produkt nur wie beschrieben und für die angegebenen Einsatzbereiche. Bewahren Sie diese Anleitung gut auf. Händigen Sie alle Unterlagen bei Weitergabe des Produkts an Dritte ebenfalls mit aus.

2. Bestimmungsgemäßer Gebrauch
Dieser Artikel ist als Schutz gegen Insekten wie Fliegen im privaten Wohnbereich vorgesehen. Eine andere Verwendung als zuvor beschrieben oder eine Veränderung des Produkts ist nicht zulässig und kann zu Verletzungen und/oder Beschädigungen des Produkts führen. Für aus bestimmungswidriger Verwendung entstandene Schäden oder Schäden die durch die Montage entstehen übernimmt der Hersteller keine Haftung. Das Produkt ist nicht für den gewerblichen Einsatz bestimmt. Die Bedienung bei Frost kann das Produkt beschädigen.

BITTE SETZEN SIE SICH BEI PROBLEMEN ODER RÜCKFRAGEN ZUM PRODUKT ODER ZUR MONTAGE IMMER ZUNÄCHST MIT UNSERER SERVICESTELLE IN VERBINDUNG. WIR HELFEN IHNEN GERNE WEITER.

3. Technische Daten
Max. Bausatzmaß: 100 x 120 cm
Max. Innenmaß des Fensterstocks: 94 x 114 cm
Einbautiefe: 12 mm

Achten Sie beim Auspacken darauf, dass Sie nicht versehentlich Montagematerial wegwerfen. Kontrollieren Sie unmittelbar nach dem Auspacken den Lieferumfang auf Vollständigkeit sowie den einwandfreien Zustand des Produkts und aller Teile. Montieren Sie das Produkt keinesfalls, wenn der Lieferumfang nicht vollständig ist.

4. Sicherheitshinweise
Warnung · Anlehnen verboten · Kinder nicht unbeaufsichtigt lassen · Hinweis

WARNUNG! LEBENS- UND UNFALLGEFAHR FÜR KLEINKINDER UND KINDER!
Erstickungs-, Strangulations- und Verletzungsgefahr durch Verpackungsbestandteile und Inhalt. Kinder sind sich dieser Gefahren nicht bewusst. Das Produkt ist kein Spielzeug.

WARNUNG! (AB-)STURZGEFAHR! LEBENS- UND UNFALLGEFAHR!
Lehnen Sie sich nicht gegen das Produkt. Dieses Produkt stellt keine belastbare Ausstiegsbarriere dar und darf nicht als Ersatz für ein geschlossenes Fenster bzw. eine geschlossene Tür verwendet werden. Bringen Sie das Produkt nur an gefahrlos zugänglichen Fenstern und Türen an. Lehnen Sie sich beim Anbringen, Demontieren oder Reinigen des Produkts nicht aus dem Fenster / der Tür oder gegen das Produkt und drücken Sie nicht von Innen gegen das Insektenschutzgitter.

VORSICHT! VERLETZUNGSSGEFAHR!
Es besteht Verletzungsgefahr durch unsachgemäße Montage und bei der Verwendung von Werkzeug. Verwenden Sie gegebenenfalls Arbeitshandschuhe. Die Montage und Bedienung dürfen nur von Personen durchgeführt werden, die sich mit der Anleitung vertraut gemacht haben und es selbstständig montieren können. Unvollständige Bausätze bzw. beschädigte Teile dürfen keinesfalls zur Montage verwendet werden. Funktion und Sicherheit können dadurch beeinträchtigt werden. Halten Sie das Produkt und sämtliche brennbaren Teile von Hitzequellen und Feuer fern.

Verpackung aufbewahren, enthält wichtige Informationen.

5. Montage
Innenmontage **M1**: 1 — 23
Außenmontage **M2**: 1 — 16
Beachten Sie die Sicherheitshinweise!

6. Reinigung und Pflege
- Verwenden Sie keinesfalls ätzende oder scheuernde Reinigungsmittel.
- Reinigen Sie Gewebe und Rahmen mit einem fusselfreien, leicht angefeuchteten Tuch.
- Nehmen Sie das Insektenschutz-Fenster in regelmäßigen Abständen aus dem Fenster und reinigen Sie es gründlich.
- Verwenden Sie ggf. ein mildes Reinigungsmittel.

7. Entsorgung
22 PAP
Die Verpackung besteht aus umweltfreundlichen Materialien. Entsorgen Sie diese in den örtlichen Recyclingbehältern. Möglichkeiten zur Entsorgung des ausgedienten Produkts erfahren Sie bei Ihrer Gemeinde oder Stadtverwaltung.

8. Montagevideo
Ein animiertes Montagevideo finden Sie unter:
www.smartmaxx.info

9. Hersteller / Service
5 Jahre Garantie.
Bei Service und Garantiefall kontaktieren Sie:

Smartmaxx GmbH
Schulzstraße 2c, 85579 Neubiberg, GERMANY
Hotline:
+49 89 678 45 06 22
E-Mail:
DE: support.de@smartmaxx.info
AT: support.at@smartmaxx.info
CH: support.ch@smartmaxx.info

Bitte halten Sie für alle Anfragen den Kassenbon und die Artikelnummer IAN 470974_2407 als Nachweis für den Kauf bereit.

10. FAQ
Eignet sich der Insektenschutz Artikel zur Montage zwischen Fenster und Rollladen?
Ja, sofern der Zwischenraum zwischen Fenster und Rollladen ausreichend ist. Die entsprechenden Maße finden Sie in den jeweiligen Produktangaben/technischen Daten.

Was tun, wenn Teile im Bausatz fehlen/ defekt sind?
Stellen Sie fest, dass ein im Lieferumfang aufgeführtes Teil fehlt oder defekt ist, teilen Sie uns dieses unter Übermittlung der Artikelnummer Ihres Produkts und des Kaufbeleges via E-Mail an office@smartmaxx.info mit oder nutzen Sie unser Kontaktformular. Sie erhalten innerhalb der Gewährleistungszeit umgehend kostenlos Ersatz.

Wie kürze ich Aluminiumprofile am besten?
Verwenden Sie zum Kürzen von Aluminiumprofilen am besten eine Eisensäge. Legen Sie die Teile in eine Gehrungslade, fixieren diese ohne zu quetschen ggf. mit einer Schraubzwinge, um einen exakt geraden Schnitt zu erzielen. Als Sicherheitsmaßnahme verweisen wir auf das Tragen von Arbeitshandschuhen. Breite (B) und Höhe (H) sind die gemessenen lichten Maße des Fensters (Innenkante zu Innenkante des Fensterstocks).

DE

4. Safety instructions
Warning · Do not lean against the product · Do not leave children unattended · Note

WARNING! LIFE-THREATENING DANGER AND RISK OF INJURY FOR CHILDREN AND TODDLERS!
The packaging and contents pose risks of suffocation, strangulation and injury. Children are not aware of these dangers. The product is not a toy.

WARNING! RISK OF FALLING! LIFE-THREATENING DANGER AND RISK OF INJURY!
Do not lean against the product. This product is not a reliable exit barrier and must not be used as a replacement for a closed window or door. Only attach the product to windows and doors which can be accessed safely. Do not lean out of the window / door or against the product and do not push against the insect screen from inside when attaching, removing or cleaning the product.

CAUTION! RISK OF INJURY!
Incorrect assembly and the use of unsuitable tools can present a risk of injury. Use work gloves if necessary. The product may only be assembled and operated by individuals who have familiarised themselves with the instructions and are able to install the product independently. Incomplete assembly kits or damaged parts may under no circumstances be used for assembly. This could impair the operation and safety of the product. Keep the product and all flammable parts away from heat sources and fire.

Keep the packaging in a safe place as it contains important information.

5. Installation
Interior installation **M1:** 1 — 23
Exterior installation **M2:** 1 — 16
Observe the safety instructions

6. Cleaning and care
- Never use corrosive or abrasive cleaning agents.
- Clean the mesh and frame with a lint-free, slightly moistened cloth.
- Regularly take the retractable insect screen off the window and clean it thoroughly.
- If necessary, use a mild detergent.

7. Disposal
22 PAP
The packaging is made from environmentally friendly materials. Dispose of it using local recycling containers. You can find out how to dispose of the used up product by contacting your municipality or town council.

8. Installation video
You can find an animated installation video at:
www.smartmaxx.info

9. Manufacturer / Service
5-year warranty.
For service and warranty claims, please contact:

Smartmaxx GmbH
Schulzstraße 2c, 85579 Neubiberg, GERMANY
Hotline:
+49 89 24 42 94 79
E-mail:
GB: support.gb@smartmaxx.info
IE: support.ie@smartmaxx.info
NI: support.ni@smartmaxx.info

Please have the receipt and the item number **IAN 470974_2407** as proof of purchase ready for all inquiries.

10. FAQ
Is this insect repellent product suitable for mounting between window and roller shutter?
If you find that a part listed in the scope of delivery is missing or defective, please inform us by sending the item number of your product and the purchase receipt via e-mail to office@smartmaxx.info or use our contact form. Within the warranty period, you will receive a replacement free of charge.

What is the best way to shorten profiles?
Preferably, use an iron saw to shorten profiles. Place the parts in a mitre box, fix them in place without crushing them, if necessary with a screw clamp, to achieve an precise, straight cut. As a safety precaution, we recommend wearing work gloves. Width (B) and height (H) are the inside dimensions of the window (from one interior edge of the window frame to the other).

What is important when installing the clamping strips?
The mesh must not be tensioned additionally when mounting the clamping strips. The clamping process causes the fabric to tension itself. Additional tension can cause distortion of the frame.
We recommend to first fix the clamping strips to the longitudinal and then to the wide sides of the frame.

Note:
Subject to mistakes, changes and setting errors.
Download the current version of the instructions as a PDF file at www.smartmaxx.info

CZ 1. Úvodem
Srdečně blahopřejeme!
Svojí koupí jste se rozhodli pro kvalitní výrobek. Před montáží a prvním uvedením do provozu se s výrobkem seznamte. Přečtěte si pozorně následující návod k montáži a bezpečnostní pokyny. Používejte výrobek jen tak, jak je popsáno, a jen pro uvedené oblasti použití. Tento návod si dobře uschovejte. Při předání výrobku třetím osobám přiložte i veškerou dokumentaci.

2. Použití v souladu s určením
Tento výrobek je určen k ochraně proti hmyzu, například mouchám, v soukromých obytných prostorách. Jakékoliv jiné použití, než je popsáno výše, nebo změny výrobku jsou nepřípustné a mohou vést k poranění a/nebo poškození výrobku. Výrobce nenese odpovědnost za škody vzniklé použitím v rozporu s určením

DE/FR/BE

Was ist beim Anbringen der Klemmleisten zu beachten?
Das Gewebe darf bei der Montage der Klemmleisten nicht zusätzlich gespannt werden. Durch den Klemmvorgang spannt sich das Gewebe von selbst. Zusätzliche Spannung kann zu einem Verzug des Rahmens führen. Wir empfehlen, die Klemmleisten zuerst an den Längs- und anschließend an den Breitseiten des Rahmens zu fixieren.

Hinweis:
Irrtümer, Änderungen und Druckfehler vorbehalten. Aktuelle Version der Anleitung als PDF Download unter www.smartmaxx.info

FR 1. Introduction
Félicitations !
Vous venez d'acquérir un produit haut de gamme. Familiarisez-vous avec le produit avant le montage et la première mise en service. Lisez attentivement le présent manuel de montage ainsi que les consignes de sécurité. Utilisez le produit uniquement comme décrit et pour les domaines d'utilisation indiqués. Conservez le manuel. En cas de transmission du produit à des tiers, remettez-leur tous les documents.

2. Utilisation conforme aux dispositions
Le présent article est prévu pour protéger contre les insectes tels que les mouches dans les espaces d'habitat privés. Toute autre utilisation que celle décrite ou toute modification du produit n'est pas admise et peut entraîner des blessures et/ou des dommages du produit. Le fabricant ne pourra en aucun cas être tenu responsable des dommages causés dans le cadre d'une utilisation non conforme ou lors de la procédure de montage. Le produit n'est pas destiné à un usage commercial. Toute utilisation de ce produit dans des conditions de gel risque de l'endommager.

EN CAS DE PROBLÈME OU DE QUESTION CONCERNANT LE PRODUIT OU LE MONTAGE, VEUILLEZ TOUJOURS CONTACTER NOTRE CENTRE DE SERVICE EN PREMIER LIEU. NOUS SOMMES HEUREUX DE VOUS AIDER.

3. Données techniques
Dimensions max. du kit de montage:
100 x 120 cm
Dimensions intérieures max. du chambranle :
94 x 114 cm
Profondeur : 12 mm

EN DÉBALLANT LE PRODUIT, VEILLEZ À NE PAS JETER PAR MÉGARDE DES ÉLÉMENTS DU MATÉRIEL DE MONTAGE. AU DÉBALLAGE, CONTRÔLEZ L'EXHAUSTIVITÉ ET L'ÉTAT IRRÉPROCHABLE DU PRODUIT ET DE TOUS LES COMPOSANTS CONTENUS DANS LA LIVRAISON. N'ASSEMBLEZ PAS LE PRODUIT SI LA LIVRAISON N'EST PAS COMPLÈTE.

4. Consignes de sécurité
Avertissement · Ne vous appuyez pas sur le produit · Ne laissez pas les enfants utiliser le produit sans surveillance · Remarque

AVERTISSEMENT ! DANGER DE MORT ET D'ACCIDENT POUR LES NOURRISSONS ET LES ENFANTS !
Certains éléments d'emballage et son contenu présentent des risques d'étouffement, de strangulation ou de blessure. Les enfants n'ont pas conscience de ces dangers. Ce produit n'est pas un jouet.
AVERTISSEMENT ! RISQUE DE CHUTE ! DANGER DE MORT ET D'ACCIDENT !
Ne vous appuyez pas sur le produit. Ce produit ne constitue pas une barrière résistante et ne doit pas être utilisé pour remplacer une fenêtre ou une porte fermée. Ne fixez le produit que sur des portes et des fenêtres accessibles sans danger depuis l'extérieur. Lors de la pose, du démontage ou du nettoyage du produit, ne vous penchez pas par la fenêtre/la porte ou contre le produit et n'appuyez pas de l'intérieur contre la moustiquaire.

ATTENTION ! RISQUE DE BLESSURES !
Le montage et l'utilisation d'outils non conformes présentent un risque de blessure. Le cas échéant, utilisez des gants de travail. Le montage et l'utilisation ne doivent être effectués que par des personnes qui ont pris connaissance des instructions et qui sont en mesure de monter le produit seules. Des jeux de montage incomplets ou des pièces endommagées ne doivent en aucun cas être utilisés pour le montage. Leur utilisation risquerait de nuire au bon fonctionnement du produit et de présenter des risques de sécurité. Gardez le produit et toute pièce inflammable à distance des sources de chaleur et des flammes.
Veuillez conserver l'emballage, il contient des informations importantes.

5. Montage
Montage intérieur **M1** : 1 — 23
Montage extérieur **M2** : 1 — 16
Respectez les consignes de sécurité !

6. Nettoyage et entretien
- N'utilisez pas de produits d'entretien agressifs ou abrasifs.
- Nettoyez la toile et le cadre à l'aide d'un chiffon non pelucheux, légèrement humide.
- Retirez la moustiquaire pour fenêtre à intervalles réguliers et nettoyez-la en profondeur.
- Utilisez si besoin un produit d'entretien doux.

7. Élimination
22 PAP
L'emballage est composé de matières écologiques. Éliminez-le dans les conteneurs de recyclage à votre disposition. Vous obtiendrez plus d'informations sur les possibilités d'éliminer le produit usagé auprès de votre commune ou de l'administration de la ville.

DONNEZ AU RECYCLEZ · ASSOCIATION · MAGASIN · DÉCHÈTERIE
Adresses sur quefairedemesdechets.fr

8. Vidéo de montage
Une vidéo de montage animée est disponible à l'adresse suivante :www.smartmaxx.info

9. Fabricant / Service
Garantie 5 ans.
En cas de garantie et de service, contactez :

Smartmaxx GmbH
Schulzstraße 2c, 85579 Neubiberg, GERMANY
Assistance téléphonique :
FR, BE : +49 89 24 42 94 79
E-mail :
FR : support.fr@smartmaxx.info
BE : support.be@smartmaxx.info

Pour toute question, veuillez préparer le ticket de caisse et la référence de l'article **IAN 470974_2407** en tant que preuve d'achat.

Valable pour la France :
Article L217-16 du Code de la consommation
Lorsque l'acheteur demande au vendeur, pendant le cours de la garantie commerciale qui lui a été consentie lors de l'acquisition ou de la réparation d'un bien meuble, une remise en état couverte par la garantie, toute période d'immobilisation d'au moins sept jours vient s'ajouter à la durée de la garantie qui restait à courir. Cette période court à compter de la demande d'intervention de l'acheteur ou de la mise à disposition pour réparation du bien en cause, si cette mise à disposition est postérieure à la demande d'intervention. Indépendamment de la garantie commerciale souscrite, le vendeur reste tenu des défauts de conformité du bien et des vices rédhibitoires dans les conditions prévues aux articles L217-4 à L217-13 du Code de la consommation et aux articles 1641 à 1648 et 2232 du Code Civil.

Article L217-4 du Code de la consommation
Le vendeur livre un bien conforme au contrat et répond des défauts de conformité existant lors de la délivrance.
Il répond également des défauts de conformité résultant de l'emballage, des instructions de montage ou de l'installation lorsque celle-ci a été mise à sa charge par le contrat ou a été réalisée sous sa responsabilité.

Article L217-5 du Code de la consommation
Le bien est conforme au contrat :
1° S'il est propre à l'usage habituellement attendu d'un bien semblable et, le cas échéant :
- s'il correspond à la description donnée par le vendeur et possède les qualités que celui-ci a présentées à l'acheteur sous forme d'échantillon ou de modèle ;
- s'il présente les qualités qu'un acheteur peut légitimement attendre eu égard aux déclarations publiques faites par le vendeur, par le producteur ou par son représentant, notamment dans la publicité ou l'étiquetage ;
2°Ou s'il présente les caractéristiques définies d'un commun accord par les parties ou être propre à tout usage spécial recherché par l'acheteur, porté à la connaissance du vendeur et que ce dernier a accepté.

Article L217-12 du Code de la consommation
L'action résultant du défaut de conformité se prescrit par deux ans à compter de la délivrance du bien.

Article 1641 du Code civil
Le vendeur est tenu de la garantie à raison des défauts cachés de la chose vendue qui la rendent impropre à l'usage auquel on la destine, ou qui diminuent tellement cet usage que l'acheteur ne l'aurait pas acquise, ou n'en aurait donné qu'un moindre prix, s'il les avait connus.

Article 1648 1er alinéa du Code civil
L'action résultant des vices rédhibitoires doit être intentée par l'acquéreur dans un délai de deux ans à compter de la découverte du vice.

10. FAQ
Est-il possible de monter la moustiquaire entre une fenêtre et un store ?
Oui, à condition que l'espace disponible entre la fenêtre et le store soit suffisant. Les dimensions correspondantes sont indiquées dans les données techniques / caractéristiques du produit.

Que faire lorsque des pièces du kit sont manquantes / défectueuses ?
Si vous constatez l'absence ou la défaillance d'une pièce indiquée dans le contenu de la livraison, veuillez nous en informer par e-mail à l'adresse office@smartmaxx.info en indiquant la référence de l'article de votre produit et en joignant la preuve d'achat, ou veuillez utiliser notre formulaire de contact. Si votre produit est toujours sous garantie, votre article sera immédiatement remplacé à titre gracieux.

Quelle est la meilleure manière de raccourcir des profilés en aluminium ?
La meilleure manière de raccourcir des profilés en aluminium est d'utiliser une scie à métaux. Posez les pièces dans une boîte à onglet, fixez-les sans les coincer, si besoin à l'aide d'un étau, afin de pouvoir effectuer une coupe bien droite. Par mesure de sécurité, nous vous conseillons de porter des gants de travail. La largeur B et la hauteur H correspondent aux dimensions mesurées à l'intérieur de la fenêtre (du bord intérieur au bord intérieur du chambranle).

À quoi dois-je faire attention lors du montage des baguettes ?
Lors du montage des baguettes, le tissu ne doit pas être trop tendu. Le tissu se tendra de lui-même lors du serrage. Une tension trop importante risque d'entraîner une déformation du cadre. Nous vous conseillons de commencer par fixer les baguettes dans la longueur du cadre, puis dans la largeur.

Remarque :
Sous réserve d'erreurs, de modifications et de fautes d'impression. Version actuelle des instructions disponible en téléchargement au format PDF à l'adresse www.smartmaxx.info

FR/BE

NL 1. Inleiding
Hartelijk gefeliciteerd!
Met uw aanschaf hebt u gekozen voor een hoogwaardig product. Zorg voor de montage en de eerste inbedrijfstelling dat u het product goed kent. Lees hiertoe aandachtig de onderstaande montagehandleiding en de veiligheidsinstructies. Gebruik het product alleen zoals omschreven en voor de vermelde toepassingen. Bewaar deze handleiding zorgvuldig. Overhandig ook alle documentatie wanneer u het product aan derden geeft.

2. Beoogd gebruik
Dit artikel is bedoeld als bescherming tegen insecten zoals vliegen in particulieren woonruimten. Een ander gebruik dan bovenstaand, of een modificatie van het product, is niet toegestaan en kan leiden tot letsel en/of beschadiging van het product. Voor schade die het gevolg is van ongeoorloofd gebruik of van foutieve montage aanvaardt de fabrikant geen aansprakelijkheid. Het product is niet bestemd voor commerciële toepassingen. De bediening bij vorst kan het product beschadigen.

NEEM BIJ PROBLEMEN OF VRAGEN OVER HET PRODUCT OF DE MONTAGE ALTIJD EERST CONTACT OP MET ONS SERVICEPUNT. WE ZIJN U GRAAG VAN DIENST.

3. Technische gegevens
Max. afm. montageset: 100 x 120 cm
Min. binnenwerkse maat van het raamkozijn: 94 x 114 cm
Montagediepte: 12 mm

ZORG ERVOOR DAT U BIJ HET UITPAKKEN GEEN MONTAGEMATERIAAL WEGGOOIT. CONTROLEER ONMIDDELLIJK NA HET UITPAKKEN OF ALLE ONDERDELEN ZIJN MEEGELEVERD EN OF HET PRODUCT EN DE COMPONENTEN IN ONBERISPELIJKE TOESTAND VERKEREN. MONTEER HET PRODUCT NOOIT WANNEER NIET ALLE ONDERDELEN ZIJN MEEGELEVERD.

4. Veiligheidsinstructies
Waarschuwing · Leunen verboden · Kinderen niet zonder toezicht laten · Aanwijzing

WAARSCHUWING! RISICO OP ERNSTIGE ONGEVALLEN EN LEVENSGEVAAR VOOR BABY'S EN KINDEREN!
Gevaar voor verstikking, wurging en letsel door onderdelen en verpakking. Kinderen zijn zich niet van deze gevaren bewust. Het product is geen speelgoed.
WAARSCHUWING! VALGEVAAR! RISICO OP ERNSTIGE ONGEVALLEN EN LEVENSGEVAAR!
Leun niet tegen het product. Dit product is geen belastbare barrière en mag niet gebruikt worden als vervanging voor een gesloten raam of deur. Breng het product enkel aan bij ramen en deuren die zonder gevaar toegankelijk zijn. Wanneer u het product aanbrengt, demonteert of reinigt, leun dan niet uit het raam/deur of tegen het product, en druk niet van binnenuit tegen de insectenwering.
VOORZICHTIG! LETSELGEVAAR!
Er bestaat letselgevaar in geval van een verkeerde montage of gebruik van gereedschap. Draag zo nodig veiligheidshandschoenen. De montage en bediening mogen enkel worden uitgevoerd door personen die zich vertrouwd hebben gemaakt met de handleiding en het product zelfstandig kunnen monteren. Onvolledige bouwpakketten of beschadigde onderdelen mogen in geen geval worden gebruikt voor de montage. De werking en veiligheid kunnen daardoor in gevaar komen. Houd het product en alle brandbare delen weg van vuur en warmtebronnen.
Verpakking bewaren, bevat belangrijke informatie.

5. Montage
Binnenmontage **M1**: 1 — 23
Buitenmontage **M2**: 1 — 16
Neem de veiligheidsinstructies in acht.

6. Reiniging en onderhoud
- Gebruik geen bijtende of schurende schoonmaakmiddelen.
- Reinig het glasvezel materiaal en het frame met een stofvrije, iets vochtige doek.
- Neem de insectenhor regelmatig uit het raamkozijn om het grondig schoon te maken.
- Gebruik eventueel een mild schoonmaakmiddel.

7. Afvalverwijdering
22 PAP
De verpakking bestaat uit milieuvriendelijke materialen. Dit afval kunt u afgeven bij uw plaatselijke recyclingpunt. Hoe u het product na beëindiging van het gebruik als afvalt kunt verwijderen, kunt u opvragen bij uw gemeente- of stadsbestuur.

8. Montagevideo
Een duidelijke montagevideo vindt u onder:
www.smartmaxx.info

9. Producent / Service
5 jaar garantie
Neem voor service en aanspraak op garantie contact op met:

Smartmaxx GmbH
Schulzstraße 2c, 85579 Neubiberg, GERMANY
Hotline:
+49 89 24 42 94 79
E-mail:
NL: support.nl@smartmaxx.info
BE: support.be@smartmaxx.info

Houd bij al uw aanvragen de kassabon en het artikelnummer **IAN 470974_2407** binnen handbereik als bewijs van aanschaf.

10. Vaak gestelde vragen
Zijn insectenhorren geschikt voor montage tussen het raam en een rolluik?
Ja, voorzover de tussenruimte van raam en rolluik hiervoor voldoende is. De betreffende afmetingen vindt u in de specifieke product- en/of technische gegevens.

Wat moet ik doen als onderdelen in het bouwpakket ontbreken/defect zijn?
Wanneer u constateert dat een meegeleverd onderdeel ontbreekt of defect is, stel ons hiervan dan op de hoogte door het artikelnummer van uw product en het bewijs van aankoop per e-mail te verzenden aan: office@smartmaxx.info of maak hiervoor gebruik van ons contactformulier. U ontvangt binnen de garantietermijn onmiddellijk een gratis vervangend onderdeel.

Hoe maak ik aluminium profiellijsten het best korter?
U kunt voor het inkorten van aluminium profielen het best een ijzerzaag gebruiken. Plaats de onderdelen in een verstekvorm, zet ze vast zonder ze te beschadigen (bijv. met een klem) om een exact rechte lijn te zagen. We wijzen erop dat het veiliger is hierbij werkhandschoenen te dragen. De breedte (B) en de hoogte (H) vormen de opgemeten dagmaat van het venster (van binnenkant naar binnenkant van het raamkozijn).

Waarop moet worden gelet bij het aanbrengen van de klemprofielen?
Het horrengaas mag bij de aanbrenging van de klemprofielen niet extra gespannen worden. Door het vastklemmen spant het materiaal zich vanzelf. Extra spanning kan leiden tot vervorming van het frame. Wij adviseren de klemprofielen eerst aan de lange zijde van het frame en daarna aan de korte zijde vast te zetten.

Aanwijzing
Vergissingen, wijzigingen en drukfouten voorbehouden. De actuele versie van de handleiding kunt u als pdf downloaden op www.smartmaxx.info

NL/BE

GB 1. Introduction
Congratulations!
With your purchase, you have chosen a high-quality product. Be sure to familiarise yourself with the product before installing it and putting it into operation. Please read the following installation and safety instructions carefully. Use the product only as described and for the specified areas of application. Keep this manual in a safe place. Please also hand over all documents to third parties when passing on the product.

2. Proper use
This article is intended to provide protection against insects such as flies in private homes. Any use other than the one described above or modifications to the product are not permitted and may result in injury and/or damage to the product. The manufacturer accepts no liability for damage resulting from improper user damage caused during installation. This product is not intended for commercial use. Using this product during frost may damage it

SHOULD YOU HAVE ANY PROBLEMS WITH OR QUESTIONS ABOUT THE PRODUCT OR ITS INSTALLATION, PLEASE ALWAYS CONTACT OUR SERVICE CENTRE FIRST. WE WILL GLADLY HELP YOU OUT.

3. Technical data
Max. kit dimensions: 100 x 120 cm
Max. window frame interior dimensions: 94 x 114 cm
Installation depth: 12 mm

WHEN UNPACKING THE PRODUCT, MAKE SURE THAT YOU DO NOT ACCIDENTALLY THROW AWAY ANY MOUNTING MATERIAL. IMMEDIATELY AFTER UNPACKING, CHECK THE SCOPE OF DELIVERY FOR COMPLETENESS AND THE PERFECT CONDITION OF THE PRODUCT AND ALL PARTS. DO NOT INSTALL THE PRODUCT IF THE SCOPE OF DELIVERY IS INCOMPLETE.

GB/IE/NI

5. Montage
Montaje interior **M1**: 1 — 23
Montaje exterior **M2**: 1 — 16
¡Siga las indicaciones de seguridad!

6. Limpieza y mantenimiento
- No utilice nunca productos de limpieza cáusticos o abrasivos.
- Limpie el tejido de fibra de vidrio y el marco con un paño ligeramente humedecido que no suelte pelusa.
- Retire periódicamente la mosquitera de la ventana y limpiela a fondo.
- En caso necesario utilice un producto de limpieza suave.

7. Eliminación
22 PAP
El embalaje está hecho de materiales que no dañan al medioambiente. Elimínelos en los contenedores para reciclaje de su localidad. En su comunidad o ayuntamiento le informarán acerca de las posibilidades para eliminar el producto ya usado.

8. Vídeo del montaje
Encontrará un vídeo de animación en:
www.smartmaxx.info

9. Fabricante / asistencia técnica
Con 5 años de garantía.
En caso de necesitar asistencia técnica o para cualquier cuestión relacionada con la garantía, póngase en contacto con:

Smartmaxx GmbH
Schulzstraße 2c, 85579 Neubiberg, GERMANY
Línea directa:
+49 89 24 42 94 79
Correo electrón

10. FAQ
Os artigos adequam-se à proteção contra insetos e para a montagem entre janelas e persianas?
Sim, desde que o espaço entre a janela e a a persiana for suficiente. As respetivas medidas podem ser retiradas das respetivas indicações do produto/dados técnicos.

O que fazer, quando faltarem peças no kit ou apresentarem defeitos?
Certifique-se de que falta uma peça na encomenda ou apresenta um defeito e comunique-nos o mesmo ao informar-nos sobre a referência do artigo e do comprovativo de compra através de email para office@smartmaxx.info, ou utilize o formulário de contacto. Dentro do período de garantia receberá, imediatamente um produto de substituição.

Qual a melhor forma para encurtar perfis de alumínio?
Utilize preferencialmente uma serra de alumínio para encurtar os perfis de alumínio. Coloque as peças em esquadria, fixe as mesmas sem as esmagar, preferencialmente, com um grampo, para conseguir um corte direito. Aconselhamos o uso de luvas de trabalho, como medida de segurança. Largura (L) e Altura (H) são as medidas do intradorso da janela (distância de canto interior para canto interior da janela).

O que se deve ter em consideração na colocação das barras de grampos?
O tecido não pode ser adicionalmente tensionado na montagem das barras de grampo. Através do processo de grampagem o tecido tensiona por si. Uma tensão adicional pode levar ao desalinhamento do quadro. Recomendamos que as barras de grampos sejam primeiro fixadas em extensão e largura do quadro.

Indicação:
Reserva-se o direito a enganos, alterações e erros tipográficos. Versão atual do manual em PDF para descarregar em www.smartmaxx.info

LT 1. Įžanga. Sveikiname!

Įsigijote kokybišką gaminį. Prieš pradėdami montuoti ir naudoti susipažinkite su gaminiu. Tam atidžiai perskaitykite toliau pakeiktą montavimo instrukciją ir saugos nurodymus. Gaminį naudokite tik taip, kaip aprašyta, ir tik nurodytais naudojimo tikslais. Būtinai išsaugokite šią instrukciją. Perduodami gaminį tretiesiems asmenims, kartu perduokite ir visus jo dokumentus.

2. Naudojimas pagal paskirtį

Šis prietaisas skirtas tik apsaugai nuo vabzdžių, pvz., musių, privačiose gyvenamosiose patalpose. Bet koks kitas naudojimas, išskyrus aprašytą aukščiau, arba gaminio modifikavimas yra draudžiamas, nes dėl to gali būti sužaloti asmenys ir (arba) sugadintas gaminys. Gamintojas neprisiima atsakomybės už žalą, galinčią atsirasti sumontavus gaminį nesilaikant nurodymų arba naudojant jį ne pagal paskirtį. Gaminys nėra skirtas komercinio naudojimo reikmėms. Naudojant šaltyje gaminys gali būti sugadintas.

JEIGU DĖL GAMINIO ARBA JĮ MONTUOJANT KYLA PROBLEMŲ ARBA KLAUSIMŲ, VISADA PIRMIAUSIA KREIPKITĖS Į MŪSŲ KLIENTŲ APTARNAVIMO SKYRIŲ. MIELAI JUMS PADĖSIME.

3. Techniniai duomenys

Maks. paruošto montuoti rinkinio matmenys:
100 x 120 cm
Maks. lango staktos vidiniai matmenys:
94 x 114 cm
Montavimo gylis: 12 mm

IŠPAKUODAMI BŪKITE ATIDŪS, KAD ATSITIKTINAI NEIŠMESTUMĖTE MONTAVIMO REIKMENŲ. IŠPAKAVĘ IŠKART PATIKRINKITE TIEKIAMĄ RINKINĮ IR ĮSITIKINKITE, KAD NIEKO NETRŪKSTA IR NĖRA GAMINIO IR JO DALIŲ PAŽEIDIMŲ. JOKIU BŪDU NEMONTUOKITE GAMINIO, JEIGU PRISTATYTAME RINKINYJE TRŪKSTA DALIŲ.

4. Saugos nurodymai

Įspėjimas — Draudžiama remtis
Nepalikite vaikų be priežiūros — Nota

ĮSPĖJIMAS! MIRTIES IR NELAIMINGŲ ATSITIKIMŲ PAVOJUS VAIKAMS!
Pakuotės komponentai ir turinys kelia uždusimo, pasmaugimo ir susižalojimo pavojų. Vaikai šių pavojų nesupranta. Gaminys nėra žaislas.

ĮSPĖJIMAS! PAVOJUS NUKRISTI! PAVOJUS GYVYBEI IR NELAIMINGŲ ATSITIKIMŲ RIZIKA!
Nesiremkite į gaminį. Šis gaminys nėra aprkovai atsparus išėjimo barjeras, todėl negali būti naudojamas kaip uždaro lango ar uždaro dury pakaitalas. Prietaisą tvirtinkite jį tik prie langų ir durų, prie kurių galima prieiti be jokio pavojaus. Montuodami, nuimdami ar valydami gaminį, nesilenkite pro langą ar duris, nesiremkite į gaminį ir nespauskite tinklelio nuo vabzdžių iš vidaus.

ATSARGIAI! PAVOJUS SUSIŽALOTI!
Dėl netinkamo montavimo ir jrankių naudojimo kyla pavojus susižaloti. Jei reikia, mūvėkite darbo pirštines. Surinkti ir eksploatuoti prietaisą gali tik asmenys, kurie yra susipažinę su instrukcija ir gali savaranškiškai jį surinkti. Surenkant negalima naudoti nepilnų rinkinių arba pažeistų dalių. Dėl to gali pablogėti veiksmingumas ir saugumas. Gaminį ir visas degias dalis laikykite atokiau nuo žilumos ir ugnies šaltinių.

Saugokite pakuotę, nes joje pateikta svarbi informacija.

5. Montavimas

Montavims viduje **M1**: 1 — 23
Montavims išorėje **M2**: 1 — 16
Laikykitės saugos nurodymų!

6. Valymas ir priežiūra

- Nenaudokite korozsinių arba abrazyvinių valiklių.
- Stiklo pluošto tinklėjį ir rėmą valykite nesipūkuojančia, šiek tiek sudrėkinta žluoste.
- Tinklėjį nuo vabzdžių su aliuminio rėmu reguliariai numontuokite nuo lango ir kruopščiai nuvalykite.
- Jei reikia, naudokite švelnų valiklį.

7. Šalinimas

Pakuotė pagaminta iš aplinkai nekenkiančių medžiagų. Išmeskite ją į antriniam perdirbimui skirtų atliekų konteinerius. Informacijos apie naudojimui nebetinkamo gaminio šalinimą suteiks savivaldybės arba miesto administracija.

8. Montavimo vaizdo įrašas

Animuotą aiškinamąjį montavimo filmuką rasite adresu: www.smartmaxx.info

9. Gamintojas / aptarnavimas

Suteikiama 5 metų garantija.
Jei reikalingos aptarnavimo paslaugos arba norite pasinaudoti garantija, kreipkites:

Smartmaxx GmbH
Schulzstraße 2c, 85579 Neubiberg, GERMANY
Telefono pagalbos linija:
+49 89 24 42 94 79
El. paštas:
LT: support.lt@smartmaxx.info

Kreipdamiesi visada turėkite parenge kasos čekį ir prekės numerį IAN 470974_2407, kaip pirkimą patvirtinantį įrodymą.

10. DUK

Ar apsaugai nuo vabzdžių skirti gaminiai gali būti montuojami tarp langų irritininių žaluzių?
Taip, jeigu tarpas tarp lango ir ritininių žaluzių yra pakankamas. Atitinkamus matmenis galima rasti gaminio specifikacijose / informacijoje apie techninius duomenis.

Ką daryti, jeigu rinkinio dalys yra ne visos / sugedusios?
Jei pastebėsite, kad trūksta tikiamo gaminio dokumentuose nurodytos dalies arba ji sugedusi, praneškite mums el. paštu adresu office@smartmaxx.info, pateikdami pirkimą patvirtinantį dokumentą ir gaminio prekės numerį arba užpildydami mūsų kontaktinę formą. Garantijos laikotarpiu nedelsiant nemokamai gausite kitą dalį.

rzemieśniczych. Obsługa podczas mrozu może spowodować uszkodzenie wyrobu.

W RAZIE WYSTĄPIENIA PROBLEMÓW LUB PYTAŃ DOTYCZĄCYCH WYROBU LUB JEGO MONTAŻU NALEŻY ZAWSZE ZWRACAĆ SIĘ DO NASZEGO PUNKTU SERWISOWEGO. CHĘTNIE PAŃSTWU POMOŻEMY.

3. Dane techniczne

Max. wymiary: 100 x 120 cm
Max. wymiar wewnętrzny ramy okiennej:
94 x 114 cm
Grubość: 12 mm

PODCZAS WYPAKOWYWANIA ZWRACAĆ UWAGĘ, ŻEBY PRZYPADKOWO NIE WYRZUCIĆ CZĘŚCI MONTAŻOWYCH. BEZPOŚREDNIO PO WYPAKOWANIU SKONTROLOWAĆ, CZY OPAKOWANIE ZAWIERAŁO WSZYSTKIE CZĘŚCI ORAZ SPRAWDZIĆ NIENAGANNY STAN WYROBU I WSZYSTKICH CZĘŚCI. W ŻADNYM WYPADKU NIE PRZESTĄPIĆ DO MONTOWANIA, GDY NABYTY WYRÓB NIE JEST KOMPLETNY.

4. Przepisy bezpieczeństwa

Ostrzeganie — Zakaz opierania się
Nie pozostawiać dzieci bez nadzoru — Wskazówka

OSTRZEŻENIE! ZAGROŻENIE ŻYCIA I NIEBEZPIECZEŃSTWO WYPADKU DLA MAŁYCH I WIĘKSZYCH DZIECI!
Ryzyko uduszenia i zranienia przez części opakowania i jego zawartość. Dzieci nie są świadome tych zagrożeń. Produkt nie jest zabawką.
OSTRZEŻENIE! NIEBEZPIECZEŃSTWO UPADKU! ZAGROŻENIE ŻYCIA I NIEBEZPIECZEŃSTWO WYPADKU!
Nie opierać się o produkt. Ten produkt nie jest wytrzymałą barierą wyjściową i nie może być wykorzystywany w zastępstwie zamkniętego okna lub zamkniętych drzwi. Umieszczać produkt tylko na oknach i drzwiach, do których dostęp jest bezpieczny. Przy umieszczaniu, demontowaniu lub czyszczeniu produktu nie wychylać się z okna/drzwi, nie opierać się o produkt i nie naciskać od środka na moskitierę.
OSTRZEŻNIE! RYZYKO ZRANIENIA!
Istnieje ryzyko zranienia w wyniku nieprawidłowego montażu i niewłaściwego zastosowania narzędzi. W razie potrzeby stosować rękawice robocze. Montaż i obsługa mogą być przeprowadzane wyłącznie przez osoby, które zapoznały się z instrukcją i są w stanie samodzielnie wykonać montaż. Niekompletne zestawy elementów lub uszkodzone części nie mogą być stosowane do montażu. Może to powodować ograniczenie funkcjonalności i bezpieczeństwa. Trzymać produkt i wszystkie palne części z dala od źródeł gorąca i ognia.
Zachować opakowanie, gdyż zawiera ono ważne informacje.

5. Montaż

Montaż wewnętrzny **M1**: 1 — 23
Montaż zewnętrzny **M2**: 1 — 16

6. Czyszczenie i pielęgnacja

- W żadnym wypadku nie stosować żrących lub szorujących środków czyszczących.
- Siatkę z włókna szklanego i ramę czyścić lekko nawilżoną ścierECZKĄ nie pozostawiającą włókien.
- Regularnie okresowo zdejmować moskitierę ramową z okna i czyścić ją gruntownie.
- W razie potrzeby użyć łagodnego środka do czyszczenia.

7. Utylizacja

Opakowanie wykonane jest z materiałów nieszkodliwych dla środowiska. Przekazać je do recyklingu, wrzucając do lokalnych pojemników na surowce wtórne. Na temat możliwości utylizacji wysłużonego produktu zasięgnąć informacji w lokalnym urzędzie miejskim lub gminie.
Zużyty sprzęt może mieć szkodliwy wpływ na środowisko i zdrowie ludzi z uwagi na potencjalną zawartość niebezpiecznych substancji, mieszanin oraz części składowych. Gospodarstwo domowe spełnia ważną rolę w przyczynianiu się do ponownego użycia i odzysku surowców wtórnych, w tym recyklingu zużytego sprzętu. Na tym etapie kształtuje się postawy, które wpływają na zachowanie wspólnego dobra jakim jest czyste środowisko naturalne.

8. Wideo pokazujące etapy montażu

Animowane wideo pokazujące etapy montażu jest do obejrzenia pod: www.smartmaxx.info

9. Producent/serwis

5-letnia gwarancja.
W sprawach serwisu i gwarancji prosimy skontaktować się z:

Smartmaxx GmbH
Schulzstraße 2c, 85579 Neubiberg, GERMANY
Infolinia:
+49 89 24 42 94 79
E-mail:
PL: support.pl@smartmaxx.info

Przed postawieniem pytań prosimy przygotować numer artykułu **IAN 470974_2407** i kwit kasowy jako dowód kupna wyrobu.

10. FAQ

Czy moskitiery są przystosowane do montażu między oknem a roletą zewnętrzną?
Tak, o ile przestrzeń pomiędzy oknem a roletą zewnętrzną jest dostatecznie duża. Niezbędne wymiary podano w specyfikacji wyrobu / danych technicznych.

Co zrobić, gdy brakują części w komplecie bądź są uszkodzone?
Upewnić się, czy części na liście kompletu są zgodne z zawartością opakowania; w razie stwierdzenia braku bądź uszkodzonej części przesłać numer artykułu wyrobu i kwit kasowy poprzez e-mail pod adresem office@smartmaxx.info albo skorzystać z naszego formularza kontaktowego. W okresie gwarancyjnym otrzymacie Państwo niezwłocznie element zastępczy.

Jak najlepiej skrócić profile aluminiowe?
Do skrócenia profili aluminiowych najlepiej użyć piły do metalu. Profile włożyć do korytka do cięć pod kątem; zacisnąć je ściskiem śrubowym nie zgniatając ich, żeby otrzymać precyzyjny prosty rzaz. Dla zapewnienia bezpieczeństwa zaleca się noszenie rękawic roboczych. Szerokość (B) i wysokość (H) to zmierzone wymiary w świetle okna (między krawędziami wewnętrznymi ramy okiennej).

Co należy uwzględnić przy zakładaniu listw zaciskowych?
Podczas zakładania listw zaciskowych nie wolno dodatkowo napinać siatki. W wyniku zaciskania następuje samoczynne napinanie siatki. Dodatkowe napinanie może spowodować skrzywienie ramy. Zaleca się zamocowanie listw zaciskowych najpierw na stronach dłuższych i potem na stronach krótszych ramy.

Wskazówka:
Pomyłki, zmiany techniczne i błędy w druku zastrzeżone. Aktualną wersję instrukcji można pobrać jako plik PDF pod adresem www.smartmaxx.info

BG 1. Въведение Поздравления!

С тази покупка Вие взехте решение да закупите един висококачествен продукт. Запознайте се с продукта преди монтажа и първата употреба. Моля, прочетете внимателно следващите инструкции за монтаж и указания за безопасност. Използвайте продукта само по описания начин и за посочените сфери на приложение. Съхранявайте добре това ръководство. Когато предавате продукта на трети лица, предайте заедно с него всички документи.

2. Употреба по предназначение

Това съдържание е предвидено за защита от насекоми като мухи у дома. Не е разрешена употреба на продукта, различна от описаната по-горе, защото може да доведе до нараняванията и/или повреда на продукта. При щети, възникнали поради неправилна употреба или монтаж, производителят не поема отговорност. Този продукт не е предназначен за промишлена употреба. Употребата на продукта при мраз може да го повреди.

МОЛЯ, СЪРЗВАЙТЕ СЕ ВИНАГИ ПЪРВО С НАШИЯ СЕРВИЗ ПРИ ПРОБЛЕМИ ИЛИ АКО ИМАТЕ ВЪПРОСИ, СВЪРЗАНИ С ПРОДУКТА. С УДОВОЛСТВИЕ ЩЕ ВИ ПОМОГНЕМ.

3. Технически характеристики

Макс. размер на комплекта: 100 x 120 cm
Макс. вътрешен размер на прозоречната каса:
94 x 114 cm
Монтажна дълбочина 12 mm

При разопаковането внимавайте да не изхвърлите по погрешка монтажен материал. Непосредствено след разопаковането на продукта проверете дали комплектът на доставката е пълен и дали продуктът и всички части са в безупречно състояние. В никакъв случай не монтирайте продукта, ако доставката не е в пълен комплект.

4. Указания за безопасност

Предупреждение — Облягането забранено
Не оставяйте децата без надзор — Указание

ПРЕДУПРЕЖДЕНИЕ! ОПАСНОСТ ЗА ЖИВОТА И ОПАСНОСТ ОТ ЗЛОПОЛУКА ЗА МАЛКИ ДЕЦА!
Опасност от задушаване, удушаване и нараняване от съставните части на опаковката и съдържанието. Децата не са наясно с тези опасности. Продуктът не е играчка.

ПРЕДУПРЕЖДЕНИЕ! ОПАСНОСТ ОТ ПАДАНЕ! ОПАСНОСТ ЗА ЖИВОТА И ОПАСНОСТ ОТ ЗЛОПОЛУКА!
Не се облягайте на продукта. Този продукт не представлява годна за помпане на напояване изходна преграда и не трябва да служи за заместител на затворен прозорец, респ. на затворена врата. Поставяйте продукта само на безопасно достъпни прозорци и врати. При поставяне, демонтиране или почистване на продукта не се облягайте над прозореца / вратата или към продукта и не натискайте отвътре защитната преграда срещу насекоми.
ВНИМАНИЕ! ОПАСНОСТ ОТ НАРАНЯВАНЕ!
Има опасност от нараняване поради неправилен монтаж и при използване на инструмент. При необходимост използвайте работни ръкавици. Отговарянето и експлоатацията могат да се извършват само от лица, които са се запознали с инструкциите и могат да го монтират самостоятелно. Непълните комплекти, респективно повредените части не трябва да се използват за монтаж. В резултат на това може да се наруши функционирането и безопасността. Дръжте изделието и всички запалими части далеч от източници на топлина и огън.
Запазете опаковката, съдържа важна информация.

5. Монтаж

Вътрешен монтаж **M1**: 1 — 23
Външен монтаж **M2**: 1 — 16
Съблюдавайте указанията за безопасност.

6. Поддържане и почистване

- Н никакъв случай не използвайте разяждащи или абразивни препарати за почистване.
- Почиствайте тъканта и рамката с леко навлажнена кърпа без власинки.
- Сваляйте на редовно рамката от прозореца и я почиствайте основно.
- Евентуално използвайте мек препарат за миене.

7. Рециклиране

Опаковката се състои от екологични материали. Изхвърляйте ги в подходящи контейнери за рециклиране. Възможности за рециклиране на стария продукт можете да узнаете в общинската или градската администрация.

8. Видео на монтажа

Анимационен видео клип с монтажа може да бъде намерен на: www.smartmaxx.info

9. Производител / Сервизно обслужване

5 години гаранция
В случай на гаранция и необходимост от сервизно обслужване се обърнете към:

Smartmaxx GmbH
Schulzstraße 2c, 85579 Neubiberg, GERMANY
Гореща линия
+49 89 24 42 94 79
имейл:
BG: support.bg@smartmaxx.info

Моля, при запитването си подгответе касовия бон и номера на продукта IAN 470974_2407, с които ще докажете покупката на продукта.

10. Често задавани въпроси

Може ли тоз продукт за защита от насекоми да бъде монтиран между прозореца и щората?
Да, ако има достатъчно разстояние между прозореца и рамката. Съответните размери ще намерите в данните / техническите характеристики на продукта.

Какво да направите, когато в комплекта има липсващи/дефектни части?
Ако установите, че липсва или е дефектна посочена в обхвата на доставката част, съобщете ни това като ни изпратите номера на продукта и касовата бележка по имейл на office@smartmaxx.info или като използвате нашия формуляр за контакт. В рамките на гаранцията безплатно ще получите нов продукт.

Как най-добре да скъса алуминиевите профили?
Най-добре е да използвате железен трион за скъсяване на алуминиеви профили. Поставете частите в менгеме, фиксирайте ги без да ги смачкате евент. с помощта на винтова стяга, за да постигнете точен срез. Като мярка за безопасност препоръчваме носенето на работни ръкавици. Ширината (Ш) и височината (В) са измерените вътрешни размери на прозореца (от

PRI ODPIRANJU EMBALAŽE BODITE POZORNI NA TO, DA NE BOSTE POMOTOMA ODVRGLI MONTAŽNI MATERIAL. TAKOJ PO ODPRTJU EMBALAŽE PREVERITE OBSEG DOBAVE GLEDE CELOTNOSTI KAKOR TUDI NEOPOŠKODENGA STANJA IZDELKA IN VSEH DELOV. ČE OBSEG DOBAVE NI POPOLN, NIKAKOR NE MONTIRAJTE IZDELKA.

4. Varnostni napotki

Opozorilo — Naslanjanje prepovedano
Ne puščajte otrok brez nadzora — Opomba

OPOZORILO! NEVARNOST SMRTI IN NESREČ ZA DOJENČKE IN OTROKE!
Nevarnost zadušitve, zadavljenja in poškodb zaradi sestavnih delov in vsebine embalaže. Otroci se teh nevarnosti ne zavedajo. Izdelek ni igrača.
OPOZORILO! NEVARNOST PADCA! SMRTNA NEVARNOST IN NEVARNOST NESREČE!
Ne naslanjajte se na izdelek. Ta izdelek ni ovira za izhod, ki bi prenesla obremenitev, in se ne sme uporabljati kot nadomestek za zaprta okna ali vrata. Izdelek pritrdite samo na okna in vrata, ki so dostopna brez nevarnosti. Pri nameščanju, odstranjevanju ali čiščenju izdelka se ne nagibajte skozi okna/vrata in se ne naslanjajte na izdelek ter ne pritiskajte na zaščito proti mrčesu od znotraj.
PREVIDNO! NEVARNOST TELESNIH POŠKODB!
Zaradi nepravilne montaže in uporabe orodij obstaja nevarnost poškodb. Po potrebi uporabite delovne rokavice. Izdelek naj montirajo in uporabljajo le osebe, ki so seznanjene z navodili in ga lahko samostojno montirajo. Nepopolnih kompletov ali poškodovanih delov ne smete nikoli uporabiti za montažo. To lahko vpliva na zmanjšanje funkcije in varnosti. Izdelek in vse vnetljive dele hranite stran od virov toplote in ognja.
Shranite embalažo, ta vsebuje pomembne informacije.

5. Montaža

Notranja montaža **M1**: 1 — 23
Zunanja montaža **M2**: 1 — 16
Upoštevajte varnostne napotke!

6. Čiščenje in nega

- V nobenem primeru ne uporabite jedkih ali grobih čistil.
- Tkanino in okvir očistite z rahlo vlažno krpo, ki ne pušča nik.
- V rednih razmakih snemite okno za zaščito pred insekti iz okenskega okvirja in ga temeljito očistite.
- Po potrebi uporabite nežno čistilno sredstvo.

7. Odstranjevanje

Embalaža je narejena iz okolju prijaznih materialov. Odvrzite jih v zabojnike za recikliranje. Glede možnosti odstranjevanja iztrošenega izdelka se obrnite na svojo občino ali mestno upravo.

8. Montažni video

Animirani montažni video je na voljo tukaj:
www.smartmaxx.info

9. Proizvajalec / servis

5 let garancije
Za servis in garancijske primere kontaktirajte:

Smartmaxx GmbH
Schulzstraße 2c, 85579 Neubiberg, GERMANY
Servisna služba:
+49 89 24 42 94 79
E-Mail:
SI: support.si@smartmaxx.info

Za vsa morebitna dodatna vprašanja servisnega oddelka imejte pri roki račun in številko izdelka **IAN 470974_2407** kot dokazilo o nakupu.

10. Pogosto zastavljena vprašanja

Ali so izdelki za zaščito pred insekti primerni za montažo med oknom in roletami?
Da, v kolikor je med oknom in roletami dovolj prostora. Dimenzije so razvidne iz tehničnih podatkov/podatkov o izdelku.

Kaj storiti v primeru manjkajočih ali okvarjenih delov?
Če ugotovite, da je v obsegu dobave navedeni del pokvarjen ali da manjka, nam to sporočite s posredovanjem številke artikla svojega izdelka in računa na naslov office@smartmaxx.info ali pa uporabite naš kontaktni obrazec. Med trajanjem garancijske dobe boste takoj prejeli nadomestni del.

Kako najbolje skrajšam aluminijaste profile?
Za krajšanje aluminijastih profilov se najbolje obnese žaga za železo. Dele položite v jeralnik, jih pritrdite tako, da jih ne stisnete - po potrebi s primežem, da boste lahko naredili raven rez. Iz varnostnih razlogov opozarjamo na uporabo delovnih varnostnih rokavic. Širina (B) in višina (H) so izmerjene notranje dimenzije okna (od notranjega roba do notranjega roba okenskega podboja)

Kaj je potrebno upoštevati pri nameščanju pritrdilnih letev?
Med montažo pritrdilnih letev ni dovoljeno dodatno napenjati tkanine. Ob pritrditvi se bo tkanina napela sama od sebe. Dodatno napenjanje lahko povzroči izkrivljenje okvira.
Priporočamo, da pritrdilne letve najprej fiksirate na dolgih stranicah in šele potem na krajših stranih okvirja.

Opomba:
Pridržujemo si pravico do zmot, sprememb in tiskarskih napak. Aktualna verzija navodil je kot pdf dokument na voljo na spletni strani www.smartmaxx.info

SK 1. Úvod Gratulujeme!

Svojou kúpou ste sa rozhodli pre vysoko kvalitný výrobok. Pred montážou a prvým uvedením do prevádzky sa najprv oboznámte s výrobkom. Pozorne si prečítajte nasledujúci návod na montáž a bezpečnostné pokyny. Výrobok používajte len podľa opisu a na uvedené použitia. Tento návod si uschovajte. Pri odovzdaní výrobku tretej osobe jej odovzdajte aj všetky podklady.

2. Zamýšľané použitie

Tento výrobok je určený na ochranu súkromných obytných priestorov proti hmyzu, napríklad proti muchám. Iné použitie než vyššie uvedené alebo zmena výrobku nie sú povolené a môžu spôsobiť jeho narušenie a/alebo poškodenie. Výrobca neručí za škody pri montáži, které vznikli z používania proti zamýšľanému účelu. Výrobok nie je určený na komerčné používanie. Používaním výrobku v mraze môže dôjsť k jeho poškodeniu.

V PRÍPADE PROBLÉMOV ALEBO OTÁZOK OHĽADNE VÝROBKU ALEBO MONTÁŽE SA VŽDY NAJPRV SPOJTE S NAŠÍM SERVISNÝM MIESTOM. RÁDI VÁM POMÔŽEME.

3. Technické údaje

Max. konštrukčné rozmery: 100 x 120 cm
Max. vnútorný rozmer okenného rámu:
94 x 114 cm
Vstavaná hĺbka: 12 mm

PRI ROZBAĽOVANÍ DÁVAJTE POZOR, ABY STE NEDOPATRENÍM NEVYHODILI MONTÁŽNY MATERIÁL, IHNEĎ PO ROZBALENÍ SKONTROLUJTE, ČI JE DODÁVKA KOMPLETNÁ A ČI JE VÝROBOK A VŠETKY JEHO DIELY V BEZCHYBNOM STAVE. VÝROBOK V ŽIADNOM PRÍPADE NEMONTUJTE, AK NIE JE DODÁVKA KOMPLETNÁ.

4. Bezpečnostné upozornenia

Varovanie — Zákaz opierania sa
Nenechávajte deti bez dozoru — Upozornenie

VAROVANIE! NEBEZPEČENSTVO OHROZENIA ŽIVOTA A NEBEZPEČENSTVO ÚRAZU PRE DETI!
Nebezpečenstvo udusenia, uškrtenia a poranenia častami obalu a obsahom. Deti nevnímajú takéto nebezpečenstvá! Výrobok nie je hračka.

VAROVANIE! NEBEZPEČENSTVO PÁDU! NEBEZPEČENSTVO OHROZENIA ŽIVOTA A NEBEZPEČENSTVO ÚRAZU!
Neopierajte sa o výrobok. Tento výrobok nie je žiadna bariéra brániaca výstupu, ktorú možno zafaziť, a nesmie sa používať ako náhrada za zatvorené okno alebo zatvorené dvere. Výrobok montujte len na bezpečne prístupné okná a dvere. Pri montáži, demontáži alebo čistení výrobku sa nevykláňajte z okna/dverí ani proti výrobku a na ochrannú mriežku proti hmyzu netlačte.
POZOR! NEBEZPEČENSTVO PORANENIA!
Hrozí nebezpečenstvo poranenia v dôsledku neodbornej montáže a použitia nástrojov. V prípade potreby použite pracovné rukavice. Montáž a obsluhu môžu vykonávať len osoby, ktoré sa oboznámili s návodom a dokážu ho samostatne namontovať. Na montáž sa v žiadnom prípade nesmú použiť nekompletné konštrukčné diely, resp. poškodené diely. Môže to mať negatívny vplyv na funkciu a bezpečnosť výrobku. Výrobok a všetky horľavé diely držte mimo zdrojov tepla a ohňa.
Uchovajte si obal, obsahuje dôležité informácie.

5. Montáž

Vnútorná montáž **M1**: 1 — 23
Vonkajšia montáž **M2**: 1 — 16
Dodržiavajte bezpečnostné pokyny!

6. Čistenie a starostlivosť

- V žiadnom prípade nepoužívajte leptavé alebo drsné čistiace prostriedky.
- Sklolaminátové pletivo a rám čistite s jemne navlhčenou handričkou bez chĺpkov.
- Ochranu proti hmyzu vyberajte v pravidelných intervaloch z okna a dôkladne ju vyčistite.
- V prípade potreby použite jemný čistiaci prostriedok.

7. Likvidácia

Obal sa skladá z ekologických materiálov. Zahoďte ho do miestnych kontajnerov na recykláciu. Možnosti likvidácie použitého výrobku sa dozviete na svojom obecnom alebo mestskom úrade.

8. Video s montážou

Animované video s montážou nájdete na:
www.smartmaxx.info

9. Výrobca / servis

5-ročná záruka.
Pri servise a záručných prípadoch kontaktujte:

Smartmaxx GmbH
Schulzstraße 2c, 85579 Neubiberg, GERMANY
Horúca linka:
+49 89 24 42 94 79
E-mail:
SK: support.sk@smartmaxx.info

Pre prípadné otázky majte poruke pokladničný doklad a číslo výrobku **IAN 470974_2407** ako dôkaz o kúpe.

10. Často kladené otázky

Sú výrobky na ochranu proti hmyzu vhodné na montáž medzi okno a vonkajšie rolety?
Áno, pokiaľ je medzi oknom a vonkajšou roletou dostatočný priestor. Príslušné rozmery nájdete v konkrétnych údajoch o výrobku / technických údajoch.

Čo robiť, ak v sade chýbajú diely alebo sú poškodené?
Ak zistíte, že chýba diel, ktorý je uvedený v rozsahu dodávky alebo že je tento diel poškodený, oznámte nám to spolu s uvedením čísla výrobku a dokladu o kúpe na e-mailovú adresu office@smartmaxx.info alebo použite náš kontaktný formulár. V rámci záručnej doby dostanete bezplatnú náhradu.

Ako najlepšie skrátim hliníkové profily?
Na skrátenie hliníkových profilov je najlepšie použiť pílku na železo. Diely vložte do pokosnice, v prípade potreby ich bez nadmerného stlačenia upevnite so skrutkovým stužovadlom, aby ste dosiahli presný rez. V rámci bezpečnosti vám odporúčame nosiť pracovné rukavice. Šírka (B) a výška (H) sú namerané svetlé rozmery okna (od vnútornej hrany k vnútornej hrane okenného rámu).

Na čo treba dať pozor pri nasadzovaní upínacích líšt?
Pletivo sa pri nasadzovaní upínacích líšt nesmie dodatočne napnúť. Pri upínaní sa pletivo napne samo. Dodatočné napnutie môže spôsobiť skrivenie rámu. Odporúčame vám nasadiť upínacie lišty najprv na podĺžne a potom na široké strany rámu.

Upozornenie:
Omyly, zmeny a tlačové chyby vyhradené.
Aktuálnu verziu návodu si môžete stiahnuť ako PDF na www.smartmaxx.info

PL 1. Wstęp Gratulujemy!

Szanowni Klienci, zdecydowali się Państwo na zakup wysokiej jakości produktu. Przed przystąpieniem do montażu i zastosowania należy zapoznać się z wyrobem. Zaleca się uważne przeczytanie poniższej instrukcji montażu i wskazówek dotyczących bezpieczeństwa. Wyrób należy używać tylko zgodnie z opisem i jego przeznaczeniem. Instrucję użytkowania należy starannie przechowywać. W przypadku przekazania wyrobu osobom trzecim należy dołączyć do niego całą dokumentację.

2. Zastosowanie zgodne z przeznaczeniem

Moskitiera jest przewidziana do ochrony wnętrz mieszkalnych przed dostępem owadów, takich jak muchy. Inne zastosowanie niż powyżej opisane lub dokonanie modyfikacji wyrobu nie jest dozwolone, ponieważ może być przyczyną skaleczeń i uszkodzenia wyrobu. Producent nie przejmuje żadnej odpowiedzialności za szkody powstałe w wyniku zastosowania sprzecznego z przeznaczeniem lub szkody wywołane przez montaż. Wyrób nie jest przeznaczony do zastosowań

Non appoggiarsi al prodotto. Questo prodotto non rappresenta una solida barriera contro l'uscita dall'ambiente interno e non deve essere utilizzato al posto di una finestra o di una porta chiusa. Fissare il prodotto solo a finestre e porte accessibili in sicurezza. Durante l'installazione, lo smontaggio o la pulizia del prodotto, non sporgersi dalla finestra/porta o appoggiarsi al prodotto e non premere contro la zanzariera dall'interno.

ATTENZIONE! RISCHIO DI INFORTUNIO!
Sussiste il rischio di lesioni dovute a montaggio e uso improprio degli strumenti. Se necessario, utilizzare guanti da lavoro. Il montaggio e l'utilizzo devono essere eseguiti solo da persone che abbiano familiarizzato con le istruzioni e che siano in grado di montare il prodotto autonomamente. Per il montaggio non devono mai essere utilizzati kit incompleti o parti danneggiate. Così facendo, la funzionalità e la sicurezza possono essere compromesse. Tenere il prodotto e tutte le parti combustibili lontano da fonti di calore e fuoco.

Conservare l'imballaggio, contiene informazioni importanti.

5. Montaggio

Montaggio interno **M1**: 1 — 23
Montaggio esterno **M2**: 1 — 16
Rispettare le avvertenze di sicurezza!

6. Pulizia e cura

- Non utilizzare assolutamente detersivi corrosivi o abrasivi.
- Pulire la rete e il telaio con un panno privo di lanugine e leggermente inumidito.
- Ad intervalli regolari togliere la zanzariera dalla finestra e pulirla a fondo.
- Utilizzare eventualmente un detersivo delicato.

7. Smaltimento

L'imballaggio è costituito esclusivamente da materiali ecologici. Gettare questi rifiuti nei contenitori di raccolta locali. Informarsi presso l'amministrazione comunale o locale sulle possibilità di smaltimento non dannoso per l'ambiente.

8. Video relativo al montaggio

Un video animato è disponibile alla pagina:
www.smartmaxx.info

9. Produttore / Assistenza

Garanzia di 5 anni.
Per assistenza o garanzia contattare:

Smartmaxx GmbH
Schulzstraße 2c, 85579 Neubiberg, GERMANY
Hotline:
+49 89 24 42 94 79
E-Mail:
IT: support.it@smartmaxx.info

Per le richieste si prega di conservare lo scontrino e il codice articolo **IAN 470974_2407** a prova dell'avvenuto acquisto.

La prestazione in garanzia vale per difetti del materiale o di fabbricazione. Questa garanzia non si estende a componenti del prodotto esposti a normale logorio, che possono pertanto essere considerati come componenti soggetti a usura (esempio capacità della batteria, calcificazione, lampade, pneumatici, filtri, spazzole…). La garanzia non si estende altresì a danni che si verificano su componenti delicati (esempio interruttori, batterie, parti realizzate in vetro, schermi, accessori vari) nonché danni derivanti dal trasporto o altri incidenti.

10. FAQ

Questa zanzariera è adatta per il montaggio tra finestra e tapparella?
Sì, laddove lo spazio intermedio tra finestra e tapparella sia sufficiente. Le rispettive dimensioni sono disponibili nelle informazioni prodotto/dati tecnici.

Che cosa bisogna fare se nel kit di montaggio mancano o ci sono elementi difettosi?
Se si constata l'assenza di un elemento indicato nella fornitura o la presenza di difetti in un elemento, vi preghiamo di comunicarcelo indicando il codice articolo del prodotto o dello scontrino per email all'indirizzo office@smartmaxx.info o utilizzando il modulo di contatto. Entro il periodo di garanzia riceverete immediatamente una sostituzione gratuita.

Qual è il modo migliore per accorciare i profili in alluminio?
Per accorciare i profili in alluminio consigliamo di utilizzare una sega da ferro. Posizionare gli elementi in una guida per bisellatura, fissarli senza pressare eventualmente con un morsetto da falegname per ottenere un taglio perfettamente lineare. Consigliamo di indossare guanti di lavoro quale misura di sicurezza. La larghezza B e altezza H sono la superficie vetrata della finestra (da bordo interno a bordo interno del laio della finestra).

A cosa bisogna fare attenzione quando si fissano i listelli?
Il tessuto non deve essere sottoposto a una maggiore tensione durante il montaggio dei listelli. Durante l'operazione di serraggio il tessuto si tende da sé. Una tensione maggiore può provocare