PARKSIDE

PDF ONLINE
www.lidl-service.com

Akku-Doppelladegerät 20 V 2 x 4,5 A / Dual Battery Charger 20V 2x 4.5A / Chargeur de batterie double 20 V 2 x 4,5 A PDSLG 20 B1

DE AT CH

Akku-Doppelladegerät 20 V 2 x 4,5 A
Originalbetriebsanleitung

FR BE

Chargeur de batterie double 20 V 2 x 4,5 A
Traduction des instructions d'origine

PL

Akumulatorowa podwójna ładowarka 20 V 2 x 4,5 A
Tłumaczenie oryginalnej instrukcji obsługi

SK

Dvojitá nabíjačka na akumulátor 20 V 2x 4,5 A
Preklad originálneho návodu na obsluhu

ES

Cargador doble para la batería 20 V 2 x 4,5 A
Traducción del manual de instrucciones original

HU

Akkus kettős töltő 20 V 2 x 4,5 A
Az originál használati utasítás fordítása

HR

Aku dvostruki uređaj za punjenje 20 V 2 x 4,5 A
Prijevod originalnih uputa za uporabu

BG

Двойно зарядно устройство за акумулаторни батерии 20 V 2 x 4,5 A
Превод на оригиналното ръководство за експлоатация

GB MT

Dual Battery Charger 20V 2x 4.5A
Translation of the original instructions

NL BE

Accu dubbele oplader 20 V 2 x 4,5 A
Vertaling van de originele gebruiksaanwijzing

CZ

Aku dvojitá nabíječka 20 V 2x 4,5 A
Překlad originálního provozního návodu

DK

Batteridreven dobbeltoplader 20 V 2 x 4,5 A
Oversættelse af den originale driftsvejledning

IT MT

Doppio caricabatterie ricaricabile 20 V 2 x 4,5 A
Traduzione delle istruzioni d'uso originali

SI

Dvojni polnilnik za baterije 20 V 2 x 4,5 A
Prevod originalnega navodila za uporabo

RO

Încărcător dublu pentru acumulatori 20 V 2 x 4,5 A
Traducerea instrucțiunilor de utilizare originale

GR

Διπλός φορτιστής επαναφορτιζόμενων μπαταριών 20 V 2 x 4,5 A
Μετάφραση των αυθεντικών οδηγιών λειτουργίας

IAN 408012_2207

DE AT FR BE
CZ SK DK HU

DE AT CH

Klappen Sie vor dem Lesen die Seite mit den Abbildungen aus und machen Sie sich anschließend mit allen Funktionen des Gerätes vertraut.

GB MT

Before reading, unfold the page containing the illustrations and familiarise yourself with all functions of the device.

FR BE

Avant de lire le mode d'emploi, ouvrez la page contenant les illustrations et familiarisez-vous ensuite avec toutes les fonctions de l'appareil.

NL BE

Vouw vóór het lezen de pagina met de afbeeldingen open en maak u vertrouwd met alle functies van het apparaat.

PL

Przed przeczytaniem proszę rozłożyć stronę z ilustracjami, a następnie proszę zapoznać się z wszystkimi funkcjami urządzenia.

CZ

Před čtením si otevřete stranu s obrázky a potom se seznamte se všemi funkcemi přístroje.

SK

Pred čítaním si odklopte stranu s obrázkami a potom sa oboznámte so všetkými funkciami prístroja.

DK

Før du læser, vend siden med billeder frem og bliv bekendt med alle apparatets funktioner.

ES

Antes de empezar a leer abra la página que contiene las imágenes y, en seguida, familiarícese con todas las funciones del dispositivo.

IT MT

Prima di leggere aprire la pagina con le immagini e prendere confidenza con le diverse funzioni dell'apparecchio.

HU

Olvasás előtt kattintson az ábrát tartalmazó oldalra és végezetül ismerje meg a készülék mindegyik funkcióját.

SI

Pred branjem odprite stran s slikami in se nato seznanite z vsemi funkcijami naprave.

HR

Prije nego što pročitate tekst, otvorite stranicu sa slikama i upoznajte se na osnovu toga sa svim funkcijama uređaja.

RO

Înainte de a citi instrucțiunile, priviți imaginile și familiarizați-vă cu toate funcțiile aparatului.

BG

Преди да прочетете отворете страницата с фигурите и след това се запознайте с всички функции на уреда.

GR

Πριν ξεκινήσετε την ανάγνωση, ανοίξτε τη σελίδα με τις εικόνες και εξοικειωθείτε με όλες τις λειτουργίες της συσκευής.

A

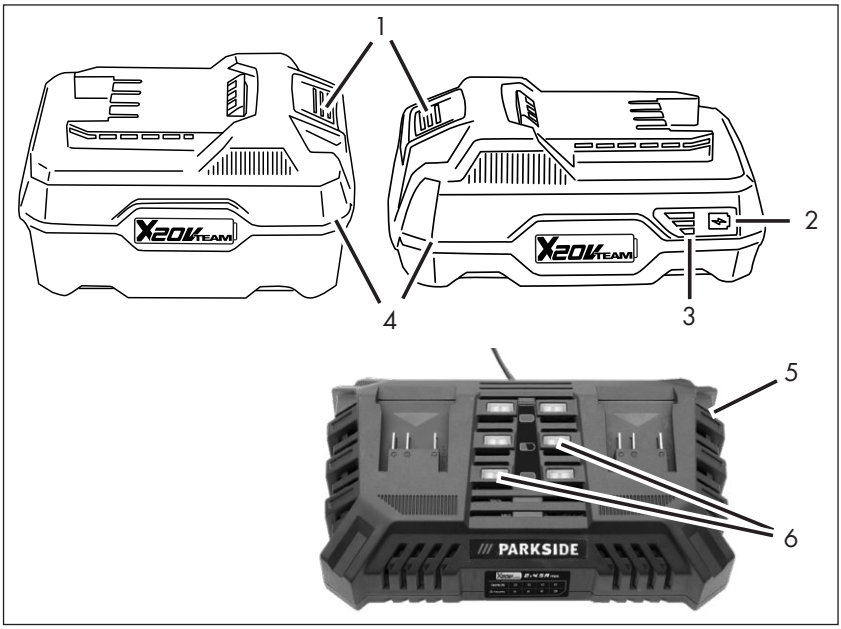

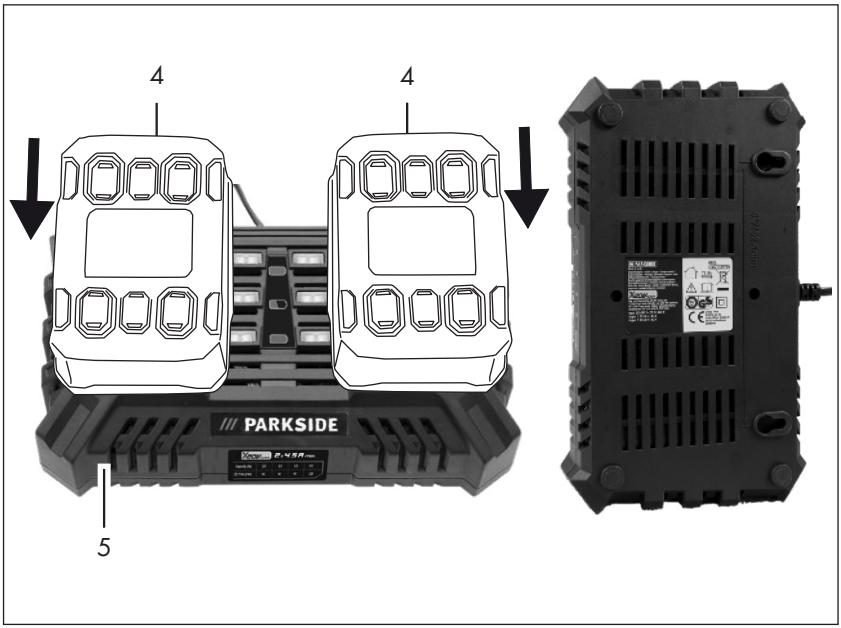

PARKSIDE

DE / AT / CH	Originalbetriebsanleitung	Seite	5
GB / MT	Translation of the original instructions	Page	14
FR / BE	Traduction des instructions d'origine	Page	22
NL / BE	Vertaling van de originele gebruiksaanwijzing	Pagina	34
PL	Tłumaczenie oryginalnej instrukcji obsługi	Strona	43
CZ	Překlad originálního provozního návodu	Strana	52
SK	Preklad originálneho návodu na obsluhu	Strana	61
DK	Oversættelse af den originale driftsvejledning	Side	70
ES	Traducción del manual de instrucciones original	Página	78
IT/MT	Traduzione delle istruzioni d'uso originali	Pagina	87
HU	Az originál használati utasítás fordítása	Oldal	96
SI	Prevod originalnega navodila za uporabo	Stran	105
HR	Prijevod originalnih uputa za uporabu	Stranica	115
RO	Traducerea instrucțiunilor de utilizare originale	Pagina	123
BG	Превод на оригиналното ръководство за експлоатация	Страница	132
GR	Μετάφραση των αυθεντικών οδηγιών λειτουργίας	Σελίδα	142

Inhalt

Einleitung.....5
Bestimmungsgemäße Verwendung.....5
Allgemeine Beschreibung 5
Lieferumfang.....6
Übersicht 6
Technische Daten.....6
Ladezeiten 6
Sicherheitshinweise.....6
Bildzeichen in der Anleitung.....6
Bildzeichen auf dem Ladegerät.....7
Allgemeine Sicherheitshinweise 7
Richtiger Umgang mit dem Akkuladegerät.....7
Ladevorgang 8
Ladezustand des Akkus prüfen.....9
Akku aufladen 9
Kontrollanzeige am Ladegerät 9
Verbrauchte Akkus 9
Lagerung 10
Wandmontage Ladegerät 10
Reinigung 10
Wartung 10
Entsorgung/Umweltschutz.....10
Ersatzteile/Zubehör 11
Garantie 12
Reparatur-Service 13
Service-Center.....13
Importeur 13
Original-EG-Konformitätserklärung 152

Einleitung

Herzlichen Glückwunsch zum Kauf Ihres neuen Gerätes. Sie haben sich damit für ein hochwertiges Produkt entschieden. Dieses Gerät wurde während der Produktion auf Qualität geprüft und einer Endkontrolle unterzogen. Die Funktionsfähigkeit Ihres Gerätes ist somit sichergestellt.

Die Betriebsanleitung ist Bestandteil dieses Produkts. Sie enthält wichtige Hinweise für Sicherheit, Gebrauch und Entsorgung. Machen Sie sich vor der Benutzung des Produkts mit allen Bedien- und Sicherheitshinweisen vertraut. Benutzen Sie das Produkt nur wie beschrieben und für die angegebenen Einsatzbereiche. Bewahren Sie die Anleitung gut auf und händigen Sie alle Unterlagen bei Weitergabe des Produkts an Dritte mit aus.

Bestimmungsgemäße Verwendung

Das Ladegerät ist in Verbindung mit Akkus der Serie (Parkside) X 20 V Team zu nutzen. Jede andere Verwendung kann zu Schäden am Gerät führen und eine ernsthafte Gefahr für den Benutzer darstellen. Dieses Gerät ist nicht zur gewerblichen Nutzung geeignet. Bei gewerblichem Einsatz erlischt die Garantie.
Der Hersteller haftet nicht für Schäden, die durch bestimmungswidrigen Gebrauch oder falsche Bedienung verursacht wurden.

Allgemeine Beschreibung

Die Abbildungen finden Sie auf der vorderen Ausklappseite.

Lieferumfang

- Ladegerät
- Betriebsanleitung

A Übersicht

1 Entriegelungstaste
2 Taste zur Ladezustandsanzeige
3 Ladezustandsanzeige
4 Akku
5 Ladegerät
6 Kontrollanzeige am Ladegerät

Technische Daten

Akku-Doppelladegerät ..... PDSLG 20 B1
Input
Leistungsaufnahme .....220 W
Eingangsspannung..... 230 - 240 V~
Eingangswechselstromfrequenz....50 Hz
Output 1
Ausgangsspannung..... 21,5 V⎓
Ausgangsstrom .....4,5 A
Output 2
Ausgangsspannung..... 21,5 V⎓
Ausgangsstrom .....4,5 A
Gerätesicherung T3.15A
Schutzklasse..... ⧈ II

Ladezeiten

Das Gerät ist Teil der Serie X 20 V TEAM und kann mit Akkus der X 20 V TEAM Serie von Parkside betrieben werden.
Akkus der Serie X 20 V TEAM von Parkside dürfen nur mit Ladegeräten der Serie X 20 V TEAM von Parkside geladen werden.

Wir empfehlen Ihnen mit diesem Gerät ausschließlich folgende Akkus zu laden: PAP 20 B1, PAP 20 B3, Smart PAPS 204 A1, Smart PAPS 208 A1.

Akku	2,0 Ah PAP 20 A1 PAP 20 B1	3,0 Ah PAP 20 A2
Ladezeit (Min.)	35	45

Akku	4,0 Ah PAP 20 A3 PAP 20 B3 Smart PAPS 204 A1	8,0 Ah Smart PAPS 208 A1
Ladezeit (Min.)	60	120

Sicherheitshinweise

Bildzeichen in der Anleitung

Gefahrenzeichen mit Angaben zur Verhütung von Personen- oder Sachschäden.

Gefahrenzeichen mit Angaben zur Verhütung von Personenschäden durch einen elektrischen Schlag.

Gebotszeichen mit Angaben zur Verhütung von Schäden.

Hinweiszeichen mit Informationen zum besseren Umgang mit dem Gerät.

Bildzeichen auf dem Ladegerät

Dieses Gerät ist Teil des X 20 V TEAM.

Achtung!

Lesen Sie die Betriebsanleitung aufmerksam durch.

Das Ladegerät ist nur zur Verwendung in Räumen geeignet.

T3.15A Gerätesicherung

Schutzklasse II (Doppelisolierung)

Elektrogeräte gehören nicht in den Hausmüll.

Kontrollanzeigen (LED) Ladegerät

Capacity (Ah)	2.0	3.0	4.0	8.0
Time (min)	35	45	60	120

Ladezeiten Tabelle

Ladezeit in Minuten

Allgemeine Sicherheitshinweise

Achtung! Beim Gebrauch von Elektrogeräten sind zum Schutz gegen elektrischen Schlag, Verletzungs- und Brandgefahr folgende grundsätzliche Sicherheitsmaßnahmen zu beachten:

- Dieses Gerät darf nicht von Kindern benutzt werden. Reinigung und Wartung dürfen nicht von Kindern durchgeführt werden.
- Trennen Sie das Gerät immer von der Stromversorgung, bevor Sie es zusammenbauen, auseinandernehmen oder reinigen.
- Geräte können von Personen mit eingeschränkten körperlichen, sensorischen oder geistigen Fähigkeiten oder mangelnder Erfahrung und Kenntnis verwendet werden, wenn sie beaufsichtigt oder in die sichere Verwendung des Geräts eingewiesen wurden und die damit verbundenen Gefahren verstehen.

Richtiger Umgang mit dem Akkuladegerät

- Kinder sollten beaufsichtigt werden, um sicherzustellen, dass sie nicht mit dem Gerät spielen.
- **Überprüfen Sie vor jeder Benutzung Ladegerät, Kabel und Stecker und lassen Sie es von qualifiziertem Fachpersonal und nur mit Original-Ersatzteilen reparieren. Benutzen Sie ein defektes Ladegerät nicht und öffnen Sie es nicht selbst.** Damit wird

sichergestellt, dass die Sicherheit des Gerätes erhalten bleibt.

- **Achten Sie darauf, dass die Netzspannung mit den Angaben des Typenschildes auf dem Ladegerät übereinstimmt.** Es besteht die Gefahr eines elektrischen Schlags.
- **Halten Sie das Ladegerät sauber und fern von Nässe und Regen. Benutzen Sie das Ladegerät niemals im Freien.** Durch Verschmutzung und das Eindringen von Wasser erhöhen sich das Risiko eines elektrischen Schlags.
- **Das Ladegerät darf nur mit den zugehörigen Akkus der Serie (Parkside) X 20 V Team betrieben werden.** Das Laden von anderen Akkus kann zu Verletzungen und Brandgefahr führen.
- **Vermeiden Sie mechanische Beschädigungen des Ladegerätes.** Sie können zu inneren Kurzschlüssen führen.
- **Das Ladegerät darf nicht auf brennbarem Untergrund (z.B. Papier, Textilien) betrieben werden.** Es besteht Brandgefahr wegen der beim Laden auftretenden Erwärmung.
- **Laden Sie Akkus nur mit Ladegeräten auf, die vom Hersteller empfohlen werden.** Für ein Ladegerät, das für eine bestimmte Art von Akkus geeignet ist, besteht Brandgefahr, wenn es mit anderen Akkus verwendet wird.
- Wenn die Netzanschlussleitung dieses Gerätes beschädigt wird, muss sie durch den Hersteller oder seinen Kundendienst oder eine ähnlich qualifizierte Person ersetzt werden, um Gefährdungen zu vermeiden.
- Der Akku Ihres Gerätes wird nur teilweise vorgeladen geliefert und muss vor Gebrauch zum ersten Mal richtig aufgeladen werden. Stecken Sie den Akku in den Sockel ein und schließen Sie das Ladegerät ans Stromnetz an.
- Ziehen Sie den Netzstecker wenn der Akku voll aufgeladen ist und trennen Sie den Akku vom Ladegerät.
- Laden Sie in dem Ladegerät keine nicht wiederaufladbaren Batterien auf.

Ladevorgang

⚠ **Setzen Sie den Akku nicht extremen Bedingungen wie Wärme und Stoß aus. Es besteht Verletzungsgefahr durch auslaufende Elektrolytlösung! Spülen Sie bei Augen- oder Hautkontakt die betroffenen Stellen mit Wasser oder Neutralisator und suchen Sie einen Arzt auf.**

⚠ **Laden Sie den Akku nur in trockenen Räumen auf. Die Außenfläche des Akkus muss**

sauber und trocken sein, bevor Sie das Ladegerät anschließen. Es besteht die Gefahr von Verletzungen durch Stromschlag.

- Laden Sie den Akku vor dem ersten Gebrauch auf.
- Eine wesentlich verkürzte Betriebszeit trotz Aufladung zeigt an, dass der Akku verbraucht ist und ersetzt werden muss. Verwenden Sie nur einen Original-Ersatzakku, den Sie über unseren Onlineshop beziehen können (siehe Kapitel „Ersatzteile/Zubehör".
- Beachten Sie in jedem Falle die jeweils gültigen Sicherheitshinweise sowie Bestimmungen und Hinweise zum Umweltschutz.
- Defekte, die aus unsachgemäßer Handhabung resultieren, unterliegen nicht der Garantie.

Ladezustand des Akkus prüfen

Die Ladezustandsanzeige (3) signalisiert den Ladezustand des Akkus (4).

Drücken Sie die Taste zur Ladezustandsanzeige (2) am Akku. Der Ladezustand des Akkus wird durch Aufleuchten der entsprechenden LED-Leuchte angezeigt.

3 LEDs leuchten (rot, orange und grün): Akku geladen
2 LEDs leuchten (rot und orange): Akku teilweise geladen
1 LED leuchtet (rot): Akku muss geladen werden

Akku aufladen

Laden Sie den Akku (4) auf, wenn nur noch die rote LED der Ladezustandsanzeige (3) leuchtet.

Lassen Sie einen erwärmten Akku vor dem Laden abkühlen.

1. Nehmen Sie den Akku (4) aus dem Gerät.
2. Schieben Sie den Akku (4) in den Ladeschacht des Ladegerätes (5).
3. Schließen Sie das Ladegerät (5) an eine Steckdose an.
4. Nach erfolgtem Ladevorgang trennen Sie das Ladegerät (5) vom Netz.
5. Ziehen Sie den Akku (4) aus dem Ladegerät (5).

Kontrollanzeige am Ladegerät

Die Leserichtung der Kontrollanzeige (6) ist von unten nach oben.
Ist das Ladegerät an der Steckdose angeschlossen und kein Akku eingesetzt leuchten alle LEDs dauerhaft.

Eine LED leuchtet: Akku(s) (4) leer
Eine LED leuchtet, zweite LED blinkt: Akku(s) zu 1/3 geladen
Zwei LED leuchten, dritte LED blinkt: Akku(s) zu 2/3 geladen
Drei LED leuchten: Akku(s) voll geladen

Verbrauchte Akkus

- Eine wesentlich verkürzte Betriebszeit trotz Aufladung zeigt an, dass der Akku verbraucht ist und ersetzt werden muss. Verwenden Sie nur einen Ersatz-Akku, den Sie über den Kundendienst beziehen können.
- Beachten Sie in jedem Falle die jeweils gültigen Sicherheitshinweise sowie Bestimmungen und Hinweise zum Umweltschutz (siehe „Entsorgung/Umweltschutz").

Lagerung

- Nehmen Sie den Akku vor einer längeren Lagerung (z. B. Überwinterung) aus dem Gerät.
- Lagern Sie den Akku nur im teilgeladenen Zustand. Während einer längeren Lagerzeit sollten 2 bis 3 LEDs leuchten.
- Prüfen Sie während einer längeren Lagerungsphase etwa alle 3 Monate den Ladezustand des Akkus und laden Sie bei Bedarf nach.
- Die optimale Lagertemperatur für den Akku beträgt 0 °C bis 45 °C. Vermeiden Sie während der Lagerung extreme Kälte oder Hitze, damit der Akku nicht an Leistung verliert.

Wandmontage Ladegerät (optional)

Sie können das Ladegerät (5) auch an der Wand montieren.

- Bringen Sie zwei Schrauben horizontal im Abstand von 152,4 mm (6") mit Hilfe von Dübeln an der Wunschposition einer Wand an.
- Der Schraubenkopf kann einen Durchmesser von 7 - 10 mm haben.
- Lassen Sie die Schraubenköpfe mit ca. 10 mm Abstand zur Wand hervorstehen.
- Sie können das Ladegerät (5) mit den Öffnungen der Wandhalterung an die beiden Schrauben ansetzen und das Ladegerät auf Anschlag nach unten ziehen.

⚠ **Achten Sie beim Bohren darauf, keine Versorgungsleitungen zu beschädigen. Verwenden Sie geeignete Suchgeräte, um diese aufzuspüren oder nehmen Sie einen Installationsplan zu Hilfe. Kontakt mit Elektroleitungen kann zu elektrischem Schlag und Feuer, Kontakt einer Gasleitung zur Explosion führen. Beschädigung einer Wasserleitung kann zu Sachbeschädigung und elektrischem Schlag führen.**

Reinigung

Reinigen Sie das Ladegerät (5) mit einem trockenen Tuch oder mit einem Pinsel. Verwenden Sie kein Wasser oder metallische Gegenstände.

Wartung

- Das Gerät ist wartungsfrei.

Entsorgung/ Umweltschutz

Nehmen Sie den Akku aus dem Gerät und führen Sie Gerät, Akku, Zubehör und Verpackung einer umweltgerechten Wiederverwertung zu. Entsorgen Sie das Verpackungsmaterial ordnungsgemäß.

Elektrische Geräte gehören nicht in den Hausmüll. Das Symbol der durchgestrichenen Mülltonne bedeutet, dass dieses Produkt am Ende der Nutzungszeit nicht über den Haushaltsmüll entsorgt werden darf.

Richtlinie 2012/19/EU über Elektro- und Elektronik-Altgeräte: Verbrauchte Elektrogeräte müssen getrennt gesammelt und einer umweltgerechten Wiederverwertung zugeführt werden.
Je nach Umsetzung in nationales Recht können Sie folgende Möglichkeiten haben:

- an einer Verkaufsstelle zurückgeben,
- an einer offiziellen Sammelstelle abgeben,
- an den Hersteller/Inverkehrbringer zurücksenden. Die Entsorgung Ihrer defekten, eingesendeten Geräte führen wir kostenlos durch

Nicht betroffen sind den Altgeräten beigefügte Zubehörteile und Hilfsmittel ohne Elektrobestandteile.

Zusätzliche Entsorgungshinweise für Deutschland nach Elektro- und Elektronikgerätegesetz: Das Gerät ist bei eingerichteten Sammelstellen, Wertstoffhöfen oder Entsorgungsbetrieben abzugeben. Zudem sind Vertreiber von Elektro- und Elektronikgeräten sowie Vertreiber von Lebensmitteln zur Rücknahme verpflichtet. LIDL bietet Ihnen Rückgabemöglichkeiten direkt in den Filialen und Märkten an. Rückgabe und Entsorgung sind für Sie kostenfrei.
Beim Kauf eines Neugerätes haben Sie das Recht, ein entsprechendes Altgerät unentgeltlich zurückzugeben.
Zusätzlich haben Sie die Möglichkeit, unabhängig vom Kauf eines Neugerätes, unentgeltlich (bis zu drei) Altgeräte abzugeben, die in keiner Abmessung größer als 25 cm sind.
Bitte entnehmen Sie vor der Rückgabe Batterien oder Akkumulatoren, die nicht vom Altgerät umschlossen sind, sowie Lampen, die zerstörungsfrei entnommen werden können und führen diese einer separaten Sammlung zu.

Werfen Sie den Akku nicht in den Hausmüll, ins Feuer (Explosionsgefahr) oder ins Wasser. Beschädigte Akkus können der Umwelt und ihrer Gesundheit schaden, wenn giftige Dämpfe oder Flüssigkeiten austreten.

Entsorgen Sie Akkus nach den lokalen Vorschriften. Defekte oder verbrauchte Akkus müssen gemäß Richtlinie 2006/66/EG recycelt werden. Geben Sie Akkus an einer Altbatteriesammelstelle ab, wo sie einer umweltgerechten Wiederverwertung zugeführt werden. Fragen Sie hierzu Ihren lokalen Müllentsorger oder unser Service-Center. Entsorgen Sie Akkus im entladenen Zustand. Wir empfehlen die Pole mit einem Klebestreifen zum Schutz vor einem Kurzschluss abzudecken. Öffnen Sie den Akku nicht.

Ersatzteile/Zubehör

Ersatzteile und Zubehör erhalten Sie unter www.grizzlytools.shop

Sollten Sie Probleme mit dem Bestellvorgang haben, verwenden Sie bitte das Kontaktformular. Bei weiteren Fragen wenden Sie sich an das „Service-Center“ (siehe Seite 13).

Akku-Doppelladegerät
PDSLG 20 B1, EU 80002908
PDSLG 20 B1, UK 80002909

Garantie

Sehr geehrte Kundin, sehr geehrter Kunde, Sie erhalten auf dieses Gerät 3 Jahre Garantie ab Kaufdatum.
Im Falle von Mängeln dieses Produkts stehen Ihnen gegen den Verkäufer des Produkts gesetzliche Rechte zu. Diese gesetzlichen Rechte werden durch unsere im Folgenden dargestellte Garantie nicht eingeschränkt.

Garantiebedingungen

Die Garantiefrist beginnt mit dem Kaufdatum. Bitte bewahren Sie den original Kassenbon gut auf. Diese Unterlage wird als Nachweis für den Kauf benötigt.
Tritt innerhalb von drei Jahren ab dem Kaufdatum dieses Produkts ein Material- oder Fabrikationsfehler auf, wird das Produkt von uns – nach unserer Wahl – für Sie kostenlos repariert oder ersetzt. Diese Garantieleistung setzt voraus, dass innerhalb der Drei-Jahres-Frist das defekte Gerät und der Kaufbeleg (Kassenbon) vorgelegt und schriftlich kurz beschrieben wird, worin der Mangel besteht und wann er aufgetreten ist.
Wenn der Defekt von unserer Garantie gedeckt ist, erhalten Sie das reparierte oder ein neues Produkt zurück. Mit Reparatur oder Austausch des Produkts beginnt kein neuer Garantiezeitraum.

Garantiezeit und gesetzliche Mängelansprüche

Die Garantiezeit wird durch die Gewährleistung nicht verlängert. Dies gilt auch für ersetzte und reparierte Teile. Eventuell schon beim Kauf vorhandene Schäden und Mängel müssen sofort nach dem Auspacken gemeldet werden. Nach Ablauf der Garantiezeit anfallende Reparaturen sind kostenpflichtig.

Garantieumfang

Das Gerät wurde nach strengen Qualitätsrichtlinien sorgfältig produziert und vor Anlieferung gewissenhaft geprüft.

Die Garantieleistung gilt für Material- oder Fabrikationsfehler. Diese Garantie erstreckt sich nicht auf Produktteile, die normaler Abnutzung ausgesetzt sind und daher als Verschleißteile angesehen werden können oder für Beschädigungen an zerbrechlichen Teilen.
Diese Garantie verfällt, wenn das Produkt beschädigt, nicht sachgemäß benutzt oder nicht gewartet wurde. Für eine sachgemäße Benutzung des Produkts sind alle in der Betriebsanleitung aufgeführten Anweisungen genau einzuhalten. Verwendungszwecke und Handlungen, von denen in der Betriebsanleitung abgeraten oder vor denen gewarnt wird, sind unbedingt zu vermeiden.
Das Produkt ist lediglich für den privaten und nicht für den gewerblichen Gebrauch bestimmt. Bei missbräuchlicher und unsachgemäßer Behandlung, Gewaltanwendung und bei Eingriffen, die nicht von unserer autorisierten Service-Niederlassung vorgenommen wurden, erlischt die Garantie.

Abwicklung im Garantiefall

Um eine schnelle Bearbeitung Ihres Anliegens zu gewährleisten, folgen Sie bitte den folgenden Hinweisen:

- Bitte halten Sie für alle Anfragen den Kassenbon und die Identifikationsnummer (IAN 408012_2207) als Nachweis für den Kauf bereit.
- Die Artikelnummer entnehmen Sie bitte dem Typenschild, einer Gravur, auf dem Titelblatt Ihrer Anleitung (unten links) oder als Aufkleber auf der Rück- oder Unterseite.

- Sollten Funktionsfehler oder sonstige Mängel auftreten kontaktieren Sie zunächst die nachfolgend benannte Serviceabteilung **telefonisch** oder per **E-Mail**. Sie erhalten dann weitere Informationen über die Abwicklung Ihrer Reklamation.
- Ein als defekt erfasstes Produkt können Sie, nach Rücksprache mit unserem Kundenservice, unter Beifügung des Kaufbelegs (Kassenbons) und der Angabe, worin der Mangel besteht und wann er aufgetreten ist, für Sie portofrei an die Ihnen mitgeteilte Service-Anschrift übersenden. Um Annahmeprobleme und Zusatzkosten zu vermeiden, benutzen Sie unbedingt nur die Adresse, die Ihnen mitgeteilt wird. Stellen Sie sicher, dass der Versand nicht unfrei, per Sperrgut, Express oder sonstiger Sonderfracht erfolgt. Senden Sie das Gerät bitte inkl. aller beim Kauf mitgelieferten Zubehörteile ein und sorgen Sie für eine ausreichend sichere Transportverpackung.

Reparatur-Service

Sie können Reparaturen, **die nicht der Garantie unterliegen**, gegen Berechnung von unserer Service-Niederlassung durchführen lassen. Sie erstellt Ihnen gerne einen Kostenvoranschlag.
Wir können nur Geräte bearbeiten, die ausreichend verpackt und frankiert eingesandt wurden.
Achtung: Bitte senden Sie Ihr Gerät gereinigt und mit Hinweis auf den Defekt an unsere Service-Niederlassung.
Nicht angenommen werden unfrei - per Sperrgut, Express oder mit sonstiger Sonderfracht - eingeschickte Geräte.
Die Entsorgung Ihrer defekten, eingesendeten Geräte führen wir kostenlos durch.

Service-Center

DE **Service Deutschland**
Tel.: 0800 54 35 111
E-Mail: grizzly@lidl.de
IAN 408012_2207

AT **Service Österreich**
Tel.: 0800 447744
E-Mail: grizzly@lidl.at
IAN 408012_2207

CH **Service Schweiz**
0800 56 44 33
E-Mail: grizzly@lidl.ch
IAN 408012_2207

Importeur

Bitte beachten Sie, dass die folgende Anschrift keine Serviceanschrift ist. Kontaktieren Sie zunächst das oben genannte Service-Center.

Grizzly Tools GmbH & Co. KG
Stockstädter Straße 20
DE-63762 Großostheim
DEUTSCHLAND
www.grizzlytools.de

Content

Introduction 14
Intended Use.....14
General Description.....14
Scope of delivery.....14
Overview.....15
Technical Data.....15
Charging times 15
Safety information 15
Symbols in the manual.....15
Symbols on the Charger 16
General Safety Directions.....16
Correct handling of the battery charger.....16
Charging Process 17
Checking the charge status of the rechargeable battery.....17
Recharging the battery.....18
Control display on charger.....18
Used batteries 18
Storage.....18
Wall mounted charger.....19
Cleaning 19
Maintenance 19
Disposal/environmental protection 19
Spare Parts/Accessories 20
Guarantee 20
Repair Service.....21
Service-Center.....21
Importer 21
Translation of the original EC declaration of conformity 153

Introduction

Congratulations on the purchase of your new device. With it, you have chosen a high quality product.
During production, this equipment has been checked for quality and subjected to a final inspection. The functionality of your equipment is therefore guaranteed.

The operating instructions constitute part of this product. They contain important information on safety, use and disposal.
Before using the product, familiarise yourself with all of the operating and safety instructions. Use the product only as described and for the applications specified. Keep this manual safely and in the event that the product is passed on, hand over all documents to the third party.

Intended Use

The charger is to be used in conjunction with rechargeable batteries from the (Parkside) X 20 V Team series. Any other use can damage the device and thus pose a substantial risk to the user. This device is not suitable for commercial use. The warranty is void in the case of commercial use. The manufacturer is not liable for damage caused by improper use or incorrect operation.

General Description

The illustrations can be found on the front fold-out page.

Scope of delivery

- Charger
- Operating instructions

Overview

A
1 Release button
2 Button for the charge status display
3 Battery charge level indicator
4 Rechargeable battery
5 Charger
6 Control display on charger

Technical Data

Dual Battery Charger... PDSLG 20 B1

Input
Power consumption .....220 W
Input voltage ..... 230 - 240 V~
Input AC frequency .....50 Hz
Output 1
Output voltage..... 21.5 V⎓
Output current .....4.5 A
Output 2
Output voltage..... 21.5 V⎓
Output current .....4.5 A
Miniature fuse.....T3.15A
Protection class ..... ⧈ II

Charging times

The device is part of the X 20 V TEAM series and can be operated using batteries of the X 20 V TEAM series from Parkside. Batteries of the X 20 V TEAM series from Parkside may only be charged using chargers of the X 20 V TEAM series from Parkside.

We recommend that you only charge the following batteries with this device: PAP 20 B1, PAP 20 B3, Smart PAPS 204 A1, Smart PAPS 208 A1.

Rechargeable battery	2,0 Ah PAP 20 A1 PAP 20 B1	3,0 Ah PAP 20 A2
Charging time (min.)	35	45

Rechargeable battery	4,0 Ah PAP 20 A3 PAP 20 B3 Smart PAPS 204 A1	8,0 Ah Smart PAPS 208 A1
Charging time (min.)	60	120

Safety information

Symbols in the manual

Warning symbols with information on damage and injury prevention.

Hazard symbol with information on the prevention of personal injury caused by electric shock.

Instruction symbols with information on preventing damage.

Help symbols with information on improving tool handling.

Symbols on the Charger

The device is part of the Parkside X 20 V TEAM series.

Caution!

Read the operating instructions before charging.

The rcharger is for indoor use only.

T3.15A Miniature fuse.

Protection class II (Double insulation).

Electrical appliances must not be disposed of with the domestic waste.

LED display while charging.

Capacity (Ah)	2.0	3.0	4.0	8.0
Time (min)	35	45	60	120

Table showing charging times

Charging time in minutes

General Safety Directions

Caution! When using power tools, observe the following basic safety measures for the prevention of electric shocks and the risk of injury and fire. Please read all these instructions before using this electric tool and please keep the safety instructions.

- Devices can be used by persons with impaired physical, sensory or mental capabilities or lack of experience and knowledge if they have been given supervision or instruction concerning use of the device in a safe way and understand the hazards involved.
- This device must not be used by children. Cleaning and maintenance must not be carried out by children.
- Always disconnect the device from the power supply before assembling, disassembling or cleaning it.

Correct handling of the battery charger

- Keep the equipment away from children and pets. Children should be supervised in order to ensure that they do not play with the equipment.
- **Before each use, check the charger, cable and plug and have them repaired by qualified professionals and only with original parts.** Do not use a defective charger and do not open it up yourself. This ensures

that the safety of the device is maintained.

- **Connect the charger only to a socket with an earth. Ensure that the mains voltage matches the specifications on the charger rating plate. Risk of electric shock.**
- **Disconnect the charger from the mains before closing or opening connection to the battery/ power tool/device.**
- **Keep the charger clean and away from wet and rain. Do not use the charger outdoors.** Dirt and the entry of water increase the risk of electric shock.
- **The charger may only be used with the corresponding rechargeable batteries of the (Parkside) X 20 V Team series.** Charging other batteries may result in injuries and risk of fire.
- **Avoid mechanical damage to the charger.** This can result in internal short circuits.
- **Do not operate the charger on a combustible surface (e.g. paper, textiles).** Risk of fire due to heating during charging.
- **Charge the batteries only in chargers that are recommended by the manufacturer.** Risk of fire if a charger that is suitable for a specific type of battery is used with other batteries.
- **If the power cable for this equipment is damaged, it must be replaced by the manufacturer, a customer service agent of the same or a similarly qualified person in order to prevent hazards.**
- Do not use the charger to charge non-rechargeable batteries. The device could become damaged.

Charging Process

Do not expose the battery to extreme conditions such as heat or impact. Risk of injury from escaping electrolytic solution! After eye/skin contact, rinse the affected areas with water or a neutraliser and consult a doctor.

Charge the battery in a dry room only.
Prior to attaching the charger, check that the battery's outer surface is clean and dry.
There is a risk of injury due to electric shock.

- Charge the battery before the first time of use.
- If the operating time is considerably shortened despite charging, this shows that the rechargeable battery is depleted and must be replaced. Only use an original replacement battery purchased from our online shop (see section "Spare Parts/Accessories").
- Always take heed of the applicable safety instructions as well as the environmental protection regulations and information.
- The warranty excludes all defects caused by improper handling.

Checking the charge status of the rechargeable battery

The battery charge status indicator (3) signalises the state of charge of the battery (4).

Press the button (2) on the battery. The state of charge of the battery is displayed by illuminating the 3-colour LED lights of the state of charge display.

3 LEDs light up (red, orange and green):
Battery is fully charged.

2 LEDs light up (red and orange):
Battery has a residual charge.
1 LED lights up (red):
Battery has to be charged

Recharging the battery

Allow a hot battery to cool before charging.

Only charge the battery (4) when the red LED on the charge status indicator is on.

1. Remove the battery (4) from the appliance.
2. Insert the battery (4) in the charging compartment of the battery charger (5).
3. Plug the battery charger (5) into a mains outlet.
4. When the battery is fully recharged unplug the battery charger (5) from the mains.
5. Remove the battery (4) from the charger (5).

Control display on charger

The direction in which to read the control display (6) is from the bottom up.
If the charger is connected to the mains socket and no battery is inserted, all LEDs will light up permanently.

An LED lights up:
Batter(ies) (4) empty

An LED lights up, a second LED flashes:
Batter(ies) charged to 1/3

Two LEDs light up, third LED flashes:
Batter(ies) charged to 2/3

Three LEDs light up:
Batter(ies) fully charged

Used batteries

- If a fully recharged battery lasts for considerably shorter operating times, the battery is used up and needs to be replaced. Only use an OEM battery pack replacement available from our Customer Service.
- Always take heed of the applicable safety instructions as well as the environmental protection regulations and information (see “Cleaning and Maintenance”).

Storage

- Remove the battery before storing the unit for longer periods of time (e.g. hibernation).
- Store the battery only in a partially charged state. During prolonged storage, 2 to 3 LEDs should be illuminated.
- During a longer storage period, check the state of charge of the battery and recharge if necessary roughly every 3 months.
- The ideal storage temperature for the battery is between 0 °C and 45 °C. Avoid extreme cold or heat during storage to ensure the battery output is not adversely affected.

Wall mounted charger (optional)

You can also mount the charger (5) on the wall.

- Using dowels, place two screws horizontally 152.4 mm (6”) apart at the desired position on a wall.
- The screw head can have a diameter of 7 - 10 mm.
- Leave the screw heads protruding at a distance of approx. 10 mm from the wall.
- With the openings of the wall bracket, you can attach the charger (5) to the two screws and pull the charger down until it stops.

When drilling, be careful not to damage any supply lines. Use suitable search devices to find these or consult an installation plan for guidance. Contact with electrical cables can lead to electric shock and fire. Contact with a gas pipe can result in an explosion. Damage to a water pipe can lead to property damage and electric shock.

Cleaning

Clean the charger (5) with a dry brush or dry cloth.
Keep the charger (5) away from moisture and sharp objects.

Maintenance

- The equipment is maintenance free.

Disposal/environmental protection

Remove the battery from the device and take the device, battery, accessories and packaging for environmentally friendly recycling.

Electric units do not belong with domestic waste.

Directive 2012/19/EU on waste electrical and electronic equipment: Used electrical devices must be collected separately for disposal and recycled in an environmentally sound manner.

Depending on the implementation in national law, you may have the following options:
- Return to a shop,
- Hand over to an official collection point,
- Return to the manufacturer/distributor. We will dispose of any defective devices that you send to us free of charge.

This does not affect accessories enclosed with the old devices or tools without any electrical components.

Li-Ion

Do not dispose of batteries in household waste, fire (risk of explosion) or water. Damaged batteries may damage the environment and your health if toxic fumes or liquids leak out.

Defective or used batteries must be recycled in accordance with Directive 2006/66/EC.
Dispose of batteries in accordance with the local regulations. Take batteries to an old battery collection point where they will be recycled in an environmentally friendly manner. For information about this, ask

your local waste management company or our service centre.
Dispose of batteries in discharged condition. We recommend covering the pole with adhesive tape to prevent a short circuit. Do not open up the battery.

Spare Parts/Accessories

Spare parts and accessories can be obtained at www.grizzlytools.shop

If you have issues ordering, please use the contact form.
If you have any other questions, contact the "Service-Center" (see page 21).

Dual Battery Charger
PDSLG 20 B1, EU 80002908
PDSLG 20 B1, UK 80002909

Guarantee

Dear Customer,
This equipment is provided with a 3-year guarantee from the date of purchase.
In case of defects, you have statutory rights against the seller of the product. These statutory rights are not restricted by our guarantee presented below.

Terms of Guarantee
The term of the guarantee begins on the date of purchase. Please retain the original receipt. This document is required as proof of purchase.
If a material or manufacturing defect occurs within three years of the date of purchase of this product, we will repair or replace – at our choice – the product for you free of charge. This guarantee requires the defective equipment and proof of purchase to be presented within the three-year period with a brief written description of what constitutes the defect and when it occurred.
If the defect is covered by our guarantee, you will receive either the repaired product or a new product. No new guarantee period begins on repair or replacement of the product.

Guarantee Period and Statutory Claims for Defects
The guarantee period is not extended by the guarantee service. This also applies for replaced or repaired parts. Any damages and defects already present at the time of purchase must be reported immediately after unpacking. Repairs arising after expiry of the guarantee period are chargeable.

Guarantee Cover
The equipment has been carefully produced in accordance with strict quality guidelines and conscientiously checked prior to delivery.

The guarantee applies for all material and manufacturing defects. This guarantee does not extend to cover product parts that are subject to normal wear and may therefore be considered as wearing parts (e.g. cutter bar) or to cover damage to breakable parts (e.g. switches, batteries).
This guarantee shall be invalid if the product has been damaged, used incorrectly or not maintained. Precise adherence to all of the instructions specified in the operating manual is required for proper use of the product. Intended uses and actions against which the operating manual advises or warns must be categorically avoided.
The product is designed only for private and not commercial use. The guarantee will be invalidated in case of misuse or improper handling, use of force, or inter-

ventions not undertaken by our authorised service branch.

Processing in Case of Guarantee
To ensure efficient handling of your query, please follow the directions below:

- Please have the receipt and item number (IAN 408012_2207) ready as proof of purchase for all enquiries.
- Please find the item number on the rating plate.
- Should functional errors or other defects occur, please initially contact the service department specified below by **telephone** or by **e-mail**. You will then receive further information on the processing of your complaint.
- After consultation with our customer service, a product recorded as defective can be sent postage paid to the service address communicated to you, with the proof of purchase (receipt) and specification of what constitutes the defect and when it occurred. In order to avoid acceptance problems and additional costs, please be sure to use only the address communicated to you. Ensure that the consignment is not sent carriage forward or by bulky goods, express or other special freight. Please send the equipment inc. all accessories supplied at the time of purchase and ensure adequate, safe transport packaging.

Repair Service

For a charge, **repairs not covered by the guarantee** can be carried out by our service branch, which will be happy to issue a cost estimate for you.
We can handle only equipment that has been sent with adequate packaging and postage.

Attention: Please send your equipment to our service branch in clean condition and with an indication of the defect.
Equipment sent carriage forward or by bulky goods, express or other special freight will not be accepted.
We will dispose of your defective devices free of charge when you send them to us.

Service-Center

GB **Service Great Britain**
Tel.: 0800 404 7657
E-Mail: grizzly@lidl.co.uk
IAN 408012_2207

MT **Service Malta**
Tel.: 80062230
E-Mail: grizzly@lidl.com.mt
IAN 408012_2207

Importer

Please note that the following address is not a service address. Please initially contact the service centre specified above.

Grizzly Tools GmbH & Co. KG
Stockstädter Straße 20
DE-63762 Großostheim
GERMANY
www.grizzlytools.de

Sommaire

Introduction 22
Fins d'utilisation.....22
Description générale 22
Matériel livré 23
Vue synoptique 23
Données techniques 23
Temps de charge.....23
Instructions de sécurité.....24
Symboles utilisés dans le mode d'emploi.....24
Consignes de sécurité générales 24
Procédure de charge 26
Contrôlez l'état de charge de la batterie 26
Recharger la batterie 26
Voyant de contrôle sur le chargeur 27
Batteries usées 27
Stockage.....27
Montage mural du chargeur 27
Nettoyage.....28
Maintenance 28
Élimination/Protection de l'environnement.....28
Pièces de rechange/Accessoires..29
Garantie - France 29
Garantie - Belgique.....31
Service Réparations 33
Service-Center.....33
Importateur 33
Traduction de la déclaration de conformité CE originale 154

Introduction

Toutes nos félicitations pour l'achat de votre nouvel appareil. Vous avez ainsi choisi un produit de qualité supérieure. La qualité de l'appareil a été vérifiée pendant la production et il a été soumis à un contrôle final. Le fonctionnement de votre appareil est donc ainsi garanti.

La notice d'utilisation fait partie de ce produit. Elle contient des instructions importantes pour la sécurité, l'utilisation et l'élimination des déchets. Avant d'utiliser ce produit, lisez attentivement les consignes d'emploi et de sécurité. N'utilisez le produit que tel que décrit et uniquement pour les domaines d'emploi indiqués. Conservez cette notice et remettez-la avec tous les documents si vous cédez le produit à un tiers.

Fins d'utilisation

Le chargeur doit être utilisé en association avec des batteries de la gamme (Parkside) X 20 V Team. Toute autre utilisation peut entraîner des dommages à l'appareil et constituer un sérieux danger pour l'utilisateur. Cet appareil n'est pas conçu pour une utilisation commerciale. Une utilisation commerciale annule la garantie.
Le fabricant ne peut être tenu pour responsable des dommages causés par une utilisation inappropriée ou par une manipulation incorrecte.

Description générale

Vous trouverez les représentations sur le volet rabattable avant.

Matériel livré

- Chargeur
- Notice d'utilisation

Vue synoptique

A
1 Touche de déverrouillage
2 Touche d'affichage de l'état de charge
3 Indicateur de batterie
4 Batterie
5 Chargeur
6 Voyant de contrôle sur le chargeur

Données techniques

Chargeur de batterie double ..... PDSLG 20 B1

Input
Puissance absorbée.....220 W
Tension d'entrée..... 230 - 240 V~
Fréquence du courant alternatif d'entrée .....50 Hz
Output 1
Tension de sortie ..... 21,5 V⎓
Courant de sortie .....4,5 A
Output 2
Tension de sortie ..... 21,5 V⎓
Courant de sortie .....4,5 A
Sécurité de l'appareil T3.15A
Classe de protection..... ⧈ II

Temps de charge

L'appareil fait partie de la gamme X 20 V TEAM et peut être utilisé avec les batteries de la gamme X 20 V TEAM de Parkside. Les batteries de la gamme X 20 V TEAM de Parkside doivent être chargées uniquement avec des chargeurs appartenant à la gamme X 20 V TEAM de Parkside.

Avec cet appareil, nous vous recommandons de recharger exclusivement les batteries suivantes : PAP 20 B1, PAP 20 B3, Smart PAPS 204 A1, Smart PAPS 208 A1.

Batterie	2,0 Ah PAP 20 A1 PAP 20 B1	3,0 Ah PAP 20 A2
Temps de charge (en min)	35	45

Batterie	4,0 Ah PAP 20 A3 PAP 20 B3 Smart PAPS 204 A1	8,0 Ah Smart PAPS 208 A1
Temps de charge (en min)	60	120

Instructions de sécurité

Symboles utilisés dans le mode d'emploi

Symbole de danger et indications relatives à la prévention de dommages corporels ou matériels.

Pictogramme de danger avec informations de prévention des dommages aux personnes par décharge électrique.

Symbole d'interdiction et indications relatives à la prévention de dommages.

Symboles de remarque et informations permettant une meilleure utilisation de l'appareil.

Symboles sur le chargeur

L'appareil fait partie de la gamme Parkside X 20 V TEAM.

Attention !

Lisez la notice d'utilisation avant tout chargement.

Le chargeur n'est apte qu'à une utilisation en intérieurs.

T3.15A Sécurité de l'appareil

Classe de protection II (double isolation)

Les appareils n'ont pas leur place dans les ordures ménagères.

Voyants de contrôle (LED) du chargeur.

Capacity (Ah)	2.0	3.0	4.0	8.0
Time (min)	35	45	60	120

Tableau des temps de charge

Temps de charge en minutes

Consignes de sécurité générales

ATTENTION! En cas d'utilisation d'outils électriques, afin de se protéger contre les chocs électriques, les risques de blessure et d'incendie, les mesures de sécurité fondamentales suivantes doivent être observées.

- Les appareils peuvent être utilisés par des personnes aux capacités physiques, sensorielles ou mentales limitées ou manquant d'expérience ou de connaissances, à la condition qu'elles soient sous surveillance ou qu'elles aient été instruites sur l'utilisation de l'appareil et qu'elles comprennent les risques qui y sont associés.
- Cet appareil ne doit pas être utilisé par des enfants. Le nettoyage et les travaux d'entretien ne doivent pas être effectués par des enfants.
- Débranchez toujours l'appareil de l'alimentation électrique avant de le monter, le démonter ou le nettoyer.

Manipulation conforme de l'appareil sur accus

- Les enfants doivent être surveillés pour vérifier qu'ils ne jouent pas avec l'appareil.
- **Avant chaque utilisation, contrôlez le chargeur, le câble et la prise ; ne laissez réparer votre appareil électrique que par du personnel professionnel qualifié et seulement avec des pièces de rechange d'origine. N'utilisez pas un chargeur défectueux et ne l'ouvrez pas vous-même.** Vous serez ainsi sûr que la sécurité d'emploi de l'appareil électrique est maintenue.
- **Faites attention à ce que la tension de réseau corresponde aux indications de la plaque signalétique sur le chargeur.** Il existe un risque de décharge électrique.
- **Conservez le chargeur propre et à l'abri de l'humidité et de la pluie. N'utilisez jamais le chargeur en plein air.** La pollution et la pénétration d'eau augmentent le risque de décharge électrique.
- **Le chargeur doit être utilisé uniquement avec les batteries correspondantes de la gamme (Parkside) X 20 V Team.** Le chargement d'un autre accumulateur peut entraîner des blessures ou déclencher un incendie.
- **Evitez les dommages mécaniques sur le chargeur.** Ils peuvent entraîner des courts-circuits intérieurs.
- **Le chargeur ne doit pas être utilisé sur un support combustible (par exemple, du papier, des textiles).** Il existe un risque d'incendie en raison du réchauffement qui se produit lors du chargement.
- **Charger les accumulateurs uniquement avec les chargeurs qui sont recommandés par le fabricant.** Il y a un risque d'incendie si un chargeur, approprié pour un type précis d'accumulateur, est utilisé avec d'autres accumulateurs.
- Si le câble d'alimentation est endommagé, il doit être remplacé par le fabricant, son service après vente ou des personnes de qualification similaire afin d'éviter un danger.
- L'accumulateur de votre appareil est livré seulement partiellement chargé et doit être chargé correctement avant d'être d'utilisé pour la première fois. Pour la première charge, il est recommandé de charger la batterie pendant environ 1 heure. Enfichez la batterie dans le support et connectez le chargeur au réseau électrique.

- Ne chargez pas de batterie non rechargeable dans le chargeur.

Procédure de charge

La batterie ne doit pas être soumise à des conditions extrêmes, comme la chaleur ou des chocs. Il existe un risque de blessure par la solution électrolytique ! En cas de contact avec les yeux ou la peau, rincez les endroits touchés avec de l'eau ou un neutralisant et consultez un médecin.

La batterie doit être chargée uniquement dans des endroits secs.
La surface extérieure de la batterie doit être propre et sèche avant la connexion du chargeur. Il y a un risque de blessures par électrocution.

- Procédez au chargement de la batterie avant la première utilisation. Ne pas charger la batterie plusieurs fois de suite par intervalles courts.
- Si la durée de fonctionnement est considérablement réduite malgré un chargement régulier, cela indique que la batterie est usée et qu'il faut la remplacer. Utilisez uniquement une batterie de rechange d'origine, que vous pouvez acheter sur notre boutique en ligne (voir le chapitre « Pièces de rechange/ Accessoires »).
- Veuillez respecter dans tous les cas les consignes de sécurité et règlementations en vigueur, ainsi que les consignes de protection de l'environnement.
- Nous ne nous portons en aucun cas garants pour des défaillances dues à une utilisation non conforme.

Contrôlez l'état de charge de la batterie

L'indicateur de charge (3) indique l'état de charge de la batterie (4).

Appuyez sur la touche d'indicateur de charge (2) sur la batterie.
L'état de charge de la batterie est visible par l'allumage des LED correspondantes.

3 LED sont allumées (rouge, orange et vert) :
Batterie chargée
2 LED sont allumées (rouge et orange) :
Batterie partiellement chargée
1 LED est allumée (rouge) :
La batterie doit être chargée

Recharger la batterie

Lorsqu'une batterie est chaude, laissez-la refroidir avant de la charger.

Rechargez la batterie (4) uniquement lorsqu'il ne reste plus que la LED rouge allumée sur l'indicateur de charge (3).

1. Retirez la batterie (4) de l'appareil.
2. Faites glisser la batterie (4) dans le compartiment de charge du chargeur (5).
3. Branchez le chargeur (5) sur une prise électrique.
4. À la fin de la charge complète, retirez le chargeur (5) de la prise électrique.
5. Retirez la batterie (4) du chargeur (5).

Voyant de contrôle sur le chargeur

Le sens de lecture du voyant de contrôle (6) est de bas en haut.
Si le chargeur est branché à une prise de courant et qu'aucune batterie n'est insérée, toutes les LED sont allumées en permanence.

Une LED est allumée :
Batterie (4) déchargée
une LED est allumée, une deuxième LED clignote : Batterie(s) chargée(s) à 1/3
deux LED sont allumées, une troisième LED clignote : Batterie(s) chargée(s) aux 2/3
trois LED sont allumées :
Batterie(s) chargée(s)

Batteries usées

- Si la durée de fonctionnement est considérablement réduite malgré un chargement régulier, cela indique que la batterie est usée et qu'il faut la remplacer. Utilisez uniquement une batterie de remplacement, que vous pouvez acheter auprès de notre service après-vente.
- Dans tous les cas, veuillez respecter les consignes de sécurité et les règlementations en vigueur, ainsi que les consignes de protection de l'environnement (voir « Élimination/Protection de l'environnement »).

Stockage

- Retirez la batterie de l'appareil avant un stockage prolongé (par ex hivernage).
- Ne stockez la batterie qu'à moitié chargée. Pendant une période prolongée, 2 à 3 LED devraient être allumées.
- Pendant une période de stockage prolongée, vérifiez tous les 3 mois environ l'état de charge de la batterie et rechargez si nécessaire.
- La température optimale de stockage de la batterie est de 0 °C à 45 °C. Évitez une chaleur ou un froid extrême pendant le stockage afin que la batterie ne perde pas en performance.

Montage mural du chargeur (en option)

Vous pouvez également fixer le chargeur (5) sur le mur.

- Placez deux vis à l'horizontale à une distance de 152,4 mm (6'') à l'aide de chevilles sur la position souhaitée d'un mur.
- La tête de vis peut avoir un diamètre de 7 - 10 mm.
- Laissez ressortir les têtes de vis d'env. 10 mm du mur.
- Vous pouvez placer le chargeur (5) avec les ouvertures du support mural sur les deux vis et abaisser le chargeur jusqu'à la butée.

Faites attention lors du perçage à ne pas endommager des conduites d'alimentation. Utilisez des détecteurs adaptés pour les localiser ou aidez-vous d'un plan d'installation. Le contact avec les fils électriques peut causer un choc électrique et un incendie ; le contact avec les conduites de gaz peut causer une explosion. L'endommagement d'une conduite d'eau peut causer des dégâts matériels et des chocs électriques.

Nettoyage

Nettoyez le chargeur avec un chiffon sec ou avec un pinceau.
N'utilisez pas d'eau ou d'objets métalliques.

Maintenance

L'appareil ne demande aucun entretien.

Élimination/Protection de l'environnement

Retirez l'accumulateur de l'appareil et déposez l'appareil, l'accumulateur, les accessoires et l'emballage dans un centre de recyclage écologiquement.

Les machines n'ont pas leur place dans les ordures ménagères.

Le produit est recyclable, est soumis à une responsabilité élargie du fabricant et est collecté dans le cadre du tri sélectif.

Portez le carton à un point de recyclage.

Directive 2012/19/UE sur les déchets d'équipements électriques et électroniques : Les appareils électriques usagés doivent être collectés séparément et introduits dans un circuit de recyclage respectueux de l'environnement.

Suivant la transposition en droit national, vous pouvez disposer des possibilités suivantes :

- Restitution à un point de vente,
- Restitution à un point de collecte officiel,
- Renvoi au fabricant / au distributeur. Nous effectuons gratuitement la mise au rebut de votre appareil défectueux retourné

Ne sont pas concernés les accessoires qui accompagnent les appareils usagés et les moyens auxiliaires sans composants électriques.

Ne jetez pas les accumulateurs dans les ordures ménagères, dans un feu (danger d'explosion) ou dans l'eau. Les accumulateurs endommagés peuvent nuire à l'environnement et à votre santé, si des liquides ou des vapeurs toxiques s'en échappent.

Des batteries défectueuses ou usées doivent être recyclées conformément à la directive 2006/66/CE.
Eliminez les accumulateurs en respectant les instructions locales. Déposez les accumulateurs dans une déchèterie récupérant les anciennes batteries et où ceux-ci seront livrés à un centre de recyclage écologique. Renseignez-vous auprès de votre déchetterie locale ou auprès de notre service après-vente.
Jetez les accumulateurs en état déchargé. Nous recommandons de recouvrir les bornes avec un adhésif afin d'éviter tout court-circuit. N'ouvrez pas l'accumulateur.

Pièces de rechange/Accessoires

Vous obtiendrez des pièces de rechange et des accessoires à l'adressewww.grizzlytools.shop

Les pièces détachées indispensables à l'utilisation du produit sont disponibles pendant la durée de la garantie du produit.
Si vous avez des problèmes lors du passage de la commande, merci d'utiliser le formulaire de contact. Pour toute autre question, adressez-vous au "Service-Center" (voir page 33).

Chargeur PDSLG 20 B1, EU 80002908
Chargeur PDSLG 20 B1, UK 80002909

Garantie - France

Chère cliente, cher client,
Ce produit bénéficie d'une garantie de 3 ans, valable à compter de la date d'achat.
En cas de manques constatés sur ce produit, vous disposez des droits légaux contre le vendeur du produit. Ces droits légaux ne sont pas limités par notre garantie présentée par la suite.

Article L217-4 du Code de la consommation
Le vendeur livre un bien conforme au contrat et répond des défauts de conformité existant lors de la délivrance.
Il répond également des défauts de conformité résultant de l'emballage, des instructions de montage ou de l'installation lorsque celle-ci a été mise à sa charge par le contrat ou a été réalisée sous sa responsabilité.

Article L217-5 du Code de la consommation
Le bien est conforme au contrat :
1° S´il est propre à l'usage habituellement attendu d'un bien semblable et, le cas échéant :

- s'il correspond à la description donnée par le vendeur et posséder les qualités que celui-ci a présentées à l'acheteur sous forme d'échantillon ou de modèle ;
- s'il présente les qualités qu'un acheteur peut légitimement attendre eu égard aux déclarations publiques faites par le vendeur, par le producteur ou par son représentant, notamment dans la publicité ou l'étiquetage ;

2° Ou s'il présente les caractéristiques définies d'un commun accord par les parties ou être propre à tout usage spécial recherché par l'acheteur, porté à la connaissance du vendeur et que ce dernier a accepté.

Article L217-16 du Code de la consommation
Lorsque l'acheteur demande au vendeur, pendant le cours de la garantie commerciale qui lui a été consentie lors de l'acquisition ou de la réparation d'un bien meuble, une remise en état couverte par la garantie, toute période d'immobilisation d'au moins sept jours vient s'ajouter à la durée de la garantie qui restait à courir. Cette période court à compter de la demande d'intervention de l'acheteur ou de la mise à disposition pour réparation du bien en cause, si

cette mise à disposition est postérieure à la demande d'intervention.

Indépendamment de la garantie commerciale souscrite, le vendeur reste tenu des défauts de conformité du bien et des vices rédhibitoires dans les conditions prévues aux articles L217-4 à L217-13 du Code de la consommation et aux articles 1641 à 1648 et 2232 du Code Civil.

Article L217-12 du Code de la consommation
L'action résultant du défaut de conformité se prescrit par deux ans à compter de la délivrance du bien.

Conditions de garantie
Le délai de garantie débute avec la date d'achat. Veuillez conserver soigneusement le ticket de caisse original. En effet, ce document vous sera réclamé comme preuve d'achat.
Si un défaut de matériel ou un défaut de fabrication se présente au cours des trois ans suivant la date d'achat de ce produit, nous réparons gratuitement ou remplaçons ce produit - selon notre choix. Cette garantie suppose que l'appareil défectueux et le justificatif d'achat (ticket de caisse) nous soient présentés durant cette période de trois ans et que la nature du manque et la manière dont celui-ci est apparu soient explicités par écrit dans un bref courrier.
Si le défaut est couvert par notre garantie, le produit vous sera retourné, réparé ou remplacé par un neuf. Aucune nouvelle période de garantie ne débute à la date de la réparation ou de l'échange du produit.

Durée de garantie et demande légale en dommages-intérêts
La durée de garantie n'est pas prolongée par la garantie. Ce point s'applique aussi aux pièces remplacées et réparées. Les dommages et les manques éventuellement constatés dès l'achat doivent immédiatement être signalés après le déballage. A l'expiration du délai de garantie les réparations occasionnelles sont à la charge de l'acheteur.

Volume de la garantie
L'appareil a été fabriqué avec soin, selon de sévères directives de qualité et il a été entièrement contrôlé avant la livraison.
La garantie s'applique aux défauts de matériel ou aux défauts de fabrication.
Cette garantie ne s'applique pas aux consommables. Les pièces d'usure sont remplacées pendant les deux premières années à compter de la date d'achat.
Cette garantie prend fin si le produit endommagé n'a pas été utilisé ou entretenu d'une façon conforme. Pour une utilisation appropriée du produit, il faut impérativement respecter toutes les instructions citées dans le manuel de l'opérateur. Les actions et les domaines d'utilisation déconseillés dans la notice d'utilisation ou vis-à-vis desquels une mise en garde est émise, doivent absolument être évités.
Le produit est conçu uniquement pour un usage privé et non pour un usage industriel. En cas d'emploi impropre et incorrect, de recours à la force et d'interventions entreprises et non autorisées par notre succursale, la garantie prend fin.

Les pièces détachées indispensables à l'utilisation du produit sont disponibles pendant la durée de la garantie du produit.

Article 1641 du Code civil
Le vendeur est tenu de la garantie à raison des défauts cachés de la chose vendue qui la rendent impropre à l'usage auquel on la destine, ou qui diminuent tellement cet

usage que l'acheteur ne l'aurait pas acquise, ou n'en aurait donné qu'un moindre prix, s'il les avait connus.

Article 1648 1er alinéa du Code civil
L'action résultant des vices rédhibitoires doit être intentée par l'acquéreur dans un délai de deux ans à compter de la découverte du vice.

Marche à suivre dans le cas de garantie
Pour garantir un traitement rapide de votre demande, veuillez suivre les instructions suivantes :

- Tenez vous prêt à présenter, sur demande, le ticket de caisse et le numéro d'identification (IAN 408012_2207) comme preuve d'achat.
- Vous trouverez le numéro d'article sur la plaque signalétique.
- Si des pannes de fonctionnement ou d'autres manques apparaissent, prenez d'abord contact, par **téléphone** ou par **e-Mail**, avec le service après-vente dont les coordonnées sont indiquées ci-dessous. Vous recevrez alors des renseignements supplémentaires sur le déroulement de votre réclamation.
- En cas de produit défectueux vous pouvez, après contact avec notre service clients, envoyer le produit, franco de port à l'adresse de service après-vente indiquée, accompagné du justificatif d'achat (ticket de caisse) et en indiquant quelle est la nature du défaut et quand celui-ci s'est produit. Pour éviter des problèmes d'acceptation et des frais supplémentaires, utilisez absolument seulement l'adresse qui vous est donnée. Assurez-vous que l'expédition ne se fait pas en port dû, comme marchandises encombrantes, envoi express ou autre taxe spéciale. Veuillez renvoyer l'appareil, y compris tous les accessoires livrés lors de l'achat et prenez toute mesure pour avoir un emballage de transport suffisamment sûr.

Garantie - Belgique

Chère cliente, cher client,
Ce produit bénéficie d'une garantie de 3 ans, valable à compter de la date d'achat. En cas de manques constatés sur ce produit, vous disposez des droits légaux contre le vendeur du produit. Ces droits légaux ne sont pas limités par notre garantie présentée par la suite.

Conditions de garantie
Le délai de garantie débute avec la date d'achat. Veuillez conserver soigneusement le ticket de caisse original. En effet, ce document vous sera réclamé comme preuve d'achat.
Si un défaut de matériel ou un défaut de fabrication se présente au cours des trois ans suivant la date d'achat de ce produit, nous réparons gratuitement ou remplaçons ce produit - selon notre choix. Cette garantie suppose que l'appareil défectueux et le justificatif d'achat (ticket de caisse) nous soient présentés durant cette période de trois ans et que la nature du manque et la manière dont celui-ci est apparu soient explicités par écrit dans un bref courrier.
Si le défaut est couvert par notre garantie, le produit vous sera retourné, réparé ou remplacé par un neuf. Aucune nouvelle période de garantie ne débute à la date de la réparation ou de l'échange du produit.

Durée de garantie et demande légale en dommages-intérêts
La durée de garantie n'est pas prolongée par la garantie. Ce point s'applique aussi aux pièces remplacées et réparées. Les dommages et les manques éventuellement

constatés dès l'achat doivent immédiatement être signalés après le déballage. A l'expiration du délai de garantie les réparations occasionnelles sont à la charge de l'acheteur.

Volume de la garantie

L'appareil a été fabriqué avec soin, selon de sévères directives de qualité et il a été entièrement contrôlé avant la livraison.

La garantie s'applique aux défauts de matériel ou aux défauts de fabrication. Cette garantie ne s'applique pas aux consommables. Les pièces d'usure sont remplacées pendant les deux premières années à compter de la date d'achat.
Cette garantie prend fin si le produit endommagé n'a pas été utilisé ou entretenu d'une façon conforme. Pour une utilisation appropriée du produit, il faut impérativement respecter toutes les instructions citées dans le manuel de l'opérateur. Les actions et les domaines d'utilisation déconseillés dans la notice d'utilisation ou vis-à-vis desquels une mise en garde est émise, doivent absolument être évités.

Marche à suivre dans le cas de garantie

Pour garantir un traitement rapide de votre demande, veuillez suivre les instructions suivantes :

- Tenez vous prêt à présenter, sur demande, le ticket de caisse et le numéro d'identification (IAN 408012_2207) comme preuve d'achat.
- Vous trouverez le numéro d'article sur la plaque signalétique.
- Si des pannes de fonctionnement ou d'autres manques apparaissent, prenez d'abord contact, par **téléphone** ou par **e-Mail**, avec le service après-vente dont les coordonnées sont indiquées ci-dessous. Vous recevrez alors des renseignements supplémentaires sur le déroulement de votre réclamation.
- En cas de produit défectueux vous pouvez, après contact avec notre service clients, envoyer le produit, franco de port à l'adresse de service après-vente indiquée, accompagné du justificatif d'achat (ticket de caisse) et en indiquant quelle est la nature du défaut et quand celui-ci s'est produit. Pour éviter des problèmes d'acceptation et des frais supplémentaires, utilisez absolument seulement l'adresse qui vous est donnée. Assurez-vous que l'expédition ne se fait pas en port dû, comme marchandises encombrantes, envoi express ou autre taxe spéciale. Veuillez renvoyer l'appareil, y compris tous les accessoires livrés lors de l'achat et prenez toute mesure pour avoir un emballage de transport suffisamment sûr.

Service Réparations

Vous pouvez, contre paiement, faire exécuter par notre service, des réparations **qui ne font pas partie de la garantie**. Nous vous enverrons volontiers un devis estimatif.
Nous ne pouvons traiter que des appareils qui ont été correctement emballés et qui ont envoyés suffisamment affranchis.
Attention: veuillez renvoyer à notre agence de service votre appareil nettoyé et avec une note indiquant le défaut constaté.
Les appareils envoyés en port dû - comme marchandises encombrantes, en envoi express ou avec toute autre taxe spéciale ne seront pas acceptés. Nous exécutons gratuitement la mise aux déchets de vos appareils défectueux renvoyés.

Service-Center

FR **Service France**
Tel.: 0800 919270
E-Mail: grizzly@lidl.fr
IAN 408012_2207

BE **Service Belgique**
Tel.: 0800 12089
E-Mail: grizzly@lidl.be
IAN 408012_2207

Importateur

Veuillez noter que l'adresse suivante n'est pas une adresse de service après-vente. Contactez d'abord le service après-vente cité plus haut.

Grizzly Tools GmbH & Co. KG
Stockstädter Straße 20
63762 Großostheim
Allemagne
www.grizzlytools.de

Inhoud

Inleiding 34
Gebruik 34
Algemene beschrijving 34
Inhoud van het pakket 35
Overzicht.....35
Technische gegevens 35
Laadtijden 35
Veiligheidsvoorschriften 35
Symbolen in de gebruiksaanwijzing ..35
Algemene veiligheidsinstructies.....36
Juiste omgang met de acculader 36
Laadproces 37
Laadtoestand van de accu controleren 38
Accu opladen 38
Bedrijfsindicator op lader.....38
Verbruikte accu's.....38
Opslag.....39
Wandmontage lader 39
Reiniging 39
Onderhoud 39
Afval/milieubescherming 39
Reserveonderdelen/accessoires..40
Garantie 41
Reparatieservice 42
Service-Center.....42
Importeur 42
Vertaling van de originele CE-conformiteitsverklaring 155

Inleiding

Hartelijk gefeliciteerd met de aankoop van uw nieuw apparaat. Daarmee hebt u voor een hoogwaardig product gekozen.
Dit apparaat werd tijdens de productie op kwaliteit gecontroleerd en aan een eindcontrole onderworpen. De functionaliteit van uw apparaat is bijgevolg verzekerd.

De gebruiksaanwijzing vormt een bestanddeel van dit product. Ze omvat belangrijke aanwijzingen voor veiligheid, gebruik en afvalverwijdering.
Maak u vóór het gebruik van het product met alle bedienings- en veiligheidsinstructies vertrouwd. Gebruik het product uitsluitend zoals beschreven en voor de aangegeven toepassingsgebieden.
Bewaar de handleiding goed en overhandig alle documenten bij het doorgeven van het product mee aan derden.

Gebruik

De lader moet in combinatie met accu's van de reeks (Parkside) X 20 V Team worden gebruikt. Elk ander gebruik kan leiden tot schade aan het apparaat en een ernstig risico voor de gebruiker. Dit apparaat is niet bedoeld voor commercieel gebruik. Bij commercieel gebruik vervalt de garantie. De fabrikant is niet aansprakelijk voor schade die voortvloeit uit oneigenlijk gebruik of een foute bediening.

Algemene beschrijving

De afbeeldingen bevinden zich op de uitklappagina vooraan.

Inhoud van het pakket

- Lader
- Gebruiksaanwijzing

Overzicht

A

1 Ontgrendelingsknop
2 Knop voor de laadindicator
3 Laadindicator
4 Accu
5 Lader
6 Verklikkers op lader

Technische gegevens

Accu-duolader.....PDSLG 20 B1

Input
Opgenomen vermogen.....220 W
Ingangsspanning ..... 230 - 240 V~
Ingangswisselstroomfrequentie.....50 Hz
Output 1
Uitgangsspanning ..... 21,5 V⎓
Uitgangsstroom.....4,5 A
Output 2
Uitgangsspanning ..... 21,5 V⎓
Uitgangsstroom.....4,5 A
Zekering van het apparaat.....T3.15A
Elektrische veiligheidsklasse..... ⧈ II

Laadtijden

Het appraat maakt deel uit van de X 20 V TEAM serie en kan worden gebruikt met accu's uit de X 20 V TEAM serie van Parkside. Accu's uit de Parkside X 20 V TEAM serie mogen alleen worden opgeladen met laders uit de Parkside X 20 V TEAM serie.

Wij raden u aan alleen de volgende accu's op te laden met dit apparaat:
PAP 20 B1, PAP 20 B3, Smart PAPS 204 A1, Smart PAPS 208 A1.

Accu	2,0 Ah PAP 20 A1 PAP 20 B1	3,0 Ah PAP 20 A2
Laadtijd (min.)	35	45

Accu	4,0 Ah PAP 20 A3 PAP 20 B3 Smart PAPS 204 A1	8,0 Ah Smart PAPS 208 A1
Laadtijd (min.)	60	120

Veiligheidsvoorschriften

Symbolen in de gebruiksaanwijzing

Gevaarsymbool met informatie over de preventie van personen- of zaakschade.

Waarschuwingsbord met informatie voor het voorkomen van letsels door elektrische schok.

Gebodsteken met informatie over de preventie van schade.

Aanduidingsteken met informatie over hoe u het apparaat beter kunt gebruiken.

Symbolen op het laadapparaat

De apparaat maakt deel uit van de reeks Parkside X 20 V TEAM.

Let op!

Lees vóór het laden de gebruiksaanwijzing.

Het laadapparaat is enkel voor een gebruik in ruimtes geschikt.

T3.15A Zekering van het apparaat.

Elektrische veiligheidsklasse II (Dubbele isolatie).

Machines horen niet bij huishoudelijk afval thuis.

Verklikkers (led) op lader.

Capacity (Ah)	2.0	3.0	4.0	8.0
Time (min)	35	45	60	120

Tabel laadtijden

Laadtijd in minuten

Algemene veiligheidsinstructies

Opgelet! Bij het gebruik van elektrisch gereedschap dienen ter bescherming tegen een elektrische schok en tegen gevaar voor verwondingen en brand volgende essentiële veiligheidsmaatregelen getroffen te worden.

- Apparaten kunnen worden gebruikt door personen met beperkte lichamelijke, zintuiglijke of geestelijke vermogens of met een gebrek aan ervaring en kennis, indien zij onder toezicht staan of instructie hebben gekregen over het veilige gebruik van het apparaat en de gevaren ervan begrijpen.
- Dit apparaat mag niet door kinderen worden gebruikt. Reiniging en onderhoud mogen niet door kinderen worden uitgevoerd.
- Koppel het apparaat altijd los van de stroomvoorziening voordat u het in elkaar zet, uit elkaar haalt of reinigt.

Juiste omgang met de acculader

- Houd kinderen onder toezicht om ervoor te zorgen dat ze niet met het apparaat spelen.

- **Controleer voor elk gebruik de acculader, de kabel alsook de stekker en laat alleen door gekwalificeerde geschoold personeel en met originele reservedelen herstellen. Gebruik een defecte acculader niet en open deze niet zelf.** Daardoor wordt gegarandeerd dat de veiligheid van het toestel behouden blijft.
- **Let erop dat de netspanning overeenstemt met de gegevens van het typeplaatje op de acculader.** Er bestaat gevaar voor een elektrische schok.
- **Houd de acculader zuiver en uit de buurt van vocht en regen. Gebruik de acculader nooit in de openlucht.** Door vervuiling en het binnendringen van water vergroot het gevaar voor een elektrische schok.
- **De lader mag alleen worden gebruikt voor de bijbehorende accu's van de reeks (Parkside) X 20 V TEAM.** Het laden van andere accu's kan tot verwondingen en brandgevaar leiden.
- **Vermijd mechanische beschadigingen van de acculader.** Zij kunnen tot kortsluiting leiden.
- **De acculader mag niet op een brandbare ondergrond (bijv. papier, textiliën) gebruikt worden.** Er bestaat brandgevaar wegens de verwarming die bij het laden optreedt.
- **Als het netsnoer van dit apparaat beschadigd is, moet het worden vervangen door de fabrikant of diens onderhoudsvertegenwoordiger of een vergelijkbaar gekwalificeerd persoon om gevaren te voorkomen.**
- **Laad de accu's alleen op in acculaders, die door de producent aanbevolen worden.** Voor een acculader die geschikt is voor een bepaalde soort accu's bestaat brandgevaar als hij met andere accu's gebruikt wordt.
- De accu van uw apparaat wordt in een slechts gedeeltelijk vooraf geladen toestand geleverd en moet vóór gebruik voor de eerste keer correct opgeladen worden. Steek de batterij in de sokkel en sluit het laadtoestel op het stroomnet aan.
- Probeer nooit om niet-oplaadbare batterijen op te laden met de lader.

Laadproces

⚠ **Stel de accu niet bloot aan extreme omstandigheden zoals hitte en schokken. Er bestaat een risico op verwondingen door lekkende elektrolytoplossing! Spoel bij contact met de ogen of huid de desbetreffende plek met water of neutralisator en raadpleeg een arts.**

Laad de accu uitsluitend in droge ruimtes op.
De buitenkant van de accu moet schoon en droog zijn voordat u de lader aansluit.
Er bestaat gevaar voor letsels door elektrische schok.

- Laad de accu op vóór het eerste gebruik. Voorkom meerdere korte laadcycli na elkaar.
- Een beduidend kortere bedrijfstijd ondanks een opgeladen accu, wijst erop dat de accu is verbruikt en moet worden vervangen. Gebruik alleen een originele vervangende accu die u in onze online shop kunt verkrijgen (zie hoofdstuk „Reserveonderdelen/accessoires“).
- Neem in elk geval de toepasselijke veiligheidsinstructies alsook de milieuvoorschriften en -instructies in acht.
- Defecten die het gevolg zijn van onoordeelkundig of oneigenlijk gebruik, zijn uitgesloten van de garantie.

Laadtoestand van de accu controleren

De laadindicator (3) geeft de laadtoestand van de accu (4) aan.

Druk op de toets van de laadindicator (2) op de accu.
De laadtoestand van de accu wordt aangeduid met de betreffende leds die beginnen te branden.

Drie leds branden (rood, oranje en groen):
Accu geladen

Twee leds branden (rood en oranje):
Accu gedeeltelijk geladen

Eén led brandt (rood):
Accu moet worden geladen

Accu opladen

Laat een opgewarmde accu eerst afkoelen voordat u hem oplaadt.

Laad de accu (4) op wanneer alleen nog de rode led van de laadindicator (3) brandt.

1. Neem de accu (4) uit het apparaat.
2. Schuif de accu (4) in de laadschacht van de lader (5).
3. Sluit de lader (5) aan op een stopcontact.
4. Na het lade, koppelt u de lader (5) los van het elektriciteitsnet.
5. Trek de accu (4) uit de lader (5).

Bedrijfsindicator op lader

De leesrichting van de bedrijfsindicator (6) is van boven naar onderen. Als de lader is aangesloten op het stopcontact en geen accu is geplaatst, dan branden alle LED’s permanent.

Een led brandt: accu (4) leeg
Eén LED brandt, de tweede LED knippert:
accu(’s) tot 1/3 geladen
Twee LED’s branden, de derde LED knippert: accu(’s) tot 2/3 geladen
Drie LED’s branden:
accu(’s) volledig geladen

Verbruikte accu’s

- Een beduidend kortere bedrijfstijd ondanks het opladen, betekent dat de accu is verbruikt en moet worden vervangen. Gebruik uitsluitend een reser-

ve-accu die u via de klantendienst kunt verkrijgen.
- Neem in elk geval de geldende veiligheidsinstructies alsook de milieuvoorschriften en -instructies in acht (zie „Afvoer/ milieubescherming").

Opslag

- Neem de accu uit het apparaat als u het apparaat gedurende langere tijd niet zult gebruiken (bv. tijdens de winter).
- Bewaar de accu in halfgeladen toestand. Als u de accu voor langere tijd opbergt, dan moeten twee tot drie leds branden.
- Controleer tijdens een langdurige opslag de laadtoestand ongeveer elke 3 maanden en laad de accu indien nodig bij.
- De optimale opslagtemperatuur voor de accu bedraagt tussen 0 °C en 45 °C. Vermijd extreme koude of hitte tijdens de opslag, om een aantasting van de werking van de accu te voorkomen.

Wandmontage lader (optioneel)

U kunt de lader (5) ook aan de wand monteren.

- Breng met behulp van pluggen en met een horizontale tussenafstand van 152,4 mm (6"), twee schroeven aan op een gepaste positie op een wand.
- De diameter van de schroefkoppen moet tussen 7 - 10 mm bedragen.
- Laat de schroefkoppen ongeveer 10 mm uit de wand steken.
- U kunt de lader (5) met de openingen van de muurbeugel aan de twee schroeven ophangen en de lader tot aan de aanslag naar beneden trekken.

Zorg er tijdens het boren voor dat u geen leidingen raakt. Gebruik geschikte detectoren om de leidingen op te sporen of raadpleeg een installatieplan. Contact met elektrische leidingen kan leiden tot een elektrische schok en brand, contact met een gasleiding kan leiden tot een ontploffing. Beschadiging van een waterleiding kan leiden tot materiële schade en een elektrische schok.

Reiniging

Reinig de lader met een droge doek of met een borsteltje. Gebruik geen water of metalen voorwerpen.

Onderhoud

- Het apparaat is onderhoudsvrij.

Afval/ milieubescherming

Neem de accu uit het apparaat en lever het apparaat, de accu, toebehoren en verpakking in voor een milieuvriendelijke verwerking. Voer het verpakkingsmateriaal af zoals reglementair voorgeschreven.

Elektrische apparaten horen niet thuis bij het huisvuil.

Richtlijn 2012/19/EU betreffende afgedankte elektrische en elektronische apparatuur: Gebruikte elektrische apparaten moeten gescheiden worden ingezameld en op een milieuvriendelijke manier worden gerecycleerd.

Afhankelijk van de omzetting in nationaal recht, hebt u de volgende mogelijkheden:
- breng het terug naar een verkooppunt,
- breng get naar een officieel verzamelpunt,
- stuur het terug naar de fabrikant/distributeur. De afvoer van uw ingezonden defecte apparaten voeren we gratis uit.

Dit is niet van toepassing op accessoires die bij oude apparaten zijn gevoegd en hulpmiddelen zonder elektrische bestanddelen.

Li-Ion

Werp de accu niet bij het huisvuil, in het vuur (ontploffingsgevaar) of in het water. Beschadigde accu's kunnen het milieu en uw gezondheid schaden als er giftige dampen of vloeistoffen ontsnappen.

Defecte of gebruikte accu's moeten volgens richtlijn 2006/66/EG gerecycled worden. Voer accu's af volgens de plaatselijke voorschriften. Breng accu's binnen bij een inzamelpunt voor oude accu's, waar ze voor milieuvriendelijke recyclage worden verwerkt. Vraag hiervoor raad bij uw plaatselijke afvalmaatschappij of bij ons service-center.
Voer accu's in ontladen toestand af. We raden aan om de polen af te dekken met kleefband, om kortsluiting te voorkomen. Open de accu niet.

Reserveonderdelen/accessoires

Reserveonderdelen en accessoires verkrijgt u op www.grizzlytools.shop

Ondervindt u problemen bij het orderproces, gebruik dan het contactformulier.
Bij andere vragen neemt u contact op met het "Service-Center" (zie pag. 42).

Lader PDSLG 20 B1, EU 80002908
Lader PDSLG 20 B1, UK 80002909

Garantie

Geachte cliënte, geachte klant,
U krijgt op dit apparaat 3 jaar garantie, te rekenen vanaf de datum van aankoop. Ingeval van gebreken aan dit product heeft u tegenover de verkoper van het product wettelijke rechten. Deze wettelijke rechten worden door onze hierna beschreven garantie niet beperkt.

Garantievoorwaarden

De garantietermijn begint met de datum van aankoop. Gelieve de originele kassabon goed te bewaren. Dit document wordt als bewijs van de aankoop benodigd.
Indien er zich binnen drie jaar, te rekenen vanaf de datum van aankoop van dit product, een materiaal- of fabricagefout voordoet, wordt het product door ons – naar onze keuze – voor u gratis gerepareerd of vervangen. Deze garantievergoeding stelt voorop dat binnen de termijn van drie jaar het defecte apparaat en het bewijs van aankoop (kassabon) voorgelegd en dat schriftelijk kort beschreven wordt, waarin het gebrek bestaat en wanneer het zich voorgedaan heeft.
Als het defect door onze garantie gedekt is, krijgt u het gerepareerde of een nieuw product terug. Met herstelling of uitwisseling van het product begint er geen nieuwe garantieperiode.

Garantieperiode en wettelijke kwaliteitsgarantie

De garantieperiode wordt door de garantievergoeding niet verlengd. Dit geldt ook voor vervangen en gerepareerde onderdelen. Eventueel al bij de aankoop bestaande beschadigingen en gebreken moeten onmiddellijk na het uitpakken gemeld worden. Na het verstrijken van de garantieperiode tot stand komende reparaties worden tegen verplichte betaling van de kosten uitgevoerd.

Omvang van de garantie

Het apparaat werd volgens strikte kwaliteitsrichtlijnen zorgvuldig geproduceerd en vóór aflevering nauwgezet getest.

De garantievergoeding geldt voor materiaal- of fabricagefouten. Deze garantie is niet van toepassing op productonderdelen, die aan een normale slijtage blootgesteld zijn en daarom als aan slijtage onderhevige onderdelen beschouwd kunnen worden (b.v. mesbalk, accu) of op beschadigingen aan breekbare onderdelen (b.v. schakelaars).
Deze garantie valt weg wanneer het product beschadigd, niet oordeelkundig gebruikt of niet onderhouden werd. Voor een vakkundig gebruik van het product dienen alle in de gebruiksaanwijzing vermelde aanwijzingen nauwgezet in acht genomen te worden. Gebruiksdoeleinden en handelingen, die in de gebruiksaanwijzing afgeraden worden of waarvoor gewaarschuwd wordt, dienen onvoorwaardelijk vermeden te worden.
Het product is uitsluitend voor het privé- en niet voor het commerciële gebruik bestemd. Bij een verkeerde of onoordeelkundige behandeling, toepassing van geweld en bij ingrepen, die niet door het door ons geautoriseerde servicefiliaal doorgevoerd werden, valt de garantie weg.

Afhandeling ingeval van garantie

Gelieve aan de volgende aanwijzingen gevolg te geven om een snelle behandeling van uw verzoek te garanderen:

- Gelieve voor alle aanvragen de kassabon en het artikelnummer

(IAN 408012_2207) als bewijs van de aankoop klaar te houden.
- Gelieve het artikelnummer uit het typeplaatje.
- Indien er zich functiefouten of andere gebreken voordien, contacteert u in eerste instantie de hierna vernoemde serviceafdeling **telefonisch** of per **e-mail**. U krijgt dan bijkomende informatie over de afhandeling van uw klacht.
- Een als defect geregistreerd product kunt u, na overleg met onze klantenservice, mits toevoeging van het bewijs van aankoop (kassabon) en de vermelding, waarin het gebrek bestaat en wanneer het zich voorgedaan heeft, voor u franco naar het u medegedeelde serviceadres zenden. Om problemen bij de acceptatie en extra kosten te vermijden, maakt u onvoorwaardelijk uitsluitend gebruik van het adres, dat u medegedeeld wordt. Zorg ervoor dat de verzending niet ongefrankeerd, als volumegoed, per expresse of via een andere speciale verzendingswijze plaatsvindt. Gelieve het apparaat met inbegrip van alle bij de aankoop bijgeleverde accessoires in te zenden en voor een voldoende veilige transportverpakking te zorgen.

Reparatieservice

U kunt reparaties, **die niet onder de garantie vallen**, tegen berekening door ons servicefiliaal laten doorvoeren. Zij maakt graag voor u een kostenraming op. Wij kunnen uitsluitend apparaten behandelen, die voldoende verpakt en gefrankeerd ingezonden werden.
Opgelet: Gelieve uw apparaat gereinigd en met een aanwijzing op het defect naar ons servicefiliaal te zenden.
Ongefrankeerd – als volumegoed, per expresse of via een andere speciale verzendingswijze – ingezonden apparaten worden niet geaccepteerd.
De afvalverwerking van uw defecte ingezonden apparaten voeren wij gratis door.

Service-Center

NL **Service Nederland**
Tel.: 0800 0249630
E-Mail: grizzly@lidl.nl
IAN 408012_2207

BE **Service België**
Tel.: 0800 12089
E-Mail: grizzly@lidl.be
IAN 408012_2207

Importeur

Gelieve in acht te nemen dat het volgende adres geen serviceadres is. Contacteer in eerste instantie het hoger vermelde servicecenter.

Grizzly Tools GmbH & Co. KG
Stockstädter Straße 20
DE-63762 Großostheim
DUITSLAND
www.grizzlytools.de

Spis tresci

Wstęp 43
Użytkowanie zgodne z przeznaczeniem 43
Opis ogólny 43
Zakres dostawy 44
Zestawienie.....44
Dane techniczne 44
Czasz ładowania 44
Uwagi dotyczące bezpieczeństwa 44
Symbole użyte w instrukcji 44
Ogólne wskazówki bezpieczeństwa..45
Prawidłowe obchodzenie się z ładowarką 46
Ładowanie.....47
Sprawdzanie stanu naładowania akumulatora 47
Ładowanie akumulatora.....47
Wskaźnik kontrolny na ładowarce 48
Zużyte akumulatory.....48
Przechowywanie 48
Montaż naścienny ładowarki 48
Czyszczenie.....49
Konserwacja.....49
Utylizacja/ochrona środowiska..49
Części zamienne / Akcesoria.....49
Gwarancja.....50
Serwis naprawczy 51
Service-Center.....51
Importer 51
Tłumaczenie oryginalnej deklaracji zgodności WE 156

Wstęp

Gratulujemy zakupu nowego urządzenia. Zdecydowali się Państwo na zakup wartościowego produktu. Niniejsze urządzenie sprawdzono w trakcie produkcji pod kątem jakości, a także dokonano jego kontroli ostatecznej. W ten sposób zapewniona jest jego sprawność.

Instrukcja obsługi jest częścią składową produktu. Zawiera ona ważne wskazówki dotyczące bezpieczeństwa, eksploatacji i utylizacji. Przed rozpoczęciem użytkowania produktu należy się zapoznać ze wszystkimi wskazówkami dotyczącymi obsługi i bezpieczeństwa. Produkt należy użytkować tylko zgodnie z opisem i podanym przeznaczeniem.
Instrukcję należy przechowywać starannie, a w przypadku przekazania produktu osobom trzecim należy dostarczyć nabywcy kompletną dokumentację.

Użytkowanie zgodne z przeznaczeniem

Ładowarkę należy używać w połączeniu z akumulatorami serii (Parkside) X 20 V Team. Każdy inny sposób użycia może doprowadzić do uszkodzenia urządzenia i stanowić poważne zagrożenie dla użytkownika. To urządzenie nie nadaje się do użytku profesjonalnego. W przypadku użytkowania komercyjnego gwarancja przestaje obowiązywać. Producent nie odpowiada za szkody spowodowane użyciem niezgodnym z przeznaczeniem urządzenia lub jego nieprawidłową obsługą.

Opis ogólny

Ilustracje znajdują się na przedniej rozkładanej stronie.

Zakres dostawy

- Ładowarka
- Instrukcja obsługi

Zestawienie

A

1 Przycisk zwalniający
2 Przycisk wskaźnika stanu naładowania akumulatora
3 Wskaźnik stanu naładowania akumulatora
4 Akumulator
5 Ładowarka
6 Wskaźnik kontrolny na ładowarce

Dane techniczne

Akumulatorowa podwójna ładowarka..PDSLG 20 B1

Wejście
Pobór mocy.....220 W
Napięcie wejściowe..... 230 - 240 V~
Częstotliwość wejściowa prądu zmiennego.....50 Hz
Output 1
Napięcie wyjściowe..... 21,5 V⎓
Prąd wyjściowy.....4,5 A
Output 2
Napięcie wyjściowe..... 21,5 V⎓
Prąd wyjściowy.....4,5 A
Zabezpieczenie urządzenia T3.15A
Stopień ochronności ..... ⧈ II

Czasz ładowania

Urządzenie jest częścią serii X 20 V TEAM i może być użytkowane z akumulatorami serii Parkside X 20 V TEAM. Akumulatory serii Parkside X 20 V TEAM można ładować tylko za pomocą ładowarek z serii Parkside X 20 V TEAM.

Zalecamy ładowanie za pomocą tej ładowarki jedynie następujących akumulatorów: PAP 20 B1, PAP 20 B3, Smart PAPS 204 A1, Smart PAPS 208 A1.

Akumulator	2,0 Ah PAP 20 A1 PAP 20 B1	3,0 Ah PAP 20 A2
Czas ładowania (min.)	35	45

Akumulator	4,0 Ah PAP 20 A3 PAP 20 B3 Smart PAPS 204 A1	8,0 Ah Smart PAPS 208 A1
Czas ładowania (min.)	60	120

Uwagi dotyczące bezpieczeństwa

Symbole użyte w instrukcji

⚠ **Znak zagrożenia z informacjami dotyczącymi ochrony przed obrażeniami ciała lub szkodami rzeczowymi.**

⚠ **Znak zagrożenia z informacjami dotyczącymi zapobiegania szkodom osobowym na skutek porażenia prądem elektrycznym.**

Znak nakazu z informacjami o ochronie przed uszkodzeniami.

Znak informacyjny z informacją dla lepszej obsługi urządzenia.

Symbole na ładowarce

Urządzenie jest częścią serii Parkside X 20 V TEAM.

Uwaga!

Proszę uważnie przeczytać instrukcję obsługi.

Ładowarka jest przeznaczona tylko do użytku w pomieszczeniach.

T3.15A Zabezpieczenie urządzenia

Klasa ochrony II (podwójna izolacja).

Urządzeń elektrycznych nie należy wyrzucać razem ze śmieciami domowymi.

Wskaźniki kontrolne (LED) ładowarki.

Capacity (Ah)	2.0	3.0	4.0	8.0
Time (min)	35	45	60	120

Tabela z czasem ładowania

Czasy ładowania w minutach

Ogólne wskazówki bezpieczeństwa

Uwaga! Przy korzystaniu z narzędzi elektrycznych należy przestrzegać podanych poniżej podstawowych środków bezpieczeństwa, zabezpieczających przed porażeniem prądem elektrycznym, zranieniem i pożarem.

- Urządzenie może być używane przez osoby o ograniczonej sprawności fizycznej, sensorycznej lub umysłowej lub osoby nieposiadające wystarczającego doświadczenia i wiedzy, jeśli pozostają one pod nadzorem lub zostały poinstruowane w zakresie bezpiecznego użytkowania urządzenia i rozumieją powiązane z tym zagrożenia.
- Urządzenie nie może być używane przez dzieci. Czyszczenia i prac konserwacyjnych nie mogą wykonywać dzieci.
- Przed montażem, demontażem lub czyszczeniem urządzenia

należy zawsze odłączać urządzenie od zasilania sieciowego.

Prawidłowe obchodzenie się z ładowarką

- Należy pilnować, aby dzieci nie bawiły się urządzeniem.
- **Przed każdym użycie sprawdzaj ładowarkę, jej kabel i wtyczkę; naprawy zlecaj tylko wykwalifikowanemu personelowi i tylko z użyciem oryginalnych części zamiennych. Nie używaj uszkodzonej ładowarki i nie otwieraj jej sam.** Zapewni to bezpieczeństwo urządzenia.
- **Uważaj, by napięcie sieciowe było zgodne z danymi znajdującymi się na tabliczce znamionowej znajdującej się na ładowarce.** Niebezpieczeństwo porażenia prądem.
- **Utrzymuj urządzenie w czystości, nie wystawiaj go na działanie wilgoci i deszczu.** Nigdy nie używaj ładowarki na dworze. Zabrudzenie ładowarki i dostanie się wody do jej wnętrza zwiększa ryzyko porażenia prądem.
- **Ładowarka może być używana tylko z odpowiednimi akumulatorami z serii (Parkside) X 20 V Team.** Ładowanie innych akumulatorów może prowadzić do zranień i pożaru.
- **Unikaj mechanicznych uszkodzeń ładowarki.** Mogą one powodować wewnętrzne zwarcia.
- **Ładowarki nie wolno używać na palnym podłożu (np. papier, tekstylia).** Niebezpieczeństwo pożaru wskutek nagrzania wywołanego ładowaniem.
- **Jeżeli przewód zasilający tego urządzenia jest uszkodzony, należy zlecić jego wymianę producentowi, w punkcie serwisowym, lub osobie posiadającej podobne kwalifikacje, aby uniknąć zagrożeń.**
- **Ładuj akumulatory tylko przy użyciu zaleconych przez producenta ładowarek.** Używanie ładowarki przystosowanej do jednego typu akumulatorów do ładowania akumulatorów innego typu grozi pożarem.
- Akumulator nowego urządzenia jest naładowany tylko częściowo i wymaga pełnego naładowania przed pierwszym użyciem. Włóż akumulator do wnęki i podłącz ładowarkę do sieci elektrycznej.
- Po pełnym naładowaniu akumulatora odłącz wtyczkę od gniazdka sieciowego i odłącz ładowarkę od urządzenia.
- Przy pomocy ładowarki nie ładować baterii jednorazowych.

Ładowanie

Nie narażaj akumulatora na ekstremalne warunki jak gorąco i wstrząsy. Niebezpieczeństwo obrażeń ciała przez wyciekający roztwór elektrolitu! W przypadku kontaktu z oczami lub skórą przemyj stosowne miejsca wodą bądź środkiem neutralizującym i skonsultuj się z lekarzem.

Akumulator ładuj tylko w suchych pomieszczeniach. Przed podłączeniem akumulatora powierzchnia zewnętrzna akumulatora musi być czysta i sucha. Istnieje niebezpieczeństwo obrażeń ciała z powodu porażenia elektrycznego.

- Przed pierwszym użyciem naładuj akumulator. Nie ładuj akumulatora w krótkich, następujących po sobie seriach.
- Znacznie skrócony czas pracy mimo naładowania sygnalizuje, że akumulator jest zużyty i musi zostać wymieniony. Używać tylko oryginalnego akumulatora zamiennego, dostępnego w naszym sklepie internetowym (patrz rozdział „Części zamienne / Akcesoria").
- Zawsze przestrzegaj aktualnie obowiązujących przepisów bezpieczeństwa i ochrony środowiska.
- Uszkodzenia powstałe wskutek niewłaściwej obsługi nie są objęte gwarancją.

Sprawdzanie stanu naładowania akumulatora

Wskaźnik stanu naładowania (3) sygnalizuje poziom naładowania akumulatora (4).

Naciśnij przycisk wskaźnika stanu naładowania (2) na akumulatorze.
Stan naładowania akumulatora sygnalizowany jest zaświeceniem się odpowiedniej diody.

Gdy świecą się 3 diody LED (czerwona, pomarańczowa i zielona): akumulator jest naładowany

Gdy świecą się 2 diody LED (czerwona i pomarańczowa): akumulator jest częściowo naładowany

Gdy świeci się 1 dioda (czerwona): akumulator wymaga ładowania

Ładowanie akumulatora

Jeżeli akumulator jest rozgrzany, przed ładowaniem należy odczekać do jego ostygnięcia.

Naładuj akumulator (4), gdy na wskaźniku stanu naładowania (3) świeci się już tylko czerwona dioda LED.

1. Wyjmij akumulator (4) z urządzenia.
2. Wsuń akumulator (4) do wnęki ładowarki (5).
3. Podłącz ładowarkę (5) do gniazda sieciowego.
4. Po ukończeniu ładowania odłącz ładowarkę (5) od sieci.
5. Wyjmij akumulator (4) z ładowarki (5).

Wskaźnik kontrolny na ładowarce

Kierunek odczytu wskaźnika kontrolnego (6) od dołu do góry.
Jeśli ładowarka jest podłączona do gniazda sieciowego i nie jest włożony akumulator, wszystkie diody LED świecą się stale.

Świeci się dioda LED:
akumulator (4) jest rozładowany
świeci się jedna dioda, miga druga dioda:
akumulator(y) naładowany(e) w 1/3
świecą się dwie diody, miga trzecia dioda:
akumulator(y) naładowany(e) w 2/3
świecą się trzy diody:
akumulator(y) jest (są) w pełni naładowany(e)

Zużyte akumulatory

- Znaczne skrócenie czasu pracy pomimo naładowania sygnalizuje, że akumulator jest zużyty i należy go wymienić. Używaj tylko zamiennego akumulatora, dostępnego w naszym dziale serwisowym.
- Zawsze przestrzegaj aktualnie obowiązujących zaleceń bezpieczeństwa oraz przepisów i wskazówek dotyczących ochrony środowiska (patrz „Utylizacja/ochrona środowiska").

Przechowywanie

- Przed dłuższym okresem przechowywania (np. przed zimą) wyjmij akumulator z urządzenia.
- Akumulator przechowuj tylko w stanie częściowo naładowanym. Podczas dłuższego przechowywania powinny świecić się 2 do 3 diod LED.
- W okresie dłuższego przechowywania należy co 3 miesiące kontrolować stan naładowania akumulatora i w razie potrzeby doładować.
- Optymalna temperatura przechowywania akumulatora wynosi od 0 °C do 45 °C. Podczas przechowywania unikaj ekstremalnie niskich lub wysokich temperatur, aby zapobiec utracie wydajności akumulatora.

Montaż naścienny ładowarki (opcja)

Ładowarkę (5) można zamontować także na ścianie.

- Umieść dwie śruby poziomo w odstępie 152,4 mm (6") za pomocą kołków w żądanym miejscu ściany.
- Główka śruby może mieć średnicę 7 - 10 mm.
- Główki śrub powinny wystawać ok. 10 mm od ściany.
- Przyłóż ładowarkę (5) otworami uchwytu ściennego do obu śrub i pociągnij ładowarkę do oporu w dół.

W trakcie wiercenia uważaj, aby nie uszkodzić przewodów zasilających. Użyj odpowiednich detektorów, aby je zlokalizować lub posłuż się planem instalacji. Kontakt z przewodami elektrycznymi grozi porażeniem prądem elektrycznym i pożarem, kontakt z przewodem gazu może spowodować wybuch. Uszkodzenie przewodu wody może grozić szkodami materialnymi i porażeniem prądem elektrycznym.

Czyszczenie

Oczyść ładowarkę suchą szmatką lub pędzlem. Nie używaj wody ani metalowych przedmiotów.

Konserwacja

- Urządzenie jest bezobsługowe.

Utylizacja/ochrona środowiska

Wyjmij akumulator z urządzenia i przekaż urządzenie, akumulator, akcesoria oraz opakowanie do punktu recyklingu opadów. Materiały opakowaniowe usuń zgodnie z przepisami.

Urządzeń elektrycznych nie należy wyrzucać razem ze śmieciami domowymi.

Dyrektywa 2012/19/UE w sprawie zużytego sprzętu elektrycznego i elektronicznego: Zużyte urządzenia elektryczne muszą być zbierane oddzielnie i poddawane recyklingowi w sposób przyjazny dla środowiska.
W zależności od adaptacji na gruncie prawa krajowego mogą być do wyboru następujące możliwości:
- zwrot w miejscu zakupu,
- zwrot w oficjalnym punkcie zbiórki,
- odesłanie do producenta/podmiotu wprowadzającego produkt na rynek. Utylizację przesłanych uszkodzonych urządzeń przeprowadzamy bezpłatnie.

Li-Ion

Nie wyrzucaj akumulatora do śmieci domowych, ognia (ryzyko wybuchu) lub wody. Uszkodzone akumulatory mogą szkodzić środowisku naturalnemu i zdrowiu ludzi, jeśli wydostaną się z nich trujące opary lub ciecze.

Przepisy te nie obejmują akcesoriów i środków pomocniczych dołączonych do starych urządzeń, które nie zawierających elementów elektrycznych.

Uszkodzone lub zużyte akumulatory należy przekazywać do recyklingu zgodnie z dyrektywą 2006/66/WE.
Akumulatory utylizuj zgodnie z lokalnymi przepisami. Akumulatory należy oddać w punkcie zbiórki zużytych baterii, skąd zostaną przekazane do ponownego przetworzenia w sposób przyjazny dla środowiska. O szczegóły pytaj w najbliższym zakładzie utylizacji odpadów lub w naszym Dziale Obsługi.
Akumulatory należy utylizować w stanie rozładowanym. Zalecamy zasłonięcie biegunów kawałkiem taśmy klejącej w celu ochrony przed ewentualnym zwarciem.
Nie otwieraj akumulatora.

Części zamienne / Akcesoria

Części zamienne i akcesoria można zakupić na www.grizzlytools.shop

W przypadku problemów z zamawianiem należy skorzystać z formularza kontaktowego. W razie kolejnych pytań należy zwracać się do „Service-Center” (patrz strona 51).

Ładowarka, PDSLG 20 B1, EU .. 80002908
Ładowarka, PDSLG 20 B1, UK .. 80002909

Gwarancja

Szanowna Klientko, Szanowny Kliencie, na zakupione urządzenie otrzymują Państwo 3 lata gwarancji od daty zakupu. W przypadku wad tego produktu przysługują Państwu ustawowe prawa w stosunku do sprzedawcy produktu. Prawa te nie są ograniczone przez naszą przedstawioną niżej gwarancję.

Warunki gwarancji

Okres gwarancji rozpoczyna się z datą zakupu. Prosimy zachować oryginalny paragon. Będzie on potrzebny jako dowód zakupu. Jeśli w okresie trzech lat od daty zakupu tego produktu wystąpi wada materiałowa lub fabryczna, produkt zostanie – wedle naszego wyboru – bezpłatnie naprawiony lub wymieniony. Gwarancja zakłada, że w okresie trzech lat uszkodzone urządzenie zostanie przesłane wraz z dowodem zakupu (paragonem) z krótkim opisem, gdzie wystąpiła wada i kiedy się pojawiła. Jeśli defekt jest objęty naszą gwarancją, otrzymają Państwo z powrotem naprawiony lub nowy produkt. Wraz z wymianą urządzenia lub ważnej części, zgodnie z art. 581 § 1 aktualnej wersji Kodeksu cywilnego, okres gwarancji rozpoczyna się od nowa.

Okres gwarancji i ustawowe roszczenia z tytułu wad

Okres gwarancji nie wydłuża się z powodu świadczenia gwarancyjnego. Obowiązuje to również dla wymienionych lub naprawionych części. Ewentualne uszkodzenia i wady istniejące już w momencie zakupu należy zgłosić bezzwłocznie po rozpakowaniu. Naprawy przypadające po upływie okresu gwarancji są odpłatne.

Zakres gwarancji

Urządzenie wyprodukowano z zachowaniem staranności zgodnie z surowymi normami jakościowymi i dokładnie sprawdzono przed wysyłką.

Gwarancja obowiązuje dla wad materiałowych lub fabrycznych. Gwarancja nie rozciąga się na części produktu, które podlegają normalnemu zużyciu i można je uznać za części zużywalne, oraz na uszkodzenia części delikatnych. Gwarancja przepada, jeśli produkt został uszkodzony, nie był zgodnie z przeznaczeniem użytkowany i konserwowany. Użytkowanie zgodnie z przeznaczeniem wiąże się z przestrzeganiem wszystkich wskazówek zawartych w instrukcji obsługi. Należy bezwzględnie unikać zastosowań i działań, których odradza się lub przed którymi ostrzega się w instrukcji obsługi. Produkt jest przeznaczony do użytku prywatnego, a nie komercyjnego. W przypadku niewłaściwego i nieodpowiedniego obchodzenia się z urządzeniem, stosowania „na siłę" i zabiegów, które nie zostały przeprowadzone przez nasz autoryzowany oddział, gwarancja wygasa.

Realizacja w przypadkach objętych gwarancją

Aby zagwarantować szybkie przetworzenie Państwa sprawy, prosimy o przestrzeganie poniższych wskazówek:

- W przypadku wszelkich zapytań prosimy o przygotowanie paragonu i numeru identyfikacyjnu jako dowodu zakupu (IAN 408012_2207).
- Numer artykułu znajduje się na tabliczce znamionowej.
- W przypadku wystąpienia usterek lub innych wad prosimy o skontaktowanie się z wymienionym niżej działem serwisowym **telefonicznie** lub **mailowo**.

Uzyskają Państwo wówczas szczegółowe informacje na temat realizacji reklamacji.

- Uszkodzony produkt mogą Państwo wysłać po skontaktowaniu się z naszym działem obsługi klienta, załączając dowód zakupu (paragon) i określając, na czym polega wada i kiedy wystąpiła, bezpłatnie na podany adres serwisu. Aby uniknąć problemów z odbiorem i dodatkowych kosztów, prosimy o wysłanie przesyłki na adres, który Państwu podano. Należy się upewnić, żeby wysyłka nie nastąpiła odpłatnie, jako ponadwymiarowa, ekspresowo lub na innych specjalnych warunkach. Prosimy o przesłanie urządzenia wraz ze wszystkimi częściami wyposażenia otrzymanymi przy zakupie i zadbanie o wystarczająco bezpieczne opakowanie.

Serwis naprawczy

Naprawy, **które nie są objęte gwarancją**, można zlecić odpłatnie w naszym oddziale serwisowym. Serwis sporządzi Państwu kosztorys naprawy.
Podejmujemy się wyłącznie naprawy urządzeń, które zostały prawidłowo zapakowane i ofrankowane.
Uwaga: Prosimy o przesłanie czystego urządzenia ze wskazaniem usterki.
Urządzenia przesłane dla nas odpłatnie, jako przesyłka ponadwymiarowa, ekspresowa lub na innych warunkach specjalnych, nie zostaną odebrane.
Utylizację przesłanych do nas uszkodzonych urządzeń przeprowadzamy bezpłatnie.

Service-Center

PL **Serwis Polska**
Tel.: 22 397 4996
(Opłata za połączenie zgodna z cennikiem operatora)
E-Mail: grizzly@lidl.pl
IAN 408012_2207

Importer

Prosimy mieć na uwadze, że poniższy adres nie jest adresem serwisu. Prosimy o kontakt z wymienionym wyżej centrum serwisowym.

Grizzly Tools GmbH & Co. KG
Stockstädter Straße 20
DE-63762 Großostheim
NIEMCY
www.grizzlytools.de

Obsah

Úvod.....52
Účel použití.....52
Obecný popis.....52
Rozsah dodávky 52
Přehled 53
Technická data.....53
Doby nabíjení.....53
Bezpečnostní pokyny 53
Symboly v návodu.....53
Obecné bezpečnostní pokyny.....54
Správné zacházení s nabíjecím přístrojem pro akumulátory.....54
Nabíjecí proces 55
Kontrola stavu nabití akumulátoru.....56
Nabíjení akumulátoru 56
Kontrolní ukazatel na nabíječce 56
Spotřebované akumulátory.....56
Skladování 57
Montáž na stěnu nabíječky 57
Čištění.....57
Údržba 57
Likvidace/ochrana životního prostředí.....57
Náhradní díly/příslušenství.....58
Záruka 59
Opravna.....60
Service-Center.....60
Dovozce.....60
Překlad originálního prohlášení o shodě CE.....157

Úvod

Blahopřejeme vám ke koupi vašeho nového přístroje. Rozhodli jste se pro vysoce kvalitní výrobek.
Kvalita tohoto přístroje byla kontrolována během výroby a byla provedena také závěrečná kontrola. Tím je zaručena funkčnost přístroje.

Návod k obsluze je součástí tohoto výrobku. Obsahuje důležité pokyny týkající se bezpečnosti, používání a likvidace. Před použitím výrobku se seznamte se všemi pokyny k obsluze a bezpečnosti. Výrobek používejte jen k popsaným účelům a v rámci uvedených oblastí použití. Návod dobře uschovejte a při předávání výrobku třetímu předejte i všechny podklady.

Účel použití

Nabíječka by měla být používána v kombinaci s bateriemi řady (Parkside) X 20 V Team. Při jakékoliv jiném použití může dojít k poškození zařízení a uživatel může být vystaven vážnému nebezpečí. Tento přístroj není vhodný pro komerční využití. Při řemeslném použití záruka zaniká. Výrobce neručí za škody způsobené nesprávným použitím nebo nesprávnou obsluhou.

Obecný popis

Obrázky naleznete na přední rozkládací stránce.

Rozsah dodávky

- nabíječka
- návod k obsluze

Přehled

A
1 Odblokovací tlačítko
2 Tlačítko ukazatele stavu nabití
3 Ukazatel stavu nabití
4 Akumulátor
5 Nabíječka
6 Kontrolní ukazatel na nabíječce

Technická data

Aku dvojitá nabíječka ..PDSLG 20 B1

Vstup
Příkon .....220 W
Vstupní napětí ..... 230 - 240 V~
Vstupní frekvence střídavého proudu.....50 Hz
Výstup 1
Výstupní napětí..... 21,5 V⎓
Výstupní proud .....4,5 A
Výstup 2
Výstupní napětí..... 21,5 V⎓
Výstupní proud .....4,5 A
Jištění přístroje T3.15A
Stupeň ochrany..... ⧈ II

Doby nabíjení

Přístroj je součástí série X 20 V TEAM a lze jej provozovat s akumulátory série X 20 V TEAM společnosti Parkside. Akumulátory série X 20 V TEAM společnosti Parkside se smí nabíjet pouze nabíječkami série X 20 V TEAM společnosti Parkside.

Doporučujeme Vám, abyste tímto přístrojem nabíjeli pouze následující akumulátory: PAP 20 B1, PAP 20 B3, Smart PAPS 204 A1, Smart PAPS 208 A1.

akumulátor	2,0 Ah PAP 20 A1 PAP 20 B1	3,0 Ah PAP 20 A2
Doba nabíjení (min)	35	45

akumulátor	4,0 Ah PAP 20 A3 PAP 20 B3 Smart PAPS 204 A1	8,0 Ah Smart PAPS 208 A1
Doba nabíjení (min)	60	120

Bezpečnostní pokyny

Symboly v návodu

Výstražné značky s údaji k zabránění škodám na zdraví nebo věcným škodám.

Označení nebezpečí s informacemi o zabránění zranění osob v důsledku zasažení elektrickým proudem.

Příkazová značka s údaji k zabránění škodám.

Informační značka s informacemi pro lepší manipulaci s přístrojem.

Grafické značky na nabíječce

Zařízení je součástí série Parkside X 20 V TEAM.

Pozor!

Před nabíjením je třeba si přečíst návod k akumulátoru.

Nabíječka je vhodná pouze k používání v místnostech.

T3.15A Jištění přístroje

Třída ochrany II (dvojitá izolace)

Elektrické přístroje nepatří do domácího odpadu.

Kontrolní ukazatele (LED) nabíječky.

Capacity (Ah)	2.0	3.0	4.0	8.0
Time (min)	35	45	60	120

Tabulka dob nabíjení

doba nabíjení v minutách

Obecné bezpečnostní pokyny

Pozor! Při použití elektrických zařízení je nutné v rámci ochrany proti úrazu el. proudem, zranění a požáru nutné respektovat níže uvedená základní bezpečnostní opatření:

- Přístroje mohou používat osoby s omezenými fyzickými, smyslovými nebo duševními schopnostmi nebo s nedostatkem zkušeností a znalostí, pokud jsou pod dohledem nebo byly poučeny o bezpečném používání přístroje a rozumí souvisejícím nebezpečím.
- Tento přístroj nesmí používat děti. Čištění a údržbu nesmí provádět děti.
- Před montáží, demontáží nebo čištěním vždy odpojte přístroj od napájení proudem.

Správné zacházení s nabíjecím přístrojem pro akumulátory

- **Zkontrolujte před každým použitím nabíjecí přístroj, kabel a zástrčku a nechte je opravovat kvalifikovaným odborným personálem a pouze s originálními náhradními díly. Nepoužívejte defektní nabíjecí přístroj a sami ho neotvírejte.** Tímto je zabezpečené to, že zůstane zachovaná bezpečnost nástroje.

- **Připojujte nabíjecí přístroj pouze na zásuvku s uzemněním. Dbejte na to, aby síťové napětí souhlasilo s údajem na typovém štítku nabíjecího přístroje.** Existuje nebezpečí elektrického úderu.
- **Udržujte nabíjecí přístroj čistý a vzdáleně od vlhkosti a deště. Nikdy nepoužívejte nabíjecí přístroj na volném prostranství.** Skrz zašpinění a vniknutí vody, se zvyšuje riziko elektrického úderu.
- **Nabíječku lze provozovat pouze s příslušnými akumulátory série (Parkside) X 20 V Team.** Nabíjení jiných akumulátorů může vést k poraněním a k nebezpečí požáru.
- **Vyvarujte se mechanickým poškozením nabíjecího přístroje.** Tyto mohou vést k vnitřním krátkým spojením.
- **Nabíjecí přístroj se nesmí provozovat na hořlavém podkladu (např. papír, textilie).** Existuje nebezpečí požáru kvůli zahřívání, které se vytváří při nabíjení.
- **Dojde-li k poškození přípojného vedení tohoto přístroje, musí jej vyměnit výrobce nebo zákaznický servis či podobně kvalifikovaná osoba, aby se předešlo ohrožením.**
- **Nabíjejte akumulátory pouze v nabíjecích přístrojích, které jsou výrobcem doporučené.** U nabíjecího přístroje, který je vhodný pro určitý druh akumulátorů, existuje nebezpečí požáru, když se používá s jinými akumulátory.
- Akumulátor Vašeho přístroje je dodáván v částečně přednabitém stavu a před prvním použitím se musí řádně nabít. Zastrčte akumulátor do podstavce a zapojte nabíječku do napájecí sítě.
- Jakmile bude akumulátor plně nabitý, vytáhněte síťovou zástrčku a odpojte nabíječku od přístroje.
- Nenabíjejte v nabíječce baterie, které nelze nabíjet.

Nabíjecí proces

Akumulátor nevystavujte extrémním podmínkám, například vysokým teplotám a nárazům. Hrozí riziko zranění kvůli unikajícímu elektrolytickému roztoku! Při zasažení očí či pokožky opláchněte postižené místo vodou nebo neutralizátorem a vyhledejte pomoc lékaře.

Akumulátor nabíjejte pouze v suchých prostorách.
Před připojením nabíječky musí být vnější plochy akumulátoru čisté a suché. Hrozí nebezpečí úrazu elektrickým proudem.

- Před prvním použitím akumulátor nabijte. Akumulátor nevystavujte opakovanému krátkému nabíjení za sebou.
- Výrazně zkrácená provozní doba navzdory nabití indikuje, že je akumulátor vybitý a je třeba jej vyměnit. Používejte pouze originální náhradní akumulátor, který získáte v našem internetovém obchodě Onlineshop (viz kapitola „Náhradní díly/příslušenství“).
- V každém případě vždy dbejte bezpečnostních pokynů a také předpisů a upozornění týkajících se ochrany životního prostředí.
- Na závady vzniklé kvůli manipulaci v rozporu s určením se nevztahuje záruka.

Kontrola stavu nabití akumulátoru

Ukazatel stavu nabití (3) signalizuje stav nabití akumulátoru (4).

Stiskněte tlačítko ukazatele stavu nabití (2) na akumulátoru.
Stav nabití akumulátoru je signalizován rozsvícením příslušného ukazatele LED.

3 LED svítí (červená, oranžová a zelená):
Akumulátor je nabitý
2 LED svítí (červená a oranžová):
Akumulátor je částečně nabitý
1 LED svítí (červená):
Akumulátor je nutné dobít

Nabíjení akumulátoru

Nechte zahřátý akumulátor před nabíjením vychladnout.

Nabijte akumulátor (4), když svítí pouze červená LED ukazatele stavu (3).

1. Vyjměte baterii (4) z přístroje.
2. Zasuňte akumulátor (4) do nabíjecí prohloubeniny v nabíječce (5).
3. Nabíječku (5) zapojte do síťové zásuvky.
4. Po úspěšném dokončení nabíjení odpojte nabíječku (5) od sítě.
5. Vytáhněte akumulátor (4) z nabíječky (5).

Kontrolní ukazatel na nabíječce

Směr čtení kontrolního ukazatele (6) je zdola nahoru.
Pokud je nabíječka zapojená do zásuvky a není vložen akumulátor, svítí všechny LED trvale.

Jedna LED svítí:
Akumulátor (4) je prázdný
jedna LED svítí, druhá LED bliká:
Akumulátor(y) k 1/3 je/jsou nabitý/é
dvě LED svítí, třetí LED bliká:
Akumulátor(y) k 2/3 je/jsou nabitý/é
tři LED svítí:
Akumulátor(y) je/jsou zcela nabitý(é)

Spotřebované akumulátory

- Jestliže se významně zkrátí provozní doba, i když je akumulátor nabitý, znamená to, že akumulátor je u konce své životnosti a je nutné jej vyměnit. Používejte pouze náhradní akumulátory, které zakoupíte v zákaznickém servisu.
- V každém případě vždy dbejte bezpečnostních pokynů a také předpisů a upozornění týkajících se ochrany životního prostředí (viz část „Likvidace / ochrana životního prostředí“).

Skladování

- Před delším uskladněním (např. zazimování) vyjměte akumulátor z přístroje.
- Akumulátor uskladněte v částečně nabitém stavu. Během delší skladovací doby by měly svítit 2 až 3 LED.
- Během delší doby skladování zkontrolujte cca každé 3 měsíce stav nabití akumulátoru a podle potřeby jej dobijte.
- Optimální teplota pro skladování baterie čítá 0 °C až 45 °C. Během skladování zabraňte extrémnímu chladu nebo teplu, aby baterie neztratila svůj výkon.

Montáž na stěnu nabíječky (volitelně)

Nabíječku (5) můžete také namontovat na stěnu.

- Našroubujte dva šrouby horizontálně ve vzdálenosti 152,4 mm (6”) pomocí hmoždinek v požadované poloze do stěny.
- Hlava šroubu může mít průměr 7 - 10 mm.
- Nechte hlavy šroubů vyčnívat ve vzdálenosti cca 10 mm od stěny.
- Nabíječku (5) můžete nasadit s otvory nástěnného držáku na oba šrouby a poté vytáhnout nabíječku až na doraz.

Při vrtání dbejte na to, aby nedošlo k poškození žádného napájecího vedení. Pro jejich nalezení použijte vhodné detektory nebo se podívejte do plánu instalace. Při kontaktu s elektrickým vedením může dojít k úrazu elektrickým proudem a požáru, kontakt s plynovým vedením může způsobit explozi. Při poškození vodovodního vedení může dojít k hmotným škodám a úrazu elektrickým proudem.

Čištění

Vyčistěte nabíječku suchým hadříkem nebo štětcem.
Nepoužívejte vodu ani kovové předměty.

Údržba

- Přístroj je bezúdržbový.

Likvidace/ochrana životního prostředí

Vyjměte akumulátor z přístroje a přístroj, akumulátor, příslušenství a obal odevzdejte k ekologické recyklaci. Obalový materiál zlikvidujte správně dle předpisů.

Elektrické přístroje nepatří do domácího odpadu.

Směrnice 2012/19/EU o starých elektrických a elektronických zařízeních:
Opotřebované elektrické přístroje se musí sbírat odděleně a ekologicky zlikvidovat.
V závislosti na tom, jak je vše implementováno ve vnitrostátním právu, máte následující možnosti:
- vrátit v prodejně,
- odevzdat na oficiálním sběrném místě,
- zaslat zpět výrobci/distributorovi. Likvidaci Vašich zaslaných vadných přístrojů provádíme zdarma

Toto se netýká příslušenství starých přístrojů a pomocných prostředků bez elektrických součástí.

Li-Ion

Akumulátor neodhazujte do domovního odpadu ani do ohně (nebezpečí exploze) či do vody. Poškozené akumulátory mohou při úniku jedovatých výparů či kapalin poškodit životní prostředí a zdraví osob.

Vadné nebo vybité akumulátory se musí recyklovat v souladu se směrnicí č. 2006/66/ES.
Akumulátory zlikvidujte podle místních předpisů. Akumulátor odevzdejte na sběrném místě pro staré baterie, kde bude recyklován v souladu s předpisy na ochranu životního prostředí. V případě dotazů se obraťte na místní organizaci pro likvidaci odpadů nebo na naše servisní centrum.
Akumulátory likvidujte ve vybitém stavu. Doporučujeme póly akumulátoru přelepit lepicí páskou, čímž zabráníte zkratu. Akumulátor neotevírejte.

Náhradní díly/příslušenství

Náhradní díly a příslušenství obdržíte na stránkách www.grizzlytools.shop

Pokud máte problémy při objednávání, použijte prosím kontaktní formulář. V případě jakýchkoliv dalších dotazů se obraťte na servisní středisko „Service-Center“ (viz strana 60).

Nabíječka PDSLG 20 B1, EU.....80002908
Nabíječka PDSLG 20 B1, UK 80002909

Záruka

Vážení zákazníci,
Na tento přístroj poskytujeme 3letou záruku od data zakoupení.
V případě závady tohoto výrobku vám vůči prodejci výrobku přináleží zákonná práva. Tato zákonná práva nejsou omezena naší následovně uvedenou zárukou.

Záruční podmínky

Záruční doba začíná běžet ode dne nákupu. Uschovejte si, prosím, originál účtenky pro pozdější použití. Tento dokument budete potřebovat jako doklad o koupi.
Zjistíte-li během tří let od data koupě u tohoto výrobku materiálovou nebo výrobní vadu, bude výrobek námi, podle našeho výběru, bezplatně opraven nebo nahrazen. Tato záruční oprava předpokládá, že během 3leté lhůty předložíte poškozený přístroj s dokladem o koupi (pokladní stvrzenka) a písemně krátce popíšete, v čem spočívá závada a kdy k ní došlo.
Bude-li závada kryta naší zárukou, získáte zpět opravený nebo nový výrobek. Opravou nebo výměnou výrobku nezačíná záruční doba běžet od začátku.

Záruční doba a zákonné nároky na odstranění vady

Záruční doba se neprodlužuje poskytnutím záruky. Toto platí i pro nahrazené a opravené díly. Již při koupi zjištěné závady a nedostatky musíte nahlásit okamžitě po vybalení výrobku. Po uplynutí záruční doby musíte uhradit náklady za provedené opravy.

Rozsah záruky

Přístroj byl precizně vyroben podle přísných jakostních směrnic a před dodáním byl svědomitě zkontrolován.
Záruční oprava se vztahuje na materiálové nebo výrobní vady. Tato záruka se netýká dílů výrobku, které jsou vystaveny normálnímu opotřebení, a lze je považovat za spotřební materiál, nebo poškození křehkých dílů.
Tato záruka neplatí, je-li výrobek poškozen z důvodu neodborného používání, nebo pokud u něj nebyla prováděna údržba.
Pro odborné používání výrobku musí být přesně dodržovány všechny pokyny uvedené v návodu k obsluze. Bezpodmínečně je třeba zabránit používání a manipulacím s výrobkem, které nejsou v návodu k obsluze doporučeny, nebo je před nimi varováno.
Výrobek je určen jen pro soukromé účely a ne pro komerční využití. Záruka zaniká v případě zneužívání a neodborné manipulace, používání nadměrné síly a při zásazích, které nebyly provedeny naším autorizovaným servisem.

Postup v případě uplatňování záruky

Pro zajištění rychlého zpracování vaší žádosti, prosím, postupujte podle následujících pokynů:

- Na důkaz, že jste výrobek zakoupili, mějte pro jakékoli případné dotazy připravenou pokladní stvrzenku a identifikační číslo (IAN 408012_2207).
- Číslo výrobku je uvedeno na typovém štítku.
- Pokud by došlo k funkční poruše nebo jiným závadám, nejdříve **telefonicky** nebo **e-mailem** kontaktujte níže uvedené servisní oddělení. Pak získáte další informace o vyřízení vaší reklamace.
- Výrobek označený jako vadný můžete po domluvě s naším zákaznickým servisem, s připojením dokladu o koupi (pokladní stvrzenky) a po uvedení, v čem závada spočívá a kdy k ní došlo, přeposlat bez platby poštovného na

vám sdělenou adresu příslušného servisu. Aby bylo zabráněno problémům s přijetím a dodatečnými náklady, bezpodmínečně použijte jen tu adresu, která vám bude sdělena. Zajistěte, aby zásilka nebyla odeslána nevyplaceně jako nadměrné zboží, expres nebo jiný, zvláštní druh zásilky. Přístroj zašlete včetně všech částí příslušenství dodaných při zakoupení a zajistěte dostatečně bezpečný přepravní obal.

Opravna

Opravy, **které nespadají do záruky**, můžete nechat udělat v našem servisu oproti zúčtování. Rádi vám připravíme předběžný odhad nákladů.
Můžeme zpracovávat jen ty přístroje, které byly dostatečně zabalené a odeslány vyplaceně.
Pozor: Prosím, přístroj zašlete našemu autorizovanému servisu vyčištěný a s upozorněním na závadu.
Nepřijmeme přístroje zaslané nevyplaceně jako nadměrné zboží, expres nebo jiný, zvláštní druh zásilky.
Likvidaci vašich poškozených zaslaných přístrojů provedeme bezplatně.

Service-Center

CZ **Servis Česko**
Tel.: 800143873
E-Mail: grizzly@lidl.cz
IAN 408012_2207

Dovozce

Prosím, respektujte, že následující adresa není adresou servisu. Nejdříve kontaktujte shora uvedené servisní středisko.

Grizzly Tools GmbH & Co. KG
Stockstädter Straße 20
DE-63762 Großostheim
NĚMECKO
www.grizzlytools.de

Obsah

Úvod.....61
Používanie podľa určenia.....61
Všeobecný opis.....61
Rozsah dodávky 62
Prehľad 62
Technické údaje.....62
Časy nabíjania.....62
Bezpečnostné pokyny 62
Piktogramy v návode.....62
Všeobecné bezpečnostné pokyny.....63
Správna manipulácia s nabíjačkou akumulátorov.....63
Nabíjanie.....64
Kontrola stavu nabitia akumulátora....65
Nabíjanie akumulátora.....65
Kontrolná signálka na nabíjačke.....65
Opotrebované akumulátory.....65
Skladovanie.....66
Nástenná montáž nabíjačky.....66
Čistenie.....66
Údržba 66
Likvidácia/ochrana životného 66
Náhradné diely / Príslušenstvo ..67
Záruka 68
Servisná oprava 69
Service-Center.....69
Dovozca.....69
Preklad originálneho prehlásenia o zhode CE 158

Úvod

Gratulujeme Vám k zakúpeniu Vášho nového prístroja. Tým ste sa rozhodli pre kvalitný produkt.
Tento prístroj bol počas výroby testovaný na kvalitu a podrobený výstupnej kontrole. Tým je zabezpečená funkčnosť vášho prístroja.

Návod na obsluhu je súčasťou tohto produktu. Obsahuje dôležité upozornenia ohľadom bezpečnosti, obsluhy a likvidácie. Pred používaním produktu sa oboznámte so všetkými pokynmi pre obsluhu a bezpečnosť. Používajte produkt len predpísaným spôsobom a len v uvedených oblastiach použitia.
Návod na obsluhu uschovajte a v prípade odovzdania produktu tretím osobám odovzdajte aj všetky podklady.

Používanie podľa určenia

Nabíjačku treba používať v spojení s akumulátorom série (Parkside) X 20 V Team. Každé iné použitie môže viesť k škodám na prístroji a predstavovať vážne nebezpečenstvo pre používateľa. Tento prístroj nie je vhodný na komerčné používanie. Pri komerčnom používaní záruka zaniká. Výrobca neručí za škody, ktoré vzniknú iným používaním než podľa určenia alebo nesprávnou obsluhou.

Všeobecný opis

Obrázky nájdete na prednej vyklápacej strane.

Rozsah dodávky

- Nabíjačka
- návodu na obsluhu

Prehľad

A

1 Uvoľňovacie tlačidlo
2 Tlačidlo pre zobrazenie stavu nabitia
3 Signalizácia stavu nabitia
4 Akumulátor
5 Nabíjačka
6 Kontrolná signálka na nabíjačke

Technické údaje

Dvojitá nabíjačka na akumulátor..... PDSLG 20 B1

Vstup
Príkon .....220 W
Vstupné napätie..... 230 - 240 V~
Frekvencia vstupného striedavého prúdu .....50 Hz
Výstup 1
Výstupné napätie ..... 21,5 V⎓
Výstupný prúd .....4,5 A
Výstup 2
Výstupné napätie ..... 21,5 V⎓
Výstupný prúd .....4,5 A
Zabezpečenie prístroja T3.15A
Trieda ochrany..... ⧈ II

Časy nabíjania

Prístroj je súčasťou série X 20 V TEAM a môže sa prevádzkovať s akumulátormi série X 20 V TEAM od spoločnosti Parkside. Akumulátory série X 20 V TEAM od spoločnosti Parkside sa smú nabíjať iba s nabíjačkami série X 20 V TEAM od spoločnosti Parkside.

S týmto prístrojom vám odporúčame nabíjať výlučne tieto akumulátory:
PAP 20 B1, PAP 20 B3, Smart PAPS 204 A1, Smart PAPS 208 A1.

Akumulátor	2,0 Ah PAP 20 A1 PAP 20 B1	3,0 Ah PAP 20 A2
Čas nabíjania (min.)	35	45

Akumulátor	4,0 Ah PAP 20 A3 PAP 20 B3 Smart PAPS 204 A1	8,0 Ah Smart PAPS 208 A1
Čas nabíjania (min.)	60	120

Bezpečnostné pokyny

Piktogramy v návode

Značky nebezpečenstva s údajmi k zabráneniu poškodeniam zdravia osôb alebo vecným škodám.

Značky nebezpečenstva s údajmi k zabráneniu poškodení zdravia osôb v dôsledku zásahu elektrickým prúdom.

Príkazová značka (namiesto výkričníka je príkaz vysvetle-

ný) s údajmi na zabránenie vzniku škôd.

Upozorňovacia značka s informáciami pre lepšiu manipuláciu s prístrojom.

Piktogramy na nabíjačke

Zariadenie je súčasťou série Parkside X 20 V TEAM.

Pozor!

Pozorne si prečítajte návod na obsluhu.

Nabíjačka je vhodná len pre používanie vo vnútorných priestoroch.

T3.15A Zabezpečenie prístroja

Trieda ochrany II (dvojitá izolácia)

Elektrické prístroje nepatria do domového odpadu.

Kontrolná signálka (LED) nabíjačka.

Capacity (Ah)	2.0	3.0	4.0	8.0
Time (min)	35	45	60	120

Tabuľka časov nabíjania

Čas nabíjania v minútach

Všeobecné bezpečnostné pokyny

Pozor! Pri používaní elektrického náradia sa musia dodržiavať predpisy ochrany proti zásahu elektrickým prúdom a tiež základné bezpečnostné predpisy prevencie pred úrazmi a predpisy požiarnej ochrany:

- Prístroje môžu používať osoby s obmedzenými telesnými, senzorickými alebo duševnými schopnosťami alebo s nedostatočnými skúsenosťami a vedomosťami, ak sú pod dohľadom alebo ak boli poučené o bezpečnom používaní prístroja a pochopili s tým spojené nebezpečenstvá.
- Tento prístroj nesmú používať deti. Čistenie a údržbu nesmú vykonávať deti.
- Pred zložením, rozobratí alebo čistením vždy odpojte prístroj od napájania prúdom.

Správna manipulácia s nabíjačkou akumulátorov

- Deti musia byť pod dohľadom, aby sa zabezpečilo, že sa nehrajú so prístrojom.

- **Pred každým použitím nabíjačky skontrolujte kábel a zástrčku a nechajte ju opravovať len kvalifikovaným odborným personálom a len s originálnymi náhradnými dielmi. Chybnú nabíjačku nepoužívajte a sami ju neotvárajte.** Tým sa zabezpečí, že bezpečnosť zariadenia zostane zachovaná.
- **Dbajte na to, aby sieťové napätie súhlasilo s údajom na typovom štítku nabíjacieho prístroja.** Existuje nebezpečenstvo elektrického úderu.
- **Udržujte nabíjací prístroj čistý a vzdialene od vlhkosti a dažďa. Nikdy nepoužívajte nabíjací prístroj na voľnom priestranstve.** Skrz zašpinenie a vniknutie vody, sa zvyšuje riziko elektrického úderu.
- **Nabíjačka sa smie používať iba s príslušnými akumulátormi série (Parkside) X 20 V Team.** Nabíjanie iných akumulátorov môže viesť k poraneniam a k nebezpečenstvu požiaru.
- **Vyvarujte sa mechanickým poškodeniam nabíjacieho prístroja.** Tieto môžu viesť k vnútorným krátkym spojeniam.
- **Nabíjací prístroj sa nesmie prevádzkovať na horľavom podklade (napr. papier, textílie).** Existuje nebezpečenstvo požiaru kvôli zahrievaniu, ktoré sa vytvára pri nabíjaní.
- **Nabíjajte akumulátory iba v nabíjacích prístrojoch, ktoré sú výrobcom odporúčané.** U nabíjacieho prístroja, ktorý je vhodný pre určitý druh akumulátorov, existuje nebezpečenstvo požiaru, keď sa používa s inými akumulátormi.
- Ak sa prívodné vedenie tohto prístroja poškodí, musí sa vymeniť výrobcom alebo jeho zákazníckym servisom alebo podobne kvalifikovanou osobou, aby sa zabránilo ohrozeniam.
- Akumulátor vášho zariadenia sa dodáva len čiastočne nabitý a pred prvým použitím sa musí najskôr správne nabiť. Zastrčte akumulátor do zásuvky a nabíjačku pripojte na elektrickú sieť.
- Keď batéria je úplne nabitá, vytiahnite sieťovú zástrčku a nabíjačku odpojte od zariadenia.
- Na nabíjačke nenabíjajte nenabíjateľné batérie.

Nabíjanie

⚠ **Akumulátor nevystavujte extrémnym podmienkam ako sú teplo a nárazy. Je nebezpečenstvo poranenia unikajúcim elektrolytom! Pri kontakte s očami alebo pokožkou vypláchnite postihnuté miesta vodou alebo neutralizátorom a vyhľadajte lekársku pomoc.**

Akumulátor nabíjajte len v suchých priestoroch. Predtým než pripojíte nabíjačku, vonkajšia plocha akumulátora musí byť čistá a suchá. Existuje nebezpečenstvo poranení v dôsledku zásahu elektrický prúdom.

- Akumulátor nabite pred prvým použitím. Akumulátor nikdy nenabíjajte krátko po sebe.
- Podstatné skrátenie času prevádzky napriek nabitiu poukazuje na to že, akumulátor je opotrebovaný a musí sa vymeniť. Používajte len jeden originálny náhradný akumulátor, ktorý môžete zakúpiť cez náš online shop (pozri kapitolu „Náhradné diely / Príslušenstvo“).
- V každom prípade dodržiavajte platné bezpečnostné predpisy ako aj ustanovenia a pokyny ochrany životného prostredia.
- Na chyby, ktoré vyplývajú z neodborného zaobchádzania, sa záruka nevzťahuje.

Kontrola stavu nabitia akumulátora

Signalizácia stavu nabitia (3) signalizuje stav nabitia akumulátora (4).

Stlačte tlačidlo na signalizáciu stavu nabitia (2) na akumulátore.
Stav nabitia akumulátora je signalizovaný rozsvietením príslušného LED svietidla.

Svietia 3 LED (červená, oranžová a zelená):
Akumulátor je nabitý
Svietia 2 LED (červená a oranžová):
Akumulátor je čiastočne nabitý
Svieti 1 LED (červená):
Akumulátor sa musí nabiť

Nabíjanie akumulátora

Zohriaty akumulátor nechajte pred nabíjaním vychladnúť.

Nabite akumulátor (4), keď svieti už iba červená LED dióda signalizácie stavu nabitia (3).

1. Vyberte akumulátor (4) z prístroja.
2. Zasuňte akumulátor (4) do nabíjacej šachty nabíjačky (5).
3. Pripojte nabíjačku (5) do zásuvky.
4. Po uskutočnenom nabíjaní odpojte nabíjačku (5) od siete.
5. Vytiahnite akumulátor (4) z nabíjačky (5).

Kontrolná signálka na nabíjačke

Čítacie zariadenie kontrolnej signálky (6) je zdola nahor.
Ak je nabíjačka pripojená do zásuvky a nie je vložený žiaden akumulátor, všetky LED svietia trvalo.

LED dióda svieti: Vybitý akumulátor (4)
jedna LED svieti, druhá LED bliká:
Akumulátor(y) nabitý(é) na 1/3
dve LED svietia, tretia LED bliká:
Akumulátor(y) nabitý(é) na 2/3
tri LED svietia: Akumulátor(y) plne nabitý(é)

Opotrebované akumulátory

- Podstatné skrátenie času prevádzky, napriek nabitiu, poukazuje na to že, akumulátor je vybitý a musí sa vymeniť. Používajte len jeden náhradný akumulátor, ktorý môžete dostať prostredníctvom služby zákazníkom.
- V každom prípade dodržiavajte platné bezpečnostné predpisy ako aj usta-

novenia a pokyny ochrany životného prostredia (pozri „Likvidácia/ochrana životného prostredia“).

Skladovanie

- Pred dlhším skladovaním (napr. cez zimu) vyberte akumulátor z prístroja.
- Akumulátor skladujte len v čiastočne nabitom stave. Počas dlhšieho skladovania môžu svietiť 2 až 3 LED.
- Počas dlhšej fázy skladovania kontrolujte približne každé 3 mesiace stav nabitia akumulátora a v prípade potreby ho nabite.
- Optimálna teplota ložiska pre akumulátor činí 0 °C až 45 °C. Počas skladovania zabráňte extrémnemu chladu alebo teplu, aby akumulátor nestratil výkon.

Nástenná montáž nabíjačky (voliteľne)

Nabíjačku (5) môžete namontovať tiež na stenu.

- Dve skrutky umiestnite pomocou hmoždiniek horizontálne do požadovanej polohy na stenu vo vzdialenosti 152,4 mm (6”).
- Hlava skrutky môže mať priemer 7 – 10 mm.
- Hlavy skrutky nechajte vyčnievať v asi 10 mm vzdialenosti k stene.
- Nabíjačku (5) môžete nasadiť s otvormi nástenného držiaka na obidve skrutky a nabíjačku potiahnite nadol až na doraz.

Pri vŕtaní dávajte pozor na to, aby sa nepoškodili napájacie vedenia. Používajte vhodné vyhľadávacie zariadenia, by tieto vypátrali alebo si zoberte na pomoc inštalačný plán. Kontakt s vedeniami elektrického prúdu môže spôsobiť zásah elektrickým prúdom a požiar, kontakt s plynovým vedením môže viesť k výbuchu. Poškodenie vodovodu môže viesť k vecným škodám a zásahu elektrickým prúdom.

Čistenie

Vyčistite nabíjačku suchou handrou alebo štetcom.
Nepoužívajte vodu ani kovové predmety.

Údržba

- Prístroj si nevyžaduje údržbu.

Likvidácia/ochrana životného

Z náradia vyberte akumulátor a náradie, akumulátor, príslušenstvo a balenie prineste na ekologické zhodnotenie. Obalový materiál riadne zlikvidujte.

Elektrické zariadenia nepatria do domového odpadu.

Smernica 2012/19/EÚ o odpade z elektrických a elektronických zariadení: Spotrebitelia sú zo zákona povinní elektrické a elektronické zariadenia na konci ich životnosti odovzdať na ekologickú recykláciu. Týmto spôsobom je zabezpečené zhodnotenie šetrné k životnému prostrediu a zdrojom.
V závislosti od národných zákonov, máte tieto možnosti:
- vrátenie na predajnom mieste,
- odovzdanie na oficiálnom zbernom mieste,

• zaslanie späť výrobcovi/distribútorovi. Netýka sa to dielov príslušenstva a pomocných prostriedkov bez elektrických komponentov, pripojených k starým prístrojom.

Li-Ion

Akumulátor neodhadzujte do domového odpadu, ohňa (nebezpečenstvo výbuchu) alebo vody. Poškodené akumulátory môžu škodiť životnému prostrediu a vášmu zdraviu, keď unikajú jedovaté pary alebo kvapaliny.

Chybné alebo opotrebované akumulátory sa musia recyklovať podľa smernice 2006/66/ES.
Akumulátory likvidujte podľa miestnych predpisov. Akumulátory odovzdajte na zberné miesto starých batérií, kde sa ekologicky zhodnotia. O tom sa informujte na vašom miestnom zbernom mieste alebo v našom servisnom centre.
Akumulátory likvidujte vo vybitom stave. Odporúčame póly obaliť lepiacou páskou na ochranu pred skratom. Akumulátor neotvárajte.

Náhradné diely / Príslušenstvo

Náhradné diely a príslušenstvo nájdete na strane www.grizzlytools.shop

Ak by sa mali vyskytnúť problémy s procesom objednávky, použite, prosím, kontaktný formulár. Pri ďalších otázkach sa obráťte na „Service-Center“ (pozri stranu 69).

Nabíjačka PDSLG 20 B1, EU 80002908
Nabíjačka PDSLG 20 B1, UK 80002909

Záruka

Vážená zákazníčka, vážený zákazník,
Pre tento prístroj platí záruka 3 roky od dátumu zakúpenia.
Ak je prístroj poškodený, podľa zákona máte právo ho reklamovať u výrobcu produktu. Tieto práva vyplývajúce zo zákona nie sú našou následne opísanou zárukou obmedzené.

Záručné podmienky

Záručná lehota začína dňom zakúpenia. Pokladničný doklad ako originál prosím starostlivo uschovajte. Je potrebný ako dôkaz o zakúpení.
Ak sa počas troch rokov od dátumu zakúpenia tohto produktu vyskytne materiálna alebo výrobná chyba, produkt - podľa nášho rozhodnutia - bezplatne opravíme alebo nahradíme. Predpokladom záruky je, že v priebehu trojročnej lehoty bude predložený poškodený prístroj a pokladničný doklad a stručne opísaná chyba a kedy sa vyskytla.
Ak sa v rámci našej záruky chyba pokryje, obdržíte späť opravený alebo nový prístroj. S opravou alebo výmenou produktu sa nezačína nová záručná doba.

Záručná doba a nárok na odstránenie vady

Záručná doba sa poskytnutím záruky nepredlžuje. To platí aj pre nahradené a opravené diely. Prípadné škody a nedostatky vzniknuté už pri zakúpení sa musia ihneď po vybalení ohlásiť. Opravy vykonané po uplynutí záručnej doby sú spoplatnené.

Rozsah záruky

Prístroj bol vyrobený podľa prísnych smerníc kvality a pred dodaním bol svedomite kontrolovaný.
Záruka sa týka materiálových alebo výrobných chýb. Táto záruka sa nevzťahuje na diely produktu, ktoré sú vystavené normálnemu opotrebeniu a preto sa môžu považovať za opotrebované diely alebo na poškodenia na krehkých dieloch (napr. vypínač).
Táto záruka zaniká, ak bol produkt používaný poškodený, neodborne alebo nebola vykonávaná údržba. Pre odborné používanie produktu je nutné presne dodržiavať všetky návody uvedené v návode na obsluhu. Bezpodmienečne sa vyhnite používaniu, ktoré sa v návode na obsluhu neodporúča alebo pred ktorým ste boli vystríhaní.
Produkt je určený len pre súkromné použitie a nie v oblasti podnikania. Záruka zaniká pri nesprávnom a neodbornom používaní, pri násilnom používaní a pri zásahoch, ktoré neboli vykonané v našej servisnej pobočke.

Postup v prípade reklamácie

Pre zabezpečenie rýchleho spracovania vašej žiadosti postupujte prosím podľa nasledujúcich pokynov:

- Pri všetkých požiadavkách predložte pokladničný doklad a číslo identifikačné (IAN 408012_2207) ako dôkaz o zakúpení.
- Číslo artiklu nájdete na typovom štítku.
- Ak sa vyskytnú chyby funkcie alebo iné nedostatky, kontaktujte najskôr následne uvedené servisné oddelenie **telefonicky** alebo **emailom**. Následne obdržíte ďalšie informácie o priebehu vašej reklamácie.
- Produkt evidovaný ako poškodený môžete po dohode s našim zákazníckym servisom, s priloženým dokladom o zakúpení (pokladničný doklad) a s údajmi, v čom chyba spočíva a kedy vznikla, zaslať bez poštovného na adresu

servisu, ktorá vám bude oznámená. Pre zabránenie dodatočných nákladov a problémov pri prevzatí použite len tú adresu, ktorá vám bude oznámená. Nezasielajte prístroj ako nadmerný tovar na náklady príjemcu, expresne alebo s iným špeciálnym nákladom. Prístroj zašlite so všetkými časťami príslušenstva dodanými pri zakúpení a zabezpečte dostatočne bezpečné prepravné balenie.

Servisná oprava

Opravy, **ktoré nepodliehajú záruke**, môžeme nechať vykonať v našej servisnej pobočke za úhradu. Radi vám poskytneme predbežnú kalkuláciu nákladov.
Môžeme spracovať len prístroje, ktoré boli doručené dostatočne zabalené a so zaplateným poštovným.
Pozor: Prístroj zašlite do našej servisnej pobočky vyčistený a s informáciami o chybe. Neprevezmeme prístroje zaslané ako nadmerný tovar na náklady príjemcu, expresne alebo s iným špeciálnym nákladom. Likvidáciu vašich poškodených zaslaných prístrojov vykonáme bezplatne.

Service-Center

SK **Servis Slovensko**
Tel.: 0850 232001
E-Mail: grizzly@lidl.sk
IAN 408012_2207

Dovozca

Nasledujúca adresa nie je adresa servisu. Najskôr kontaktujte hore uvedené servisné centrum.

Grizzly Tools GmbH & Co. KG
Stockstädter Straße 20
DE-63762 Großostheim
NEMECKO
www.grizzlytools.de

Indhold

Introduktion **70**
Anvendelsesformål **70**
Generel beskrivelse **70**
Leveringsomfang 71
Oversigt 71
Tekniske data **71**
Opladningstid 71
Sikkerhedsinformationer **71**
Symboler i vejledningen 71
Billedtegn på opladeren 72
Generelle sikkerheds-anvisninger 72
Rigtig omgang med akku- opladeren ... 72
Ladning **73**
Kontrol af akku'ens ladetilstand 74
Opladning af akku 74
Kontrolvisning på opladeren 74
Udtjente akku'er 74
Opbevaring **74**
Vægmontage oplader 75
Rengøring **75**
Vedligeholdelse **75**
Bortskaffelse/miljøbeskyttelse ... **75**
Reservedele/Tilbehør **76**
Garanti **76**
Reparations-service **77**
Service-Center **77**
Importør **77**
Oversættelse af den originale CE-konformitetserklæring **159**

Introduktion

Hjertelig tillykke med købet af dit nye apparat.Du har besluttet dig for et produkt af højeste kvalitet.
Dette apparats kvalitet blev kontrolleret under produktionen og det blev underkastet en slutkontrol. Dermed er dit apparats funktionsevne garanteret. Dette er ingen mangel eller defekt eller grund til bekymring.

Betjeningsvejledningen er bestanddel af dette produkt. Den indeholder vigtige informationer vedrørende sikkerhed, brug, vedligeholdelse og bortskaffelse. Gør dig inden brugen af produktet fortrolig med alle betjenings- og sikkerheds-informationer. Benyt kun produktet som beskrevet og kun til de anførte indsatsområder. Opbevar vejledningen godt og lad alle dokumenter følge med ved videregivelse af produktet til tredje.

Anvendelsesformål

Opladeren skal bruges sammen med genopladelige batterier fra (Parkside) X 20 V Team-serien. Enhver anden anvendelse kan medføre skader på apparatet og udgør en alvorlig fare for brugeren. Dette apparat er ikke egnet til erhvervsmæssig brug. Ved erhvervsmæssig brug bortfalder garantien.
Producenten er ikke ansvarlig for skader, som skyldes anvendelse, der ikke er i overensstemmelse med den bestemmelsesmæssige anvendelse, eller som skyldes forkert betjening.

Generel beskrivelse

Illustrationerne finder du på den forreste foldeudside.

Leveringsomfang

- Oplader
- Betjeningsvejledning

Bortskaf indpakningsmaterialet forskriftsmæssigt.

A Oversigt

1 Oplåsningsknap akku
2 Taste til visning af ladetilstand
3 Ladetilstandsindikator akku
4 Akku
5 Oplader
6 Kontrolvisning på opladeren

Tekniske data

Batteridreven dobbeltoplader ..... PDSLG 20 B1

Input
Effektforbrug.....220 W
Indgangsspænding..... 230 - 240 V~
Inputvekselspændingsfrekvens..... 50 Hz
Output 1
Udgangsspænding..... 21,5 V⎓
Udgangsstrøm .....4,5 A
Output 2
Udgangsspænding..... 21,5 V⎓
Udgangsstrøm .....4,5 A
Beskyttelsesklasse..... ⧈ II
Apparatsikring..... T3.15A

Opladningstid

Produktet er del af X 20 V TEAM-serien og kan bruges med genopladelige batterier fra Parkside X 20 V TEAM-serien.
De genopladelige batterier fra Parkside X 20 V TEAM-serien må kun oplades med opladere fra Parkside X 20 V TEAM-serien.

Vi anbefaler, at du med dette produkt udelukkende oplader følgende genopladelige batterier: PAP 20 B1, PAP 20 B3, Smart PAPS 204 A1, Smart PAPS 208 A1.

Genopladeligt batteri	2,0 Ah PAP 20 A1 PAP 20 B1	3,0 Ah PAP 20 A2
Opladningstid (min.)	35	45

Genopladeligt batteri	4,0 Ah PAP 20 A3 PAP 20 B3 Smart PAPS 204 A1	8,0 Ah Smart PAPS 208 A1
Opladningstid (min.)	60	120

Sikkerhedsinformationer

Symboler i vejledningen

Faresymboler med oplysninger om forebyggelse af person- eller materielle skader.

Advarselsskilt med angivelser til forhindring af personskader på grund af elektrisk stød.

Påbudstegn med oplysninger om forebyggelse af skader.

Henvisningstegn med informationer om bedre håndtering af udstyret.

Billedtegn på opladeren

Denne oplader er del af X 20 V TEAM

Advarsel!

Læs betjeningsvejledningen grundigt igennem.

Opladeren er kun egnet til indendørs brug.

Kapslingsklasse II

T3.15A Apparatsikring

Elektriske produkter må ikke borskaffes sammen med husholdningsaffald.

Kontrolvisning (LED) ladeapparat

Capacity (Ah)	2.0	3.0	4.0	8.0
Time (min)	35	45	60	120

Opladningstider tabel

Opladningstid i minutter

Generelle sikkerhedsanvisninger

OBS! Ved brug af el-værktøjer skal man til beskyttelse mod elektrisk stød, kvæstelses- og brandfare være opmærksom på følgende principielle sikkerhedsforanstaltninger:

- Apparater kan anvendes af personer med nedsatte fysiske, sensoriske eller mentale evner eller manglende erfaring og viden, hvis de er under opsyn eller er blevet instrueret i sikker brug af apparatet og forstår de dermed forbundne farer.
- Dette apparat må ikke anvendes af børn. Rengøring og vedligeholdelse må ikke udføres af børn.
- Adskil altid apparatet fra strømforsyningen, inden du sætter det sammen, skiller det ad eller rengør det.

Rigtig omgang med akkuopladeren

- Børn skal være under opsyn, så det sikres, at de ikke leger med redskabet.
- **Benyt ikke en defekt oplader og åbn den ikke selv. Kontroller før hver brug oplader, ledning og stik. Et defekt apparat skal udelukkende repareres af kvalificerede fagpersoner og udelukkende med originale reservedele.** Derved undgås farer og apparatets sikkerhed opretholdes.
- **Vær opmærksom på, at forsyningsspændingen stemmer**

overens med angivelserne på opladerens typeskilt. Der er fare for at få et elektrisk stød.

- **Hold opladeren ren og væk fra fugtighed og regn. Benyt aldrig opladeren udendørs.** Snavs og indtrængning af vand forøger risikoen for et elektrisk stød.
- **Opladeren må kun oplade genopladelige batterier fra (Parkside) X 20 V TEAM-serien.** Opladning af andre akku'er kan medføre kvæstelser og brandfare.
- **Undgå mekanisk beskadigelse af opladeren.** Disse kan medføre kortslutninger i opladeren.
- **Opladeren må ikke anvendes på eller tæt på brændbare overflader (f.eks. papir, stof).** Der er brandfare på grund af den opvarmning, der opstår ved opladningen.
- Hvis tilslutningsledningen til apparatet beskadiges, skal den udskiftes af producenten eller dennes kundeservice eller af en tilsvarende kvalificeret person for at undgå fare.
- Batteriet til apparatet leveres kun i delvist opladet tilstand og skal lades helt op første gang, inden det tages i brug. Sæt batteriet i soklen og slut opladeren til lysnettet.
- Træk netledningen ud, når batteriet er fuldt opladet, og frakobl batteriet fra opladeren.
- Oplad ikke batterier i opladeren, der ikke er genopladelige.

Ladning

Udsæt ikke akku'en for ekstreme betingelser såsom varme og stød. Der er fare for tilskadekomst pga. af udløbende elektrolytopløsning! Skyl ved øjehud-kontakt de pågældende steder med vand eller neutraliseringsmiddel og opsøg læge.

Oplad kun akku'en i tørre rum. Akku'ens ydersider skal være rene og tørre inden du tilslutter opladeren. Der er fare for tilskadekomst pga. elektrisk stød.

- Oplad akku'en inden den første brug.
- En væsentlig forkortet driftstid på trods af opladning indikerer, at det genopladelige batteri er brugt op og skal erstattes. Anvend udelukkende et originalt genopladeligt batteri, som du kan få via vores onlineshop (se kapitel „Reservedele/Tilbehør").
- Vær i alle tilfælde opmærksom på de pågældende gyldige sikkerhedshenvisninger samt bestemmelser vedrørende miljøbeskyttelse.
- Defekter, som resulterer af usagkyndig håndtering, er ikke dækket af garantien.

Kontrol af akku'ens ladetilstand

Ladetilstandsindikatoren (3) viser akku'ens (4) ladetilstand.

Tryk på taste til visning af ladetilstand (2) på akku'en).
Akku'ens ladetilstand vises ved at den tilsvarende LED-lampe lyser.

3 LED lyser (rød, orange og grøn): Batteriet opladet

2 LED lyser (rød og orange):
Batteriet delvist opladet
1 LED lyser (Rød):
Batteriet skal oplades

Lad batteriet op (4), når det kun er den røde LED på ladetilstandsindikatoren, der lyser.

Opladning af akku

Lad et opvarmet batteri køle af, inden det oplades.

Lad batteriet op (4), når det kun er den røde LED på ladetilstandsindikatoren (3), der lyser.

1. Tag i givet fald akku'en (4) ud af apparatet.
2. Skub akku'en (4) ind i ladeskakten på opladeren (5).
3. Slut opladeren (5) til en stikkontakt.
4. Efter opladningen adskiller du opladeren (5) fra nettet.
5. Træk akku'en (4) ud af opladeren (5).

Kontrolvisning på opladeren

Aflæsningsretningen af kontrolvisningen (6) er nedefra og op.
Hvis opladeren er tilsluttet til en stikkontakt uden isat batteri, lyser LED'erne konstant.

En LED lyser: Batteri(erne) (4) tom/me
En LED lyser, anden LED blinker:
Batteri(erne) opladet med 1/3
To LED'er lyser, tredje LED blinker:
Batteri(erne) opladet med 2/3
Tre LED'er lyser: Batteri(erne) helt opladet

Udtjente akku'er

- En væsentligt forkortet driftstid på trods af opladning viser, at akku'en er opbrugt og skal udskiftes. Brug kun en original reserve-akkupack, som du kan bestille via vores kundeservice.
- Vær i alle tilfælde opmærksom på de pågældende gyldige sikkerhedshenvisninger samt bestemmelser om miljøbeskyttelse (se " Bortskaffelse/miljøbeskyttelse").

Opbevaring

- Tag batteriet ud af apparatet inden længerevarende opbevaring (f.eks. over vinteren).
- Opbevar kun det genopladelige batteri i delvist opladet tilstand. Under en længerevarende opbevaring, bør 2 til 3 LED'er lyse.
- Kontrollér under en længere opbevaringsperiode batteriets ladetilstand ca. hver 3. måned, og genoplad ved behov.
- Den optimale temperatur for opbevaring af det genopladelige batteri er mellem 0 °C og 45 °C. Undgå ekstrem kulde eller varme under opbevaringen, så det genopladelige batteris ydeevne ikke forringes.

Vægmontage oplader
(valgfrit)

Du kan også montere opladeren (5) på væggen.

- Anbring to skruer med en afstand på 152,4 mm (6") ved hjælp af dyvler i den ønskede position på væggen.
- Skruehovedet kan have en diameter fra 7 - 10 mm.

- Lad skruehovederne stikke ud fra væggen med ca. 10 mm.
- Du kan sætte opladeren (5) med åbningerne til vægholderen på begge skruer og trække opladeren nedad til anslag.

Pas på ikke at beskadige forsyningsledninger under boringen. Brug egnede søgeredskaber til at søge efter sådanne eller tag en installationsoversigt til hjælp. Kontakt med elektriske ledninger kan føre til elektrisk stød og brand, og kontakt med en gasledning kan føre til eksplosion. Beskadigelse af en vandledning kan føre til materielle skader og elektrisk stød.

Rengøring

Rengør opladeren (5) med en tør klud eller med en pensel.
Brug ikke vand eller genstande af metal.

Vedligeholdelse

- Sættet er vedligeholdelsesfrit.

Bortskaffelse/ miljøbeskyttelse

Tag akku'en ud af apparatet og bortskaf apparat, akku, tilbehør og emballage miljørigtigt.

El-apparater hører ikke i husholdningsaffaldet.

Direktiv 2012/19/EU om affald af elektrisk og elektronisk udstyr: Brugt elektrisk udstyr skal indsamles separat og afleveres til miljøvenlig genanvendelse.

Afhængigt af hvordan det implementeres i national lovgivning, har du følgende muligheder:
- at give det tilbage til salgsstedet,
- at aflevere det på en genbrugsstation,
- at sende det tilbage til producenten/distributøren. Bortskaffelsen af dit defekte, indsendte apparat er gratis for dig

Tilbehørsdele og hjælpemidler uden elektriske bestanddele, der følger med det udtjente udstyr, er ikke omfattet heraf.

Li-Ion

Smid ikke akku'en i husholdningsaffaldet, på åben ild (eksplosionsfare) eller i vandet. Beskadigede akku'er kan skade miljøet og dit helbred, hvis der slipper giftige dampe eller væsker ud.

Defekte eller brugte batterier skal genbruges i overensstemmelse med direktiv 2006/66 / EF.
Bortskaf akku'er iht. de lokale forskrifter. Aflevér akku'erne på et samlested for gamle batterier, hvor de bliver tilført et miljørigtigt genbrugssystem. Henvend dig til dit lokale renovationsselskab eller til vores servicecenter.
Bortskaf akku'er i afladt tilstand. Vi anbefaler dig at tildække polerne med tape for at beskytte mod kortslutning. Åbn ikke akku'en.

Reservedele/Tilbehør

Reservedele og tilbehør kan bestilles på www.grizzlytools.shop

Hvis du har problemer med bestillingsprocessen, bedes du bruge kontaktformularen. Hvis du har yderligere spørgsmål, bedes du kontakte "Service-Center" (se side 77).

Oplader
PDSLG 20 B1, EU 80002908
PDSLG 20 B1, UK 80002909

Garanti

Kære kunde!
På dette apparat yder vi 3 års garanti fra købsdato.
Skulle der forekomme defekter på dette produkt har du lovpligtige rettigheder mod sælgeren af produktet. Disse lovpligtige rettigheder bliver ikke indskrænket af den efterfølgende anførte garanti.

Garantibetingelser
Garantien træder i kraft med købsdatoen. Opbevar den originale kassebon godt. Dette bilag kræves som dokumentation for købet. Skulle der indenfor tre år efter dette produkts købsdato optræde en materiale- eller fabrikationsfejl, bliver produktet – efter vores skøn – repareret eller ombyttet gratis. Denne garantiydelse forudsætter, at det defekte apparat og købsbilaget (kassebon) indenfor den tre års frist bliver indsendt og at der vedlægges en kort skriftligt beskrivelse af defekten og hvornår den er optrådt. Hvis defekten er dækket af vores garanti, får du apparatet repareret eller ombyttet. Med reparationen eller ombytningen begynder garantiperioden ikke forfra

Garantiperiode og lovpligtige produktansvarskrav
Garantiperioden bliver ikke forlænget af garantien. Dette gælder også for ombyttede og reparerede dele. Eventuel allerede ved købet eksisterende skader og defekter skal meldes straks efter udpakningen. Efter udløb af garantiperioden forefaldende reparationer er omkostningspligtige.

Garantiens omfang
Apparatet blev produceret meget omhyggeligt efter strenge kvalitetsretningslinjer og kontrolleret grundigt inden det forlod fabrikken.

Garantiydelsen gælder for materiale- eller fabrikationsfejl. Denne garanti gælder ikke for produktdele som er udsat for en normal nedslidning og derfor kan anses som sliddele (f.eks. batterikapacitet).
Denne garanti dækker ikke dele af produktet, der er udsat for normal slitage og derfor kan betragtes som sliddele eller for beskadigelse af skrøbelige dele
Denne garanti bortfalder, hvis produktet er beskadiget, ikke blev anvendt korrekt eller ikke blev vedligeholdt. For at sikre en korrekt brug af produktet skal alle anvisninger i betjeningsvejledning overholdes nøje. Anvendelser og handlinger, der frarådes i betjeningsvejledningen skal ubetinget undgås. Produktet er udelukkende beregnet til den private og ikke til den erhvervsmæssige brug. Ved misbrug og uhensigtsmæssig brug, anvendelse af vold og ved indgreb, som ikke er foretaget af vores autoriserede serviceafdeling, udløber garantien.

Afvikling af et garantitilfælde
For at garantere en hurtig behandling af dit anliggende, bedes du følge følgende henvisninger:

- Hav ved alle forespørgsler kassebonen og identifikationnummeret (IAN 408012_2207) parat som dokumentation for købet.
- Artikelnummeret fremgår af mærkepladen, en indgravering, forrest på din vejledning (forneden til venstre) eller som mærkat på bag- eller undersiden.
- Skulle der optræde funktionsfejl eller andre defekter bedes du først kontakte den efterfølgende anførte serviceafdeling, **telefonisk** eller pr. **e-mail**. Der får du så yderligere informationer om afviklingen af din reklamation.
- Et som defekt registreret produkt kan du, efter aftale med vores kundeservice og med vedlagt købsbilag (kassebon) samt en kort beskrivelse af, hvori defekten består og hvornår denne defekt er optrådt indsende portofrit til den serviceadresse, som du får meddelt. For at undgå problemer med modtagelsen og ekstra omkostninger, bedes du ubetinget benytte den adresse, som du får meddelt. Sørg for, at forsendelsen ikke sker ufrankeret, som voluminøs pakke, ekspres eller som en anden specialforsendelse. Indsend apparatet inkl. alle ved købet medfølgende tilbehørsdele og sørg for en tilstrækkelig sikker transportemballage.

Reparations-service

Du kan lade reparationer, **der ikke er omfattet af garantien**, udføre hos vores service-filial mod betaling. Denne udfærdiger dig gerne et omkostningsoverslag.
Vi kan kun bearbejde apparater, der er indsendt tilstrækkeligt emballeret og frankeret.
OBS: Indsend dit apparat rengjort og med en beskrivelse af defekten til vores service-filial.

Ufrankerede - som voluminøs pakke, ekspres eller som en anden specialforsendelse – indsendte apparater bliver ikke modtaget. Vi bortskaffer dine defekte indsendte apparater gratis.

Service-Center

DK **Service Danmark**
Tel.: 32 710005
E-Mail: grizzly@lidl.dk
IAN 408012_2207

Importør

Vær opmærksom på, at følgende adresse ikke er en serviceadresse. Kontakt først det ovenfor nævnte servicecenter.

Grizzly Tools GmbH & Co. KG
Stockstädter Straße 20
63762 Großostheim
Tyskland
www.grizzlytools.de

Contenido

Introducción 78
Uso previsto.....78
Descripción general.....78
Volumen de suministro 79
Resumen 79
Datos técnicos 79
Tiempo de carga.....79
Advertencias de seguridad 79
Símbolos e las instrucciones 79
Símbolos gráficos en la batería.....80
Instrucciones generales de seguridad..80
Indicaciones de seguridad para el cargador de la batería 80
Carga 81
Comprobar el nivel de carga de la batería 82
Cargar batería 82
Indicador de control en el cargador ...82
Baterías gastadas 82
Almacenamiento 82
Montar el cargador en la pared.....83
Limpieza 83
Mantenimiento.....83
Eliminación/protección del medio ambiente.....83
Piezas de repuesto / Accesorios .84
Garantía 85
Servicio de reparación 86
Service-Center.....86
Importador 86
Traducción de la Declaración de conformidad CE original 160

Introducción

¡Felicitaciones por la compra de su nueva aspiradora! Con ello se ha decidido por un producto de suprema calidad.
Este aparato fue examinado durante la producción con respecto a su calidad y sometido a un control final. Con ello queda garantizada la capacidad de funcionamiento de su aparato.

Las instrucciones de servicio forman parte de este producto. Éstas contienen importantes indicaciones para la seguridad, el uso y la eliminación del aparato. Familiarícese con todas las indicaciones de manejo y seguridad antes de usar el producto. Utilice el producto sólo como se describe y para los campos de aplicación indicados. Guarde bien estas instrucciones y entrégueselas al dar este producto a terceros.

Uso previsto

El cargador se debe utilizar con un batería de la serie (Parkside) X 20 V Team. Cualquier otra aplicación que no esté expresamente permitida en estas instrucciones puede provocar daños en el aparato y suponer un serio peligro para el usuario. El aparato está previsto para uso doméstico. No se ha concebido para uso industrial prolongado. Si se hace un uso profesional, la garantía dejará de tener vigencia.
El fabricante no se responsabiliza de los daños que se puedan originar por un uso distinto o erróneo al previsto.

Descripción general

Las ilustraciones se encuentran en la página abatible frontal.

Volumen de suministro

- Cargador
- Instrucciones de uso

Evacue el material de embalaje de una forma conveniente.

A Resumen

1 Botón de desbloqueo
2 Tecla para el indicador de carga de la batería
3 Indicador de nivel de carga
4 Batería recargable
5 Cargador
6 Indicador de control en el cargador

Datos técnicos

Cargador doble para la battería..... PDSLG 20 B1

Entrada
Consumo de potencia.....220 W
Tensión de entrada..... 230 - 240 V~
Frecuencia de corriente alterna de entrada ..... 50 Hz
Salida 1
Tensión de salida ..... 21,5 V⎓
Corriente de salida .....4,5 A
Output 2
Tensión de salida ..... 21,5 V⎓
Corriente de salida .....4,5 A
Clase de protección .....⧈ II
Dispositivo de seguridad..... T3.15A

Tiempo de carga

Este aparato forma parte de la Serie X 20 V TEAM, y puede utilizarse con baterías de la serie X 20 V TEAM de Parkside.
Las baterías de la serie X 20 V TEAM de Parkside solo pueden cargarse con cargadores de la serie X 20 V TEAM de Parkside.

Le recomendamos utilizar este aparato exclusivamente con las siguientes baterías: PAP 20 B1, PAP 20 B3, Smart PAPS 204 A1, Smart PAPS 208 A1.

Batería	2,0 Ah PAP 20 A1 PAP 20 B1	3,0 Ah PAP 20 A2
Tiempo de carga (min)	35	45

Batería	4,0 Ah PAP 20 A3 PAP 20 B3 Smart PAPS 204 A1	8,0 Ah Smart PAPS 208 A1
Tiempo de carga (min)	60	120

Advertencias de seguridad

Símbolos e las instrucciones

Símbolos de riesgo con indicaciones para prevención de daños personales y materiales.

Símbolo de peligro con indicaciones para evitar daños personales por descarga eléctrica.

Señal prescriptiva con indicaciones para la prevención de accidentes y daños.

Señal de indicacion con información para un mejor manejo del equipo.

Símbolos gráficos en la batería

Este cargador forma parte de la serie X 20 V TEAM

¡Atención!

Lea atentamente las instrucciones de uso antes de utilizar el aparato.

T3.15A Dispositivo de seguridad

El dispositivo de carga es apropiado solamente para el uso en espacios cerrados.

Clase de protección II (Aislamiento doble)

Máquinas no deben ir a la basura doméstica. Entregue su aparato a un centro de reciclaje.

Indicadores de control (LED) del cargador.

Capacity (Ah)	2.0	3.0	4.0	8.0
Time (min)	35	45	60	120

Tabla de tiempos de carga

Tiempo de carga en minutos

Instrucciones generales de seguridad

¡Atención! Al usar herramientas eléctricas, deben tenerse en cuenta las siguientes medidas de seguridad básicas para protegerse contra descargas eléctricas, accidentes e incendios:

- Las personas con capacidades físicas, sensoriales o mentales reducidas o con escasa experiencia o conocimientos pueden usar estos aparatos bajo supervisión o tras haber recibido instrucciones sobre su uso seguro y si comprenden los peligros que conlleva.
- Este aparato no debe ser utilizado por niños. La limpieza y el mantenimiento no deben ser realizados por niños.
- Desconecte siempre el aparato de la red eléctrica antes de ensamblarlo, desmontarlo o limpiarlo.

Indicaciones de seguridad para el cargador de la batería

- Se debe vigilar a los niños para asegurar que no jueguen con el aparato.

- **No utilice un cargador defectuoso y no intente abrirlo por su cuenta. Antes de utilizar el aparato, revise el cargador, el cable y el enchufe. Si encuentra defectos, encargue la reparación del aparato a personal experto cualificado y únicamente con piezas de repuesto originales.** De este modo, se vitan peligros y se asegura la seguridad del aparato.
- **Procure que la tensión de la corriente eléctrica coincida con las indicaciones del rótulo de características del cargador.** Existe peligro de sufrir una descarga eléctrica.
- **Mantenga el cargador siempre limpio, y alejado de la humedad y la lluvia.** No utilice el cargador jamás al aire libre. Si se ensuciase o penetrase agua, aumentaría el riesgo de sufrir una descarga eléctrica.
- **El cargador solo puede utilizarse con las baterías originales correspondientes de la serie (Parkside) X 20 V TEAM.** Si se cargasen con el cargador otros tipos de pilas recargables, podría sufrir lesiones y provocar incendios.
- **Evite que el cargador tenga desperfectos mecánicos.** Los desperfectos mecánicos pueden producir cortocircuitos internos.
- **El cargador no debe ponerse en funcionamiento sobre o en las inmediaciones de bases inflamables (p. ej., papel, tejidos).** Existe peligro de incendio por el calor que se genera al cargar.
- **Si se daña el cable de alimentación de este aparato deberá ser sustituido por el fabricante, su servicio de atención al cliente o una persona con cualificación similar para evitar peligros.**
- La batería recargable de su aparato ha sido precargada sólo parcialmente y, antes de usarla por primera vez, debe cargarse correctamente. Para ello, introdúzcala en el zócalo y conecte el cargador a la red eléctrica.
- Retire el cargador de la corriente cuando la batería está completamente cargada y saque la batería del cargador.
- No recargue en el cargador baterías que no son recargables.

Carga

No exponga la batería a condiciones extremas como calor o golpes. ¡Existe peligro de lesión por la salida de la solución de electrólitos! En caso de contacto con los ojos o la piel enjuaguese con agua en los lugares afectados o con un neutralizador y visite un médico.

Solo cargue la batería en estancias secas. La superficie exterior de la batería ha de estar limpia y seca antes de conectar el cargador. Existe peligro de sufrir lesiones por descarga eléctrica.

- Cargue la batería antes del primer uso.
- Un tiempo de funcionamiento significativamente más corto a pesar de estar cargada

indica que la batería está agotada y que debe sustituirse. Utilice únicamente una batería de repuesto original que puede adquirir a través de nuestra tienda online (véase el capítulo «Piezas de repuesto / Accesorios»).
- Siempre respete las indicaciones de seguridad vigentes, así como las disposiciones y advertencias relativas a la protección del medio ambiente.
- Los defectos originados por un uso inadecuado no estarán cubiertos por al garantía.

Comprobar el nivel de carga de la batería

El indicador del nivel de carga (3) señala el nivel de carga de la batería (4).
Presione la tecla del indicador de carga de la batería (2) de la batería.
Dependiendo del LED que se ilumine, se indica el estado de carga de la batería.

3 LED iluminados (rojo, naranja y verde): Batería cargada
2 LED iluminados (rojo y naranja): Batería parcialmente cargada
Se ilumina 1 LED (rojo):
Se debe cargar la batería

Cargar batería

Si la batería está caliente, deje que se enfríe antes de cargarla.

Cargue la batería (4) cuando solo se ilumine el LED rojo del indicador del nivel de carga (3).

1. En tal caso, saque la batería (4) del cargador.
2. Introduzca la batería (4) en el receptáculo del cargador (5).
3. Conecte el cargador (5) a un enchufe.
4. Cuando se haya cargado retire el cargador (5) de la corriente.
5. Saque la batería (4) del cargador (5).

Indicador de control en el cargador

El indicador de control (6) se debe leer de abajo hacia arriba.
Si el cargador está conectado a una toma de corriente y no hay ninguna batería insertada, se iluminan todos los ledes de manera permanente.

Un led encendido: Batería(s) (4) agotada(s)
Un led encendido, el segundo led parpadea: Batería(s) cargada(s) 1/3
Dos ledes encendidos, el tercer led parpadea: Batería(s) cargada(s) 2/3
Tres ledes encendidos: Batería(s) completamente cargada(s)

Baterías gastadas

- Cuando el tiempo que se puede trabajar se reduce, incluso estando cargada la batería, es un indicador de que se ha gastado y ha de cambiarse. Solo deberá utilizar una batería de repuesto que haya adquirido a través del servicio de atención al cliente.
- Siempre respete las indicaciones de seguridad vigentes, así como las disposiciones y advertencias relativas a la protección del medio ambiente (ver «Eliminación/Protección del medio ambiente»).

Almacenamiento

- Cuando vaya a almacenar el aparato durante un largo periodo de tiempo retire la batería (p.ej. durante el invierno).

- Guarde la batería únicamente estando cargada. Durante un tiempo de carga prolongado se deberían iluminar 2 a 3 LEDs.
- Durante la fase de almacenamiento, compruebe cada 3 meses el estado de carga de la batería y, en caso necesario, recárguela.
- La temperatura de almacenamiento de la batería oscila entre 0 °C y 45 °C. Durante el almacenamiento evite el frío o calor extremos para que la batería no pierda potencia.

Montar el cargador en la pared
(opcional)

El cargador (5) también se puede montar en la pared.

- Coloque dos tornillos con tacos a una distancia de 152,4 mm (6") en la pared en la posición que desea.
- La cabeza del tornillo puede tener un diámetro de 7 - 10 mm
- Deje que las cabezas de los tornillos sobresalgan de la pared unos 10 mm.
- El cargador (5) se puede colocar con las aperturas del soporte de la pared en los dos tornillos y tirar del cargador hacia abajo hasta el tope.

Cuando esté taladrando procure no dañar ninguna tubería de suministro utilice un plano de instalación. Entrar en contacto con conductos eléctricos puede provocar una descarga eléc-trica y fuego, el contacto con un conducto de gas puede originar una explosión. Dañar un conducto de agua puede provocar daños materiales y una descarga eléctrica.

Limpieza

Limpie el cargador (5) con un paño seco o con un pincel.
No utilice agua ni objetos metálicos.

Mantenimiento

- El aparato no necesita mantenimiento.

Eliminación/protección del medio ambiente

Retire la batería del aparato y entregue la batería y el embalaje a un punto verde para su reciclaje. Deseche el material de embalaje según corresponda.

Los aparatos eléctricos no se tiran a la basura doméstica.

Directiva 2012/19/UE sobre residuos de aparatos eléctricos y electrónicos: Los consumidores tienen la obligación legal de reciclar los aparatos eléctricos y electrónicos de forma ecológica al final de su vida útil. De este modo, se garantiza un reciclaje respetuoso con el medio ambiente y con los recursos.
Dependiendo de las normas estatales, puede tener las siguientes opciones:
- devolverlo a un punto de venta,
- entregarlo a un punto de recogida oficial,
- devolver al fabricante/distribuidor.

Esto no afecta a los accesorios y a otros medios sin componentes electrónicos.

Li-Ion

No tire la batería a la basura doméstica, tampoco al fuego (peligro de explosión) o al agua. Las baterías deterioradas pueden provocar daños en el medio ambiente y en su salud cuando desprenden vapores o líquidos venenosos.

Las baterías defectuosas o gastadas deben ser recicladas de acuerdo con la directiva 2006/66/CE.
Elimine las baterías según las disposiciones locales. Entregue las baterías en un punto de reciclaje donde sean tratadas para su reutilización respetando el medio ambiente. Pregunte en la empresa municipal de gestión de residuos o en nuestro servicio de atención al cliente.
Elimine las baterías descargadas. Recomendamos que ponga sobre los polos tiras adhesivas para evitar que se cortocircuiten. No abra la batería.

Piezas de repuesto / Accesorios

Encontrará las piezas de repuesto y accesorios en www.grizzlytools.shop

Si tiene problemas con el proceso de pedido, utilice el formulario de contacto. Si tiene más preguntas, póngase en contacto con el «Service-Center» (ver página 86).

Cargador
PDSLG 20 B1; EU 80002908
PDSLG 20 B1; UK 80002909

Garantía

Estimada clienta, estimado cliente:
Este artículo tiene una garantía de 3 años a partir de la fecha de compra.
En caso de defectos de este producto, le corresponden derechos legales contra el vendedor del producto. Estos derechos no serán limitados por la garantía expuesta a continuación.

Condiciones de garantía

El plazo de garantía empieza con la fecha de compra. Por favor, conserve bien el resguardo de caja original. Este documento se necesitará como prueba de la compra.
Si dentro del plazo de tres años después de la fecha de compra del aparato se detecta un defecto de material o fabricación, según nuestra elección, el producto será reparado o sustituido gratuitamente. Esta prestación de garantía presupone entregar el aparato defectuoso y el comprobante de compra (resguardo de caja) dentro del plazo de los tres años, describiendo brevemente por escrito en qué consiste el defecto y cuándo se detectó.
Si el defecto está cubierto por nuestra garantía, le devolveremos el aparato reparado o uno nuevo. Con la reparación o la sustitución del producto no se inicia un nuevo período de garantía.

Período de garantía y exigencias legales en caso de defectos

El período de garantía no será prolongado por la prestación de garantía. Esto se aplica igualmente a las partes sustituidas y reparadas. Daños y defectos ya existentes eventualmente al comprar el aparato, tienen que ser notificados inmediatamente después de haberlo desempacado. Las reparaciones a efectuar al cabo del período de garantía están sujetas a pago.

Volumen de la garantía

El aparato fue producido cuidadosamente según las directivas estrictas de la calidad y examinado concienzudamente antes de la entrega.
La garantía cubre exclusivamente los fallos de material o de fabricación. Esta garantía no cubre el desgaste normal de las piezas de desgaste (p. ej., capacidad de la batería).
Esta garantía caduca si el producto fue dañado, utilizado impropiamente o no sometido a mantenimiento. Tampoco cubre los daños provocados por el agua, heladas, rayos y fuego o por un transporte erróneo. Para un uso apropiado del producto, se han de cumplir exactamente todas las indicaciones contenidas en las instrucciones de manejo. Se tienen que evitar absolutamente fines de aplicación y manejos, de los cuales desaconsejan o advierten las instrucciones de servicio.
El producto está previsto solamente para el uso privado y no comercial. La garantía caducará en el caso de un tratamiento abusivo e impropio, uso de la fuerza o manipulaciones que no fueron efectuadas por una filial de servicio autorizada.

Gestión en caso de garantía

Para garantizar una gestión rápida de su reclamación, le rogamos seguir las siguientes indicaciones:

- Para todas las consultas, tenga preparado por favor el resguardo de caja y el número de artículo (IAN 408012_2207) como prueba de la compra.
- Por favor, saque el número de artículo de la placa de características.
- Si surgen fallas en el funcionamiento o cualquier defecto, contacte primeramente a la sección de servicio indicada a continuación por **teléfono** o vía **E-Mail**. Se le darán otras informaciones acerca de la gestión de su reclamación.

- Tras consultar con nuestro servicio de postventa, un aparato identificado como defectuoso puede ser enviado libre de franqueo a la dirección de servicio ya conocida por usted, adjuntando el comprobante de compra (resguardo de caja) e indicando en qué consiste el defecto y cuándo surgió. Para evitar problemas de recepción y costes adicionales, utilice de todas maneras sólo la dirección que se le comunicará. Asegúrese de que el envío no se efectúe sin franqueo, como mercancía voluminosa, expréss u otro tipo de transporte especial. Envíe por favor el aparato incluyendo todos los accesorios entregados con la compra y garantice un embalaje de transporte lo suficientemente seguro.

Servicio de reparación

Reparaciones **que no están cubiertas por la garantía**, las puede dejar efectuar por nuestra filial de servicio por cuenta suya. Ésta le elaborará gustosamente un presupuesto.
Sólo atenderemos aparatos que hayan sido enviados en un embalaje suficiente y franqueados.
Atención: Por favor, envíe el aparato limpio, señalando el defecto a nuestra filial de servicio. No aceptaremos aparatos que hayan sido enviados sin franqueo, como mercancía voluminosa, expréss o cualquier tipo de transporte especial. Nos encargamos gratuitamente de la eliminación de sus aparatos defectuosos enviados.

Service-Center

ES **Servicio España**
Tel.: 900 984 989
E-Mail: grizzly@lidl.es
IAN 408012_2207

Importador

Por favor, observe que la siguiente dirección no es una dirección de servicio. Contacte primeramente al centro de servicio mencionado arriba.

Grizzly Tools GmbH & Co. KG
Stockstädter Straße 20
63762 Großostheim
Alemania
www.grizzlytools.de

Indice

Introduzione 87
Uso conforme.....87
Descrizione generale.....87
Contenuto della confezione.....88
Panoramica.....88
Dati tecnici 88
Tempi di caricamento 88
Avvertenze di sicurezza 88
Simboli nelle istruzioni.....88
Simboli sul caricabatteri.....89
Indicazioni di sicurezza generali 89
Processo di carica 90
Verificare lo stato di carica della batteria.....91
Caricare batteria 91
Spia di controllo sul caricabatterie ...91
Batterie usate.....92
Conservazione 92
Montaggio a parete caricabatterie...92
Pulizia 92
Manutenzione.....92
Smaltimento/Rispetto dell'ambiente.....92
Ricambi/Accessori.....93
Garanzia 94
Servizio di riparazione.....95
Service-Center.....95
Importatore 95
Traduzione della dichiarazione di conformità CE originale 161

Introduzione

Congratulazioni per l'acquisto del Suo nuovo apparecchio. Ha scelto un prodotto altamente pregiato. Le istruzioni per l'uso costituiscono parte integrante di questo prodotto.
Questo apparecchio è stato sottoposto a un controllo di qualità durante la produzione e quindi sottoposto a un controllo finale. Quindi è garantito il funzionamento del vostro apparecchio.

Contengono indicazioni importanti per la sicurezza, l'uso e lo smaltimento. Prima dell'uso del prodotto, si raccomanda di familiarizzare con tutte le indicazioni di comando e di sicurezza. Usare il prodotto solo come descritto e per i campi d'impiego specificati. Conservare le istruzioni in un luogo sicuro e consegnare la documentazione in caso di cessione del prodotto a terzi.

Uso conforme

Il caricabatterie deve essere utilizzato in combinazione con le batterie della serie (Parkside) X 20 V Team. Ogni altro impiego può causare danni all'apparecchio e rappresentare un serio pericolo per l'utilizzatore. L'apparecchio non è destinato a un uso commerciale. Un eventuale utilizzo commerciale comporta l'estinzione della garanzia. Il produttore non si fa carico di eventuali danni causati da un uso improprio o da un azionamento errato.

Descrizione generale

Sulla pagina ripiegabile anteriore sono presenti le immagini.

Contenuto della confezione

- Caricabatterie
- Istruzioni per l'uso

Panoramica

A
1 Tasti di sblocco
2 Tasto per visualizzare lo stato di carica
3 Indicazione carica
4 Batteria
5 Caricabatterie
6 Spia di controllo sul caricabatterie

Dati tecnici

Caricabatterie doppio...PDSLG 20 B1

Input
Assorbimento di potenza .....220 W
Tensione di ingresso ..... 230 - 240 V~
Frequenza corrente alternata
di ingresso .....50 Hz
Output 1
Tensione di uscita..... 21,5 V⎓
Corrente in uscita.....4,5 A
Output 2
Tensione di uscita..... 21,5 V⎓
Corrente in uscita.....4,5 A
Sicura per apparecchio T3.15A
Classe di protezione..... ⧈ II

Tempi di caricamento

L'apparecchio fa parte della serie X 20 V TEAM e funziona con le batterie della serie X 20 V TEAM di Parkside. Le batterie della serie X 20 V TEAM di Parkside possono essere caricate solo con i caricabatterie della serie X 20 V TEAM di Parkside.

Consigliamo di caricare solo le seguenti batterie con questo apparecchio:
PAP 20 B1, PAP 20 B3, Smart PAPS 204 A1, Smart PAPS 208 A1.

Batteria	2,0 Ah PAP 20 A1 PAP 20 B1	3,0 Ah PAP 20 A2
Tempo di carica (min.)	35	45

Batteria	4,0 Ah PAP 20 A3 PAP 20 B3 Smart PAPS 204 A1	8,0 Ah Smart PAPS 208 A1
Tempo di carica (min.)	60	120

Avvertenze di sicurezza

Simboli nelle istruzioni

Simbolo di pericolo con indicazioni per prevenire danni a persone o cose.

Simboli di pericolo con indicazioni per prevenire danni alle persone dovuti a una scossa elettrica.

Simboli di avvertenza (l'avvertenza è spiegata al posto del punto esclamativo) con

indicazione per la prevenzione dei danni.

Simbolo di indicazione con informazioni per un uso migliore dell'apparecchio.

Simboli sul caricabatteri

L'apparecchio fa parte della serie Parkside X 20 V TEAM.

Attenzione!

Leggere con attenzione le presenti istruzioni d'uso.

Il caricabatterie è idoneo solo per l'uso in luoghi chiusi.

T3.15A Sicura per apparecchio.

Classe di protezione II (doppio isolamento)

Gli apparecchi elettrici non vanno smaltiti con i rifiuti domestici.

Spie di controllo (LED) caricabatterie.

Capacity (Ah)	2.0	3.0	4.0	8.0
Time (min)	35	45	60	120

Tabella tempi di carica

Tempo di carica in minuti

Indicazioni di sicurezza generali

ATTENZIONE! Durante l'uso di utensili elettrici osservarle seguenti misure di sicurezza di base ai fini della protezione contro scosse elettriche e rischi di lesioni e incendi.

- Gli apparecchi possono essere utilizzati da persone con capacità fisiche, sensoriali o intellettive limitate oppure con carente esperienza e/o conoscenza solo sotto vigilanza oppure a condizione che tali persone siano state istruite in merito a un uso sicuro dello stesso e siano in grado di comprenderne i pericoli.
- Questo apparecchio non può essere utilizzato da bambini. La pulizia e la manutenzione non possono essere effettuate da bambini.
- Scollegare l'apparecchio dall'alimentazione di corrente sempre prima di effettuare operazioni di assemblaggio, smontaggio o pulizia.

Utilizzo corretto del caricabatterie

- **Controllare prima di ogni uso il caribatteria, il cavo e la spina e fare effettuare eventuali riparazioni solo da personale specializzato qualificato e solo con ricambi originali. Non usare un caricabatterie difettoso e non aprirlo autonomamente.** In questo modo si garantisce il mantenimento della sicurezza dell'apparecchio.
- **Prestare attenzione che la tensione di rete corrisponda ai dati della targhetta sul caricabatteria.** Pericolo di scosse elettriche.
- **Tenere il caricabatteria pulito e lontano dall'umidità e dalla pioggia. Non usare mai il caricabatteria all'aperto.** A causa di infiltrazioni di sporcizia e di acqua aumenta il rischio di scosse elettriche.
- **Il caricabatteria deve essere azionato solo con le batterie originali alla serie (Parkside) X 20 V Team.** Ricaricare altre batterie può causare lesioni e pericoli di incendio.
- **Prevenire danneggiamenti meccanici del caricabatteria.** Possono portare a corto circuiti interni.
- **Il caricabatteria non deve essere azionato su una superficie infiammabile (p. es. carta, tessuti).** Pericolo di incendio a causa del surriscaldamento generato durante il caricamento.
- Ricaricare le batterie solo con caricabatteria consigliati dal produttore. Un caricabatteria adatto per un determinato tipo di batterie è a rischio di incendio se viene usato con altri tipi di batteria.
- Se il cavo di allacciamento di questo apparecchio è danneggiato, deve essere sostituito dal produttore o dal suo servizio clienti o da una persona qualificata per evitare pericoli.
- La batteria del vostro apparecchio viene fornito solo parzialmente precaricato e deve essere caricato per la prima volta completamente prima dell'uso.
- Non caricare batterie non ricaricabili con il caricabatterie. L'apparecchio potrebbe venire danneggiato.

Processo di carica

⚠ **Non esporre la batteria a condizioni estreme come calore e urti. Pericolo di lesioni per la fuoriuscita della soluzione elettrolitica! In caso di contatto con gli occhi o con la pelle risciacquare i punti interessati con acqua o con un neutralizzante e consultare un medico.**

Ricaricare la batteria solo in luoghi asciutti.
La superficie esterna della batteria deve essere pulita e asciutta prima di collegare il caricabatterie. Pericolo di lesioni da scossa elettrica.

- Prima ricarica della batteria. Non ricaricare la batteria più volte di seguito per tempi brevi.
- Se nonostante la ricarica la durata di funzionamento è nettamente ridotta vuol dire che la batteria è esaurita e deve essere sostituita. Utilizzare solo la batteria di ricambio originale che può essere acquistata tramite il nostro negozio online (vedere capitolo "Ricambi/Accessori").
- Attenersi in ogni caso alle avvertenze di sicurezza nell'ultima versione e alle disposizioni e avvertenze in materia di protezione dell'ambiente.
- Sono esclusi dalla garanzia i difetti dovuti a uso improprio.

Verificare lo stato di carica della batteria

L'indicatore dello stato di carica (3) segnala lo stato di carica della batteria (4).

Premere il tasto dell'indicazione carica (2) sulla batteria.
Lo stato di carica della batteria viene segnalato mediante l'accensione della rispettiva spia a LED.

3 LED accesi (rosso, arancione e verde):
Batteria caricata.
2 LED accesi (rosso e arancione):
Batteria parzialmente caricata.
1 LED acceso (rosso):
La batteria deve essere caricata.

Caricare la batteria (4) quando è accesa ormai solo la spia a LED rossa dello stato di carica (3).

Caricare batteria

Caricare la batteria (4) quando è accesa ormai solo la spia a LED rossa dello stato di carica (3).

Prima di ricaricare una batteria surriscaldata aspettare che si raffreddi.

1. Rimuovere la batteria (4) dall'apparecchio.
2. Infilare la batteria (4) nel vano del caricabatterie (5).
3. Collegare il caricabatterie (5) a una presa elettrica.
4. Quando la batteria è completamente carica, staccare il caricabatterie (5) dalla presa.
5. Staccare la batteria (4) dal caricabatterie (5).

Spia di controllo sul caricabatterie

La direzione di lettura della spia di controllo (6) è dal basso verso l'alto. Se il caricabatterie è collegato alla presa di corrente e non è inserita alcuna batteria, tutti i LED si accenderanno in modo permanente.

Spia a LED accesa:
Batteria (4) scarica
un LED acceso, secondo LED lampeggiante:
Batteria(e) carica a 1/3
due LED accesi, terzo LED lampeggiante:
Batteria(e) carica a 2/3
tre LED accesi:
Batterie(e) completamente carica

Batterie usate

- Se nonostante la ricarica la durata di funzionamento è notevolmente inferiore, ciò significa che la batteria è consumata e che è necessario sostituirla. Utilizzare solo la batteria di ricambio disponibile attraverso il servizio clienti.
- Attenersi in ogni caso alle avvertenze di sicurezza valide di volta in volta e alle disposizioni e avvertenze in materia di protezione dell'ambiente (vedere „Smaltimento/protezione dell'ambiente").

Conservazione

- Prima di uno stoccaggio prolungato (ad es. durante il periodo invernale) rimuovere la batteria dall'apparecchio.
- Conservare la batteria solo nello stato parzialmente carico. Durante un tempo di conservazione prolungato, si devono accendere da 2 a 3 LED.
- Verifica dello stato di carica della batteria durante una fase di stoccaggio prolungata ogni 3 mesi e all'occorrenza ricaricarla.
- La temperatura di conservazione ottimale per la batteria è compresa tra 0 °C e 45 °C. Evitare durante il processo di ricarica freddo o caldo estremo, affinché la batteria non perda la potenza.

Montaggio a parete caricabatterie (optional)

Il caricabatterie (5) può essere montato anche alla parete.

- Installare due viti orizzontalmente a distanza di 152,4 mm (6") con l'ausilio di tasselli nella posizione desiderata della parete.
- La testa della vite può avere un diametro di 7 - 10 mm.
- Lasciar fuoriuscire le teste delle viti con una distanza di circa 10 mm dalla parete.
- Applicare il caricabatterie (5) con le aperture del supporto a parete sulle due viti e tirare il caricabatterie verso il basso per innestarlo.

Durante la foratura accertarsi di non danneggiare alcuna linea di alimentazione. Utilizzare opportuni dispositivi di ricerca per individuarli oppure servirsi di un piano d'installazione. Il contatto con le linee elettriche può provocare scosse elettriche e incendi, il contatto con una condotta del gas può causare esplosioni. Il danneggiamento delle tubature dell'acqua può portare a danni materiali e a scosse elettriche.

Pulizia

Pulire il caricabatterie (5) con un panno asciutto o con un pennello.
Non utilizzare acqua o oggetti metallici.

Manutenzione

- L'apparecchio non necessita di manutenzione.

Smaltimento/Rispetto dell'ambiente

Rimuovere la batteria dall'apparecchio e smaltire l'apparecchio, la batteria, gli accessori e l'imballaggio in modo da ga-

rantirne il corretto riciclaggio nel rispetto dell'ambiente.

Gli apparecchi elettrici non devono essere smaltiti con i rifiuti domestici.

Direttiva 2012/19/UE sui rifiuti di apparecchiature elettriche ed elettroniche: Il consumatore è tenuto per legge al corretto riciclaggio nel rispetto dell'ambiente degli apparecchi elettrici ed elettronici al termine della loro vita utile. In questo modo si garantisce che vengano riciclati nel rispetto dell'ambiente e delle risorse.
A seconda del recepimento nel diritto nazionale, le possibilità sono le seguenti:

- restituzione a un punto vendita,
- conferimento a un centro di raccolta ufficiale,
- restituzione al produttore/commerciante.

Tali disposizioni non contemplano gli accessori e i dispositivi ausiliari privi di componenti elettrici a corredo dell'apparecchio da smaltire.

Li-Ion

Non smaltire la batteria con i rifiuti domestici e non gettarla nel fuoco (pericolo di esplosione) o in acqua. In caso di fuoriuscita di fumi o liquidi tossici, le batterie danneggiate possono essere nocive per l'ambiente e per la salute delle persone.

Smaltire le batterie conformemente alle disposizioni locali. Le batterie difettose o esauste devono essere riciclate secondo la direttiva 2006/66/CE. Conferire le batterie a un centro di raccolta di batterie usate, dove verranno sottoposte a un corretto riciclaggio nel rispetto dell'ambiente. Per informazioni in merito rivolgersi al servizio di raccolta locale o al nostro centro di assistenza.
Smaltire le batterie quando sono scariche. Si consiglia di coprire i poli con nastro adesivo come protezione contro il cortocircuito. Non aprire la batteria.

Ricambi/Accessori

È possibile ordinare pezzi di ricambio e accessori all'indirizzo www.grizzlytools.shop

In caso di problemi con la procedura d'ordine, utilizzare il modulo di contatto.
Per ulteriori domande rivolgersi al „Service-Center" (vedere pagina 95).

Caricabatterie PDSLG 20 B1, EU 80002908
Caricabatterie PDSLG 20 B1, UK 80002909

Garanzia

Gentile cliente,
Su questo apparecchio Le viene concessa una garanzia di 3 anni a partire dalla data di acquisto.
In caso di difetti di questo prodotto può avanzare diritti legali nei confronti del venditore del prodotto. Tali diritti legali non vengono limitati dalla nostra garanzia qui di seguito rappresentata.

Condizioni di garanzia

Il termine di garanzia inizia con la data di acquisto. La preghiamo di conservare in un luogo sicuro lo scontrino fiscale originale. Questo documento viene richiesto come prova d'acquisto.
Qualora subentrasse un difetto di materiale o di fabbricazione entro tre anni a partire dalla data di acquisto di questo prodotto, il prodotto verrà riparato o sostituito – a nostra discrezione - gratuitamente da noi.
Questa prestazione di garanzia presuppone che venga presentato entro il termine di tre anni l'apparecchio difettoso e la prova d'acquisto (scontrino fiscale) e descritto brevemente per iscritto in che cosa consiste il difetto e quando si è verificato.
Se il difetto è coperto dalla nostra garanzia, riceverà il prodotto riparato oppure un prodotto nuovo. Con la riparazione o la sostituzione del prodotto non inizia un nuovo periodo di garanzia.

Tempo di garanzia e diritti legali per vizi della cosa

Il periodo di garanzia non viene prolungato. Questo vale anche per parti sostituite e riparate. Difetti e vizi presenti già al momento dell'acquisto devono essere segnalati immediatamente dopo la rimozione dall'imballaggio. Riparazioni che accorrono dopo il periodo di garanzia sono a pagamento.

Volume di garanzia

L'apparecchio è stato prodotto accuratamente secondo severe direttive di qualità e controllato con coscienza prima della consegna.

La prestazione di garanzia vale per difetti di materiale o di fabbricazione. Questa garanzia non si estende ai componenti del prodotto che sono soggetti a normale usura e che quindi possono essere visti come parti di usura oppure per danneggiamenti delle parti fragili. La garanzia non si estende altresì a danni che si verificano su componenti delicati nonché danni derivanti dal trasporto o altri incidenti.
Questa garanzia decade se il prodotto è stato danneggiato, non usato correttamente o non manutenuto. Per un uso corretto del prodotto devono essere osservate tutte le indicazioni riportate nelle istruzioni per l'uso. Destinazioni d'uso e azioni sconsigliate nelle istruzioni d'uso o dalle quali si viene avvertiti, sono tassativamente da evitare.
Il prodotto è destinato solo per i privati e non per uso commerciale. In caso di uso improprio, esercizio della forza e interventi non effettuati dalla nostra filiale di assistenza tecnica autorizzata, decade la garanzia.

Svolgimento in caso di garanzia

Per garantire una rapida elaborazione della Sua pratica, La preghiamo di seguire le seguenti indicazioni:

- per tutte le richieste tenere a portata di mano lo scontrino fiscale e il codice di identificazione (IAN 408012_2207) come prova d'acquisto.

- I codici articolo sono riportati sulla targhetta del tipo.
- Nel caso in cui si dovessero verificare difetti funzionali o altri vizi, La preghiamo di contattare **telefonicamente** o per **e-mail**. Riceverà ulteriori informazioni sullo svolgimento del Suo reclamo.
- Un prodotto rilevato come difettoso può essere inviato con porto franco all'indirizzo di assistenza comunicato, previa consultazione del nostro servizio di assistenza tecnica, allegando la prova d'acquisto (scontrini fiscali) e l'indicazione, in che cosa consiste il difetto e quando si è verificato. Per evitare problemi di accettazione e costi aggiuntivi, usare tassativamente solo l'indirizzo che Le è stato comunicato. Assicurarsi che la spedizione non avvenga in porto assegnato, con merce ingombrante, corriere espresso o altro carico speciale. Spedire l'apparecchio inclusi tutti gli accessori forniti insieme al momento dell'acquisto e garantire un imballaggio di trasporto sufficientemente sicuro.

Servizio di riparazione

Riparazioni **non soggette alla garanzia** possono essere effettuate dietro fattura dalla nostra filiale di assistenza tecnica previo preventivo gratuito da parte della stessa. Possiamo lavorare solo apparecchi che vengono spediti sufficientemente imballati e affrancati.
Attenzione: Spedire l'apparecchio alla nostra filiale in condizioni pulite e con l'indicazione del difetto.
Apparecchi spediti in porto assegnato - con merce ingombrante, corriere espresso o altro carico speciale - non vengono accettati.
Lo smaltimento degli apparecchi difettosi spediti viene effettuato da noi gratuitamente.

Service-Center

IT **Assistenza Italia**
Tel.: 800781188
E-Mail: grizzly@lidl.it
IAN 408012_2207

MT **Assistenza Malta**
Tel.: 80062230
E-Mail: grizzly@lidl.com.mt
IAN 408012_2207

Importatore

Non dimenticare che il seguente indirizzo non è un indirizzo di assistenza tecnica. Contattare prima di tutto il centro di assistenza tecnica sopra nominato.

Grizzly Tools GmbH & Co. KG
Stockstädter Straße 20
DE-63762 Großostheim
GERMANIA
www.grizzlytools.de

Tartalom

Bevezető 96
Rendeltetés 96
Általános leírás 96
Szállítási terjedelem 97
Áttekintés 97
Műszaki adatok 97
Töltési idők 97
Biztonsági tudnivalók 97
Szimbólumok az utasításban 97
Általános biztonsági tudnivalók 98
Az akkutöltő helyes kezelése 98
Töltési folyamat 99
Az akkumulátor töltésszintjének ellenőrzése 100
Az akkumulátor feltöltése 100
Ellenőrzőlámpák a töltőn 100
Használt akkuk 100
Tárolás 101
Töltő falra szerelése 101
Tisztítás 101
Karbantartás 101
Eltávolítás és környezetvédelem 101
Pótalkatrészek / Tartozékok 102
HU JÓTÁLLÁSI TÁJÉKOZTATÓ 103
Az eredeti CE megfelelőségi nyilatkozat fordítása 162

Bevezető

Gratulálunk az Ön által megvásárolt új berendezéshez. Ezzel egy kiváló minőségű termék mellett döntött.
A jelen készülék minőségét a gyártás alatt ellenőrizték és alávetették egy végső ellenőrzésnek. Ezzel a készülék működőképessége biztosított.

A használati útmutató a termék részét képezi. Fontos utasításokat tartalmaz a biztonságra, a használatra és a hulladékeltávolításra vonatkozóan. A termék használata előtt ismerkedjen meg az összes kezelési és biztonsági útmutatással. A terméket csak a leírtaknak megfelelően és a megadott használati területen lehet alkalmazni.
Őrizze meg jól az útmutatót és a termék harmadik személynek való továbbadása esetén mellékelje az összes dokumentumot.

Rendeltetés

A töltő egy (Parkside) X 20 V Team akkumulátorokkal együtt használható. Minden más használat, amely ebben az utasításban nincs kifejezetten megengedve, a szerszámgép károsodásához vezethet és a felhasználó számára komoly veszélyt jelenthet. Ez a berendezés nem alkalmas ipari használatra. Ipari alkalmazás esetén megszűnik a garancia.
A gyártó nem vállal felelősséget nem rendeltetésszerű használatból vagy helytelen kezelésből eredő károkért.

Általános leírás

Az ábrák az elülső lehajtható oldalon találhatók.

Szállítási terjedelem

- Töltő
- Használati utasítás

Áttekintés

A
1 akkumulátor kioldó gombja
2 Töltésszint-kijelző gomb
3 Akkumulátor töltésszintkijelző
4 akkumulátor
5 töltő
6 Töltő ellenőrzőlámpái

Műszaki adatok

Akkus kettős töltő..... PDSLG 20 B1

Bemenet
Teljesítményfelvétel .....220 W
Bemeneti feszültség ..... 230 - 240 V~
Bemeneti váltóáram frekvencia ....50 Hz
Kimenet 1
Kimeneti feszültség..... 21,5 V⎓
Kimeneti áram .....4,5 A
Kimenet 2
Kimeneti feszültség..... 21,5 V⎓
Kimeneti áram .....4,5 A
Mini biztosíték T3.15A
Védelmi osztály.....⧈ II

Töltési idők

A készülék az X 20 V TEAM sorozat része és a Parkside X 20 V TEAM sorozat akkumulátoraival üzemeltethető. A Parkside X 20 V TEAM sorozat akkumulátorait csak a Parkside X 20 V TEAM sorozat töltőivel szabad tölteni.

Javasoljuk, hogy ezzel a készülékkel kizárólag az alábbi akkumulátorokat töltse: PAP 20 B1, PAP 20 B3, Smart PAPS 204 A1, Smart PAPS 208 A1.

akku-mulátor	2,0 Ah PAP 20 A1 PAP 20 B1	3,0 Ah PAP 20 A2
Töltési idő (perc)	35	45

akku-mulátor	4,0 Ah PAP 20 A3 PAP 20 B3 Smart PAPS 204 A1	8,0 Ah Smart PAPS 208 A1
Töltési idő (perc)	60	120

Biztonsági tudnivalók

Szimbólumok az utasításban

Veszélyjelek a személyi sérülés vagy anyagi kár elhárítására vonatkozó utasításokkal.

Figyelmeztető jelzés áramütés okozta személyi sérülések megelőzésére vonatkozó információval.

Utasító jelzések az anyagi kár elhárítására vonatkozó utasításokkal.

Tájékoztató jelzések, amelyek a szerszámgép optimális kezeléséről informálnak.

Az akkutöltőn található képjelek

Ez az egység a Parkside X 20 V TEAM része.

Figyelem!

Figyelmesen olvassa végig a kezelési utasítást.

Az akkutöltő csak helyiségekben történő alkalmazásra alkalmas.

T3.15A Mini biztosíték

Védelmi osztály II (kettős szigetelés)

Elektromos gépek nem tartoznak a háztartási hulladékba

LED-kijelzés a töltési folyamat közben.

Capacity (Ah)	2.0	3.0	4.0	8.0
Time (min)	35	45	60	120

Töltési idők táblázat

Töltési idő percben

Általános biztonsági tudnivalók

FIGYELEM! Villamos szerszámok használata során az áramütés, a sérülés- és a tűzveszély elleni védelem érdekében következő alapvető biztonsági intézkedéseket kell figyelembe venni.

- Készülékeket csökkent fizikai, érzékszervi vagy szellemi képességű vagy tapasztalattal és tudással nem rendelkező személyek csak felügyelet mellett használhatják, vagy ha felvilágosították őket a készülék biztonságos használatáról és megértették az ebből eredő veszélyeket.
- Ezt a készüléket nem használhatják gyermekek. A tisztítást és a karbantartást nem végezhetik gyermekek.
- Válassza le a készüléket a tápellátásról mielőtt összeszereli, szétszereli vagy tisztítja.

Az akkutöltő helyes kezelése

- **Az akkutöltőt, a kábelt és a dugót minden használat előtt ellenőrizze és javíttatásukhoz csak szakképzett szakszemélyzetet és csak eredeti pótalkatrészeket**

vegyen igénybe. Ne használjon meghibásodott akkutöltőt és azt ne nyissa fel. Ezzel biztosított, hogy a készülék biztonságos marad.

- **Az akkutöltőt csak földelt dugaszoló aljzatra csatlakoztassa. Ügyeljen arra, hogy a hálózati feszültség megegyezzen az akkutöltő típustábláján megadott adatokkal.** Fennáll az áramütés veszélye.
- **Tartsa az akkutöltőt tisztán, valamint nedvességtől és esőtől távol. Soha ne használja az akkutöltőt a szabadban.** A szenyeződések és a víz behatolása növelik az áramütés kockázatát.
- **A töltőt csak a (Parkside) X 20 V Team sorozat hozzátartozó akkumulátoraival szabad üzemeltetni.** Más akkumulátorok töltése sérülést vagy tűzveszélyt okozhat.
- **Kerülje az akkutöltő mechanikus sérüléseit.** Ezek belső rövidzárlatokhoz vezethetnek.
- **Az akkutöltő nem működtethető éghető felületen (pl. papíron, textílián).** A töltés közben fellépő melegedés miatt tűzveszély áll fenn.
- **Ha megsérül a készülék csatlakozóvezetéke, akkor azt a veszélyek elkerülése érdekében a gyártónak vagy ügyfélszolgálatának vagy egy hasonlóan szakképzett személynek kell kicserélni.**
- **Az akkukat csak a gyártó által javasolt akkutöltőkben töltse fel.** Meghatározott fajtájú akkukhoz készült akkutöltő eltérő fajtájú akkukkal történő használata esetén tűzveszély áll fenn.
- A berendezése akkumulátorát csak részben előre feltöltötten szállítják és az első használat előtt rendesen fel kell tölteni. Helyezze az akkumulátort a talpazatra és csatlakoztassa a töltőt az áramhálózatra.
- Ha az akkumulátor teljesen feltöltődött, akkor húzza ki a hálózati csatlakozódugót és vegye le a töltőt a készülékről.
- **Ne használjon nem újratölthető elemeket.**

Töltési folyamat

Ne tegye ki az akkumulátort olyan extrém körülményeknek, mint hőség vagy ütés. Sérülésveszély áll fenn a kilépő elektrolitoldat miatt! Érintkezés esetén öblítse le vízzel vagy neutralizátorral és keressen fel egy orvost, amennyiben a szemébe stb. került volna.

Csak száraz helyiségben töltse fel az akkut.
Az akku külső felületének tisztának és száraznak kell lennie, mielőtt csatlakoztatná a töltőre.

Fennáll az áramütés okozta sérülésveszély.

- Az első használat előtt töltse fel az akkumulátort.
- A jelentősen rövidebb működési idő feltöltés ellenére azt jelzi, hogy az akkumulátor elhasználódott és ki kell cserélni. Csak eredeti pót akkumulátort használjon, amit internetes boltunkon keresztül tud beszerezni (lásd „Pótalkatrészek / Tartozékok”).
- Minden esetben vegye figyelembe a mindenkor érvényes biztonsági utasításokat, valamint a környezetvédelemre vonatkozó előírásokat és utasításokat.
- Az olyan meghibásodások, amelyek a szakszerűtlen használatból erednek, nem esnek a garancia hatáskörébe.

Az akkumulátor töltésszintjének ellenőrzése

A töltésszintjelző (3) az akkumulátor (4) töltöttségi szintjét jelzi.

Nyomja meg a gombot (2) az akkumulátoron. Az akkumulátor töltöttségi szintjét a töltésszintjelző színű LED-fényeinek világítása jelzi.

3 LED világít (piros, narancs és zöld):
Akkumulátor fel van töltve

2 LED világít (piros és narancssárga):
Akkumulátor részben fel van töltve

1 LED világít (piros):
Akkumulátort tölteni kell

Töltse fel az akkumulátort (4),ha az akkumulátor töltésszintjelzőjének (3) már csak a piros LED-je világít.

Az akkumulátor feltöltése

Töltse fel az akkumulátort (4), ha az akkumulátor töltésszintjelzőjének már csak a piros LED-je világít.

A felmelegedett akkut töltés előtt hagyja lehűlni.

1. Vegye ki a töltőt (4) a készülékből.
2. Tolja be az akkumulátort (4) a töltő (5) töltőüregébe.
3. Csatlakoztassa a töltöt (5) egy csatlakozó aljzatra.
4. A sikeres töltési folyamat után vegye le a töltőt (5) a hálózatról.
5. Húzza ki az akkumulátort a töltőből (5).

Ellenőrzőlámpák a töltőn

Az ellenőrzőlámpák (6) lentről felfelé olvasnak le.
Ha a töltő csatlakozik a csatlakozóaljzathoz és nincs benne akkumulátor, akkor az összes LED folyamatosan világít.

Egy LED világít: Az akkumulátor (4) üres.
Egy LED világít, két LED villog:
Az akkumulátor 1/3-a fel van töltve.
Két LED világít, három LED villog:
Az akkumulátor 2/3-a fel van töltve.
Három LED világít:
Az akkumulátor teljesen fel van töltve.

Használt akkuk

- A feltöltés ellenére jelentősen lerövidült üzemidő azt jelzi, hogy az akkumulátor elhasználósottés ki kell azt cserélni. Csak eredeti pót akkumulátorcsomagot használjon, amelyet az ügyfélszolgálattól szerezhet be.

- Minden esetben vegye figyelembe a mindenkor érvényes biztonsági utasításokat, valamint a környezetvédelemre vonatkozó előírásokat és utasításokat (lásd „Eltávolítás és környezetvédelem").

Tárolás

- Az akkumulátort csak részben feltöltött állapotban tárolja. A töltésszint hosszabb tárolás folyamán 40-60% kell legyen.
- Hosszabb tárolási fázis során kb. 3 havonta ellenőrizze az akku töltésszintjét és szükség esetén töltse azt fel újra.
- Az akkumulátor optimális tárolási hőmérséklete 0 °C és 45 °C között van. A tárolás során kerülje a túlzott hideget vagy meleget, hogy az akkumulátor ne veszítsen a teljesítményéből.

Töltő falra szerelése (opcionális)

A töltő (5) a falra is felszerelhető.

- Csavarjon két csavart vízszintesen egymástól 152,4 mm (6") távolságra tiplik segítségével egy kiválasztott helyen a falon.
- A csavarfej átmérője 7 - 10 mm lehet.
- Hagyja, hogy a csavarfejek kb. 10 mm távolra kiálljanak a falból.
- Illessze a töltőt (5) a fali tartó nyílásaival a két csavarhoz és húzza lefelé a töltőt ütközésig.

Fúrás esetén ügyeljen arra, hogy ne tegyen kárt semmilyen tápvezetékben. Használjon megfelelő kereső készüléket a vezetékek felkutatásához vagy használjon telepítési tervet. Elektromos vezetékkel történő érintkezés áramütést vagy tüzet, gázvezetékkel történő érintkezés robbanást okozhat. Vízvezetékek sérülése anyagi kárt és áramütést okozhat.

Tisztítás

A akkutöltő (5) száraz ecsettel vagy törlőkendővel tisztítsa meg.
Kerülje az akkumulátor és akkutöltő mechanikus sérüléseit. Ezek belső rövidzárlatokhoz vezethetnek.

Karbantartás

A berendezés nem igényel karbantar-tást.

Eltávolítás és környezetvédelem

Wyjmij akumulator z urządzenia i przekaż urządzenie, jego akcesoria i opakowanie do zgodnej z przepisami o ochronie środowiska naturalnego utylizacji.

Az elektromos készülékek nem tartoznak a háztartási hulladékok közé.

Az elektromos és elektronikus berendezések hulladékairól szóló 2012/19/EU irányelv: Az elhasználódott elektromos készülékeket külön kell gyűjteni és környezetbarát módon újra kell hasznosítani.
A nemzeti jogba való átültetéstől függően a következő lehetőségek állnak rendelkezésére:
- visszaadás a vásárlás helyén,
- leadás egy hivatalos gyűjtőhelyen,
- visszaküldés a gyártónak/forgalmazónak. Meghibásodott beküldött kés-

züléke ártalmatlanítását ingyen elvégezzük

Ez nem érinti a hulladékká vált készülékek tartozékait és elektromos alkatrészek nélküli segédeszközeit.

Li-Ion

Ne dobjon beépített akkumulátorral rendelkező készülékeket a háztartási hulladékba, tűzbe (robbanásveszély) vagy vízbe. A sérült akkumulátorok kárt tehetnek a környezetben és károsak lehetnek az egészségre, ha mérgező gőzök és folyadékok szivárognak ki belőlük.

A meghibásodott vagy elhasználódott akkumulátorokat a 2006/66/EK irányelv szerint kell újrahasznosítani.
A készüléket a helyi előírásoknak megfelelően ártalmatlanítsa. A készüléket egy gyűjtőhelyen adja le, ahol környezetbarát újrahasznosításra kerül. Érdeklődjön a helyi hulladékgyűjtő szolgáltatónál vagy szerviz-központunkban.
A készüléket lemerült akkumulátorral ártalmatlanítsa. Ne nyissa fel a készüléket és az akkumulátort.

Pótalkatrészek / Tartozékok

Pótalkatrészeket és tartozékokat az alábbi honlapon rendelhet: www.grizzlytools.shop

Ha esetleg problémája akad a rendelési folyamattal kapcsolatosan, kérjük, használja a kapcsolatfelvételi űrlapot.
További kérdések esetén forduljon a szervizközponthoz (lásd a(z) 103. oldalon).

töltő PDSLG 20 B1, EU 80002908
töltő PDSLG 20 B1, UK 80002909

HU	HU JÓTÁLLÁSI TÁJÉKOZTATÓ
A termék megnevezése: **Akkus kettős töltő**	Gyártási szám: **IAN 408012_2207**
A termék típusa: **PDSLG 20 B1**	
A gyártó cégneve, címe, e-mail címe: **Grizzly Tools GmbH & Co. KG** Stockstädter Straße 20 63762 Großostheim Germany E-Mail: service@grizzlytools.de	Szerviz neve, címe, telefonszáma: Szerviz Magyarország Tel.: 06800 21225 E-Mail: grizzly@lidl.hu W+T Környezetvédelmi és Szolgáltató Kft. Dunapart also 138 2318 Szigetszentmárton Tel.: 0624 456 672
Az importáló/ forgalmazó neve és címe: Lidl Magyarország Kereskedelmi Bt., H-1037 Budapest, Rádl árok 6.	

1. A jótállási idő a Magyarország területén, Lidl Magyarország Kereskedelmi Bt. üzle-tében történt vásárlás napjától számított 3 év, amely jogvesztő. A jótállási idő a fogyasztó részére történő átadással, vagy ha az üzembe helyezést a forgalmazó, vagy annak megbízottja végzi, az üzembe helyezés napjával kezdődik.

2. A jótállási igény a jótállási jeggyel és/vagy a vásárlást igazoló blokkal érvényesíthető. A jótállási jegy szabálytalan kiállítása, vagy átadásának elmaradása nem érinti a jótállási kötelezettség-vállalás érvényességét. Kérjük, hogy a vásárlás tényének és időpontjának bizonyítására őrizze meg a pénztári fizetésnél kapott jótállási jegyetés a vásárlást igazoló blokkot.

3. A vásárlástól számított három munkanapon belül érvényesített csereigény esetén a forgalmazó köteles a terméket kicserélni, feltéve ha a hiba a rendeltetésszerű hasz-nálatot akadályozza. A jótállási jogokat a termék tulajdonosaként a fogyasztó érvé-nyesítheti az áruházakban, valamint a jótállási tájékoztatóban feltüntetett szervizekben. (A magyar Polgári Törvénykönyv alapján fogyasztónak minősül a szakmája, önálló foglalkozása vagy üzleti tevékenysége körén kívül eljáró természetes személy.)

   A jótállás ideje alatt a fogyasztó hibás teljesítés esetén kérheti a termék kijavítását, kicserélését, vagy ha a termék nem javítható vagy cserélhető, vagy az a forgalma-zónak aránytalan többletköltséggel járna, illetve a fogyasztó kijavításhoz, kicseré-léshez fűződő érdeke alapos ok miatt megszűnt,árleszállítást kérhet, vagy elállhat a szerződéstől és visszakérheti a vételárat. A kijavítás során a termékbe csak új alkatrész kerülhet beépítésre.

4. A fogyasztó a hiba felfedezésé után a lehető legrövidebb időn belül köteles a hibát bejelenteni és a terméket a jótállási jogok érvényesítése céljából átadni. A hiba fel-fe-

dezésétől számított két hónapon belül bejelentett jótállási igényt időben közöltnek kell tekinteni. A közlés elmaradásából eredő kárért a fogyasztó felelős. A jótállási igény érvényesíthetőségének határideje a termék, vagy fődarabjának kicserélése esetén a csere napján újraindul.

5. A rögzített bekötésű, illetve a 10 kg-nál súlyosabb, vagy tömegközlekedési eszközön nem szállítható terméket az üzemeltetés helyén kell megjavítani. Abban az esetben, ha a javítás a helyszínen nem végezhető el, a termék ki- és visszaszereléséről, valamint szállításáról a forgalmazónak kell gondoskodnia.

6. A jótállás nem áll fenn, ha a hiba a nem rendeltetésszerű használatból, átalakítás-ból, helytelen tárolásból, vagy a használati utasítástól eltérő kezelésből, vagy bármely a vásárlást követő behatásból fakad, vagy elemi kár okozta, és azt a for-galmazó, vagy a szerviz bizonyítja. A jótállás nem vonatkozik a mozgó kopó alkat-részek (világítótestek, gumiabroncsok stb.) rendeltetésszerű elhasználódására. A szerviz és a forgalmazó a kijavítás során nem felel a terméken a fogyasztó vagy harmadik személyek által tárolt adatokért vagy beállításokért.

7. Fogyasztói jogvita esetén a fogyasztó a megyei (fővárosi) kereskedelmi és iparkamarák mellett működő békéltető testület eljárását is kezdeményezheti.

   A jótállás a fogyasztó törvényből eredő szavatossági jogait és azok érvényesíthetőségét nem érinti.

Kijavítást ellenőrző szelvény:

A jótállási igény bejelentésének időpontja:	A hiba oka:
Javításra átvétel időpontja:	A hiba javításának módja:
A fogyasztó részére történő visszaadás időpontja:	
A szerviz bélyegzője, kelt és aláírás:	

Kicserélést ellenőrző szelvény:

A jótállási igény bejelentésének időpontja:
Kicserélés időpontja:
A cserélő bolt bélyegzője, kelt és aláírás:

Kazalo

Predgovor **105**
Uporabnost **105**
Splošen opis **105**
Obseg dobave 106
Pregled 106
Tehnični podatki **106**
Čas polnjenja 106
Varnostna navodila **106**
Simboli v navodilih 106
Slikovni znaki na polnilniku 107
Splošna varnostna navodila 107
Pravilna uporabe polnilnika akumulatorskih baterij 107
Postopek polnjenja **108**
Preverjanje stanja napolnjenosti akumulatorske baterije 109
Polnjenje akumulatorske baterije 109
Kontrolni prikaz na polnilniku 109
Izrabljene akumulatorske baterije 109
Skladiščenje **109**
Pritrditev polnilnika na steno 110
Čiščenje **110**
Vzdrževanje **110**
Odstranjevanje/varstvo okolja **110**
Nadomestni deli/Pribor **111**
Garancijski list **113**
Prevod originalne izjave o skladnosti CE **163**

Predgovor

Čestitke ob nakupu vaše nove naprave. Odločili ste se za visokokakovosten izdelek.
Kakovost naprave je bila preverjena med postopkom proizvodnje in pri končnem preverjanju, s čimer je zagotovljeno pravilno delovanje vaše naprave. Kljub temu ni mogoče izključiti, da so v posameznih primerih v napravi ostanki maziv. To ni napaka ali pomanjkljivost in ni vzrok za skrb.

Izdelku so priložena navodila za uporabo. Vsebujejo pomembna navodila glede varnosti uporabe in odstranitve. Pred uporabo izdelka se seznanite z navodili za uporabo in varnostnimi navodili. Izdelek uporabljajte zgolj na opisani način in v naštete namene.
Navodila skrbno shranite in pri predaji naprave tretji osebi priložite tudi vso dokumentacijo.

Uporabnost

Polnilnik je namenjen uporabi v povezavi z baterijami serije (Parkside) X 20 V Team. Vsakršna drugačna uporaba, ki v teh navodilih ni izrecno dovoljena, lahko povzroči škodo na napravi in predstavlja resno nevarnost za uporabnika.
To orodje ni primerno za uporabo v komercialne namene.
V primeru uporabe v komercialne namene ugasne pravica do uveljavljanja garancije. Proizvajalec ne odgovarja za škodo, nastalo zaradi nenamenske ali napačne uporabe naprave.

Splošen opis

Slike najdete na prednji strani pokrova.

Obseg dobave

- Polnilnik
- Navodila za uporabo

Gondoskodjon a csomagolóanyag szabályszerű hulladékként történő elhelyezéséről.

A Pregled

1 Tipka za sprostitev akumulatorske baterije
2 Tipka indikatorja napolnjenosti
3 Prikaz stanja napolnjenosti akumulatorske baterije
4 Akumulatorska baterija
5 Polnilnik
6 Kontrolni prikaz na polnilniku

Tehnični podatki

Dvojni polnilnik za baterije ..... PDSLG 20 B1

Vhod
Poraba moči.....220 W
Vhodna napetost..... 230 - 240 V~
Frekvenca vhodnega izmeničnega toka..... 50 Hz
Izhod 1
Izhodna napetost ..... 21,5 V⎓
Izhodni tok.....4,5 A
Izhod 2
Izhodna napetost ..... 21,5 V⎓
Izhodni tok.....4,5 A
Stopnja zaščite ..... ⧈ II
Varovalka orodja T3.15A

Čas polnjenja

Naprava je del serije X 20 V TEAM in jo je mogoče uporabljati z akumulatorji serije Parkside X 20 V TEAM.
Akumulatorje serije Parkside X 20 V TEAM je dovoljeno polniti samo s polnilniki serije Parkside X 20 V TEAM.

Priporočamo vam, da s to napravo polnite izključno naslednje akumulatorje:
PAP 20 B1, PAP 20 B3, Smart PAPS 204 A1, Smart PAPS 208 A1.

akumulator	2,0 Ah PAP 20 A1 PAP 20 B1	3,0 Ah PAP 20 A2
Čas polnjenja (min.)	35	45

akumulator	4,0 Ah PAP 20 A3 PAP 20 B3 Smart PAPS 204 A1	8,0 Ah Smart PAPS 208 A1
Čas polnjenja (min.)	60	120

Varnostna navodila

Simboli v navodilih

⚠ **Znaki za nevarnost z napotki za preprečevanje osebne in materialne škode.**

⚠ **Znak za nevarnost z navodili za preprečitev telesnih poškodb zaradi električnega udara.**

Znaki za navodilo z napotki za preprečevanje škode.

Znaki za napotek z informacijami o primernem rokovanju z napravo.

Slikovni znaki na polnilniku

Ta polnilnik sodi v serijo X 20 V TEAM

Pozor!

Pred uporabo naprave pozorno preberite navodila za uporabo.

Polnilnik je primeren samo za uporabo v prostorih.

T3.15A Varovalka orodja

Varnostni razred II

Električne naprave ne spadajo med gospodinjske odpadke.

Indikatorji (LED) polnilnika

Capacity (Ah)	2.0	3.0	4.0	8.0
Time (min)	35	45	60	120

Tabela s časi polnjenja

čas polnjenja v minutah

Splošna varnostna navodila

Preberite naslednja varnostna navodila, da preprečite nevarnost požara, električnega udara, osebnih poškodb in materialne škode.

- Osebe z omejenimi telesnimi, zaznavnimi ali duševnimi sposobnostmi ali neustreznimi izkušnjami in znanjem lahko naprave uporabljajo le, če so pod nadzorom ali so bile seznanjene z varno uporabo naprave in razumejo nevarnosti, povezano z njo.
- Otroci te naprave ne smejo uporabljati. Otroci ne smejo izvajati čiščenja in vzdrževanja.
- Napravo vedno ločite od električnega napajanja, preden jo začnete sestavljati, razstavljati ali čistiti.

Pravilna uporabe polnilnika akumulatorskih baterij

- Otroke nadzorujte, da se ne bodo igrali z orodjem.
- **Pred vsako uporabo preverite polnilnik, kabel in vtič. Popravlja jih lahko samo usposobljeno strokovno osebje in to izključno z originalnimi nadomestnimi deli.** Poškodovanega polnilnika ne uporabljajte in ga ne odpirajte. Le tako bo tudi vnaprej zagotovljena varna raba orodja.

- **Polnilnik priklopite le na vtičnico z ozemljitvijo. Bodite pozorni, da omrežna napetost ustreza podatkom na tipski ploščici na polnilniku. Sicer obstaja nevarnost električnega udara.**
- **Polnilnik zavarujte pred umazanijo, vlago in dežjem.** Polnilnika nikoli ne uporabljajte na prostem. Umazanija in vdor vode povečujeta tveganje električnega udara.
- **Polnilnik je dovoljeno uporabljati samo z ustreznimi akumulatorji serije (Parkside) X 20 V Team.** Polnjenje drugačnih akumulatorskih baterij lahko povzroči telesne poškodbe in požar.
- **Preprečite mehanske poškodbe polnilnika.** Povzročijo lahko kratek stik v notranjosti aparata.
- **Polnilnika ne uporabljajte na gorljivi podlagi** (npr. papirju, blagu). Zaradi segrevanja med polnjenjem obstaja nevarnost požara
- **Če se poškoduje priključni kabel tega orodja, naj ga zaradi varnostnih razlogov zamenja proizvajalec, njegova servisna služba ali podobno ustrezno usposobljen strokovnjak.**
- Akumulatorska baterija vaših akumulatorskih škarij za živo mejo je dobavljena le deloma napolnjena, zato jo je treba pred prvo uporabo povsem napolniti. Priporočamo, da akumulatorsko baterijo prvič polnite pribl. 1 ur. Vstavite akumulatorsko baterijo v podnožje in priklopite polnilnik na električno omrežje.
- Ko je akumulatorska baterija povsem napolnjena, izvlecite vtič iz vtičnice in odklopite polnilnik z orodja.
- Ne uporabljajte baterij, ki jih ni možno ponovno napolniti!

Postopek polnjenja

Akumulatorske baterije ne izpostavljanje ekstremnim razmeram, kot so vročina in udarci.
Nevarnost poškodb zaradi iztekajoče elektrolitske raztopine! V primeru stika z očmi in kožo prizadeto mesto sperite z vodo ali nevtralizatorjem ter obiščite zdravnika.

Akumulatorsko baterijo polnite samo v suhih prostorih. Preden priključite polnilnik, se prepričajte, da so zunanje površine akumulatorske baterije čiste in suhe. Nevarnost poškodb zaradi električnega udara.

- Pred prvo uporabo akumulatorsko baterijo napolnite.
- Občutna krajši čas uporabe kljub napolnjenosti kaže, da je akumulatorska baterija iztrošena in jo je treba zamenjati. Uporabljajte samo originalni nadomestni akumulator serije, ki ga lahko kupite v spletni trgovini (glejte poglavje »Nadomestni deli/Pribor«).
- V vsakem primeru upoštevajte vsa veljavna varnostna navodila ter predpise in nasvete za varstvo okolja.
- Okvare, ki nastanejo kot posledica nepravilne uporabe, so izključene iz garancije.

Preverjanje stanja napolnjenosti akumulatorske baterije

Prikaz stanja napolnjenosti (3) prikazuje stanje napolnjenosti akumulatorske baterije (4).

Pritisnite tipko indikatorja napolnjenosti (2) na akumulatorski bateriji. Prižge se ustrezna LED-dioda, ki prikazuje stanje napolnjenosti akumulatorske baterije.

Vsi trije LED-indikatorji svetijo (rdeča, oranžna in zelena): akumulatorska baterija je napolnjena.
Dva LED-indikatorja svetita (rdeče in oranžno): akumulatorska baterija je delno napolnjena.
En LED-indikator sveti (rdeča): akumulatorsko baterijo je treba napolniti.

Polnjenje akumulatorske baterije

Pred polnjenjem počakajte, da se segreta akumulatorska baterija ohladi.

Akumulatorsko baterijo (4) napolnite, ko sveti le še rdeča LED-dioda indikatorja napolnjenosti (3).

1. Akumulatorsko baterijo (4) vzemite iz orodja.
2. Potisnite akumulatorsko baterijo (4) na polnilnik (5).
3. Polnilnik (5) priklopite v vtičnico.
4. Po polnjenju odklopite polnilnik (5) iz električnega omrežja.
5. Odstranite akumulatorsko baterijo iz polnilnika (5).

Kontrolni prikaz na polnilniku

Smer branja kontrolnega prikaza (6) je od spodaj navzgor.
Če je polnilnik priključen na električno vtičnico in akumulator ni vstavljen, svetijo vse lučke LED neprekinjeno.

Ena lučka LED sveti: akumulator (4) je prazen
Ena lučka LED sveti, druga LED lučka utripa: akumulator je napolnjen do 1/3
Dve lučki LED, tretja lučka LED utripa: akumulator je napolnjen do 2/3
Tri lučke LED svetijo: akumulator je napolnjen do konca

Izrabljene akumulatorske baterije

- Bistveno krajši čas delovanja, čeprav ste baterijo napolnili, je znak, da je akumulatorska baterija iztrošena in da jo je treba zamenjati. Uporabljajte samo originalne nadomestne akumulatorske baterije, ki jih lahko naročite pri servisni službi.
- V vsakem primeru upoštevajte vsa veljavna varnostna navodila ter predpise in nasvete za varovanje okolja (glejte „Odstranjevanje/varstvo okolja“).

Skladiščenje

- Če nameravate orodje shraniti za dlje časa (npr. čez zimo), odstranite akumulatorsko baterijo.
- Akumulatorsko baterijo hranite delno napolnjeno. Med daljšim skladiščenjem morajo svetiti 2 do 3 LED lučke.
- Če akumulatorsko baterijo shranite za dlje časa, približno na tri mesece pre-

verjajte napolnjenost in jo po potrebi dodatno napolnite.
- Napravo hranite pri 0 °C do 45 °C. Naprave ne hranite pri izjemno nizkih ali visokih temperaturah, da preprečite nihanje zmogljivosti akumulatorske baterije.

Pritrditev polnilnika na steno
(po želji)

Polnilnik (5) lahko pritrdite tudi na steno.

- Namestite dva vijaka z razmikom 152,4 mm (6") z uporabo zidnih vložkov na želeni položaj na steni.
- Premer glave vijaka je lahko 7–10 mm.
- Glavi vijakov naj imata odmik od stene pribl. 10 mm.
- Polnilnik (5) lahko z odprtinama stenskega držala namestite na vijaka in polnilnik povlečete navzdol do konca.

Pri vrtanju pazite, da ne poškodujete napeljav. Poiščite jih z ustreznimi iskalnimi napravami, ali pa uporabite načrt inštalacij. Stik z električnimi vodi lahko povzroči električni udar in požar, stik s plinskim vodom pa eksplozijo. Poškodba vodovodne cevi lahko povzroči materialno škodo in električni udar.

Čiščenje

Očistite polnilnik (5) s suho krpo ali čopičem.
Ne uporabljajte vode ali kovinskih predmetov.

Vzdrževanje

- Naprava ne potrebuje vzdrževanja.

Odstranjevanje/varstvo okolja

Odstranite akumulatorsko baterijo iz orodja ter orodje, akumulatorsko baterijo, pribor in embalažo oddajte v okolju prijazno reciklažo.

Električne naprave ne spadajo v hišne smeti.

Direktiva 2012/19/EU o odpadni električni in elektronski opremi: Odslužene električne naprave je treba zbirati ločeno in jih oddati za recikliranje na okoljsko primeren način.
Odvisno od prenosa v nacionalno pravo so vam na voljo naslednje možnosti:
- odsluženo opremo lahko oddate na prodajnem mestu,
- ali na uradnem zbirališču,
- ali jo pošljete nazaj proizvajalcu/osebi, ki jo je dala na trg. Odstranjevanje vaših okvarjenih poslanih naprav izvedemo brezplačno.

To ne velja za pribor in pripomočke za odpadne naprave, če nimajo električnih sestavnih delov.

Li-Ion

Akumulatorskih baterij ne mečite med gospodinjske odpadke, v ogenj (nevarnost eksplozije) ali vodo. Poškodovane akumulatorske baterije lahko škodujejo okolju in zdravju, če se iz njih sproščajo strupeni hlapi ali iztekajo strupene tekočine.

Okvarjene ali iztrošene akumulatorske baterije je treba reciklirati v skladu z Direktivo 2006/66/ES.
Akumulatorske baterije odstranite v skladu z lokalnimi predpisi. Akumulatorske bate-

rije oddajte na zbirno mesto starih baterij, kjer jih bodo okolju prijazno reciklirali. Več informacij dobite pri svojem lokalnem podjetju za odstranjevanje odpadkov ali našem servisnem centru.
Odstranite izpraznjene akumulatorske baterije. Priporočamo, da pola prelepite z lepilnim trakom in tako preprečite kratek stik. Akumulatorske baterije ne odpirajte.

Nadomestni deli/Pribor

Nadomestni deli in pribor so na voljo na spletni strani www.grizzlytools.shop

Če imate težave s postopkom naročanja, uporabite obrazec za stik. Če imate dodatna vprašanja, se obrnite na »Service-Center« (glejte stran 113).

Polnilnik
PDSLG 20 B1, EU 80002908
PDSLG 20 B1, UK 80002909

Grizzly Tools GmbH & Co. KG
Stockstädter Straße 20, 63762 Großostheim, Germany

Pooblaščeni serviser:
Tel.: 080 080 917
E-Mail: grizzly@lidl.si
(Birotehnika, Hodošček Renata s.p., Lendavska ULICA 23, 9000 Murska Sobota)

Garancijski list

1. S tem garancijskim listom «Grizzly Tools GmbH & Co. KG, Stockstädter Straße 20, 63762 Großostheim, Germany» jamčimo, da bo izdelek v garancijskem roku ob normalni in pravilni uporabi brezhibno deloval in se zavezujemo, da bomo ob izpolnjenih spodaj navedenih pogojih odpravili morebitne pomanjkljivosti in okvare zaradi napak v materialu ali izdelavi oziroma po svoji presoji izdelek zamenjali ali vrnili kupnino.
2. Garancija je veljavna na ozemlju Republike Slovenije.
3. Garancijski rok za proizvod je 36 mesecev od datuma izročitve blaga. Datum izročitve blaga je razviden iz računa.
4. Kupec je dolžan okvaro javiti pooblaščenemu servisu oziroma se informirati o nadaljnjih postopkih na zgoraj navedeni telefonski številki. Svetujemo vam, da pred tem natančno preberete navodila o sestavi in uporabi izdelka.
5. Kupec je dolžan pooblaščenemu servisu predložiti garancijski list in račun, kot potrdilo in dokazilo o nakupu ter dnevu izročitve blaga.
6. V primeru, da proizvod popravlja nepooblaščeni servis ali oseba, kupec ne more uveljavljati zahtevkov iz te garancije.
7. Vzroki za okvaro oziroma nedelovanje izdelka morajo biti lastnosti stvari same in ne vzroki, ki so zunaj proizvajalčeve oziroma prodajalčeve sfere. Kupec ne more uveljavljati zahtevkov iz te garancije, če se ni držal priloženih navodil za sestavo in uporabo izdelka ali če je izdelek kakorkoli spremenjen ali nepravilno vzdrževan.
8. Jamčimo servis in rezervne dele še 3 leta po preteku garancijskega roka.
9. Obrabni deli oz. potrošni material so izvzeti iz garancije.
10. Vsi potrebni podatki za uveljavljanje garancije se nahajajo na dveh ločenih dokumentih (garancijski list, račun).
11. Ta garancija proizvajalca ne izključuje pravic potrošnika, ki izhajajo iz odgovornosti prodajalca za napake na blagu.

Prodajalec:
Lidl Slovenija d.o.o. k.d., Pod lipami 1, SI-1218 Komenda

Sadržaj

Uvod..... 115
Svrha primjene 115
Opći opis 115
Obim isporuke..... 116
Pregled 116
Tehnički podaci 116
Vrijeme punjenja..... 116
Sigurnosne upute 116
Slikovni znakovi u Uputi :..... 116
Slikovne oznake na punjaču:..... 117
Opće sigurnosne upute 117
Sigurnosne napomene za punjač baterija..... 117
Postupak punjenja 118
Provjera stanja napunjenosti baterije 118
Punjenje akumulatora 119
Kontrolni indikator na punjaču 119
Istrošene baterije..... 119
Skladištenje 119
Pričvršćenje punjača na zidu 119
Čišćenje 120
Održavanje..... 120
Uklanjanje/zaštita okoliša 120
Garancija..... 120
Servis za popravke 122
Service-Center..... 122
Proizvođač..... 122
Rezervni dijelovi / Pribor 122
Prijevod originalne CE Izjave o podudarnosti..... 164

Uvod

Srdačno Vam čestitamo na kupnji Vašega novog uređaja. Time ste se Vi odlučili za jedan visokokvalitetni proizvod. Tijekom proizvodnje ispitana je kvaliteta ovog uređaja i podvrgnut je završnoj kontroli. Time je osigurana funkcionalnost Vašeg uređaja.

Uputa za upravljanje sastavni je dio ovoga proizvoda. Ona sadrži važne upute za sigurnost, uporabu i uklanjanje. Prije korištenja proizvoda upoznajte se sa svim uputama za upravljanje i sigurnost. Proizvod koristite samo kako je opisano i za navedena područja primjene. Dobro sačuvajte Uputu i pri predaji proizvoda trećim osobama uručite i svu dokumentaciju. Izjava o sukladnosti za ovaj proizvod dostupna je na internet stranici www.lidl.hr.

Svrha primjene

Punjač se koristi zajedno s baterijama iz serije (Parkside) X 20 V Team. Sve druge primjene koje u ovoj uputi nisu izričito dozvoljene, mogu dovesti do oštećivanja uređaja i mogu predstavljati ozbiljnu opasnost po korisnika. Ovaj uređaj nije prikladan za obrtničku uporabu. Kod obrtničke uporabe gubi se garancija. Proizvođač ne jamči za oštećenja, koja su prouzrokovana nenamjenskom uporabom ili pogrešnim upravljanjem.

Opći opis

Slike uređaja naći ćete na preklopljenoj strani.

Obim isporuke

- Punjač
- Naputka za posluživanje

Propisno uklonite materijal za pakiranje.

A Pregled

1 Tipke za deblokadu baterije
2 Tipka za prikaz stanja napunjenosti
3 Prikaz stanja napunjenosti
4 Punjiva baterija
5 Uređaj za punjenje
6 Kontrolni indikator na punjaču

Tehnički podaci

Aku dvostruki uređaj za punjenje..... PDSLG 20 B1

Ulaz
Snaga uređaja .....220 W
Ulazni napon ..... 230 - 240 V~
Ulazna frekvencija naizmjenične struje ..... 50 Hz
Izlaz 1
Izlazni napon ..... 21,5 V⎓
Izlazna struja.....4,5 A
Izlaz 2
Izlazni napon ..... 21,5 V⎓
Izlazna struja.....4,5 A
Klasa zaštite..... ⧈ II
Osiguranje uređaja T3.15A

Vrijeme punjenja

Uređaj je dio serije X 20 V TEAM i može biti pogonjen baterijama X 20 V TEAM Parkside serije.
Baterije serije Parkside X 20 V TEAM smijete puniti samo s punjačima Parkside serije X 20 V TEAM.

Preporučujemo da ovim uređajem punite isključivo sljedeće baterije:
PAP 20 B1, PAP 20 B3, Smart PAPS 204 A1, Smart PAPS 208 A1.

Baterija	2,0 Ah PAP 20 A1 PAP 20 B1	3,0 Ah PAP 20 A2
Vrijeme punjenja (min.)	35	45

Baterija	4,0 Ah PAP 20 A3 PAP 20 B3 Smart PAPS 204 A1	8,0 Ah Smart PAPS 208 A1
Vrijeme punjenja (min.)	60	120

Sigurnosne upute

⚠ **OPREZ** ⚠

UPOZORENJE:

Mogućnost strujnog udara !
Ne otvarati kućište proizvoda ! Pri uporabi uređaja pridržavajte se sigurnosnih uputa.

Slikovni znakovi u Uputi :

⚠ **Znakovi opasnosti s podacima o zaštiti od materijalnih ili oštećenja osoba.**

⚠ **Znak za opasnost s informacijama o prevenciji ozljeda od strujnog udara.**

Znakovi naredbe s podacima o zaštiti od oštećenja.

Znakovi upozorenja s informacijama za bolje postupanje s uređajem.

Slikovne oznake na punjaču:

Ovaj punjač je dio serije X 20 V TEAM

Pozor!

Pažljivo pročitajte upute za uporabu.

Punjač je prikladan samo za uporabu
u prostorijama.

T3.15A Osiguranje uređaja

Zaštitna klasa II
(dvostruka izolacija)

Električni uređaji ne spadaju u kućni otpad.

Kontrolni indikatori (LED) punjača

Capacity (Ah)	2.0	3.0	4.0	8.0
Time (min)	35	45	60	120

Tablica vremena punjenja

Vrijeme punjenja u minutama

Opće sigurnosne upute

Pozor! Pri uporabi električnog alata u svrhu zaštite protiv električnog udara, ozlijeda i opasnosti od požara osnovno mogate paziti na slijedeće sigurnosne mjere.

- Uređaj smiju koristiti osobe sa smanjenim fizičkim, senzornim ili mentalnim sposobnostima ili pomanjkanjem iskustva i znanja, ako su pod nadzorom ili su primile upute za sigurnu uporabu uređaja i razumiju opasnosti koje proizlaze iz uporabe uređaja.
- Ovaj uređaj ne smiju koristiti djeca. Djeca ne smiju obavljati čišćenje i održavanje.
- Uređaj uvijek odvojite od strujne mreže prije nego ga sastavljate, rastavljate ili čistite.

Sigurnosne napomene za punjač baterija

- Djecu treba nadzirati kako bi se osiguralo da se ne igraju uređajem.
- **Prije svakog korištenja provjerite uređaj za punjenje, kabel i utikač i dajte da ga popravlja samo kvalificirano stručno osoblje i samo s originalnim rezervnim dijelovima. Nemojte koristiti pokvaren uređaj za punjenje i nemojte ga sami otvarati.** Tako se osigurava, da se zadrži sigurnost uređaja.

- **Pazite na to, da se mrežni napon slaže s podacima na natpisu s tipom na uređaju za punjenje.** Postoji opasnost od električnog udara.
- **Održavajte uređaj za punjenje čistim i udaljite ga od vlage i kiše. Uređaj za punjenje nikad nemojte koristiti na otvorenom.** Zaprljanjem i prodiranjem vode povećava se rizik od električnog udara.
- **Za punjenje baterije koristite isključivo punjač koji pripada seriji (Parkside) X 20 V TEAM.** Postoji opasnost od požara i eksplozije.
- **Izbjegavajte mehanička oštećenja uređaja za punjenje.** Ona mogu dovesti do unutarnjih kratkih spojeva.
- **Uređaj za punjenje ne smije raditi na zapaljivoj podlozi (npr. papir, tekstili).** Postoji opasnost od požara zbog zagrijavanja koje nastaje pri punjenju.
- **Ako priključni vod ovog uređaja bude oštećen, onda isti mora zamijeniti proizvođač ili njegova servisna služba odnosno druga slično kvalificirana osoba, kako bi se spriječilo ugrožavanje.**
- Baterija vašeg uređaja se isporučuje tek djelomično napunjena i mora se ispravno napuniti prije prve uporabe. Umetnite bateriju u utor i priključite punjač na strujnu mrežu.
- Izvucite mrežni utikač kada je baterija potpuno napunjena i odvojite punjač od uređaja.
- U punjaču ne punite baterije koje se ne mogu puniti. U protivnom se može oštetiti uređaj.

Postupak punjenja

Akumulator nemojte izlagati ekstremnim uvjetima kao toplina i udar. Postoji opasnost od povreda uslijed iscurene elektrolitne otopine! Kod kontakta isperite s vodom ili neutralizatorom i obratite se liječniku, ako je došlo do dodira s očima itd.

Bateriju punite samo u suhim prostorijama. Prije priključivanja punjača, vanjska površina baterije mora biti čista i suha. Postoji opasnost od ozljeda uslijed strujnog udara.

- Prije prve uporabe napunite ugrađenu bateriju.
- Znatno smanjeno vrijeme rada usprkos punjenju baterije ukazuje na istrošenu bateriju koju je potrebno zamijeniti. Koristite isključivo originalnu zamjensku bateriju, koju možete nabaviti preko naše online trgovine (vidi poglavlje „Rezervni dijelovi / Pribor“).
- U svakom slučaju se pridržavajte dotičnih važećih sigurnosnih uputa kao i odredbi i uputa o zaštiti okoliša.
- Kvarovi, koji rezultiraju iz nestručne primjene, ne podliježu garanciji.

Provjera stanja napunjenosti baterije

Pokazivač stanja napunjenosti (3) prikazuje stanje napunjenosti baterije (4).
Pritisnite tipku za prikaz stanja napunjenosti (2) na bateriji. Stanje napunjenosti baterije prikazuje se svijetljenjem odgovarajućeg broja LED žaruljica.

Svijetle 3 LED (crvena, narančasta i zelena):
Baterija napunjena
Svijetle 2 LED (crvena i narančasta):
Baterija je djelomično napunjena

1 LED svijetli (Crveno):
Baterija treba biti napunjena

Punjenje akumulatora

Ostavite zagrijani punjač da se ohladi prije punjenja.

Napunite bateriju (4) kada svijetli još samo crvena LED indikatora stanja napunjenosti (3).

1. Prema potrebi izvadite akumulator (4) iz uređaja.
2. Uvucite akumulator (4) u pretinac za punjenje na punjaču (5).
3. Priključite punjač (5) na utičnicu.
4. Poslije završeno postupka punjenja odvojite punjač (5) od mreže.
5. Izvucite bateriju (4) iz punjača (5).

Kontrolni indikator na punjaču

Smjer čitanja kontrolnog indikatora (6) je ododzdo prema gore.
Kada je punjač priključen na utičnicu, a baterija nije umetnuta, sve LED svijetle trajno.

Jedna LED svijetli: Baterija(e) (4) prazna
Jedna LED svijetli, druga LED trepti: Baterija(e) napunjena 1/3
Dvije LED svijetle, treća LED trepti: Baterija(e) napunjena 2/3
Tri LED svijetle: Baterija(e) potpuno napunjena

Istrošene baterije

- Znatno smanjeno vrijeme rada usprkos punjenju baterije ukazuje na istrošenu bateriju koju je potrebno zamijeniti. Koristite samo zamjensku bateriju koju ste nabavili putem službe za korisnike.
- U svakom se slučaju pridržavajte važećih sigurnosnih naputaka kao i odredbi i naputaka za zaštitu okoliša (vidi „Odlaganje/ Zaštita okoliša“).

Skladištenje

- Prije dužeg skladištenja (npr. prezimljavanja) bateriju izvadite iz uređaja.
- Bateriju čuvajte samo u napola napunjenom stanju. Tijekom dužeg skladištenja trebali bi svijetliti 2 do 3 LED svjetla.
- Tijekom dužeg razdoblja skladištenja otprilike svakih
  3 mjeseca provjerite stanje napunjenosti baterije i po potrebi dopunite.
- Bateriju čuvajte na temperaturi između 0 °C i 45 °C.
  Izbjegavajte ekstremne hladnoće ili vrućine tijekom skladištenja, kako baterija ne bi izgubila učinkovitost.

Pričvršćenje punjača na zidu (neobavezan)

Također možete montirati punjač (5) na zid.

- Postavite dva vijka uz razmak od 152,4 mm (6“) pomoću tipli na željenoj poziciji na zidu.
- Glava vijka može imati promjer od 7 do 10 mm.
- Ostavite glave vijaka da se osnuju 10 mm od zida.
- Punjač (5) s otvorima za zidni držač možete postaviti na dva vijka i punjač do kraja povući prema dolje.

Prilikom bušenja pazite da ne oštetite opskrbne vodove. Koristite prikladne uređaje za traženje, da biste takve vodove pronašli ili koristite plan instalacija. Kon-

takt s električnim vodovima može uzrokovati strujni udar i požar, a kontakt s plinskim vodom može dovesti do eksplozije. Oštećenje vodovodne cijevi može dovesti do predmetne štete i do strujnog udara.

Čišćenje

Punjač (5) očistite suhom krpom ili kistom. Ne koristite vodu ili metalne predmete.

Održavanje

Uređaj je bez održavanja.

Uklanjanje/zaštita okoliša

Izvadite baterije iz uređaja i uređaj, bateriju, pribor i ambalažu reciklirajte na ekološki prihvatljiv način. Materijal ambalaže zbrinite na odgovarajući način.

Uređaji za punjenje ne spadaju u kućno smeće.

Istrošeni električni uređaji moraju sukladno smjernici 2012/19/EU o električnim i elektronskim starim uređajima biti odvojeno sakupljani i reciklirani na ekološki prihvatljiv način.
Ovisno o tome koje se nacionalno pravo primjenjuje možete imate sljedeće mogućnosti:

- vratiti na prodajno mjesto,
- predati na službenom sabirnom mjestu. Za pitanja se obratite lokalnom poduzeću za zbrinjavanje otpada ili našem servisnom centru.
- poslati natrag proizvođaču/distributeru. Poslane neispravne uređaje zbrinut ćemo bez naknade.

To se ne odnosi na dijelove pribora priložene starim uređajima, niti na pomoćne dijelove bez elektronskih sastavnih dijelova.

Li-Ion

Bateriju ne bacajte u kućni otpad, u vatru (opasnost od eksplozije) ili u vodu. Oštećene baterije mogu oštetiti okoliš i zdravlje ljudi uslijed istjecanja otrovnih plinova ili tekućina.

Uređaj uklonite prema lokalnim propisima. Predajte uređaj na sabirno mjesto, gdje se on podvrgava ponovnoj preradi uz zaštitu okoliša. O tome pitajte Vaše lokalno poduzeće za odvoz smeća ili naš Servisni centar.

- Defektne ili istrošene baterije moraju biti reciklirane sukladno smjernici 2006/66/EZ.
- Baterije zbrinite u ispražnjenom stanju. Preporučamo da polove prekrijete ljepljivom trakom u svrhu zaštite od kratkog spoja. Ne otvarajte bateriju.
- Baterije zbrinite prema lokalnim propisima. Baterije predajte na sabirnom mjestu za baterije, gdje će se ekološki ispravno reciklirati. Za pitanja se obratite lokalnom poduzeću za zbrinjavanje otpada ili našem servisnom centru.

Garancija

Poštovani kupci,
Na ovaj artikal dobivate jamstvo u trajanju od 3 godine od datuma kupnje. U slučaju nedostataka ovoga proizvoda, Vama pripadaju zakonska prava prema prodavaču proizvoda. Ova zakonska prava ne ograničavaju se našom dolje navedenom garancijom.

Garancijski uvjeti

Garancijski rok počinje s datumom kupnje. Molimo, dobro čuvajte originalni blagaj-

nički račun. Ovaj dokument potreban je kao dokaz kupnje.
Ukoliko u roku od tri godine od datuma kupnje ovoga proizvoda nastane neka greška materijala ili proizvodnje, mi taj proizvod za Vas besplatno – prema našem izboru – popravimo ili zamijenimo. Preduvjet za ovu garancijsku uslugu je, da se u roku od tri godine priloži taj pokvareni uređaj i dokaz o kupnji (blagajnički račun) te u pisanom obliku kratko opiše, u čemu se sastoji nedostatak i kada je nastao.
Ako je kvar pokriven našom garancijom, Vi dobivate natrag popravljeni ili novi proizvod. (1) U slučaju manjeg popravka jamstveni rok se produljuje onoliko koliko je kupac bio lišen uporabe stvari.
(2) Međutim, kad je zbog neispravnosti stvari izvršena njezina zamjena ili njezin bitni popravak, jamstveni rok počinje teći ponovno od zamjene, odnosno od vraćanja popravljene stvari.
(3) Ako je zamijenjen ili bitno popravljen samo neki dio stvari, jamstveni rok počinje teći ponovno samo za taj dio.

Garancijski period i zakonska prava na nedostatak

Garancijski period se ne produžava jamstvom. To vrijedi i za zamijenjene i popravljene dijelove. Oštećenja i nedostaci koji eventualno postoje već pri kupnji, moraju se prijaviti odmah nakon raspakiranja. Popravci koji nastanu poslije isteka garancijskog perioda podliježu plaćanju.

Opseg garancije

Uređaj je brižljivo proizveden prema strogim smjernicama o kvaliteti i prije isporuke je savjesno ispitan.

Jamstvo vrijedi isključivo za greške u materijalu ili u izradi. Ovo jamstvo se ne odnosi na dijelove proizvoda koji su izloženi normalnom trošenju (npr. kapacitet baterije). Ova garancija otpada, ako je proizvod oštećen, nestručno korišten ili nije održavan. To vrijedi i za štete izazvane vodom, mrazom, munjom, požarom ili pogrešnim transportom. Za stručno korištenje proizvoda morate se točno pridržavati svih uputa navedenih u Uputi za upravljanje. Morate obvezno izbjegavati svrhe primjene i postupke, koje Vam u Uputi za upravljanje ne savjetujemo ili na koje upozoravamo. Proizvod je namijenjen samo za privatnu, a ne za industrijsku uporabu. Garancija se gubi kod zlouporabe i nestručnog upravljanja, primjene sile i kod zahvata, koje ne poduzme naša autorizirana servisna poslovnica.

Obavljanje garancijskog slučaja

Kako bismo omogućili brzu obradu Vaših želja, molimo pridržavajte se sljedećih uputa:

- Molimo, za sve upite pripremite blagajnički račun i Identifikacijski broj (IAN 408012_2207) kao dokaz kupnje.
- Broj artikla molimo pronađite na pločici s natpisom.
- Ukoliko nastanu greške funkcije ili ostali nedostaci, najprije kontaktirajte dolje navedeno Servisno odjeljenje **telefonom** ili putem **e-maila**. Zatim ćete dobiti daljnje informacije o obavljanju Vaše reklamacije.
- Proizvod koji smatrate pokvarenim, Vi možete poslije dogovora s našom Službom za kupce, uz prilaganje dokaza o kupnji (blagajnički račun) i podatka, u čemu se sastoji nedostatak i kada je nastao, bez plaćanja poštarine poslati na Vama priopćenu adresu servisa. Kako bismo izbjegli probleme oko prijema i dodatne troškove, obvezno koristite samo onu adresu, koja Vam je priopćena. Provjerite, da se otprema ne izvrši bez plaćenih

troškova dostave, kao glomazna roba, express ili drugi specijalni teret. Molimo, pošaljite uređaj uključujući sve dijelove pribora isporučene pri kupnji i pobrinite se za dovoljnu sigurnost transportnog pakiranja.

Servis za popravke

Vi možete dati nalog za izvršenje popravaka, **koji ne podliježu garanciji** u našoj Servisnoj poslovnici uz obračun usluge. Ona će Vam rado izraditi Predračun troškova. Mi možemo obraditi samo one uređaje, koji se pošalju dovoljno zapakirani i frankirani.
Pozor: Molimo, pošaljite u našu Servisnu poslovnicu svoj uređaj očišćen i s napomenom na vrstu kvara. Uređaji poslani bez plaćenih troškova dostave – kao glomazna roba, express ili s drugim specijalnim teretom – neće biti primljeni. Mi vršimo besplatno uklanjanje Vaših pokvarenih uređaja.

Service-Center

HR **Servis Hrvatska**
Tel.: 0800 777 999
E-Mail: grizzly@lidl.hr
IAN 408012_2207

Proizvođač

Molimo obratite pozornost, da sljedeća adresa nije adresa servisa. Najprije kontaktirajte gore navedeni Servisni centar.

Grizzly Tools GmbH & Co. KG
Stockstädter Straße 20
63762 Großostheim
NJEMAČKA
www.grizzlytools.de

Rezervni dijelovi / Pribor

Zamjenske dijelove i opremu na raspolaganju stoje na stranici www.grizzlytools.shop

Ukoliko imate probleme s postupkom narudžbe, molimo koristite obrazac za kontakt.
U slučaju dodatnih pitanja se obratite "Service-Center" (vidi stranicu 122).

Punjač
PDSLG 20 B1, EU 80002908
PDSLG 20 B1, UK 80002909

Cuprins

Introducere 123
Domeniu de aplicare 123
Descriere generală 123
Inventar de livrare 124
Privire de ansamblu 124
Date tehnice 124
Timpi de încărcare 124
Instrucțiuni de siguranță.....124
Simboluri folosite în manual 124
indicații generale de siguranță 125
Lucrul corect cu încărcătorul de acumulatoare 125
Încărcarea 126
Scoateți/montați acumulatorul 127
Verificați nivelul de încărcare a bateriei.....127
Încărcarea acumulatorului 127
Lămpi indicatoare pe încărcător.....127
Acumulatoare uzate 128
Depozitare 128
Montarea pe perete a încărcătorului 128
Curățarea 128
Întreținerea.....129
Eliminarea/protecția mediului ..129
Piese de schimb/accesorii.....129
Garanție 130
Reparații-Service.....131
Service-Center.....131
Importator 131
Traducerea Declarației Originale de Conformitate CE ...165

Introducere

Felicitări pentru achiziția noului Dvs. aparat. Ați luat o decizie înțeleaptă și ați achiziționat un produs valoros.
Acest aparat a fost verificat din punct de vedere calitativ în timpul producției și a fost supus unui control final. Astfel, capacitatea funcțională a aparatului Dvs. a fost garantată.

Manualul de operare este parte integrantă a acestui produs. Acesta include instrucțiuni importante despre siguranță, utilizare și eliminare. Înainte de a începe să folosiți aparatul, familiarizați-vă cu toate instrucțiunile privind operarea și siguranța. Folosiți aparatul doar în conformitate cu manualul de operare și doar în scopurile recomandate. Mențineți manualul în condiții corespunzătoare și, odată cu transmiterea instalației către terți, predați și toată documentația aferentă.

Domeniu de aplicare

Încărcătorul trebuie utilizat în combinație cu acumulatorul din seria (Parkside) X 20 V Team. Orice altă utilizare nespecificată poate duce la deteriorarea aparatului și poate reprezenta un pericol serios pentru utilizator. Acest aparat nu este destinat pentru uz industrial. Folosirea aparatului în scop industrial are ca rezultat pierderea garanției.
Producătorul nu este responsabil pentru deteriorările produse ca urmare a utilizării neconforme cu destinația sau a operării greșite.

Descriere generală

Imaginile se află pe pagina pliată din față.

Inventar de livrare

- Încărcător
- Instrucțiuni de utilizare

Privire de ansamblu

A

1 Acumulator cu buton de deblocare
2 Tastă pentru indicarea gradului de încărcare
3 Acumulator cu indicator al nivelului de încărcare
4 Acumulator
5 Încărcător
6 Încărcător lămpi indicatoare (LED)

Date tehnice

Încărcător dublu pentru acumulatori ..... PDSLG 20 B1

Input
Putere absorbită.....220 W
Tensiune de intrare ..... 230 - 240 V~
Frecvență curent alternativ de intrare.....50 Hz
Output 1
Tensiune de ieșire..... 21,5 V⎓
Curent de ieșire .....4,5 A
Output 2
Tensiune de ieșire..... 21,5 V⎓
Curent de ieșire .....4,5 A
Siguranța aparatului.....T3.15A
Clasă de protecție ..... ⧈ II

Timpi de încărcare

Aparatul face parte din seria X 20 V TEAM și poate fi exploatat cu acumulatoarele din seria X 20 V TEAM de la Parkside. Încărcarea acumulatoarelor din seria X 20 V TEAM de la Parkside este permisă numai cu încărcătoare care fac parte din seria X 20 V TEAM de la Parkside.

Vă recomandăm să încărcați numai următoarele acumulatoare cu acest aparat: PAP 20 B1, PAP 20 B3, Smart PAPS 204 A1, Smart PAPS 208 A1.

Acumulator	2,0 Ah PAP 20 A1 PAP 20 B1	3,0 Ah PAP 20 A2
Timp de încărcare (min.)	35	45

Acumulator	4,0 Ah PAP 20 A3 PAP 20 B3 Smart PAPS 204 A1	8,0 Ah Smart PAPS 208 A1
Timp de încărcare (min.)	60	120

Instrucțiuni de siguranță

Simboluri folosite în manual

⚠ **Semnale de pericol cu date referitoare la prevenirea vătămărilor corporale sau daunelor materiale.**

⚠ **Semne de pericol cu indicații privind prevenirea vătămărilor persoanelor cauzate prin electrocutare.**

Semnale de interdicție cu date referitoare la prevenirea daunelor materiale.

Indicatoare cu date despre operarea facilă a aparatului.

Pictograme pe încărcător:

Această unitate face parte din seria Parkside X 20 V TEAM.

Atenție!

Citiți cu atenție instrucțiunea de operare.

Încărcătorul poate fi folosit numai în spații închise.

T3.15A Siguranța aparatului

Clasă de protecție II (Izolare dublă)

Aparatele electrice nu aparțin categoriei de gunoi menajer.

Lămpi indicatoare (LED) încărcător

Capacity (Ah)	2.0	3.0	4.0	8.0
Time (min)	35	45	60	120

Timpi de încărcare tabel

Timp de încărcare în minute

indicații generale de siguranță

Atenție! La utilizarea aparatelor electrice se vor respecta următoarele măsuri principale de securitate, pentru protecția împotriva șocurilor electrice și împotriva pericolului de vătămare și incendiu:

- Aparatele pot fi utilizate de persoane cu capacități fizice, senzoriale sau mentale reduse sau cu lipsă de experiență și cunoștințe, dacă acestea au fost supravegheate sau instruite cu privire la utilizarea aparatului în condiții de siguranță și dacă înțeleg pericolele asociate.
- Este interzisă folosirea acestui aparat de către copii. Nu este permisă efectuarea curățării și întreținerii de către copii.
- Deconectați întotdeauna aparatul de la sursa de alimentare înainte de asamblare, dezasamblare sau curățare.

Lucrul corect cu încărcătorul de acumulatoare

- Copiii trebuie să fie supravegheați, pentru a împiedica utilizarea aparatului ca jucărie.

- **Înainte de utilizarea aparatului verificați încărcătorul, cablul și ștecherul. Reparațiile pot fi efectuate numai de personal specializat, folosind piese de schimb originale. Nu folosiți încărcătorul dacă este defect și nu-l deschideți dumneavoastră.** Astfel se garantează menținerea siguranței de folosire a aparatului.
- **Asigurați-vă că tensiunea rețelei corespunde cu cea indicată pe plăcuța de caracteristici a încărcătorului.** Pericol de electrocutare.
- **Păstrați încărcătorul curat și la adăpost de umezeală și ploaie. Este interzisă folosirea încărcătorului în exterior.** Prin murdărirea și pătrunderea apei crește riscul unui șoc electric.
- **Încărcătorul poate fi folosit numai cu acumulatoarele originale aferente din seria (Parkside) X 20 V TEAM.** Încărcarea altor baterii poate cauza leziuni și pericol de incendiu.
- **Protejați încărcătorul împotriva daunelor mecanice.** Acestea pot cauza scurtcircuite interne.
- **Încărcătorul nu trebuie să fie utilizat pe un suport inflamabil (de ex. hârtie, materiale textile).** Există pericol de incendiu cauzat de căldura degajată în timpul încărcării.
- **Pentru încărcarea acumulatoarelor folosiți numai încărcătoare recomandate de fabricant. Prin folosirea unui încărcător destinat unui anumit tip de acumulator pentru a încărca alte acumulatoare, există pericol de incendiu.**
- În cazul în care cablul de alimentare al aparatului este deteriorat, acesta trebuie înlocuit de către fabricant, serviciul de asistență tehnică al acestuia sau o altă persoană cu calificare similară, în scopul prevenirii pericolelor.
- Atunci când este livrat, acumulatorul este doar parțial preîncărcat, iar înaintea primei utilizări acesta trebuie să fie complet încărcat. Introduceți bateria în soclu și conectați încărcătorul la rețea.
- Deconectați fișa de alimentare când acumulatorul este complet încărcat și deconectați-l de la încărcător.
- Nu folosiți în încărcător baterii nereîncărcabile. Aparatul se poate deteriora.

Încărcarea

⚠ **Nu expuneți bateria la condiții extreme, ca de exemplu căldură și lovituri. Pericol de rănire cauzat de scurgerile de electrolit! În caz de contact cu ochii sau cu pielea clătiți suprafețele afectate cu apă sau**

neutralizator și consultați un medic.

Bateria trebuie încărcată numai în încăperi uscate. Suprafața exterioară a acumulatorului trebuie să fie curată și uscată înainte de a conecta încărcătorul. Există pericolul de răniri prin electrocutare.

- Încărcați acumulatorul înainte de prima utilizare.
- O autonomie considerabil mai scurtă în pofida încărcării indică faptul că acumulatorul este uzat și că trebuie înlocuit. Utilizați numai un acumulator de schimb original pe care îl puteți obține din magazinul nostru online (a se vedea capitolul „Piese de schimb/ accesorii”).
- Respectați instrucțiunile de siguranță valabile, precum și prevederile și instrucțiunile privind protecția mediului.
- Defectele apărute ca urmare a manipulării necorespunzătoare nu sunt acoperite de dreptul la garanție.

Scoateți/montați acumulatorul

1. Pentru desprinderea acumulatorului (4) din aparat, apăsați ambele butoane de deblocare (1) de pe acumulator și scoateți acumulatorul.
2. Pentru montarea acumulatorului (4), introduceți-l în aparat împingându-l de-a lungul șinei de ghidare. Se blochează cu un clic.

Puneți la loc acumulatorul numai după ce ați pregătit scula-acumulator pentru utilizare.

Verificați nivelul de încărcare a bateriei

Indicatorul nivelului de încărcare (3) semnalizează nivelul de încărcare a acumulatorului (4).

Apăsați tasta pentru indicarea gradului de încărcare (2) de pe acumulator.
Nivelul de încărcare a bateriei este indicat prin lumina becului LED corespunzător.

3 LED-uri aprinse (roșu, portocaliu și verde):
Acumulator încărcat

2 LED-uri aprinse (roșu și portocaliu):
Acumulator parțial încărcat

1 LED aprins (Roșu):
Acumulatorul trebuie încărcat

Încărcarea acumulatorului

Încărcați acumulatorul (4) atunci dacă mai este aprins LED-ul roșu al indicatorului stării de încărcarei.

Lăsați un acumulator încălzit să se răcească înaintea încărcării.

1. Scoateți acumulatorul (4) din aparat.
2. Conectați încărcătorul (5) la o priză.
3. Glisați acumulatorul (4) în fanta de încărcare a acumulatorului (5).
4. Deconectați încărcătorul (5) de la rețea.
5. Scoateți acumulatorul (4) din încărcătorul (5) după ce a avut loc procesul de încărcare.

Lămpi indicatoare pe încărcător

Sensul de citire al lămpilor indicatoare (6) este de jos în sus.

Dacă încărcătorul este conectat la priză și nu este introdus niciun acumulator, toate LED-urile luminează continuu.

Un LED luminează: Acumulator (4) gol.
Un LED luminează, al doilea LED clipește: Acumulator 1/3 încărcat.
Două LED-uri luminează, al treilea LED clipește: Acumulator 2/3 încărcat.
Trei LED-uri luminează: Acumulator complet încărcat.

Acumulatoare uzate

- O autonomie considerabil mai scurtă în pofida încărcării indică faptul că acumulatorul este uzat și că trebuie înlocuit. Utilizați doar acumulatoare de schimb achiziționate prin intermediul serviciului tehnic.
- În orice caz, respectați indicațiile valide privind siguranța, precum și reglementările și instrucțiunile privind protecția mediului (vezi „Eliminarea deșeurilor/protecția mediului”).

Depozitare

- Înainte de o depozitare pe timp îndelungat (de ex. peste iarnă), scoateți acumulatorul din aparat (două becuri indicatoare ale nivelului de încărcare situate pe acumulator luminează intermitent).
- Depozitați acumulatorul numai în stare semiîncărcată. În timpul unei durate mai lungi de depozitare trebuie să lumineze 2 până la 3 LED-uri.
- În cazul depozitării pe perioade mai îndelungate trebuie verificat la fiecare 3 luni nivelul de încărcare a acumulatorului, iar dacă este necesar, trebuie reîncărcat.
- Temperatura optimă de depozitare pentru acumulator este între 0 °C și 45 °C. Pe perioada depozitării evitați temperaturile extreme, pentru ca acumulatorul să nu își piardă randamentul.

Montarea pe perete a încărcătorului (opțional)

Puteți monta încărcătorul (5) și pe perete.

- Introduceți două șuruburi orizontal la distanța de 152,4 mm (6”) între ele cu ajutorul diblurilor pe poziția dorită într-un perete.
- Capul șuruburilor poate avea un diametru de 7 - 10 mm.
- Lăsați capetele șuruburilor să rămână la distanță de aprox. 10 mm de perete.
- Puteți așeza încărcătorul (5) cu orificiile suportului de perete pe cele două șuruburi și trageți-l în jos până la opritor.

Fiți atenți la găurire să nu deteriorați cablurile de alimentare. Utilizați aparate de căutare pentru a le detecta sau folosiți un plan al instalației. Contactul cu cablurile electrice poate conduce la un șoc electric și incendiu, iar contactul cu o conductă de gaz, la explozie. Deteriorarea unei conducte de apă poate conduce la pagube materiale și la șoc electric.

Curățarea

Curățați încărcătorul și acumulatorul cu o lavetă uscată sau cu o pensulă.
Nu folosiți apă sau obiecte metalice.

Întreținerea

- Aparatul nu necesită întreținere.

Eliminarea/protecția mediului

Scoateți acumulatorul din aparat înainte de a elimina aparatul!
Eliminați aparatul, accesoriile și ambalajul la un centru de reciclare ecologică.

Dispozitivele electrice nu trebuie aruncate în deșeurile casnice.

Aparatele electrice uzate trebuie să fie colectate separat și reciclate într-un mod ecologic, în conformitate cu Directiva 2012/19/UE privind deșeurile de echipamente electrice și electronice.
În funcție de transpunerea în legislația națională, este posibil să aveți următoarele opțiuni:
- returnarea la un punct de vânzare,
- predarea la un punct oficial de colectare. Apelați în acest scop la unitatea locală de eliminare a deșeurilor sau la centrul nostru de service.
- returnarea producătorului/distribuitorului. Efectuăm gratuit eliminarea aparatelor defecte care ne sunt expediate.

Nu intră în această categorie accesoriile atașate aparatelor vechi și mijloace auxiliare fără componente electrice.

Nu aruncați acumulatorul în deșeurile casnice, în foc (pericol de explozie) sau apă. Acumulatorii deteriorați pot dăuna mediului și sănătății Dvs., dacă emit aburi sau fluide toxice.

Respectați prevederile legale locale privind eliminarea acumulatorilor. Predați acumulatorii unei stații de colectare a bateriilor vechi, unde for fi reciclate în mod ecologic. În acest sens, adresați-vă autorității locale de colectare a deșeurilor sau centrului nostru de service.

- Acumulatoarele defecte sau consumate trebuie să fie reciclate conform Directivei 2006/66/CE.
- Acumulatorii trebuie să fie complet descărcați atunci când sunt eliminați. Vă recomandăm să acoperiți polii cu bandă adezivă pentru a evita eventualele scurgeri. Nu deschideți acumulatorul.
- Respectați prevederile legale locale privind eliminarea acumulatorilor. Predați acumulatorii unei stații de colectare a bateriilor vechi, unde aceștia vor fi reciclați în mod ecologic. În acest sens, adresați-vă autorității locale de colectare a deșeurilor sau centrului nostru de service.

Piese de schimb/ accesorii

Puteți obține piese de schimb și accesorii de la www.grizzlytools.shop

Dacă veți avea probleme cu procesul de comandă, vă rugăm să utilizați formularul de contact. Pentru întrebări suplimentare vă rugăm să vă adresați către „Service-Center“ (vezi pagina 131).

Încărcător PDSLG 20 B1, EU ... 80002908
Încărcător PDSLG 20 B1, UK ... 80002909

Garanție

Stimată clientă, stimate client, Pentru acest aparat veți primi 3 ani de garanție, de la data achiziției.
În cazul în care aparatul este eteriorat, aveți dreptul legal de a solicita compensarea prejudiciilor de către comerciantul produsului. Aceste drepturi legale nu sunt limitate de garanția oferită de noi și prezentată în cele ce urmează.

Clauze de garanție

Termenul garanției începe de la data achiziționării aparatului. Vă rugăm să păstrați în condiții corespunzătoare bonul de casă original. Acest document este solicitat ca și dovadă a achiziției. Dacă, pe parcursul a trei ani din momentulachiziției, apare vreo daună materială sau de fabricație, produsul va fi reparat sau înlocuit gratuit – la alegerea noastră. Serviciile prestate în perioada garanției presupunca, în cadrul termenului-de-trei-ani, să fie prezentate aparatul defect și dovada chiziției (bonul de casă) și să se descrie pe scurt în ce constă și când a apărut dauna. Dacă defectul este acoperit de garanție, veți primi fie produsul reparat fie unul nou. Timpul de nefuncționare din cauza lipsei de conformitate apărute în cadrul termenului de garanție prelungește termenul de garanție legală de conformitate și cel al garanției comerciale și curge, după caz, din momentul la care a fost adusă la cunoștința vânzătorului lipsa de conformitate a produsului sau din momentul prezentării produsului la vânzător/unitatea service până la aducerea produsului în stare de utilizare normală și, respectiv, al notificării în scris în vederea ridicării produsului sau predării efective a produsului către consumator.
Produsele de folosință îndelungată care înlocuiesc produsele defecte în cadrul termenului de garanție vor beneficia de un nou termen de garanție care curge de la data preschimbării produsului.

Perioada de garanție și dreptul la repararea prejudiciului

repararea prejudiciului Perioada de garanție nu se prelungește după ce aceasta expiră. Acest lucru este valabil și pentru componentele înlocuite și reparate. Este recomandabil ca eventualele daune și lipsuri să fie comunicate imediat după achiziție. După expirarea garanției, reparațiile necesare sunt realizate contracost.

Conținutul garanției

Aparatul este fabricat în conformitate cu standarde de calitate foarte înalte și este testat în detaliu înainte de livrare. Dreptul la garanție este valabil pentru erorile materiale sau de fabricație. Această garanție nu acoperă componente ale produsului care sunt expuse unui grad normal de uzură și care, din acest motiv, pot fi considerate ca piese de schimb și nici daunele produse asupra componentelor fragile.
Această garanție este anulată dacă produsul a fost deteriorat, folosit necorespunzător sau dacă nu a fost supus lucrărilor de mentenanță. Pentru a garanta o utilizare corespunzătoae a produsului trebuie să respectați instrucțiunile din manualul de operare. Trebuie neapărat evitate acele domenii de aplicare și acțiuni care sunt contra- indicate sau asupra cărora avertizează manualul de utilizare. Produsul trebuie să fie folosit doar pentru uz privat, nu industrial. Garanția este anulată în cazul unei manipulări abuzive sau necorespunzătoare, al folosirii forței și în cazul intervențiilor care nu au fost efectuate de departamentul nostru autorizat de service.

Executarea garanției
Pentru a garanta o procesare rapidă a cazului Dvs., vă rugăm să respectați următoarele instrucțiuni:

- Păstrați bonul de casă și numărul de identificare (IAN 408012_2207) ca și dovadă a achiziției produsului.
- Numărul articolului este înscris pe plăcuța de fabricație.
- Dacă apar erori funcționale sau alte lipsuri, contactați imediat, telefonic sau prin e-mail, departamentul de service menționat mai jos. Veți primi informații suplimentare referitoare la modalitatea-de soluționare a reclamației Dvs.
- Produsul evaluat ca fiind defect, în urma consultării cu serviciul nostrude relații cu clienții, poate fi expediatgratuit către departamentul de serviceindicat de noi, odată cu dovada achiziției (bonul de casă) și cu o declarație în care descrieți în ce constă și când a apărut defecțiunea. Pentru a evita problemele de recepționare și costurile suplimentare, este obligatoriu să folosiți doar adresa poștală furnizată de noi. Asigurați-vă că pachetul nu este expediat cu plata la destinatar, prin Sperrgut, Express sau alți furnizori speciali. Vă rugăm să includeți și accesoriile primite în momentul achiziției și folosiți un ambalaj suficient de solid.

Reparații-Service

Lucrările de reparații neincluse în garanție pot fi executate, contra-cost, în departamentul nostru de service. În acest sens, vom fi încântați să vă transmitem o ofertă de preț. Putem prelucra doar aparate care au fostpredate suficient de bine ambalate și care poartă însemnele poștei.
Atenție: Vă rugăm să curățați aparatul înainte de a ni-l transmite și să atașați o notă eferitor la defecțiunea în cauză. Aparatele transmise prin servicii cu plata la destinatar sau prin Sperrgut, Express sau alți furnizori speciali nu sunt acceptate. Reciclarea aparatelor stricate predate de Dvs. se face în mod gratuit.

Service-Center

RO **Service România**
Tel.: 0800896637
E-Mail: grizzly@lidl.ro
IAN 408012_2207

Importator

Vă rugăm să țineți cont de faptul că următoarea adresă nu este una de service. Contactați doar centrul de service menționat mai sus.

Grizzly Tools GmbH & Co. KG
Stockstädter Straße 20
DE-63762 Großostheim
GERMANIA
www.grizzlytools.de

Съдържание

Увод **132**
Предназначение **132**
Общо описание **133**
Съдържание на доставката 133
Преглед 133
Технически данни **133**
Време за зареждане 133
Инструкции за безопасност **134**
Символи в упътването 134
Символи върху зарядното устройство 134
Общи инструкции за безопасност . 134
Указания за безопасност за зарядното устройство на батерията 135
Процес на зареждане **136**
Проверка на степента на зареждане на батерията 136
Зареждане на батерията 136
Контролен индикатор върху зарядното устройство 137
Използвани батерии 137
Съхранение **137**
Монтаж на стена на зарядно устройство 137
Почистване **138**
Поддръжка **138**
Изхвърляне/Защита на околната среда **138**
Гаранция **139**
Ремонтен сервиз / извънгаранционно обслужване ... **140**
Сервизно обслужване **141**
Вносител **141**
Резервни части / Принадлежности **141**
Превод на оригиналната CE-декларация за съответствие **166**

Увод

Сърдечно Ви честитим закупуването на Вашия нов уред.
По такъв начин Вие сте избрали един висококачествен продукт. По време на производството уредът е проверяван за качество и е подложен на крайна проверка. Така функционалната пригодност на Вашия уред е гарантирана.

Ръководството за експлоатация е неразделна част от продукта. То съдържа важни указания за безопасността, употребата и изхвърлянето. Преди употребата на продукта се запознайте с всички указания за обслужване и инструкции за безопасност. Използвайте продукта само съгласно описанието и за посочените области на употреба. Пазете упътването добре и когато предавате продукта на трети лица, предавайте заедно с него и всички документи.

Предназначение

Зарядното устройство трябва да се използва заедно с батерии от серията (Parkside) X 20 V Team. Всяка друга употреба може да доведе до щети по уреда и да представлява сериозна опасност за потребителя. Този уред не е подходящ за търговска употреба. При комерсиална употреба, гаранцията е невалидна.
Производителят не носи отговорност за щети, които са предизвикани от неправилна употреба или неправилно обслужване.

Общо описание

Фигурите ще намерите върху отварящата се страна.

Съдържание на доставката

- Зарядно устройство
- Ръководство за употреба

Изхвърлете надлежно опаковъчния материал.

A Преглед

1 Бутон за деблокиране
2 Бутон за индикатора за състоянието на зареждане
3 Индикатор за състоянието на зареждане
4 Акумулаторна батерия
5 Зарядно устройство
6 Контролен индикатор върху зарядното устройство

Технически данни

Двойно зарядно устройство за акумулаторни батерии...PDSLG 20 B1

Вход
Консумирана мощност ..... 220 W
Входно напрежение..... 230 - 240 V~
Честота на входен променлив ток.....50 Hz

Изход 1
Изходно напрежение.....21,5 V⎓
Изходен ток..... 4,5 A

Изход 2
Изходно напрежение.....21,5 V⎓
Изходен ток..... 4,5 A

Клас защита ..... ⧈ II
Предпазител на уреда.....T3.15A

Време за зареждане

Уредът е част от серията X 20 V TEAM и може да се използва с акумулаторни батерии от серията X 20 V TEAM на Parkside.
Акумулаторните батерии от серията X 20 V TEAM на Parkside трябва да се зареждат само със зарядни устройства от серията X 20 V TEAM на Parkside.

Препоръчваме Ви да зареждате този уред само със следните акумулаторни батерии:
PAP 20 B1, PAP 20 B3, Smart PAPS 204 A1, Smart PAPS 208 A1.

Акумулаторна батерия	2,0 Ah PAP 20 A1 PAP 20 B1	3,0 Ah PAP 20 A2
Време за зареждане (мин.)	35	45

Акумулаторна батерия	4,0 Ah PAP 20 A3 PAP 20 B3 Smart PAPS 204 A1	8,0 Ah Smart PAPS 208 A1
Време за зареждане (мин.)	60	120

Инструкции за безопасност

Символи в упътването

Знаци за опасност с данни за предотвратяване на персонални или материални щети.

Знак за опасност с информация за предотвратяване на щети за хора в резултат на токов удар.

Заповеден знак с данни за предотвратяване на щети.

Указателни знаци с информация за по-добра работа с уреда.

Символи върху зарядното устройство

X20V TEAM Това устройство е част от поредицата X 20 V Team.

Внимание!

Прочетете внимателно ръководството за експлоатация.

Зарядното устройство е подходящо само за употреба в помещения.

T3.15A Предпазител на уреда

Клас защита II (Двойна изолация)

Не изхвърляте електроуредите в битовите отпадъци.

Контролни индикатори (светодиодни) на зарядното устройство.

Capacity (Ah)	2.0	3.0	4.0	8.0
Time (min)	35	45	60	120

Таблица с времена за зареждане

Време за зареждане в минути

Общи инструкции за безопасност

ПРЕДУПРЕЖДЕНИЕ! Прочетете всички указания за безопасност, инструкции, фигури и технически данни, с които е снабден електроинструментът.

- Уредите могат да се използват от лица с намалени физически, сетивни или умствени способности, или с липса на опит и познания, ако те са получили надзор или инструкции относно използването на уреда по

безопасен начин и разбират свързаните с него опасности.

- Този уред не трябва да се използва от деца. Почистването и поддръжката не трябва да се извършват от деца.
- Винаги изключвайте уреда от електрозахранването, преди да го сглобявате, разглобявате или почиствате.

Указания за безопасност за зарядното устройство на батерията

- Децата не бива да играят с уреда. Почистването и поддръжката на уреда не бива да се извършват от деца без контрол.
- **Преди всяка употреба проверявайте зарядното устройство, кабела и щепсела и ги давайте за поправка от квалифицирани специалисти и само с оригинални резервни части.** Не използвайте дефектно зарядно устройство и не го отваряйте сами. Така се гарантира запазване на безопасността на уреда.
- **Свързвайте зарядното устройство само със заземен контакт. Внимавайте мрежовото напрежение да съвпада с данните върху фабричната табелка на зарядното устройство.** Има опасност от удар от ток.
- **Дръжте зарядното устройство чисто и далече от влага и дъжд. Никога не използвайте зарядното устройство на открито.** Чрез замърсяване и проникване на вода се повишава рискът от удар от ток.
- **Зарядното устройство трябва да се използва само със съответната батерия от серията (Parkside) X 20 V Team.** Зареждането на други батерии може да доведе до наранявания и опасност от пожар.
- **Избягвайте механични повреди на зарядното устройство.** Те могат да доведат до вътрешни къси съединения.
- **Зарядното устройство не бива да работи върху запалима основа (например хартия, текстил).** Има опасност от пожар в резултат на отделящата се при зареждане топлина.
- Ако захранващият кабел на уреда е повреден, той трябва да бъде сменен от производителя или неговия сервиз или от лице с подобна квалификация, за да се избегнат рискове.
- Батерията на вашия уред се доставя само частично заредена и преди употребата за първи път трябва да се зареди напълно. Свържете зарядното устройство към електрическата мрежа и вкарайте батерията в цокъла.

- Изключете щепсела, когато батерията е напълно заредена, и откачете Батерия от уреда.
- Не зареждайте непрезареждащи се батерии със зарядното устройство.

Процес на зареждане

Не излагайте батерията на екстремни условия като топлина и удари. Съществува опасност от нараняване в резултат на изтичащ електролитен разтвор! При контакт с очите или кожата изплакнете засегнатите места с вода или неутрализатор и потърсете лекар.

Зареждайте батерията само в сухи помещения. Външната повърхност на батерията трябва да е чиста и суха, преди да свържете зарядното устройство. Съществува опасност от наранявания в резултат на токов удар.

- Заредете батерия преди първата употреба.
- Значително скъсено работно време въпреки зареждане показва, че акумулаторната батерия е използвана и трябва да бъде сменена. Използвайте единствено оригинална резервна батерия, която можете да закупите чрез нашия онлайн магазин (вж. глава Резервни части / Принадлежности“).
- Във всеки случай спазвайте съответните валидни указания за безопасност, както и изискванията и указанията за защита на околната среда.
- Повреди в резултат на неправилна употреба не се покриват от гаранцията.

Проверка на степента на зареждане на батерията

Индикаторът за състоянието на зареждане (3) показва степента на зареждане на батерията (4).
Натиснете бутона за индикатора за състоянието на зареждане (2) върху батерията. Състоянието на зареждане на батерията се показва чрез светване на съответната светодиодна светлина.

3 светодиода светят (червен, оранжев и зелен): Батерията е заредена
2 светодиода светят (червен и оранжев): Батерията е заредена частично
1 светодиод свети (червен): Батерията трябва да бъде заредена

Зареждане на батерията

Оставете загряла батерия да се охлади преди зареждане.

Заредете батерията (4), когато остане да свети само червеният светодиод на индикатора за състоянието на зареждане (3).

1. Ако е нужно извадете батерията (4) от уреда.
2. Вкарайте батерията (4) в отвора за зареждане на зарядното устройство (5).
3. Включете зарядното устройство (5) в контакта.

4. След процеса на зареждане изключете зарядното устройство (5) от мрежата.
5. Извадете батерията (4) от зарядното устройство (5).

Контролен индикатор върху зарядното устройство

Посоката на прочитане на контролния индикатор (6) е отдолу нагоре.
Ако зарядното устройство е свързано към контакт и няма поставена акумулаторна батерия, всички светодиоди светят непрекъснато.

Свети един светодиод:
Акумулаторната(ите) батерия(и) (4) е(са) изтощена(и)
Свети един светодиод, втори светодиод мига: Акумулаторната(ите) батерия(и) е(са) заредена(и) на 1/3
Светят два светодиода, трети светодиод мига: Акумулаторната(ите) батерия(и) е(са) заредена(и) на 2/3
Светят три светодиода:
Акумулаторната(ите) батерия(и) е(са) заредена(и)

Използвани батерии

- Значително скъсено работно време въпреки зареждане показва, че батерията е използвана и трябва да бъде сменена. Използвайте единствено резервна батерия, която можете да закупите чрез отдела за работа с клиенти.
- Във всеки случай спазвайте съответните валидни указания за безопасност, както и изискванията и указанията за защита на околната среда (вижте „Изхвърляне/защита на околната среда“).

Съхранение

- Преди по-продължително съхранение (напр. презимуване) извадете батерията от уреда.
- Съхранявайте батерията в частично заредено състояние. По време на по-продължителен период на съхранение трябва да светят 2 до 3 светодиода.
- По време на по-продължителен период на съхранение проверявайте на около всеки 3 месеца състоянието на батерията и ако е нужно я дозареждайте.
- Съхранявайте батерията при температура между 0 °C и 45 °C. По време на съхранение избягвайте екстремен студ или горещина, за да не загуби батерията своя капацитет.

Монтаж на стена на зарядно устройство
(опция)

Можете да монтирате зарядното устройство (5) също и на стена.
- Закрепете два винта на разстояние от 152,4 mm (6“) с помощта на дюбели в желаната позиция върху стената.
- Главата на винта може да има диаметър от 7 - 10 mm.
- Оставете главите на винтовете да стърчат на ок. 10 mm от стената.
- Можете да поставите зарядното ус-

тройство (5) с отворите на стойката за стена върху двата винта и след това да издърпате зарядното устройство до упор надолу.

При пробиването внимавайте за това да не повредите захранващи кабели. Използвайте подходящи уреди за търсене, за да ги откриете или потърсете помощта на инсталационен план. Контактът с електрически кабели може да доведе до токов удар и пожар, а контактът с газопровод до експлозия. Повреждането на водопровод може да доведе до имуществени щети и токов удар.

Почистване

Почистете зарядното устройство (5) със суха кърпа или с четка.
Не използвайте вода или метални предмети.

Поддръжка

Уредът не се нуждае от поддръжка.

Изхвърляне/Защита на околната среда

Извадете акумулаторната батерия от уреда и предайте уреда, акумулаторната батерия, принадлежностите и опаковката за екологосъобразно рециклиране. Изхвърлете опаковъчния материал по подходящ начин.

Зарядно устройство не бива да се изхвърлят като битови отпадъци.

Директива 2012/19/ЕС относно отпадъците от електрическо и електронно оборудване: Потребителите за законово задължени да предават електронните уреди в края на техния полезен живот за екологосъобразно рециклиране. По този начин се гарантира екологосъобразно и щадящо ресурси предаване за отпадъци.
В зависимост от прилагането в националното законодателство, имате следните опции:

- връщане на място на продажба,
- предаване в официален събирателен пункт,
- изпращане обратно към производителя/дистрибутора.

От това изискване не са засегнати прикрепените към старите уреди принадлежности и помощни средства без електрически съставни части.

Li-Ion

Не изхвърляйте батерията в домакинските отпадъци, в огън (опасност от експлозия) или във вода. Повредени батерии могат да навредят на околната среда и вашето здраве, ако излизат отровни изпарения или течности.

Дефектни или употребявани акумулаторни батерии трябва да се рециклират съгласно директива 2006/66/ЕО.
Изхвърлете батериите съгласно местните предписания. Предайте батериите в пункт за събиране на стари батерии, където те ще бъдат рециклирани по щадящ околната среда начин. За целта попитайте

Вашата местна фирма за събиране на отпадъци или наш сервизен център. Изхвърляйте батериите в изтощено състояние. С цел защита от късо съединение препоръчваме да покриете полюсите с лепенки. Не отваряйте батерията.

Гаранция

Уважаеми клиенти,
за този уред получавате 3 години гаранция от датата на покупката. В случай на несъответствие на продукта с договора за продажба Вие имате законно право да предявите рекламация пред продавача на продукта при условията и в сроковете, определени в глава трета, раздел II и III и глава четвърта от Закона за предоставяне на цифрово съдържание и цифрови услуги и за продажба на стоки (ЗПЦСЦУПС)*.

Вашите права, произтичащи от посочените разпоредби, не се ограничават от нашата по-долу представена търговска гаранция, не са свързани с разходи за потребителите и независимо от нея продавачът на продукта отговаря за липсата на съответствие на потребителската стока с договора за продажба съгласно ЗПЦСЦУПС.

Гаранционни условия

Гаранционният срок е 3 години от датата на получаване на стоката. Пазете добре оригиналната касова бележка. Този документ е необходим като доказателство за покупката. Ако в рамките на три години от датата на закупуване на този продукт се появи дефект на материала или производствен дефект, продуктът ще бъде безплатно ремонтиран или заменен. Гаранцията предполага в рамките на тригодишния гаранционен срок да се представят дефектният уред, касовата бележка (касовият бон), както и всички други документи, установяващи наличието на дефект и писмено да се обясни в какво се състои дефектът и кога е възникнал. Ако дефектът е покрит от нашата гаранция, Вие ще получите обратно ремонтирания или нов продукт. В случай на замяна на дефектна стока първоначалните гаранционен срок и гаранционни условия се запазват. В случай на ремонт на дефектна стока, срокът на ремонта се прибавя към гаранционния срок. За евентуално наличните и установени повреди и дефекти още при покупката трябва да се съобщи веднага след разопаковането. Евентуалните ремонти след изтичане на гаранционния срок са срещу заплащане.
Ремонтът или замяната на продукта не пораждат нова гаранция.

Обхват на гаранцията

Уредът е произведен грижливо според строгите изисквания за качество и добросъвестно изпитан преди доставка. Гаранцията важи за дефекти на материала или производствени дефекти. Гаранцията не обхваща консумативите, както и частите на продукта, които подлежат на нормално износване, поради което могат да бъдат разглеждани като

бързо износващи се части (напр. капацитет на батерията) или повредите на чупливи части. Гаранцията отпада, ако уредът е повреден поради неправилно използване или в резултат на неосъществяване на техническа поддръжка. За правилната употреба на продукта трябва точно да се спазват всички указания в упътването за експлоатация. Предназначение и действия, които не се препоръчват от упътването за експлоатация или за които то предупреждава, трябва задължително да се избягват. Продуктът е предназначен само за частна, а не за професионална употреба. При злоупотреба и неправилно третиране, употреба на сила и при интервенции, които не са извършени от клона на нашия оторизиран сервиз, гаранцията отпада.

Процедура при гаранционен случай

За да се гарантира бърза обработка на Вашия случай, следвайте следните указания:

- За всички запитвания подгответе касовата бележка и идентификационния номер (IAN 408012_2207) като доказателство за покупката.
- Вземете артикулния номер от фабричната табелка.
- При възникване на функционални или други дефекти първо се свържете по телефона или чрез имейл с долупосочения сервизен отдел. След това ще получите допълнителна информация за уреждането на Вашата рекламация.
- След съгласуване с нашия сервиз можете да изпратите дефектния продукт на посочения Ви адрес на сервиза безплатно за Вас, като приложите касовата бележка (касовия бон) и посочите писмено в какво се състои дефектът и кога е възникнал. За да се избегнат проблеми с приемането и допълнителни разходи, задължително използвайте само адреса, който Ви е посочен. Осигурете изпращането да не е като експресен товар или като друг специален товар. Изпратете уреда заедно с всички принадлежности, доставени при покупката, и осигурете достатъчно сигурна транспортна опаковка.

Ремонтен сервиз / извънгаранционно обслужване

Ремонти извън гаранцията можете да възложите на клона на нашия сервиз срещу заплащане. Той с удоволствие ще Ви направи предварителна калкулация. Можем да обработваме само уреди, които са достатъчно опаковани и изпратени с платени транспортни разходи.

Внимание: Изпратете Вашия уред на клона на нашия сервиз почистен и с указание за дефекта.
Уредите, предмет на извънгаранционо обслужване, изпратени с неплатени транспортни разходи – с наложен платеж, като експресен или друг специален товар – не се приемат.
Ние ще извършим безплатно изхвърлянето на изпратените от Вас дефектни уреди.

Сервизно обслужване

BG **Сервизно обслужване**
България
Тел.: 00800 111 4920
E-мейл: grizzly@lidl.bg
IAN 408012_2207

Вносител

Моля, обърнете внимание, че следващият адрес не е адрес на сервиза. Първо се свържете с горепосочения сервизен център.

Гризли Туулс ГмбХ & Ко.КГ
Щокщетер Щрасе 20
63762 Гросостхайм
Германия

* Като физическо лице – потребител, независимо от настоящата търговска гаранция, Вие се ползвате от правата на законовата гаранция, предоставена от Закона за предоставяне на цифрово съдържание и цифрови услуги и за продажбата на стоки /ЗПЦСЦУПС/. По-специално Вие имате право при несъответствие на стоката да бъде извършен ремонт или замяна по Ваш избор, освен ако това е невъзможно или е свързано с непропорционално големи разходи за продавача. Вие имате право на пропорционално намаляване на цената или на разваляне на договора при наличие на условията на чл. 33, ал. 3 от ЗПЦСЦУПС. Условията и сроковете на законовата гаранция са регламентирани в глава трета, раздел II и III и в глава четвърта на ЗПЦСЦУПС

Резервни части / Принадлежности

Резервни части и принадлежности можете да получите на адрес
www.grizzlytools.shop

Ако имате проблеми с поръчката, използвайте формуляра за контакт. Ако имате други въпроси, обърнете се към „Сервизно обслужване“ (вж. страница 141).

Зарядно устройство
PDSLG 20 B1, EU.....80002908
PDSLG 20 B1, UK.....80002909

Περιεχόμενα

Εισαγωγή **142**
Σκοπός χρήσης **142**
Γενική περιγραφή **142**
Παραδοτέα υλικά 143
Επισκόπηση 143
Τεχνικά στοιχεία **143**
Χρόνος φόρτισης 143
Υποδείξεις ασφάλειας **143**
Σύμβολα στις οδηγίες 143
Σήματα εικόνες στη συσκευή φόρτισης 144
Γενικές υποδείξεις ασφαλείας 144
Σωςτος χειριςμος του φορτιςτη μπαταριων 145
Φόρτιση **145**
Έλεγχος της κατάστασης φόρτισης της μπαταρίας 146
Φόρτιση μπαταρίας 146
Χρησιμοποιημένοι συσσωρευτές 147
Αποθήκευση **147**
Επίτοιχη συναρμολόγηση φορτιστή . 147
Καθαρισμός **148**
Συντήρηση **148**
Απόρριψη/Προστασία του περιβάλλοντος **148**
Εγγύηση **148**
Σέρβις επισκευής **150**
Service-Center **150**
Εισαγωγέας **150**
Ανταλλακτικά/Αξεσουάρ **150**
Δήλωσης συμμόρφωσης CE **167**

Εισαγωγή

Συγχαρητήρια για την αγορά της νέας συσκευής σας. Προτιμήσατε να αγοράσετε ένα προϊόν ανώτερης ποιότητας. Η ποιότητα αυτής της συσκευής ελέγχθηκε κατά τη διάρκεια της παραγωγής, αλλά και σε τελικό έλεγχο. Με τον τρόπο αυτό εξασφαλίστηκε η λειτουργικότητα της συσκευής σας.

Οι οδηγίες χρήσης αποτελούν αναπόσπαστο τμήμα αυτού του προϊόντος. Περιέχουν σημαντικές υποδείξεις για την ασφάλεια, τη χρήση και διάθεση της συσκευής. Πριν τη χρήση του προϊόντος να εξοικειωθείτε με όλες τις οδηγίες χειρισμούς και τις υποδείξεις ασφαλείας. Να χρησιμοποιείτε το προϊόν μόνο όπως περιγράφεται και μόνο για τον αναφερόμενο σκοπό. Να φυλάξετε καλά τις οδηγίες και να τις παραδώσετε σε τρίτους μαζί με το προϊόν.

Σκοπός χρήσης

Ο φορτιστής πρέπει να χρησιμοποιείται σε συνδυασμό με συσσωρευτές της σειράς (Parkside) X 20 V Team. Οποιαδήποτε άλλη χρήση, η οποία δεν εγκρίνεται ρητά μέσα από τις οδηγίες αυτές, μπορεί να προκαλέσει ζημιές στη συσκευή και να αποτελέσει σοβαρό κίνδυνο για το χρήστη. Αυτή η συσκευή δεν είναι κατάλληλη για επαγγελματική χρήση. Σε περίπτωση επαγγελματικής χρήσης παύει να ισχύει η εγγύηση. Ο κατασκευαστής δεν ευθύνεται για ζημιές που προκλήθηκαν λόγω μη ενδεδειγμένης χρήσης ή λόγω εσφαλμένου χειρισμού.

Γενική περιγραφή

Θα βρείτε τις απεικονίσεις στην μπρο-στινή ανοιγόμενη σελίδα.

Παραδοτέα υλικά

- Φορτιστής
- Οδηγιών χρήσης

Διαθέστε τα υλικά συσκευασίας σύμφωνα με τους κανονισμούς.

A Επισκόπηση

1 Πλήκτρο απασφάλισης
2 Κουμπί για την εμφάνιση κατάστασης φόρτισης
3 Ένδειξη φόρτισης μπαταρίας
4 Συσσωρευτής
5 Συσκευή φόρτισης
6 Ένδειξη ελέγχου στον φορτιστή

Τεχνικά στοιχεία

Διπλός φορτιστής επαναφορτιζόμενων μπαταριών .....PDSLG 20 B1

Είσοδος
Κατανάλωση ενέργειας..... 220 W
Τάση εισόδου ..... 230 - 240 V~
Συχνότητα εναλλασσόμενου #ρεύματος εισόδου..... 50 Hz
Έξοδος 1
Τάση εξόδου ..... 21,5 V⎓
Ρεύμα εξόδου .....4,5 A
Έξοδος 2
Τάση εξόδου ..... 21,5 V⎓
Ρεύμα εξόδου .....4,5 A
Ασφάλεια συσκευής..... T3.15A
Κλάση προστασίας .....⧈ II

Χρόνος φόρτισης

Ο συσκευή είναι τμήμα της σειράς X 20 V TEAM και λειτουργεί με συσσωρευτές της σειράς X 20 V TEAM της Parkside.
Οι συσσωρευτές της σειράς X 20 V TEAM της Parkside επιτρέπεται να φορτίζονται μόνο με φορτιστές της σειράς X 20 V TEAM της Parkside.

Σας συστήνουμε να φορτίζετε αποκλειστικά τους ακόλουθους συσσωρευτές με τη συγκεκριμένη συσκευή:
PAP 20 B1, PAP 20 B3,
Smart PAPS 204 A1, Smart PAPS 208 A1.

Συσσωρευτής	2,0 Ah PAP 20 A1 PAP 20 B1	3,0 Ah PAP 20 A2
Χρόνος φόρτισης (ελάχ.)	35	45

Συσσωρευτής	4,0 Ah PAP 20 A3 PAP 20 B3 Smart PAPS 204 A1	8,0 Ah Smart PAPS 208 A1
Χρόνος φόρτισης (ελάχ.)	60	120

Υποδείξεις ασφάλειας

Σύμβολα στις οδηγίες

Σύμβολα κινδύνου με στοιχεία για την πρόληψη προσωπικών και υλικών ζημιών.

Σύμβολα κινδύνων με πληροφορίες για την πρόληψη βλαβών σε άτομα από ηλεκτροπληξία.

Σύμβολο υποχρέωσης με στοιχεία για την πρόληψη ζημιών.

Σύμβολο υπόδειξης με πληροφορίες για τον καλύτερο χειρισμό της συσκευής.

Σήματα εικόνες στη συσκευή φόρτισης

Αυτή η συσκευή φόρτισης είναι τμήμα της σειράς X 20 V TEAM

Προσοχή!

Διαβάστε τις οδηγίες λειτουργίας προσεκτικά.

Η συσκευή φόρτισης είναι κατάλληλη μόνο για χρήση σε κλειστούς χώρους.

T3.15A Ασφάλεια συσκευής

Κατηγορία προστασίας II (Διπλή μόνωση)

Οι ηλεκτρικές συσκευές δεν ανήκουν στα οικιακά απορρίμματα.

Φορτιστής ένδειξης (LED).

Capacity (Ah)	2.0	3.0	4.0	8.0
Time (min)	35	45	60	120

Πίνακας χρόνων φόρτισης

Χρόνος φόρτισης σε λεπτά

Γενικές υποδείξεις ασφαλείας

ΠΡΟΕΙΔΟΠΟΙΗΣΗ! Διαβάστε όλες τις υποδείξεις ασφάλειας, τις οδηγίες, τις εικόνες και τα τεχνικά δεδομένα που συνοδεύουν το παρόν ηλεκτρικό εργαλείο. Παραλείψεις στην τήρηση των υποδείξεων ασφαλείας και των οδηγιών μπορούν να οδηγήσουν σε ηλεκτροπληξία, πυρκαγιά και/ή βαρείς τραυματισμούς.

- Οι συσκευές είναι δυνατόν να χρησιμοποιούνται από άτομα με περιορισμένες σωματικές, αισθητηριακές ή διανοητικές ικανότητες ή με ελλιπή εμπειρία και γνώσεις εφόσον επιτηρούνται ή έχουν εκπαιδευτεί σχετικά με την ασφαλή χρήση της συσκευής και κατανοούν τους συνακόλουθους κινδύνους.
- Η συσκευή αυτή δεν επιτρέπεται να χρησιμοποιείται από παιδιά. Ο καθαρισμός και η συντήρηση δεν επιτρέπεται να διεξάγονται από παιδιά.
- Αποσυνδέετε πάντα τη συσκευή από την παροχή ρεύματος προτού την συναρμολογήσετε,

αποσυναρμολογήσετε ή καθαρίσετε.

Σωστος χειρισμος του φορτιστη μπαταριων

- Τα παιδιά πρέπει να επιτηρούνται ώστε να διασφαλίζεται ότι δεν παίζουν με το εργαλείο.
- **Πριν από κάθε χρήση να ελέγχετε το φορτιστή, το καλώδιο και το βύσμα και να το δίνετε για επισκευή μόνο σε εξειδικευμένο προσωπικό που θα χρησιμοποιήσει γνήσια ανταλλακτικά**. Μη χρησιμοποιείτε ελαττωματικές συσκευές και μη τις ανοίγετε μόνοι σας. Έτσι εξασφαλίζεται η ασφάλεια του ηλεκτρικού σας εργαλείου.
- **Προσέχετε να συμφωνεί η τάση δικτύου με τα στοιχεία στην πινακίδα του φορτιστή. Υφίσταται κίνδυνος ηλεκτροπληξίας.**
- **Να διατηρείτε το φορτιστή καθαρό και να μην τον εκθέτετε σε υγρασία και βροχή.** Ποτέ μη χρησιμοποιείτε το φορτιστή στο ύπαιθρο. Οι ρύποι και η είσοδος νερού αυξάνουν τον κίνδυνο ηλεκτροπληξίας.
- **Η συσκευή φόρτισης επιτρέπεται να λειτουργεί μόνο με τους αντίστοιχους συσσωρευτές της σειράς (Parkside) X 20 V Team.** Η φόρτιση άλλων συσσωρευτών μπορεί να οδηγήσει σε τραυματισμούς και κίνδυνο πυρκαγιάς.
- **Να αποφεύγετε την μηχανική βλάβη του φορτιστή. Μπορεί να προκαλέσει βραχυκύκλωμα.**
- **Η συσκευή φόρτισης δεν επιτρέπεται να λειτουργεί επάνω ή δίπλα σε εύφλεκτες βάσεις (π.χ. χαρτί, υφάσματα).** Υπάρχει κίνδυνος πυρκαγιάς λόγω της εμφανιζόμενης θέρμανσης κατά τη φόρτιση.
- Εάν προκληθεί ζημιά στον αγωγό σύνδεσης αυτής της συσκευής, πρέπει να αντικατασταθεί από τον κατασκευαστή ή το τμήμα εξυπηρέτησης πελατών ή από ένα παρόμοια εξειδικευμένο άτομο, προς αποφυγή κινδύνων.
- **Η μπαταρία της συσκευής σας παραδίδεται μόνο εν μέρει φορτισμένη και πρέπει να φορτιστεί σωστά πριν την πρώτη χρήση.** Τοποθετήστε τη μπαταρία στη βάση και συνδέστε τον φορτιστή με το δίκτυο.
- Τραβήξτε το βύσμα δικτύου όταν φορτιστεί πλήρως ο συσσωρευτής και αποσυνδέστε το συσσωρευτή από τη συσκευή φόρτισης.
- Μη φορτίζετε στη συσκευή φόρτισης μη επαναφορτιζόμενες μπαταρίες.

Φόρτιση

⚠ **Μην εκθέτετε τη μπαταρία σε ακραίες καιρικές συνθήκες όπως**

θερμότητα και κρούσεις. Υφίσταται κίνδυνος τραυματισμού από εκρέον διάλυμα ηλεκτρολύτη! νΣε περίπτωση επαφής με τα μάτια ή το δέρμα να πλύνετε τα σημεία επαφής με νερό ή με ουδετεροποιητή και να συμβουλευθείτε έναν γιατρό.

Να φορτίζετε τη μπαταρία μόνο σε στεγνούς χώρους. Η εξωτερική πλευρά της μπαταρίας πρέπει να είναι καθαρή και στεγνή πριν την συνδέσετε με τον φορτιστή. Υφίσταται κίνδυνος τραυματισμών από ηλεκτροπληξία.

- Φορτίστε το συσσωρευτή πριν από την πρώτη χρήση.
- Ένας σημαντικά μειωμένος χρόνος λειτουργίας παρά τη φόρτιση υποδεικνύει ότι ο συσσωρευτής έχει εξαντληθεί και πρέπει να αντικατασταθεί. Χρησιμοποιείτε μόνο έναν γνήσιο εφεδρικό συσσωρευτή, τον οποίο μπορείτε να προμηθευτείτε μέσω του Online καταστήματος (βλ. Κεφάλαιο «Ανταλλακτικά/Αξεσουάρ»).
- Προσέχετε σε κάθε περίπτωση τις εκάστοτε ισχύουσες υποδείξεις ασφάλειας καθώς και τις διατάξεις και τις υποδείξεις για την προστασία του περιβάλλοντος.
- Ελαττώματα, τα οποία προκύπτουν λόγω ακατάλληλου χειρισμού, δεν υπόκεινται στην εγγύηση.

Έλεγχος της κατάστασης φόρτισης της μπαταρίας

Η ένδειξη της φόρτισης (3) δείχνει την κατάσταση φόρτισης της μπαταρίας (4).

Πατήστε το πλήκτρο (2) στο συσσωρευτή (4). Η κατάσταση φόρτισης του συσσωρευτή φαίνεται καθώς ανάβουν οι λυχνίες LED τριών χρωμάτων της ένδειξης κατάστασης φόρτισης:

3 λυχνίες LED ανάβουν (κόκκινο, πορτοκαλί και πράσινο):
Η μπαταρία έχει φορτιστεί
2 λυχνίες LED ανάβουν (κόκκινο και πορτοκαλί):
Η μπαταρία φορτίζεται μερικώς
1 LED ανάβει (κόκκινο):
Η μπαταρία πρέπει να φορτιστεί

Φόρτιση μπαταρίας

Πριν τη φόρτιση αφήστε τη ζεστή να κρυώσει.

Φορτίζετε τον συσσωρευτή (4), όταν ανάβει μόνο η κόκκινη LED της ένδειξης κατάστασης φόρτισης.

1. Εάν απαιτείται απομακρύνετε το συσσωρευτή (4) από τη συσκευή.
2. Ωθήστε τον συσσωρευτή (4) στην υποδοχή φόρτισης της συσκευής φόρτισης (5).
3. Συνδέστε τη συσκευή φόρτισης (5) σε μια πρίζα.
4. Αποσυνδέστε τη συσκευή φόρτισης (5) από το δίκτυο.
5. Μετά από επιτυχημένη διαδικασία φόρτισης τραβήξτε το συσσωρευτή (4) από τη συσκευή φόρτισης (5).

Ένδειξη ελέγχου στον φορτιστή

Η κατεύθυνση ανάγνωσης της ένδειξης ελέγχου (6) είναι από κάτω προς τα επάνω.

Εάν δεν έχει συνδεθεί ο φορτιστής στην πρίζα και δεν έχει τοποθετηθεί συσσωρευτής, ανάβουν όλες οι LED συνεχώς.

Ανάβει μια λυχνία LED: Συσσωρευτής(ές) (4) άδειος(οι)
Ανάβει μια λυχνία LED, αναβοσβήνει δεύτερη λυχνία LED: Συσσωρευτής(ές) φορτισμένος(οι) κατά 1/3
Ανάβουν δύο λυχνίες LED, τρίτη λυχνία LED αναβοσβήνει: Συσσωρευτής(ές) φορτισμένος(οι) κατά 2/3
Ανάβουν τρεις λυχνίες LED: Συσσωρευτής(ές) πλήρως φορτισμένος(οι)

Χρησιμοποιημένοι συσσωρευτές

- Μία σημαντικά ελαττωμένη διάρκεια λειτουργίας αποτελεί ένδειξη για απαραίτητη αντικατάσταση της μπαταρίας λόγω γήρανσης. Να χρησιμοποιείτε πάντα μόνο γνήσια ανταλλακτική μπαταρία που θα βρείτε στο τμήμα εξυπηρέτησης πελατών.
- Προσέξτε οπωσδήποτε τις ισχύουσες υποδείξεις ασφαλείας καθώς και τους όρους και τις υποδείξεις για την προστασία του περιβάλλοντος.

Αποθήκευση

- Σε περίπτωση μακράς αποθήκευσης (π.χ. χειμερινή περίοδος), απομακρύνετε το συσσωρευτή από τη συσκευή.
- Αποθηκεύετε το συσσωρευτή μόνο σε κατάσταση μερικής φόρτισης. Κατά τη διάρκεια μεγαλύτερης περιόδου αποθήκευσης πρέπει να ανάβουν 2 έως 3 LED.
- Κατά τη διάρκεια μιας μακράς φάσης αποθήκευσης ελέγχετε σχεδόν κάθε 3 μήνες την κατάσταση φόρτισης του συσσωρευτή και εάν απαιτείται διεξάγετε φόρτιση.
- Η θερμοκρασία αποθήκευσης για το συσσωρευτή βρίσκεται μεταξύ 0 °C και 45 °C. Κατά τη διάρκεια της αποθήκευσης αποφεύγετε ακραίο ψύχος ή θερμότητα, ώστε ο συσσωρευτής να μην χάνει την απόδοση του.

Επίτοιχη συναρμολόγηση φορτιστή

(προαιρετικό)

Μπορείτε να συναρμολογήσετε το φορτιστή (5) και σε τοίχο.

- Τοποθετήστε δύο βίδες σε απόσταση 152,4 mm (6“) με τη βοήθεια πείρων στην επιθυμητή θέση στον τοίχο.
- Η κεφαλή βίδας μπορεί να έχει μια διάμετρο 7 - 10 mm.
- Αφήστε τις κεφαλές βιδών να προεξέχουν περ. σε απόσταση 10 mm προς τον τοίχο.
- Μπορείτε να τοποθετήσετε το φορτιστή (5) με τα ανοίγματα της στήριξης τοίχου στις δύο βίδες και να τραβήξετε προς τα κάτω το φορτιστή στον αναστολέα.

⚠ **Προσέχετε κατά τη διάτρηση ώστε να μην προκληθεί ζημιά σε αγωγούς τροφοδοσίας. Χρησιμοποιείτε κατάλληλες συσκευές αναζήτησης για να τους εντοπίσετε ή χρησιμοποιήστε ένα σχέδιο εγκατάστασης. Μια επαφή με αγωγούς ηλεκτρικού μπορεί να οδηγήσει σε ηλεκτροπληξία και πυρκαγιά, η επαφή με αγωγό αερίου μπορεί να οδηγήσει σε έκρηξη. Η ζημιά σε αγωγό νερού μπορεί να οδηγήσει σε υλική ζημιά και ηλεκτροπληξία.**

Καθαρισμός

Καθαρίζετε τον φορτιστή (5) με ένα στεγνό πανί ή με ένα πινέλο.
Μη χρησιμοποιείτε νερό ή μεταλλικά αντικείμενα.

Συντήρηση

Η συσκευή καθαρισμού υψηλής πίεσης δεν χρειάζεται συντήρηση.

Απόρριψη/Προστασία του περιβάλλοντος

Αφαιρέστε τον συσσωρευτή από τη συσκευή και βεβαιωθείτε ότι η συσκευή, ο συσσωρευτής, τα εξαρτήματα και η συσκευασία ανακυκλώνονται με φιλικό προς το περιβάλλον τρόπο. Απορρίπτετε τα υλικά συσκευασίας με σωστό τρόπο.

Ηλεκτρικές συσκευές δεν ανήκουν στα οικιακά απορρίμματα.

Οδηγία 2012/19/ΕΕ σχετικά με τα απόβλητα ηλεκτρικού και ηλεκτρονικού εξοπλισμού: Οι καταναλωτές είναι νομικά υπεύθυνοι να οδηγούν τις ηλεκτρικές και ηλεκτρονικές συσκευές, στο τέλος της διάρκειας ζωής τους, σε μια φιλική προς το περιβάλλον ανακύκλωση. Με τον τρόπο αυτό εξασφαλίζεται μια φιλική προς το περιβάλλον και τους πόρους επαναχρησιμοποίηση.
Ανάλογα με την εφαρμογή στο εθνικό δίκαιο, έχετε τις εξής δυνατότητες:

- επιστροφή σε ένα σημείο πώλησης,
- παράδοση σε ένα επίσημο σημείο συλλογής,
- επιστροφή στον κατασκευαστή/υπεύθυνο διάθεσης στην αγορά.

Δεν ισχύει για παρελκόμενα και βοηθητικές διατάξεις χωρίς ηλεκτρικά εξαρτήματα που περιλαμβάνονται στις παλιές συσκευές.

Li-Ion

Μην απορρίψετε τον συσσωρευτή στα οικιακά απορρίμματα, στη φωτιά (κίνδυνος έκρηξης) ή στο νερό. Οι φθαρμένοι συσσωρευτές μπορεί να είναι επιβλαβείς για το περιβάλλον και την υγεία σας, εάν εξέλθουν δηλητηριώδεις ατμοί ή υγρά.

Οι ελαττωματικοί ή χρησιμοποιημένοι συσσωρευτές πρέπει να ανακυκλώνονται σύμφωνα με την Οδηγία 2006/66/ΕΚ.
Να διαθέτετε τις μπαταρίες ακολουθώντας τις τοπικές διατάξεις. Παραδίδετε τις μπαταρίες σε κέντρο συλλογής μεταχειρισμένων μπαταριών, όπου θα μεριμνηθεί η ανακύκλωσή τους με τρόπο φιλικό για το περιβάλλον. Ενημερωθείτε στην τοπική υπηρεσία απορριμμάτων ή στο κέντρο μας εξυπηρέτησης πελατών.
Να διαθέτετε τις μπαταρίες σε εκφορτισμένη κατάσταση. Συνιστούμε να καλύπτετε τους πόλους με κολλητική ταινία για προστασία από βραχυκύκλωμα.
Μην ανοίγετε τη μπαταρία.

Εγγύηση

Αξιότιμη πελάτισσα, αξιότιμε πελάτη,
Το παρόν προϊόν διαθέτει 3 χρόνια εγγύηση από την ημερομηνία αγοράς.
Σε περίπτωση ελαττωμάτων αυτού του προϊόντος, έχετε απέναντι του πωλητή τα νόμιμα δικαιώματα. Αυτά τα νόμιμα δικαιώματα δεν περιορίζονται από την επακόλουθη εγγύησή μας.

Όροι εγγύησης
Η προθεσμία της εγγύησης αρχίζει από την ημερομηνία της αγοράς. Παρακαλού-

με να φυλάξετε καλά την απόδειξη αγοράς. Θα σας χρειαστεί εάν θελήσετε να αποδείξετε την ημερομηνία και την αγορά της συσκευής.
Εάν παρουσιαστεί ελάττωμα υλικού ή κατασκευής στο προϊόν αυτό εντός τριών ετών από την ημερομηνία αγοράς, θα σας επισκευάσουμε ή θα σας αντικαταστήσουμε δωρεάν το προϊόν αυτό, με δική μας επιλογή. Αυτή η παροχή εγγύησης προϋποθέτει πως εντός της τριετούς προθεσμίας θα μας προσκομιστεί η ελαττωματική συσκευή και η απόδειξη αγοράς και μία γραπτή περιγραφή του ελαττώματος και της ημερομηνίας που πρωτοπαρουσιάστηκε.
Εάν το ελάττωμα καλύπτεται από την εγγύησή μας, θα σας επιστραφεί ή το επισκευασμένο ή ένα νέο προϊόν. Με την αντικατάσταση της συσκευής ξεκινάει μια νέα χρονική περίοδος εγγύησης. Με την επισκευή της συσκευής δεν ξεκινάει νέα χρονική περίοδος εγγύησης.

Διάρκεια εγγύησης και νόμιμες αξιώσεις για ελαττώματα
Η διάρκεια της εγγύησης δεν επεκτείνεται από την παροχή εγγύησης. Αυτό ισχύει και για αντικαταστημένα και επισκευασμένα εξαρτήματα. Ενδεχόμενα ελαττώματα που διαπιστώνονται κατά την αγορά, πρέπει να δηλωθούν αμέσως μετά το ξεπακετάρισμα. Για όλες τις επισκευές που καθίστανται απαραίτητες μετά τη λήξη της εγγύησης επιβαρύνεστε με τις σχετικές δαπάνες.

Έκταση της εγγύησης
Η συσκευή κατασκευάστηκε βάσει αυστηρών κριτηρίων ποιότητας και ελέγχθηκε ευσυνείδητα πριν την παράδοσή της.

Η εγγύηση ισχύει αποκλειστικά για σφάλματα υλικού ή κατασκευής. Η παρούσα εγγύηση δεν αφορά τη φυσιολογική φθορά των φθειρόμενων εξαρτημάτων (π.χ. χωρητικότητα συσσωρευτή).
Αυτή η εγγύηση εκπίπτει σε περίπτωση που η συσκευή υπέστη βλάβη, δεν χρησιμοποιήθηκε ή δεν συντηρήθηκε σωστά.
Το ίδιο ισχύει για ζημιές από νερό, παγετό, αστραπές και φωτιά ή λάθη κατά τη μεταφορά. Για σωστή χρήση του προϊόντος πρέπει να ακολουθούνται όλες οι υποδείξεις που αναφέρονται στις οδηγίες χρήσης. Να αποφεύγονται οπωσδήποτε οι χρήσεις και πράξεις που δεν συνιστώνται στις Οδηγίες χρήσης ή για τις οποίες ισχύουν ειδικές προειδοποιήσεις.
Το προϊόν προορίζεται μόνο για ιδιωτική και όχι για επαγγελματική χρήση. Σε περίπτωση καταχρηστικού και λάθος χειρισμού, άσκησης βίας και επεμβάσεων που δεν εκτελούνται από συμβεβλημένο συνεργείο μας, εκπίπτει η εγγύηση.

Διακανονισμός σε περίπτωση εγγύησης
Προς εξασφάλιση ταχείας επεξεργασίας παρακαλούμε να ακολουθήστε τις επόμενες υποδείξεις:
- Για όλα τα αιτήματα να έχετε πρόχειρα την απόδειξη αγοράς και τον αριθμό προϊόντος (IAN 408012_2207) ως αποδεικτικό στοιχεί για την αγορά.
- Τον αριθμό προϊόντος θα τον βρείτε στην ετικέτα στοιχείων της συσκευής, σε χαραγμένη σημείωση στο προϊόν, στο εξώφυλλο των Οδηγιών χρήσης (κάτω αριστερά) ή σαν αυτοκόλλητο στην πίσω ή κάτω πλευρά.
- Εάν παρουσιαστούν σφάλματα λειτουργίας ή άλλα ελαττώματα, επικοινωνήστε πρώτα με το πιο κάτω αναφερόμενο τμήμα εξυπηρέτησης πελατών τηλεφωνικά ή με e-mail. Εκεί θα σας δοθούν περισσότερες πληροφορίες για τον διακανονισμό.

- Ένα ως ελαττωματικό καταχωρημένο προϊόν μπορείτε, μετά από συνεννόηση με το τμήμα μας εξυπηρέτησης πελατών, να το στείλετε, με δική μας επιβάρυνση με τα ταχυδρομικά, επισυνάπτοντας την απόδειξη αγοράς και στοιχεία για το ελάττωμα και την ημερομηνία που παρουσιάστηκε, στη διεύθυνση του σέρβις μας που σας κοινοποιήθηκε. Προς αποφυγή προβλημάτων παραλαβής και πρόσθετων δαπανών, παρακαλούμε να χρησιμοποιήσετε μόνο τη διεύθυνση που σας κοινοποιήθηκε. Σιγουρευτείτε πως η αποστολή δεν έγινε χωρίς πληρωμή των ταχυδρομικών τελών, σαν ογκώδες αντικείμενο, σαν εξπρές, ή με άλλο ειδικό τρόπο. Στείλτε τη συσκευή μαζί με όλα τα αξεσουάρ που σας παραδόθηκαν κατά την αγορά και φροντίστε για ασφαλή συσκευασία.

Σέρβις επισκευής

Επισκευές που δεν καλύπτονται από την εγγύηση μπορούν να εκτελεστούν από το υποκατάστημά μας για σέρβις έναντι πληρωμής. Το υποκατάστημα σέρβις θα σας υποβάλει προϋπολογισμό εξόδων.
Μπορούμε να αναλάβουμε την επεξεργασία συσκευών που μας απεστάλησαν καλά συσκευασμένες και με πληρωμένα ταχυδρομικά τέλη.
Προσοχή: Παρακαλούμε να στείλετε τη συσκευή σας στο υποκατάστημά μας για σέρβις, καλά καθαρισμένη και με την σχετική υπόδειξη για το ελάττωμα. Οι συσκευές που στέλνονται χωρίς να έχουν πληρωθεί τα ταχυδρομικά τέλη - με εξπρές, σαν ογκώδη αντικείμενα, ή με άλλο ειδικό τρόπο - δεν θα γίνονται δεκτές.
Την απόρριψη των ελαττωματικών σας συσκευών που μας στέλνετε την αναλαμβάνουμε δωρεάν.

Service-Center

GR **Σέρβις Ελλάδα**
Tel.: 00800 490826606
E-Mail: grizzly@lidl.gr
IAN 408012_2207

Εισαγωγέας

Παρακαλούμε να λάβετε υπόψη σας πως η ακόλουθη διεύθυνση δεν είναι η διεύθυνση για σέρβις. Επικοινωνήστε πρώτα με το πιο πάνω αναφερόμενο κέντρο εξυπηρέτησης πελατών.

Grizzly Tools GmbH & Co. KG
Stockstädter Straße 20
63762 Großostheim
ΓΕΡΜΑΝΙΑ
www.grizzlytools.de

Ανταλλακτικά/Αξεσουάρ

Ανταλλακτικά και αξεσουάρ μπορείτε να βρείτε στη σελίδα www.grizzlytools.shop

Εάν παρουσιάζονται προβλήματα κατά τη διαδικασία παραγγελίας, χρησιμοποιήστε το έντυπο επικοινωνίας. Εάν έχετε περισσότερες ερωτήσεις μπορείτε να απευθυνθείτε στο «Service-Center» (δείτε στη σελίδα 150).

Συσκευή φόρτισης
PDSLG 20 B1, EU 80002908
PDSLG 20 B1, UK 80002909

DE
AT
CH

Original
EG-Konformitätserklärung

Hiermit bestätigen wir, dass das
Akku-Doppelladegerät
Baureihe PDSLG 20 B1
Seriennummer 000001 - 125000

folgenden einschlägigen EU-Richtlinien in ihrer jeweils gültigen Fassung entspricht:

2014/30/EU • 2014/35/EU • 2011/65/EU* & (EU) 2015/863

Um die Übereinstimmung zu gewährleisten, wurden folgende harmonisierte Normen sowie nationale Normen und Bestimmungen angewendet:

EN 60335-1:2012/A15:2021 • EN 60335-2-29:2021/A1:2021 • EN 62233:2008
EN IEC 55014-1:2021 • EN IEC 55014-2:2021
EN 61000-3-2:2014 • EN IEC 61000-3-2:2019/A1:2021
EN 61000-3-3:2013 • EN 61000-3-3:2013/A2:2021
EN IEC 63000:2018

Die alleinige Verantwortung für die Ausstellung dieser Konformitätserklärung (22)** trägt der Hersteller:

CE

Grizzly Tools GmbH & Co. KG
Stockstädter Straße 20
63762 Großostheim
Germany
31.12.2022

Christian Frank
Dokumentationsbevollmächtigter

** Der oben beschriebene Gegenstand der Erklärung erfüllt die Vorschriften der Richtlinie 2011/65/EU des Europäischen Parlaments und des Rates vom 8. Juni 2011 zur Beschränkung der Verwendung bestimmter gefährlicher Stoffe in Elektro- und Elektronikgeräten.*

*** Die beiden letzten Ziffern des Jahres, in dem die CE-Kennzeichnung angebracht wurde.*

GB
MT

Translation of the original EC declaration of conformity

We hereby confirm that the
Dual Battery Charger
design series PDSLG 20 B1
Serial number 000001 - 125000

conforms with the following applicable relevant version of the EU guidelines:

2014/30/EU • 2014/35/EU • 2011/65/EU* & (EU) 2015/863

In order to guarantee consistency, the following harmonised standards as well as national standards and stipulations have been applied:

EN 60335-1:2012/A15:2021 • EN 60335-2-29:2021/A1:2021 • EN 62233:2008
EN IEC 55014-1:2021 • EN IEC 55014-2:2021
EN 61000-3-2:2014 • EN IEC 61000-3-2:2019/A1:2021
EN 61000-3-3:2013 • EN 61000-3-3:2013/A2:2021
EN IEC 63000:2018

This declaration of conformity (22)** is issued under the sole responsibility of the manufacturer:

CE

Grizzly Tools GmbH & Co. KG
Stockstädter Straße 20
63762 Großostheim
Germany
31.12.2022

Christian Frank
Documentation Representative

* *The object of the declaration described above satisfies the provisions of Directive 2011/65/EU of the European Parliament and the Council of 8 June 2011 on limiting the use of certain harmful substances in electrical and electronic appliances.*

** *The last two digits of the year in which the CE marking was affixed.*

FR
BE

Traduction de la déclaration de conformité CE originale

Nous certifions par la présente que la
Chargeur de batterie double
de construction PDSLG 20 B1
numéro de série 000001 - 125000

est conforme aux directives UE actuellement en vigueur :

2014/30/EU • 2014/35/EU • 2011/65/EU* & (EU) 2015/863

En vue de garantir la conformité les normes harmonisées ainsi que les normes et décisions nationales suivantes ont été appliquées :

EN 60335-1:2012/A15:2021 • EN 60335-2-29:2021/A1:2021 • EN 62233:2008
EN IEC 55014-1:2021 • EN IEC 55014-2:2021
EN 61000-3-2:2014 • EN IEC 61000-3-2:2019/A1:2021
EN 61000-3-3:2013 • EN 61000-3-3:2013/A2:2021
EN IEC 63000:2018

Le fabricant assume seul la responsabilité d'établir la présente déclaration de conformité (22)**:

CE

Grizzly Tools GmbH & Co. KG
Stockstädter Straße 20
63762 Großostheim
Germany
31.12.2022

Christian Frank
Chargé de documentation

* *L'objet de la déclaration décrit ci-dessus est conforme aux dispositions de la directive 2011/65/UE du Parlement Européen et du Conseil du 8 juin 2011 sur la limitation de l'utilisation de certaines substances dangereuses dans les équipements électriques et électroniques.*

** *Les deux derniers chiffres de l'année dans laquelle le marquage CE a été fixé.*

NL
BE

Vertaling van de originele CE-conformiteitsverklaring

Hiermede bevestigen wij dat de
Accu-duolader
bouwserie PDSLG 20 B1
Serienummer 000001 - 125000

is overeenkomstig met de hierna volgende, van toepassing zijnde EU-richtlijnen:

2014/30/EU • 2014/35/EU • 2011/65/EU* & (EU) 2015/863

Om de overeenstemming te waarborgen, werden de hierna volgende, in overeenstemming gebrachte normen en nationale normen en bepalingen toegepast:

EN 60335-1:2012/A15:2021 • EN 60335-2-29:2021/A1:2021 • EN 62233:2008
EN IEC 55014-1:2021 • EN IEC 55014-2:2021
EN 61000-3-2:2014 • EN IEC 61000-3-2:2019/A1:2021
EN 61000-3-3:2013 • EN 61000-3-3:2013/A2:2021
EN IEC 63000:2018

De exclusieve verantwoordelijkheid voor de uitgifte van deze conformiteitsverklaring (22)**wordt gedragen door de fabrikant:

CE

Grizzly Tools GmbH & Co. KG
Stockstädter Straße 20
63762 Großostheim
Germany
31.12.2022

Christian Frank
Documentatiegelastigde

** Het hierboven beschreven voorwerp van de verklaring voldoet aan de voorschriften van de richtlijn 2011/65/EU van het Europese Parlement en van de Raad van 8 juni 2011 inzake beperking van het gebruik van bepaalde gevaarlijke stoffen in elektrische en elektronische apparaten.*

*** De beide laatste cijfers van het jaar waarin de CE-markering werd aangebracht.*

PL

Tłumaczenie oryginalnej deklaracji zgodności WE

Niniejszym oświadczamy, że konstrukcja
Akumulatorowa podwójna ładowarka
seriia produkcyjna PDSLG 20 B1
numer seryjny 000001 - 125000

spełnia wymogi odpowiednich Dyrektyw UE w ich aktualnie obowiązującym brzmieniu:

2014/30/EU • 2014/35/EU • 2011/65/EU* & (EU) 2015/863

W celu zapewnienia zgodności z powyższymi dyrektywami zastosowano następujące normy harmonizujące oraz normy i przepisy krajowe:

EN 60335-1:2012/A15:2021 • EN 60335-2-29:2021/A1:2021 • EN 62233:2008
EN IEC 55014-1:2021 • EN IEC 55014-2:2021
EN 61000-3-2:2014 • EN IEC 61000-3-2:2019/A1:2021
EN 61000-3-3:2013 • EN 61000-3-3:2013/A2:2021
EN IEC 63000:2018

Wyłączną odpowiedzialność za wystawienie tej deklaracji (22)** zgodności ponosi producent:

CE

Grizzly Tools GmbH & Co. KG
Stockstädter Straße 20
63762 Großostheim
Germany
31.12.2022

Christian Frank
Osoba upoważniona do sporządzania dokumentacji technicznej

** Wyżej opisany przedmiot deklaracji spełnia wymogi dyrektywy 2011/65/UE Parlamentu Europejskiego i Rady z dnia 8 czerwca 2011r. w sprawie ograniczenia stosowania niektórych niebezpiecznych substancji w sprzęcie elektrycznym i elektronicznym.*

*** Dwie ostatnie cyfry roku nadania znaku CE.*

CZ

Překlad originálního prohlášení o shodě CE

Potvrzujeme tímto, že konstrukce
Aku dvojitá nabíječka
konstrukční řady PDSLG 20 B1
Pořadové číslo 000001 - 125000

odpovídá následujícím příslušným směrnicím EÚ v jejich právě platném znění:

2014/30/EU • 2014/35/EU • 2011/65/EU* & (EU) 2015/863

Aby byl zaručen souhlas, byly použity následující harmonizované normy, národní normy a ustanovení:

EN 60335-1:2012/A15:2021 • EN 60335-2-29:2021/A1:2021 • EN 62233:2008
EN IEC 55014-1:2021 • EN IEC 55014-2:2021
EN 61000-3-2:2014 • EN IEC 61000-3-2:2019/A1:2021
EN 61000-3-3:2013 • EN 61000-3-3:2013/A2:2021
EN IEC 63000:2018

Výhradní odpovědnost za vystavení tohoto prohlášení o shodě (22)** nese výrobce:

CE

Grizzly Tools GmbH & Co. KG
Stockstädter Straße 20
63762 Großostheim
Germany
31.12.2022

Christian Frank
Osoba zplnomocněná
k sestavení dokumentace

* *Výše popsaný předmět prohlášení splňuje předpisy směrnice 2011/65/EU Evropského parlamentu a Rady z 8. června 2011 o omezení používání některých nebezpečných látek v elektrických a elektronických zařízeních.*

** *Obě poslední číslice roku, kdy bylo uvedeno označení CE.*

SK

Preklad originálneho prehlásenia o zhode CEw

Týmto potvrdzujeme, že
Dvojitá nabíjačka na akumulátor
konštrukčnej rady PDSLG 20 B1
Pořadové číslo 000001 - 125000

zodpovedá nasledujúcim príslušným smerniciam EÚ v ich práve platnom znení:

2014/30/EU • 2014/35/EU • 2011/65/EU* & (EU) 2015/863

Aby bola zaručená zhoda, boli použité nasledovné harmonizované normy ako i národné normy a predpisy:

EN 60335-1:2012/A15:2021 • EN 60335-2-29:2021/A1:2021 • EN 62233:2008
EN IEC 55014-1:2021 • EN IEC 55014-2:2021
EN 61000-3-2:2014 • EN IEC 61000-3-2:2019/A1:2021
EN 61000-3-3:2013 • EN 61000-3-3:2013/A2:2021
EN IEC 63000:2018

Jediný zodpovedný za vystavenie tohto vyhlásenia o zhode (22)** je výrobca:

CE

Grizzly Tools GmbH & Co. KG
Stockstädter Straße 20
63762 Großostheim
Germany
31.12.2022

Christian Frank
Osoba splnomocnená na zostavenie dokumentácie

* *Vyššie popísaný predmet vyhlásenia spĺňa predpisy smernice 2011/65/EU Európskeho parlamentu a Rady z 8. júna 2011 pre obmedzenie používania určitých nebezpečných látok v elektrických a elektronických prístrojoch.*

** *Obe posledné číslice roka, v ktorom bolo pripojené označenie CE.*

DK

Oversættelse af den originale CE-konformitetserklæring

Hermed bekræfter vi, at
Batteridreven dobbeltoplader
af serien PDSLG 20 B1
Serienummer : 000001 - 125000

opfylder følgende gældende EF-direktiver i deres respektive gyldige version:

2014/30/EU • 2014/35/EU • 2011/65/EU* & (EU) 2015/863

For at sikre overensstemmelsen, blev følgende harmoniserede standarder samt nationale standarder og regler anvendt:

EN 60335-1:2012/A15:2021 • EN 60335-2-29:2021/A1:2021 • EN 62233:2008
EN IEC 55014-1:2021 • EN IEC 55014-2:2021
EN 61000-3-2:2014 • EN IEC 61000-3-2:2019/A1:2021
EN 61000-3-3:2013 • EN 61000-3-3:2013/A2:2021
EN IEC 63000:2018

Det er udelukkende producentens ansvar at udarbejde denne overensstemmelseserklæring (22)**:

CE

Grizzly Tools GmbH & Co. KG
Stockstädter Straße 20
63762 Großostheim,
Germany
31.12.2022

Christian Frank
Dokumentationsbefuldmægtiget

* *Erklæringens ovennævnte genstand opfylder forskrifterne i Europaparlamentets og Rådets direktiv 2011/65/EU af 8. juni 2011 til begrænsning af anvendelsen af visse farlige stoffer i elektrisk og elektronisk udstyr.*

** *De sidste to cifre i det år, hvor CE-mærkningen blev anbragt.*

ES

Traducción de la Declaración de conformidad CE original

Mediante la presente declaramos que la
Cargador doble para la battería
de la serie: PDSLG 20 B1
número de serie: 000001 - 125000

corresponde a las siguientes Directivas de la UE corrientes en su respectiva versión vigente:

2014/30/EU • 2014/35/EU • 2011/65/EU* & (EU) 2015/863

Para garantizar la conformidad, se aplicaron las siguientes normas armonizadas, así como las normas y regulaciones nacionales:

EN 60335-1:2012/A15:2021 • EN 60335-2-29:2021/A1:2021 • EN 62233:2008
EN IEC 55014-1:2021 • EN IEC 55014-2:2021
EN 61000-3-2:2014 • EN IEC 61000-3-2:2019/A1:2021
EN 61000-3-3:2013 • EN 61000-3-3:2013/A2:2021
EN IEC 63000:2018

El fabricante es el único responsable de expedir esta Declaración de Conformidad (22)**:

CE

Grizzly Tools GmbH & Co. KG
Stockstädter Straße 20
63762 Großostheim,
Germany
31.12.2022

Christian Frank
Apoderado de documentación

* *El objeto de la declaración arriba descrito cumple con las directrices de la Directiva 2011/65/UE del Parlamento Europeo y del Consejo de 8 de junio de 2011 sobre restricciones a la utilización de determinadas sustancias peligrosas en aparatos eléctricos y electrónicos.*

** *Las dos últimas cifras del año en el que se colocó el Marcado CE.*

IT MT

Traduzione della dichiarazione di conformità CE originale

Con la presente dichiariamo che
Caricabatterie doppio
serie di costruzione: PDSLG 20 B1
numero di serie: 000001 - 125000

corrisponde alle seguenti direttive UE in materia nella rispettiva versione valida:

2014/30/EU • 2014/35/EU • 2011/65/EU* & (EU) 2015/863

Per garantire la conformità sono state applicate le seguenti norme armonizzate e anche le norme e disposizioni nazionali che seguono:

EN 60335-1:2012/A15:2021 • EN 60335-2-29:2021/A1:2021 • EN 62233:2008
EN IEC 55014-1:2021 • EN IEC 55014-2:2021
EN 61000-3-2:2014 • EN IEC 61000-3-2:2019/A1:2021
EN 61000-3-3:2013 • EN 61000-3-3:2013/A2:2021
EN IEC 63000:2018

Il produttore è il solo responsabile della stesura della presente dichiarazione di conformità (22)**:

CE

Grizzly Tools GmbH & Co. KG
Stockstädter Straße 20
63762 Großostheim,
Germany
31.12.2022

Christian Frank
Responsabile
documentazione tecnica

* *L'oggetto descritto sopra è conforme alle prescrizioni della Direttiva 2011/65/EU del Parlamento Europeo e del Consiglio dell'8 giugno 2011 sulla restrizione dell'uso di determinate sostanze pericolose nelle apparecchiature elettriche ed elettroniche.*

** *Le ultime due cifre dell'anno nel quale è stato apportato il marchio CE.*

HU

Az eredeti CE megfelelőségi nyilatkozat fordítása

Ezennel igazoljuk, hogy a
Akkus kettős töltő
gyártási sorozatba tartozó: PDSLG 20 B1
Sorozatszám: 000001 - 125000

évtől kezdve a következő vonatkozó EU irányelveknek felel meg a mindenkor érvényes megfogalmazásban:

2014/30/EU • 2014/35/EU • 2011/65/EU* & (EU) 2015/863

A megegyezés biztosítása érdekében a következő harmonizált szabványokat, valamint nemzeti szabványokat és rendelkezéseket alkalmaztuk:

EN 60335-1:2012/A15:2021 • EN 60335-2-29:2021/A1:2021 • EN 62233:2008
EN IEC 55014-1:2021 • EN IEC 55014-2:2021
EN 61000-3-2:2014 • EN IEC 61000-3-2:2019/A1:2021
EN 61000-3-3:2013 • EN 61000-3-3:2013/A2:2021
EN IEC 63000:2018

Jelen megfelelőségi nyilatkozat kiállításáért kizárólag a gyártó a felelős (22)**:

CE

Grizzly Tools GmbH & Co. KG
Stockstädter Straße 20
63762 Großostheim,
Germany
31.12.2022

Christian Frank
Dokumentációs megbízott

* *A nyilatkozat fent ismertetett tárgya összhangban van az Európai Parlament és a Tanács 2011/65/EU (2011. június 8.) egyes veszélyes anyagok elektromos és elektronikus berendezésekben való alkalmazásának korlátozásáról szóló irányelv előírásaival.*

** *Az év utolsó két számjegye, amelyben a CE-jelölés felhelyezére került.*

SI

Prevod originalne izjave o skladnosti CE

S tem potrjujemo, da
Dvojni polnilnik za baterije
serije: PDSLG 20 B1
Serijska številka: 000001 - 125000

ustreza veljavnim verzijam zadevnih smernic Evropske unije:

2014/30/EU • 2014/35/EU • 2011/65/EU* & (EU) 2015/863

Za zagotavljanje skladnosti so bile navedene sledeče usklajene norme, kot tudi nacionalne norme in določila:

EN 60335-1:2012/A15:2021 • EN 60335-2-29:2021/A1:2021 • EN 62233:2008
EN IEC 55014-1:2021 • EN IEC 55014-2:2021
EN 61000-3-2:2014 • EN IEC 61000-3-2:2019/A1:2021
EN 61000-3-3:2013 • EN 61000-3-3:2013/A2:2021
EN IEC 63000:2018

Za izdajo te izjave o skladnosti je odgovoren izključno proizvajalec (22)**:

CE

Grizzly Tools GmbH & Co. KG
Stockstädter Straße 20
63762 Großostheim,
Germany
31.12.2022

Christian Frank
Pooblaščena oseba za dokumentacijo

* *Zgoraj opisani predmet izjave izpolnjuje predpise direktive 2011/65/EU Evropskega parlamenta in Sveta z dne 8. junija 2011 o omejevanju uporabe določenih nevarnih snovi v električni in elektronski opremi.*

** *Zadnji številki leta, v katerem je bila oznaka CE dodeljena.*

HR

Prijevod originalne CE Izjave o podudarnosti

Ovim mi potvrđujemo da
Aku dvostruki uređaj za punjenje
serije PDSLG 20 B1
Serijski broj 000001 - 125000

odgovara sljedećim odgovarajućim direktivama EU-a u njihovoj valjanoj verziji:

2014/30/EU • 2014/35/EU • 2011/65/EU* & (EU) 2015/863

Za jamčenje sukladnosti primijenjene su sljedeće usklađene norme kao i nacionalne norme i odredbe:

EN 60335-1:2012/A15:2021 • EN 60335-2-29:2021/A1:2021 • EN 62233:2008
EN IEC 55014-1:2021 • EN IEC 55014-2:2021
EN 61000-3-2:2014 • EN IEC 61000-3-2:2019/A1:2021
EN 61000-3-3:2013 • EN 61000-3-3:2013/A2:2021
EN IEC 63000:2018

Isključivu odgovornost za izdavanje ove izjave o sukladnosti nosi proizvođač (22)**:

CE

Grizzly Tools GmbH & Co. KG
Stockstädter Straße 20
63762 Großostheim
GERMANY
31.12.2022

Christian Frank
Opunomoćenik za dokumentaciju

* *Gore naveden predmet izjave ispunjava propise smernice 2011/65/EU Evropske Skupštine i Veća od 8. Juna 2011 za ograničenje upotrebe određenih opasnih tvari u električnim i elektronskim uređajima*

** *Dva zadnja broja godine, u kojoj je postavljena CE-oznaka.*

RO

Traducerea Declarației Originale de Conformitate CE

Prin prezenta confirmăm, că
Încărcător dublu pentru acumulatori viiseria PDSLG 20 B1
numărul serial 000001 - 125000

corespunde următoarelor prevederi UE relevante, în ultima lor variantă valabilă:

2014/30/EU • 2014/35/EU • 2011/65/EU* & (EU) 2015/863

Pentru a garanta conformitatea, au fost aplicate următoarele norme armonizate, norme naționale și prevederi:

EN 60335-1:2012/A15:2021 • EN 60335-2-29:2021/A1:2021 • EN 62233:2008
EN IEC 55014-1:2021 • EN IEC 55014-2:2021
EN 61000-3-2:2014 • EN IEC 61000-3-2:2019/A1:2021
EN 61000-3-3:2013 • EN 61000-3-3:2013/A2:2021
EN IEC 63000:2018

Răspunderea exclusivă pentru emiterea acestei declarații de conformitate îi revine producătorului (22)**:

CE

Grizzly Tools GmbH & Co. KG
Stockstädter Straße 20
63762 Großostheim
Germany
31.12.2022

Christian Frank
Persoană autorizată cu elaborarea documentației

* *Obiectul descris în declarația de mai sus îndeplinește prevederile Directivei 2011/65/UE a Parlamentului European și a Consiliului din 8 iunie 2011 privind restricțiile de utilizare a anumitor substanțe periculoase în echipamentele electrice și electronice.*

** *Ultimele două cifre ale anului în care s-a aplicat marcajul CE.*

BG

Превод на оригиналната CE-декларация за съответствие

С настоящото потвърждаваме, че
Двойно зарядно устройство за акумулаторни батерии
серия PDSLG 20 B1
Сериен номер 000001 - 125000

отговаря на следните директиви на ЕС в съответната им действаща редакция:

2014/30/EU • 2014/35/EU • 2011/65/EU* & (EU) 2015/863

За да се гарантира съответствието, са приложени следните хармонизирани норми и национални разпоредби:

EN 60335-1:2012/A15:2021 • EN 60335-2-29:2021/A1:2021 • EN 62233:2008
EN IEC 55014-1:2021 • EN IEC 55014-2:2021
EN 61000-3-2:2014 • EN IEC 61000-3-2:2019/A1:2021
EN 61000-3-3:2013 • EN 61000-3-3:2013/A2:2021
EN IEC 63000:2018

Цялата отговорност за изготвянето на тази Декларация за съответствие (22)** се носи от производителя:

CE

Grizzly Tools GmbH & Co. KG
Stockstädter Straße 20
63762 Großostheim
Germany
31.12.2022

Christian Frank
Пълномощник за документацията

* Гореописаният предмет в декларацията отговаря на разпоредбите на Директива 2011/65/ЕС на Европейския парламент и на Съвета от 8 юни 2011 г. относно ограничението на употребата на определени опасни вещества в електрическото и електронното оборудване.

** Последните две цифри от годината, в която е поставено означението CE.

GR

Μετάφραση της πρωτότυπης Δήλωσης συμμόρφωσης CE

Με το παρόν δηλώνουμε ότι το είδος κατασκευής της
Διπλός φορτιστής επαναφορτιζόμενων μπαταριών
Σειρά PDSLG 20 B1
Αριθμός σειράς 000001 - 125000

ανταποκρίνεται στις ακόλουθες σχετικές οδηγίες της ΕΕ στην εκάστοτε ισχύουσα έκδοση:

2014/30/EU • 2014/35/EU • 2011/65/EU* & (EU) 2015/863

Για να εξασφαλιστεί η συμβα-τικότητα, εφαρμόστηκαν οι παρακάτω εναρμονισμένες προδιαγραφές καθώς και εθνικές προδιαγραφές και κανονισμοί:

EN 60335-1:2012/A15:2021 • EN 60335-2-29:2021/A1:2021 • EN 62233:2008
EN IEC 55014-1:2021 • EN IEC 55014-2:2021
EN 61000-3-2:2014 • EN IEC 61000-3-2:2019/A1:2021
EN 61000-3-3:2013 • EN 61000-3-3:2013/A2:2021
EN IEC 63000:2018

Η αποκλειστική ευθύνη για την έκδοση της παρούσας δήλωσης συμμόρφωσης ανήκει στον κατασκευαστή (22)** :

CE

Grizzly Tools GmbH & Co. KG
Stockstädter Straße 20
63762 Großostheim
Germany
31.12.2022

Christian Frank
υπεύθυνος τεκμηρίωσης

* Το ανωτέρω περιγραφόμενο αντικείμενο της δήλωσης πληροί τις προδιαγραφές της Οδηγίας 2011/65/ΕΕ του Ευρωπαϊκού Κοινοβουλίου και του Συμβουλίου της 8ης Ιουνίου 2011 για τον περιορισμό της χρήσης ορισμένων επικίνδυνων ουσιών σε ηλεκτρικό και ηλεκτρονικό εξοπλισμό.

** Τα δύο τελευταία ψηφία του έτους κατά το οποίο τοποθετήθηκε η σήμανση CE.

20221215_rev02_ts

GRIZZLY TOOLS GMBH & CO. KG
Stockstädter Straße 20
63762 Großostheim
GERMANY

Stand der Informationen · Last Information Update · Version des informations · Stand van de informatie · Stan informacji · Stav informací · Stav informácií · Tilstand af information · Estado de las informaciones · Versione delle informazioni · Információk állása · Stanje informacij · Stanje informacija · Versiunea informațiilor · Актуалност на информацията · Έκδοση των πληροφοριών: 12/2022
Ident.-No.: 80002916122022-8

FSC www.fsc.org MIX Papier aus verantwortungsvollen Quellen FSC® C171458

FSC www.fsc.org MIX Paper from responsible sources FSC® C171458

FSC www.fsc.org MIXTE Papier issu de sources responsables FSC® C171458

IAN 408012_2207