For EU market:
HOYER Handel GmbH
Kühnehöfe 12
22761 Hamburg
GERMANY

Imported for GB market by:
Lidl Great Britain Ltd
Lidl House · 14 Kingston Road
Surbiton · KT5 9NU

Stand der Informationen · Status of information · Version des informations
Stand van de informatie · Versione delle informazioni
Estado de las informaciones · Estado das informações:

08/2026 ID: CHTAI 1600 A1_26_V1.3

Cien

PDF ONLINE
www.lidl-service.com



"AIR INTELLIGENCE"-IONEN-HAARTROCKNER MIT KI-FUNKTION / "AIR INTELLIGENCE" IONIC HAIR DRYER WITH AI TECHNOLOGY / SÈCHE-CHEVEUX IONIQUE « AIR INTELLIGENCE » AVEC IA
CHTAI 1600 A1

(DE) (AT) (CH) Bedienungsanleitung
"AIR INTELLIGENCE"-IONEN-HAARTROCKNER MIT KI-FUNKTION

(GB) (IE) (NI) (MT) Operating instructions
"AIR INTELLIGENCE" IONIC HAIR DRYER WITH AI TECHNOLOGY

(FR) (CH) (BE) Mode d'emploi
SÈCHE-CHEVEUX IONIQUE « AIR INTELLIGENCE » AVEC IA

(NL) (BE) Gebruiksaanwijzing
'AIR INTELLIGENCE' IONEN-FÖHN MET AI-FUNCTIE

(IT) (CH) (MT) Manuale di istruzioni per l'uso
ASCIUGACAPELLI AGLI IONI "AIR INTELLIGENCE" CON FUNZIONE AI

(ES) Instrucciones de servicio
SECADOR DE PELO IÓNICO «AIR INTELLIGENCE» CON FUNCIÓN DE IA

(PT) Instruções de manejo
SECADOR DE CABELO IÓNIÇO "AIR INTELLIGENCE" COM FUNÇÃO DE IA

Deutsch *2*

English *18*

Français *32*

Nederlands *48*

Italiano *62*

Español *78*

Português *92*

Übersicht / Overview / Aperçu de l'appareil / Overzicht / Panoramica / Vista general / Vista geral

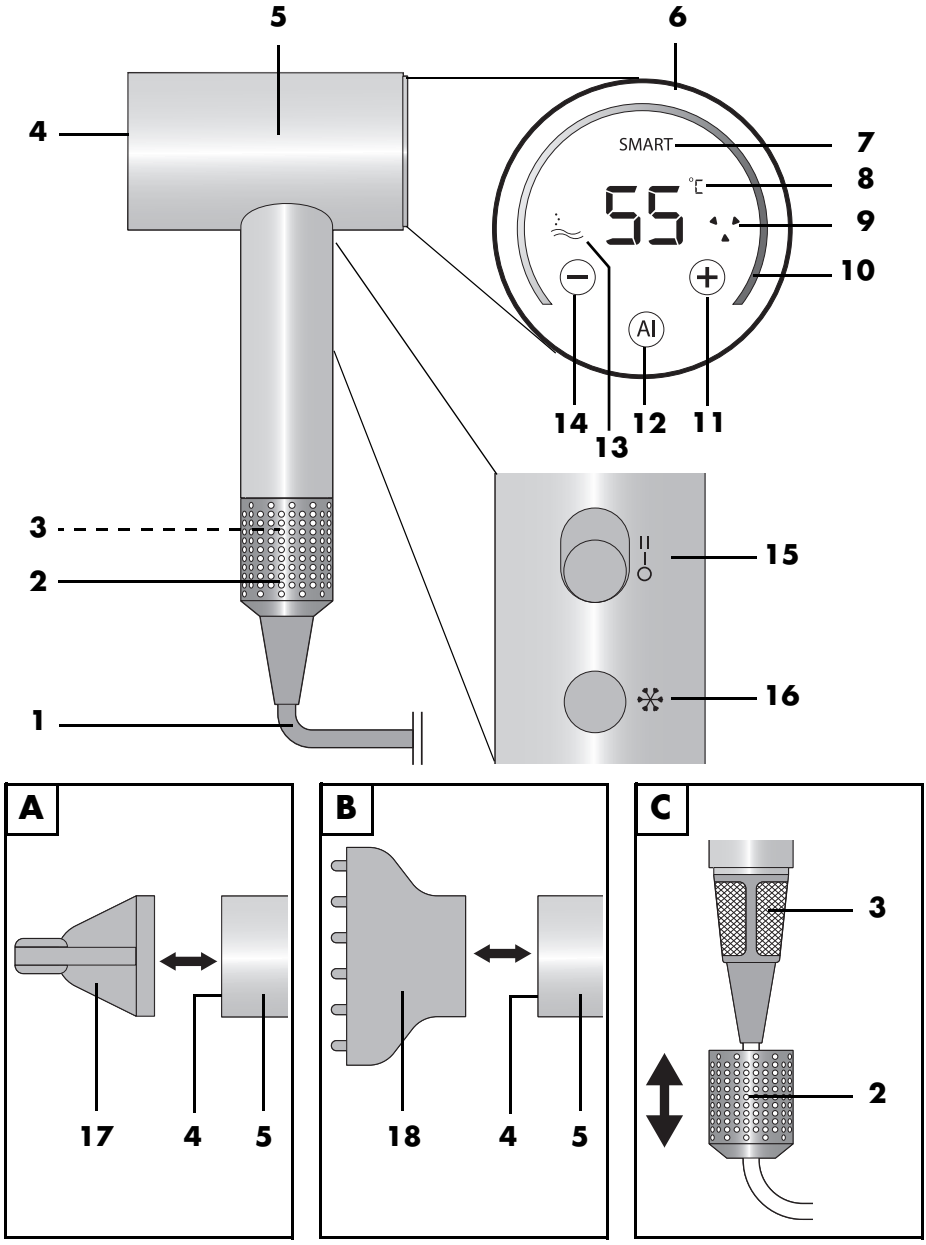

Inhalt

1. Übersicht 3
2. Bestimmungsgemäßer Gebrauch 4
3. Sicherheitshinweise 4
4. Lieferumfang 7
5. Bedienen 8
5.1 Ein-/Ausschalten und Geschwindigkeit regeln 8
5.2 Temperaturstufen 8
5.3 Intelligente Temperaturregelung 9
5.4 Abkühlfunktion 9
5.5 Memory-Funktion 9
5.6 Ionisierungs-Funktion 9
5.7 Aufsätze 10
5.8 Überhitzungsschutz 10
6. Reinigen 11
7. Aufbewahrung 11
8. Ersatzteile nachbestellen 12
9. Entsorgen 12
10.Problemlösung 13
11.Technische Daten 14
12.Garantie der HOYER Handel GmbH 15

1. Übersicht

1		Anschlussleitung mit Netzstecker
2		Schutzgitter
3		Luftansaugöffnung (mit Schutzsieb unter dem Schutzgitter **2**)
4		Luftaustrittsöffnung
5		Haartrockner
6		Touch-Display/Display
7	*SMART*	Anzeige: AI-Funktion eingeschaltet
8	*°C*	Anzeige: Temperatur des Luftstroms
9		Anzeige: Geschwindigkeit des Luftstroms
10		farbiger Ring: stellt die Temperatur dar
11	⊕	Taste: Temperatur erhöhen
12	AI	Taste: AI-Funktion ein-/ausschalten
13		Dieses Symbol zeigt an, dass der Haartrockner Ionen abgibt.
14	⊖	Taste: Temperatur verringern
15	**O I II**	Ein-/Ausschalter und Schalter für Geschwindigkeitsstufen: **O** (aus) / **I** (langsam) / **II** (schnell)
16		Kaltlufttaste
17		Stylingdüse
18		Diffusor

Herzlichen Dank für Ihr Vertrauen!

Wir gratulieren Ihnen zu Ihrem neuen Haartrockner.

Für einen sicheren Umgang mit dem Produkt und um den ganzen Leistungsumfang kennenzulernen:

- **Lesen Sie vor der ersten Inbetriebnahme diese Bedienungsanleitung gründlich durch.**
- **Befolgen Sie vor allen Dingen die Sicherheitshinweise!**
- **Das Gerät darf nur so bedient werden, wie in dieser Bedienungsanleitung beschrieben.**
- **Bewahren Sie diese Bedienungsanleitung auf.**
- **Falls Sie das Gerät einmal weitergeben, legen Sie bitte diese Bedienungsanleitung dazu. Die Bedienungsanleitung ist Bestandteil des Produktes.**

Wir wünschen Ihnen viel Freude mit Ihrem neuen Haartrockner!

Symbole am Gerät



Benutzen Sie dieses Gerät nicht in der Nähe von Badewannen, Duschwannen, Waschbecken oder anderen Gefäßen, die Wasser enthalten.

2. Bestimmungsgemäßer Gebrauch

Der Haartrockner ist ausschließlich zum Trocknen und Stylen von echten, eigenen, menschlichen Kopfhaaren vorgesehen.
Das Gerät ist für den privaten Haushalt konzipiert und darf nicht für gewerbliche Zwecke eingesetzt werden.
Das Gerät darf nur in Innenräumen benutzt werden.

Vorhersehbarer Missbrauch

WARNUNG vor Verletzungen!

⊙ Trocknen Sie mit dem Haartrockner keine anderen Körperteile, Tiere oder Gegenstände. Verwenden Sie das Gerät nicht für Kunsthaar oder Haarverlängerungen (Extensions).

3. Sicherheitshinweise

Warnhinweise

Falls erforderlich, werden folgende Warnhinweise in dieser Bedienungsanleitung verwendet:



GEFAHR! Hohes Risiko: Missachtung der Warnung kann Schaden für Leib und Leben verursachen.

WARNUNG! Mittleres Risiko: Missachtung der Warnung kann Verletzungen oder schwere Sachschäden verursachen.

VORSICHT: Geringes Risiko: Missachtung der Warnung kann leichte Verletzungen oder Sachschäden verursachen.

HINWEIS: Sachverhalte und Besonderheiten, die im Umgang mit dem Gerät beachtet werden sollten.

Anweisungen für den sicheren Betrieb

- Dieses Gerät kann von Kindern ab 8 Jahren und von Personen mit reduzierten physischen, sensorischen oder mentalen Fähigkeiten oder Mangel an Erfahrung und/oder Wissen benutzt werden, wenn sie beaufsichtigt oder bezüglich des sicheren Gebrauches des Gerätes unterwiesen wurden und die daraus resultierenden Gefahren verstanden haben. Kinder dürfen nicht mit dem Gerät spielen. Reinigung und Benutzer-Wartung dürfen nicht von Kindern ohne Beaufsichtigung durchgeführt werden.
- Kinder jünger als 8 Jahre sind vom Gerät und der Anschlussleitung fernzuhalten.
-  Benutzen Sie dieses Gerät nicht in der Nähe von Badewannen, Duschwannen, Waschbecken oder anderen Gefäßen, die Wasser enthalten.
- Wenn der Haartrockner in einem Badezimmer verwendet wird, ist nach Gebrauch der Stecker zu ziehen. Die Nähe von Wasser stellt eine Gefahr dar, auch wenn das Gerät ausgeschaltet ist.
- Als zusätzlicher Schutz wird die Installation einer Fehlerstromschutzeinrichtung (FI/RCD) mit einem Bemessungsauslösestrom von nicht mehr als 30 mA im Stromkreis empfohlen. Fragen Sie Ihren Elektroinstallateur um Rat. Lassen Sie den Einbau ausschließlich von einer Elektro–Fachkraft durchführen.
- **GEFAHR von Verletzungen durch Verbrennen!** Halten Sie das Gerät während des Gebrauchs oder des Abkühlens von jungen Kindern fern.
- Lassen Sie das Gerät nicht unbeaufsichtigt, wenn es mit dem Stromnetz verbunden ist.
- Legen Sie das eingeschaltete Gerät nicht auf Papiertücher, Handtücher oder Ähnliches, sondern auf einen stabilen, ebenen und wärmebeständigen Untergrund.
- Wenn die Netzanschlussleitung dieses Gerätes beschädigt wird, muss sie durch den Hersteller oder seinen Kundendienst oder eine ähnlich qualifizierte Person ersetzt werden, um Gefährdungen zu vermeiden.

GEFAHR für Kinder!

- Verpackungsmaterial ist kein Kinderspielzeug. Kinder dürfen nicht mit den Kunststoffbeuteln spielen. Es besteht Erstickungsgefahr.

GEFAHR für und durch Haus- und Nutztiere!

- Von Elektrogeräten können Gefahren für Haus- und Nutztiere ausgehen. Des Weiteren können Tiere auch einen Schaden am Gerät verursachen. Halten Sie deshalb Tiere grundsätzlich von Elektrogeräten fern.

GEFAHR von Stromschlag durch Feuchtigkeit!

- Legen Sie das Gerät niemals so ab, dass es im angeschlossenen Zustand ins Wasser fallen kann.
- Schützen Sie das Gerät vor Feuchtigkeit, Tropf- oder Spritzwasser.
- Das Gerät, die Anschlussleitung und der Netzstecker dürfen nicht in Wasser oder andere Flüssigkeiten getaucht werden.
- Sollte Flüssigkeit in das Gerät gelangen, sofort den Netzstecker ziehen. Vor einer erneuten Inbetriebnahme das Gerät prüfen lassen.
- Sollte das Gerät doch einmal ins Wasser gefallen sein, ziehen Sie sofort den Netzstecker und nehmen Sie erst danach das Gerät heraus. Benutzen Sie das Gerät in diesem Fall nicht mehr, sondern lassen Sie es von einer Fachwerkstatt überprüfen.
- Bedienen Sie das Gerät nicht mit nassen Händen.

GEFAHR durch Stromschlag!

- Nehmen Sie das Gerät nicht in Betrieb, wenn das Gerät oder die Anschlussleitung sichtbare Schäden aufweist oder wenn das Gerät zuvor fallen gelassen wurde.
- Verlegen Sie die Anschlussleitung so, dass niemand auf diese treten, daran hängen bleiben oder darüber stolpern kann.
- Schließen Sie den Netzstecker nur an eine ordnungsgemäß installierte, gut zugängliche Steckdose an, deren Spannung der Angabe auf dem Typenschild entspricht. Die Steckdose muss auch nach dem Anschließen weiterhin gut zugänglich sein.
- Achten Sie darauf, dass die Anschlussleitung nicht durch scharfe Kanten oder heiße Stellen beschädigt werden kann. Wickeln Sie die Anschlussleitung nicht um das Gerät. (Gefahr von Kabelbruch!)
- Achten Sie beim Gebrauch des Gerätes darauf, dass die Anschlussleitung nicht eingeklemmt oder gequetscht wird.
- Um den Netzstecker aus der Steckdose zu ziehen, immer am Netzstecker, nie an der Anschlussleitung ziehen.
- Ziehen Sie den Netzstecker aus der Steckdose:
  - wenn eine Störung auftritt
  - wenn Sie das Gerät nicht benutzen
  - bevor Sie das Gerät montieren oder demontieren
  - bevor Sie das Gerät reinigen
  - bei Gewitter

- Um Gefährdungen zu vermeiden, nehmen Sie keine Veränderungen am Artikel vor. Auch die Anschlussleitung darf nicht selbst ausgetauscht werden. Lassen Sie Reparaturen nur von einer Fachwerkstatt bzw. im Service-Center durchführen.
- Versuchen Sie niemals, mit spitzen Gegenständen (z. B. mit einem Stielkamm) Staub oder Fremdkörper aus dem Geräteinneren zu entfernen.



GEFAHR - Brandgefahr!

- Lassen Sie das angeschlossene Gerät niemals unbeaufsichtigt.
- Gerät niemals abdecken oder auf weichen Gegenständen (wie z. B. Handtüchern) ablegen.
- Achten Sie darauf, dass Luftansaug- und Luftaustrittsöffnung stets frei sind. Halten Sie die Luftansaugöffnung fern von langen Haaren oder Gegenständen, die angesaugt werden könnten.
- Schalten Sie das Gerät nicht gleichzeitig mit einem anderen Gerät mit hoher Leistungsaufnahme ein, das an dieselbe Mehrfachsteckdose angeschlossen ist.
- Verwenden Sie kein Verlängerungskabel.



GEFAHR von Verletzungen durch Verbrennen!

- Richten Sie den heißen Luftstrom nicht auf Augen, Hände oder andere wärmeempfindliche Körperbereiche.
- Berühren Sie nicht die heißen Oberflächen des Gerätes.
- Lassen Sie das Gerät vollständig abkühlen, bevor Sie es reinigen oder wegräumen.
- Lassen Sie alle Zubehörteile abkühlen, bevor Sie sie vom Gerät abnehmen.

WARNUNG vor Sachschäden!

- Verwenden Sie nur das Original-Zubehör.
- Legen Sie das Gerät niemals auf heiße Oberflächen (z. B. Herdplatten) oder in die Nähe von Wärmequellen oder offenem Feuer.
- Verwenden Sie keine scharfen oder kratzenden Reinigungsmittel.
- Setzen Sie das Gerät nicht Temperaturen unter -10 °C oder über +40 °C aus.

4. Lieferumfang

1 Haartrockner **5**
1 Stylingdüse **17**
1 Diffusor **18**
1 Transporttasche
1 Bedienungsanleitung

1. Entnehmen Sie alle Teile aus der Verpackung.
2. Prüfen Sie die Teile auf Vollständigkeit und darauf, ob alle Teile unversehrt sind.

5. Bedienen

HINWEIS: Vor dem ersten Gebrauch schalten Sie das Gerät einige Minuten ein und lassen es auf höchster Geschwindigkeit und bei höchster Temperatur laufen. Dabei kann fabrikationsbedingt eine leichte Geruchsbildung entstehen. Diese ist unbedenklich und tritt nur bei Erstgebrauch auf. Sorgen Sie für eine gute Durchlüftung des Raumes.

5.1 Ein-/Ausschalten und Geschwindigkeit regeln

1. Stecken Sie den Netzstecker **1** in eine gut zugängliche Steckdose.
2. Mit dem Schalter **15** schalten Sie das Gerät ein und wählen die gewünschte Geschwindigkeit für den Luftstrom:
   O = aus
   I = langsam; geringer Luftstrom
   II = schnell; starker Luftstrom
   Sobald Sie das Gerät einschalten, wird das Display **6** eingeschaltet und die Temperatur kann mit den Tasten im Display geregelt werden. Die Geschwindigkeit wird im Display symbolisiert, indem sich das Symbol **9** schneller oder langsamer dreht.
3. Nach dem Trocknen schieben Sie den Schalter **15** auf **O** (aus) und ziehen den Netzstecker **1**.

5.2 Temperaturstufen

- Mit den Tasten ⊕ **11** und ⊖ **14** auf dem Display **6** wählen Sie die gewünschte Temperatur des Luftstroms.

Es können 5 Temperaturstufen gewählt werden: 30 °C, 45 °C, 60 °C, 75 °C, 90 °C.
Die gewählte Temperatur wird im Display angezeigt und durch den farbigen Ring **10** symbolisiert.

HINWEIS: Die Temperaturstufe 90 °C kann nicht bei niedriger Geschwindigkeit (Stufe **I**) ausgewählt werden.

Übersicht Temperaturstufen

Temperatur	Verwendung
30 – 45 °C	- feines Haar - empfindliche Kopfhaut - blondiertes oder chemisch behandeltes Haar - bei Verwendung des Diffusors
60 °C	- normales Haar - sanftes Trocknen und Stylen mit der Stylingdüse
75 °C	- normales bis robustes Haar - schnelles Trocknen und Stylen mit der Stylingdüse
90 °C	- robustes, unbehandeltes Haar - für den kurzen Einsatz - nur mit hoher Geschwindigkeit (Stufe **II**) möglich

5.3 Intelligente Temperaturregelung

Durch die intelligente Temperaturregelung (AI-Funktion) wird die Temperatur, die auf das Haar wirkt, konstant bei *55 °C* gehalten. Die konstante Temperatur ist besonders schonend für Haar und Kopfhaut. Punktuelle Überhitzungen werden vermieden.
Dabei ist es egal, in welcher Entfernung zum Haar der Haartrockner gehalten wird. Die AI-Funktion passt die Temperatur des Luftstroms automatisch an. Dies ist an der Veränderung des farbigen Ringes **10** erkennbar.

- Drücken Sie auf die Taste Ⓐ **12** auf dem Display **6**, um die AI-Funktion einzuschalten.
  Im Display wird *SMART* und die Temperatur *55 °C* angezeigt.
- Drücken Sie die Taste Ⓐ **12** erneut, um die AI-Funktion wieder auszuschalten.

HINWEISE:

- Die AI-Funktion ist bis zu einem Abstand von 30 cm aktiv.
- Benutzen Sie die AI-Funktion nicht mit dem Diffusor **18**. Mit dem Diffusor funktioniert die intelligente Temperaturregelung nicht korrekt.

5.4 Abkühlfunktion

Um die Haltbarkeit der Frisur zu verbessern, können Sie die mit Warmluft geformte Haarpartie mit Hilfe der Taste ✲ **16** abkühlen.

- Drücken Sie während des Trocknens die Taste ✲ **16**, um unabhängig von der Ausgangstemperatur einen kühlen Luftstrom zu erhalten. Im Display **6** wird *25 °C* angezeigt.
- Wenn Sie den kühlen Luftstrom nicht mehr benötigen, drücken Sie die Taste ✲ **16** erneut.

5.5 Memory-Funktion

Das Gerät verfügt über eine Memory-Funktion. Es speichert beim Ausschalten die letzte Temperatureinstellung inklusive AI-Funktion und Abkühlfunktion. Beim nächsten Einschalten ist diese Einstellung automatisch aktiv.

HINWEIS: Die Temperaturstufe *90 °C* wird nicht über die Memory-Funktion gespeichert. Beim nächsten Einschalten ist die Temperatur auf *75 °C* eingestellt.

5.6 Ionisierungs-Funktion

Es werden permanent Ionen auf das Haar aufgebracht. So wird die statische Aufladung des Haares reduziert und die Frisierbarkeit verbessert. Das Haar wird weich, geschmeidig, glänzend und leichter zu frisieren.

HINWEIS: Für die optimale Ionenwirkung empfehlen wir die Anwendung ohne Aufsätze.

5.7 Aufsätze

GEFAHR von Verletzungen durch Verbrennen!

⊙ Lassen Sie alle Zubehörteile abkühlen, bevor Sie diese vom Gerät abnehmen.

⊙ Berühren Sie nicht die heißen Oberflächen des Gerätes.

- Schalten Sie das Gerät zum Montieren eines Aufsatzes aus.
- Die Aufsätze werden magnetisch am Haartrockner **5** positioniert und gehalten.

Stylingdüse

Die Stylingdüse **17** ermöglicht es, den Luftstrom gezielt auf bestimmte Haarpartien zu richten. Nutzen Sie die Stylingdüse für präzises Styling von Innen- oder Außenwellen und optimale Wärmeverteilung.

1. **Bild A:** Setzen Sie die Stylingdüse **17** vorne auf die Luftaustrittsöffnung **4** des Haartrockners. Sie wird automatisch richtig platziert.
2. Die Stylingdüse lässt sich in jede gewünschte Position drehen.
3. Ziehen Sie die Stylingdüse erst vom Haartrockner ab, wenn sie abgekühlt ist.

Diffusor

Nutzen Sie den Diffusor **18** zum Kreieren von Locken und leichten Wellen in den Längen und Spitzen sowie für Stand und Fülle am Haaransatz.

1. **Bild B:** Setzen Sie den Diffusor **18** vorne auf die Luftaustrittsöffnung **4** des Haartrockners. Er wird automatisch richtig platziert.
2. Schalten Sie den Haartrockner bei geringem Luftstrom (**I**) auf einer niedrigen bis mittleren Temperatur ein.
3. Einsatz:
   - Bei langem Haar: Diffusor zu den Haarspitzen führen und das Haar in Richtung Ansatz in sanfte Wellen formen.
   - Bei kurzem Haar: Mittels Diffusor kurzes Haar im Ansatzbereich aufarbeiten, sodass Stand und Fülle entsteht.
4. Ziehen Sie den Diffusor erst dann vom Haartrockner ab, wenn er abgekühlt ist.

HINWEIS: Der Magnet ist recht kräftig. Zum leichteren Lösen der Stylingdüse **17** und des Diffusors **18** ziehen Sie diese leicht verkantet von dem Haartrockner ab.

5.8 Überhitzungsschutz

Dieses Gerät hat einen Überhitzungsschutz. Bei Überhitzung, z. B. wenn Haare oder Fremdkörper die Luftansaugöffnung blockieren, schaltet sich das Gerät automatisch aus.

- Stellen Sie in diesem Fall den Ein-/Ausschalter **15** auf **O** (aus) und ziehen Sie den Netzstecker **1** aus der Steckdose.
- Reinigen Sie ggf. das Schutzgitter **2** und die Luftansaugöffnung **3**.
- Vor dem nächsten Einschalten lassen Sie das Gerät ausreichend abkühlen.

6. Reinigen

GEFAHR!

⊙ Ziehen Sie den Netzstecker **1** aus der Steckdose, bevor Sie den Haartrockner reinigen.

WARNUNG vor Sachschäden!

⊙ Verwenden Sie keine scharfen oder kratzenden Reinigungsmittel.

Reinigen Sie das Gerät regelmäßig. Achten Sie besonders darauf, dass die Luftansaugöffnung **3** und die Luftaustrittsöffnung **4** frei von Staub, Haaren und Fusseln sind.

- Wischen Sie den Haartrockner **5** und das Schutzgitter **2** über der Luftansaugöffnung mit einem leicht angefeuchteten Tuch ab.
- Ziehen Sie den abgekühlten Aufsatz vom Haartrockner ab. Halten Sie den Haartrockner mit der Luftaustrittsöffnung **4** nach unten. Reinigen Sie die Luftaustrittsöffnung mit einem Pinsel.

Schutzgitter reinigen

1. **Bild C:** Ziehen Sie das Schutzgitter **2** nach unten von der Luftansaugöffnung **3** ab.
2. Reinigen Sie das Schutzsieb über der Luftansaugöffnung sowie das Schutzgitter von innen und außen mit einem Pinsel.
3. Schieben Sie das Schutzgitter wieder nach oben über die Luftansaugöffnung, bis es sich magnetisch positioniert.

Aufsätze reinigen

1. **Bild A/B:** Ziehen Sie die Aufsätze erst vom Haartrockner ab, wenn diese abgekühlt sind.
2. Wischen Sie die Aufsätze mit einem feuchten Tuch ab.
3. Lassen Sie die Aufsätze vollständig trocknen, bevor Sie diese wieder nutzen.

7. Aufbewahrung

WARNUNG vor Sachschäden!

⊙ Wickeln Sie die Anschlussleitung **1** nicht um das Gerät. (Gefahr von Kabelbruch!)

- In der Transporttasche können Sie den Haartrockner und das Zubehör sicher und praktisch aufbewahren und transportieren.
- Bewahren Sie das Gerät bei längerer Nichtbenutzung an einem trockenen Ort auf.

8. Ersatzteile nachbestellen

Damit Sie möglichst lange Freude an Ihrem Artikel haben, bieten wir Ihnen in unserem Webshop eine Auswahl an Ersatzteilen an.

Alle verfügbaren Ersatzteile finden:

1. Rufen Sie **https://shop.hoyerhandel.com/** auf.
2. Suchen Sie die IAN des Artikels in der Suchleiste.

oder

Scannen Sie den folgenden QR-Code mit Ihrem Smartphone / Tablet.

9. Entsorgen



Dieses Produkt unterliegt der europäischen Richtlinie 2012/19/EU. Das Symbol der durchgestrichenen Abfalltonne auf Rädern bedeutet, dass das Produkt in der Europäischen Union einer getrennten Müllsammlung zugeführt werden muss. Dies gilt für das Produkt und alle mit diesem Symbol gekennzeichneten Zubehörteile. Gekennzeichnete Produkte dürfen nicht über den normalen Hausmüll entsorgt werden, sondern müssen an einer Annahmestelle für das Recycling von elektrischen und elektronischen Geräten abgegeben werden.



Dieses Recycling-Symbol markiert z. B. einen Gegenstand oder Materialteile als für die Rückgewinnung wertvoll. Recycling kann allgemein dazu beitragen, den Verbrauch von Rohstoffen zu reduzieren. Informationen zur Entsorgung und der Lage des nächsten Recyclinghofes erhalten Sie z. B. bei Ihrer Stadtreinigung oder in den Gelben Seiten.

Verpackung

Wenn Sie die Verpackung entsorgen möchten, achten Sie auf die entsprechenden Umweltvorschriften in Ihrem Land.

Gerät entsorgen in Deutschland

In Deutschland sind Vertreiber von Elektro- und Elektronikgeräten sowie Vertreiber von Lebensmitteln zur Rücknahme verpflichtet. LIDL bietet Ihnen Rückgabemöglichkeiten direkt in den Filialen und Märkten an. Rückgabe und Entsorgung sind für Sie kostenfrei.

Beim Kauf eines Neugerätes haben Sie das Recht, ein entsprechendes Altgerät unentgeltlich zurückzugeben.

Zusätzlich haben Sie die Möglichkeit, unabhängig vom Kauf eines Neugerätes, unentgeltlich (bis zu drei) Altgeräte abzugeben, die in keiner Abmessung größer als 25 cm sind.

Bitte löschen Sie vor der Rückgabe alle personenbezogenen Daten.

Bitte entnehmen Sie vor der Rückgabe Batterien oder Akkumulatoren, die nicht vom Altgerät umschlossen sind, sowie Lampen, die zerstörungsfrei entnommen werden können und führen diese einer separaten Sammlung zu.

10. Problemlösung

Sollte Ihr Gerät einmal nicht wie gewünscht funktionieren, gehen Sie bitte erst diese Checkliste durch. Vielleicht ist es nur ein kleines Problem, das Sie selbst beheben können.

GEFAHR durch Stromschlag!

⊙ Versuchen Sie auf keinen Fall, das Gerät selbstständig zu reparieren.

Fehler	Mögliche Ursachen / Maßnahmen
Keine Funktion	• Ist die Stromversorgung sichergestellt? • Hat der Überhitzungsschutz das Gerät ausgeschaltet? Stellen Sie den Schalter **15** auf **O** (aus), ziehen den Netzstecker **1** aus der Steckdose. Lassen Sie das Gerät ausreichend abkühlen und reinigen Sie ggf. das Schutzgitter **2** und das Schutzsieb über der Luftansaugöffnung **3** (siehe "Reinigen" auf Seite 11).
Fehlercode *E7* oder *E8* wird angezeigt.	• Überprüfen Sie, ob die Spannung der Steckdose der Angabe auf dem Typenschild entspricht. • Schließen Sie den Haartrockner an eine andere Steckdose an. • Wird der Fehlercode weiterhin angezeigt, kontaktieren Sie das Service-Center.
Fehlercode *E2* wird angezeigt.	• Reinigen Sie das Schutzgitter **2** und das Schutzsieb über der Luftansaugöffnung **3** (siehe "Reinigen" auf Seite 11). • Wird der Fehlercode weiterhin angezeigt, kontaktieren Sie das Service-Center.
Ein anderer Fehlercode wird angezeigt.	• Notieren Sie den Fehlercode und kontaktieren Sie das Service Center.

11. Technische Daten

Modell:	CHTAI 1600 A1
Netzspannung:	220 – 240 V ~ 50 – 60 Hz
Schutzklasse:	II ⧈
Leistung:	1600 W
Leistungsaufnahme im ausgeschalteten Zustand:	≤ 0,5 W

Verwendete Symbole

	Schutzisolierung
	Mit der CE-Kennzeichnung erklärt die HOYER Handel GmbH die EU-Konformität.
	Dieses Symbol erinnert daran, die Verpackung gemäß den geltenden Entsorgungsvorschriften zu entsorgen.
	Mit dem Recyclingsymbol (3 Pfeile) sind wiederverwertbare Materialien gekennzeichnet. Das Material kann durch die Recycling-Nummer in der Mitte (hier: 21) und/ oder ein Kürzel (hier: PAP) spezifiziert werden.
~	Wechselspannung
	Es handelt sich um ein wiederverwertbares Produkt, das der erweiterten Herstellerverantwortung sowie der Abfalltrennung unterliegt.
	Mit der UKCA-Kennzeichnung erklärt die HOYER Handel GmbH die Konformität für UK.
	Das Symbol kennzeichnet den Produkthersteller.

Technische Änderungen vorbehalten.

12. Garantie der HOYER Handel GmbH

Sehr geehrte Kundin,
sehr geehrter Kunde,
Sie erhalten auf dieses Gerät 3 Jahre Garantie ab Kaufdatum. Im Falle von Mängeln dieses Produkts stehen Ihnen gegen den Verkäufer des Produkts gesetzliche Rechte zu. Diese gesetzlichen Rechte werden durch unsere im Folgenden dargestellte Garantie nicht eingeschränkt.

Garantiebedingungen

Die Garantiefrist beginnt mit dem Kaufdatum. Bitte bewahren Sie den Original-Kassenbon gut auf. Diese Unterlage wird als Nachweis für den Kauf benötigt.
Tritt innerhalb von drei Jahren ab dem Kaufdatum dieses Produkts ein Material- oder Fabrikationsfehler auf, wird das Produkt von uns – nach unserer Wahl – für Sie kostenlos repariert oder ersetzt. Diese Garantieleistung setzt voraus, dass innerhalb der Dreijahresfrist das defekte Gerät und der Kaufbeleg (Kassenbon) vorgelegt und schriftlich kurz beschrieben wird, worin der Mangel besteht und wann er aufgetreten ist. Wenn der Defekt von unserer Garantie gedeckt ist, erhalten Sie das reparierte oder ein neues Produkt zurück. Mit Reparatur oder Austausch des Produkts beginnt kein neuer Garantiezeitraum.

Garantiezeit und gesetzliche Mängelansprüche

Die Garantiezeit wird durch die Gewährleistung nicht verlängert. Dies gilt auch für ersetzte und reparierte Teile. Eventuell schon beim Kauf vorhandene Schäden und Mängel müssen sofort nach dem Auspacken gemeldet werden. Nach Ablauf der Garantiezeit anfallende Reparaturen sind kostenpflichtig.

Garantieumfang

Das Gerät wurde nach strengen Qualitätsrichtlinien sorgfältig produziert und vor Auslieferung gewissenhaft geprüft. Die Garantieleistung gilt für Material- oder Fabrikationsfehler.
Von der Garantie ausgeschlossen sind Verschleißteile, die normaler Abnutzung ausgesetzt sind und Beschädigungen an zerbrechlichen Teilen, z. B. Schalter, Leuchtmittel oder andere Teile, die aus Glas gefertigt sind.
Diese Garantie verfällt, wenn das Produkt beschädigt, nicht sachgemäß benutzt oder gewartet wurde. Für eine sachgemäße Benutzung des Produkts sind alle in der Bedienungsanleitung aufgeführten Anweisungen genau einzuhalten. Verwendungszwecke und Handlungen, von denen in der Bedienungsanleitung abgeraten oder vor denen gewarnt wird, sind unbedingt zu vermeiden.
Das Produkt ist lediglich für den privaten und nicht für den gewerblichen Gebrauch bestimmt. Bei missbräuchlicher und unsachgemäßer Behandlung, Gewaltanwendung und bei Eingriffen, die nicht von unserem autorisierten Service-Center vorgenommen wurden, erlischt die Garantie.

Abwicklung im Garantiefall

Um eine schnelle Bearbeitung Ihres Anliegens zu gewährleisten, folgen Sie bitte den folgenden Hinweisen:

- Bitte halten Sie für alle Anfragen die Artikelnummer **IAN: 541230_2601** und den Kassenbon als Nachweis für den Kauf bereit.
- Die Artikelnummer finden Sie auf dem Typenschild, einer Gravur, auf dem Titelblatt Ihrer Anleitung (unten links) oder als Aufkleber auf der Rück- oder Unterseite des Gerätes.
- Sollten Funktionsfehler oder sonstige Mängel auftreten, kontaktieren Sie zunächst das nachfolgend benannte Service-Center **telefonisch** oder per **E-Mail**.
- Ein als defekt erfasstes Produkt können Sie dann unter Beifügung des Kaufbelegs (Kassenbon) und der Angabe, worin der Mangel besteht und wann er aufgetreten ist, für Sie portofrei an die Ihnen mitgeteilte Service-Anschrift übersenden.

Auf www.lidl-service.com können Sie diese und viele weitere Handbücher, Produktvideos und Installationssoftware herunterladen.



Mit diesem QR-Code gelangen Sie direkt auf die Lidl-Service-Seite (www.lidl-service.com) und können mittels der Eingabe der Artikelnummer (IAN) **541230_2601** Ihre Bedienungsanleitung öffnen.

Service-Center

(DE) Service Deutschland
Tel.: 0800 5435 111
E-Mail: hoyer@lidl.de

(AT) Service Österreich
Tel.: 0800 447 744
E-Mail: hoyer@lidl.at

(CH) Service Schweiz
Tel.: 0800 56 44 33
E-Mail: hoyer@lidl.ch

IAN: 541230_2601

Lieferant

Bitte beachten Sie, dass die folgende Anschrift **keine Serviceanschrift** ist. Kontaktieren Sie zunächst das genannte Service-Center.

HOYER Handel GmbH
Kühnehöfe 12
22761 Hamburg
Deutschland

Contents

1. Overview 19
2. Intended purpose 20
3. Safety information 20
4. Items supplied 23
5. Operation 23
5.1 Switching on/off and adjusting speed 23
5.2 Temperature settings 23
5.3 Intelligent temperature regulation 24
5.4 Cold air function 24
5.5 Memory function 24
5.6 Ionisation function 24
5.7 Attachments 25
5.8 Overheating protection 25
6. Cleaning 25
7. Storage 26
8. Reordering spare parts 26
9. Disposal 26
10. Trouble-shooting 27
11. Technical specifications 27
12. Warranty of the HOYER Handel GmbH 28

1. Overview

1		Power cable with mains plug
2		Protective grid
3		Air inlet (with protective screen beneath the protective grid **2**)
4		Air outlet
5		Hair dryer
6		Touch display/display
7	*SMART*	Display: AI function activated
8	°C	Display: temperature of the air flow
9		Display: speed of the air flow
10		Coloured ring: visualises the temperature
11		Button: raise temperature
12		Button: switch the AI function on/off
13		This symbol shows that the hair dryer is emitting ions.
14		Button: reduce temperature
15	**O I II**	On/off switch and switch for speed settings: **O** (off) / **I** (slow) / **II** (fast)
16		Cold air button
17		Styling attachment
18		Diffuser

Thank you for your trust!

Congratulations on your new hair dryer.

For safe handling of the product and in order to get to know the entire range of features:

- **Read these operating instructions thoroughly prior to initial use.**
- **Above all, observe the safety information!**
- **The device should only be used as described in these operating instructions.**
- **Keep this copy of the operating instructions for reference.**
- **If you pass the device on to someone else, please include this copy of the operating instructions. The operating instructions are a part of the product.**

We hope you enjoy your new hair dryer!

Symbols on the device



Do not use this device near bathtubs, shower trays, washbasins or other containers containing water.

2. Intended purpose

The hair dryer is intended exclusively for drying and styling real, own human head hair. The device is designed for private home use and must not be used for commercial purposes.
The device must only be used indoors.

Foreseeable misuse

WARNING! Risk of injury!

⊙ Do not use the hair dryer for drying any other body parts, animals or objects. Do not use the device for artificial hair or hair extensions.

3. Safety information

Warnings

If necessary, the following warnings are used in these operating instructions:



DANGER! High risk: failure to observe this warning may result in injury to life and limb.

WARNING! Moderate risk: failure to observe this warning may result in injury or serious material damage.

CAUTION: low risk: failure to observe this warning may result in minor injuries or material damage.

NOTE: circumstances and specifics that must be observed when handling the device.

Instructions for safe operation

- This device can be used by children from the age of 8 and people with restricted physical, sensory or intellectual abilities or a lack of experience and/or knowledge if they are supervised or have been instructed in how to use this device safely and if they have understood the resulting dangers. Children must not play with the device. Cleaning and user maintenance must not be carried out by children without supervision.
- Keep children under the age of 8 away from the device and the power cable.
-  Do not use this device near bathtubs, shower trays, washbasins or other containers containing water.
- If you use the hair dryer in a bathroom, always pull out the mains plug afterwards. The proximity of water represents a danger even when the device is switched off.
- Installation of a residual current device (FI/RCD) with a rated residual operating current of no more than 30 mA is recommended to provide additional protection. Ask your electrician for advice. The installation should only be carried out by a qualified electrician.
- **DANGER! Risk of injury through burning!** Keep the device away from young children during use or while it is cooling down.
- Do not leave the device unattended when it is connected to the mains power supply.
- Do not place the switched-on device on paper towels, towels or similar items, but on a stable, level and heat-resistant surface.
- If the mains power cable of this device should become damaged, it must be replaced by the manufacturer, the manufacturer's customer service department or a similarly qualified specialist, in order to avoid any hazards.

DANGER for children!

- Packing materials are not children's toys. Children should not be allowed to play with the plastic bags: there is a risk of suffocation.

DANGER to and from pets and livestock!

- Electrical devices can represent a danger to pets and livestock. In addition, animals can also cause damage to the device. For this reason you should keep animals away from electrical devices at all times.

DANGER! Risk of electric shock due to moisture!

- Never place the device anywhere that it could fall into water while plugged in.
- Protect the device from moisture, water drops and water splashes.
- The device, the power cable and the mains plug must not be immersed in water or any other liquids.
- If liquid gets into the device, disconnect the mains plug immediately. Have the device checked before reusing.
- If the device has fallen into water, pull out the mains plug immediately, and only then remove the device from the water. Do not use the device again, and have it checked by a specialist workshop.
- Never touch the device with wet hands.

DANGER! Risk of electric shock!

- Do not use the device if the device or the power cable has any visible damage, or if the device has previously been dropped.
- Lay the power cable such that no one can step on it, get caught on it, or trip over it.
- Only connect the mains plug to a properly installed and easily accessible wall socket whose voltage corresponds to the specifications on the rating plate. The wall socket must still be easily accessible after connection.
- Ensure that the power cable cannot be damaged by sharp edges or hot spots. Do not wrap the power cable around the device. (Danger! Risk of cable damage!)
- When using the device, ensure that the power cable cannot be trapped or crushed.
- To pull the mains plug out of the wall socket, always pull on the mains plug, and never on the power cable.
- Pull the mains plug out of the wall socket:
  - when a malfunction occurs
  - when you are not using the device
  - before you assemble or disassemble the device
  - before you clean the device
  - during thunderstorms
- To avoid any risk, do not make modifications to the product. You also must not replace the power cable yourself. Repairs must be carried out by a specialist workshop or the Service Centre.
- Never attempt to remove dust or foreign objects from inside the device using a pointed object (e.g. with a tail comb).

DANGER – Fire hazard!

- Never leave the device unattended while it is plugged in.
- Never cover the device or place it on soft objects (e.g. towels).
- Ensure that the air inlet and outlet are always kept clear. Keep the air inlet away from long hair or objects that could get sucked in.

- Never switch on the device at the same time as there is another device with a high power consumption attached to the same multiple socket.
- Do not use an extension cable.



DANGER! Risk of injury through burning!

- Do not direct the flow of hot air into eyes, onto hands, or onto any other heat-sensitive body parts.
- Do not touch the hot surfaces of the device.
- Allow the device to cool down completely before you clean it or put it away.
- Allow all accessories to cool down before removing them from the device.

WARNING! Risk of material damage!

- Only use original accessories.
- Never place the device on hot surfaces (e.g. hot plates) or near heat sources or open fire.
- Do not clean using sharp objects or abrasive cleaning agents.
- Do not expose the device to temperatures below -10 °C or above +40 °C.

4. Items supplied

1 hair dryer **5**
1 styling attachment **17**
1 diffuser **18**
1 transport bag
1 copy of the operating instructions

1. Remove all parts from the packaging.
2. Check that all parts are present and intact.

5. Operation

NOTE: before using it for the first time, switch the device on for a few minutes and allow it to run at the highest speed and highest temperature setting. As a result of the manufacturing process, you may notice a slight odour. This is normal and only occurs during first use. Ensure that the room is well ventilated.

5.1 Switching on/off and adjusting speed

1. Connect the mains plug **1** into an easily accessible wall socket.
2. Use the switch **15** to switch the device on and select the desired speed for the air flow:
   O = off
   I = slow; low air flow
   II = fast; strong air flow
   When you switch the device on, the display **6** also switches on and the temperature can be adjusted using the buttons in the display.
   The speed is symbolised in the display with the symbol **9** turning faster or slower.
3. After drying, set the switch **15** to **O** (off) and unplug the mains plug **1**.

5.2 Temperature settings

- You can choose the desired temperature of the air flow by using the buttons ⊕ **11** and ⊖ **14** on the display **6**.

You can choose between 5 temperature settings: 30 °C, 45 °C, 60 °C, 75 °C, 90 °C. The chosen temperature is shown in the display and symbolised by the coloured ring **10**.

NOTE: the temperature setting 90 °C cannot be chosen at low speed (setting **I**).

Overview temperature settings

Temperature	Use
30 – 45 °C	- fine hair - sensitive scalp - hair that has been dyed blonde or treated chemically - when using the diffuser
60 °C	- normal hair - gentle drying and styling with the styling attachment
75 °C	- normal to strong hair - fast drying and styling with the styling attachment
90 °C	- strong, untreated hair - for brief use - only possible with high speed (setting **II**)

5.3 Intelligent temperature regulation

The temperature that targets the hair is kept at a constant *55 °C* by the intelligent temperature regulation (AI function). The constant temperature is especially gentle for hair and scalp. Punctual overheating is avoided. The distance between hair and hair dryer is of no influence. The AI function automatically adapts the temperature of the air flow. This can be seen by the coloured ring **10** changing.

- Press the button Ⓐ **12** on the display **6** to switch the AI function on.
  The display then shows *SMART* and a temperature of *55 °C*.
- Press the button Ⓐ **12** again to switch the AI function off.

NOTES:

- The AI function is active until a distance of 30 cm.
- Do not use the AI function with the diffuser **18**. The intelligent temperature regulation does not work correctly with the diffuser.

5.4 Cold air function

In order to improve the durability of your sections of hair, you can cool the hair after it has been styled with hot air using the button ❄ **16**.

- Press the button ❄ **16** during drying to obtain a cool air flow regardless of the initial temperature.
  The display **6** shows *25 °C*.
- When you no longer require the cool air flow, press the button ❄ **16** again.

5.5 Memory function

The device has a memory function. This function saves the last temperature setting including AI function and cold air function when the device is switched off. When switching the device on again, the settings will automatically be active.

NOTE: the temperature setting *90 °C* is not saved with the memory function. The temperature will be set to *75 °C* when the device is switched on the next time.

5.6 Ionisation function

Ions are continuously applied to the hair. This reduces the static charge of the hair and improves its styleability. The hair becomes soft, smooth, glossy, and easier to style.

NOTE: for the optimal ion activity, we recommend the use without attachments.

5.7 Attachments

DANGER! Risk of injury through burning!

⊙ Allow all accessories to cool down before removing them from the device.
⊙ Do not touch the hot surfaces of the device.

- Switch off the device before mounting an attachment.
- The attachments are magnetically positioned and kept in place on the hair dryer **5**.

Styling attachment

The styling attachment **17** makes it possible to direct the air flow onto specific sections of hair. Use the styling attachment for precise styling of inward or outward curls and optimum heat distribution.

1. **Figure A:** place the styling attachment **17** on the front of the hair dryer's air outlet **4**. It is automatically positioned correctly.
2. The styling attachment can be rotated into any position desired.
3. Do not remove the styling attachment from the hair dryer until it has cooled down.

Diffuser

Use the diffuser **18** to create curls and gentle waves in the lengths and tips, as well as for body and volume at the hairline.

1. **Figure B:** place the diffuser **18** on the front of the hair dryer's air outlet **4**. It is automatically positioned correctly.
2. Switch the hair dryer on with a low air flow (**I**) and a low to medium temperature.
3. Use:
   - For long hair: draw diffuser through to the tips, and style the hair into gentle waves in the direction of the roots.
   - For short hair: use the diffuser to work on the hair around the roots, generating body and volume.
4. Do not remove the diffuser from the hair dryer until it has cooled down.

NOTE: the magnet is quite strong. To release the styling attachment **17** and the diffuser **18** more easily, pull them off the hair dryer slightly tilted.

5.8 Overheating protection

This device has overheating protection. In the event of overheating, e.g. because hair or foreign objects block the air inlet, the device switches off automatically.

- In this case, set the on/off switch **15** to **O** (off) and pull the mains plug **1** out of the wall socket.
- If necessary, clean the protective grid **2** and the air inlet **3**.
- Before switching it on again, let the device cool down sufficiently.

6. Cleaning

DANGER!

⊙ Pull the mains plug **1** out of the wall socket before you clean the hair dryer.

WARNING! Risk of material damage!

⊙ Do not clean using sharp objects or abrasive cleaning agents.

Clean the device regularly. Particularly ensure that the air inlet **3** and the air outlet **4** are free of dust, hair and fluff.

- Wipe the hair dryer **5** and the protective grid **2** over the air inlet with a slightly damp cloth.

- Pull the cooled attachment off the hair dryer. Hold the hair dryer with the air outlet **4** pointing downwards. Clean the air outlet using a brush.

Cleaning the protective grid

1. **Figure C:** pull the protective grid **2** downwards off the air inlet **3**.
2. Clean the protective screen over the air inlet as well as the protective grid from the inside and outside using a brush.
3. Push the protective grid upwards over the air inlet again until it is positioned magnetically.

Cleaning attachments

1. **Figure A/B:** only pull the attachments of the hair dryer when they have cooled down.
2. Wipe the attachments with a damp cloth.
3. Allow the attachments to dry completely before reinstalling.

7. Storage

WARNING! Risk of material damage!

⊙ Do not wrap the power cable **1** around the device. (Danger! Risk of cable damage!)

- The transport bag allows you to store and transport the hair dryer and accessories safely and conveniently.
- When not in use for long periods, store the device in a dry place.

8. Reordering spare parts

To ensure that you can enjoy your product for a long time, we offer a variety of spare parts in our online shop.

Finding all available spare parts:

1. Call up **https://shop.hoyerhandel.com/**
2. Search for the IAN of the product in the search bar.

or

Scan the following QR code with your smartphone/tablet.

9. Disposal



This product is subject to the provisions of European Directive 2012/19/EC. The symbol showing a wheelie bin crossed through indicates that the product requires separate refuse collection in the European Union. This applies to the product and all accessories marked with this symbol. Products identified with this symbol may not be discarded with normal household waste, but must be taken to a collection point for recycling electric and electronic appliances.



This recycling symbol marks e.g. an object or parts of the material as valuable for recycling. Recycling can generally help to reduce the consumption of raw materials.

Packaging

When disposing of the packaging, make sure you comply with the environmental regulations applicable in your country.

10. Trouble-shooting

If your device fails to function as required, please try this checklist first. Perhaps there is only a minor problem, and you can solve it yourself.

DANGER! Risk of electric shock!

⊙ Do not attempt to repair the device yourself under any circumstances.

Fault	Possible causes / action
No function	• Has the device been connected to the power supply? • Has the overheating protection switched off the device? Switch the switch **15** to **O** (off), unplug the mains plug **1** from the wall socket. Allow the device to cool down sufficiently and, if necessary, clean the protective grid **2** and the protective screen over the air inlet **3** (see "Cleaning" on page 25).
Error code *E7* or *E8* is displayed.	• Check if the voltage of the wall socket matches the specification on the rating plate. • Connect the hair dryer to another wall socket. • Contact the Service Centre if the error code is still being displayed.
Error code *E2* is displayed.	• Clean the protective grid **2** and the protective screen over the air inlet **3** (see "Cleaning" on page 25). • Contact the Service Centre if the error code is still being displayed.
Different error code is displayed.	• Write down the error code and contact the Service Centre.

11. Technical specifications

Model:	CHTAI 1600 A1
Mains voltage:	220 – 240 V ~ 50 – 60 Hz
Protection class:	II ⧈
Power:	1600 W
Power consumption when switched off:	≤ 0.5 W

Symbols used

	Double insulation
	With the CE marking, HOYER Handel GmbH declares the conformity with EU guidelines.
	This symbol reminds you to dispose of the packaging in accordance with the applicable disposal regulations.
	Recyclable materials are marked with the recycling symbol (3 arrows). The material can be specified by the recycling number in the centre (here: 21) and/or an abbreviation (here: PAP).
~	AC voltage
	It is a recyclable product which is subject to an extended producer responsibility and for which the rules of waste separation apply.
	With the UKCA marking, HOYER Handel GmbH declares that the product is in conformity with the UKCA requirements.
	The symbol identifies the product manufacturer.

Subject to technical modifications.

12. Warranty of the HOYER Handel GmbH

Dear Customer,
your device is provided with a 3 year warranty starting with the purchase date. In the event of product defects, you are entitled to statutory rights against the vendor. These statutory rights are not restricted by our warranty presented in the following.

Warranty conditions

The warranty period starts with the purchase date. Please keep the original purchase receipt in a safe place. This document is required to verify the purchase.
If within three years from the purchase date of this product a material or factory defect occurs, the product will be repaired or replaced by us – at our discretion – free of charge to you, or the purchase price will be refunded. This warranty implies that within the period of three years the defective device and the purchase receipt are presented, including a brief written description of the defect and the time it occurred.
If the defect is covered by our warranty, the repaired or a new product will be returned to you. No new warranty period starts with a repair or replacement of the product.

Warranty period and statutory claims for defects

The warranty period is not extended when the warranty has been claimed. This also applies to replaced and repaired parts. Any damages and defects already existing at the time of purchase must be reported immediately upon unpacking. Repairs arising after the expiration of the warranty period are subject to a charge.

Warranty coverage

The device was produced carefully according to strict quality guidelines and tested diligently prior to delivery.
The warranty applies to material or factory defects.

Excluded from the warranty are wear parts subject to normal wear and damages to fragile parts, e.g. switches, lamps or other parts manufactured from glass.

This warranty expires if the product is damaged, not used as intended or not serviced. For the proper operation of the product, all instructions listed in the operating instructions must be observed carefully. Any form of use and handling that is advised against in the operating instructions or warned against must always be avoided.
The product is only intended for private and not for commercial use. In the case of incorrect and improper treatment, use of force and interventions not performed by our authorised Service Centre, the warranty shall cease.

Handling in case of a warranty claim

In order to ensure prompt processing of your matter, please observe the following notes:

- Please keep the article number **IAN: 541230_2601** and the purchase receipt as a purchase verification for all inquiries.
- The article number can be found on the rating plate, an engraving, the title page of your instructions (in the bottom left), or as a label on the rear or underside of the device.
- If faulty operation or other defects occur, first contact the Service Centre listed in the following by **telephone** or **email**.
- Then, you are able to send a product reported as defective free of charge to the service address specified to you, including the purchase receipt and the information on the defect and when it occurred.

At www.lidl-service.com you can download this and many other manuals, product videos and installation software.



This QR code takes you directly to the Lidl Service website (www.lidl-service.com), where you can enter the article number (IAN) **541230_2601** to open your user instructions.

Service Centre

(GB) Service Great Britain
Tel.: 0800 404 7657
E-Mail: hoyer@lidl.co.uk

(IE) Service Ireland
Tel.: 1800 101010
E-Mail: hoyer@lidl.ie

(MT) Service Malta
Tel.: 80062230
E-Mail: hoyer@lidl.com.mt

IAN: 541230_2601

Supplier

Please note that the following address is **no service address**. First contact the aforementioned Service Centre.

HOYER Handel GmbH
Kühnehöfe 12
22761 Hamburg
GERMANY

Sommaire

1. Aperçu de l'appareil 33
2. Utilisation conforme 34
3. Consignes de sécurité 34
4. Éléments livrés 37
5. Utilisation 37
5.1 Marche, arrêt et réglage de la vitesse 37
5.2 Niveaux de température 38
5.3 Régulation intelligente de la température 38
5.4 Fonction air froid 38
5.5 Fonction Memory 39
5.6 Fonction ionisante 39
5.7 Embouts 39
5.8 Protection contre la surchauffe 40
6. Nettoyage 40
7. Rangement 40
8. Commander des pièces de rechange 41
9. Mise au rebut 41
10. Dépannage 42
11. Caractéristiques techniques 42
12. Garantie de HOYER Handel GmbH valable pour la France 43
13. Garantie de HOYER Handel GmbH valable pour la Belgique et la Suisse 46

1. Aperçu de l'appareil

1		Câble de raccordement avec fiche secteur
2		Grille de protection
3		Ouverture d'aspiration d'air (avec filtre de protection sous la grille de protection **2**)
4		Ouverture de sortie d'air
5		Sèche-cheveux
6		Écran tactile/écran
7	*SMART*	Affichage : fonction IA activée
8	*°C*	Affichage : température du flux d'air
9		Affichage : vitesse du flux d'air
10		Cercle coloré : représente la température
11	⊕	Bouton : augmenter la température
12	AI	Bouton : activation/désactivation de la fonction IA
13		Ce symbole indique que le sèche-cheveux émet des ions.
14	⊖	Bouton : réduire la température
15	**O I II**	Interrupteur Marche/Arrêt et sélecteur de vitesse : **O** (arrêt) / **I** (lente) / **II** (rapide)
16		Bouton air froid
17		Buse de mise en forme
18		Diffuseur

Merci beaucoup pour votre confiance !

Nous vous félicitons pour l'achat de votre nouveau sèche-cheveux.

Pour manipuler le produit en toute sécurité et vous familiariser avec le volume de livraison :

- **Lisez attentivement ce mode d'emploi avant la première utilisation.**
- **Respectez en priorité les consignes de sécurité !**
- **L'appareil ne doit être utilisé qu'aux fins décrites dans ce mode d'emploi.**
- **Conservez ce mode d'emploi.**
- **Si vous transmettez l'appareil à un tiers, n'oubliez pas d'y joindre ce mode d'emploi. Le mode d'emploi fait partie intégrante du produit.**

Nous espérons que votre nouveau sèche-cheveux vous apportera entière satisfaction !

Symboles sur l'appareil



N'utilisez pas l'appareil à proximité de baignoires, de douches, de lavabos ou tout autre récipient contenant de l'eau.

2. Utilisation conforme

Le sèche-cheveux est uniquement destiné à sécher et mettre en forme vos propres cheveux, humains et naturels.
L'appareil est conçu pour un usage domestique privé et ne peut être utilisé à des fins commerciales.
L'appareil doit être utilisé uniquement à l'intérieur.

Utilisation impropre prévisible

AVERTISSEMENT : risque de blessures !

⊙ N'utilisez pas le sèche-cheveux pour sécher d'autres parties du corps, des animaux ou des objets. N'utilisez pas l'appareil sur des cheveux artificiels ou des extensions.

3. Consignes de sécurité

Avertissements

Les avertissements suivants sont utilisés, si nécessaire, dans le présent mode d'emploi :



DANGER ! Risque élevé : le non-respect de l'avertissement peut provoquer des blessures graves, voire la mort.

AVERTISSEMENT ! Risque moyen : le non-respect de l'avertissement peut provoquer des blessures ou des dommages matériels graves.

ATTENTION : risque faible : le non-respect de l'avertissement peut provoquer des blessures légères ou entraîner des dommages matériels.

REMARQUE : faits et particularités dont il faut tenir compte en manipulant l'appareil.

Instructions pour une utilisation en toute sécurité

- Cet appareil peut être utilisé par des enfants de plus de 8 ans et des personnes ayant des capacités physiques, sensorielles ou mentales réduites ou un manque d'expérience et/ou de connaissance lorsqu'ils sont surveillés ou qu'ils ont été informés de l'utilisation en toute sécurité de l'appareil et ont compris les risques qui en résultent. Les enfants ne doivent pas jouer avec l'appareil. Le nettoyage et la maintenance utilisateur ne doivent pas être effectués par des enfants non surveillés.
- L'appareil et le câble de raccordement doivent être hors de portée des enfants de moins de 8 ans.
-  N'utilisez pas l'appareil à proximité de baignoires, de douches, de lavabos ou tout autre récipient contenant de l'eau.
- Lorsque le sèche-cheveux est utilisé dans une salle de bains, il faut débrancher l'appareil après utilisation. La proximité de l'eau présente un danger même lorsque l'appareil est éteint.
- Comme protection supplémentaire, il est conseillé de pourvoir l'installation d'un dispositif différentiel résiduel (FI/RCD) avec un courant de déclenchement nominal ne dépassant pas 30 mA dans le circuit. Demandez conseil à votre électricien. Faites exclusivement appel à un électricien spécialisé pour effectuer le montage.
- **DANGER ! Risque de brûlures !** Gardez l'appareil hors de portée des jeunes enfants pendant son utilisation et son refroidissement.
- Ne laissez pas l'appareil sans surveillance lorsqu'il est raccordé au réseau électrique.
- Ne déposez pas l'appareil allumé sur des serviettes en papier, des serviettes en éponge ou similaires mais sur un support solide, plat et résistant à la chaleur.
- Si le câble de raccordement au secteur de cet appareil est endommagé, il faut le faire remplacer par le fabricant, son service client ou une personne ayant une qualification similaire pour éviter les mises en danger.

DANGER pour les enfants !

- Le matériel d'emballage n'est pas un jouet. Les enfants ne doivent pas jouer avec les sachets en plastique. Ceux-ci présentent un risque d'asphyxie.

DANGER pour et provoqué par les animaux domestiques et d'élevage !

- Les appareils électriques peuvent présenter des dangers pour les animaux domestiques et d'élevage. De plus, ceux-ci peuvent endommager l'appareil. Maintenez par conséquent les animaux éloignés des appareils électriques.

DANGER ! Risque d'électrocution en raison de l'humidité !

- Veillez toujours à ce que l'appareil ne puisse pas tomber dans l'eau lorsqu'il est branché.
- Protégez l'appareil contre l'humidité, les gouttes et les projections d'eau.
- L'appareil, le câble de raccordement et la fiche secteur ne doivent pas être plongés dans l'eau ou dans un autre liquide.
- Si du liquide pénètre dans l'appareil, débranchez immédiatement la fiche secteur. Faites contrôler l'appareil avant de le remettre en service.
- En cas de chute de l'appareil dans l'eau, débranchez immédiatement la fiche secteur avant de retirer l'appareil. Dans ce cas, cessez d'utiliser l'appareil, faites-le contrôler par un atelier spécialisé.
- N'utilisez pas l'appareil avec des mains mouillées.

DANGER ! Risque d'électrocution !

- Ne mettez pas l'appareil en service si l'appareil ou le câble de raccordement présente des dommages visibles ou si l'appareil a subi une chute.
- Disposez le câble de raccordement de façon que personne ne puisse marcher dessus, se prendre dedans ou trébucher.
- Raccordez la fiche secteur uniquement à une prise de courant conforme et facilement accessible, dont la tension correspond aux indications figurant sur la plaque signalétique. Après avoir branché l'appareil, la prise de courant doit rester facilement accessible.
- Évitez toute détérioration du câble de raccordement par des arêtes vives ou des surfaces brûlantes. N'enroulez pas le câble de raccordement autour de l'appareil. (Risque de rupture de câble !)
- Lors de l'utilisation de l'appareil, le câble de raccordement ne doit pas être coincé ou écrasé.
- Pour débrancher la fiche secteur de la prise de courant, tirez toujours sur la fiche secteur, jamais sur le câble de raccordement.
- Débranchez la fiche secteur de la prise de courant :
  - lorsqu'une panne survient
  - quand vous n'utilisez pas l'appareil
  - avant de monter ou de démonter l'appareil
  - avant de nettoyer l'appareil
  - en cas d'orage
- Afin d'éviter tout risque d'accident, n'effectuez aucune modification au niveau de l'article. Ne remplacez pas le câble de raccordement vous-même. Confiez les réparations uniquement à un atelier spécialisé ou au centre de service.
- N'essayez jamais d'éliminer de la poussière ou des corps étrangers de l'intérieur de l'appareil à l'aide d'objets pointus (par ex. avec un peigne à queue).

DANGER ! Risque d'incendie !

- Ne laissez jamais l'appareil sans surveillance lorsqu'il est branché.
- Ne couvrez jamais l'appareil et ne le posez jamais sur des objets mous (comme des serviettes de toilettes par ex.).
- Assurez-vous que les ouvertures d'aspiration et de sortie d'air soient dégagées en permanence. Tenez l'ouverture d'aspiration d'air éloignée des cheveux longs ou des objets susceptibles d'être aspirés.
- Ne mettez pas en marche l'appareil en même temps qu'un autre appareil de puissance absorbée élevée branché sur la même multiprise.
- N'utilisez pas de rallonge.

DANGER ! Risque de brûlures !

- N'orientez pas le flux d'air chaud vers les yeux, les mains ou d'autres parties du corps sensibles à la chaleur.
- Ne touchez pas les surfaces chaudes de l'appareil.
- Laissez complètement refroidir l'appareil avant de le nettoyer ou de le ranger.
- Laissez refroidir tous les accessoires avant de les détacher de l'appareil.

AVERTISSEMENT : risque de dommages matériels !

- Utilisez uniquement les accessoires d'origine.
- Ne placez jamais l'appareil sur des surfaces brûlantes (par ex. les plaques de cuisson) ou à proximité des sources de chaleur ou de flammes nues.
- N'utilisez pas de détergent agressif ou provoquant des rayures.
- N'exposez pas l'appareil à des températures inférieures à -10 °C ou supérieures à +40 °C.

4. Éléments livrés

1 sèche-cheveux **5**
1 buse de mise en forme **17**
1 diffuseur **18**
1 sac de transport
1 mode d'emploi

1. Sortez toutes les pièces de l'emballage.
2. Vérifiez que toutes les pièces sont présentes et en bon état.

5. Utilisation

REMARQUE : avant la première utilisation, mettez l'appareil en marche et faites-le fonctionner quelques minutes à vitesse et température maximum. Une légère odeur due à la fabrication peut alors se dégager. Elle ne présente aucun danger et n'apparaît que lors de la première utilisation. Assurez une bonne aération de la pièce.

5.1 Marche, arrêt et réglage de la vitesse

1. Branchez la fiche secteur **1** à une prise de courant facile d'accès.
2. À l'aide de l'interrupteur **15**, mettez l'appareil en marche et sélectionnez la vitesse de flux d'air souhaitée :
   O = arrêt
   I = lente ; flux d'air faible
   II = rapide ; flux d'air fort
   Dès que vous mettez l'appareil en marche, l'écran **6** s'allume et la température peut être réglée à l'aide des boutons de l'écran.
   La vitesse est indiquée à l'écran par le symbole **9** qui tourne plus ou moins vite.
3. Après le séchage, placez l'interrupteur **15** sur **O** (arrêt) et débranchez la fiche secteur **1**.

5.2 Niveaux de température

- Utilisez les boutons ⊕ **11** et ⊖ **14** sur l'écran **6** pour sélectionner la température souhaitée du flux d'air.

Vous pouvez choisir parmi 5 niveaux de température : 30 °C, 45 °C, 60 °C, 75 °C, 90 °C.
La température choisie s'affiche à l'écran et est représentée par le cercle coloré **10**.

REMARQUE : le niveau de température 90 °C ne peut pas être réglé à faible vitesse (niveau **I**).

Aperçu des niveaux de température

Température	Utilisation
30 – 45 °C	- cheveux fins - cuir chevelu sensible - cheveux décolorés ou traités chimiquement - en combinaison avec le diffuseur
60 °C	- cheveux normaux - séchage et coiffage en douceur avec la buse de mise en forme
75 °C	- cheveux normaux à épais - séchage et coiffage rapides avec la buse de mise en forme
90 °C	- cheveux épais et non traités - pour une utilisation de courte durée - possible uniquement à grande vitesse (niveau **II**)

5.3 Régulation intelligente de la température

Grâce à la régulation intelligente de la température (fonction IA), la température à laquelle les cheveux sont exposés est maintenue à un niveau constant de 55 °C. Cette température constante est particulièrement douce pour les cheveux et le cuir chevelu. Elle permet d'éviter toute surchauffe locale.
Peu importe la distance à laquelle le sèche-cheveux est tenu des cheveux, la fonction IA adapte automatiquement la température du flux d'air. Ceci est représenté visuellement par le changement du cercle coloré **10**.

- Appuyez sur le bouton AI **12** sur l'écran **6** pour activer la fonction IA. L'écran affiche *SMART* et la température *55 °C* s'affiche.
- Appuyez de nouveau sur le bouton AI **12** pour désactiver la fonction IA.

REMARQUES :

- La fonction IA peut être employée jusqu'à une distance de 30 cm.
- N'utilisez pas la fonction IA avec le diffuseur **18**. Avec le diffuseur, la régulation intelligente de la température ne fonctionne pas correctement.

5.4 Fonction air froid

Pour une meilleure tenue de la coiffure, vous pouvez à l'aide du bouton ✻ **16** refroidir une mèche de cheveux que vous avez mise en forme au moyen de l'air chaud.

- Appuyez sur le bouton ✻ **16** pendant le séchage pour obtenir un flux d'air froid, peu importe la température de départ. Sur l'écran **6**, *25 °C* s'affiche.
- Lorsque vous n'avez plus besoin du flux d'air froid, appuyez à nouveau sur le bouton ✻ **16**.

5.5 Fonction Memory

L'appareil dispose d'une fonction Memory. Lors de la mise à l'arrêt, l'appareil enregistre le dernier réglage de température, y compris la fonction IA et la fonction air froid. Lorsque vous le rallumez l'appareil, ce réglage est automatiquement activé.

REMARQUE : le niveau de température *90 °C* n'est pas enregistré par la fonction Memory. Lorsque vous le rallumez l'appareil, la température est réglée sur *75 °C*.

5.6 Fonction ionisante

Des ions sont appliqués en continu sur les cheveux. Cela permet de réduire l'électricité statique des cheveux et de faciliter leur mise en forme. Les cheveux sont doux, soyeux, brillants et plus faciles à coiffer.

REMARQUE : nous recommandons l'utilisation sans embout pour une action ionique optimale.

5.7 Embouts

DANGER ! Risque de brûlures !

⊙ Laissez refroidir tous les accessoires avant de les détacher de l'appareil.

⊙ Ne touchez pas les surfaces chaudes de l'appareil.

- Éteignez l'appareil avant de monter un embout.
- Les embouts sont positionnés et maintenus sur le sèche-cheveux **5** à l'aide d'un aimant.

Buse de mise en forme

La buse de mise en forme **17** permet d'orienter le flux d'air sur des mèches de cheveux précises. Utilisez la buse de mise en forme pour la mise en forme précise d'ondulations vers l'intérieur ou vers l'extérieur et une distribution optimale de la chaleur.

1. **Figure A :** placez la buse de mise en forme **17** à l'avant sur l'ouverture de sortie d'air **4** du sèche-cheveux. Elle se mettra automatiquement en place.
2. Il est possible de faire pivoter la buse de mise en forme dans toutes les positions souhaitées.
3. Ne retirez la buse de mise en forme du sèche-cheveux qu'une fois qu'elle a refroidi.

Diffuseur

Utilisez le diffuseur **18** pour former des boucles et de légères ondulations sur les longueurs et les pointes ou pour donner du volume à la racine des cheveux.

1. **Figure B :** placez le diffuseur **18** à l'avant sur l'ouverture de sortie d'air **4** du sèche-cheveux. Il se mettra automatiquement en place.
2. Réglez le sèche-cheveux sur un flux d'air faible (**I**) et une température basse à moyenne.
3. Utilisation :
   - Sur cheveux longs : passez le diffuseur sur les pointes des cheveux et formez de légères ondulations en direction des racines.
   - Sur cheveux courts : utilisez le diffuseur pour travailler les cheveux courts au niveau de la racine et leur donner du volume.
4. Ne retirez le diffuseur du sèche-cheveux qu'une fois qu'il a refroidi.

REMARQUE : l'aimant est assez puissant. Pour enlever plus facilement la buse de mise en forme **17** et le diffuseur **18**, retirez-les du sèche-cheveux en les inclinant légèrement.

5.8 Protection contre la surchauffe

Cet appareil est équipé d'une protection contre la surchauffe. En cas de surchauffe, p. ex. si des cheveux ou des corps étrangers obstruent l'ouverture d'aspiration d'air, l'appareil s'arrête automatiquement.

- Dans ce cas, placez l'interrupteur Marche/Arrêt **15** sur **O** (arrêt) et débranchez la fiche secteur **1** de la prise de courant.
- Si nécessaire, nettoyez la grille de protection **2** et l'ouverture d'aspiration d'air **3**.
- Laissez l'appareil suffisamment refroidir avant de le remettre en marche.

6. Nettoyage

DANGER !

⊙ Débranchez la fiche secteur **1** de la prise de courant avant de nettoyer le sèche-cheveux.

AVERTISSEMENT : risque de dommages matériels !

⊙ N'utilisez pas de détergent agressif ou provoquant des rayures.

Nettoyez l'appareil régulièrement. Veillez particulièrement à ce qu'il n'y ait pas de poussière, de cheveux ou de peluches dans l'ouverture d'aspiration d'air **3** et dans l'ouverture de sortie d'air **4**.

- Utilisez un chiffon doux humide pour nettoyer le sèche-cheveux **5** et la grille de protection **2** située au-dessus de l'ouverture d'aspiration d'air.
- Retirez l'embout refroidi du sèche-cheveux. Tenez le sèche-cheveux avec l'ouverture de sortie d'air **4** vers le bas. Nettoyez l'ouverture de sortie d'air à l'aide d'un pinceau.

Nettoyage de la grille de protection

1. **Figure C :** retirez la grille de protection **2** vers le bas de l'ouverture d'aspiration d'air **3**.
2. Nettoyez le filtre de protection au-dessus de l'ouverture d'aspiration d'air ainsi que la grille de protection à l'intérieur et à l'extérieur avec un pinceau.
3. Repoussez la grille de protection vers le haut, au-dessus de l'ouverture d'aspiration d'air, jusqu'à ce qu'elle se positionne magnétiquement.

Nettoyage des embouts

1. **Figure A/B :** ne retirez pas les embouts du sèche-cheveux avant qu'ils n'aient refroidi.
2. Essuyez les embouts à l'aide d'un chiffon humide.
3. Laissez les embouts sécher complètement avant de les remonter.

7. Rangement

AVERTISSEMENT : risque de dommages matériels !

⊙ N'enroulez pas le câble de raccordement **1** autour de l'appareil. (Risque de rupture de câble !)

- Le sac de transport permet de ranger le sèche-cheveux et les accessoires de manière sûre et pratique.
- En cas d'inutilisation prolongée, conservez l'appareil dans un lieu sec.

8. Commander des pièces de rechange

Nous proposons sur notre boutique en ligne une sélection de pièces de rechange pour vous permettre de profiter longtemps de votre produit.

Vous trouverez ici toutes les pièces de rechange disponibles :

1. Consultez **https://shop.hoyerhandel.com/**
2. Recherchez le numéro IAN de l'article dans la barre de recherche.

ou

Scannez le code QR ci-dessous avec votre smartphone/tablette.

9. Mise au rebut

Ce produit est soumis aux exigences de la directive 2012/19/UE. Le symbole de la poubelle sur roues barrée signifie que, dans l'Union européenne, le produit doit faire l'objet d'une collecte séparée des déchets. Cela s'applique au produit et à tous les accessoires portant ce symbole. Les produits portant ce symbole ne doivent pas être éliminés avec les déchets ménagers normaux, mais doivent être déposés dans un point de collecte chargé du recyclage des appareils électriques et électroniques.

Ce symbole de recyclage identifie p. ex. un objet ou des parties de matériaux comme étant recyclables. De manière générale, le recyclage peut contribuer à réduire la consommation de matières premières.

Emballage

Si vous souhaitez mettre l'emballage au rebut, respectez les prescriptions environnementales correspondantes de votre pays.

Seulement pour la France







Le produit est recyclable, soumis à la responsabilité élargie du producteur et doit faire l'objet d'un tri sélectif.

10. Dépannage

Si votre appareil ne fonctionne pas correctement, procédez dans un premier temps aux tests de cette liste de contrôle. Il s'agit peut-être seulement d'un problème mineur que vous pouvez résoudre vous-même.

DANGER ! Risque d'électrocution !

⊙ N'essayez en aucun cas de réparer l'appareil vous-même.

Problème	Cause possible / solution
Ne fonctionne pas	• L'alimentation électrique est-elle établie correctement ? • La protection contre la surchauffe a-t-elle arrêté l'appareil ? Placez le l'interrupteur **15** sur **O** (arrêt) et débranchez la fiche secteur **1** de la prise de courant. Laissez l'appareil refroidir suffisamment et nettoyez si nécessaire la grille de protection **2** et le filtre de protection au-dessus de l'ouverture d'aspiration d'air **3** (voir « Nettoyage » à la page 40).
Le code d'erreur *E7* ou *E8* est affiché.	• Vérifier que la tension de la prise de courant correspond à celle indiquée sur la plaque signalétique. • Branchez le sèche-cheveux sur une autre prise de courant. • Si le code d'erreur persiste, veuillez contacter le centre de service.
Le code d'erreur *E2* est affiché.	• Nettoyez la grille de protection **2** et le filtre de protection au-dessus de l'ouverture d'aspiration d'air **3** (voir « Nettoyage » à la page 40). • Si le code d'erreur persiste, veuillez contacter le centre de service.
Un autre code d'erreur est affiché.	• Notez le code d'erreur et contactez le centre de service.

11. Caractéristiques techniques

Modèle :	CHTAI 1600 A1
Tension secteur :	220 – 240 V ~ 50 – 60 Hz
Classe de protection :	II ⧈
Puissance :	1 600 W
Puissance absorbée en mode éteint :	≤ 0,5 W

Symboles utilisés

	Isolation de protection
	Avec ce marquage CE, la société HOYER Handel GmbH déclare la conformité avec la règlementation de l'Union européenne.
	Ce symbole rappelle qu'il faut éliminer l'emballage en respectant les réglementations en vigueur en matière d'élimination des déchets.
	Les matériaux recyclables sont marqués par le symbole du recyclage (3 flèches). Le matériau peut être spécifié par le numéro de recyclage au milieu (ici : 21) et/ou un sigle (ici : PAP).
~	Tension alternative
	Le produit est recyclable, soumis à la responsabilité élargie du producteur et doit faire l'objet d'un tri sélectif.
UK CA	Avec ce marquage UKCA (UK Conformity Assessed) la société HOYER Handel GmbH déclare la conformité pour le Royaume-Uni.
	Ce symbole représente le fabricant du produit.

Sous réserves de modifications techniques.

12. Garantie de HOYER Handel GmbH valable pour la France

Chère cliente, cher client,
Vous obtenez pour cet appareil une garantie de 3 ans à compter de la date d'achat. En cas de défauts de ce produit, vous disposez de droits légaux contre le vendeur de ce produit. Ces droits ne sont pas limités par notre garantie présentée par la suite.
Indépendamment de la garantie commerciale souscrite, le vendeur reste tenu des défauts de conformité du bien et des vices rédhibitoires dans les conditions prévues aux articles L217-4 à L217-13 du Code de la consommation et aux articles 1641 à 1648 et 2232 du Code Civil.

Article L217-16 du Code de la consommation

Lorsque l'acheteur demande au vendeur, pendant le cours de la garantie commerciale qui lui a été consentie lors de l'acquisition ou de la réparation d'un bien meuble, une remise en état couverte par la garantie, toute période d'immobilisation d'au moins sept jours vient s'ajouter à la durée de la garantie qui restait à courir. Cette période court à compter de la demande d'intervention de l'acheteur ou de la mise à disposition pour réparation du bien en cause, si cette mise à disposition est postérieure à la demande d'intervention.

Article L217-4 du Code de la consommation

Le vendeur livre un bien conforme au contrat et répond des défauts de conformité existant lors de la délivrance.

Il répond également des défauts de conformité résultant de l'emballage, des instructions de montage ou de l'installation lorsque celle-ci a été mise à sa charge par le contrat ou a été réalisée sous sa responsabilité.

Article L217-5 du Code de la consommation

Le bien est conforme au contrat :

1. S´il est propre à l'usage habituellement attendu d'un bien semblable et, le cas échéant :
   - s'il correspond à la description donnée par le vendeur et posséder les qualités que celui-ci a présentées à l'acheteur sous forme d'échantillon ou de modèle ;
   - s'il présente les qualités qu'un acheteur peut légitimement attendre eu égard aux déclarations publiques faites par le vendeur, par le producteur ou par son représentant, notamment dans la publicité ou l'étiquetage ;
2. Ou s'il présente les caractéristiques définies d'un commun accord par les parties ou être propre à tout usage spécial recherché par l'acheteur, porté à la connaissance du vendeur et que ce dernier a accepté.

Article L217-12 du Code de la consommation

L'action résultant du défaut de conformité se prescrit par deux ans à compter de la délivrance du bien.

Article 1641 du Code civil

Le vendeur est tenu de la garantie à raison des défauts cachés de la chose vendue qui la rendent impropre à l'usage auquel on la destine, ou qui diminuent tellement cet usage que l'acheteur ne l'aurait pas acquise, ou n'en aurait donné qu'un moindre prix, s'il les avait connus.

Article 1648 1er alinéa du Code civil

L'action résultant des vices rédhibitoires doit être intentée par l'acquéreur dans un délai de deux ans à compter de la découverte du vice.

Conditions de garantie

Le délai de garantie commence à la date d'achat. Conservez le ticket de caisse d'origine. Ce document sert de justificatif d'achat. Si au cours des trois années suivant la date d'achat, des défauts de matériel ou de fabrication apparaissent sur ce produit, celui-ci vous est, à notre discrétion, réparé ou remplacé gratuitement, ou le prix d'achat est remboursé. Les conditions pour faire valoir la garantie sont que l'appareil et la preuve d'achat (ticket de caisse) soient présentés dans un délai de trois ans et que le défaut ainsi que le moment où il est survenu soient brièvement décrits par écrit.
Si le défaut est couvert par notre garantie, nous vous renvoyons le produit réparé ou neuf. La réparation ou l'échange du produit ne constitue pas un nouveau commencement de période de la garantie.

Les pièces détachées indispensables à l'utilisation du produit sont disponibles pendant la durée de la garantie du produit.

Durée de garantie et requêtes légales pour vices de construction

La durée de garantie n'est pas prolongée par son application. Ceci est également valable sur les pièces réparées et remplacées. Les dommages et les vices déjà présents au moment de l'achat doivent être signalés immédiatement après le déballage. Après l'expiration de la garantie, les réparations à effectuer sont payantes.

Etendue de la garantie

L'appareil a été fabriqué selon des prescriptions de qualité rigoureuses et a été vérifié minutieusement avant livraison.
La garantie s'applique aux défauts de matériel ou de fabrication.

Sont exclus de la garantie les pièces d'usure qui sont soumises à une usure normale et les dommages subis par des pièces fragiles, par ex. les interrupteurs, sources d'éclairage ou d'autres pièces en verre.

Cette garantie est perdue si l'appareil n'a pas été utilisé ou entretenu de manière conforme. Pour une utilisation conforme du produit, respecter précisément toutes les consignes présentées dans le mode d'emploi. Les fins d'utilisation et les actions contre-indiquées ou déconseillées dans le mode d'emploi doivent impérativement être évitées.
Le produit est exclusivement conçu pour un usage privé non commercial. La manipulation non autorisée et non conforme, l'utilisation de force et les interventions non effectuées par notre centre de service autorisé entraînent la perte de garantie.

Déroulement en cas de garantie

Pour assurer un traitement rapide de votre demande, respectez les éléments suivants :

- Pour toute demande, tenez à disposition le numéro d'article
  IAN : 541230_2601 et le ticket de caisse comme preuve d'achat.
- Vous trouverez les numéros d'article sur la plaque signalétique, une gravure, la page de titre de votre notice (en bas, à gauche) ou sur l'autocollant apposé à l'arrière ou sur le dessous de l'appareil.
- En cas d'erreur de fonctionnement ou autres pannes, contactez d'abord par **téléphone** ou par **e-Mail** le centre de service cité ci-dessous.
- Envoyez ensuite gratuitement à l'adresse de service qu'on vous a donnée le produit considéré comme défectueux en y joignant la preuve d'achat (ticket de caisse) et l'indication du défaut ainsi que du moment où il est survenu.

Sur www.lidl-service.com, vous pouvez télécharger ce mode d'emploi ainsi que ceux d'autres produits, des vidéos sur les produits et des logiciels d'installation.

PDF ONLINE
www.lidl-service.com

Ce code QR vous permet d'accéder directement à la page du service client Lidl (www.lidl-service.com) et vous permet d'ouvrir votre mode d'emploi lorsque vous avez saisi le numéro d'article (IAN) **541230_2601**.

Centre de service

(FR) Service France
Tel.: 0800 919270
E-Mail: hoyer@lidl.fr

IAN : 541230_2601

Fournisseur

Attention ! L'adresse suivante **n'est pas une adresse de service**. Contactez d'abord le centre de service cité plus haut.

HOYER Handel GmbH
Kühnehöfe 12
22761 Hamburg
ALLEMAGNE

13. Garantie de HOYER Handel GmbH valable pour la Belgique et la Suisse

Chère cliente, cher client,
Vous obtenez pour cet appareil une garantie de 3 ans à compter de la date d'achat. En cas de défauts de ce produit, vous disposez de droits légaux contre le vendeur de ce produit. Ces droits ne sont pas limités par notre garantie présentée par la suite.

Conditions de garantie

Le délai de garantie commence à la date d'achat. Conservez le ticket de caisse d'origine. Ce document sert de justificatif d'achat. Si au cours des trois années suivant la date d'achat, des défauts de matériel ou de fabrication apparaissent sur ce produit, celui-ci vous est, à notre discrétion, réparé ou remplacé gratuitement. Les conditions pour faire valoir la garantie sont que l'appareil et la preuve d'achat (ticket de caisse) soient présentés dans un délai de trois ans et que le défaut ainsi que le moment où il est survenu soient brièvement décrits par écrit.
Si le défaut est couvert par notre garantie, nous vous renvoyons le produit réparé ou neuf. La réparation ou l'échange du produit ne constitue pas un nouveau commencement de période de la garantie.

Durée de garantie et requêtes légales pour vices de construction

La durée de garantie n'est pas prolongée par son application. Ceci est également valable sur les pièces réparées et remplacées. Les dommages et les vices déjà présents au moment de l'achat doivent être signalés immédiatement après le déballage. Après l'expiration de la garantie, les réparations à effectuer sont payantes.

Etendue de la garantie

L'appareil a été fabriqué selon des prescriptions de qualité rigoureuses et a été vérifié minutieusement avant livraison.
La garantie s'applique aux défauts de matériel ou de fabrication.

Sont exclus de la garantie les pièces d'usure qui sont soumises à une usure normale et les dommages subis par des pièces fragiles, par ex. les interrupteurs, sources d'éclairage ou d'autres pièces en verre.

Cette garantie est perdue si l'appareil n'a pas été utilisé ou entretenu de manière conforme. Pour une utilisation conforme du produit, respecter précisément toutes les consignes présentées dans le mode d'emploi. Les fins d'utilisation et les actions contre-indiquées ou déconseillées dans le mode d'emploi doivent impérativement être évitées.
Le produit est exclusivement conçu pour un usage privé non commercial. La manipulation non autorisée et non conforme, l'utilisation de force et les interventions non effectuées par notre centre de service autorisé entraînent la perte de garantie.

Déroulement en cas de garantie

Pour assurer un traitement rapide de votre demande, respectez les éléments suivants :

- Pour toute demande, tenez à disposition le numéro d'article **IAN : 541230_2601** et le ticket de caisse comme preuve d'achat.
- Vous trouverez les numéros d'article sur la plaque signalétique, une gravure, la page de titre de votre notice (en bas, à gauche) ou sur l'autocollant apposé à l'arrière ou sur le dessous de l'appareil.
- En cas d'erreur de fonctionnement ou autres pannes, contactez d'abord par **téléphone** ou par **e-Mail** le centre de service cité ci-dessous.

- Envoyez ensuite gratuitement à l'adresse de service qu'on vous a donnée le produit considéré comme défectueux en y joignant la preuve d'achat (ticket de caisse) et l'indication du défaut ainsi que du moment où il est survenu.

Sur www.lidl-service.com, vous pouvez télécharger ce mode d'emploi ainsi que ceux d'autres produits, des vidéos sur les produits et des logiciels d'installation.



Ce code QR vous permet d'accéder directement à la page du service client Lidl (www.lidl-service.com) et vous permet d'ouvrir votre mode d'emploi lorsque vous avez saisi le numéro d'article (IAN) **541230_2601**.

Centre de service

(BE) Service Belgique
Tel.: 0800 12089
E-Mail: hoyer@lidl.be

(CH) Service Suisse
Tel.: 0800 56 44 33
E-Mail: hoyer@lidl.ch

IAN : 541230_2601

Fournisseur

Attention ! L'adresse suivante **n'est pas une adresse de service**. Contactez d'abord le centre de service cité plus haut.

HOYER Handel GmbH
Kühnehöfe 12
22761 Hamburg
ALLEMAGNE

Inhoud

1. Overzicht 49
2. Correct gebruik 50
3. Veiligheidsinstructies 50
4. Levering 53
5. Bedienen 53
5.1 In-/uitschakelen en snelheid regelen 53
5.2 Temperatuurstanden 54
5.3 Intelligente temperatuurregeling 54
5.4 Koudeluchtfunctie 54
5.5 Memory-functie 55
5.6 Ionisatiefunctie 55
5.7 Opzetstukken 55
5.8 Beveiliging tegen oververhitting 56
6. Reinigen 56
7. Bewaren 56
8. Vervangingsonderdelen nabestellen 57
9. Weggooien 57
10. Problemen oplossen 57
11. Technische gegevens 58
12. Garantie van HOYER Handel GmbH 59

1. Overzicht

1		Aansluitsnoer met stekker
2		Beschermrooster
3		Luchtaanzuigopening (met beschermzeef onder het beschermrooster **2**)
4		Luchtuitlaatopening
5		Haardroger
6		Touchdisplay/display
7	*SMART*	Weergave: AI-functie ingeschakeld
8	*°C*	Weergave: temperatuur van de luchtstroom
9		Weergave: snelheid van de luchtstroom
10		Gekleurde ring: geeft de temperatuur weer
11	⊕	Toets: temperatuur verhogen
12	AI	Toets: AI-functie in-/uitschakelen
13		Dit symbool geeft weer dat de haardroger ionen afgeeft.
14	⊖	Toets: temperatuur verlagen
15	**O I II**	In-/uitschakelaar en schakelaar voor snelheidsstanden: **O** (uit) / **I** (laag) / **II** (hoog)
16		Koudeluchttoets
17		Stylingmondstuk
18		Diffusor

Hartelijk dank voor uw vertrouwen!

Hartelijk gefeliciteerd met uw nieuwe haardroger.

Om het product veilig te gebruiken en om alle functies van het apparaat te leren kennen:

- **Lees deze gebruiksaanwijzing vóór de eerste ingebruikname zorgvuldig door.**
- **Neem altijd de veiligheidsinstructies in acht!**
- **Het apparaat mag alleen worden bediend zoals in deze gebruiksaanwijzing wordt beschreven.**
- **Bewaar deze gebruiksaanwijzing goed.**
- **Wanneer u het apparaat ooit aan iemand doorgeeft, dient u deze gebruiksaanwijzing bij te voegen. De gebruiksaanwijzing maakt deel uit van het product.**

Wij wensen u veel plezier met uw nieuwe haardroger!

Symbolen op het apparaat



Gebruik dit apparaat niet in de buurt van badkuipen, douches, wastafels of andere kommen die water bevatten.

2. Correct gebruik

De haardroger is uitsluitend bedoeld voor het drogen en stylen van echt, eigen haar.
Het apparaat is ontworpen voor gebruik in het huishouden en mag niet voor commerciële doeleinden worden gebruikt.
Het apparaat mag uitsluitend binnenshuis worden gebruikt.

Voorzienbaar misbruik

WAARSCHUWING voor verwondingen!

⊙ Droog met de haardroger geen andere lichaamsdelen, dieren of voorwerpen. Gebruik het apparaat niet voor kunsthaar of haarextensions.

3. Veiligheidsinstructies

Waarschuwingen

Indien nodig worden de volgende waarschuwingen in deze gebruiksaanwijzing gebruikt:



GEVAAR! Hoog risico: het niet in acht nemen van de waarschuwing kan tot letsel leiden.

WAARSCHUWING! Matig risico: het niet in acht nemen van de waarschuwing kan verwondingen of ernstige materiële schade veroorzaken.

LET OP: gering risico: het niet in acht nemen van de waarschuwing kan lichte verwondingen of materiële schade veroorzaken.

AANWIJZING: situaties en bijzonderheden waarop tijdens het gebruik van het apparaat moet worden gelet.

Instructies voor een veilig gebruik

- Dit apparaat kan worden gebruikt door kinderen vanaf 8 jaar en door personen met verminderde fysieke, sensorische of mentale capaciteiten of een gebrek aan ervaring en/of kennis, wanneer zij onder toezicht staan of met betrekking tot het veilige gebruik van het apparaat instructies hebben gekregen en de daaruit voortvloeiende risico's hebben begrepen. Kinderen mogen niet met het apparaat spelen. Kinderen mogen zonder toezicht geen reiniging en gebruikersonderhoud uitvoeren.
- Kinderen jonger dan 8 jaar moeten uit de buurt worden gehouden van het apparaat en het aansluitsnoer.
-  Gebruik dit apparaat niet in de buurt van badkuipen, douches, wastafels of andere kommen die water bevatten.
- Wanneer de haardroger in een badkamer wordt gebruikt, moet de stekker na gebruik uit het stopcontact worden getrokken. De nabijheid van water vormt een gevaar, ook al is het apparaat uitgeschakeld.
- Als extra beveiliging wordt het installeren van een aardlekschakelaar (FI/RCD) met een nominale uitschakelstroom van maximaal 30 mA in het stroomcircuit aanbevolen. Vraag uw elektrisch installateur om advies. Laat de inbouw uitsluitend uitvoeren door een erkend elektricien.
- **GEVAAR voor verwondingen door verbranden!** Houd het apparaat tijdens het gebruik of het afkoelen uit de buurt van jonge kinderen.
- Laat het apparaat niet zonder toezicht achter wanneer het met het elektriciteitsnet is verbonden.
- Leg het ingeschakelde apparaat niet op papieren zakdoeken, handdoeken of iets dergelijks, maar op een stevige, vlakke en warmtebestendige ondergrond.
- Wanneer het netaansluitsnoer van dit apparaat beschadigd is, moet dit door de fabrikant of diens klantenservice of een gelijkwaardig gekwalificeerde persoon worden vervangen, om gevaar te voorkomen.

GEVAAR voor kinderen!

- Verpakkingsmateriaal is geen kinderspeelgoed. Kinderen mogen niet met de plastic zakken spelen. Er bestaat verstikkingsgevaar.

GEVAAR voor en door huis- en gebruiksdieren!

- Er kunnen gevaren voor huis- en gebruiksdieren van elektrische apparaten uitgaan. Verder kunnen dieren ook schade aan het apparaat veroorzaken. Houd dieren daarom altijd uit de buurt van elektrische apparaten.

GEVAAR voor een elektrische schok door vocht!

- Leg het apparaat nooit zo neer, dat het in aangesloten toestand in water kan vallen.
- Bescherm het apparaat tegen vocht, druppel- of spatwater.
- Het apparaat, het aansluitsnoer en de stekker mogen niet in water of andere vloeistoffen worden gedompeld.
- Wanneer er vloeistof in het apparaat terechtkomt, moet de stekker direct uit het stopcontact worden getrokken. Laat het apparaat controleren, voordat u het weer in gebruik neemt.
- Mocht het apparaat toch ooit in het water vallen, trek dan onmiddellijk de stekker uit het stopcontact en haal het apparaat daarna pas uit het water. Gebruik het apparaat in dat geval niet meer, maar laat het door een gespecialiseerd bedrijf controleren.
- Bedien het apparaat niet met natte handen.

GEVAAR voor een elektrische schok!

- Neem het apparaat niet in gebruik wanneer het apparaat of het aansluitsnoer zichtbare schade vertoont of wanneer het apparaat voorheen is gevallen.
- Leg het aansluitsnoer zodanig neer dat niemand erop kan trappen, erachter blijft hangen of erover kan struikelen.
- Sluit de stekker alleen aan op een op de juiste wijze geïnstalleerd, gemakkelijk toegankelijk stopcontact, waarvan de spanning overeenkomt met de gegevens op het typeplaatje. Het stopcontact moet ook na het aansluiten verder goed toegankelijk blijven.
- Let erop dat het aansluitsnoer niet door scherpe randen of hete plaatsen kan worden beschadigd. Wikkel het aansluitsnoer niet rond het apparaat. (Gevaar voor een kabelbreuk!)
- Let er bij het gebruik van het apparaat op dat het aansluitsnoer niet vastgeklemd wordt of bekneld raakt.
- Om de stekker uit het stopcontact te trekken, moet u altijd aan de stekker trekken, nooit aan het aansluitsnoer.
- Trek de stekker uit het stopcontact:
  - wanneer er zich een storing voordoet;
  - wanneer u het apparaat niet gebruikt;
  - voordat u het apparaat monteert of demonteert;
  - voordat u het apparaat reinigt;
  - bij onweer.
- Om gevaar te voorkomen, brengt u geen veranderingen aan het artikel aan. Ook het aansluitsnoer mag niet zelf worden vervangen. Laat reparaties alleen door een gespecialiseerd bedrijf of in het servicecenter uitvoeren.
- Probeer nooit met puntige voorwerpen (bijv. met een steelkam) stof of vreemde voorwerpen uit het binnenste van het apparaat te verwijderen.



GEVAAR - Brandgevaar!

- ⊙ Laat het aangesloten apparaat nooit zonder toezicht achter.
- ⊙ Dek het apparaat nooit af en leg het nooit op zachte voorwerpen (zoals bijv. handdoeken) neer.
- ⊙ Let erop dat de luchtaanzuig- en luchtuitlaatopening altijd vrij zijn. Houd de luchtaanzuigopening uit de buurt van lang haar of voorwerpen die aangezogen zouden kunnen worden.
- ⊙ Schakel het apparaat niet gelijktijdig in met een ander apparaat dat een hoog verbruik vraagt, dat op hetzelfde meervoudige stopcontact is aangesloten.
- ⊙ Gebruik geen verlengkabel.



GEVAAR voor verwondingen door verbranden!

- ⊙ Richt de hete luchtstroom niet op ogen, handen of andere voor warmte gevoelige lichaamsdelen.
- ⊙ Raak de hete oppervlakken van het apparaat niet aan.
- ⊙ Laat het apparaat volledig afkoelen, voordat u het reinigt of opbergt.
- ⊙ Laat alle accessoires afkoelen, voordat u ze van het apparaat verwijdert.

WAARSCHUWING voor materiële schade!

- ⊙ Gebruik uitsluitend de originele accessoires.
- ⊙ Leg het apparaat nooit op hete oppervlakken (bijv. fornuisplaten) of in de buurt van warmtebronnen of open vuur.
- ⊙ Gebruik geen scherpe of schurende schoonmaakmiddelen.
- ⊙ Stel het apparaat niet bloot aan temperaturen lager dan -10 °C of hoger dan +40 °C.

4. Levering

1 haardroger **5**
1 stylingmondstuk **17**
1 diffusor **18**
1 transporttas
1 gebruiksaanwijzing

1. Haal alle onderdelen uit de verpakking.
2. Controleer of alle onderdelen volledig zijn en of ze onbeschadigd zijn.

5. Bedienen

AANWIJZING: vóór het eerste gebruik dient u het apparaat in te schakelen en laat u het enkele minuten met de hoogste snelheid en met de hoogste temperatuur draaien. Daarbij kunt u een vreemde geur ruiken die wordt veroorzaakt door de fabricage. Dit kan geen kwaad en doet zich alleen voor bij het eerste gebruik. Zorg voor een goede ventilatie van de ruimte.

5.1 In-/uitschakelen en snelheid regelen

1. Steek de stekker **1** in een goed toegankelijk stopcontact.
2. Met de schakelaar **15** schakelt u het apparaat in en kiest u de gewenste snelheid voor de luchtstroom:
   O = uit
   I = laag; geringe luchtstroom
   II = hoog; sterke luchtstroom
   Zodra u het apparaat inschakelt, wordt het display **6** ingeschakeld en kan de temperatuur met de toetsen op het display worden geregeld.
   De snelheid wordt op het display gesymboliseerd doordat het symbool **9** sneller of langzamer draait.

3. Na het drogen schuift u de schakelaar **15** naar **O** (uit) en trekt u de stekker **1** uit het stopcontact.

5.2 Temperatuurstanden

- Met de toetsen ⊕ **11** en ⊖ **14** op het display **6** kiest u de gewenste temperatuur van de luchtstroom.

Er kunnen 5 temperatuurstanden worden gekozen: 30 °C, 45 °C, 60 °C, 75 °C, 90 °C. De gekozen temperatuur wordt op het display weergegeven en door de gekleurde ring **10** gesymboliseerd.

AANWIJZING: de temperatuurstand van 90 °C kan bij een lage snelheid (stand **I**) niet worden geselecteerd.

Overzicht temperatuurstanden

Temperatuur	Gebruik
30 – 45 °C	- fijn haar - gevoelige hoofdhuid - geblondeerd of chemisch behandeld haar - bij gebruik van de diffusor
60 °C	- normaal haar - zacht drogen en stylen met het stylingmondstuk
75 °C	- normaal tot dik haar - snel drogen en stylen met het stylingmondstuk
90 °C	- dik, onbehandeld haar - voor kort gebruik - alleen met hoge snelheid (stand **II**) mogelijk

5.3 Intelligente temperatuurregeling

Door de intelligente temperatuurregeling (AI-functie) wordt de temperatuur die op het haar inwerkt, constant op 55 °C gehouden. De constante temperatuur is zeer vriendelijk voor het haar en de hoofdhuid. Puntsgewijze oververhitting wordt vermeden.
Daarbij maakt het niet uit op welke afstand de haardroger ten opzichte van het haar wordt gehouden. De AI-functie past de temperatuur van de luchtstroom automatisch aan. Dit kan worden herkend aan de verandering van de gekleurde ring **10**.

- Druk op de toets Ⓐⓘ **12** op het display **6** om de AI-functie in te schakelen. Op het display wordt *SMART* en de temperatuur *55 °C* weergegeven.
- Druk opnieuw op de toets Ⓐⓘ **12** om de AI-functie weer uit te schakelen.

AANWIJZINGEN:

- De AI-functie is tot een afstand van 30 cm actief.
- Gebruik de AI-functie niet met de diffusor **18**. Met de diffusor functioneert de intelligente temperatuurregeling niet correct.

5.4 Koudeluchtfunctie

Om de houdbaarheid van het kapsel te verbeteren, kunt u het gedeelte van het haar dat met warme lucht is gestyled, met behulp van de toets ✲ **16** afkoelen.

- Druk tijdens het drogen op de toets ✲ **16** om onafhankelijk van de uitgangstemperatuur een koele luchtstroom te krijgen.
  Op het display **6** wordt *25 °C* weergegeven.
- Wanneer de koele luchtstroom niet meer nodig is, drukt u opnieuw op de toets ✲ **16**.

5.5 Memory-functie

Het apparaat beschikt over een memory-functie. Deze slaat bij het uitschakelen de laatste temperatuurinstelling inclusief de AI-functie en de koudeluchtfunctie op. Bij de volgende keer inschakelen is deze instelling automatisch actief.

AANWIJZING: de temperatuurstand *90 °C* wordt niet via de memory-functie opgeslagen. Bij de volgende keer inschakelen is de temperatuur op *75 °C* ingesteld.

5.6 Ionisatiefunctie

Ononderbroken worden er ionen op het haar aangebracht. Zo wordt de statische oplading van het haar verminderd en kan het beter worden gestyled. Het haar wordt zacht, soepel, glanzend en kan makkelijker worden gestyled.

AANWIJZING: voor de optimale werking van ionen adviseren wij het gebruik zonder opzetstukken.

5.7 Opzetstukken

GEVAAR voor verwondingen door verbranden!

⊙ Laat alle accessoires afkoelen voordat u deze van het apparaat verwijdert.

⊙ Raak de hete oppervlakken van het apparaat niet aan.

- Schakel het apparaat uit om een opzetstuk te monteren.
- De opzetstukken worden magnetisch op de haardroger **5** gepositioneerd en vastgehouden.

Stylingmondstuk

Met het stylingmondstuk **17** kan de luchtstroom op bepaalde gedeelten van het haar worden gericht. Gebruik het stylingmondstuk voor het nauwkeurig stylen van binnenwaartse of buitenwaartse golven en een optimale warmteverdeling.

1. **Afbeelding A:** plaats het stylingmondstuk **17** aan de voorkant op de luchtuitlaatopening **4** van de haardroger. Het wordt automatisch correct geplaatst.
2. Het stylingmondstuk kan in elke gewenste positie worden gedraaid.
3. Trek het stylingmondstuk pas van de haardroger af wanneer deze is afgekoeld.

Diffusor

Gebruik de diffusor **18** om krullen en zachte golven in de lengten en uiteinden te maken evenals voor stevigheid en volume bij de haarinplant.

1. **Afbeelding B:** plaats de diffusor **18** aan de voorkant op de luchtuitlaatopening **4** van de haardroger. Deze wordt automatisch correct geplaatst.
2. Schakel de haardroger bij een lage luchtstroom (**I**) op een lage tot gemiddelde temperatuur in.
3. Gebruik:
   - Bij lang haar: houd de diffusor bij de haaruiteinden en vorm het haar in de richting van de haarinplant in zachte golven.
   - Bij kort haar: bewerk kort haar met de diffusor bij de haarinplant zodat stevigheid en volume ontstaan.
4. Trek de diffusor pas van de haardroger af wanneer deze is afgekoeld.

AANWIJZING: de magneet is zeer krachtig. Om het stylingmondstuk **17** en de diffusor **18** gemakkelijker los te maken, trekt u deze licht gekanteld van de haardroger af.

5.8 Beveiliging tegen oververhitting

Dit apparaat heeft een beveiliging tegen oververhitting. Bij oververhitting, bijv. wanneer haren of vreemde voorwerpen de luchtaanzuigopening blokkeren, schakelt het apparaat automatisch uit.

- Zet in dat geval de in-/uitschakelaar **15** op **O** (uit) en trek de stekker **1** uit het stopcontact.
- Reinig evt. het beschermrooster **2** en de luchtaanzuigopening **3**.
- Laat het apparaat voldoende afkoelen alvorens het weer in te schakelen.

6. Reinigen

GEVAAR!

⊙ Trek de stekker **1** uit het stopcontact voordat u de haardroger schoonmaakt.

WAARSCHUWING voor materiële schade!

⊙ Gebruik geen scherpe of schurende schoonmaakmiddelen.

Reinig het apparaat regelmatig. Let er vooral op dat er geen stof, haren en pluizen in de luchtaanzuigopening **3** en luchtuitlaatopening **4** zitten.

- Veeg de haardroger **5** en het beschermrooster **2** over de luchtaanzuigopening met een iets vochtige doek af.
- Trek het afgekoelde opzetstuk van de haardroger af. Houd de haardroger met de luchtuitlaatopening **4** naar beneden. Reinig de luchtuitlaatopening met een kwastje.

Beschermrooster reinigen

1. **Afbeelding C:** trek het beschermrooster **2** naar onder van de luchtaanzuigopening **3** af.
2. Reinig de beschermzeef over de luchtaanzuigopening evenals het beschermrooster van binnen en van buiten met een kwastje.
3. Schuif het beschermrooster weer naar boven over de luchtaanzuigopening totdat het zich magnetisch positioneert.

Opzetstukken reinigen

1. **Afbeelding A/B:** trek de opzetstukken pas van de haardroger af wanneer deze zijn afgekoeld.
2. Veeg de opzetstukken met een vochtige doek af.
3. Laat de opzetstukken volledig drogen voordat u ze opnieuw gebruikt.

7. Bewaren

WAARSCHUWING voor materiële schade!

⊙ Wikkel het aansluitsnoer **1** niet rond het apparaat. (Gevaar voor een kabelbreuk!)

- In de transporttas kunt u de haardroger en de accessoires veilig en handig bewaren en vervoeren.
- Bewaar het apparaat, als u dit gedurende langere tijd niet gebruikt, op een droge plaats.

8. Vervangingsonderdelen nabestellen

In onze webshop bieden wij u een grote selectie vervangingsonderdelen aan, zodat u zo lang mogelijk plezier van uw artikel hebt.

Alle beschikbare vervangingsonderdelen vinden:

1. Ga naar **https://shop.hoyerhandel.com/**
2. Zoek het IAN van het artikel in de zoekbalk.

of

Scan de volgende QR-code met uw smartphone/tablet.

9. Weggooien



Dit product valt onder de Europese richtlijn 2012/19/EU. Het symbool van de doorgestreepte afvalton op wieltjes betekent dat het product in de Europese Unie gescheiden moet worden weggegooid. Dat geldt voor het product en alle met dit symbool aangeduide accessoires. Aldus aangeduide producten mogen niet met het normale huisvuil worden weggegooid, maar moeten bij een innamepunt voor recycling van elektrische en elektronische apparaten worden afgegeven.



Dit recyclingsymbool markeert bijv. een voorwerp of materiaaldelen als waardevol voor de terugwinning. Recycling kan in het algemeen ertoe bijdragen om het verbruik van grondstoffen te verminderen.

Verpakking

Als u de verpakking wilt weggooien, houdt u dan aan de betreffende milieuvoorschriften in uw land.

10. Problemen oplossen

Wanneer uw apparaat een keer niet functioneert zoals gewenst, doorloopt u eerst deze checklist. Misschien is het een klein probleem dat u zelf kunt oplossen.



GEVAAR voor een elektrische schok!

⊙ Probeer in geen geval het apparaat zelf te repareren.

Storing	Mogelijke oorzaken / maatregelen
Geen functie	• Is de stroomvoorziening gewaarborgd? • Heeft de beveiliging tegen oververhitting het apparaat uitgeschakeld? Zet de schakelaar **15** op **O** (uit), trek de stekker **1** uit het stopcontact. Laat het apparaat voldoende afkoelen en reinig eventueel het beschermrooster **2** en de beschermzeef over de luchtaanzuigopening **3** (zie "Reinigen" op pagina 56).
Storingscode *E7* of *E8* wordt weergegeven.	• Controleer of de spanning van het stopcontact overeenkomt met de opgave op het typeplaatje. • Sluit de haardroger op een ander stopcontact aan. • Neem contact op met het servicecenter als de storingscode weer wordt weergegeven.

Storing	Mogelijke oorzaken / maatregelen
Storingscode *E2* wordt weergegeven.	• Reinig het beschermrooster **2** en de beschermzeef over de luchtaanzuigopening **3** (zie "Reinigen" op pagina 56). • Neem contact op met het servicecenter als de storingscode weer wordt weergegeven.
Er wordt een andere storingscode weergegeven.	• Noteer de storingscode en neem contact op met het servicecenter.

11. Technische gegevens

Model:	CHTAI 1600 A1
Netspanning:	220 – 240 V ~ 50 – 60 Hz
Beschermingsklasse:	II ⧈
Vermogen:	1600 W
Verbruik in uitgeschakelde toestand:	≤ 0,5 W

Gebruikte symbolen

	Symbool voor beschermingsklasse II
	Met het CE-keurmerk verklaart HOYER Handel GmbH de EU-conformiteit.
	Dit symbool herinnert u eraan om de verpakking conform de geldende voorschriften voor afvalverwijdering weg te gooien.
	Herbruikbare materialen zijn gemarkeerd met het recyclingsymbool (3 pijlen). Het materiaal kan aan de hand van het recyclingnummer in het midden (hier: 21) en/of aan een afkorting (hier: PAP) worden gespecificeerd.
~	Wisselspanning
	Dit is een recyclebaar product, waarop de uitgebreide verantwoordelijkheid van de fabrikant, alsmede de afvalscheiding van toepassing zijn.
	Met de UKCA-markering verklaart HOYER Handel GmbH de conformiteit voor het Verenigd Koninkrijk.
	Het symbool markeert de productfabrikant.

Technische wijzigingen voorbehouden.

12. Garantie van HOYER Handel GmbH

Geachte klant,
U heeft op dit apparaat 3 jaar garantie vanaf de koopdatum. Wanneer dit product onvolkomenheden vertoont, heeft u wettelijke rechten ten opzichte van de verkoper van het product. Deze wettelijke rechten worden niet beperkt door onze hiernavolgend beschreven garantie.

Garantievoorwaarden

De garantietermijn begint op de koopdatum. Bewaar de originele kassabon goed. Deze bon is nodig als bewijs dat u het apparaat heeft gekocht.
Indien binnen drie jaar na de koopdatum van dit product een materiaal- of fabricagefout optreedt, wordt het product door ons – naar onze keus – gratis voor u gerepareerd of vervangen, of ontvangt u de aankoopprijs retour.
Deze garantie stelt als voorwaarde, dat het defecte apparaat en het koopbewijs (kassabon) binnen de termijn van drie jaar wordt overlegd en dat er kort schriftelijk wordt beschreven, waaruit de onvolkomenheid bestaat en wanneer deze zich heeft voorgedaan.
Wanneer het defect door onze garantie wordt gedekt, ontvangt u het gerepareerde product terug of u krijgt een nieuw exemplaar.
Met reparatie of vervanging van het product begint geen nieuwe garantieperiode.

Garantieperiode en wettelijke garantieaanspraken wegens gebreken

De garantieperiode wordt door de vrijwaring niet verlengd. Dat geldt ook voor vervangen en gerepareerde onderdelen.
Schades en onvolkomenheden die eventueel al bij de koop aanwezig waren, moeten direct na het uitpakken worden gemeld. Aan reparaties die zich voordoen na het verstrijken van de garantieperiode zijn kosten verbonden.

Omvang van de garantie

Het apparaat werd zorgvuldig geproduceerd volgens strenge kwaliteitsrichtlijnen en nauwgezet gecontroleerd vóór levering.
De garantie geldt voor materiaal- of fabricagefouten.

Van de garantie uitgesloten zijn slijtonderdelen die onderhevig zijn aan normale slijtage en beschadigingen van breekbare onderdelen, bijv. schakelaars, lichtbronnen of andere onderdelen die van glas zijn gemaakt.

Deze garantie vervalt, wanneer het product werd beschadigd of ondeskundig werd gebruikt of onderhouden. Voor een juist gebruik van het product moeten alle instructies die in de handleiding staan vermeld, nauwkeurig worden nageleefd. Gebruiksdoeleinden en handelingen die in de handleiding worden afgeraden of waarvoor wordt gewaarschuwd, moeten beslist worden vermeden.
Het product is uitsluitend bedoeld voor particulier gebruik en niet voor commercieel gebruik. Bij een oneigenlijke of ondeskundige behandeling, bij gebruikmaking van geweld en bij ingrepen die niet werden uitgevoerd door ons erkende servicecenter, vervalt de garantie.

Afhandeling in geval van garantie

Om een snelle behandeling van uw verzoek te waarborgen, dient u de volgende aanwijzingen te volgen:

- Houd voor alle aanvragen het artikelnummer **IAN: 541230_2601** en de kassabon als bewijs voor de koop bij de hand.
- Het artikelnummer vindt u op het typeplaatje, ingegraveerd, op de titelpagina van uw handleiding (linksonder) of als sticker op de achter- of onderkant van het apparaat.

- Wanneer zich functiestoringen of andere onvolkomenheden voordoen, neemt u eerst **telefonisch** of per **e-mail** contact op met het hierna genoemde servicecenter.
- Een product dat geregistreerd staat als defect, kunt u dan met bijvoeging van de aankoopnota (kassabon) en de vermelding waaruit de onvolkomenheid bestaat en wanneer deze zich heeft voorgedaan, franco naar het serviceadres sturen dat u is meegedeeld.

Op www.lidl-service.com kunt u deze en nog veel meer handleidingen, productvideo's en installatiesoftware downloaden.



Met deze QR-code gaat u direct naar de Lidl-service-pagina (www.lidl-service.com) en kunt u door middel van het invoeren van het artikelnummer (IAN) **541230_2601** uw handleiding openen.

Servicecenters

(NL) Service Nederland
Tel.: 0800 0249630
E-Mail: hoyer@lidl.nl

(BE) Service België
Tel.: 0800 12089
E-Mail: hoyer@lidl.be

IAN: 541230_2601

Leverancier

Let erop, dat het onderstaande adres **geen serviceadres** is. Neem eerst contact op met het bovengenoemde servicecenter.

HOYER Handel GmbH
Kühnehöfe 12
22761 Hamburg
DUITSLAND

Indice

1. Panoramica 63
2. Uso conforme 64
3. Avvertenze di sicurezza 64
4. Materiale in dotazione 67
5. Uso 67
5.1 Accensione/spegnimento e regolazione della velocità 67
5.2 Livelli di temperatura 68
5.3 Regolazione intelligente della temperatura 68
5.4 Funzione aria fredda 68
5.5 Funzione di memorizzazione 69
5.6 Funzione di ionizzazione 69
5.7 Accessori 69
5.8 Dispositivo di protezione contro il surriscaldamento 70
6. Pulizia 70
7. Conservazione 70
8. Ordinazione di ricambi 71
9. Smaltimento 71
10. Risoluzione dei problemi 71
11. Dati tecnici 72
12. Garanzia della HOYER Handel GmbH per l'Italia 73
13. Garanzia della HOYER Handel GmbH per la Svizzera e Malta 75

1. Panoramica

1		Cavo di collegamento con spina
2		Griglia di protezione
3		Apertura di aspirazione dell'aria (con filtro di protezione sotto la griglia di protezione **2**)
4		Apertura di uscita dell'aria
5		Asciugacapelli
6		Display tattile/display
7	*SMART*	Indicazione: funzione AI attivata
8	*°C*	Indicazione: temperatura del getto d'aria
9		Indicazione: velocità del getto d'aria
10		Anello colorato: rappresenta la temperatura
11	⊕	Tasto: aumento temperatura
12	AI	Tasto: attivare/disattivare la funzione AI
13		Questo simbolo indica che l'asciugacapelli emette ioni.
14	⊖	Tasto: riduzione temperatura
15	**O I II**	Interruttore on/off e interruttore per i livelli di velocità: **O** (disattivato) / **I** (lento) / **II** (veloce)
16		Tasto aria fredda
17		Becco per acconciature
18		Diffusore

Vi ringraziamo per la vostra fiducia!

Congratulazioni per l'acquisto del vostro nuovo asciugacapelli.

Per un impiego sicuro del prodotto e per conoscerne tutto il ventaglio di prestazioni:

- **Leggere attentamente il presente manuale di istruzioni per l'uso prima della prima messa in funzione.**
- **Attenersi soprattutto alle avvertenza di sicurezza!**
- **È consentito usare l'apparecchio solo come descritto nel manuale di istruzioni per l'uso.**
- **Conservare il manuale di istruzioni per l'uso.**
- **Se si cede l'apparecchio a terzi, consegnare anche questo manuale di istruzioni per l'uso. Il manuale di istruzioni per l'uso è parte integrante del prodotto.**

Ci auguriamo che il vostro nuovo asciugacapelli possa darvi molte soddisfazioni!

Simboli presenti sull'apparecchio



Non utilizzare questo apparecchio in prossimità di vasche da bagno, piatti doccia, lavandini o altri recipienti che contengano acqua.

2. Uso conforme

L'asciugacapelli è destinato ad asciugare e acconciare esclusivamente capelli umani naturali e propri.
L'apparecchio è pensato per l'uso domestico e non va utilizzato in ambito commerciale.
Usare l'apparecchio solo in ambienti chiusi.

Uso improprio prevedibile

AVVERTENZA: rischio di lesioni!

⊙ Non usare l'asciugacapelli per asciugare altre parti del corpo, animali o oggetti. Non utilizzare l'apparecchio per capelli sintetici o extension.

3. Avvertenze di sicurezza

Avvertenze

Laddove necessario, nel presente manuale di istruzioni per l'uso vengono utilizzate le seguenti avvertenze di sicurezza:



PERICOLO! Rischio elevato: la mancata osservanza di questa avvertenza può essere causa di danni a persone.

AVVERTENZA! Rischio medio: la mancata osservanza di questa avvertenza può essere causa di lesioni o gravi danni materiali.

ATTENZIONE: rischio ridotto: la mancata osservanza di questa avvertenza può essere causa di lievi lesioni o danni materiali.

NOTA: comportamenti e circostanze particolari da tenere in considerazione durante l'uso dell'apparecchio.

Istruzioni per un impiego sicuro

- Questo apparecchio può essere utilizzato da bambini di età superiore a 8 anni e da persone con facoltà fisiche, sensoriali o mentali ridotte o prive di esperienza e/o conoscenze, a condizione che vengano sorvegliati o istruiti circa l'utilizzo sicuro dell'apparecchio e che abbiano compreso i rischi derivanti da tale utilizzo. I bambini non devono giocare con l'apparecchio. La pulizia e la manutenzione da parte dell'utente non devono essere svolte da bambini non sorvegliati.
- Mantenere i minori di 8 anni lontani dall'apparecchio e dal cavo di collegamento.
-  Non utilizzare questo apparecchio in prossimità di vasche da bagno, piatti doccia, lavandini o altri recipienti che contengano acqua.
- Quando l'asciugacapelli viene utilizzato nella stanza da bagno, dopo l'utilizzo è necessario staccare la spina. La vicinanza di acqua costituisce un pericolo anche quando l'apparecchio è spento.
- Come protezione supplementare si raccomanda di installare nel circuito elettrico un interruttore differenziale (FI/RCD) con una corrente di apertura nominale non superiore a 30 mA. Chiedere consiglio ad un elettricista. Far eseguire il montaggio solo da un elettricista specializzato.
- **PERICOLO di lesioni da ustione!** Mantenere l'apparecchio fuori dalla portata dei bambini piccoli durante l'uso e mentre si raffredda.
- Non lasciare l'apparecchio incustodito quando è collegato alla rete elettrica.
- Non collocare l'apparecchio acceso su tovaglioli di carta, asciugamani o simili, bensì su una base solida, piana e resistente al calore.
- Se il cavo di alimentazione di questo apparecchio subisce danni, per evitare rischi deve essere sostituito dal produttore, dal suo servizio clienti o da una persona con qualifica simile.

PERICOLO per i bambini!

- Il materiale di imballaggio non è un giocattolo per bambini. I bambini non devono giocare con i sacchetti di plastica, poiché ciò comporta un pericolo di soffocamento.

PERICOLO per gli animali domestici e d'allevamento e causato dagli animali domestici e d'allevamento!

- Gli apparecchi elettrici possono comportare pericoli per gli animali domestici e d'allevamento. Inoltre possono anche essere gli stessi animali a causare danni all'apparecchio. Come regola generale, mantenere gli animali lontani dagli apparecchi elettrici.

PERICOLO di scossa elettrica a causa dell'umidità!

- Non riporre mai l'apparecchio in modo che possa cadere in acqua quando è collegato.
- Proteggere l'apparecchio dall'umidità, da goccioline o schizzi d'acqua.
- Non immergere l'apparecchio, il cavo di collegamento e la spina in acqua o altri liquidi.
- Se nell'apparecchio penetrano liquidi, staccare immediatamente la spina. Far controllare l'apparecchio prima di rimetterlo in funzione.
- Qualora l'apparecchio cadesse in acqua, staccare immediatamente la spina e solo allora togliere l'apparecchio dall'acqua. In questo caso non usare più l'apparecchio e farlo controllare da una ditta specializzata.
- Non usare l'apparecchio con le mani bagnate.

PERICOLO di scossa elettrica!

- Non mettere in funzione l'apparecchio se esso o il cavo di collegamento presentano danni visibili o se l'apparecchio è caduto.
- Posare il cavo di collegamento in modo tale che nessuno possa calpestarlo, restarvi impigliato o inciamparvi.
- Collegare la spina solo ad una presa di corrente correttamente installata e facilmente accessibile la cui tensione coincida con quella indicata sulla targhetta di omologazione. La presa di corrente deve essere facilmente accessibile anche dopo il collegamento.
- Assicurarsi che il cavo di collegamento non possa essere danneggiato da bordi taglienti o punti molto caldi. Non avvolgere il cavo di collegamento intorno all'apparecchio (Pericolo di rottura del cavo!).
- Durante l'uso dell'apparecchio, assicurarsi che il cavo di collegamento non sia bloccato né schiacciato.
- Per staccare la spina dalla presa di corrente, tirare sempre dalla spina, mai dal cavo di collegamento.
- Staccare la spina dalla presa di corrente:
  - se si verifica un guasto
  - quando non si utilizza l'apparecchio
  - prima di montare o smontare l'apparecchio
  - prima di pulire l'apparecchio
  - in caso di temporali
- Per evitare rischi non apportare alcuna modifica al prodotto. Non sostituire autonomamente il cavo di collegamento. Fare riparare l'apparecchio solo da un laboratorio specializzato o presso il nostro centro di assistenza.
- Non tentare mai di rimuovere la polvere o corpi estranei dall'interno dell'apparecchio con oggetti appuntiti (ad es. con un pettine a coda).



PERICOLO di incendio!

- Non lasciare incustodito l'apparecchio quando è collegato alla rete elettrica.
- Non coprire l'apparecchio né collocarlo su oggetti morbidi (ad es. asciugamani).
- Assicurarsi che le aperture di aspirazione e uscita dell'aria siano sempre libere. Mantenere l'apertura di aspirazione dell'aria lontana da capelli lunghi o oggetti che potrebbero venire aspirati.
- Non accendere l'apparecchio contemporaneamente ad un altro apparecchio con un elevato assorbimento di potenza che sia collegato alla stessa presa multipla.
- Non usare cavi di prolunga.



PERICOLO di lesioni da ustione!

- Non dirigere il getto d'aria rovente sugli occhi, sulle mani o su altre zone del corpo sensibili al calore.
- Non toccare le superfici calde dell'apparecchio.
- Far raffreddare completamente l'apparecchio prima di pulirlo o metterlo da parte.
- Far raffreddare tutti gli accessori prima di staccarli dall'apparecchio.

AVVERTENZA: rischio di danni materiali!

- Utilizzare solo gli accessori originali.
- Non riporre mai l'apparecchio su superfici calde (ad es. fornelli) o vicino a fonti di calore o fiamme libere.
- Non utilizzare detergenti abrasivi o graffianti.
- Non esporre l'apparecchio a temperature inferiori a -10 °C o superiori a +40 °C.

4. Materiale in dotazione

1 asciugacapelli **5**
1 becco per acconciature **17**
1 diffusore **18**
1 custodia per il trasporto
1 manuale di istruzioni per l'uso

1. Prelevare tutte le parti dalla confezione.
2. Controllare se le parti sono complete e intatte.

5. Uso

NOTA: prima di usare l'apparecchio per la prima volta, mantenerlo acceso per qualche minuto e farlo funzionare alla massima velocità e temperatura. È possibile che, per motivi legati alla fabbricazione, l'apparecchio emani un leggero odore. Si tratta di un fenomeno innocuo che si verifica solo al primo utilizzo. Assicurare una buona ventilazione dell'ambiente.

5.1 Accensione/spegnimento e regolazione della velocità

1. Infilare la spina **1** in una presa di corrente facilmente accessibile.
2. L'interruttore **15** consente di accendere l'apparecchio e scegliere la velocità desiderata per il getto d'aria:
   O = disattivato
   I = lento; getto d'aria ridotto
   II = veloce; getto d'aria forte
   Non appena si accende l'apparecchio, viene acceso anche il display **6** ed è possibile regolare la temperatura con i tasti del display.
   La velocità è rappresentata nel display con una rotazione più veloce o più lenta del simbolo **9**.

3. Dopo aver asciugato i capelli, portare l'interruttore **15** su **O** (disattivato) e staccare la spina **1**.

5.2 Livelli di temperatura

- I tasti ⊕ **11** e ⊖ **14** del display **6** permettono di scegliere la temperatura desiderata del getto d'aria.

È possibile selezionare 5 livelli di temperatura: 30 °C, 45 °C, 60 °C, 75 °C, 90 °C. La temperatura selezionata è indicata nel display e rappresentata dall'anello colorato **10**.

NOTA: a bassa velocità (livello **I**) non è possibile selezionare il livello di temperatura 90 °C.

Panoramica dei livelli di temperatura

Temperatura	Utilizzo
30 – 45 °C	- capelli sottili - cuoio capelluto sensibile - capelli decolorati o trattati chimicamente - quando si usa il diffusore
60 °C	- capelli normali - asciugatura e acconciatura delicate con il becco per acconciature
75 °C	- capelli da normali a robusti - asciugatura e acconciatura veloci con il becco per acconciature
90 °C	- capelli robusti non trattati - per un impiego breve - possibile solo ad alta velocità (livello **II**)

5.3 Regolazione intelligente della temperatura

Con la regolazione intelligente della temperatura (funzione AI), la temperatura che agisce sui capelli viene mantenuta costante a *55 °C*. La temperatura costante è particolarmente delicata per i capelli e il cuoio capelluto. Si evitano punti di surriscaldamento. Non importa a che distanza dai capelli venga mantenuto l'asciugacapelli. La funzione AI adatta automaticamente la temperatura del getto d'aria. Lo si riconosce dal cambiamento dell'anello colorato **10**.

- Premere il tasto Ⓐ **12** del display **6** per attivare la funzione AI.
  Sul display compaiono *SMART* e la temperatura *55 °C*.
- Premere nuovamente il tasto Ⓐ **12** per disattivare la funzione AI.

NOTE:

- La funzione AI è attiva fino a una distanza di 30 cm.
- Non utilizzare la funzione AI con il diffusore **18**. Con il diffusore la regolazione intelligente della temperatura non funziona correttamente.

5.4 Funzione aria fredda

Per migliorare la tenuta dell'acconciatura, è possibile raffreddare la ciocca di capelli cui si è dato forma con l'aria calda per mezzo del tasto ✻ **16**.

- Durante l'asciugatura premere il tasto ✻ **16** per ottenere un getto d'aria fredda indipendentemente dalla temperatura iniziale.
  Sul display **6** compare *25 °C*.
- Quando non si ha più bisogno del getto d'aria fredda, premere nuovamente il tasto ✻ **16**.

5.5 Funzione di memorizzazione

L'apparecchio dispone di una funzione di memorizzazione. Quando viene spento, memorizza l'ultima impostazione della temperatura, comprese la funzione AI e la funzione aria fredda. All'accensione successiva, questa impostazione è automaticamente attiva.

NOTA: il livello di temperatura *90 °C* non viene salvato dalla funzione di memorizzazione. All'accensione successiva, la temperatura è impostata su *75 °C*.

5.6 Funzione di ionizzazione

Ai capelli vengono applicati costantemente ioni. Ciò riduce la carica elettrostatica e agevola la pettinatura del capello. Il capello diventa morbido, soffice, brillante e più facile da acconciare.

NOTA: per un effetto ottimale degli ioni si raccomanda l'uso senza accessori.

5.7 Accessori

PERICOLO di lesioni da ustione!

⊙ Far raffreddare tutti gli accessori prima di staccarli dall'apparecchio.
⊙ Non toccare le superfici calde dell'apparecchio.

- Per montare un accessorio spegnere l'apparecchio.
- Gli accessori vengono posizionati e mantenuti magneticamente sull'asciugacapelli **5**.

Becco per acconciature

Il becco per acconciature **17** consente di dirigere il getto d'aria in modo mirato su determinate ciocche. Utilizzare il becco per acconciature per l'acconciatura precisa di onde interne o esterne e per una distribuzione ottimale del calore.

1. **Figura A:** applicare il becco per acconciature **17** all'apertura di uscita dell'aria **4** anteriore dell'asciugacapelli. Viene collocato correttamente in modo automatico.
2. Il becco per acconciature può essere girato in ogni posizione desiderata.
3. Staccare il becco per acconciature dall'asciugacapelli solo quando si è asciugato.

Diffusore

Usare il diffusore **18** per creare riccioli e leggere ondulazioni lungo i capelli e sulle punte, nonché per aumentare la stabilità e il volume dell'attaccatura dei capelli.

1. **Figura B:** applicare il diffusore **18** all'apertura di uscita dell'aria **4** anteriore dell'asciugacapelli. Viene collocato correttamente in modo automatico.
2. Con il getto d'aria ridotto (**I**), accendere l'asciugacapelli con una temperatura da bassa a media.
3. Impiego:
   - Con capelli lunghi: far passare il diffusore sulle punte dei capelli e dare forma al capello con morbide ondulazioni in direzione dell'attaccatura.
   - Con capelli corti: lavorare il capello nella zona dell'attaccatura per mezzo del diffusore, in modo da conferirgli stabilità e volume.
4. Staccare il diffusore dall'asciugacapelli solo quando si è asciugato completamente.

NOTA: il magnete è molto potente. Per staccare più facilmente il becco per acconciature **17** e il diffusore **18** estrarli dall'asciugacapelli tenendoli leggermente inclinati.

5.8 Dispositivo di protezione contro il surriscaldamento

Questo apparecchio è provvisto di un dispositivo di protezione contro il surriscaldamento. In caso di surriscaldamento, ad es. quando l'apertura di aspirazione dell'aria è bloccata da capelli o corpi estranei, l'apparecchio si spegne automaticamente.

- In questo caso portare l'interruttore on/off **15** su **O** (disattivato) e staccare la spina **1** dalla presa di corrente.
- Eventualmente pulire la griglia di protezione **2** e l'apertura di aspirazione dell'aria **3**.
- Far raffreddare l'apparecchio prima di accenderlo di nuovo.

6. Pulizia

PERICOLO!

⊙ Prima di pulire l'asciugacapelli, staccare la spina **1** dalla presa di corrente.

AVVERTENZA: rischio di danni materiali!

⊙ Non utilizzare detergenti abrasivi o graffianti.

Pulire l'apparecchio regolarmente. Assicurarsi in particolare che l'apertura di aspirazione dell'aria **3** e l'apertura di uscita dell'aria **4** siano sgombre di polvere, capelli e pelucchi.

- Pulire l'asciugacapelli **5** e la griglia di protezione **2** che copre l'apertura di aspirazione dell'aria con un panno leggermente inumidito.
- Staccare l'accessorio raffreddato dall'asciugacapelli. Sostenere l'asciugacapelli con l'apertura di uscita dell'aria **4** rivolta verso il basso. Pulire l'apertura di uscita dell'aria con un pennello.

Pulizia della griglia di protezione

1. **Figura C:** staccare la griglia di protezione **2** dall'apertura di aspirazione dell'aria **3** verso il basso.
2. Pulire il filtro di protezione che copre l'apertura di aspirazione dell'aria e la griglia di protezione dall'interno e dall'esterno con un pennello.
3. Spingere nuovamente la griglia di protezione verso l'alto sull'apertura di aspirazione dell'aria finché non si posiziona magneticamente.

Pulizia degli accessori

1. **Figure A/B:** staccare gli accessori dall'asciugacapelli solo una volta che si sono raffreddati.
2. Pulire gli accessori con un panno inumidito.
3. Fare asciugare completamente gli accessori prima di riutilizzarli.

7. Conservazione

AVVERTENZA: rischio di danni materiali!

⊙ Non avvolgere il cavo di collegamento **1** intorno all'apparecchio (Pericolo di rottura del cavo!).

- Nella custodia per il trasporto è possibile conservare e trasportare l'asciugacapelli e gli accessori in modo pratico e sicuro.
- Se si prevede di non utilizzare l'apparecchio a lungo, conservarlo in un luogo asciutto.

8. Ordinazione di ricambi

Il nostro webshop offre una scelta di ricambi che vi permetterà di preservare nel tempo la funzionalità del vostro articolo.

Per trovare tutti i ricambi disponibili:

1. Visitate **https://shop.hoyerhandel.com/**
2. Inserite il codice IAN del vostro articolo nella barra di ricerca.

oppure

Scansionate il seguente codice QR con lo smartphone/il tablet.

9. Smaltimento



Questo prodotto è soggetto alla Direttiva europea 2012/19/UE. Il simbolo del bidone della spazzatura su ruote barrato significa che all'interno dell'Unione Europea il prodotto deve essere smaltito separatamente. Questo vale per il prodotto e tutti i suoi accessori contrassegnati da questo simbolo. I prodotti così contrassegnati non possono essere smaltiti assieme ai normali rifiuti domestici, bensì devono essere consegnati presso un centro di raccolta per il riciclaggio degli apparecchi elettrici ed elettronici.



Questo simbolo di riciclaggio contrassegna per esempio un oggetto o parti di materiali come adatti al riciclaggio. In generale, il riciclaggio può contribuire a ridurre il consumo di materie prime.

Confezione

Smaltire la confezione nel rispetto delle normative ambientali vigenti nel proprio paese.

10. Risoluzione dei problemi

Qualora l'apparecchio non funzioni correttamente, scorrere l'elenco di controllo seguente. poiché l'anomalia di funzionamento potrebbe essere dovuta a un piccolo problema che l'utente è in grado di risolvere autonomamente.

PERICOLO di scossa elettrica!

⊙ Non tentare in nessun caso di riparare l'apparecchio da soli.

Errore	Possibili cause / rimedi
L'apparecchio non funziona	• L'alimentazione di corrente è collegata? • Il dispositivo di protezione contro il surriscaldamento ha spento l'apparecchio? Portare l'interruttore **15** su **O** (disattivato), staccare la spina **1** dalla presa di corrente. Fare raffreddare a sufficienza l'apparecchio ed eventualmente pulire la griglia di protezione **2** e il filtro di protezione che copre l'apertura di aspirazione dell'aria **3** (vedere "Pulizia" a pagina 70)

Errore	Possibili cause / rimedi
Viene indicato il codice di errore *E7* o *E8*.	• Controllare se la tensione della presa di corrente coincide con l'indicazione della targhetta. • Collegare l'asciugacapelli a un'altra presa di corrente. • Se viene mostrato ancora il codice di errore, mettersi in contatto con il centro di assistenza.
Viene indicato il codice di errore *E2*.	• Pulire la griglia di protezione **2** e il filtro di protezione che copre l'apertura di aspirazione dell'aria **3** (vedere "Pulizia" a pagina 70) • Se viene mostrato ancora il codice di errore, mettersi in contatto con il centro di assistenza.
Viene indicato un altro codice di errore.	• Annotare il codice di errore e mettersi in contatto con il centro di assistenza.

11. Dati tecnici

Modello:	CHTAI 1600 A1
Tensione di rete:	220 – 240 V ~ 50 – 60 Hz
Classe di protezione:	II ⧈
Potenza:	1.600 W
Assorbimento di potenza ad apparecchio spento:	≤ 0,5 W

Simboli utilizzati

	Isolamento di protezione
	Con la marcatura CE, la HOYER Handel GmbH dichiara la conformità UE.
	Questo simbolo ricorda di smaltire la confezione secondo le norme vigenti in materia di smaltimento.
	Il simbolo di riciclaggio (3 frecce) contrassegna i materiali riutilizzabili. Il materiale può essere specificato con il numero di riciclaggio al centro (qui 21) e/o una sigla (qui PAP).
~	Tensione alternata
	Si tratta di un prodotto riutilizzabile sottoposto alla responsabilità del produttore estesa nonché alla raccolta differenziata dei rifiuti.
	Con la marcatura UKCA, la HOYER Handel GmbH dichiara la conformità UK.
	Il simbolo contrassegna il fabbricante del prodotto.

Con riserva di modifiche tecniche.

12. Garanzia della HOYER Handel GmbH per l'Italia

Gentile cliente,
questo apparecchio è dotato di una garanzia di 3 anni a decorrere dalla data d'acquisto. In caso di difetti del prodotto dispone di diritti legali contro il venditore. Questi diritti legali non sono limitati dalla garanzia da noi prestata, che viene descritta di seguito.

Condizioni della garanzia

Il termine della garanzia inizia dalla data d'acquisto. Conservi con cura lo scontrino originale. Questo documento è necessario come prova dell'acquisto.
Se entro tre anni dalla data d'acquisto di questo prodotto si presenta un difetto di materiale o di produzione, ripareremo o sostituiremo gratuitamente il prodotto o ne rimborseremo il prezzo di acquisto, a nostra scelta. Per avvalersi di questa garanzia occorre presentare entro il termine di tre anni l'apparecchio difettoso e la prova d'acquisto (scontrino), descrivendo brevemente per iscritto in cosa consiste il difetto e quando si è presentato.
Se il difetto è coperto dalla nostra garanzia, vi verrà consegnato il prodotto riparato o un prodotto nuovo. La riparazione o sostituzione del prodotto non comporta l'inizio di un nuovo periodo di garanzia.

Periodo di garanzia e diritti per i difetti

La prestazione della garanzia non prolunga il periodo di garanzia. Ciò si applica anche ai pezzi sostituiti o riparati. Danni e difetti eventualmente presenti già al momento dell'acquisto devono essere comunicati dopo aver aperto la confezione. Le riparazioni effettuate dopo lo scadere del periodo di garanzia sono a pagamento.

Entità della garanzia

L'apparecchio è stato prodotto con cura basandosi su severe direttive di qualità ed è stato controllato scrupolosamente prima della consegna.
La garanzia si applica agli errori di materiale o produzione.

La prestazione in garanzia vale per difetti del materiale o di fabbricazione. Questa garanzia non si estende a componenti del prodotto esposti a normale logorio, che possono pertanto essere considerati come componenti soggetti a usura (esempio capacità della batteria, calcificazione, lampade, pneumatici, filtri, spazzole...). La garanzia non si estende altresì a danni che si verificano su componenti delicati (esempio interruttori, batterie, parti realizzate in vetro, schermi, accessori vari) nonché danni derivanti dal trasporto o altri incidenti.

La garanzia decade se il prodotto è stato danneggiato o non è stato correttamente utilizzato o sottoposto a manutenzione. Per un uso adeguato del prodotto occorre attenersi strettamente a tutte le indicazioni riportate nel manuale di istruzioni per l'uso. Occorre evitare assolutamente usi o azioni sconsigliati o evidenziati negativamente nel manuale di istruzioni per l'uso.
Il prodotto è destinato esclusivamente all'uso privato e non commerciale. La garanzia decade in caso di maneggio scorretto e inadeguato, ricorso alla forza e interventi non autorizzati dal nostro centro assistenza.

Disbrigo nei casi contemplati dalla garanzia

Per garantire un rapido disbrigo della richiesta, la preghiamo di attenersi alle seguenti indicazioni:

- Per tutte le richieste mantenga a portata di mano il numero di articolo **IAN: 541230_2601** e lo scontrino come prova.
- Il numero di articolo è riportato sulla targhetta di omologazione, su un'incisione sul frontespizio del manuale (in basso a sinistra) o su un adesivo situato sul lato posteriore o inferiore dell'apparecchio.
- Qualora si presentassero errori di funzionamento o altri difetti, si rivolga innanzitutto ai centri assistenza indicati di seguito, **telefonicamente** o tramite **e-mail**.
- Il prodotto registrato come difettoso potrà poi essere inviato a carico del destinatario all'indirizzo del centro assistenza che Le verrà comunicato, allegando la prova d'acquisto (scontrino) e indicando in che cosa consiste il difetto e quando si è presentato.

All'indirizzo www.lidl-service.com è possibile scaricare questo manuale, molti altri manuali, filmati sui prodotti e software di installazione.



Con questo codice QR si passa direttamente alla pagina dell'assistenza Lidl (www.lidl-service.com) e digitando il numero di articolo (IAN) **541230_2601** è possibile aprire il vostro manuale d'uso.

Centri assistenza

(IT) Assistenza Italia
Tel.: 800781188
E-Mail: hoyer@lidl.it

IAN: 541230_2601

Fornitore

Si tenga presente che il seguente indirizzo **non è un indirizzo di assistenza**. Rivolgersi innanzitutto ai centri assistenza riportati sopra.

HOYER Handel GmbH
Kühnehöfe 12
22761 Hamburg
GERMANIA

13. Garanzia della HOYER Handel GmbH per la Svizzera e Malta

Gentile cliente,
questo apparecchio è dotato di una garanzia di 3 anni a decorrere dalla data d'acquisto. In caso di difetti del prodotto dispone di diritti legali contro il venditore. Questi diritti legali non sono limitati dalla garanzia da noi prestata, che viene descritta di seguito.

Condizioni della garanzia

Il termine della garanzia inizia dalla data d'acquisto. Conservi con cura lo scontrino originale. Questo documento è necessario come prova dell'acquisto.
Se entro tre anni dalla data d'acquisto di questo prodotto si presenta un difetto di materiale o di produzione, ripareremo o sostituiremo gratuitamente il prodotto o ne rimborseremo il prezzo di acquisto, a nostra scelta. Per avvalersi di questa garanzia occorre presentare entro il termine di tre anni l'apparecchio difettoso e la prova d'acquisto (scontrino), descrivendo brevemente per iscritto in cosa consiste il difetto e quando si è presentato.
Se il difetto è coperto dalla nostra garanzia, vi verrà consegnato il prodotto riparato o un prodotto nuovo. La riparazione o sostituzione del prodotto non comporta l'inizio di un nuovo periodo di garanzia.

Periodo di garanzia e diritti per i difetti

La prestazione della garanzia non prolunga il periodo di garanzia. Ciò si applica anche ai pezzi sostituiti o riparati. Danni e difetti eventualmente presenti già al momento dell'acquisto devono essere comunicati dopo aver aperto la confezione. Le riparazioni effettuate dopo lo scadere del periodo di garanzia sono a pagamento.

Entità della garanzia

L'apparecchio è stato prodotto con cura basandosi su severe direttive di qualità ed è stato controllato scrupolosamente prima della consegna.
La garanzia si applica agli errori di materiale o produzione.

Sono escluse dalla garanzia i pezzi soggetti a normale usura e i danni a parti fragili quali interruttori, lampadine o altri pezzi realizzati in vetro.

La garanzia decade se il prodotto è stato danneggiato o non è stato correttamente utilizzato o sottoposto a manutenzione. Per un uso adeguato del prodotto occorre attenersi strettamente a tutte le indicazioni riportate nel manuale di istruzioni per l'uso. Occorre evitare assolutamente usi o azioni sconsigliati o evidenziati negativamente nel manuale di istruzioni per l'uso.
Il prodotto è destinato esclusivamente all'uso privato e non commerciale. La garanzia decade in caso di maneggio scorretto e inadeguato, ricorso alla forza e interventi non autorizzati dal nostro centro assistenza.

Disbrigo nei casi contemplati dalla garanzia

Per garantire un rapido disbrigo della richiesta, la preghiamo di attenersi alle seguenti indicazioni:

- Per tutte le richieste mantenga a portata di mano il numero di articolo **IAN: 541230_2601** e lo scontrino come prova.
- Il numero di articolo è riportato sulla targhetta di omologazione, su un'incisione sul frontespizio del manuale (in basso a sinistra) o su un adesivo situato sul lato posteriore o inferiore dell'apparecchio.

- Qualora si presentassero errori di funzionamento o altri difetti, si rivolga innanzitutto ai centri assistenza indicati di seguito, **telefonicamente** o tramite **e-mail**.
- Il prodotto registrato come difettoso potrà poi essere inviato a carico del destinatario all'indirizzo del centro assistenza che Le verrà comunicato, allegando la prova d'acquisto (scontrino) e indicando in che cosa consiste il difetto e quando si è presentato.

All'indirizzo www.lidl-service.com è possibile scaricare questo manuale, molti altri manuali, filmati sui prodotti e software di installazione.



Con questo codice QR si passa direttamente alla pagina dell'assistenza Lidl (www.lidl-service.com) e digitando il numero di articolo (IAN) **541230_2601** è possibile aprire il vostro manuale d'uso.

Centri assistenza

(CH) Assistenza Svizzera
Tel.: 0800 56 44 33
E-Mail: hoyer@lidl.ch

(MT) Assistenza Malta
Tel.: 80062230
E-Mail: hoyer@lidl.com.mt

IAN: 541230_2601

Fornitore

Si tenga presente che il seguente indirizzo **non è un indirizzo di assistenza**. Rivolgersi innanzitutto ai centri assistenza riportati sopra.

HOYER Handel GmbH
Kühnehöfe 12
22761 Hamburg
GERMANIA

Índice

1. Vista general 79
2. Uso adecuado 80
3. Indicaciones de seguridad 80
4. Volumen de suministro 83
5. Uso 83
5.1 Encender/apagar y regular la velocidad 83
5.2 Niveles de temperatura 84
5.3 Regulación inteligente de la temperatura 84
5.4 Función aire frío 84
5.5 Función de memoria 84
5.6 Función iónica 85
5.7 Accesorios 85
5.8 Protección contra el sobrecalentamiento 85
6. Limpieza 86
7. Almacenamiento 86
8. Solicitar piezas de repuesto 86
9. Eliminación 87
10. Solución de problemas 87
11. Datos técnicos 88
12. Garantía de HOYER Handel GmbH 89

1. Vista general

1		Cable de conexión con enchufe
2		Rejilla de protección
3		Entrada de aire (con tamiz protector debajo de la rejilla de protección **2**)
4		Salida de aire
5		Secador
6		Pantalla táctil/pantalla
7	*SMART*	Indicación: función AI encendida
8	*°C*	Indicación: temperatura de la corriente de aire
9		Indicación: velocidad de la corriente de aire
10		Anillo de color: indica la temperatura
11		Tecla: aumentar temperatura
12		Tecla: encender/apagar la función AI
13		Este símbolo indica que el secador emite iones.
14		Tecla: reducir temperatura
15	**O I II**	Interruptor de encendido/apagado y regulador de velocidad: **O** (apagado) / **I** (lenta) / **II** (rápida)
16		Tecla de aire frío
17		Boquilla de styling
18		Difusor

¡Muchas gracias por su confianza!

Le felicitamos por haber adquirido este secador.

Para un manejo seguro del producto y para conocer todas sus prestaciones:

- **Antes de poner en servicio el producto por primera vez, lea estas instrucciones de servicio detenidamente.**
- **¡Sobre todo, siga las indicaciones de seguridad!**
- **El aparato solo se debe emplear de la manera descrita en estas instrucciones de servicio.**
- **Conserve estas instrucciones de servicio.**
- **En caso de que entregue este aparato a otras personas, adjunte las instrucciones de servicio. Las instrucciones de servicio forman parte del producto.**

¡Esperamos que disfrute de su nuevo secador!

Símbolos en el aparato



No utilice este aparato en las inmediaciones de bañeras, platos de ducha, lavabos u otros recipientes que contengan agua.

2. Uso adecuado

El secador está diseñado exclusivamente para secar y peinar el pelo humano propio y real.
El aparato está concebido para el uso doméstico y no es apto para fines industriales.
El aparato solo deberá utilizarse en el interior.

Posible uso indebido

¡ADVERTENCIA sobre lesiones!

⊙ No utilice el secador para secar otras partes del cuerpo, animales u objetos. No utilice el aparato para pelo artificial o extensiones capilares.

3. Indicaciones de seguridad

Indicaciones de advertencia

En caso necesario, en estas instrucciones de servicio se utilizan las siguientes indicaciones de advertencia:



¡PELIGRO! Riesgo elevado: la no observación de la advertencia puede causar lesiones mortales.

¡ADVERTENCIA! Riesgo medio: la no observación de la advertencia puede causar lesiones o daños materiales graves.

PRECAUCIÓN: riesgo reducido: la no observación de la advertencia puede causar lesiones o daños materiales leves.

NOTA: circunstancias y particularidades que se deben tener en cuenta al usar el aparato.

Instrucciones para un funcionamiento seguro

- Este aparato puede ser utilizado por niños mayores de 8 años y por personas con las capacidades físicas, sensoriales o mentales disminuidas o que carezcan de la experiencia y/o los conocimientos necesarios, bajo supervisión o habiendo recibido las instrucciones oportunas para el uso seguro del aparato y siendo conscientes del peligro de un uso incorrecto. Los niños no deben jugar con el aparato. Los niños sin supervisión no deben encargarse de la limpieza ni del mantenimiento del aparato.
- Mantenga el aparato y el cable de conexión fuera del alcance de los niños menores de 8 años.
-  No utilice este aparato en las inmediaciones de bañeras, platos de ducha, lavabos u otros recipientes que contengan agua.
- En caso de utilizar el secador en el cuarto de baño, deberá retirarse el enchufe de la red después de su uso. La proximidad del agua presenta un peligro, incluso si el aparato está apagado.
- Como protección adicional, se recomienda instalar un interruptor diferencial (FI/RCD) con una corriente de fuga máxima de 30 mA en la red doméstica. Consulte con su electricista. Encargue la instalación exclusivamente a un electricista profesional. En caso de duda, consulte a su electricista. Encargue la instalación exclusivamente a un electricista profesional.
- **¡PELIGRO de lesiones por quemaduras!** Mantenga el aparato fuera del alcance de los niños pequeños durante el uso o mientras se esté enfriando.
- No deje el aparato sin supervisión mientras esté conectado a la red eléctrica.
- No coloque el aparato encendido encima de pañuelos de papel, toallas u objetos similares, póngalo sobre una base estable, plana y resistente al calor.
- Si el cable de conexión de red del aparato presenta desperfectos deberá ser sustituido únicamente por el fabricante, el servicio postventa u otras personas igualmente cualificadas para evitar peligros.

¡PELIGRO para los niños!

- El material de embalaje no es ningún juguete. Los niños no deben jugar con las bolsas de plástico. Existe peligro de asfixia.

¡PELIGRO para y debido a los animales de compañía y de granja!

- Los aparatos eléctricos pueden presentar peligros para los animales de compañía y de granja. Además, los animales también pueden ocasionar daños en el aparato. Por ello, como regla general, mantenga a los animales alejados de los aparatos eléctricos.

¡PELIGRO de descarga eléctrica debido a la humedad!

- No deposite nunca el aparato de forma que pueda caer al agua mientras esté conectado a la red eléctrica.
- Proteja el aparato de la humedad y de las gotas o las salpicaduras de agua.
- El aparato, el cable de conexión y el enchufe no se pueden sumergir en agua ni en ningún otro líquido.
- Si penetraran líquidos en el aparato, desenchúfelo inmediatamente. Haga revisar el aparato antes de volver a utilizarlo de nuevo.
- Si, no obstante, el aparato cayera al agua, desenchúfelo inmediatamente y, solo después, sáquelo del agua. En tal caso, no utilice más el aparato y llévelo a revisión a un taller especializado.
- No utilice el aparato con las manos mojadas.

¡PELIGRO de descarga eléctrica!

- No ponga en funcionamiento el aparato si este o el cable de conexión presentan daños visibles o si el aparato se ha caído antes al suelo.
- Coloque el cable de conexión de modo que nadie lo pise, se enganche o tropiece con él.
- Conecte el enchufe sólo a una toma de corriente correctamente instalada y fácilmente accesible y cuya tensión corresponda a la especificación indicada en la placa de características. La toma de corriente debe seguir siendo fácilmente accesible tras la conexión.
- Asegúrese de que el cable de conexión no resulte dañado por bordes afilados o superficies calientes. No enrolle el cable de conexión alrededor del aparato. (¡Peligro de rotura del cable!)
- Durante el uso del aparato, vigile que no se presione ni se aplaste el cable de conexión.
- Para sacar el enchufe de la toma de corriente, tire siempre del enchufe, nunca del cable de conexión.
- Saque el enchufe de la toma de corriente:
  - si se produce una avería
  - cuando no utilice el aparato
  - antes de montar o desmontar el aparato
  - antes de limpiar el aparato
  - en caso de tormenta
- Para evitar peligros, no realice ninguna modificación en el artículo. Tampoco intente sustituir el cable de conexión. Las reparaciones solo deben ser realizadas por un taller especializado o por el servicio técnico.
- No intente nunca retirar el polvo u objetos extraños que hayan penetrado en el aparato utilizando objetos puntiagudos (p. ej., un peine de púa).

PELIGRO ¡Peligro de incendio!

- No deje nunca el aparato enchufado sin supervisión.
- No cubra nunca el aparato ni lo coloque encima de objetos blandos (p. ej., toallas).

- Procure que las aberturas de entrada y salida de aire estén siempre al descubierto. Mantenga la entrada de aire lejos de pelos largos u otros objetos que puedan ser aspirados.
- No enchufe el aparato junto con otro aparato de mucho consumo de potencia en la misma toma de corriente múltiple o regleta.
- No utilice ningún alargador.



¡PELIGRO de lesiones por quemaduras!

- No dirija la corriente de aire caliente a los ojos, las manos u otras zonas corporales sensibles al calor.
- No toque las superficies calientes del aparato.
- Deje enfriar por completo el aparato antes de limpiarlo o guardarlo.
- Deje enfriar por completo todos los accesorios antes de retirarlos del aparato.

¡ADVERTENCIA sobre daños materiales!

- Utilice solamente accesorios originales.
- Nunca coloque el aparato sobre superficies calientes (p. ej. placas de cocina) o cerca de fuentes de calor o del fuego.
- No utilice detergentes abrasivos o productos de limpieza que produzcan arañazos.
- No exponga el aparato a temperaturas inferiores a -10 °C o superiores a +40 °C.

4. Volumen de suministro

1 secador **5**
1 boquilla de styling **17**
1 difusor **18**
1 bolsa de transporte
1 copia de las instrucciones de servicio

1. Saque todas las piezas del embalaje.
2. Compruebe que estén todas las piezas y que no estén dañadas.

5. Uso

NOTA: antes del primer uso, conecte el aparato algunos minutos y déjelo funcionar a la velocidad máxima y a la temperatura más alta. Puede desprenderse un ligero olor debido a las características de fabricación. Este olor es normal y solo se produce durante el primer uso. Procure que la habitación esté bien ventilada.

5.1 Encender/apagar y regular la velocidad

1. Conecte el enchufe **1** a una toma de corriente fácilmente accesible.
2. Con el interruptor **15** puede encender el aparato y elegir la velocidad de corriente de aire idónea:
   O = apagado
   I = lenta, poca corriente de aire
   II = rápida, más corriente de aire
   En cuanto encienda el aparato, se encenderá la pantalla **6** y la temperatura podrá regularse con las teclas de la pantalla.
   La velocidad se muestra en la pantalla con el símbolo **9** girando de forma más rápida o más lenta.
3. Después de secar, desplace el interruptor **15** hasta **O** (apagado) y retire el enchufe **1**.

5.2 Niveles de temperatura

- Seleccione la temperatura de la corriente de aire ideal empleando las teclas ⊕ **11** y ⊖ **14** de la pantalla **6**.

Se pueden elegir 5 niveles de temperatura: 30 °C, 45 °C, 60 °C, 75 °C, 90 °C.
La temperatura seleccionada se muestra en la pantalla y se simboliza con el anillo de color **10**.

NOTA: el nivel de temperatura 90 °C no se puede elegir con una velocidad baja (nivel **I**).

Vista general de los niveles de temperatura

Temperatura	Uso
30 – 45 °C	- pelo fino - cuero cabelludo sensible - pelo rubio o con tratamiento químico - si se usa el difusor
60 °C	- pelo normal - secado suave y peinado con la boquilla de styling
75 °C	- pelo de normal a fuerte - secado rápido y peinado con la boquilla de styling
90 °C	- pelo fuerte sin tratar - para uso breve - solo está disponible con velocidad alta (nivel **II**)

5.3 Regulación inteligente de la temperatura

La regulación inteligente de la temperatura (función AI) mantiene una temperatura constante de *55 °C* para el pelo. La temperatura constante protege especialmente el pelo y el cuero cabelludo. Se evita el sobrecalentamiento puntual.
No importa a qué distancia está el secador del pelo. La función AI ajusta la temperatura de la corriente de aire automáticamente. Esto se reconoce en el cambio del anillo de color **10**.

- Pulse la tecla Ⓐⓘ **12** en la pantalla **6** para encender la función AI.
  En la pantalla aparecen *SMART* y la temperatura *55 °C*.
- Pulse la tecla Ⓐⓘ **12** otra vez para apagar la función AI de nuevo.

NOTAS:

- La función AI está activa hasta una distancia máxima de 30 cm.
- No utilice la función AI con el difusor **18**. La regulación inteligente de la temperatura no funciona correctamente con el difusor.

5.4 Función aire frío

Para una mayor duración del peinado, con la tecla ✲ **16** puede aplicar aire frío sobre el mechón de pelo ya moldeado con aire caliente.

- Durante el secado, pulse la tecla ✲ **16** para obtener una corriente de aire frío independientemente de la temperatura inicial.
  En la pantalla **6** se muestra *25 °C*.
- Cuando ya no necesite la corriente de aire frío, vuelva a pulsar la tecla ✲ **16**.

5.5 Función de memoria

El aparato dispone de una función de memoria. Al apagarlo guarda el último ajuste de la temperatura usado con la función AI y la función aire frío incluidas. Al encender de nuevo este ajuste estará activo automáticamente.

NOTA: el nivel de temperatura *90 °C* no se guarda con la función de memoria. Al encenderlo de nuevo la temperatura estará ajustada a *75 °C*.

5.6 Función iónica

Se emiten iones permanentemente sobre el pelo. Así se reduce la carga estática del pelo y se facilita el peinado. El pelo queda suave, flexible, brillante y es más fácil de peinar.

NOTA: recomendamos utilizar el secador sin accesorios para lograr un efecto ionizante óptimo.

5.7 Accesorios

¡PELIGRO de lesiones por quemaduras!

⊙ Deje enfriar por completo todos los accesorios antes de retirarlos del aparato.
⊙ No toque las superficies calientes del aparato.

- Apague el aparato para montar un accesorio.
- Los accesorios se colocan y mantienen en el secador **5** magnéticamente.

Boquilla de styling

La boquilla de styling **17** permite dirigir la corriente de aire de forma controlada hacia determinadas partes del pelo. Utilice la boquilla de styling para obtener un peinado perfecto de ondas interiores o exteriores y una distribución óptima del calor.

1. **Ilustración A:** coloque la boquilla de styling **17** en la parte delantera en la salida de aire **4** del secador. Se colocará correctamente automáticamente.
2. La boquilla de styling puede girarse a la posición deseada.
3. Retire la boquilla de styling del secador cuando este se haya enfriado.

Difusor

Utilice el difusor **18** para rizar u ondular los mechones y las puntas y para levantar y dar volumen a las raíces.

1. **Ilustración B:** coloque el difusor **18** en la parte delantera en la salida de aire **4** del secador. Se colocará correctamente automáticamente.
2. Encienda el secador con una corriente de aire baja (**I**) a una temperatura baja o media.
3. Uso:
   - Pelo largo: oriente el difusor hacia las puntas y forme suaves ondas moldeando el pelo hacia la raíz.
   - Pelo corto: trabaje la raíz con el difusor para levantar y dar volumen al pelo.
4. Retire el difusor del secador una vez que este se haya enfriado.

NOTA: el imán es muy potente. Para quitar más fácilmente la boquilla de styling **17** y el difusor **18**, tire de ellos ligeramente inclinados para extraerlos del secador.

5.8 Protección contra el sobrecalentamiento

El aparato dispone de una protección contra el sobrecalentamiento. En caso de sobrecalentamiento, p. ej., si hay pelos u objetos extraños bloqueando la entrada de aire, el aparato se desconecta automáticamente.

- En ese caso, ponga el interruptor de encendido/apagado **15** en **O** (apagado) y retire el enchufe **1** de la toma de corriente.
- Si es necesario, limpie la rejilla de protección **2** y la entrada de aire **3**.
- Antes de volver a encenderlo, deje que el aparato se enfríe lo suficiente.

6. Limpieza

¡PELIGRO!

⊙ Retire el enchufe **1** de la toma de corriente antes de limpiar el secador.

¡ADVERTENCIA sobre daños materiales!

⊙ No utilice detergentes abrasivos o productos de limpieza que produzcan arañazos.

Limpie el aparato con regularidad. Procure en particular que las aberturas de entrada de aire **3** y salida de aire **4** no acumulen polvo, pelos o pelusa.

- Limpie el secador **5** y la rejilla de protección **2** sobre la entrada de aire con un paño ligeramente humedecido.
- Saque el accesorio enfriado del secador. Coja el secador con la salida de aire **4** hacia abajo. Limpie la salida de aire con un pincel.

Limpieza de la rejilla de protección

1. **Ilustración C:** quite la rejilla de protección **2** hacia abajo de la entrada de aire **3**.
2. Limpie el tamiz protector sobre la entrada de aire y la rejilla de protección por dentro y por fuera con un pincel.
3. Deslice la rejilla de protección de nuevo hacia arriba sobre la entrada de aire para que se coloque magnéticamente.

Limpieza de los accesorios

1. **Ilustración A/B:** retire los accesorios del secador una vez que estos se hayan enfriado.
2. Limpie los accesorios pasando por encima un paño húmedo.
3. Deje que los accesorios se sequen por completo antes de usarlos de nuevo.

7. Almacenamiento

¡ADVERTENCIA sobre daños materiales!

⊙ No enrolle el cable de conexión **1** alrededor del aparato. (¡Peligro de rotura del cable!)

- La bolsa de transporte ofrece una forma práctica y segura de guardar el secador y los accesorios.
- Guarde el aparato en un lugar seco si no se va a usar durante un periodo prolongado.

8. Solicitar piezas de repuesto

En nuestra tienda web encontrará una selección de piezas de repuesto para que disfrute de su artículo durante el mayor tiempo posible.

Para encontrar todas las piezas de repuesto:

1. Acceda a **https://shop.hoyerhandel.com/**
2. Busque el número IAN del artículo en la barra de búsqueda.

o

Escanee el siguiente código QR con su smartphone o tablet.

9. Eliminación



Este producto está sujeto a la Directiva Europea 2012/19/UE. El símbolo del cubo de basura con ruedas tachado significa que en la Unión Europea el producto se debe llevar a un punto de recogida de residuos separado. Esto es válido para el producto y para todos los accesorios que estén marcados con este símbolo. Los productos marcados no se deben eliminar con la basura doméstica normal, sino que deben llevarse a un punto de recogida para el reciclado de aparatos eléctricos y electrónicos.



Este símbolo de reciclaje señala que, p. ej., un objeto o las piezas de un material son aptos para la recuperación. El reciclaje puede contribuir a reducir el consumo de materias primas.

Embalaje

Cuando quiera eliminar el embalaje, siga las correspondientes normas de protección medioambiental vigentes en su país.

10. Solución de problemas

Si en algún momento el aparato no funciona como es debido, consulte en primer lugar la siguiente lista de comprobación. Es posible que se trate de un problema sin importancia que usted mismo puede solucionar.



¡PELIGRO de descarga eléctrica!

⊙ No intente reparar el aparato usted mismo en ningún caso.

Error	Posibles causas / medidas a adoptar
No funciona	• ¿Funciona el suministro de corriente eléctrica? • ¿Se ha desconectado el aparato por la protección contra el sobrecalentamiento? Ponga el interruptor **15** en **O** (apagado) y retire el enchufe **1** de la toma de corriente. Deje que el aparato se enfríe lo suficiente y, si es necesario, limpie la rejilla de protección **2** y el tamiz protector sobre la entrada de aire **3** (véase "Limpieza" en la página 86).
Se indica el código de error *E7* o *E8*.	• Compruebe si la tensión de la toma de corriente se corresponde con la indicada en la placa de características. • Enchufe el secador a otra toma de corriente. • Si el código de error sigue apareciendo, póngase en contacto con el servicio técnico.

Error	Posibles causas / medidas a adoptar
Se indica el código de error *E2*.	• Limpie la rejilla de protección **2** y el tamiz protector sobre la entrada de aire **3** (véase "Limpieza" en la página 86). • Si el código de error sigue apareciendo, póngase en contacto con el servicio técnico.
Se indica otro código de error.	• Anote el código de error y póngase en contacto con el servicio técnico.

11. Datos técnicos

Modelo:	CHTAI 1600 A1
Tensión de la red:	220 – 240 V ~ 50 – 60 Hz
Clase de protección:	II ⧈
Potencia:	1600 W
Consumo de potencia en estado apagado:	≤ 0,5 W

Símbolos empleados

	Aislamiento de protección
	Mediante el marcado CE, HOYER Handel GmbH declara la conformidad de la UE.
	Este símbolo recuerda que el embalaje debe eliminarse conforme a las normas para la eliminación de residuos vigentes.
	Los materiales reciclables están marcados con el símbolo de reciclaje (3 flechas). El material puede especificarse mediante el número de reciclaje en el centro (aquí: 21) y/o una abreviatura (aquí: PAP).
~	Tensión alterna
	Se trata de un producto reutilizable sujeto a la responsabilidad ampliada del fabricante así como a la separación de residuos.
	Mediante el marcado UKCA, HOYER Handel GmbH declara la conformidad para el Reino Unido.
	Este símbolo identifica al fabricante del producto.

Reserva de modificaciones técnicas.

12. Garantía de HOYER Handel GmbH

Estimado cliente,
Este aparato tiene un plazo de garantía de 3 años desde la fecha de compra. Si el producto presenta algún problema, usted tiene unos derechos legales de garantía frente al vendedor. Estos derechos legales de garantía no quedan limitados por nuestra garantía.

Condiciones de garantía

El periodo de garantía comienza con la fecha de compra. Por favor, conserve su recibo de compra original para futuras referencias. Este documento es necesario como prueba de compra.
Si después de los tres primeros años desde la fecha de compra de este producto aparece un defecto del material o de fabricación, nosotros lo repararemos o reemplazaremos (a nuestro criterio) de forma gratuita o le reembolsaremos el precio de compra. Esta garantía exige que en el plazo de tres años se presenten el producto defectuoso y el comprobante de compra (recibo), junto con una breve descripción por escrito de la deficiencia y de cuándo ha ocurrido.
Si el defecto está cubierto por nuestra garantía, usted recibirá el producto reparado o un nuevo producto. Con la reparación o sustitución del producto no se iniciará un nuevo periodo de garantía.

Periodo de garantía y reclamaciones legales

La garantía legal no extiende el periodo de garantía comercial. Esto también se aplica a las piezas sustituidas y reparadas. Los posibles daños o defectos que se observen al desempaquetar el producto, deben ser comunicados inmediatamente. Después de la expiración del período de garantía, habrán de abonarse las reparaciones que sea necesario realizar.

Cobertura de la garantía

El aparato ha sido fabricado conforme a unas directivas de calidad estrictas y ha sido comprobado y controlado antes de su entrega. La garantía cubre los defectos del material o de fabricación.

Quedan excluidas de la garantía las piezas de desgaste que están expuestas al desgaste normal y los daños en piezas frágiles, p. ej., interruptores, lámparas u otras piezas fabricadas en vidrio.

Esta garantía dejará de tener validez si se daña el producto por un uso indebido o inadecuado o si el producto ha sido manipulado. Para garantizar un uso adecuado del producto deben observarse estrictamente todas las indicaciones que figuran en el manual de instrucciones. Deberá evitarse el uso indebido y deberán observarse las indicaciones de seguridad que figuran en el manual de instrucciones.
El producto está concebido exclusivamente para el uso doméstico, no para el uso industrial. Si se realiza un uso indebido o inadecuado, si se aplica violencia o si alguien distinto a nuestro servicio técnico autorizado repara el aparato, la garantía dejará de tener validez.

Tramitación de la garantía

Para garantizar la rapidez en la tramitación de su reclamación, por favor, siga las siguientes instrucciones:

- Indique en su solicitud el siguiente número de artículo
  IAN: 541230_2601 y tenga preparado el recibo como justificante de la compra.
- Encontrará el número de artículo grabado en la placa de características, en la portada de las instrucciones (abajo a la izquierda) o en una etiqueta adhesiva en la parte posterior o inferior del aparato.

- Si aparece algún fallo en el funcionamiento o algún otro defecto, póngase en contacto **por teléfono** o por **correo electrónico** con el servicio técnico que figura más abajo.
- Puede enviar el producto defectuoso de forma gratuita a la dirección del servicio técnico proporcionada, adjuntando el comprobante de compra (recibo) y la descripción de la deficiencia, especificando cuándo se ha producido.

En www.lidl-service.com puede usted descargar este manual y muchos otros, junto con vídeos de productos y software de instalación.



Con este código QR accederá directamente a la página de servicio de Lidl (www.lidl-service.com) y podrá abrir su manual de instrucciones introduciendo el número de artículo (IAN) **541230_2601**.

Servicio técnico

(ES) Servicio España
Tel.: 900 984 989 (gratuito)
E-Mail: hoyer@lidl.es

IAN: 541230_2601

Distribuidor

Tenga en cuenta que esta dirección **no es la dirección del servicio técnico**. Póngase en contacto primero con la dirección del servicio técnico arriba mencionada.

HOYER Handel GmbH
Kühnehöfe 12
22761 Hamburg
ALEMANIA

Índice

1. Vista geral 93
2. Utilização correta 94
3. Indicações de segurança 94
4. Material contido nesta embalagem 97
5. Utilização 97
5.1 Como ligar/desligar e regular a velocidade 97
5.2 Níveis de temperatura 98
5.3 Regulação inteligente da temperatura 98
5.4 Função de ar frio 98
5.5 Função Memory 99
5.6 Função de ionização 99
5.7 Acessórios 99
5.8 Proteção contra sobreaquecimento 100
6. Limpeza 100
7. Modo de guardar 100
8. Encomendar peças de substituição 101
9. Eliminar 101
10. Solução do problema 101
11. Dados técnicos 102
12. Garantia da HOYER Handel GmbH 103

1. Vista geral

1		Cabo de ligação com ficha de alimentação
2		Grelha de proteção
3		Abertura de aspiração de ar (com filtro de proteção sob a grelha de proteção **2**)
4		Abertura de saída de ar
5		Secador de cabelo
6		Ecrã tátil/visor
7	*SMART*	Indicação: função de IA ligada
8	*°C*	Indicação: temperatura da corrente de ar
9		Indicação: velocidade da corrente de ar
10		Anel colorido: indica a temperatura
11		Tecla: aumentar a temperatura
12		Tecla: ligar/desligar função de IA
13		Este símbolo indica que o secador de cabelo emite iões.
14		Tecla: reduzir a temperatura
15	**O I II**	Interruptor de ligar/desligar e interruptor de nível de velocidade: **O** (desl.) / **I** (lento) /**II** (rápido)
16		Tecla de ar frio
17		Bico para modelar o cabelo
18		Difusor

Obrigado pela sua confiança!

Parabéns pela aquisição do seu novo secador de cabelo.

Para utilizar o produto com segurança e ficar a conhecer todas as suas funcionalidades:

- **Leia atentamente estas instruções de manejo antes da primeira colocação em funcionamento.**
- **Siga impreterivelmente todas as indicações de segurança!**
- **O aparelho só pode ser utilizado conforme descrito nestas instruções de manejo.**
- **Guarde estas instruções de manejo.**
- **Se entregar posteriormente este aparelho a terceiros, deve entregar igualmente estas instruções de manejo. As instruções de manejo são parte integrante do produto.**

Esperamos que o seu novo secador de cabelo seja motivo de grande satisfação!

Símbolos no aparelho



Não utilize o aparelho na proximidade de banheiras, bases de duche, lavatórios ou de outros recipientes com água.

2. Utilização correta

O secador de cabelo destina-se exclusivamente a secar e modelar cabelo humano verdadeiro.
Este aparelho destina-se apenas a uso doméstico, pelo que não pode ser utilizado para fins comerciais.
O aparelho só pode ser utilizado em espaços interiores.

Uso indevido previsível

AVISO de ferimentos!

⊙ Não utilize o secador de cabelo para secar outras partes do corpo, animais ou objetos. Não utilize o aparelho no cabelo sintético ou em extensões (extensions).

3. Indicações de segurança

Indicações de aviso

Quando necessário, são utilizadas as seguintes indicações de aviso nestas instruções de manejo:



PERIGO! Risco elevado: não considerar o aviso pode provocar lesões corporais ou a morte.

AVISO! Risco médio: não considerar o aviso pode provocar ferimentos ou danos materiais graves.

CUIDADO: risco reduzido: não considerar o aviso pode provocar ferimentos ligeiros ou danos materiais.

NOTA: particularidades e considerações a ter em conta durante a utilização do aparelho.

Instruções para um funcionamento seguro

- O aparelho pode ser utilizado por crianças a partir dos 8 anos de idade e por pessoas com limitações físicas, sensoriais ou mentais ou, ainda, por pessoas sem experiência e/ou sem conhecimentos relativos ao aparelho se estas forem supervisionadas ou depois de terem sido informadas acerca da respetiva utilização em segurança e terem compreendido os perigos resultantes. As crianças não podem brincar com o aparelho. A limpeza e a manutenção a cargo do utilizador não podem ser efetuadas por crianças se estas não se encontrarem sob vigilância.
- Mantenha as crianças com menos de 8 anos afastadas do aparelho e do cabo de ligação.
-  Não utilize o aparelho na proximidade de banheiras, bases de duche, lavatórios ou de outros recipientes com água.
- Quando utilizar o secador de cabelo num quarto de banho, desligue a ficha de alimentação após a utilização do secador de cabelo. A proximidade da água é uma fonte de perigo, mesmo depois do aparelho se encontrar desligado.
- Para maior segurança, recomendamos a instalação de um dispositivo de corrente residual (FI/RCD) com uma corrente de disparo não superior a 30 mA no circuito. Solicite aconselhamento ao seu eletricista. Solicite sempre a montagem a um eletricista profissional.
- **PERIGO de ferimentos por queimadura!** Mantenha o aparelho fora do alcance de crianças pequenas durante a utilização ou o arrefecimento.
- Não deixe o aparelho sem vigilância enquanto estiver ligado à rede elétrica.
- Não coloque o aparelho ligado sobre panos de papel, toalhas ou semelhante, mas sim sobre uma base estável, plana e resistente ao calor.
- Se o cabo de ligação à corrente deste aparelho for danificado, deve ser substituído pelo fabricante, pelo respetivo serviço de assistência ao cliente ou por uma pessoa com uma qualificação semelhante, para evitar perigos.

PERIGO para crianças!

- O material de embalagem não é um brinquedo. As crianças não podem brincar com os sacos de plástico. Existe perigo de asfixia.

PERIGO para e causado por animais domésticos e animais de criação!

- Os aparelhos elétricos podem representar perigos para animais domésticos e animais de criação. Além disso, os animais também podem causar danos no aparelho. Deve, portanto, manter os animais afastados dos aparelhos elétricos.

PERIGO de choque elétrico devido a humidade!

- Nunca coloque o aparelho de modo que este possa cair na água ligado à corrente.
- Proteja o aparelho contra a humidade e contra gotas ou salpicos de água.
- O aparelho, o cabo de ligação e a ficha de alimentação não podem ser submersos em água ou qualquer outro líquido.
- Se entrar líquido no aparelho, retire imediatamente a ficha de alimentação da tomada de corrente. Antes de voltar a utilizar o aparelho, é necessário que este seja verificado por um técnico.
- Se o aparelho cair na água, desligue imediatamente a ficha de alimentação da tomada de corrente e só depois apanhe o aparelho. Neste caso, não volte a utilizar o aparelho; contacte uma oficina especializada para que este seja submetido a uma inspeção.
- Não utilize o aparelho com as mãos molhadas.

PERIGO devido a choque elétrico!

- Não coloque o aparelho em funcionamento, se o aparelho ou o cabo de ligação apresentarem danos visíveis, ou se o aparelho tiver caído no chão.
- Disponha sempre o cabo de ligação de modo que a não a que ninguém fique preso, o possa pisar ou tropeçar no mesmo.
- Ligue a ficha de alimentação apenas a uma tomada de corrente devidamente instalada, com fácil acesso, e cuja tensão corresponda à indicada na placa de características do aparelho. A tomada de corrente deve permanecer facilmente acessível depois de realizada a conexão.
- Certifique-se de que o cabo de ligação não sofre danos causados por arestas vivas ou pontos quentes. Não enrole o cabo de ligação em volta do aparelho. (Perigo de rutura do cabo!)
- Ao utilizar o aparelho, tenha o cuidado de não deixar que o cabo de ligação fique preso ou comprimido.
- Para extrair a ficha de alimentação da tomada de corrente, puxe sempre pela ficha de alimentação e nunca pelo cabo de ligação.
- Desligue a ficha de alimentação da tomada de corrente:
  - se ocorrer uma falha
  - se não utilizar o aparelho
  - antes de montar ou desmontar o aparelho
  - antes de limpar o aparelho
  - em caso de trovoada
- Para evitar quaisquer riscos, não altere, de forma alguma, o artigo. Nem mesmo o cabo de ligação pode ser substituído. As reparações só podem ser efetuadas por uma oficina especializada ou no Centro de Assistência Técnica.
- Nunca tente remover pó ou corpos estranhos do interior do aparelho com objetos pontiagudos (p. ex., com um pente com cabo comprido).

PERIGO - perigo de incêndio!

- Nunca deixe o aparelho ligado sem vigilância.
- Nunca cubra o aparelho nem o coloque sobre objetos macios (como, p. ex., toalhas).
- Certifique-se de que a abertura de aspiração de ar e a abertura de saída de ar estão sempre livres. Mantenha a abertura de aspiração de ar afastada de cabelos compridos ou de objetos que possam ser aspirados.
- Não ligue o aparelho ao mesmo tempo a uma tomada de corrente múltipla, se nela já estiver ligado um aparelho com elevado consumo de potência.
- Não utilize cabos de extensão.

PERIGO de ferimentos por queimadura!

- Não aponte a corrente de ar quente para os olhos, as mãos ou outras partes do corpo sensíveis ao calor.
- Não toque nas superfícies quentes do aparelho.
- Deixe o aparelho arrefecer completamente antes de o limpar ou guardar.
- Deixe arrefecer todos os acessórios antes de os retirar do aparelho.

AVISO de danos materiais!

- Utilize apenas os acessórios originais.
- Nunca coloque o aparelho em superfícies quentes (p. ex., placas de fogão) ou na proximidade de fontes de calor ou de chamas.
- Não utilize produtos de limpeza corrosivos ou que risquem.
- Não exponha o aparelho a temperaturas inferiores a -10 °C ou superiores a +40 °C.

4. Material contido nesta embalagem

1 secador de cabelo **5**
1 bico para modelar o cabelo **17**
1 difusor **18**
1 bolsa de transporte
1 cópia das instruções de manejo

1. Retire todas as peças da embalagem.
2. Verifique o número total de peças e, em seguida, se todas as peças se encontram em perfeito estado.

5. Utilização

NOTA: antes de utilizar o aparelho pela primeira vez, ligue-o e deixe-o a funcionar durante alguns minutos à velocidade e à temperatura máximas. Durante o funcionamento poderá sentir-se um odor ligeiro devido à fabricação. Este odor é inofensivo e só surge na primeira utilização. Garanta uma ventilação adequada do espaço onde se encontra.

5.1 Como ligar/desligar e regular a velocidade

1. Ligue a ficha de alimentação **1** a uma tomada de corrente de fácil acesso.
2. Com o interruptor **15** ligue o aparelho e selecione a velocidade pretendida para a corrente de ar:
   O = desl.
   I = lenta; corrente de ar fraca
   II = rápida; corrente de ar forte
   Assim que ligar o aparelho, o visor **6** ligar-se-á e a temperatura poderá ser regulada com as teclas presentes no visor. A velocidade é representada no visor pelo símbolo **9** que roda mais depressa ou mais devagar.

3. Depois de secar o cabelo, deslize o interruptor **15** para **O** (desl.) e desligue a ficha de alimentação **1**.

5.2 Níveis de temperatura

- Com as teclas ⊕ **11** e ⊖ **14** no visor **6**, selecione a temperatura da corrente de ar pretendida.

É possível selecionar 5 níveis de temperatura: 30 °C, 45 °C, 60 °C, 75 °C, 90 °C.
A temperatura selecionada é apresentada no visor e representada através do anel colorido **10**.

NOTA: o nível de temperatura de 90 °C não pode ser selecionado a uma velocidade reduzida (nível **I**).

Vista geral dos níveis de temperatura

Temperatura	Utilização
30 – 45 °C	- cabelo fino - couro cabeludo sensível - cabelo descolorado ou tratado quimicamente - em caso de utilização do difusor
60 °C	- cabelo normal - secagem e modelagem suaves com o bico para modelar o cabelo
75 °C	- cabelo normal a grosso - secagem e modelagem rápidas com o bico para modelar o cabelo
90 °C	- cabelo grosso sem tratamento - para utilização breve - apenas possível a velocidade alta (nível **II**)

5.3 Regulação inteligente da temperatura

Graças à regulação inteligente da temperatura (função de IA), a temperatura aplicada ao cabelo é mantida constante a *55 °C*.
A temperatura constante é particularmente suave para o cabelo e para o couro cabeludo. São evitados sobreaquecimentos localizados.
Assim sendo, a distância entre o secador de cabelo e o cabelo não é relevante. A função de IA ajusta automaticamente a temperatura da corrente de ar. Tal pode ser observado através da alteração do anel colorido **10**.

- Prima a tecla Ⓐ **12** no visor **6** para ativar a função de IA.
  O visor irá apresentar *SMART* e a temperatura de *55 °C*.
- Prima novamente a tecla Ⓐ **12** para desativar a função de IA.

NOTAS:

- A função de IA permanece ativa até a uma distância de 30 cm.
- Não utilize a função de IA com o difusor **18**. Com o difusor, a regulação inteligente da temperatura não funciona corretamente.

5.4 Função de ar frio

Para melhorar a duração do seu penteado, pode arrefecer a parte do cabelo modelada com ar quente com recurso à tecla ✻ **16**.

- Enquanto seca o cabelo, prima a tecla ✻ **16** para obter uma corrente de ar fresco, independentemente da temperatura de saída.
  No visor **6** é apresentado *25 °C*.
- Quando já não necessitar da corrente de ar frio, prima novamente a tecla ✻ **16**.

5.5 Função Memory

O aparelho dispõe de uma função Memory. Aquando do desligamento, o aparelho guarda a última regulação da temperatura, incluindo a função de IA e de ar frio. Quando o aparelho voltar a ser ligado, esta definição será ativada automaticamente.

NOTA: o nível de temperatura de *90 °C* não é guardado pela função Memory. Quando o aparelho voltar a ser ligado, a temperatura será regulada para *75 °C*.

5.6 Função de ionização

São aplicados iões no cabelo de forma permanente. Deste modo é possível reduzir a carga eletrostática do cabelo e melhorar a possibilidade de modelagem. O cabelo fica macio, flexível, brilhante e mais fácil de modelar.

Nota: para obter um efeito ótimo dos iões, recomendamos não utilizar os acessórios.

5.7 Acessórios

PERIGO de ferimentos por queimadura!

⊙ Deixe arrefecer todos os acessórios antes de os retirar do aparelho.

⊙ Não toque nas superfícies quentes do aparelho.

- Desligue o aparelho para montar um acessório.
- Os acessórios são posicionados e fixados magneticamente ao secador de cabelo **5**.

Bico para modelar o cabelo

O bico para modelar o cabelo **17** permite apontar a corrente de ar para determinadas partes do cabelo. Utilize o bico para modelar o cabelo para uma modelagem precisa de ondulados interiores e exteriores e uma distribuição ideal do calor.

1. **Figura A:** coloque o bico para modelar o cabelo **17** em frente à abertura de saída de ar **4** do secador de cabelo. Este será colocado corretamente de forma automática.
2. O bico para modelar o cabelo pode ser girado na posição desejada.
3. Apenas retire o bico para modelar o cabelo do secador de cabelo depois de este ter arrefecido.

Difusor

Utilize o difusor **18** para encaracolar e ondular o cabelo no seu comprimento e nas pontas e para conferir mais estabilidade e criar mais volume no couro cabeludo.

1. **Figura B:** coloque o difusor **18** em frente à abertura de saída de ar **4** do secador de cabelo. Este será colocado corretamente de forma automática.
2. Ligue o secador de cabelo com uma corrente de ar fraca (**I**) e uma temperatura baixa a média.
3. Utilização:
   - Cabelos compridos: movimente o difusor em direção às pontas dos cabelos e molde o cabelo em direção ao couro cabeludo formando ondas suaves.
   - Cabelo curto: trabalhe o cabelo curto com o difusor na área do couro cabeludo, de modo a obter um cabelo estável e voluminoso.
4. Retire o difusor do secador de cabelo apenas depois de este ter arrefecido.

NOTA: o íman é extremamente forte. Para libertar mais facilmente o bico para modelar o cabelo **17** e o difusor **18**, puxe-os para fora do secador de cabelo, inclinando-os ligeiramente.

5.8 Proteção contra sobreaquecimento

Este aparelho tem um dispositivo de proteção contra sobreaquecimento. Em caso de sobreaquecimento, p. ex., devido a obstrução da abertura de aspiração de ar com cabelos ou corpos estranhos, o aparelho desliga-se automaticamente.

- Neste caso, coloque o interruptor de ligar/desligar **15** na posição **O** (desl.) e desligue a ficha de alimentação **1** da tomada de corrente.
- Se necessário, limpe a grelha de proteção **2** e a abertura de aspiração de ar **3**.
- Antes de uma religação, deixe o aparelho arrefecer suficientemente.

6. Limpeza

PERIGO!

⊙ Retire a ficha de alimentação **1** da tomada de corrente, antes de limpar o secador de cabelo.

AVISO de danos materiais!

⊙ Não utilize produtos de limpeza corrosivos ou que risquem.

Limpe o aparelho com regularidade. Em particular, certifique-se de que a abertura de aspiração de ar **3** e a abertura de saída de ar **4** estão livres de pó, cabelos e fios soltos.

- Limpe o secador de cabelo **5** e a grelha de proteção **2** sobre a abertura de aspiração de ar com um pano ligeiramente húmido.
- Retire o acessório já arrefecido do secador de cabelo. Mantenha o secador de cabelo com a abertura de saída de ar **4** virada para baixo. Limpe a abertura de saída de ar com um pincel.

Limpeza da grelha de proteção

1. **Figura C:** puxe a grelha de proteção **2** para baixo, afastando-a da abertura de aspiração de ar **3**.
2. Limpe o filtro de proteção que se encontra sobre a abertura de aspiração de ar e a grelha de proteção interior e exterior com um pincel.
3. Faça deslizar a grelha de proteção novamente para cima da abertura de aspiração de ar até que esta encaixe magneticamente na devida posição.

Limpar os acessórios

1. **Figura A/B:** retire os acessórios do secador de cabelo apenas quando estes tiverem arrefecido.
2. Limpe os acessórios com um pano húmido.
3. Aguarde até que todos os acessórios estejam completamente secos antes de os voltar a utilizar.

7. Modo de guardar

AVISO de danos materiais!

⊙ Não enrole o cabo de ligação **1** em volta do aparelho. (Perigo de rutura do cabo!)

- Na bolsa de transporte pode guardar e transportar o secador de cabelo e os acessórios de forma segura e prática.
- Se o aparelho não for utilizado durante um longo período, guarde-o num local seco.

8. Encomendar peças de substituição

Para que possa usufruir do seu artigo por muito tempo, disponibilizamos uma seleção de peças de substituição na nossa loja virtual.

Encontrar todas as peças de substituição disponíveis:

1. Aceda a **https://shop.hoyerhandel.com/**
2. Procure o IAN do artigo na barra de pesquisa.

ou

Leia o seguinte código QR com o seu smartphone/tablet.

9. Eliminar



Este produto está em conformidade com a diretiva europeia 2012/19/EU.
O símbolo do contentor de lixo com rodas com uma cruz significa que, na União Europeia, o produto tem de ser deixado numa recolha de lixo separada. Isto é válido para o produto e para todos os acessórios com este símbolo. Os produtos assinalados não podem ser eliminados com o lixo doméstico normal, tendo de ser entregues num ponto de recolha para reciclagem de aparelhos eléctricos e electrónicos.



Este símbolo de reciclagem marca, p. ex., um objeto ou partes de material com reciclagem valiosa. A reciclagem pode contribuir de um modo geral para a redução do consumo de matérias-primas.

Embalagem

Se pretender eliminar a embalagem, respeite as respectivas normas ambientais em vigor no seu país.

10. Solução do problema

Se o seu aparelho não funcionar corretamente, siga primeiro esta lista de verificação. Talvez se trate apenas de um pequeno problema que poderá resolver autonomamente.

PERIGO devido a choque elétrico!

⊙ Nunca tente reparar o aparelho autonomamente.

Falha	Causas possíveis / medidas
Não funciona	• O aparelho está ligado à alimentação de corrente? • A proteção contra sobreaquecimento desligou o aparelho? Coloque o interruptor **15** na posição **O** (desl.) e retire a ficha de alimentação **1** da tomada de corrente. Deixe o aparelho arrefecer suficientemente e, se necessário, limpe a grelha de proteção **2** e o filtro de proteção presentes sobre a abertura de aspiração de ar **3** (ver "Limpeza" na página 100).

Falha	Causas possíveis / medidas
É apresentado o código de erro *E7* ou *E8*.	• Verifique se a tensão da tomada de corrente corresponde à indicada na placa de características. • Ligue o secador de cabelo a outra tomada de corrente. • Se o código de erro persistir, contacte o Centro de Assistência Técnica.
É apresentado o código de erro *E2*.	• Limpe a grelha de proteção **2** e o filtro de proteção presentes sobre a abertura de aspiração de ar **3** (ver "Limpeza" na página 100). • Se o código de erro persistir, contacte o Centro de Assistência Técnica.
É apresentado outro código de erro.	• Tome nota do código de erro e contacte o Centro de Assistência Técnica.

11. Dados técnicos

Modelo:	CHTAI 1600 A1
Tensão nominal:	220 – 240 V ~ 50 – 60 Hz
Classe de proteção:	II ⧈
Potência:	1600 W
Consumo de potência no estado desligado:	≤ 0,5 W

Símbolos utilizados

	Isolamento de proteção
	Com a marcação CE a HOYER Handel GmbH declara a conformidade UE.
	Este símbolo indica que a embalagem deve ser eliminada de acordo com a legislação vigente em matéria de eliminação de resíduos.
	Os materiais reutilizáveis estão marcados com o símbolo de reciclagem (3 setas). O material pode ser especificado através do número de reciclagem no centro (aqui: 21) e/ou uma abreviatura (aqui: PAP).
~	Tensão alternada
	Trata-se de um produto reciclável, que está sujeito à responsabilidade alargada do produtor e à separação de resíduos.
	Com a marcação UKCA, a HOYER Handel GmbH declara a conformidade para o Reino Unido.
	O símbolo identifica o fabricante do produto.

Reservamo-nos o direito a alterações de ordem técnica.

12. Garantia da HOYER Handel GmbH

Estimado Cliente,
A garantia do seu aparelho é de 3 anos a partir da data de compra. Caso este produto apresente deficiências, assistem-lhe direitos legais em relação ao vendedor. Estes direitos legais não são limitados pela nossa garantia a seguir apresentada.

Condições de garantia

O prazo de garantia tem início na data da compra. Por favor conserve o talão de caixa original. Este documento é necessário como comprovativo da compra.
Se, dentro do prazo de três anos, contado a partir da data de compra deste produto, surgir um defeito do material ou de fabrico, nós procederemos à sua reparação, substituição ou ao reembolso do preço de compra – conforme a nossa escolha – que serão gratuitos para si. Esta garantia pressupõe a apresentação do aparelho com defeito juntamente com o respectivo comprovativo de compra (talão de caixa) quando dentro do prazo de três anos, bem como uma breve descrição do defeito e de quando ele surgiu.
Se o defeito estiver coberto pela nossa garantia, o produto será reparado ou substituído por outro novo. Com a substituição do produto é iniciado um novo prazo de garantia segundo DL 67/2003.

Prazo de garantia e direitos legais a reclamação por defeito

O prazo de garantia não é prolongado com a prestação da garantia. Isto é válido também para peças substituídas e peças reparadas. Danos e deficiências eventualmente existentes já no momento da compra devem ser comunicadas imediatamente após a abertura da embalagem. Depois de decorrido o prazo de garantia, as reparações estão sujeitas a pagamento.

Âmbito da garantia

O aparelho foi produzido sob directivas rigorosas de qualidade e inspeccionado antes da entrega.
A garantia é válida para defeitos materiais ou de fabrico.

Estão excluídas da garantia as peças de desgaste que estão sujeitas ao desgaste normal e danos em peças frágeis, como por exemplo interruptores, lâmpadas ou outras peças fabricadas em vidro.

Esta garantia perde a validade, se o produto for danificado, não for utilizado adequadamente, ou não receber a manutenção necessária. Para uma utilização adequada do produto devem ser cumpridas rigorosamente todas as indicações constantes no manual de instruções. Devem ser absolutamente evitadas utilizações e acções que sejam desaconselhadas ou para as quais seja advertido no manual de instruções.
O aparelho destina-se apenas a uma utilização privada, não sendo adequado para uma utilização industrial. A garantia perde a validade no caso de manuseamento impróprio, uso de força, e por intervenções que não tenham sido realizadas pelos nossos centros de assistência técnica autorizados.

Accionamento da garantia

Para assegurar um processamento rápido do seu caso, siga as seguintes indicações:

- Sempre que precise de entrar em contacto com os nossos serviços, por favor tenha à mão o número do artigo **IAN: 541230_2601** e o talão de caixa como comprovativo da compra.
- O número do artigo encontra-se na placa indicadora do tipo, numa gravação, na página do título do seu manual (em baixo à esquerda) ou, como autocolante, na traseira ou na parte inferior do aparelho.

- Caso surjam falhas de funcionamento ou outros defeitos, contacte em primeiro lugar o centro de assistência técnica a seguir indicado, **por telefone** ou por **e-mail**.
- Poderá depois enviar o artigo considerado com defeito para o endereço da assistência técnica que lhe for comunicado, sem custos de porte para si, juntando o comprovativo de compra (talão de caixa) e uma descrição do defeito e de quando o mesmo surgiu.

Em www.lidl-service.com pode descarregar este e muitos outros manuais, vídeos de produtos e software de instalação.



Com este código QR chega diretamente à página de Assistência Técnica da Lidl (www.lidl-service.com) e pode abrir o seu manual de instruções com a entrada do número do artigo (IAN) **541230_2601**.

Centro de Assistência Técnica

(PT) Assistência Portugal
Tel.: 800849000
E-Mail: hoyer@lidl.pt

IAN: 541230_2601

Fornecedor

Por favor tenha em atenção que o endereço abaixo **não é um endereço da assistência técnica**. Contacte em primeiro lugar o centro de assistência técnica acima indicado.

HOYER Handel GmbH
Kühnehöfe 12
22761 Hamburg
ALEMANHA