/// PARKSIDE®

PDF ONLINE
parkside-diy.com



20 V CORDLESS ASH VACUUM/20 V AKKU-ASCHESAUGER/20 V ASPIRATEUR DE CENDRES SANS FIL PAS 20-Li 14 A1

(GB)
20 V CORDLESS ASH VACUUM
User manual
Translation of the original instructions

(DE) (AT) (BE)
20 V AKKU-ASCHESAUGER
Bedienungsanleitung
Originalbetriebsanleitung

(FR) (BE)
20 V ASPIRATEUR DE CENDRES SANS FIL
Mode d'emploi
Traduction de la notice originale

(NL) (BE)
20 V ACCU-ASZUIGER
Gebruiksaanwijzing
Vertaling van de oorspronkelijke gebruiksaanwijzing

(PL)
20 V AKUMULATOROWY ODKURZACZ DO POPIOŁU
Instrukcja obsługi
Tłumaczenie instrukcji oryginalnej

(CZ)
20 V AKU-VYSAVAČ NA POPEL
Návod na obsluhu
Překlad původního návodu k používání

(SK)
20 V AKU VYSÁVAČ NA POPOL
Návod na obsluhu
Preklad pôvodného návodu na použitie

(ES)
20 V ASPIRADOR DE CENIZAS RECARGABLE
Manual de instrucciones
Traducción del manual original

(DK)
20 V BATTERIDREVET ASKESUGER
Betjeningsvejledning
Oversættelse af den originale brugsanvisning

(IT)
20 V BIDONE ASPIRACENERE RICARICABILE
Istruzioni per l'uso
Traduzione delle istruzioni originali

(HU)
20 V AKKUS HAMUPORSZÍVÓ
Használati útmutató
Eredeti használati utasítás fordítása

(PT)
20 V ASPIRADOR DE CINZAS COM BATERIA
Manual do utilizador
Tradução do manual original

IAN 544815_2601

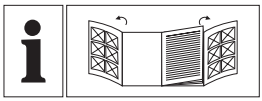

GB	User manual	Page	6
DE/AT/BE	Bedienungsanleitung	Seite	17
FR/BE	Mode d'emploi	Page	30
NL/BE	Gebruiksaanwijzing	Pagina	42
PL	Instrukcja obsługi	Strona	54
CZ	Návod na obsluhu	Strana	66
SK	Návod na obsluhu	Strana	77
ES	Manual de instrucciones	Página	88
DK	Betjeningsvejledning	Side	100
IT	Istruzioni per l'uso	Pagina	111
HU	Használati útmutató	Oldal	123
PT	Manual do utilizador	Página	135

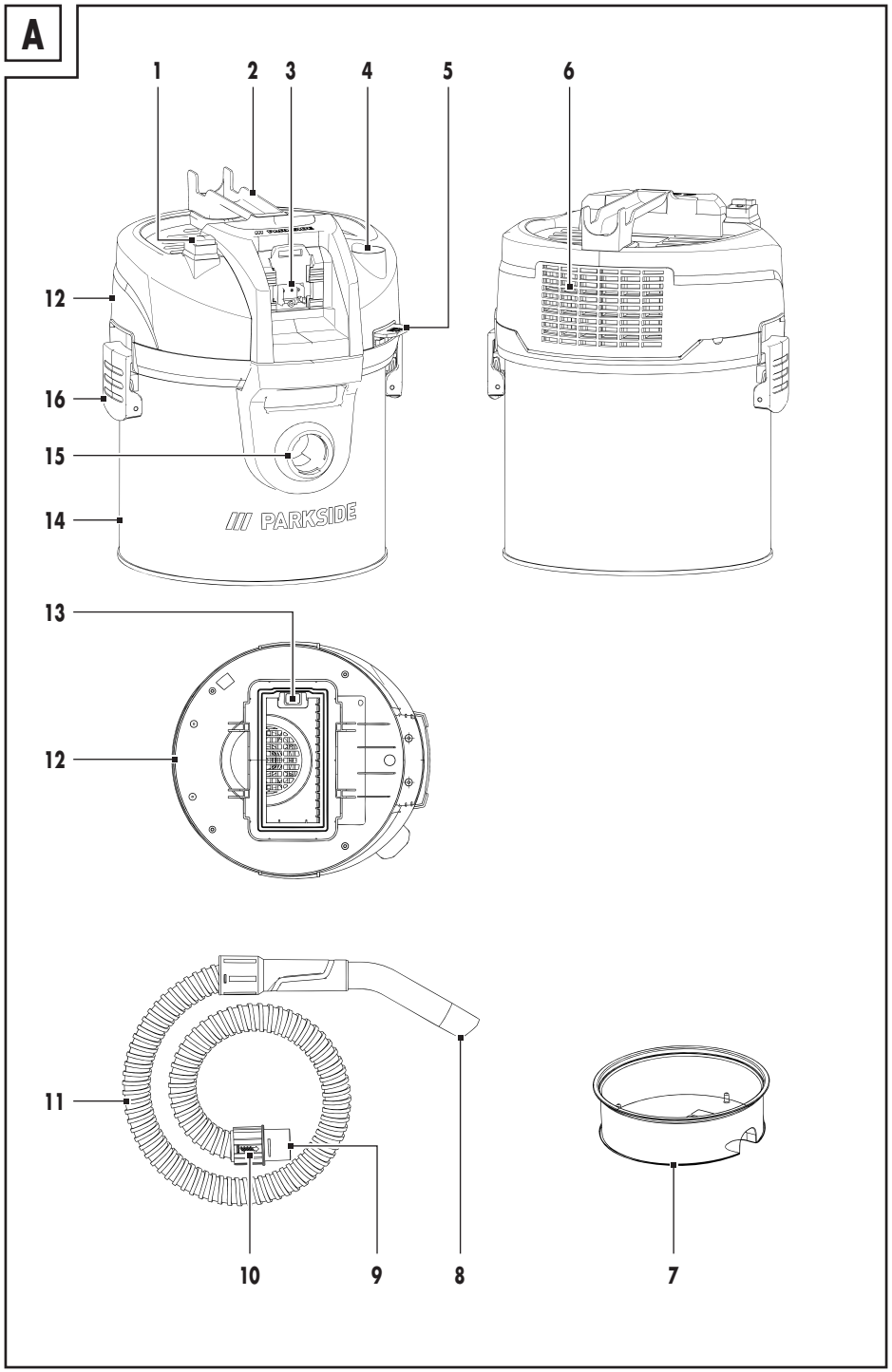
A
1
2
3
4
5
6
12
16
15
14
PARKSIDE
13
12
11
10
9
8
7

BATTERY COMPATIBLE WITH ALL DEVICES OF THE SERIES "X 20 V TEAM"

AKKU KOMPATIBEL MIT ALLEN GERÄTEN DER SERIE „X 20 V TEAM"

BATTERIE COMPATIBLE AVEC TOUS LES APPAREILS DE LA SÉRIE « X 20 V TEAM »

ACCU GESCHIKT VOOR ALLE APPARATEN UIT DE SERIE "X 20 V TEAM"

AKUMULATOR KOMPATYBILNY ZE WSZYSTKIMI URZĄDZENIAMI SERII „X 20 V TEAM"

AKUMULÁTOR KOMPATIBILNÍ SE VŠEMI PŘÍSTROJI ŘADY „X 20 V TEAM"

AKUMULÁTOR JE KOMPATIBILNÝ SO VŠETKÝMI PRÍSTROJMI ZO SÉRIE „X 20 V TEAM"

BATERÍA COMPATIBLE CON TODOS LOS DISPOSITIVOS DE LA SERIE "X 20 V TEAM"

BATTERIET ER KOMPATIBELT MED ALLE APPARATER I SERIEN "X 20 V TEAM"

BATTERIA COMPATIBILE CON TUTTI GLI APPARECCHI DELLA SERIE "X 20 V TEAM"

AZ AKKU AZ „X 20 V TEAM" MINDEN KÉSZÜLÉKÉVEL KOMPATIBILIS

A BATERIA É COMPATÍVEL COM TODOS OS DISPOSITIVOS DA SÉRIE "X 20 V TEAM"

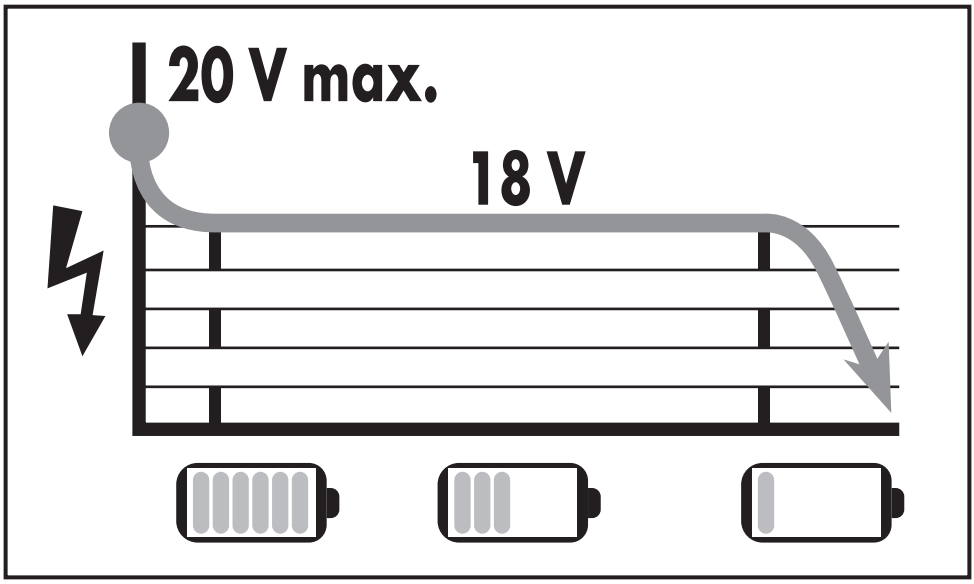

B

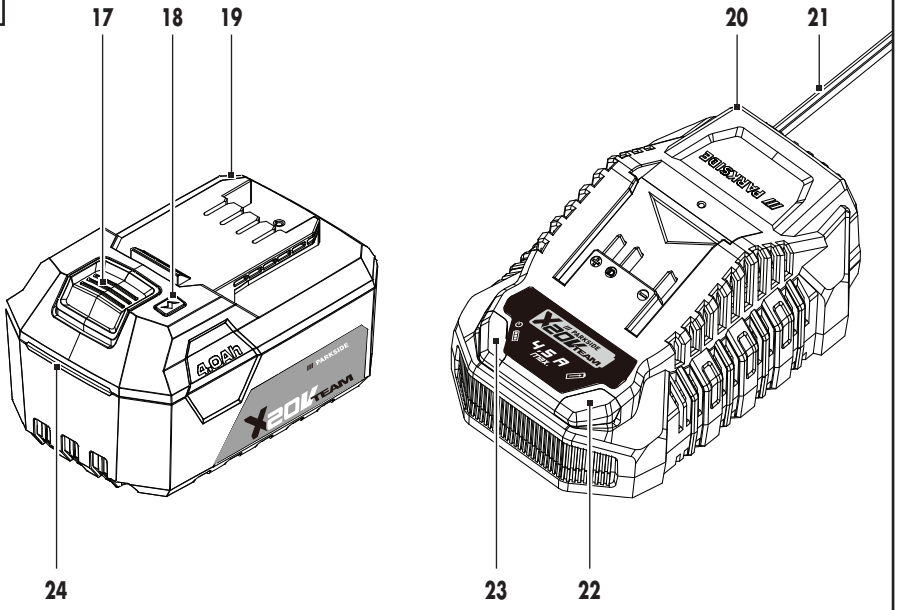

C

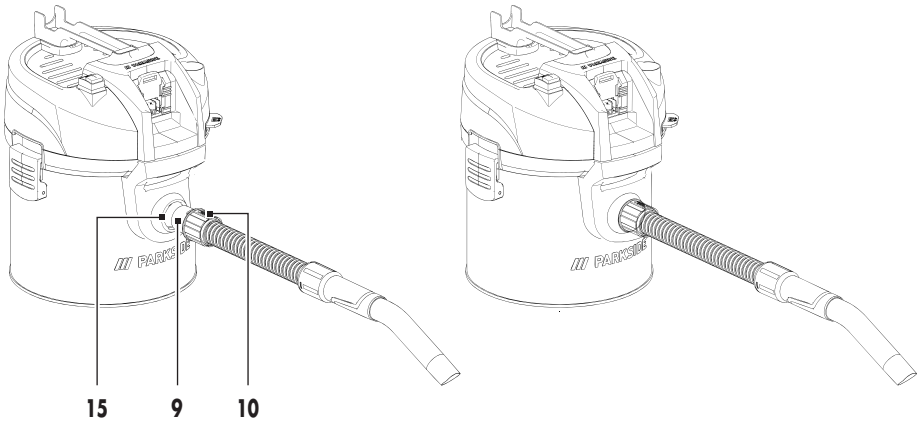

D

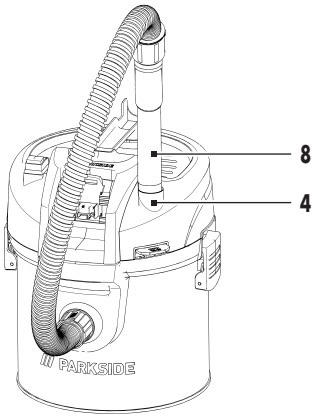

E

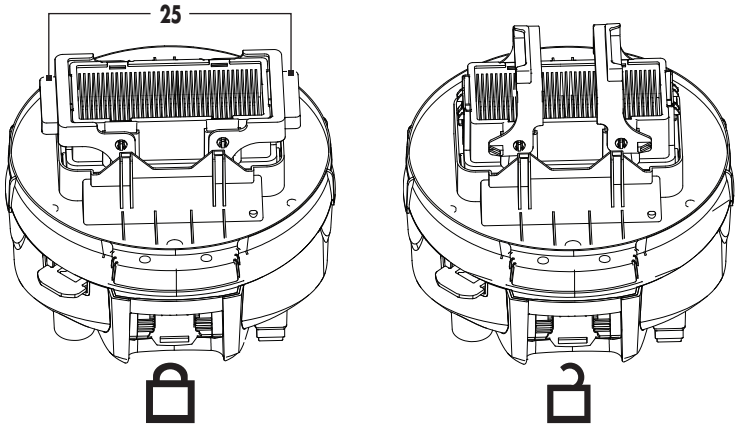

F

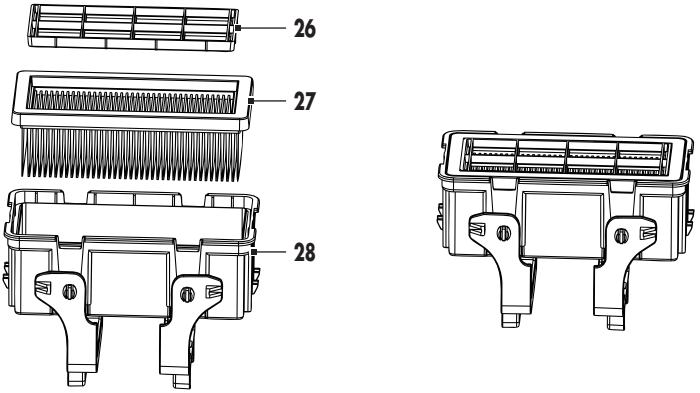

Charging time/Ladezeit/Temps de charge/Oplaadtijd/Czas ładowania/Doba nabíjení/Čas nabíjania/Tiempo de carga/Opladningstid/Tempo di ricarica/Töltési idő/Tempo de carregamento

	**PAP 20 B1/B2 (2 Ah)	**PAP 20 B3 (4 Ah)	**Smart PAPS 204 B1 (4 Ah)	**Smart PAPS 208 A1 (8 Ah)
*PLG 20 A4/C1 (max. 2,4 A)	60 min	120 min	120 min	210 min
*PLG 20 C2 (max. 3,5 A)	45 min	80 min	80 min	165 min
*PLG 20 A3/C3 (max. 4,5 A)	35 min	60 min	50 min	120 min
*PDSLG 20 A1 (max. 4,5 A)	35 min	60 min	50 min	120 min
*Smart PLGS 2012 A1	35 min	35 min	35 min	45 min

* Charger/Ladegerät/Chargeur/Oplader/Ładowarka/Nabíječka/Nabíjačka/Cargador/Oplader/Caricabatterie/Töltőkészülék/Carregador

** Battery pack/Akku-Pack/Batterie/Accu/Akumulator/Akumulátorová sada/Akumulátor/Paquete de baterías/Batteripakke/Batteria/Akkumulátorcsomag/Conjunto da bateria

NOTE: The actual charging time may be slightly different from the above stated depending on the ambient temperature and the condition of the battery pack. The information is subject to change without prior notice.

HINWEIS: Die tatsächliche Ladezeit kann in Abhängigkeit von der Umgebungstemperatur und dem Zustand des Akkus geringfügig von den oben genannten Angaben abweichen. Änderungen der Informationen vorbehalten.

REMARQUE : Le temps de charge réel peut varier légèrement par rapport aux données ci-dessus en fonction de la température ambiante et de l'état de la batterie. Informations sous réserve de modifications.

TIP: De werkelijke oplaadtijd kan afhankelijk van de omgevingstemperatuur en de toestand van de accu enigszins van de hierboven genoemde gegevens afwijken. Wijzigingen van de informatie voorbehouden.

RADA: Rzeczywisty czas ładowania może nieznacznie różnić się od powyższych informacji w zależności od temperatury otoczenia i stanu akumulatora. Informacje mogą ulec zmianie.

UPOZORNĚNÍ: Skutečná doba nabíjení se může nepatrně lišit od výše uvedených údajů v závislosti na okolní teplotě a stavu akumulátoru. Změny informací vyhrazeny.

UPOZORNENIE: Skutočná doba nabíjania sa môže od vyššie uvedených hodnôt mierne líšiť v závislosti od teploty okolia a stavu akumulátora. Zmeny informácií vyhradené.

NOTA: El tiempo de carga real puede variar ligeramente de la información anterior en función de la temperatura de entorno y el estado de la batería. La información está sujeta a cambios.

BEMÆRK: Den faktiske opladningstid kan variere lidt i forhold til de ovenstående oplysninger afhængigt af omgivelsestemperaturen og batteriets tilstand. Med forbehold for ændringer af informationerne.

INDICAZIONE: Il tempo di ricarica effettivo può differire leggermente dalle informazioni sopra riportate a seconda della temperatura ambiente e delle condizioni della batteria. Le informazioni sono soggette a modifiche senza preavviso.

MEGJEGYZÉS: A tényleges töltési idő a környezeti hőmérséklettől és az akkumulátor állapotától függően a fenti adatoktól némileg eltérhet. Az információk változtatásának jogát fenntartjuk.

NOTA: O tempo de carregamento efetivo pode diferir ligeiramente das informações indicadas, dependendo da temperatura ambiente e do estado da bateria. As informações estão sujeitas a alterações sem aviso prévio.

List of pictograms used ... Page 7
Intended use ... Page 8
Scope of delivery ... Page 8
Parts list ... Page 8
Technical data ... Page 8
Safety instructions ... Page 9
Battery charger safety warnings ... Page 11
Before first use ... Page 11
Unpacking the product ... Page 11
Preparation ... Page 12
Checking the battery pack's charging level ... Page 12
Charging the battery pack ... Page 12
Inserting/removing the battery pack ... Page 12
Inserting the dust protection cover ... Page 13
Fixing/removing the lid ... Page 13
Connecting/disconnecting the hose ... Page 13
Operation ... Page 13
Switching the product on/off ... Page 13
Cleaning the filter during operation ... Page 13
After use ... Page 13
Emptying the container ... Page 13
Storing the nozzle ... Page 14
Troubleshooting ... Page 14
Cleaning and care ... Page 14
Cleaning the filter manually ... Page 14
Replacing the filter ... Page 15
Storage ... Page 15
Transportation ... Page 15
Disposal ... Page 15
Warranty ... Page 15
Warranty claim procedure ... Page 16
Service ... Page 16

List of pictograms used

	Read the instruction manual!		Use the product in dry indoor spaces only!
	**DANGER!** – Designating a hazard with high risk, which will result in death or severe injury if not avoided (e.g. risk of suffocation)		Do not vacuum incandescent materials!
	**WARNING!** – Designating a hazard with moderate risk, which can result in death or severe injury if not avoided (e.g. risk of electric shock)		Do not vacuum burning ashes!
	**CAUTION!** – Designating a hazard with low risk, which could result in minor or moderate injury if not avoided (e.g. risk of scalding)		Only vacuum cold ashes, temperature max. 40 °C!
	**NOTICE!** – Warns of possible damage to property/the product if not avoided (e.g. risk of short circuit)		Do not vacuum water or any kind of fluid!
	**WARNING – FIRE HAZARD!** This symbol indicates do not vacuum burning materials. Wait until ashes have completely cooled before cleaning. Keep away from open flames and heat sources.		Switch the product off and remove the battery pack **(19)** before removing/fixing parts, cleaning and when not in use.
	Danger – risk of electric shock!		Protect the battery pack **(19)** against heat and continuous intense sunlight.
Ø	Diameter		Protect the battery pack **(19)** from fire.
	Alternating current/voltage		Direct current/voltage
IPX0	The product is not protected against ingress of water.		Protect the battery pack **(19)** against water and moisture.
	Locked		Fuse
	Unlocked		Safety information Instructions for use
CE	CE mark indicates conformity with relevant EU directives applicable for this product.		

20 V CORDLESS ASH VACUUM

Intended use

⚠ WARNING!

- ▶ "Cold ash" is ash cooled down for a sufficient time without any pockets of embers inside. This can be confirmed by scouring the ash for pockets of embers by using metal tools before using the product. Cold ash does not emit any noticeable heat.
- ▶ Vacuum only ashes from permissible fuels!

- This product is intended for removing cold ash with a temperature not higher than 40 °C, and other cold small objects from chimneys, charcoal stoves, ashtrays or barbecue grills.
- The product is not suitable for vacuuming the following materials/objects:
  - Liquids
  - Soot and glowing embers
  - Cement, gypsum and lime dust
  - Any materials that are combustible, explosive or constitute a health hazard
  - Heating boilers and oil-burning ovens
- Any other use or modification of the product is considered improper use and can result in hazards such as death, personal injury and damage.
- The manufacturer is not liable for any damages caused by improper use.
- The product is exclusively intended for household use. The product is not intended for commercial use.

Scope of delivery

⚠ WARNING!

- ▶ The product and the packaging are not children's toys! Children must not play with plastic bags, sheets and small parts! There is a danger of choking and suffocation!

INFO

- ▶ Battery pack and charger are not included in the scope of delivery.

After unpacking the product, check if the delivery is complete and if all parts are in good condition. Remove all packing materials before use.

1 Container
1 Lid (with pre-installed filter unit)
1 Hose
1 Dust protection cover
1 User manual

Parts list

Before reading, unfold the pages containing the illustrations and familiarise yourself with all functions of the product.

Fig. A

(1) On/off switch
(2) Carrying handle
(3) Battery pack holder
(4) Filter cleaning connector
(5) Filter cleaning button
(6) Ventilation slots
(7) Dust protection cover
(8) Nozzle
(9) Hose coupler
(10) Hose coupler release
(11) Hose
(12) Lid
(13) Safety switch
(14) Container
(15) Vacuum connector
(16) Latch

Fig. B

(17) Release button (battery pack)
(18) button (battery pack – charging level)
(19) Battery pack *
(20) Charger *
(21) Mains cord with mains plug (charger)
(22) Charging control LED – red (charger)
(23) Charging control LED – green (charger)
(24) Charging level indicator (battery pack)

Fig. E

(25) Locking bracket (filter basket)

Fig. F

(26) Protective grille
(27) Flat fold filter
(28) Filter basket

Technical data

20 V Cordless ash vacuum	PAS 20-Li 14 A1
Model number:	HG14644
Rated voltage:	20 V ⎓ (Li-ion battery)

* not included

20 V Cordless ash vacuum	PAS 20-Li 14 A1
Rated power consumption:	220 W
Suction force:	10 kPa (100 mbar)
Suction rate:	21.5 l/s
IP protection type:	IPX0
Hose length:	1.2 m
Container:	
Dimensions (Ø × H):	28.5 cm × 24 cm
Net volume:	14 l

Battery pack and charger

INFO

- Battery pack and charger are not included in the scope of delivery.

- The product is part of the **X 20 V TEAM** series from **PARKSIDE** and can be operated with battery packs of the **X 20 V TEAM** series from **PARKSIDE**. Battery packs of the **X 20 V TEAM** series may only be charged using chargers of the **X 20 V TEAM** series.
- The product is compatible with all **X 20 V TEAM** batteries. For optimal performance, we recommend to use the following battery packs:
  - **PAP 20 B1**
  - **PAP 20 B2**
  - **PAP 20 B3**
  - **Smart PAPS 204 B1**
  - **Smart PAPS 208 A1**
- We recommend charging these battery packs with the following chargers:
  - **PLG 20 A3**
  - **PLG 20 A4**
  - **PLG 20 C1**
  - **PLG 20 C2**
  - **PLG 20 C3**
  - **PDSLG 20 A1**
  - **Smart PLGS 2012 A1**
- Customers can order compatible replacement batteries and chargers from Lidl online shops for the following countries: Germany (lidl.de), France (lidl.fr), Belgium (lidl.be), Czech Republic (lidl.cz), Netherlands (lidl.nl), Poland (lidl.pl), Slovakia (lidl.sk), Spain (lidl.es)
  Customers from all other countries can order from www.optimex-shop.com.

Safety instructions

BEFORE USING THE PRODUCT, FAMILIARISE YOURSELF WITH ALL OF THE SAFETY INFORMATION AND INSTRUCTIONS FOR USE! WHEN PASSING THIS PRODUCT ON TO OTHERS, ALSO INCLUDE ALL THE DOCUMENTS!

In the case of damage resulting from non-compliance with these operating instructions the warranty claim becomes invalid! No liability is accepted for consequential damage! In the case of material damage or personal injury caused by incorrect handling or non-compliance with the safety instructions, no liability is accepted!

Children and persons with limitations



⚠ WARNING! DANGER OF DEATH AND ACCIDENTS FOR TODDLERS AND CHILDREN!
Never leave children unsupervised with the packaging material. The packaging material represents a danger of suffocation. Children frequently underestimate the dangers.

- This product can be used by children aged from 8 years and above and persons with reduced physical, sensory or mental capabilities or lack of experience and knowledge if they have been given supervision or instruction concerning use of the product in a safe way and understand the hazards involved.
- Children shall not play with the product.
- Cleaning and user maintenance shall not be made by children unless they are older than 8 and supervised.

Intended use

⚠ **WARNING! Risk of injury!** Misuse may lead to injury. Use this product solely in accordance with these instructions. Do not attempt to modify the product in any way.

Electrical safety

⚠ **DANGER! Risk of electric shock!** Never attempt to repair the product yourself. In case of malfunction, repairs are to be conducted by qualified personnel only.

⚠ **WARNING! Risk of electric shock!** Do not immerse the product's electrical components in water or other liquids. Never hold the product under running water.

⚠ **WARNING! Risk of electric shock!** Never use a damaged product. Remove the battery pack from the product and contact your retailer if it is damaged.

⚠ **WARNING! Risk of injury!** Turn off the product and remove the battery pack from the product before cleaning and when the product is not in use.

- Do not use the product anymore if it has been dropped.

Operation

⚠ **WARNING! Risk of injury!** Never use the product to absorb
  - water and other liquids,
  - burning ashes,
  - any material with a temperature exceeding 40 °C,
  - incandescent materials.
- Remove the battery pack from the product
  - when a malfunction occurs,
  - before attaching/changing accessories,
  - before cleaning the product,
  - if you will not use the product for a long time and
  - after each use.
- Defective components must always be replaced by original spare parts.
- Do not obstruct the ventilation slots during operation. Risk of overheating and damage to the product.

Cleaning and storage

⚠ **WARNING! Risk of injury!** Remove the battery pack from the product before cleaning work and when not in use.

- Protect the product and the battery pack against dust, direct sunlight, dripping and splashing water.
- Store the product in a cool, dry place, protected from moisture and out of the reach of children.
- Protect the product against heat. Do not place the product close to open flames or heat sources such as stoves or heating appliances.

Battery tool use and care

1) **Recharge only with the charger specified by the manufacturer.** A charger that is suitable for one type of battery pack may create a risk of fire when used with another battery pack.
2) **Use power tools only with specifically designated battery packs.** Use of any other battery packs may create a risk of injury and fire.
3) **When battery pack is not in use, keep it away from other metal objects, like paper clips, coins, keys, nails, screws or other small metal objects, that can make a connection from one terminal to another.** Shorting the battery terminals together may cause burns or a fire.

4) **Under abusive conditions, liquid may be ejected from the battery; avoid contact. If contact accidentally occurs, flush with water. If liquid contacts eyes, additionally seek medical help.** Liquid ejected from the battery may cause irritation or burns.
5) **Do not use a battery pack or tool that is damaged or modified.** Damaged or modified batteries may exhibit unpredictable behaviour resulting in fire, explosion or risk of injury.
6) **Do not expose a battery pack or tool to fire or excessive temperature.** Exposure to fire or temperature above +130 °C may cause explosion.
7) **Follow all charging instructions and do not charge the battery pack or tool outside the temperature range specified in the instructions.** Charging improperly or at temperatures outside the specified range may damage the battery and increase the risk of fire.

⚠ **CAUTION! Risk of explosion!** Never charge non-rechargeable batteries.



Protect the battery pack from heat, for example from continuous exposure to sunlight, fire, water and moisture.

INFO

▶ This product produces an electromagnetic field during operation! This field may under some circumstances interfere with active or passive medical implants! To reduce the risk of serious or fatal injury, we recommend persons with medical implants to consult their doctor and the medical implant manufacturer before operating this product!

Battery charger safety warnings

- This appliance can be used by children aged from 8 years and above and persons with reduced physical, sensory or mental capabilities or lack of experience and knowledge if they have been given supervision or instruction concerning use of the appliance in a safe way and understand the hazards involved.
  Children shall not play with the appliance. Cleaning and user maintenance shall not be made by children without supervision.
- Do not charge non-rechargeable batteries. Disregarding this instruction is hazardous.
- If the supply cord is damaged, it must be replaced by the manufacturer, its service agent or similarly qualified persons in order to avoid a hazard.
- Protect the electrical parts against moisture. Do not immerse such parts in water or other liquids to avoid electrical shock. Never hold the appliance under running water. Pay attention to the instructions provided for cleaning, maintenance and repair.
- The appliance is suitable for indoor use only.

Before first use

Unpacking the product

1. Take the product out of the packaging and remove all packaging materials.

2. Check to make sure that all listed parts are included (see "Scope of delivery").
3. Check whether the product and all parts are in good condition, if any damage or defect is detected, do not use the product, but follow the procedure described in chapter "Warranty".

Preparation

⚠ WARNING!



Switch the product off and remove the battery pack **(19)** before removing/fixing parts, cleaning and when not in use.

⚠ WARNING! Risk of fire!

- Vacuumed material (e.g. sawdust, paper scraps) and dust collection bags can catch fire if it comes into contact with hot ash particles. Ensure that the product has been emptied and cleaned after its last use. Do not use dust collection bags.

⚠ NOTICE! Risk of product damage!

- Ensure that the flat fold filter **(27)** is properly installed in the filter basket **(28)**. The filter basket must be properly secured to the lid **(12)**. Do not use the product without the flat fold filter and filter basket. Otherwise there is a risk that ash particles damage the product.
- Ensure that the dust protection cover **(7)** is properly inserted into the container **(14)**. Do not use the product without the dust protection cover. Otherwise there is a risk that large dust particles clog the flat fold filter **(27)**.

Checking the battery pack's charging level

☐ Press **(18)**. The charging level is shown on the charging level indicator **(24)**:

Colour	Charging level
Green	Maximum
Yellow	Medium
Red	Low

Charging the battery pack

⚠ WARNING! Risk of injury!

- Before inserting/removing the battery pack **(19)**: Always unplug the charger **(20)** from the mains.

⚠ WARNING! Risk of injury and property damage due to improper handling of the battery pack!

- Observe the safety instructions and notes on charging and proper use as shown in the user manual for your battery pack and charger from the **X 20 V TEAM** series.
- You can find a detailed description of the charging process and further information in the separate user manual.

INFO

- You can charge the battery pack **(19)** at any time without reducing its life cycle.
- Interrupting the charging process does not damage the battery pack **(19)**.
- Let the charger **(20)** cool down for at least 15 minutes between successive charging processes.
- Before operation: Charge the battery pack **(19)** when it is at medium or low charging level (see "Checking the battery pack's charging level").

1. Insert the battery pack **(19)** into the charger **(20)**.
2. Connect the mains plug **(21)** to a socket-outlet.
   The charging control LEDs (red **(22)** and green **(23)** indicate the status of the charger and the battery pack:

Charging control LEDs	Status
Red LED lights up	The battery pack is charging.
Green LED lights up	The battery pack is fully charged.
Green LED and red LED flashing	The battery pack is defective.
Red LED flashing	The battery pack is too cold or too warm.
Green LED lights up (without battery pack)	The charger is ready for use.

3. When the battery pack is fully charged:
   – Disconnect the mains plug from the socket-outlet.
   – Remove the battery pack from the charger.

Inserting/removing the battery pack

INFO

- Before inserting/removing the battery pack **(19)**: Set the on/off switch **(1)** to the **O** position.

- ☐ **Inserting:** Push the battery pack **(19)** into the battery pack holder **(3)** from above until the battery pack clicks into place.
- ☐ **Removing:** Press the release button **(17)** and pull the battery pack upwards out of the battery pack holder.

Inserting the dust protection cover

- ☐ Insert the dust protection cover **(7)** into the container **(14)**. Align the notch on the rim of the dust protection cover with the vacuum connector **(15)** inside the container.
  Ensure that the rim of the dust protection cover is flush with the rim of the container.

Fixing/removing the lid

Fixing

1. Place the lid **(12)** on the container **(14)**.
2. Lock the lid in place with the latches **(16)**.

Removing

1. Undo the latches **(16)**.
2. Remove the lid **(12)** from the container **(14)**.

Connecting/disconnecting the hose

Fig. C

Connecting

1. Align the hose coupler release ⇦ **(10)** towards the top.
2. Push the hose coupler **(9)** fully into the vacuum connector **(15)** until it clicks into place.
3. Check if the hose **(11)** is installed properly by pulling the hose coupler **(9)** slightly. If the hose coupler does not move, the hose is installed properly.

Disconnecting

1. Press the hose coupler release ⇦ **(10)**.
2. Pull the hose coupler **(9)** out of the vacuum connector **(15)**.

Operation

⚠ WARNING! Risk of injury!

- ▶ Do not vacuum incandescent materials. Even material that appears cooled on the outside may still be very hot inside. Hot extracted material could be set alight again in the air current.
- ▶ Do not purge hot ashes with water, as the sudden temperature difference can cause ruptures to the chimney.
- ▶ Wait at least 24 hours before vacuuming a fireplace to make sure that the fire has gone out and the ash has cooled down.

Switching the product on/off

- ☐ **Switching on:** Set the on/off switch **(1)** to the **I** position.
- ☐ **Switching off:** Set the on/off switch to the **O** position.

Cleaning the filter during operation

Fig. D

INFO

- ▶ This procedure is intended for intermediate cleaning when vacuuming large amounts of ash. With this procedure you can clean the flat fold filter **(27)** at the push of a button, which can increase the suction performance.
- ▶ We recommend to perform this procedure after each use to preserve the product's full suction power.

1. Insert the nozzle **(8)** into the filter cleaning connector **(4)**.
2. Press and hold the filter cleaning button **(5)** for 2 seconds. Wait at least 4 seconds before pressing the filter cleaning button again.
   Repeat this cycle at least 5×.

After use

⚠ WARNING!



Switch the product off and remove the battery pack **(19)** before removing/fixing parts, cleaning and when not in use.

Emptying the container

⚠ WARNING!

- ▶ Empty and clean the container **(14)** after use to avoid the collection of materials that could pose a fire hazard in the product.

INFO

- ▶ If necessary, clean the flat fold filter **(27)** by hand (see "Cleaning the filter manually").

1. Remove the lid **(12)** from the container **(14)** (see "Fixing/removing the lid").
2. Remove the dust protection cover **(7)** from the container **(14)**.
3. Empty the container.
4. Clean the container (see "Cleaning and care").
5. Insert the dust protection cover **(7)** into the container **(14)** (see "Inserting the dust protection cover").
6. Fix the lid on the container (see "Fixing/removing the lid").

Storing the nozzle

☐ Insert the nozzle **(8)** into the filter cleaning connector **(4)** or place it on top of the carrying handle **(2)**.

Troubleshooting

Problem	Possible cause	Solution
The product does not work.	The battery pack **(19)** is not inserted.	Insert the battery pack (see "Inserting/removing the battery pack").
	The battery pack's **(19)** charging level is too low.	Charge the battery pack (see "Charging the battery pack").
The suction power is reduced and the product does not vacuum any dirt.	The container **(14)** is full.	Empty the container (see "Emptying the container").
	The air path is blocked.	Check the following parts for blockages and remove them: **(7)** Dust protection cover **(8)** Nozzle **(11)** Hose **(14)** Container
	The flat fold filter **(27)** is clogged.	Clean the flat fold filter (see "Cleaning the filter during operation" or "Cleaning the filter manually").
The suction power is reduced even after cleaning the flat fold filter **(27)**.	The flat fold filter is damaged.	Replace the flat fold filter (see "Replacing the filter").
The product overheats.	The flat fold filter **(27)** is clogged.	Clean the flat fold filter (see "Cleaning the filter during operation" or "Cleaning the filter manually").
Dust escapes from the product.	The lid **(12)** is not properly fixed.	Fix the lid properly (see "Fixing/removing the lid").

Cleaning and care

⚠ WARNING!



Switch the product off and remove the battery pack **(19)** before removing/fixing parts, cleaning and when not in use.

⚠ NOTICE! Risk of product damage!

- ▶ Do not use any abrasive, aggressive cleaners, hard brushes, or sharp objects to clean the product.
- ▶ Never let fluids get into the product.

- ■ Regular and proper cleaning helps to ensure safe use and prolong the life of the product.
- ☐ Always keep the product clean, dry and free from oil or grease.
- ☐ After each use/before storage: Remove dust from the product.
- ☐ Clean the product with a dry cloth. Use a soft brush for areas that are hard to reach.
- ☐ Clean the ventilation slots **(6)** with a soft brush.
- ☐ This product does not contain any parts that can be repaired by the user. Contact an authorised service centre or a similarly qualified person to have the product checked and repaired.

Cleaning the filter manually

Fig. E, F

⚠ NOTICE! Risk of product damage!

- ▶ Do not rub or brush off the flat fold filter **(27)**.

1. Remove the lid **(12)** from the container **(14)** (see "Fixing/removing the lid").
2. Turn the lid **(12)** upside down.
3. Flip the locking brackets **(25)** upwards to unlock the filter basket **(28)**.
4. Remove the filter basket **(28)** from the lid **(12)**.

5. Remove the flat fold filter **(27)** from the filter basket **(28)**.
6. Carefully knock the dirt out of the flat fold filter **(27)**. If necessary, clean the flat fold filter under running water. Allow the flat fold filter to dry completely.
7. Clean the filter basket **(28)** with a dry cloth.
8. Insert the flat fold filter **(27)** into the filter basket **(28)**.
9. Place the filter basket **(28)** on the lid **(12)**. The rim of the filter basket has to press down the safety switch **(13)**. Otherwise, the product does not operate.
10. Flip the locking brackets **(25)** downwards to lock the filter basket **(28)** in place.
11. Fix the lid **(12)** on the container **(14)** (see "Fixing/removing the lid").

Replacing the filter

⚠ WARNING!

- ▶ Check the flat fold filter **(27)** regularly for damage and deformation. A damaged or deformed flat fold filter cannot be cleaned and must be replaced. This is necessary to maintain the functionality of the product and to protect the product from damage.
- ▶ Only use replacement filters from Lidl or authorised resellers. Filters that are not compatible with the product can lead to injury and product damage.

☐ Follow the instructions under "Cleaning the filter manually" and replace the old flat fold filter **(27)** with a new identical flat fold filter.

Storage

- ■ The temperature for long term storage (longer than 3 months) should be between +10 °C and +30 °C with a relative humidity not above 60 %.
- ☐ Clean the product (see "Cleaning and care").
- ☐ Store the product in a dark, dry, frost-free, well-ventilated place.
- ☐ Always store the product in a place that is inaccessible to children.

Battery pack advice

- ☐ Only store the battery pack **(19)** partially charged. The battery pack should be charged to 40 % to 60 % (charging level indicator **(24)** lights up in red or orange) before storing for extended periods.
- ☐ Check the battery pack charge about every 3 months when storing for extended periods. Recharge as necessary.

Transportation

- ☐ Carry the product by the carrying handle **(2)**.
- ☐ Protect the product from any heavy impact or strong vibrations which may occur during transportation in vehicles.
- ☐ Secure the product to prevent it from slipping or falling over.

Disposal



Observe the marking of the packaging materials for waste separation, which are marked with abbreviations (a) and numbers (b) with following meaning: 1–7: plastics/20–22: paper and fibreboard/80–98: composite materials.

Product:



Contact your local refuse disposal authority for more details of how to dispose of your worn-out product.



Please dispose of the product properly when it has reached the end of its useful life and not in the household waste. Information on collection points and their opening hours can be obtained from your local authority.

Faulty or used batteries/rechargeable batteries must be recycled. Return the batteries/rechargeable batteries and/or the product to the available collection points.



Environmental damage through incorrect disposal of the batteries/rechargeable batteries!

Remove the batteries/battery pack from the product before disposal.

Batteries/rechargeable batteries may not be disposed of with the usual domestic waste. They may contain toxic heavy metals and are subject to hazardous waste treatment rules and regulations. The chemical symbols for heavy metals are as follows: Cd = cadmium, Hg = mercury, Pb = lead. That is why you should dispose of used batteries/rechargeable batteries at a local collection point.

Warranty

The product has been manufactured to strict quality guidelines and meticulously examined before delivery. In the event of material or manufacturing defects you have legal rights against the retailer of this product. Your legal rights are not limited in any way by our warranty detailed below.

The warranty for this product is 3 years from the date of purchase. The warranty period begins on the date of purchase. Keep the original sales receipt in a safe location as this document is required as proof of purchase.

Any damage or defects already present at the time of purchase must be reported without delay after unpacking the product.

Should the product show any fault in materials or manufacture within 3 years from the date of purchase, we will repair or replace it – at our choice – free of charge to you. The warranty period is not extended as a result of a claim being granted. This also applies to replaced and repaired parts.

This warranty becomes void if the product has been damaged, or used or maintained improperly.

The warranty covers material or manufacturing defects. This warranty does not cover product parts subject to normal wear and tear, thus considered consumables (e.g. batteries, tubes, cartridges), nor damage to fragile parts, e.g. switches or glass parts.

Warranty claim procedure

So that your request can be processed quickly, please observe the following instructions:

For all inquiries, please have the receipt and item number (IAN 544815_2601) ready as proof of purchase.

The article number can be taken from the identification label on the product, engraving on the product, the front cover of your manual (at the bottom left), or the sticker on the back or bottom of the product.

If malfunctions or other defects arise, first contact the service department indicated below by phone or email.

You can then send a product recorded as defective to the communicated service address postage-free, making sure to enclose proof of purchase (receipt) and information on the details of the defect and when it occurred.

PDF ONLINE
parkside-diy.com

You can download and view this and numerous other manuals at parkside-diy.com. This QR code takes you directly to parkside-diy.com. Choose your country and use the search screen to search for the operating instructions. Entering the item number (IAN) 544815_2601 takes you to the operating instructions for your item.

Service

GB **Service Great Britain**
Tel.: 08000518970
Contact form on *parkside-diy.com*
IAN 544815_2601

CE

Liste der verwendeten Piktogramme/Symbole ... Seite 18
Bestimmungsgemäßer Gebrauch ... Seite 19
Lieferumfang ... Seite 19
Liste der Teile ... Seite 19
Technische Daten ... Seite 20
Sicherheitshinweise ... Seite 20
Sicherheitshinweise für Ladegeräte ... Seite 23
Vor dem ersten Gebrauch ... Seite 23
Produkt auspacken ... Seite 23
Vorbereitung ... Seite 23
Ladezustand des Akku-Packs überprüfen ... Seite 23
Akku-Pack aufladen ... Seite 24
Akku-Pack einsetzen/entnehmen ... Seite 24
Staubschutzabdeckung einsetzen ... Seite 24
Deckel befestigen/entnehmen ... Seite 24
Schlauch verbinden/entfernen ... Seite 24
Bedienung ... Seite 25
Produkt ein-/ausschalten ... Seite 25
Filter während des Betriebs reinigen ... Seite 25
Nach dem Gebrauch ... Seite 25
Behälter entleeren ... Seite 25
Düse aufbewahren ... Seite 25
Fehlerbehebung ... Seite 26
Reinigung und Pflege ... Seite 26
Filter von Hand reinigen ... Seite 26
Filter ersetzen ... Seite 27
Lagerung ... Seite 27
Transport ... Seite 27
Entsorgung ... Seite 27
Garantie ... Seite 28
Abwicklung im Garantiefall ... Seite 28
Service ... Seite 29

Liste der verwendeten Piktogramme/Symbole

	Lesen Sie die Bedienungsanleitung!		Verwenden Sie das Produkt nur in trockenen Innenräumen!
	**GEFAHR!** – Bezeichnet eine Gefahr mit hohem Risikograd, die, wenn sie nicht vermieden wird, den Tod oder eine schwere Verletzung zur Folge hat (z. B. Erstickungsgefahr)		Keine glühenden Materialien absaugen!
	**WARNUNG!** – Bezeichnet eine Gefahr mit mittlerem Risikograd, die, wenn sie nicht vermieden wird, den Tod oder eine schwere Verletzung zur Folge haben kann (z. B. Stromschlagrisiko)		Keine brennende Asche absaugen!
	**VORSICHT!** – Bezeichnet eine Gefahr mit niedrigem Risikograd, die, wenn sie nicht vermieden wird, eine leichte bis mäßige Verletzung zur Folge haben kann (z. B. Verbrühungsgefahr)		Nur kalte Asche absaugen, Temperatur max. 40 °C!
	**ACHTUNG!** – Warnt vor möglichen Sachschäden (z. B. Kurzschlussgefahr)		Kein Wasser und keine Flüssigkeiten jeglicher Art absaugen!
	**WARNUNG – BRANDGEFAHR!** Dieses Symbol weist darauf hin, dass keine brennenden Materialien aufgesaugt werden dürfen. Warten Sie mit der Reinigung, bis die Asche vollständig abgekühlt ist. Von offenen Flammen und Hitzequellen fernhalten.		Schalten Sie das Produkt aus und entfernen Sie den Akku-Pack **(19)**, bevor Sie Teile entnehmen/ befestigen, das Produkt reinigen und wenn Sie es nicht benutzen.
	Gefahr – Risiko eines Stromschlags!		Schützen Sie den Akku-Pack **(19)** vor Hitze und dauerhafter, starker Sonneneinstrahlung.
Ø	Durchmesser		Schützen Sie den Akku-Pack **(19)** vor Feuer.
	Wechselstrom/-spannung		Gleichstrom/-spannung
IPX0	Das Produkt ist nicht gegen das Eindringen von Wasser geschützt.		Schützen Sie den Akku-Pack **(19)** vor Wasser und Feuchtigkeit.
	Verriegelt		Sicherung
	Entriegelt		Sicherheitshinweise Handlungsanweisungen
CE	Das CE-Zeichen bestätigt Konformität mit den für das Produkt zutreffenden EU-Richtlinien.		

20 V AKKU-ASCHESAUGER

Bestimmungsgemäßer Gebrauch

⚠ WARNUNG!

- „Kalte Asche" ist Asche, die ausreichend lange erkaltet ist und keine Glutnester mehr enthält. Dies kann festgestellt werden, indem die Asche mit einem metallenen Hilfsmittel durchkämmt wird, bevor das Produkt zum Einsatz kommt. Von der kalten Asche geht keine wahrnehmbare Wärmestrahlung mehr aus.
- Nur Asche von zulässigen Brennstoffen einsaugen!

- Das Produkt ist zum Entfernen von kalter Asche mit einer Temperatur von nicht mehr als 40 °C und anderen kalten Kleinteilen aus Schornsteinen, Holzkohleöfen, Aschenbechern oder Grillrosten bestimmt.
- Das Produkt ist nicht geeignet zum Absaugen der folgenden Materialien/Gegenstände:
  - Flüssigkeiten
  - Ruß und Glut
  - Zement-, Gips- und Kalkstaub
  - Brennbare, explosive oder gesundheitsgefährdende Materialien
  - Heizkessel und Ölöfen
- Jede andere Verwendung oder Veränderung des Produkts gilt als nicht bestimmungsgemäß und kann zu Gefahren wie Tod, Körperverletzung und Sachschäden führen.
- Der Hersteller haftet nicht für Schäden, die durch unsachgemäßen Gebrauch entstehen.
- Das Produkt ist ausschließlich für den Hausgebrauch bestimmt. Das Produkt ist nicht für den gewerblichen Gebrauch bestimmt.

Lieferumfang

⚠ WARNUNG!

- Das Produkt und die Verpackung sind kein Kinderspielzeug! Kinder dürfen nicht mit Kunststofftüten, Folien und Kleinteilen spielen! Es besteht Verschluckungs- und Erstickungsgefahr!

INFO

- Akku-Pack und Ladegerät sind nicht im Lieferumfang enthalten.

Prüfen Sie nach dem Auspacken des Produkts, ob die Lieferung vollständig ist und ob alle Teile in gutem Zustand sind. Entfernen Sie vor der Verwendung alle Verpackungsmaterialien.

1 Behälter
1 Deckel (mit vorinstallierter Filtereinheit)
1 Schlauch
1 Staubschutzabdeckung
1 Bedienungsanleitung

Liste der Teile

Schlagen Sie vor dem Lesen die Seiten mit den Abbildungen auf und machen Sie sich mit allen Funktionen des Produkts vertraut.

Abb. A

(1) Ein-/Aus-Schalter
(2) Tragegriff
(3) Akku-Pack-Halterung
(4) Filterreinigungsanschluss
(5) Filterreinigungstaste
(6) Lüftungsschlitze
(7) Staubschutzabdeckung
(8) Düse
(9) Schlauchkupplung
(10) Schlauchkupplungsentriegelung
(11) Schlauch
(12) Deckel
(13) Sicherheitsschalter
(14) Behälter
(15) Sauganschluss
(16) Riegel

Abb. B

(17) Entriegelungstaste (Akku-Pack)
(18) Taste (Akku-Pack – Ladezustand)
(19) Akku-Pack *
(20) Ladegerät *
(21) Anschlussleitung mit Netzstecker (Ladegerät)
(22) Ladekontroll-LED – rot (Ladegerät)
(23) Ladekontroll-LED – grün (Ladegerät)
(24) Ladezustandsanzeige (Akku-Pack)

Abb. E

(25) Verschlussbügel (Filterkorb)

Abb. F

(26) Schutzgitter
(27) Flachfaltenfilter
(28) Filterkorb

* nicht enthalten

Technische Daten

20 V Akku-Aschesauger	PAS 20-Li 14 A1
Modellnummer:	HG14644
Nennspannung:	20 V ⎓ (Li-Ionen-Akku)
Nennleistungsaufnahme:	220 W
Saugkraft:	10 kPa (100 mbar)
Saugleistung:	21,5 l/s
IP-Schutzart:	IPX0
Schlauchlänge:	1,2 m
Behälter:	
Abmessungen (Ø × H):	28,5 cm × 24 cm
Nettovolumen:	14 l

Akku-Pack und Ladegerät

INFO

▶ Akku-Pack und Ladegerät sind nicht im Lieferumfang enthalten.

- Das Produkt ist Teil der Serie **X 20 V TEAM** von **PARKSIDE** und kann mit Akku-Packs der Serie **X 20 V TEAM** von **PARKSIDE** betrieben werden. Akku-Packs der Serie **X 20 V TEAM** dürfen nur mit Ladegeräten der Serie **X 20 V TEAM** geladen werden.
- Das Produkt ist mit allen **X 20 V TEAM**-Akku-Packs kompatibel. Für eine optimale Leistung empfehlen wir die Verwendung der folgenden Akku-Packs:
  - **PAP 20 B1**
  - **PAP 20 B2**
  - **PAP 20 B3**
  - **Smart PAPS 204 B1**
  - **Smart PAPS 208 A1**
- Wir empfehlen Ihnen, diese Akku-Packs mit folgenden Ladegeräten zu laden:
  - **PLG 20 A3**
  - **PLG 20 A4**
  - **PLG 20 C1**
  - **PLG 20 C2**
  - **PLG 20 C3**
  - **PDSLG 20 A1**
  - **Smart PLGS 2012 A1**
- Kunden aus den folgenden Ländern können in den Lidl-Onlineshops kompatible Ersatzbatterien und Ladegeräte bestellen:
  Deutschland (lidl.de), Frankreich (lidl.fr), Belgien (lidl.be), Tschechische Republik (lidl.cz), Niederlande (lidl.nl), Polen (lidl.pl), Slowakei (lidl.sk), Spanien (lidl.es)

  Kunden aus allen anderen Ländern können diese unter www.optimex-shop.com bestellen.

Sicherheitshinweise

MACHEN SIE SICH VOR DER VERWENDUNG DES PRODUKTS MIT ALLEN SICHERHEITSHINWEISEN UND GEBRAUCHSANWEISUNGEN VERTRAUT! WENN SIE DIESES PRODUKT AN ANDERE WEITERGEBEN, GEBEN SIE AUCH ALLE DOKUMENTE WEITER!
Im Falle von Schäden aufgrund der Nichteinhaltung dieser Bedienungsanleitung erlischt Ihr Garantieanspruch! Für Folgeschäden wird keine Haftung übernommen! Im Falle von Sach- oder Personenschäden aufgrund einer unsachgemäßen Benutzung oder Nichteinhaltung der Sicherheitshinweise wird keine Haftung übernommen!

Kinder und Personen mit Einschränkungen



⚠ **WARNUNG! LEBENS- UND UNFALLGEFAHR FÜR KLEINKINDER UND KINDER!** Lassen Sie Kinder niemals unbeaufsichtigt mit dem Verpackungsmaterial. Es besteht Erstickungsgefahr durch Verpackungsmaterial. Kinder unterschätzen häufig die Gefahren.

- Dieses Produkt kann von Kindern ab 8 Jahren und darüber sowie von Personen mit verringerten physischen, sensorischen oder mentalen Fähigkeiten oder Mangel an Erfahrung und Wissen benutzt werden, wenn sie beaufsichtigt werden oder bezüglich des sicheren Gebrauchs des Produkts unterwiesen wurden und die daraus resultierenden Gefahren verstehen.
- Kinder dürfen nicht mit dem Produkt spielen.

- Reinigung und Benutzer-Wartung dürfen nicht von Kindern durchgeführt werden, es sei denn, sie sind älter als 8 Jahre und werden beaufsichtigt.

Bestimmungsgemäßer Gebrauch

⚠ WARNUNG! Verletzungsrisiko!
Eine unsachgemäße Verwendung kann zu Verletzungen führen. Verwenden Sie das Produkt ausschließlich dieser Anleitung entsprechend. Versuchen Sie nicht, das Produkt in irgendeiner Weise zu verändern.

Elektrische Sicherheit

⚠ GEFAHR! Stromschlagrisiko! Versuchen Sie nicht, das Produkt selbst zu reparieren. Im Fall einer Fehlfunktion dürfen Reparaturen ausschließlich von qualifiziertem Personal durchgeführt werden.

⚠ WARNUNG! Stromschlagrisiko!
Tauchen Sie die elektrischen Teile des Produkts nicht in Wasser oder andere Flüssigkeiten ein. Halten Sie das Produkt niemals unter fließendes Wasser.

⚠ WARNUNG! Stromschlagrisiko!
Verwenden Sie kein beschädigtes Produkt. Entfernen Sie den Akku-Pack vom Produkt und wenden Sie sich an Ihren Händler, wenn es beschädigt ist.

⚠ WARNUNG! Verletzungsrisiko!
Schalten Sie das Produkt aus und entfernen Sie den Akku-Pack vom Produkt, bevor Sie Reinigungsarbeiten durchführen und wenn das Produkt nicht in Verwendung ist.

- Verwenden Sie das Produkt nicht mehr, wenn es fallen gelassen wurde.

Bedienung

⚠ WARNUNG! Verletzungsrisiko!
Verwenden Sie das Produkt niemals zum Absaugen von
  – Wasser und anderen Flüssigkeiten,
  – brennender Asche,
  – jeglichem Material mit einer Temperatur über 40 °C,
  – Glut.
- Entfernen Sie den Akku-Pack vom Produkt
  – wenn eine Fehlfunktion auftritt,
  – bevor Sie Zubehörteile aufsetzen/wechseln,
  – bevor Sie das Produkt reinigen,
  – wenn Sie das Produkt für längere Zeit nicht verwenden und
  – nach jeder Verwendung.
- Defekte Teile müssen immer durch Original-Ersatzteile ersetzt werden.
- Decken Sie während des Betriebs nicht die Lüftungsschlitze ab. Risiko einer Überhitzung und Schäden am Produkt.

Reinigung und Lagerung

⚠ WARNUNG! Verletzungsrisiko!
Entfernen Sie den Akku-Pack vom Produkt, bevor Sie es reinigen oder wenn es nicht in Verwendung ist.

- Schützen Sie Produkt und den Akku-Pack vor Staub, direkter Sonneneinstrahlung, Tropf- und Spritzwasser.
- Lagern Sie das Produkt an einem kühlen, trockenen Ort, geschützt vor Feuchtigkeit und außerhalb der Reichweite von Kindern.
- Schützen Sie das Produkt vor Hitze. Stellen Sie das Produkt nicht in der Nähe von offenen Flammen oder Hitzequellen wie Öfen oder Heizgeräten auf.

Verwendung und Behandlung des Akkuwerkzeugs

1) **Laden Sie die Akkus nur mit Ladegeräten auf, die vom Hersteller empfohlen werden.** Durch ein Ladegerät, das für eine bestimmte Art von Akkus geeignet ist, besteht Brandgefahr, wenn es mit anderen Akkus verwendet wird.
2) **Verwenden Sie nur die dafür vorgesehenen Akkus in den Elektrowerkzeugen.** Der Gebrauch von anderen Akkus kann zu Verletzungen und Brandgefahr führen.
3) **Halten Sie den nicht benutzten Akku fern von Büroklammern, Münzen, Schlüsseln, Nägeln, Schrauben oder anderen kleinen Metallgegenständen, die eine Überbrückung der Kontakte verursachen könnten.** Ein Kurzschluss zwischen den Akkukontakten kann Verbrennungen oder Feuer zur Folge haben.
4) **Bei falscher Anwendung kann Flüssigkeit aus dem Akku austreten. Vermeiden Sie den Kontakt damit. Bei zufälligem Kontakt mit Wasser abspülen. Wenn die Flüssigkeit in die Augen kommt, nehmen Sie zusätzlich ärztliche Hilfe in Anspruch.** Austretende Akkuflüssigkeit kann zu Hautreizungen oder Verbrennungen führen.
5) **Benutzen Sie keinen beschädigten oder veränderten Akku.** Beschädigte oder veränderte Akkus können sich unvorhersehbar verhalten und zu Feuer, Explosion oder Verletzungsgefahr führen.
6) **Setzen Sie einen Akku keinem Feuer oder zu hohen Temperaturen aus.** Feuer oder Temperaturen über +130 °C können eine Explosion hervorrufen.
7) **Befolgen Sie alle Anweisungen zum Laden und laden Sie den Akku oder das Akkuwerkzeug niemals außerhalb des in der Betriebsanleitung angegebenen Temperaturbereichs.** Falsches Laden oder Laden außerhalb des zugelassenen Temperaturbereichs kann den Akku zerstören und die Brandgefahr erhöhen.

⚠ **VORSICHT! Explosionsrisiko!** Laden Sie nicht aufladbare Batterien niemals auf.



Schützen Sie den Akku-Pack vor Hitze, z. B. auch vor dauernder Sonneneinstrahlung, Feuer, Wasser und Feuchtigkeit.

INFO

- Dieses Produkt erzeugt während des Betriebs ein elektromagnetisches Feld! Dieses Feld kann unter Umständen mit aktiven oder passiven medizinischen Implantaten interferieren! Um das Risiko von schweren oder tödlichen Verletzungen zu verringern, empfehlen wir Personen mit medizinischen Implantaten, vor dem Betrieb dieses Produkts ihren Arzt und den Hersteller des medizinischen Implantats zu konsultieren!

Sicherheitshinweise für Ladegeräte

- Dieses Gerät kann von Kindern ab 8 Jahren und darüber sowie von Personen mit verringerten physischen, sensorischen oder mentalen Fähigkeiten oder Mangel an Erfahrung und Wissen benutzt werden, wenn sie beaufsichtigt oder bezüglich des sicheren Gebrauchs des Geräts unterwiesen wurden und die daraus resultierenden Gefahren verstehen.
  Kinder dürfen nicht mit dem Gerät spielen. Reinigung und Benutzer-Wartung dürfen nicht von Kindern ohne Beaufsichtigung durchgeführt werden.
- Laden Sie keine nicht wieder aufladbaren Batterien auf. Verstoß gegen diesen Hinweis führt zu Gefährdungen.
- Wenn die Anschlussleitung beschädigt wird, muss sie durch den Hersteller oder seinen Kundendienst oder eine ähnlich qualifizierte Person ersetzt werden, um Gefährdungen zu vermeiden.
- Schützen Sie elektrische Teile gegen Feuchtigkeit. Tauchen Sie diese nie in Wasser oder andere Flüssigkeiten, um einen elektrischen Schlag zu vermeiden. Halten Sie das Gerät nie unter fließendes Wasser. Beachten Sie die Anweisungen für Reinigung, Wartung und Reparatur.
- Das Gerät ist nur für den Gebrauch in Innenräumen geeignet.

Vor dem ersten Gebrauch

Produkt auspacken

1. Entnehmen Sie das Produkt aus der Verpackung und entfernen Sie sämtliche Verpackungsmaterialien.
2. Prüfen Sie, ob alle Teile vorhanden sind und ob der beschriebene Lieferumfang vollständig ist (siehe „Lieferumfang").
3. Überprüfen Sie, ob sich das Produkt und sämtliche Teile in gutem Zustand befinden. Sollten Sie eine Beschädigung oder einen Defekt feststellen, verwenden Sie das Produkt nicht, sondern verfahren Sie wie im Kapitel „Garantie" beschrieben.

Vorbereitung

⚠ WARNUNG!



Schalten Sie das Produkt aus und entfernen Sie den Akku-Pack **(19)**, bevor Sie Teile entnehmen/befestigen, das Produkt reinigen und wenn Sie es nicht benutzen.

⚠ WARNUNG! Brandrisiko!

- Aufgesaugte Materialien (z. B. Sägespäne, Papierschnipsel) und Staubauffangbeutel können in Brand geraten, wenn sie mit heißen Aschepartikeln in Berührung kommen. Stellen Sie sicher, dass das Produkt nach der letzten Verwendung entleert und gereinigt wurde. Verwenden Sie keine Staubauffangbeutel.

⚠ ACHTUNG! Risiko von Produktschäden!

- Stellen Sie sicher, dass der Flachfaltenfilter **(27)** ordnungsgemäß im Filterkorb **(28)** installiert ist. Der Filterkorb muss ordnungsgemäß am Deckel **(12)** gesichert sein. Verwenden Sie das Produkt nicht ohne Flachfaltenfilter und Filterkorb. Anderenfalls besteht das Risiko, dass Aschepartikel das Produkt beschädigen.
- Stellen Sie sicher, dass die Staubschutzabdeckung **(7)** ordnungsgemäß in den Behälter **(14)** eingesetzt ist. Verwenden Sie das Produkt nicht ohne Staubschutzabdeckung. Anderenfalls besteht das Risiko, dass große Staubpartikel den Flachfaltenfilter **(27)** verstopfen.

Ladezustand des Akku-Packs überprüfen

☐ Drücken Sie **(18)**. Der Ladezustand wird an der Ladezustandsanzeige **(24)** angezeigt:

Farbe	Ladezustand
Grün	Maximal
Gelb	Mittel
Rot	Niedrig

Akku-Pack aufladen

⚠ WARNUNG! Verletzungsrisiko!

- Bevor Sie den Akku-Pack **(19)** einsetzen/entnehmen: Trennen Sie das Ladegerät **(20)** stets von der Stromversorgung.

⚠ WARNUNG! Risiko von Personen- und Sachschäden durch unsachgemäßen Umgang mit dem Akku-Pack!

- Beachten Sie die Sicherheitshinweise und Hinweise zum Aufladen sowie der korrekten Verwendung in der Bedienungsanleitung Ihres Akku-Packs und Ladegeräts der Serie **X 20 V TEAM**.
- Eine detaillierte Beschreibung zum Ladevorgang und weitere Informationen finden Sie in der separaten Bedienungsanleitung.

INFO

- Sie können den Akku-Pack **(19)** zu jedem Zeitpunkt laden, ohne dessen Lebensdauer zu verringern.
- Der Akku-Pack **(19)** wird bei einer Unterbrechung des Ladevorgangs nicht beschädigt.
- Lassen Sie das Ladegerät **(20)** zwischen aufeinanderfolgenden Ladevorgängen mindestens 15 Minuten lang abkühlen.
- Vor der Inbetriebnahme: Laden Sie den Akku-Pack **(19)** auf, wenn er einen mittleren oder niedrigen Ladezustand aufweist (siehe „Ladezustand des Akku-Packs überprüfen").

1. Setzen Sie den Akku-Pack **(19)** in das Ladegerät **(20)** ein.
2. Verbinden Sie den Netzstecker **(21)** mit einer Steckdose. Die Ladekontroll-LEDs (rot **(22)** und grün **(23)** zeigen den Status des Ladegeräts und des Akku-Packs an:

Ladekontroll-LEDs	Status
Rote LED leuchtet	Der Akku-Pack lädt.
Grüne LED leuchtet	Der Akku-Pack ist voll aufgeladen.
Grüne LED und rote LED blinken	Der Akku-Pack ist defekt.
Rote LED blinkt	Der Akku-Pack ist zu kalt oder zu warm.
Grüne LED leuchtet (ohne Akku-Pack)	Das Ladegerät ist betriebsbereit.

3. Wenn der Akku-Pack voll aufgeladen ist:
   - Ziehen Sie den Netzstecker aus der Steckdose.
   - Entnehmen Sie den Akku-Pack aus dem Ladegerät.

Akku-Pack einsetzen/entnehmen

INFO

- Bevor Sie den Akku-Pack **(19)** einsetzen/entnehmen: Stellen Sie den Ein-/Aus-Schalter **(1)** in die Position **O**.

☐ **Einsetzen:** Schieben Sie den Akku-Pack **(19)** von oben in die Akku-Pack-Halterung **(3)**, bis der Akku-Pack einrastet.

☐ **Entnehmen:** Drücken Sie die Entriegelungstaste **(17)** und ziehen Sie den Akku-Pack nach oben aus der Akku-Pack-Halterung heraus.

Staubschutzabdeckung einsetzen

☐ Setzen Sie die Staubschutzabdeckung **(7)** in den Behälter **(14)** ein.
Richten Sie die Aussparung am Rand der Staubschutzabdeckung am Sauganschluss **(15)** an der Innenseite des Behälters aus.
Stellen Sie sicher, dass der Rand der Staubschutzabdeckung bündig mit dem Rand des Behälters abschließt.

Deckel befestigen/entnehmen

Befestigen

1. Setzen Sie den Deckel **(12)** auf den Behälter **(14)**.
2. Verriegeln Sie den Deckel mit den Riegeln **(16)**.

Entnehmen

1. Lösen Sie die Riegel **(16)**.
2. Entnehmen Sie den Deckel **(12)** vom Behälter **(14)**.

Schlauch verbinden/entfernen

Abb. C

Verbinden

1. Richten Sie die Schlauchkupplungsentriegelung ⇦ **(10)** nach oben aus.
2. Schieben Sie die Schlauchkupplung **(9)** vollständig in den Sauganschluss **(15)**, bis sie einrastet.
3. Prüfen Sie, ob der Schlauch **(11)** korrekt installiert ist, indem Sie leicht an der Schlauchkupplung **(9)** ziehen. Der Schlauch ist korrekt installiert, wenn die Schlauchkupplung sich nicht bewegt.

Entfernen

1. Drücken Sie die Schlauchkupplungsentriegelung ⇦ **(10)**.

2. Ziehen Sie die Schlauchkupplung **(9)** aus dem Saug-anschluss **(15)** heraus.

Bedienung

⚠ WARNUNG! Verletzungsrisiko!

- Saugen Sie keine glühenden Materialien auf. Auch Material, das von außen aussieht, als sei es abgekühlt, kann im Inneren noch sehr heiß sein. Heißes abgesaugtes Material kann sich im Luftstrom wieder entzünden.
- Löschen Sie heiße Asche nicht mit Wasser, da der plötzliche Temperaturunterschied zu Rissen im Kamin führen kann.
- Warten Sie mindestens 24 Stunden, bevor Sie einen Kamin absaugen, um sicherzustellen, dass das Feuer erloschen und die Asche abgekühlt ist.

Produkt ein-/ausschalten

- ☐ **Einschalten:** Stellen Sie den Ein-/Aus-Schalter **(1)** in die Position **I**.
- ☐ **Ausschalten:** Stellen Sie den Ein-/Aus-Schalter in die Position **O**.

Filter während des Betriebs reinigen

Abb. D

INFO

- Dieser Vorgang ist zur zwischenzeitlichen Reinigung vorgesehen, wenn Sie große Mengen an Asche absaugen. Mit diesem Vorgang können Sie den Flach-faltenfilter **(27)** auf Knopfdruck reinigen, wodurch die Saugleistung erhöht werden kann.
- Wir empfehlen, diesen Vorgang nach jedem Gebrauch durchzuführen, um die volle Saugleistung des Produkts zu erhalten.

1. Stecken Sie die Düse **(8)** in den Filterreinigungs-anschluss **(4)**.
2. Halten Sie die Filterreinigungstaste **(5)** 2 Sekunden lang gedrückt.
   Warten Sie mindestens 4 Sekunden lang, bevor Sie die Filterreinigungstaste erneut betätigen.
   Wiederholen Sie diesen Zyklus mindestens 5×.

Nach dem Gebrauch

⚠ WARNUNG!



Schalten Sie das Produkt aus und entfernen Sie den Akku-Pack **(19)**, bevor Sie Teile entnehmen/befestigen, das Produkt reinigen und wenn Sie es nicht benutzen.

Behälter entleeren

⚠ WARNUNG!

- Leeren und reinigen Sie den Behälter **(14)** nach dem Gebrauch, um die Ansammlung von Materialien zu vermeiden, die ein Brandrisiko im Produkt darstellen könnten.

INFO

- Falls nötig, reinigen Sie den Flachfaltenfilter **(27)** von Hand (siehe „Filter von Hand reinigen").

1. Entnehmen Sie den Deckel **(12)** vom Behälter **(14)** (siehe „Deckel befestigen/entnehmen").
2. Entnehmen Sie die Staubschutzabdeckung **(7)** aus dem Behälter **(14)**.
3. Entleeren Sie den Behälter.
4. Reinigen Sie den Behälter (siehe „Reinigung und Pflege").
5. Setzen Sie die Staubschutzabdeckung **(7)** in den Behälter **(14)** ein (siehe „Staubschutzabdeckung einsetzen").
6. Befestigen Sie den Deckel am Behälter (siehe „Deckel befestigen/entnehmen").

Düse aufbewahren

- ☐ Stecken Sie die Düse**(8)** in den Filterreinigungsanschluss **(4)** oder platzieren Sie sie oben auf dem Tragegriff **(2)**.

Fehlerbehebung

Problem	Mögliche Ursache	Lösung
Das Produkt funktioniert nicht.	Der Akku-Pack **(19)** ist nicht eingesetzt.	Setzen Sie den Akku-Pack ein (siehe „Akku-Pack einsetzen/entnehmen“).
	Der Ladezustand des Akku-Packs **(19)** ist zu niedrig.	Laden Sie den Akku-Pack auf (siehe „Akku-Pack aufladen“).
Die Saugleistung ist reduziert und das Produkt saugt keinen Schmutz.	Der Behälter **(14)** ist voll.	Entleeren Sie den Behälter (siehe „Behälter entleeren“).
	Der Luftweg ist blockiert.	Prüfen Sie die folgenden Teile auf Verstopfungen und entfernen Sie die Verstopfungen: **(7)** Staubschutzabdeckung **(8)** Düse **(11)** Schlauch **(14)** Behälter
	Der Flachfaltenfilter **(27)** ist verstopft.	Reinigen Sie den Flachfaltenfilter (siehe „Filter während des Betriebs reinigen“ oder „Filter von Hand reinigen“).
Die Saugleistung ist auch nach der Reinigung des Flachfaltenfilters **(27)** reduziert.	Der Flachfaltenfilter ist beschädigt.	Ersetzen Sie den Flachfaltenfilter (siehe „Filter ersetzen“).
Das Produkt ist überhitzt.	Der Flachfaltenfilter **(27)** ist verstopft.	Reinigen Sie den Flachfaltenfilter (siehe „Filter während des Betriebs reinigen“ oder „Filter von Hand reinigen“).
Staub tritt aus dem Produkt aus.	Der Deckel **(12)** ist nicht ordnungsgemäß befestigt.	Befestigen Sie den Deckel ordnungsgemäß (siehe „Deckel befestigen/entnehmen“).

Reinigung und Pflege

⚠ WARNUNG!

Schalten Sie das Produkt aus und entfernen Sie den Akku-Pack **(19)**, bevor Sie Teile entnehmen/befestigen, das Produkt reinigen und wenn Sie es nicht benutzen.

⚠ ACHTUNG! Risiko von Produktschäden!

- ▶ Verwenden Sie keine scheuernden, aggressiven Reinigungsmittel, harte Bürsten oder scharfe Gegenstände, um das Produkt zu reinigen.
- ▶ Lassen Sie niemals Flüssigkeiten in das Produkt eindringen.

- ■ Eine regelmäßige und ordnungsgemäße Reinigung trägt zur sicheren Verwendung und zur Verlängerung der Lebensdauer des Produkts bei.
- ☐ Halten Sie das Produkt stets sauber, trocken und frei von Öl oder Fett.
- ☐ Nach jedem Gebrauch und vor der Lagerung: Befreien Sie das Produkt von Staub.
- ☐ Reinigen Sie das Produkt mit einem trockenen Tuch. Verwenden Sie eine weiche Bürste für schwer zugängliche Stellen.
- ☐ Reinigen Sie die Lüftungsschlitze **(6)** mit einer weichen Bürste.
- ☐ Dieses Produkt enthält keine Teile, die vom Benutzer selbst repariert werden können. Wenden Sie sich an eine autorisierte Servicestelle oder eine ähnlich qualifizierte Person, um das Produkt überprüfen und reparieren zu lassen.

Filter von Hand reinigen

Abb. E, F

⚠ ACHTUNG! Risiko von Produktschäden!

- ▶ Reiben bzw. bürsten Sie den Flachfaltenfilter **(27)** nicht ab.

1. Entnehmen Sie den Deckel **(12)** vom Behälter **(14)** (siehe „Deckel befestigen/entnehmen“).
2. Drehen Sie den Deckel **(12)** um.

3. Klappen Sie die Verschlussbügel **(25)** nach oben, um den Filterkorb **(28)** zu entriegeln.
4. Entnehmen Sie den Filterkorb **(28)** vom Deckel **(12)**.
5. Entnehmen Sie den Flachfaltenfilter **(27)** aus dem Filterkorb **(28)**.
6. Klopfen Sie vorsichtig den Schmutz aus dem Flachfaltenfilter **(27)**.
   Falls nötig, reinigen Sie den Flachfaltenfilter unter laufendem Wasser. Lassen Sie den Flachfaltenfilter vollständig trocknen.
7. Reinigen Sie den Filterkorb **(28)** mit einem trockenen Tuch.
8. Setzen Sie den Flachfaltenfilter **(27)** in den Filterkorb **(28)** ein.
9. Setzen Sie den Filterkorb **(28)** auf den Deckel **(12)**.
   Der Rand des Filterkorbs muss den Sicherheitsschalter **(13)** herunterdrücken. Das Produkt ist ansonsten nicht funktionsfähig.
10. Klappen Sie die Verschlussbügel **(25)** nach unten, um den Filterkorb **(28)** zu verriegeln.
11. Befestigen Sie den Deckel **(12)** am Behälter **(14)** (siehe „Deckel befestigen/entnehmen").

Filter ersetzen

⚠ WARNUNG!

- ▶ Überprüfen Sie den Flachfaltenfilter **(27)** regelmäßig auf Beschädigungen und Deformierung. Ein beschädigter oder deformierter Flachfaltenfilter lässt sich nicht reinigen und muss ersetzt werden. Dies ist notwendig, um die Funktionsfähigkeit des Produkts aufrechtzuerhalten und das Produkt vor Beschädigungen zu bewahren.
- ▶ Verwenden Sie nur Ersatzfilter von Lidl oder autorisierten Fachhändlern. Filter, die nicht mit dem Produkt kompatibel sind, können zu Verletzungen und Produktschäden führen.

☐ Befolgen Sie die Anweisungen unter „Filter von Hand reinigen" und ersetzen Sie den alten Flachfaltenfilter **(27)** durch einen neuen, identischen Flachfaltenfilter.

Lagerung

- ■ Die Temperatur für die Langzeitlagerung (länger als 3 Monate) sollte zwischen +10 °C und +30 °C bei einer relativen Luftfeuchtigkeit von nicht mehr als 60 % liegen.
- ☐ Reinigen Sie das Produkt (siehe „Reinigung und Pflege").
- ☐ Lagern Sie das Produkt an einem dunklen, trockenen, frostfreien und gut belüfteten Ort.
- ☐ Lagern Sie das Produkt stets an einem für Kinder unzugänglichen Ort.

Hinweise zum Akku-Pack

- ☐ Lagern Sie den Akku-Pack **(19)** nur im teilgeladenen Zustand. Der Ladezustand des Akku-Packs sollte bei einer längeren Lagerzeit 40 % bis 60 % betragen (Ladezustandsanzeige **(24)** leuchtet rot oder orange).
- ☐ Prüfen Sie während einer längeren Lagerungsphase etwa alle 3 Monate den Ladezustand des Akku-Packs. Laden Sie bei Bedarf nach.

Transport

- ☐ Tragen Sie das Produkt am Tragegriff **(2)**.
- ☐ Schützen Sie das Produkt vor schweren Stößen oder starken Vibrationen, die beim Transport in Fahrzeugen auftreten können.
- ☐ Sichern Sie das Produkt gegen Verrutschen oder Umfallen.

Entsorgung



Beachten Sie die Kennzeichnung der Verpackungsmaterialien bei der Abfalltrennung, diese sind gekennzeichnet mit Abkürzungen (a) und Nummern (b) mit folgender Bedeutung: 1–7: Kunststoffe/20–22: Papier und Pappe/80–98: Verbundstoffe.

Produkt:



Möglichkeiten zur Entsorgung des ausgedienten Produkts erfahren Sie bei Ihrer Gemeinde- oder Stadtverwaltung.



Gerät entsorgen

Das Symbol der durchgestrichenen Mülltonne bedeutet, dass dieses Gerät am Ende der Nutzungszeit nicht über den Haushaltsmüll entsorgt werden darf. Das Gerät ist bei eingerichteten Sammelstellen, Wertstoffhöfen oder Entsorgungsbetrieben abzugeben. Zudem sind Vertreiber von Elektro- und Elektronikgeräten sowie Vertreiber von Lebensmitteln zur Rücknahme verpflichtet. LIDL bietet Ihnen Rückgabemöglichkeiten direkt in den Filialen und Märkten an. Rückgabe und Entsorgung sind für Sie kostenfrei. Beim Kauf eines Neugeräts haben Sie das Recht, ein entsprechendes Altgerät unentgeltlich zurückzugeben.

Zusätzlich haben Sie die Möglichkeit, unabhängig vom Kauf eines Neugeräts, unentgeltlich (bis zu drei) Altgeräte abzugeben, die in keiner Abmessung größer als 25 cm sind.

Bitte löschen Sie vor der Rückgabe alle personenbezogenen Daten.

Bitte entnehmen Sie vor der Rückgabe Batterien oder Akkumulatoren, die nicht vom Altgerät umschlossen sind, sowie Lampen, die zerstörungsfrei entnommen werden können und führen diese einer separaten Sammlung zu.

Defekte oder verbrauchte Batterien/Akkus müssen recycelt werden. Geben Sie Batterien/Akkus und/oder das Produkt über die angebotenen Sammeleinrichtungen zurück.



Umweltschäden durch falsche Entsorgung der Batterien/Akkus!

Das Symbol der durchgestrichenen Mülltonne auf Batterien oder Akkus bedeutet, dass Sie Batterien und Akkus nicht im Hausmüll entsorgen dürfen.

Entnehmen Sie die Batterien/den Akku-Pack aus dem Produkt vor der Entsorgung.

Diese können giftige Schwermetalle enthalten und unterliegen der Sondermüllbehandlung.

Die chemischen Symbole der Schwermetalle sind wie folgt: Cd = Cadmium, Hg = Quecksilber, Pb = Blei.

Sie sind gesetzlich verpflichtet, alte Batterien und Akkus nach Gebrauch zurückzugeben. Geben Sie deshalb verbrauchte Batterien und Akkus kostenfrei im Handelsgeschäft z. B. in Ihrer LIDL Filiale oder bei einer kommunalen Sammelstelle ab.

Batterien und Akkus können Stoffe enthalten, die schädlich für die menschliche Gesundheit und Umwelt sind. Nur bei einer getrennten Sammlung und Verwertung von alten Batterien und Akkus können die negativen Auswirkungen vermieden werden.

Seien Sie besonders vorsichtig beim Umgang mit lithiumhaltigen Batterien und Akkus, da bei unsachgemäßer Verwendung eine erhöhte Brandgefahr besteht. Kleben Sie dazu die Pole ab, um einen äußeren Kurzschluss zu vermeiden.

Nutzen Sie Batterien mit langer Lebensdauer oder Akkus, um die Entstehung von Abfällen aus Alt-Batterien zu verringern. Beachten Sie die Anweisungen zum Lagern, und vermeiden Sie das vollständige Ent- und Aufladen des Akkus, um die Lebensdauer zu verlängern.

Darüber hinaus sollten Sie Batterien oder Elektro- und Elektronikgeräte mit Batterien oder Akkus nicht im öffentlichen Raum zurücklassen, um eine Vermüllung zu vermeiden. Prüfen Sie Möglichkeiten, Batterien einer Wiederverwendung zuzuführen, anstatt diese zu entsorgen, beispielsweise durch Instandsetzung der Batterie.

Garantie

Das Produkt wurde nach strengen Qualitätsrichtlinien hergestellt und vor der Auslieferung sorgfältig geprüft. Im Falle von Material- oder Herstellungsfehlern haben Sie gegenüber dem Verkäufer des Produkts gesetzliche Rechte. Ihre gesetzlichen Rechte werden in keiner Weise durch unsere unten aufgeführte Garantie eingeschränkt.

Die Garantie für dieses Produkt beträgt 3 Jahre ab Kaufdatum. Die Garantiezeit beginnt mit dem Kaufdatum. Bewahren Sie den Originalkaufbeleg an einem sicheren Ort auf, da dieses Dokument als Nachweis des Kaufs erforderlich ist.

Alle Schäden oder Mängel, die bereits zum Zeitpunkt des Kaufs vorhanden sind, müssen unverzüglich nach dem Auspacken des Produkts gemeldet werden.

Sollte das Produkt innerhalb von 3 Jahren ab Kaufdatum einen Material- oder Herstellungsfehler aufweisen, werden wir es – nach unserer Wahl – kostenlos für Sie reparieren oder ersetzen. Die Garantiezeit verlängert sich durch einen stattgegebenen Gewährleistungsanspruch nicht. Dies gilt auch für ersetzte und reparierte Teile.

Diese Garantie erlischt, wenn das Produkt beschädigt oder unsachgemäß verwendet oder gewartet wurde.

Die Garantie deckt Material- und Herstellungsfehler ab. Diese Garantie erstreckt sich weder auf Produktteile, die normalem Verschleiß unterliegen, und somit als Verschleißteile gelten (z. B. Batterien, Schläuche, Farbpatronen), noch auf Schäden an zerbrechlichen Teilen, z. B. Schalter oder Teile aus Glas.

Abwicklung im Garantiefall

Um eine schnelle Bearbeitung Ihres Anliegens zu gewährleisten, folgen Sie bitte den folgenden Hinweisen:

Bitte halten Sie für alle Anfragen den Kassenbon und die Artikelnummer (IAN 544815_2601) als Nachweis für den Kauf bereit.

Die Artikelnummer entnehmen Sie bitte dem Typenschild am Produkt, einer Gravur am Produkt, dem Titelblatt Ihrer Anleitung (unten links) oder dem Aufkleber auf der Rück- oder Unterseite des Produktes.

Sollten Funktionsfehler oder sonstige Mängel auftreten kontaktieren Sie zunächst die nachfolgend benannte Serviceabteilung telefonisch oder per E-Mail.

Ein als defekt erfasstes Produkt können Sie dann unter Beifügung des Kaufbelegs (Kassenbon) und der Angabe, worin der Mangel besteht und wann er aufgetreten ist, für Sie portofrei an die Ihnen mitgeteilte Service Anschrift übersenden.



Auf parkside-diy.com können Sie diese und viele weitere Handbücher einsehen und herunterladen. Mit diesem QR-Code gelangen Sie direkt auf parkside-diy.com. Wählen Sie Ihr Land aus, und suchen Sie über die Suchmaske nach den Bedienungsanleitungen. Mittels Eingabe der Artikelnummer (IAN) 544815_2601 gelangen Sie zur Bedienungsanleitung für Ihren Artikel.

Service

(DE) **Service Deutschland**
Tel.: 08008855300
Kontaktformular auf *parkside-diy.com*
IAN 544815_2601

(AT) **Service Österreich**
Tel.: 0800447750
Kontaktformular auf *parkside-diy.com*
IAN 544815_2601

(BE) **Service Belgien**
Tel.: 080012614
Kontaktformular auf *parkside-diy.com*
IAN 544815_2601

CE

Liste des pictogrammes/symboles utilisés ... Page 31
Utilisation conforme aux prescriptions ... Page 32
Contenu de l'emballage ... Page 32
Liste des pièces ... Page 32
Données techniques ... Page 33
Consignes de sécurité ... Page 33
Consignes de sécurité pour chargeurs ... Page 35
Avant la première utilisation ... Page 36
Déballer le produit ... Page 36
Préparation ... Page 36
Vérifier le niveau de charge de la batterie ... Page 36
Recharger la batterie ... Page 36
Mise en place/retrait de la batterie ... Page 37
Mettre en place la protection anti-poussière ... Page 37
Mise en place/retrait du couvercle ... Page 37
Raccorder/enlever le tuyau ... Page 37
Fonctionnement ... Page 37
Allumer/éteindre le produit ... Page 37
Nettoyer le filtre pendant le fonctionnement ... Page 38
Après chaque utilisation ... Page 38
Vider le bac ... Page 38
Ranger la buse ... Page 38
Dépannage ... Page 38
Nettoyage et entretien ... Page 39
Nettoyage manuel du filtre ... Page 39
Remplacer le filtre ... Page 39
Rangement ... Page 39
Transport ... Page 40
Mise au rebut ... Page 40
Garantie ... Page 40
Faire valoir sa garantie ... Page 41
Service après-vente ... Page 41

Liste des pictogrammes/symboles utilisés

	Lisez le mode d'emploi !		Utilisez le produit seulement à l'intérieur de locaux secs !
	**DANGER !** – Indique un danger avec un risque élevé, qui, s'il n'est pas évité, peut entraîner la mort ou une blessure grave (par ex. risque d'étouffement ou d'asphyxie)		Ne pas aspirer de matières incandescentes !
	**AVERTISSEMENT !** – Indique un danger avec un risque modéré, qui, s'il n'est pas évité, peut entraîner la mort ou une blessure grave (par ex. risque de décharge électrique)		Ne pas aspirer de cendres brûlantes !
	**PRUDENCE !** – Indique un danger avec un faible risque, qui, s'il n'est pas évité, peut entraîner une blessure légère à modérée (par ex. risque de brûlures)		Aspirer uniquement des cendres froides, température 40 °C maxi !
	**ATTENTION !** – Avertit du risque d'éventuels dommages matériels (par ex. risque de court-circuit)		Ne pas aspirer d'eau ou de liquides qu'importe leur nature !
	**AVERTISSEMENT : RISQUE D'INCENDIE !** Ce symbole indique qu'il ne faut pas aspirer de matériaux en combustion. Attendez que les cendres aient complètement refroidi avant de nettoyer. Tenir à l'écart des flammes nues et des sources de chaleur.		Éteignez l'appareil et retirez la batterie **(19)** avant de démonter ou de monter des pièces, de nettoyer l'appareil ou lorsque vous ne l'utilisez pas.
	Danger – risque d'électrocution !		Protégez la batterie **(19)** de la chaleur et d'une exposition prolongée à un ensoleillement intense.
Ø	Diamètre		Protégez la batterie **(19)** du feu.
	Courant alternatif/tension alternative		Courant continu/tension continue
IPX0	Ce produit n'est pas protégé contre la pénétration d'eau.		Protégez la batterie **(19)** de l'eau et de l'humidité.
	Verrouillé		Sûreté
	Déverrouillé		Consignes de sécurité Instructions de manipulation
CE	Le sigle CE confirme la conformité aux directives de l'UE applicables au produit.		

20 V ASPIRATEUR DE CENDRES SANS FIL

Utilisation conforme aux prescriptions

⚠ AVERTISSEMENT !

- ▶ Le terme « cendres froides » se réfère à des cendres qui ont longtemps et suffisamment refroidi et qui ne contiennent plus de braises. Les cendres peuvent être examinées en les ratissant avec un ustensile métallique avant d'utiliser le produit. Des cendres froides ne dégagent pas de chaleur perceptible.
- ▶ Aspirer uniquement des cendres de combustibles autorisés !

- Le produit est prévu pour enlever des cendres froides à une température ne dépassant pas plus de 40 °C et des petits résidus froids des cheminées, grils à charbon de bois, cendriers ou barbecues.
- Le produit n'est pas adapté pour aspirer les matières/objets suivants :
  - Liquides
  - Suie et braises
  - Poussières de ciment, de plâtre et de chaux
  - Matières inflammables, explosives ou nocives pour la santé
  - Chaudières et poêles à mazout
- Toute autre utilisation ou modification du produit sont considérées comme une utilisation non conforme et peuvent entraîner des risques tels que la mort, des blessures et des dégâts matériels.
- Le fabricant n'assume aucune responsabilité pour les dommages qui seront causés par une utilisation illicite.
- Le produit est exclusivement destiné à un usage domestique. Ce produit n'est pas conçu à des fins commerciales.

Contenu de l'emballage

⚠ AVERTISSEMENT !

- ▶ Le produit et les matériaux d'emballage ne sont pas des jouets pour les enfants ! Les enfants ne sont pas autorisés à jouer avec des sacs en plastique, des films et des petites pièces ! Il existe un danger d'asphyxie et d'ingestion !

INFO

- ▶ Batterie et chargeur ne sont pas compris dans le contenu de l'emballage.

Après l'ouverture de l'emballage du produit, vérifiez l'exhaustivité de la livraison et si toutes les pièces sont en bon état. Enlevez tous les matériaux d'emballage avant l'utilisation.

1 Bac
1 Couvercle (avec unité de filtration préinstallée)
1 Tuyau
1 Protection anti-poussière
1 Mode d'emploi

Liste des pièces

Avant de lire, dépliez la page des figures et familiarisez-vous avec toutes les fonctionnalités du produit.

Fig. A

(1) Interrupteur marche/arrêt
(2) Poignée de transport
(3) Support pour batterie
(4) Raccord de nettoyage du filtre
(5) Bouton de nettoyage du filtre
(6) Fentes d'aération
(7) Protection anti-poussière
(8) Buse
(9) Raccord du tuyau
(10) Déverrouillage du raccord de tuyau
(11) Tuyau
(12) Couvercle
(13) Interrupteur de sécurité
(14) Bac
(15) Raccord d'aspiration
(16) Loquet

Fig. B

(17) Bouton de déverrouillage (batterie)
(18) Bouton (batterie – niveau de charge)
(19) Batterie *
(20) Chargeur *
(21) Cordon d'alimentation avec fiche secteur (chargeur)
(22) LED de contrôle de charge – rouge (chargeur)
(23) LED de contrôle de charge – vert (chargeur)
(24) Indicateur du niveau de charge (batterie)

Fig. E

(25) Arceau de fermeture (panier filtrant)

Fig. F

(26) Grille de protection
(27) Filtre à plis plats
(28) Panier filtrant

* non fournie

Données techniques

20 V Aspirateur de cendres sans fil	PAS 20-Li 14 A1
Numéro de modèle :	HG14644
Tension nominale :	20 V ⎓ (Batterie lithium-ion)
Puissance nominale à l'entrée :	220 W
Puissance d'aspiration :	10 kPa (100 mbar)
Puissance d'aspiration :	21,5 l/s
Degré de protection IP :	IPX0
Longueur de tuyau :	1,2 m
Bac :	
Dimensions (Ø × H) :	28,5 cm × 24 cm
Volume net :	14 l

Batterie et chargeur

INFO

▶ Batterie et chargeur ne sont pas compris dans le contenu de l'emballage.

- Le produit fait partie de la série **X 20 V TEAM** de **PARKSIDE** et peut être utilisé avec des batteries de la série **X 20 V TEAM** de **PARKSIDE**. Les batteries de la série **X 20 V TEAM** ne doivent être chargés qu'avec des chargeurs de la série **X 20 V TEAM**.
- L'appareil est compatible avec toutes les batteries **X 20 V TEAM**. Pour une puissance optimale, nous recommandons l'utilisation des batteries rechargeables suivantes :
  - **PAP 20 B1**
  - **PAP 20 B2**
  - **PAP 20 B3**
  - **Smart PAPS 204 B1**
  - **Smart PAPS 208 A1**
- Nous vous recommandons de charger ces batteries avec les chargeurs suivants :
  - **PLG 20 A3**
  - **PLG 20 A4**
  - **PLG 20 C1**
  - **PLG 20 C2**
  - **PLG 20 C3**
  - **PDSLG 20 A1**
  - **Smart PLGS 2012 A1**
- Les clients des pays suivants peuvent commander des batteries de rechange et des chargeurs compatibles dans les boutiques en ligne Lidl :
  Allemagne (lidl.de), France (lidl.fr), Belgique (lidl.be), République tchèque (lidl.cz), Pays-Bas (lidl.nl), Pologne (lidl.pl), Slovaquie (lidl.sk), Espagne (lidl.es)

  Les clients de tous les autres pays peuvent les commander sur www.optimex-shop.com.

Consignes de sécurité

AVANT D'UTILISER LE PRODUIT, FAMILIARISEZ-VOUS AVEC TOUTES LES CONSIGNES DE SÉCURITÉ ET LES INSTRUCTIONS CONCERNANT SON UTILISATION ! TRANSMETTEZ TOUS LES DOCUMENTS CONCERNANT LE PRODUIT LORSQUE VOUS LE DONNEZ À UN TIERS !
Dans le cas de dommages résultant du non-respect des instructions du mode d'emploi, le recours à la garantie est annulé ! Toute responsabilité est déclinée en cas de dommages consécutifs ! Aucune responsabilité n'est assumée dans le cas de dommages aux biens et aux personnes résultant d'une utilisation inappropriée ou du non-respect des consignes de sécurité !

Enfants et personnes atteintes d'un handicap



⚠ **AVERTISSEMENT ! RISQUE MORTEL ET D'ACCIDENT POUR LES NOURRISSONS ET LES ENFANTS !** Prière de ne jamais laisser des enfants sans surveillance avec des matériaux d'emballage. Les matériaux d'emballage représentent un risque d'asphyxie. Les enfants sous-estiment souvent les dangers.

- Ce produit peut être utilisé par des enfants de plus de 8 ans et par des personnes ayant des capacités physiques, sensorielles ou mentales limitées ou ayant une expérience et des connaissances réduites, seulement s'ils sont surveillés ou s'ils ont reçu des instructions concernant l'utilisation en toute sécurité du produit et ont compris les risques encourus.

- Les enfants ne doivent pas jouer avec le produit.
- Le nettoyage et l'entretien réalisables par l'utilisateur ne doivent pas être effectués par des enfants à moins qu'ils aient plus de 8 ans et qu'ils soient surveillés.

Utilisation conforme aux prescriptions

⚠ **AVERTISSEMENT ! Risque de blessures !** Une utilisation non conforme peut provoquer des blessures. Utilisez ce produit uniquement comme décrit dans ce mode d'emploi. N'essayez pas de modifier le produit d'une quelconque manière.

Sécurité électrique

⚠ **DANGER ! Risque d'électrocution !** N'essayez pas de réparer le produit par vous-même. En cas de dysfonctionnement, les réparations doivent être effectuées par de la main d'œuvre qualifiée.

⚠ **AVERTISSEMENT ! Risque d'électrocution !** Ne plongez jamais les pièces électriques du produit dans de l'eau ou d'autres liquides. Ne maintenez jamais le produit sous l'eau courante.

⚠ **AVERTISSEMENT ! Risque d'électrocution !** N'utilisez aucun produit endommagé. Retirez la batterie du produit et contactez votre revendeur s'il est endommagé.

⚠ **AVERTISSEMENT ! Risque de blessures !** Éteignez le produit et retirez la batterie du produit avant de procéder au nettoyage et lorsque le produit n'est pas utilisé.

- N'utilisez plus le produit, s'il est tombé.

Fonctionnement

⚠ **AVERTISSEMENT ! Risque de blessures !** N'utilisez jamais le produit pour aspirer
  – Eau et autres liquides,
  – Cendres brûlantes,
  – Une matière avec une température dépassant 40 °C,
  – Braises.

- Retirez la batterie du produit
  – Lorsqu'un dysfonctionnement apparaît,
  – Avant de monter/changer d'accessoires,
  – Avant de nettoyer le produit,
  – Si vous n'utilisez pas le produit sur une longue période et
  – Après chaque utilisation.
- Les pièces défectueuses doivent toujours être remplacées par des pièces de rechange d'origine.
- Ne couvrez jamais les fentes d'aération durant le fonctionnement. Risque d'une surchauffe et d'endommagement du produit.

Nettoyage et rangement

⚠ **AVERTISSEMENT ! Risque de blessures !** Retirez a batterie du produit avant de le nettoyer ou lorsque vous ne l'utilisez pas.

- Protégez le produit et la batterie de la poussière, des rayons directs du soleil, des gouttes et des éclaboussures.
- Rangez le produit dans un endroit frais et sec, protégé contre l'humidité et hors de la portée des enfants.
- Protégez le produit de la chaleur. Ne posez pas le produit à proximité de flammes ou sources de chaleur comme des fours ou des chauffages.

Utilisation et manipulation de l'outil sans fil

1) **Rechargez les batteries seulement avec les chargeurs recommandés par le fabricant.** Lorsqu'un chargeur est adapté à seulement un certain type de batteries, il

existe un risque d'incendie s'il est utilisé avec d'autres batteries.

2) **Utilisez seulement les batteries prévues pour ce type d'outils électriques.** L'utilisation d'autres batteries peut provoquer des blessures et représente un risque d'incendie.
3) **Éloignez la batterie non utilisée de trombones, pièces de monnaie, clés, clous, vis ou autres petits objets métalliques qui pourraient provoquer un pontage des contacts.** Un court-circuit entre les contacts de la batterie peut causer des brûlures ou provoquer un incendie.
4) **Lors d'une mauvaise utilisation, un liquide peut fuir de la batterie. Évitez tout contact avec celui-ci. En cas de contact involontaire, rincez avec de l'eau. Si du liquide pénètre dans les yeux, consultez également un médecin.** Le liquide s'écoulant de la batterie peut conduire à des irritations de la peau ou des brûlures.
5) **N'utilisez pas de batterie endommagée ou modifiée.** Les batteries endommagées ou modifiées peuvent se comporter de manière imprévisible et provoquer un incendie, une explosion ou entraîner un risque de blessure.
6) **N'exposez pas une batterie à un feu ou à des températures élevées.** Des feux ou températures supérieures à +130 °C peuvent entraîner une explosion.
7) **Respectez toutes les instructions de chargement et ne rechargez jamais la batterie ou l'outil sans fil en dehors de la plage de température spécifiée dans le mode d'emploi.** Une charge incorrecte ou une charge en dehors de la plage de température admise peut détruire la batterie et augmenter le risque d'incendie.

⚠ PRUDENCE ! Risque d'explosion !
Ne rechargez jamais de batteries non rechargeables.






Protégez la batterie de la chaleur, par ex. aussi celle provenant de rayonnement solaire lors d'une exposition en continu, du feu, de l'eau et de l'humidité.

INFO

▶ Ce produit génère un champ électromagnétique lors du fonctionnement ! Dans certaines circonstances, ce champ peut influencer des implants médicaux actifs ou passifs ! Pour réduire le risque de blessures graves ou mortelles, nous recommandons aux personnes portant des implants médicaux de consulter leur médecin et le fabricant de l'implant médical avant d'utiliser ce produit !

Consignes de sécurité pour chargeurs

■ Cet appareil peut être utilisé par des enfants de plus de 8 ans et par des personnes ayant des capacités physiques, sensorielles ou mentales limitées ou ayant une expérience et des connaissances réduites, seulement s'ils sont surveillés ou s'ils ont reçu des instructions concernant l'utilisation en toute sécurité de l'appareil et ont compris les risques encourus. Les enfants ne doivent pas jouer avec cet appareil.
Le nettoyage et l'entretien réalisables par l'utilisateur ne doivent pas être effectués par des enfants sans surveillance.

- Ne rechargez jamais de piles non rechargeables. La violation de cette instruction entraîne des risques.
- Si le cordon d'alimentation est endommagé, il doit être remplacé soit par le fabricant ou par son service après-vente ou soit par un personnel qualifié afin d'éviter tout danger.
- Protégez les pièces électriques contre l'humidité. Afin d'éviter toute électrocution, ne plongez jamais ces pièces dans de l'eau ou tout autre liquide. Ne maintenez jamais l'appareil sous l'eau courante. Respectez les instructions de nettoyage, d'entretien et de réparation.
- Cet appareil convient uniquement à une utilisation à l'intérieur de locaux.

Avant la première utilisation

Déballer le produit

1. Sortez le produit de l'emballage et enlevez tous les matériaux d'emballage.
2. Vérifiez si toutes les pièces sont disponibles et si l'étendue de la livraison est complète (voir « Contenu de l'emballage »).
3. Vérifiez si le produit et toutes les pièces sont en bon état. Si vous constatez une détérioration ou un défaut, n'utilisez pas le produit mais procédez comme décrit au chapitre « Garantie ».

Préparation

⚠ AVERTISSEMENT !

Éteignez l'appareil et retirez la batterie **(19)** avant de démonter ou de monter des pièces, de nettoyer l'appareil ou lorsque vous ne l'utilisez pas.

⚠ AVERTISSEMENT ! Risque d'incendie !

- Les matériaux aspirés (par exemple, la sciure, les morceaux de papier) et les sacs à poussière peuvent prendre feu s'ils entrent en contact avec des particules de cendres chaudes. Assurez-vous que le produit a été vidé et nettoyé après sa dernière utilisation. N'utilisez pas de sacs à poussière.

⚠ ATTENTION ! Risque de détérioration du produit !

- Assurez-vous que le filtre à plis plats **(27)** est correctement installé dans le panier filtrant **(28)**. Le panier filtrant doit être correctement fixé au couvercle **(12)**. N'utilisez pas ce produit sans filtre plissé plat ni panier filtrant. Sinon, il y a un risque que des particules de cendres endommagent le produit.
- Assurez-vous que la protection anti-poussière **(7)** est correctement insérée dans le bac **(14)**. N'utilisez pas le produit sans protection anti-poussière. Sinon, il y a un risque que de grosses particules de poussière obstruent le filtre à plis plats **(27)**.

Vérifier le niveau de charge de la batterie

☐ Appuyez sur **(18)**. Le niveau de charge est indiqué sur l'indicateur du niveau de charge **(24)** :

Couleur	Niveau de charge
Vert	Maximum
Jaune	Moyen
Rouge	Faible

Recharger la batterie

⚠ AVERTISSEMENT ! Risque de blessures !

- Avant de mettre en place/retirer la batterie **(19)** : Débranchez toujours le chargeur **(20)** de l'alimentation électrique.

⚠ AVERTISSEMENT ! Risque de dommages corporels et matériels en cas de manipulation non conforme de la batterie !

- Respectez les consignes de sécurité et les indications relatives à la recharge et à l'utilisation correcte qui figurent dans le mode d'emploi de votre batterie et de votre chargeur de la série **X 20 V TEAM**.
- Vous trouverez une description détaillée du processus de recharge et d'autres informations dans le mode d'emploi séparé.

INFO

- Vous pouvez charger la batterie **(19)** à tout moment sans réduire sa durée de vie.
- La batterie **(19)** ne sera pas endommagée en cas d'interruption de la charge.

INFO

- Laissez refroidir le chargeur **(20)** pendant au moins 15 minutes entre les charges successives.
- Avant la mise en service : Rechargez la batterie **(19)** si elle présente un niveau de charge moyen ou faible (voir « Vérifier le niveau de charge de la batterie »).

1. Placez la batterie **(19)** dans le chargeur **(20)**.
2. Branchez la fiche de secteur **(21)** sur une prise de courant. Les LED de contrôle de charge (rouge **(22)** et verte **(23)** indiquent l'état du chargeur et de la batterie :

LED de contrôle de charge	État
LED rouge allumée	Batterie en cours de charge.
LED vert allumée	Batterie complètement rechargée.
Les LED verte et LED rouge clignotent	La batterie est défectueuse.
LED rouge clignotant	Batterie trop froide ou trop chaude.
LED verte allumée (sans batterie)	Le chargeur est opérationnel.

3. Lorsque la batterie est complètement rechargée :
   - Débranchez la fiche de secteur de la prise de courant.
   - Retirez la batterie du chargeur.

Mise en place/retrait de la batterie

INFO

- Avant de mettre en place/retirer la batterie **(19)** : Réglez l'interrupteur marche/arrêt **(1)** sur la position **O**.

- **Insertion :** Insérez la batterie **(19)** par le haut dans son support **(3)** jusqu'à ce qu'elle s'enclenche.
- **Retrait :** Appuyez sur le bouton de déverrouillage **(17)** et retirez la batterie de son support en la tirant vers le haut.

Mettre en place la protection anti-poussière

- Placez la protection anti-poussière **(7)** dans le bac **(14)**. Alignez l'encoche située sur le bord de la protection anti-poussière avec le raccord d'aspiration **(15)** à l'intérieur du bac.
  Assurez-vous que le bord de la protection anti-poussière affleure parfaitement le bord du bac.

Mise en place/retrait du couvercle

Fixer

1. Placez le couvercle **(12)** sur le bac **(14)**.
2. Verrouillez le couvercle à l'aide des loquets **(16)**.

Retirer

1. Desserrez les loquets **(16)**.
2. Retirez le couvercle **(12)** du bac **(14)**.

Raccorder/enlever le tuyau

Fig. C

Raccorder

1. Orientez le déverrouillage du raccord de tuyau ⇦ **(10)** vers le haut.
2. Enfoncez complètement le raccord de tuyau **(9)** dans le raccord d'aspiration **(15)**, jusqu'à ce qu'il s'enclenche.
3. Vérifiez si le tuyau **(11)** est correctement installé en tirant doucement sur le raccord du tuyau **(9)**. Le tuyau est installé correctement, si le raccord du tuyau ne bouge pas.

Retirer

1. Appuyez sur le bouton de déverrouillage du raccord de tuyau ⇦ **(10)**.
2. Retirez le raccord de tuyau **(9)** du raccord d'aspiration **(15)**.

Fonctionnement

⚠ AVERTISSEMENT ! Risque de blessures !

- N'aspirez pas de matières incandescentes. Même une matière qui semble être refroidie de l'extérieur peut encore être très chaude à l'intérieur. À cause du flux de l'air, la matière aspirée chaude peut s'enflammer à nouveau.
- N'éteignez pas les cendres chaudes avec de l'eau, car le choc thermique peut provoquer des fissures dans la cheminée.
- Attendez au moins 24 heures avant d'aspirer dans le foyer ainsi vous pouvez vous assurer que le feu est éteint et que les cendres ont refroidi.

Allumer/éteindre le produit

- **Allumer :** Réglez l'interrupteur marche/arrêt **(1)** sur la position **I**.
- **Éteindre :** Placez l'interrupteur marche/arrêt sur la position **O**.

Nettoyer le filtre pendant le fonctionnement

Fig. D

INFO

- Cette opération est prévue pour un nettoyage intermédiaire lorsque vous aspirez de grandes quantités de cendres. Cette opération vous permet de nettoyer le filtre plissé plat **(27)** d'une simple pression sur un bouton, ce qui permet d'augmenter la puissance d'aspiration.
- Nous vous recommandons d'effectuer cette opération après chaque utilisation afin de préserver toute la puissance d'aspiration du produit.

1. Insérez la buse **(8)** dans le raccord de nettoyage du filtre **(4)**.
2. Maintenez le bouton de nettoyage du filtre **(5)** enfoncé pendant 2 secondes.
   Attendez au moins 4 secondes avant d'appuyer à nouveau sur le bouton de nettoyage du filtre.
   Répétez ce cycle au moins 5 fois.

Après chaque utilisation

⚠ AVERTISSEMENT !



Éteignez l'appareil et retirez la batterie **(19)** avant de démonter ou de monter des pièces, de nettoyer l'appareil ou lorsque vous ne l'utilisez pas.

Vider le bac

⚠ AVERTISSEMENT !

- Videz et nettoyez le bac **(14)** après utilisation pour éviter l'accumulation de matières pouvant présenter un risque d'incendie.

INFO

- Si nécessaire, nettoyez le filtre à plis plats **(27)** à la main (voir « Nettoyage manuel du filtre »).

1. Retirez le couvercle **(12)** du bac **(14)** (voir « Mise en place/retrait du couvercle »).
2. Retirez la protection anti-poussière **(7)** du bac **(14)**.
3. Videz le bac.
4. Nettoyez le bac (voir « Nettoyage et entretien »).
5. Placez la protection anti-poussière **(7)** dans le bac **(14)** (voir « Mettre en place la protection anti-poussière »).
6. Fixez le couvercle sur le bac (voir « Mise en place/retrait du couvercle »).

Ranger la buse

- ☐ Insérez la buse **(8)** dans le raccord de nettoyage du filtre **(4)** ou placez-la sur la poignée de transport **(2)**.

Dépannage

Problème	Cause possible	Solution
Le produit ne fonctionne pas.	La batterie **(19)** n'est pas mise en place.	Insérez la batterie (voir « Mise en place/retrait de la batterie »).
	Le niveau de charge de la batterie **(19)** est trop bas.	Rechargez la batterie (voir « Recharger la batterie »).
La puissance d'aspiration est réduite et le produit n'aspire aucune saleté.	Le bac **(14)** est plein.	Videz le bac (voir « Vider le bac »).
	Le passage de l'air est obstrué.	Vérifiez les pièces suivantes pour y détecter des blocages et les supprimer : **(7)** Protection anti-poussière **(8)** Buse **(11)** Tuyau **(14)** Bac
	Le filtre à plis plats **(27)** est bouché.	Nettoyez le filtre à plis plats (voir « Nettoyage du filtre pendant le fonctionnement » ou « Nettoyage manuel du filtre »).
La puissance d'aspiration est réduite même après le nettoyage du filtre à plis plats **(27)**.	Le filtre à plis plats est endommagé.	Remplacez le filtre à plis plats (voir « Remplacer le filtre »).

Problème	Cause possible	Solution
Le produit a surchauffé.	Le filtre à plis plats **(27)** est bouché.	Nettoyez le filtre à plis plats (voir « Nettoyage du filtre pendant le fonctionnement » ou « Nettoyage manuel du filtre »).
De la poussière s'échappe du produit.	Le couvercle **(12)** n'est pas installé correctement.	Fixez correctement le couvercle (voir « Mise en place/retrait du couvercle »).

Nettoyage et entretien

⚠ AVERTISSEMENT !



Éteignez l'appareil et retirez la batterie **(19)** avant de démonter ou de monter des pièces, de nettoyer l'appareil ou lorsque vous ne l'utilisez pas.

⚠ ATTENTION ! Risque de détérioration du produit !

- ▶ Pour nettoyer le produit, n'utilisez jamais de produits de nettoyage soit agressifs soit récurants ni de brosses dures ni d'objets tranchants.
- ▶ Ne laissez jamais de liquides pénétrer dans le produit.

- ■ Un nettoyage régulier et approprié contribuera à garantir une utilisation sûre et à prolonger la durée de vie du produit.
- ☐ Conservez toujours le produit propre, sec et exempt d'huile ou de graisse.
- ☐ Après chaque utilisation et avant le rangement : Dépoussiérez le produit.
- ☐ Nettoyez le produit avec un chiffon sec. Utilisez une brosse douce pour atteindre les endroits difficiles.
- ☐ Nettoyez les fentes d'aération **(6)** à l'aide d'une brosse douce.
- ☐ Ce produit ne contient aucune pièce pouvant être réparée par l'utilisateur. Pour faire vérifier et réparer le produit, contactez un service après-vente agréé ou une personne ayant des qualifications similaires.

Nettoyage manuel du filtre

Fig. E, F

⚠ ATTENTION ! Risque de détérioration du produit !

- ▶ Ne frottez pas et ne brossez pas le filtre à plis plats **(27)**.

1. Retirez le couvercle **(12)** du bac **(14)** (voir « Mise en place/retrait du couvercle »).
2. Retournez le couvercle **(12)**.
3. Relevez l'arceau de fermeture **(25)** pour déverrouiller le panier filtrant **(28)**.
4. Retirez le panier filtrant **(28)** du couvercle **(12)**.
5. Retirez le filtre à plis plats **(27)** du panier filtrant **(28)**.
6. Secouez délicatement le filtre à plis plats **(27)** pour en retirer les impuretés.
   Si nécessaire, nettoyez le filtre à plis plats sous l'eau courante. Laissez le filtre à plis plats sécher complètement.
7. Nettoyez le panier filtrant **(28)** à l'aide d'un chiffon sec.
8. Placez le filtre à plis plats **(27)** dans le panier filtrant **(28)**.
9. Placez le panier filtrant **(28)** sur le couvercle **(12)**.
   Le bord du panier filtrant doit appuyer sur l'interrupteur de sécurité **(13)**. Sans quoi le produit n'est pas entièrement fonctionnel.
10. Rabattez l'arceau de fermeture **(25)** vers le bas pour verrouiller le panier filtrant **(28)**.
11. Fixez le couvercle **(12)** sur le bac **(14)** (voir « Mise en place/retrait du couvercle »).

Remplacer le filtre

⚠ AVERTISSEMENT !

- ▶ Vérifiez régulièrement que le filtre à plis plats **(27)** n'est ni endommagé ni déformé. Un filtre à plis plats endommagé ou déformé ne peut pas être bien nettoyé et doit être remplacé. Cela est nécessaire afin de maintenir la fonctionnalité du produit et de le protéger contre les dommages.
- ▶ N'utilisez que des filtres de rechange de Lidl ou de revendeurs spécialisés agréés. Les filtres incompatibles avec le produit peuvent causer des blessures et endommager le produit.

- ☐ Suivez les instructions de la section « Nettoyage manuel du filtre » et remplacez l'ancien filtre à plis plats **(27)** par un nouveau filtre à plis plats identique.

Rangement

- ■ La température de stockage sur le long terme (plus de 3 mois) doit être comprise entre + 10 °C et + 30 °C avec une humidité relative ne dépassant pas 60 %.
- ☐ Nettoyez le produit (voir « Nettoyage et entretien »).
- ☐ Rangez le produit dans un endroit sombre, sec, hors gel et bien ventilé.
- ☐ Stockez toujours le produit dans un endroit qui est hors de la portée des enfants.

Remarques sur la batterie

- ☐ Rangez la batterie **(19)** seulement lorsqu'elle est partiellement chargée. En cas de stockage prolongé, le niveau de charge de la batterie doit être compris entre 40 % et 60 % (l'indicateur de niveau de charge **(24)** s'allume en rouge ou en orange).
- ☐ Pendant une période de stockage plus longue, vérifiez le niveau de charge de la batterie environ tous les 3 mois. Rechargez-le en cas de besoin.

Transport

- ☐ Portez le produit par la poignée de transport **(2)**.
- ☐ Protégez le produit des chocs violents ou fortes vibrations pouvant survenir lors du transport dans des véhicules.
- ☐ Sécurisez le produit contre tout glissement et basculement.

Mise au rebut



Veuillez respecter l'identification des matériaux d'emballage pour le tri sélectif, ils sont identifiés avec des abbréviations (a) et des chiffres (b) ayant la signification suivante : 1–7 : plastiques/20–22 : papiers et cartons/80–98 : matériaux composite.

Produit :



Suivez l'info-tri illustré pour un tri optimal. Ce marquage est spécifique au marché français.



Votre mairie ou votre municipalité vous renseigneront sur les possibilités de mise au rebut des produits usagés.



Veuillez éliminer ce produit de manière appropriée lorsqu'il arrive en fin de vie, et ne le jetez pas avec les déchets ménagers. Pour obtenir des renseignements concernant les points de collecte et leurs horaires d'ouverture, vous pouvez contacter votre municipalité.

Les piles/piles rechargeables défectueuses ou usagées doivent être recyclées. Les piles et/ou piles rechargeables et/ou le produit doivent être retournés dans les centres de collecte proposés.



Pollution de l'environnement par la mise au rebut incorrecte des piles/piles rechargeables !

Retirez les piles/le pack de piles du produit avant sa mise au rebut.

Les piles/piles rechargeables ne doivent pas être mises au rebut avec les ordures ménagères. Elles peuvent contenir des métaux lourds toxiques et doivent être considérées comme des déchets spéciaux. Les symboles chimiques des métaux lourds sont les suivants : Cd = cadmium, Hg = mercure, Pb = plomb. Pour cette raison, veuillez toujours déposer les piles/piles rechargeables usagées dans les conteneurs de recyclage communaux.

Garantie

Article L217-16 du Code de la consommation

Lorsque l'acheteur demande au vendeur, pendant le cours de la garantie commerciale qui lui a été consentie lors de l'acquisition ou de la réparation d'un bien meuble, une remise en état couverte par la garantie, toute période d'immobilisation d'au moins sept jours vient s'ajouter à la durée de la garantie qui restait à courir. Cette période court à compter de la demande d'intervention de l'acheteur ou de la mise à disposition pour réparation du bien en cause, si cette mise à disposition est postérieure à la demande d'intervention.

Indépendamment de la garantie commerciale souscrite, le vendeur reste tenu des défauts de conformité du bien et des vices rédhibitoires dans les conditions prévues aux articles L217-4 à L217-13 du Code de la consommation et aux articles 1641 à 1648 et 2232 du Code Civil.

Article L217–4 du Code de la consommation

Le vendeur livre un bien conforme au contrat et répond des défauts de conformité existant lors de la délivrance.

Il répond également des défauts de conformité résultant de l'emballage, des instructions de montage ou de l'installation lorsque celle-ci a été mise à sa charge par le contrat ou a été réalisée sous sa responsabilité.

Article L217-5 du Code de la consommation

Le bien est conforme au contrat :

1° S´il est propre à l'usage habituellement attendu d'un bien semblable et, le cas échéant :
   - s'il correspond à la description donnée par le vendeur et posséder les qualités que celui-ci a présentées à l'acheteur sous forme d'échantillon ou de modèle ;
   - s'il présente les qualités qu'un acheteur peut légitimement attendre eu égard aux déclarations publiques faites par le vendeur, par le producteur ou par son représentant, notamment dans la publicité ou l'étiquetage ;

2° Ou s'il présente les caractéristiques définies d'un commun accord par les parties ou être propre à tout usage spécial recherché par l'acheteur, porté à la connaissance du vendeur et que ce dernier a accepté.

Article L217-12 du Code de la consommation

L'action résultant du défaut de conformité se prescrit par deux ans à compter de la délivrance du bien.

Article 1641 du Code civil

Le vendeur est tenu de la garantie à raison des défauts cachés de la chose vendue qui la rendent impropre à l'usage auquel on la destine, ou qui diminuent tellement cet usage que l'acheteur ne l'aurait pas acquise, ou n'en aurait donné qu'un moindre prix, s'il les avait connus.

Article 1648 1er alinéa du Code civil

L'action résultant des vices rédhibitoires doit être intentée par l'acquéreur dans un délai de deux ans à compter de la découverte du vice.

Les pièces détachées indispensables à l'utilisation du produit sont disponibles pendant la durée de la garantie du produit.

Le produit a été fabriqué selon des critères de qualité stricts, et contrôlé consciencieusement avant sa livraison. En cas de défaut de matériau ou de fabrication, vous avez des droits légaux vis-à-vis du vendeur du produit. Vos droits légaux ne sont en aucun cas limités par notre garantie mentionnée ci-dessous.

La garantie de ce produit est de 3 ans à partir de la date d'achat. La période de garantie commence à la date d'achat. Conservez l'original de la preuve d'achat dans un endroit sûr car ce document est nécessaire pour prouver l'achat.

Tout dommage ou défaut déjà présent au moment de l'achat doit être signalé immédiatement après le déballage du produit.

Si le produit présente un défaut de matériau ou de fabrication dans les 3 ans qui suivent la date d'achat, nous le réparerons ou le remplacerons – à notre choix – gratuitement pour vous. La période de garantie n'est pas prolongée par une demande de garantie acceptée. Cette mesure s'applique également pour les pièces remplacées et réparées.

Cette garantie est annulée si le produit a été endommagé ou utilisé ou entretenu de manière incorrecte.

La garantie couvre les défauts de matériels et de fabrication. Cette garantie ne couvre pas les pièces du produit soumises à une usure normale, et qui sont donc considérées comme des pièces d'usure (par exemple les piles, tuyaux, les cartouches d'encre), ni les dommages aux pièces fragiles, par exemple les interrupteurs ou les pièces en verre.

Faire valoir sa garantie

Afin de garantir la rapidité de traitement de votre demande, veuillez tenir compte des indications suivantes :

Pour toute demande, veuillez conserver le ticket de caisse et le numéro de référence de l'article (IAN 544815_2601) au titre de preuves d'achat.

Le numéro de référence de l'article est indiqué sur la plaque signalétique du produit, sur une gravure présente sur celui-ci, sur la page de couverture de votre manuel (en bas à gauche) ou sur l'autocollant placé sur la face arrière ou inférieure du produit.

En cas de dysfonctionnement de l'appareil ou de tout autre défaut, contactez en premier lieu le service après-vente par téléphone ou par e-mail aux coordonnées indiquées ci-dessous.

Tout produit considéré comme défectueux peut alors être envoyé sans frais de port supplémentaires au service clientèle indiqué, accompagné de la preuve d'achat (ticket de caisse) et d'une description écrite du défaut mentionnant également sa date d'apparition.

PDF ONLINE
parkside-diy.com

Le site parkside-diy.com vous permet de visualiser et de télécharger ce mode d'emploi ainsi que de nombreux autres manuels. Ce code QR vous permet d'accéder directement au site parkside-diy.com. Sélectionnez votre pays et cherchez les modes d'emploi dans le champ de recherche. La numéro de référence de l'article (IAN) 544815_2601 vous permet d'accéder au mode d'emploi se rapportant à votre article.

Service après-vente

(FR) **Service après-vente France**
Tél.: 0800907612
Formulaire de contact sur *parkside-diy.com*
IAN 544815_2601

(BE) **Service après-vente Belgique**
Tél.: 080012614
Formulaire de contact sur *parkside-diy.com*
IAN 544815_2601

CE

Lijst van gebruikte pictogrammen/symbolen ... Pagina 43
Beoogd gebruik ... Pagina 44
Leveringsomvang ... Pagina 44
Lijst van onderdelen ... Pagina 44
Technische gegevens ... Pagina 45
Veiligheidsaanwijzingen ... Pagina 45
Veiligheidsaanwijzingen voor opladers ... Pagina 47
Voor het eerste gebruik ... Pagina 48
Product uitpakken ... Pagina 48
Voorbereiding ... Pagina 48
Ladingsniveau van de accu controleren ... Pagina 48
Accu opladen ... Pagina 48
Accu plaatsen/verwijderen ... Pagina 49
Stofkap aanbrengen ... Pagina 49
Deksel bevestigen/afnemen ... Pagina 49
Slang monteren/verwijderen ... Pagina 49
Bediening ... Pagina 49
Product in-/uitschakelen ... Pagina 49
Het filter tijdens het gebruik reinigen ... Pagina 49
Na gebruik ... Pagina 50
De container leegmaken ... Pagina 50
Mondstuk bewaren ... Pagina 50
Probleemoplossing ... Pagina 50
Schoonmaken en onderhoud ... Pagina 51
Het filter met de hand reinigen ... Pagina 51
Het filter vervangen ... Pagina 51
Opbergen ... Pagina 51
Transport ... Pagina 52
Afvoer ... Pagina 52
Garantie ... Pagina 52
Afwikkeling in geval van garantie ... Pagina 52
Service ... Pagina 53

Lijst van gebruikte pictogrammen/symbolen

	Lees de gebruiksaanwijzing!		Gebruik het product alleen in droge binnenruimtes!
	**GEVAAR!** – Duidt op een gevaar met een hoog risico dat ernstig letsel of de dood tot gevolg kan hebben, als dit niet wordt voorkomen (bijv. verstikkingsgevaar)		Geen gloeiend materiaal opzuigen!
	**WAARSCHUWING!** – Duidt op een gevaar met een middelmatig risico dat ernstig letsel of de dood tot gevolg kan hebben, als dit niet wordt voorkomen (bijv. gevaar voor elektrische schokken)		Geen brandende as afzuigen!
	**VOORZICHTIG!** – Duidt op een gevaar met een laag risico dat licht tot matig letsel tot gevolg kan hebben, als dit niet wordt voorkomen (bijv. verbrandingsgevaar)		Alleen koude as afzuigen, temperatuur max. 40 °C!
	**OPGELET!** – Waarschuwt voor mogelijke schade aan eigendommen (bijv. risico op kortsluiting)		Geen water of enig ander soort vloeistoffen afzuigen!
	**WAARSCHUWING BRANDGEVAAR!** Dit symbool geeft aan dat brandend materiaal niet mag worden opgezogen. Wacht met schoonmaken tot de as volledig is afgekoeld. Blijf uit de buurt van open vuur en warmtebronnen.		Schakel het product uit en verwijder de accu **(19)** voordat u onderdelen verwijdert/bevestigt, het product schoonmaakt en als u het niet gebruikt.
	Gevaar – kans op elektrische schokken!		Bescherm de accu **(19)** tegen hitte en langdurig, intens zonlicht.
Ø	Diameter		Bescherm de accu **(19)** tegen vuur.
	Wisselstroom/-spanning		Gelijkstroom/-spanning
IPX0	Het product is niet beschermd tegen binnendringend water.		Bescherm de accu **(19)** tegen water en vocht.
	Vergrendeld		Beveiliging
	Ontgrendeld		Veiligheidsaanwijzingen Aanwijzingen voor het gebruik
CE	Het CE-teken bevestigt dat het product voldoet aan de betreffende EU-richtlijnen.		

20 V ACCU-ASZUIGER

Beoogd gebruik

⚠ WAARSCHUWING!

- "Koude as" is as die voor voldoende lange tijd is afgekoeld en die geen resten smeulende sintels meer bevat. Dit kan worden vastgesteld door de as met metalen gereedschap om te woelen voor het product gebruikt wordt. Koude as verspreidt geen waarneembare warmtestraling.
- Alleen as van toegestane brandbare stoffen opzuigen!

- Dit product is bestemd voor het verwijderen van koude as met een temperatuur van niet meer dan 40 °C en andere koude kleine objecten uit schoorstenen, houtskoolovens, asbakken of BBQ's.
- Het product is niet geschikt voor het opzuigen van de volgende materialen/voorwerpen:
  - Vloeistoffen
  - Roet en smeulende sintels
  - Cement-. gips- en kalkstof
  - Brandbare, explosieve of materialen die een gevaar voor de gezondheid vormen
  - Verwarmingsketels en oliekachels
- Ieder ander gebruik of veranderingen aangebracht aan het product gelden als incorrect en kunnen leiden tot gevaren zoals overlijden, lichamelijke verwondingen en materiële schade.
- De fabrikant is niet verantwoordelijk voor schade ontstaan door onjuist gebruik.
- Het product is uitsluitend bestemd voor huishoudelijk gebruik. Dit product is niet bestemd voor commercieel gebruik.

Leveringsomvang

⚠ WAARSCHUWING!

- Het product zowel als het verpakkingsmateriaal zijn geen kinderspeelgoed! Kinderen mogen niet spelen met plastic zakken, folie en kleine onderdelen! Er bestaat gevaar voor inslikken en verstikking!

INFO

- Accu's en oplader worden niet meegeleverd.

Controleer na het uitpakken van het product of de levering volledig is en alle onderdelen in goede staat verkeren. Verwijder voor gebruik al het verpakkingsmateriaal.

1 Container
1 Deksel (met vooraf geïnstalleerde filtereenheid)
1 Slang
1 Stofkap
1 Gebruiksaanwijzing

Lijst van onderdelen

Vouw voor het lezen de bladzijden met de afbeeldingen uit en maak uzelf daarna vertrouwd met alle functionaliteit van het product.

Afb. A

(1) Aan/uit-schakelaar
(2) Draaggreep
(3) Accuhouder
(4) Aansluiting voor filterreiniging
(5) Filterreinigingsknop
(6) Ventilatiesleuven
(7) Stofkap
(8) Mondstuk
(9) Slangkoppeling
(10) Slangkoppelingontgrendeling
(11) Slang
(12) Deksel
(13) Veiligheidsschakelaar
(14) Container
(15) Zuigaansluiting
(16) Grendel

Afb. B

(17) Ontgrendelingstoets (accu)
(18) Knop (ladingsniveau accu)
(19) Accu *
(20) Oplader *
(21) Aansluitsnoer met netstekker (oplader)
(22) Oplaadcontrole-LED – rood (oplader)
(23) Oplaadcontrole-LED – groen (oplader)
(24) Ladingsniveau-indicator (accu)

Afb. E

(25) Sluitbeugel (filtermand)

Afb. F

(26) Beschermrooster
(27) Vlakvouwfilter
(28) Filtermand

* niet meegeleverd

Technische gegevens

20 V Accu-aszuiger	PAS 20-Li 14 A1
Modelnummer:	HG14644
Nominale spanning:	20 V ⎓ (Lithium-ion accu)
Nominaal vermogensverbruik:	220 W
Zuigkracht:	10 kPa (100 mbar)
Zuigvermogen:	21,5 l/s
IP-beschermingsklasse:	IPX0
Lengte slang:	1,2 m
Container:	
Afmetingen (Ø × H):	28,5 cm × 24 cm
Netto-inhoud:	14 l

Accu en oplader

INFO

▶ Accu's en oplader worden niet meegeleverd.

- Het product is onderdeel van de serie **X 20 V TEAM** van **PARKSIDE** en kan met accu's van de serie **X 20 V TEAM** van **PARKSIDE** worden gebruikt. Accu's uit de serie **X 20 V TEAM** mogen alleen worden opgeladen met opladers uit de serie **X 20 V TEAM**.
- Het product is compatibel met alle **X 20 V TEAM**-accu's. Voor optimale prestaties raden wij u aan de volgende accu's te gebruiken:
  - **PAP 20 B1**
  - **PAP 20 B2**
  - **PAP 20 B3**
  - **Smart PAPS 204 B1**
  - **Smart PAPS 208 A1**
- Wij raden u aan om deze accu's met de volgende opladers op te laden:
  - **PLG 20 A3**
  - **PLG 20 A4**
  - **PLG 20 C1**
  - **PLG 20 C2**
  - **PLG 20 C3**
  - **PDSLG 20 A1**
  - **Smart PLGS 2012 A1**
- Klanten uit de volgende landen kunnen in de Lidl-onlineshops compatibele vervangende batterijen en opladers bestellen: Duitsland (lidl.de), Frankrijk (lidl.fr), België (lidl.be), Tsjechische Republiek (lidl.cz), Nederland (lidl.nl), Polen (lidl.pl), Slowakije (lidl.sk), Spanje (lidl.es) Klanten uit alle andere landen kunnen deze bestellen op www.optimex-shop.com.

⚠ Veiligheidsaanwijzingen

MAAK U, VOORDAT U HET PRODUCT GEBRUIKT, VERTROUWD MET ALLE VEILIGHEIDSTIPS EN GEBRUIKSAANWIJZINGEN! ALS U DIT PRODUCT AAN IEMAND ANDERS DOORGEEFT, GEEF DAN OOK ALLE DOCUMENTATIE MEE!

In geval van schade als gevolg van het niet naleven van deze gebruiksaanwijzing vervalt uw aanspraak op garantie! Wij aanvaarden geen aansprakelijkheid voor gevolgschade! Er wordt geen aansprakelijkheid aanvaard voor materiële schade of persoonlijk letsel, die ontstaan als gevolg van ondeskundig gebruik of het niet opvolgen van de veiligheidsaanwijzingen!

Kinderen en personen met beperkingen



⚠ WAARSCHUWING! LEVENSGEVAAR EN GEVAAR VOOR ONGEVALLEN VOOR (KLEINE) KINDEREN!

Laat kinderen nooit zonder toezicht achter met het verpakkingsmateriaal. Gevaar voor verstikking door het verpakkingsmateriaal. Kinderen onderschatten gevaren vaak.

- Dit product mag door kinderen vanaf 8 jaar alsmede door personen met verminderde fysieke, sensorische of geestelijke vermogens of gebrek aan ervaring en kennis alleen gebruikt worden als ze onder supervisie staan of geïnstrueerd zijn wat betreft veilig gebruik van het product en begrepen hebben welke gevaren uit dat gebruik voortvloeien.
- Kinderen mogen niet met het product spelen.

- Schoonmaken en gebruikersonderhoud mogen niet door kinderen worden uitgevoerd tenzij ze ouder zijn dan 8 jaar en onder toezicht staan.

Beoogd gebruik

⚠ **WAARSCHUWING! Risico op letsel!** Ondeskundig gebruik kan verwondingen veroorzaken. Gebruik het product uitsluitend zoals aangegeven in deze handleiding. Probeer niet op een of andere wijze iets aan het product te veranderen.

Elektrische veiligheid

⚠ **GEVAAR! Gevaar voor elektrische schokken!** Probeer het product niet zelf te repareren. In geval van een storing mogen reparaties alleen door gekwalificeerde vaklieden worden uitgevoerd.

⚠ **WAARSCHUWING! Gevaar voor elektrische schokken!** Dompel de elektrische onderdelen van het product nooit onder in water of andere vloeistoffen. Houd het product nooit onder stromend water.

⚠ **WAARSCHUWING! Gevaar voor elektrische schokken!** Gebruik het product nooit als het is beschadigd. Verwijder de accu uit het product en neem contact op met uw verkoper als het beschadigd is.

⚠ **WAARSCHUWING! Risico op letsel!** Schakel het product uit en verwijder de accu uit het product, voordat u het product schoonmaakt en zorg ervoor dat het op dat moment niet gebruikt wordt.

- Gebruik het product niet meer als het gevallen is.

Bediening

⚠ **WAARSCHUWING! Risico op letsel!** Gebruik het product nooit voor het opzuigen van
  - Water en andere vloeistoffen,
  - Brandende as,
  - Ieder materiaal dat warmer is dan 40 °C,
  - Smeulende sintels.
- Verwijder de accu uit het product
  - Als er zich een storing voordoet,
  - Voordat u hulpstukken installeert/verwisselt,
  - Voordat u het product schoonmaakt,
  - Als het product voor langere tijd niet gebruikt zal worden
  - Na ieder gebruik.
- Defecte onderdelen moeten altijd door originele reserveonderdelen vervangen worden.
- Dek tijdens het gebruik de ventilatiesleuf niet af. Gevaar voor oververhitting en schade aan het product.

Schoonmaken en opbergen

⚠ **WAARSCHUWING! Risico op letsel!** Verwijder de accu uit het product, voordat u het schoonmaakt of als het niet in gebruik is.

- Bescherm het product en de accu tegen stof, direct zonlicht, waterdruppels en opspattend water.
- Berg het product op een droge, koele plaats op, waar het beschermd is tegen vocht en het zich buiten bereik van kinderen bevindt.
- Bescherm het product tegen hitte. Zet het product niet neer in de buurt van open vlammen of hittebronnen zoals kachels of verwarmingsapparatuur.

Gebruik en behandeling van het accu-apparaat

1) **Laad accu's alleen op met opladers die door de fabrikant worden aanbevolen.** Bij een oplader die geschikt is voor een bepaald soort accu's, bestaat

brandgevaar als het voor andere soorten accu's gebruikt wordt.

2) **Gebruik in de elektrische apparaten alleen accu's die daarvoor zijn bestemd.** Gebruik van andere accu's kan letsel en brandgevaar veroorzaken.
3) **Houd de niet gebruikte accu uit de buurt van paperclips, munten, sleutels, spijkers, schroeven, of andere kleine metalen voorwerpen die kortsluiting kunnen veroorzaken.** Kortsluiting tussen accupolen kan brandwonden of brand veroorzaken.
4) **Bij onjuist gebruik kan vloeistof uit de accu naar buiten lekken. Vermijd contact daarmee. Bij toevallig contact met water afspoelen. Als de vloeistof in de ogen komt, raadpleeg dan bovendien een arts.** Lekkende accuvloeistof kan irritatie van de huid of brandwonden veroorzaken.
5) **Gebruik geen beschadigde of gemodificeerde accu's.** Beschadigde of gemodificeerde accu's kunnen zich onvoorspelbaar gedragen en kunnen gevaar voor brand, explosies of letsel veroorzaken.
6) **Stel accu's niet bloot aan vuur of hoge temperaturen.** Vuur of temperaturen van meer dan +130 °C kunnen een explosie veroorzaken.
7) **Volg alle aanwijzingen voor het opladen op en laad de accu of het op een accu werkend apparaat nooit op buiten het in de gebruiksaanwijzing aangegeven temperatuurbereik.** Onjuist opladen of opladen bij te hoge of te lage temperaturen kan de accu beschadigen en het brandgevaar vergroten.

⚠ **VOORZICHTIG! Explosiegevaar!** Laad niet-oplaadbare batterijen nooit op.



Bescherm de accu tegen hitte en bijv. ook tegen voortdurend direct zonlicht, vuur, water en vocht.

INFO

▶ Dit product genereert tijdens het gebruik een elektromagnetisch veld! Dit veld kan onder bepaalde omstandigheden actieve of passieve medische implantaten beïnvloeden! Om het risico op ernstig letsel of overlijden te verminderen, raden we aan dat mensen met medische implantaten hun arts en de fabrikant van het medische implantaat raadplegen voordat zedit product in gebruik nemen!

Veiligheidsaanwijzingen voor opladers

- Dit apparaat mag alleen worden gebruikt door kinderen vanaf 8 jaar alsmede door personen met verminderde fysieke, sensorische of geestelijke vermogens of gebrek aan ervaring en kennis, als ze onder toezicht staan of zijn geïnstrueerd wat betreft veilig gebruik van het apparaat en hebben begrepen welke gevaren voortvloeien uit dat gebruik. Kinderen mogen niet met het apparaat spelen. Reiniging en onderhoud door de gebruiker mogen niet door kinderen worden uitgevoerd tenzij ze onder toezicht staan.
- Laad niet-oplaadbare batterijen nooit opnieuw op. Het niet opvolgen van deze tip leidt tot gevaar.

- Als het aansluitsnoer is beschadigd, moet dit worden vervangen door de fabrikant, zijn klantenservice hiervan of een vergelijkbaar gekwalificeerd persoon, om gevaar te voorkomen.
- Bescherm elektrische onderdelen tegen vocht. Dompel deze nooit onder in water of andere vloeistoffen om een elektrische schok te vermijden. Houd het apparaat nooit onder stromend water. Neem de aanwijzingen voor schoonmaken, onderhoud en reparatie in acht.
- Het apparaat is alleen bestemd voor gebruik binnenshuis.

Voor het eerste gebruik

Product uitpakken

1. Haal het product uit de verpakking en verwijder al het verpakkingsmateriaal.
2. Controleer of alle onderdelen aanwezig zijn en of de beschrijving van het meegeleverde volledig is (zie "Leveringsomvang").
3. Controleer of het product en alle onderdelen in goede staat zijn. Mocht u een beschadiging of een defect vaststellen, gebruik het product dan niet, maar ga te werk zoals beschreven in het hoofdstuk "Garantie".

Voorbereiding

⚠ WAARSCHUWING!



Schakel het product uit en verwijder de accu **(19)** voordat u onderdelen verwijdert/bevestigt, het product schoonmaakt en als u het niet gebruikt.

⚠ WAARSCHUWING! Brandgevaar!

- Opgezogen materialen (bijv. zaagsel, papiersnippers) en stofopvangzakken kunnen ontbranden als ze in contact komen met hete asdeeltjes. Zorg ervoor dat het product na het laatste gebruik is geleegd en gereinigd. Gebruik geen stofopvangzak.

⚠ OPGELET! Risico op schade aan het product!

- Zorg ervoor dat het vlakvouwfilter **(27)** correct in de filtermand **(28)** is aangebracht. De filtermand moet goed op het deksel **(12)** zijn bevestigd. Gebruik het product niet zonder vlakvouwfilter en filtermand. Anders bestaat het risico dat asdeeltjes het product beschadigen.
- Zorg ervoor dat de stofkap **(7)** correct in de container **(14)** is gezet. Gebruik het product nooit zonder stofkap. Anders bestaat het risico dat grote stofdeeltjes het vlakvouwfilter **(27)** verstoppen.

Ladingsniveau van de accu controleren

☐ Druk op **(18)**. Het ladingsniveau wordt weergegeven op de ladingsniveau-indicator **(24)**:

Kleur	Ladingsniveau
Groen	Maximaal
Geel	Gemiddeld
Rood	Laag

Accu opladen

⚠ WAARSCHUWING! Risico op letsel!

- Voordat u de accu **(19)** plaatst/afneemt: Ontkoppel de oplader **(20)** altijd van het elektriciteitsnet.

⚠ WAARSCHUWING! Risico van persoonlijk letsel en materiële schade door onjuist gebruik van de accu's!

- Raadpleeg de veiligheidsaanwijzingen en opmerkingen over het opladen en het juiste gebruik die zijn opgenomen in de gebruiksaanwijzing van de accu's en de oplader van de serie **X 20 V TEAM**.
- In de aparte gebruiksaanwijzing vindt u een gedetailleerde beschrijving van het opladen en andere informatie.

INFO

- U kunt de accu **(19)** altijd opladen zonder dat u daarmee de levensduur verkort.
- De accu **(19)** wordt bij de onderbreking van het oplaadproces niet beschadigd.
- Laat de oplader **(20)** ten minste 15 minuten afkoelen tussen opeenvolgende oplaadbeurten.

INFO

▶ Voor de inbedrijfstelling: Laad de accu **(19)** op, als deze een gemiddeld of laag ladingsniveau laat zien (zie "Ladingsniveau van de accu controleren").

1. Plaats de accu **(19)** in de oplader **(20)**.
2. Steek de netstekker **(21)** in een stopcontact.
   De oplaadcontrole-LEDs (rood **(22)** en groen **(23)**) geven de status van de oplader en de accu aan:

Oplaadcontrole-LEDs	Status
Rode LED brandt	De accu laadt op.
Groene LED brandt	De accu is volledig opgeladen.
Groene LED en rode LED knipperen	De accu is defect.
Rode LED knippert	De accu is te warm of te koud.
Groene LED brandt (zonder accu)	De oplader is klaar voor gebruik.

3. Als de accu volledig is opgeladen:
   – Trek de netstekker uit het stopcontact.
   – Verwijder de accu uit de oplader.

Accu plaatsen/verwijderen

INFO

▶ Voordat u de accu **(19)** plaatst/afneemt: Zet de aan-/uit-schakelaar **(1)** in de positie **O**.

☐ **Inzetten:** Schuif de accu **(19)** van bovenaf in de accuhouder **(3)** totdat de accu vastklikt.

☐ **Verwijderen:** Druk op de ontgrendelingstoets **(17)** en trek de accu omhoog uit de accuhouder.

Stofkap aanbrengen

☐ Plaats de stofkap **(7)** in de container **(14)**.
Lijn de uitsparing op de rand van de stofkap uit met de zuigaansluiting **(15)** aan de binnenkant van de container. Zorg ervoor dat de rand van de stofkap gelijk ligt met de rand van de container.

Deksel bevestigen/afnemen

Bevestigen

1. Plaats het deksel **(12)** op de container **(14)**.
2. Sluit het deksel met de grendels **(16)**.

Verwijderen

1. Draai de grendels **(16)** los.
2. Verwijder het deksel **(12)** van de container **(14)**.

Slang monteren/verwijderen

Afb. C

Verbinden

1. Lijn de slangkoppelingontgrendeling **(10)** naar boven uit.
2. Schuif de slangkoppeling **(9)** volledig in de zuigaansluiting **(15)** totdat deze vastklikt.
3. Controleer of de slang **(11)** correct geïnstalleerd is door zachtjes aan de slangkoppeling **(9)** te trekken. De slang is correct geïnstalleerd als de slangkoppeling zich niet beweegt.

Verwijderen

1. Druk op de slangkoppelingontgrendeling **(10)**.
2. Trek de slangkoppeling **(9)** uit de zuigaansluiting **(15)**.

Bediening

⚠ WAARSCHUWING! Risico op letsel!

▶ Geen gloeiend materiaal opzuigen. Ook materiaal dat aan de buitenkant afgekoeld lijkt te zijn, kan van binnen nog zeer heet zijn. Heet materiaal dat weggezogen wordt, kan in een luchtstroom weer ontbranden.

▶ Blus hete as niet met water, omdat het plotselinge temperatuurverschil scheuren in de haard kan veroorzaken.

▶ Wacht minstens 24 uur voordat u een schoorsteen uitzuigt om er zeker van te zijn dat het vuur gedoofd en de as afgekoeld is.

Product in-/uitschakelen

☐ **Inschakelen:** Zet de aan-/uit-schakelaar **(1)** in de positie **I**.

☐ **Uitschakelen:** Zet de aan/uit-schakelaar op stand **O**.

Het filter tijdens het gebruik reinigen

Afb. D

INFO

▶ Deze procedure is bedoeld voor tussentijdse reiniging als u grote hoeveelheden as opzuigt. Met deze procedure kunt u het vlakvouwfilter **(27)** met één druk op de knop schoonmaken, waardoor de zuigkracht kan worden verhoogd.

INFO

▶ We raden aan om deze procedure na elk gebruik uit te voeren, om het volledige zuigvermogen van het product te behouden.

1. Steek het mondstuk **(8)** in de aansluiting voor filterreiniging **(4)**.
2. Houd de filterreinigingsknop **(5)** 2 seconden lang ingedrukt. Wacht ten minste 4 seconden voordat u opnieuw op de filterreinigingsknop drukt.
   Herhaal deze cyclus ten minste 5×.

Na gebruik

⚠ WAARSCHUWING!

Schakel het product uit en verwijder de accu **(19)** voordat u onderdelen verwijdert/bevestigt, het product schoonmaakt en als u het niet gebruikt.

De container leegmaken

⚠ WAARSCHUWING!

▶ Leeg en reinig de container **(14)** na gebruik om ophoping van materialen te voorkomen die een brandgevaar in het product kunnen vormen.

INFO

▶ Reinig het vlakvouwfilter **(27)** indien nodig met de hand (zie "Het filter met de hand reinigen").

1. Verwijder het deksel **(12)** van de container **(14)** (zie "Deksel bevestigen/afnemen").
2. Trek de stofkap **(7)** uit de container **(14)**.
3. Maak de container leeg.
4. Reinig de container (zie "Schoonmaken en onderhoud").
5. Plaats de stofkap **(7)** in de container **(14)** (zie "Stofkap aanbrengen").
6. Bevestig het deksel aan de container (zie "Deksel bevestigen/afnemen").

Mondstuk bewaren

☐ Steek het mondstuk **(8)** in de aansluiting voor filterreiniging **(4)** of plaats het op de draaggreep **(2)**.

Probleemoplossing

Probleem	Mogelijke oorzaak	Oplossing
Het product functioneert niet.	De accu **(19) is** niet geplaatst.	Plaats de accu (zie "Accu plaatsen/verwijderen").
	Het ladingsniveau van de accu **(19)** is te laag.	Laad de accu op (zie "Accu opladen").
Het zuigvermogen is minder en het product zuigt geen vuil meer op.	De container **(14)** is vol.	Leeg de container (zie "De container leegmaken").
	De luchtweg is geblokkeerd.	Controleer of de volgende onderdelen misschien verstopt zijn en verwijder die verstoppingen dan: **(7)** Stofkap **(8)** Mondstuk **(11)** Slang **(14)** Container
	Het vlakvouwfilter **(27)** is verstopt.	Maak het vlakvouwfilter schoon (zie "Het filter tijdens het gebruik reinigen" of "Het filter met de hand reinigen").
Het zuigvermogen is ook na het schoonmaken van het vlakvouwfilter **(27)** minder.	Het vlakvouwfilter is beschadigd.	Vervang het vlakvouwfilter (zie "Het filter vervangen").
Het product is oververhit.	Het vlakvouwfilter **(27)** is verstopt.	Maak het vlakvouwfilter schoon (zie "Het filter tijdens het gebruik reinigen" of "Het filter met de hand reinigen").

Probleem	Mogelijke oorzaak	Oplossing
Er komt stof uit het product naar buiten.	Het deksel **(12)** is niet goed bevestigd.	Bevestig het deksel op de juiste wijze (zie "Deksel bevestigen/afnemen").

Schoonmaken en onderhoud

⚠ WAARSCHUWING!



Schakel het product uit en verwijder de accu **(19)** voordat u onderdelen verwijdert/bevestigt, het product schoonmaakt en als u het niet gebruikt.

⚠ OPGELET! Risico op schade aan het product!

- ▶ Gebruik voor het schoonmaken van het product geen schurende, agressieve schoonmaakmiddelen, harde borstels of scherpe voorwerpen.
- ▶ Laat nooit vloeistoffen in het product binnendringen.

- ■ Regelmatig en op juiste wijze uitgevoerd schoonmaken draagt bij aan veilig gebruik van het product en verlengt de levensduur.
- ☐ Houd het product altijd schoon, droog en vrij van olie of vet.
- ☐ Na elk gebruik en voor de opslag: Verwijder stof van het product.
- ☐ Maak het product met een droge doek schoon. Gebruik voor moeilijk toegankelijke plaatsen een zachte borstel.
- ☐ Maak de ventilatiesleuven **(6)** schoon met een zachte borstel.
- ☐ Dit product bevat geen onderdelen die door de gebruiker zelf gerepareerd kunnen worden. Neem contact op met een geautoriseerd servicepunt of een vergelijkbaar gekwalificeerd persoon om het product te controleren en te laten repareren.

Het filter met de hand reinigen

Afb. E, F

⚠ OPGELET! Risico op schade aan het product!

- ▶ Wrijf of borstel het vlakvouwfilter **(27)** niet af.

1. Verwijder het deksel **(12)** van de container **(14)** (zie "Deksel bevestigen/afnemen").
2. Draai het deksel **(12)** om.
3. Klap de sluitbeugels **(25)** omhoog om de filtermand **(28)** te ontgrendelen.
4. Neem de filtermand **(28)** van het deksel **(12)**.
5. Verwijder het vlakvouwfilter **(27)** uit de filtermand **(28)**.
6. Tik voorzichtig het vuil van het vlakvouwfilter **(27)**. Reinig het vlakvouwfilter indien nodig onder stromend water. Laat het vlakvouwfilter volledig drogen.
7. Maakt de filtermand **(28)** schoon met een droge doek.
8. Plaats het vlakvouwfilter **(27)** in de filtermand **(28)**.
9. Plaats de filtermand **(28)** op het deksel **(12)**. De rand van de filtermand moet de veiligheidsschakelaar **(13)** omlaag drukken. Het product is anders niet volledig functionerend.
10. Klap de sluitbeugels **(25)** omlaag om de filtermand **(28)** te vergrendelen.
11. Bevestig het deksel **(12)** op de container **(14)** (zie "Deksel bevestigen/afnemen").

Het filter vervangen

⚠ WAARSCHUWING!

- ▶ Controleer het vlakvouwfilter **(27)** regelmatig op beschadigingen en vervorming. Een beschadigd of vervormd vlakvouwfilter kan niet schoon worden gemaakt en moet worden vervangen. Dit is nodig om ervoor te zorgen dat het product goed blijft werken en om het product te beschermen tegen beschadigingen.
- ▶ Gebruik alleen reservefilters van Lidl of van andere gemachtigde vakhandelaren. Filters die niet geschikt zijn voor het product, kunnen leiden tot verwondingen en schade aan het product.

- ☐ Volg de instructies in "Het filter met de hand reinigen" en vervang het oude vlakvouwfilter **(27)** door een nieuw, identiek vlakvouwfilter.

Opbergen

- ■ De temperatuur tijdens de langdurige opslag (langer dan 3 maanden) moet liggen tussen +10 °C en +30 °C bij een relatieve luchtvochtigheid van hoogstens 60 %.
- ☐ Maak het product schoon (zie "Schoonmaken en onderhoud").
- ☐ Sla het product op een donkere, droge, vorstvrije en goed geventileerde plaats op.
- ☐ Berg het product altijd op een voor kinderen onbereikbare plek op.

Tips voor de accu

- ☐ Sla de accu **(19)** alleen op als deze deels is opgeladen. Het oplaadniveau van de accu moet gedurende een langere opslagperiode tussen 40 % en 60 % liggen (ladingsniveau-indicator **(24)** licht rood of oranje op).

- ☐ Controleer tijdens een langere opbergperiode ongeveer iedere 3 maanden het ladingsniveau van de accu. Laad indien nodig bij.

Transport

- ☐ Draag het product aan de draaggreep **(2)**.
- ☐ Bescherm het product tegen zware stoten of sterke trillingen die bij het transport in vrachtwagens kunnen optreden.
- ☐ Zeker het product tegen verschuiven en omkiepen.

Afvoer



Neem de aanduiding van de verpakkingsmaterialen voor de afvalscheiding in acht. Deze zijn gemarkeerd met de afkortingen (a) en een cijfers (b) met de volgende betekenis: 1–7: kunststoffen/20–22: papier en vezelplaten/80–98: composietmaterialen.

Product:



Informatie over de mogelijkheden om het uitgediende product na gebruik te verwijderen, verstrekt uw gemeentelijke overheid.



Gooi het afgedankte product niet weg via het huisvuil maar geef het af bij het daarvoor bestemde depot of het gemeentelijke milieupark. Informatie over inzamelpunten en openingstijden kunt u opvragen bij uw lokale gemeentelijke instanties.

Defecte of verbruikte batterijen/accu's moeten worden gerecycled. Geef batterijen/accu's en/of het product af bij de daarvoor bestemde verzamelstations.



Milieuschade door foutieve verwijdering van de batterijen/accu's!

Verwijder de batterijen/het accupack uit het product alvorens het af te voeren.

Batterijen/accu's mogen niet via het huisvuil worden weggegooid. Ze kunnen giftige zware metalen bevatten en vallen onder het chemisch afval. De chemische symbolen van de zware metalen zijn: Cd = cadmium, Hg = kwik, Pb = lood. Geef verbruikte batterijen/accu's daarom af bij een gemeentelijk inzamelpunt.

Garantie

Het product werd volgens strenge kwaliteitsrichtlijnen gemaakt en voor de uitlevering zorgvuldig gecontroleerd. In geval van materiaal- of fabricagefouten hebt u tegenover de verkoper van het product wettelijke rechten. Uw wettelijke rechten worden op geen enkele manier door onze hieronder vermelde garantie beperkt.

De garantie voor dit product bedraagt 3 jaar vanaf aankoopdatum. De garantieperiode gaat in op de datum van aankoop. Bewaar het originele bewijs van aankoop op een veilige plek aangezien dit document nodig is als bewijs.

Alle beschadigingen of gebreken die reeds op het moment van aankoop aanwezig zijn, moeten meteen na het uitpakken van het product worden gemeld.

Mocht het product binnen 3 jaar na aankoopdatum een materiaal- of fabricagefout vertonen, zullen wij het – naar onze keuze – gratis voor u repareren of vervangen. De garantieperiode wordt door een plaatsgevonden garantieverlening niet verlengd. Dit geldt ook voor vervangen en gerepareerde onderdelen.

Deze garantie vervalt als het product werd beschadigd of onjuist is gebruikt of onderhouden.

De garantie dekt materiaal- en fabricagefouten af. Deze garantie dekt geen productonderdelen die aan normale slijtage onderhevig zijn en daarom als verbruiksartikelen worden beschouwd (bv. batterijen, slangen, inktpatronen), noch dekt zij schade aan breekbare onderdelen, bv. schakelaars of onderdelen die van glas zijn gemaakt.

Afwikkeling in geval van garantie

Volg de volgende aanwijzingen op voor een snelle behandeling van uw probleem:

Houd bij alle vragen alstublieft de kassabon en het artikelnummer (IAN 544815_2601) als bewijs van aankoop bij de hand.

Het artikelnummer kunt u vinden op het typeplaatje van het product, een gravure op het product, het titelblad van uw gebruiksaanwijzing (linksonder) of de sticker op de achter- of onderkant van het product.

Neem bij problemen of overige gebreken met het product eerst contact op met de hieronder vermelde service-afdeling, telefonisch of per e-mail.

Een als defect aangemerkt product kunt u dan samen met het aankoopbewijs (kassabon) en een uitleg over het probleem of gebrek en wanneer het zich heeft voorgedaan gratis naar het aan u meegedeelde service-adres opsturen.



Op parkside-diy.com kunt u deze en vele andere handleidingen inzien en downloaden. Met deze QR-code komt u direct op parkside-diy.com. Selecteer daar uw land en zoek via de zoekfunctie naar de gebruiksaanwijzingen. Door het invoeren van het artikelnummer (IAN) 544815_2601 komt u bij de gebruiksaanwijzingen voor uw artikel.

Service

(NL) **Service Nederland**
Tel.: 08000229556
Contactformulier op *parkside-diy.com*
IAN 544815_2601

(BE) **Service België**
Tel.: 080012614
Contactformulier op *parkside-diy.com*
IAN 544815_2601

CE

Wykaz użytych piktogramów i symboli ... Strona 55
Używać zgodnie z przeznaczeniem ... Strona 56
Zakres dostawy ... Strona 56
Wykaz części ... Strona 56
Dane techniczne ... Strona 57
Instrukcje bezpieczeństwa ... Strona 57
Instrukcje bezpieczeństwa dla ładowarek ... Strona 59
Przed pierwszym użyciem ... Strona 60
Rozpakowanie produktu ... Strona 60
Przygotowanie ... Strona 60
Sprawdzanie stanu naładowania akumulatora ... Strona 60
Ładowanie akumulatora ... Strona 60
Wkładanie/wyjmowanie akumulatora ... Strona 61
Wkładanie osłony przeciwpyłowej ... Strona 61
Zakładanie/zdejmowanie pokrywy ... Strona 61
Podłączanie/odłączanie węża ... Strona 61
Obsługa ... Strona 61
Włączanie i wyłączanie produktu ... Strona 61
Czyszczenie filtra podczas pracy ... Strona 61
Po użyciu ... Strona 62
Opróżnianie pojemnika ... Strona 62
Przechowywanie dysz ... Strona 62
Rozwiązywanie problemów ... Strona 62
Czyszczenie i konserwacja ... Strona 63
Ręczne czyszczenie filtra ... Strona 63
Wymiana filtra ... Strona 63
Przechowywanie ... Strona 63
Transport ... Strona 64
Utylizacja ... Strona 64
Gwarancja ... Strona 64
Sposób postępowania w przypadku naprawy gwarancyjnej ... Strona 64
Serwis ... Strona 65

Wykaz użytych piktogramów i symboli

	Przeczytać instrukcję obsługi!		Produkt stosować tylko w pomieszczeniach suchych!
	**NIEBEZPIECZEŃSTWO!** – Wskazuje niebezpieczeństwo o wysokim stopniu ryzyka, które, jeśli się go nie uniknie, spowoduje śmierć lub poważne obrażenia (np. uduszenie)		Nie odkurzać żadnych żarzących się materiałów!
	**OSTRZEŻENIE!** – Wskazuje niebezpieczeństwo o średnim stopniu ryzyka, które, jeśli się go nie uniknie, może spowodować śmierć lub poważne obrażenia (np. ryzyko porażenia prądem)		Nie odkurzać żarzącego się popiołu!
	**OSTROŻNIE!** – Wskazuje niebezpieczeństwo o niskim stopniu ryzyka, które, jeśli się go nie uniknie, może spowodować niewielkie lub umiarkowane obrażenia (np. ryzyko poparzenia)		Odkurzać tylko zimny popiół, temperatura maks. 40 °C!
	**UWAGA!** – Ostrzega przed możliwymi szkodami materialnymi (np. ryzyko zwarcia)		Nie odkurzaj wody ani żadnych cieczy!
	**OSTRZEŻENIE: NIEBEZPIECZEŃSTWO POŻARU!** Ten symbol oznacza, że nie należy odkurzać palących się materiałów. Przed czyszczeniem należy odczekać, aż popiół całkowicie ostygnie. Trzymać z dala od otwartego ognia i źródeł ciepła.		Przed demontażem lub montażem jakichkolwiek części, przed czyszczeniem produktu oraz gdy nie jest on używany wyłączyć produkt i wyjąć akumulator **(19)**.
	Niebezpieczeństwo – ryzyko porażenia prądem!		Akumulator **(19)** chronić przed gorącem i bezpośrednim działaniem promieni słonecznych.
Ø	Średnica		Chronić akumulator **(19)** przed ogniem.
	Prąd przemienny/napięcie przemienne		Prąd stały/napięcie stałe
IPX0	Produkt nie jest zabezpieczony przed wnikaniem wody.		Chronić akumulator **(19)** przed wodą i wilgocią.
	Zablokowano		Bezpiecznik
	Odblokowano		Instrukcje bezpieczeństwa Instrukcje użytkowania
CE	Znak CE potwierdza zgodność z dyrektywami UE mającymi zastosowanie do produktu.		

20 V AKUMULATOROWY ODKURZACZ DO POPIOŁU

Używać zgodnie z przeznaczeniem

⚠ OSTRZEŻENIE!

- ▶ „Zimny popiół" to popiół, który stygł wystarczająco długo i nie zawiera już żadnego żaru. Można to ustalić, przegrzebując popiół metalowym narzędziem przed użyciem produktu. Z zimnego popiołu nie emanuje odczuwalne promieniowanie cieplne.
- ▶ Zasysać tylko popiół z zatwierdzonych paliw!

- Produkt przeznaczony do usuwania zimnego popiołu o temperaturze nie przekraczającej 40 °C oraz innych zimnych drobnych elementów z kominów, pieców na węgiel drzewny, popielniczek lub grilli.
- Ten produkt nie nadaje się do odkurzania następujących materiałów lub przedmiotów:
  - Płynów
  - Sadzy i żaru
  - Pyłów cementowych, gipsowych i wapiennych
  - Materiałów łatwopalnych, wybuchowych lub niebezpiecznych
  - Kotłów i pieców olejowych
- Wszelkie inne użycie lub modyfikacje produktu są uważane za niewłaściwe i mogą prowadzić do niebezpieczeństw, takich jak śmierć, obrażenia ciała i uszkodzenie mienia.
- Producent nie ponosi odpowiedzialności za szkody spowodowane niewłaściwym użytkowaniem.
- Produkt przeznaczony jest wyłącznie do użytku domowego. Produkt nie jest przeznaczony do użytku komercyjnego.

Zakres dostawy

⚠ OSTRZEŻENIE!

- ▶ Produkt i opakowanie nie są zabawkami dla dzieci! Dzieci nie mogą bawić się torbami z tworzywa, foliami i drobnymi częściami! Istnieje niebezpieczeństwo połknięcia i uduszenia się!

Przycisk INFO

- ▶ Akumulatora i ładowarki nie ma w wyposażeniu.

Po rozpakowaniu produktu należy sprawdzić, czy dostawa jest kompletna i czy wszystkie części są w dobrym stanie. Przed użyciem usunąć wszystkie materiały pakunkowe.

1 Pojemnik
1 Pokrywa (z fabrycznie zamontowanym filtrem)
1 Wąż
1 Osłona przeciwpyłowa
1 Instrukcja obsługi

Wykaz części

Przed przeczytaniem zapoznać się z rysunkami, aby zapoznać się ze wszystkimi funkcjami produktu.

Rys. A

(1) Przełącznik zasilania
(2) Uchwyt do przenoszenia
(3) Uchwyt akumulatora
(4) Złącze czyszczenia filtra
(5) Przycisk czyszczenia filtra
(6) Szczeliny wentylacyjne
(7) Osłona przeciwpyłowa
(8) Dysza
(9) Złącze węża
(10) Rygiel złącza węża
(11) Wąż
(12) Pokrywa
(13) Wyłącznik bezpieczeństwa
(14) Pojemnik
(15) Przyłącze ssawne
(16) Zatrzask

Rys. B

(17) Przycisk odłączania (akumulatora)
(18) Przycisk (akumulator – poziom naładowania)
(19) Akumulator *
(20) Ładowarka *
(21) Kabel zasilania z wtyczką sieciową (ładowarka)
(22) Wskaźnik LED stanu naładowania – czerwony (ładowarka)
(23) Wskaźnik LED stanu naładowania – zielony (ładowarka)
(24) Wskaźnik stanu naładowania (akumulatora)

Rys. E

(25) Zatrzask blokady (kosza filtra)

Rys. F

(26) Siatka ochronna
(27) Filtr płaski
(28) Kosz filtra

* brak w zestawie

Dane techniczne

20 V Akumulatorowy odkurzacz do popiołu	**PAS 20-Li 14 A1**
Numer modelu:	HG14644
Napięcie znamionowe:	20 V ⎓ (Akumulator litowo-jonowy)
Nominalny pobór mocy:	220 W
Moc ssania:	10 kPa (100 mbar)
Wydajność ssania:	21,5 l/s
Stopień ochrony IP:	IPX0
Długość węża:	1,2 m
Pojemnik:	
Wymiary (Ø × wys.):	28,5 cm × 24 cm
Objętość netto:	14 l

Odpowiedni akumulator i ładowarka

Przycisk INFO

▶ Akumulatora i ładowarki nie ma w wyposażeniu.

- Produkt należy do serii **X 20 V TEAM** firmy **Parkside** i może być używany z akumulatorami serii **X 20 V TEAM** firmy **Parkside**. Akumulatory serii **X 20 V TEAM** można ładować tylko ładowarkami serii **X 20 V TEAM**.
- Produkt współpracuje ze wszystkimi kompatybilnymi akumulatorami serii **X 20 V TEAM**. Aby uzyskać optymalną wydajność, zalecamy używanie następujących akumulatorów:
  - **PAP 20 B1**
  - **PAP 20 B2**
  - **PAP 20 B3**
  - **Smart PAPS 204 B1**
  - **Smart PAPS 208 A1**
- Zalecamy ładowanie tych akumulatorów za pomocą następujących ładowarek:
  - **PLG 20 A3**
  - **PLG 20 A4**
  - **PLG 20 C1**
  - **PLG 20 C2**
  - **PLG 20 C3**
  - **PDSLG 20 A1**
  - **Smart PLGS 2012 A1**
- Klienci z następujących krajów mogą zamówić kompatybilne baterie zamienne i ładowarki w sklepach internetowych Lidl:
  Niemcy (lidl.de), Francja (lidl.fr), Belgia (lidl.be), Czechy (lidl.cz), Holandia (lidl.nl), Polska (lidl.pl), Słowacja (lidl.sk), Hiszpania (lidl.es)
  Klienci ze wszystkich pozostałych krajów mogą je zamówić na stronie www.optimex-shop.com.

Instrukcje bezpieczeństwa

PRZED ROZPOCZĘCIEM KORZYSTANIA Z PRODUKTU NALEŻY ZAPOZNAĆ SIĘ ZE WSZYSTKIMI INSTRUKCJAMI BEZPIECZEŃSTWA I INSTRUKCJAMI UŻYTKOWANIA! PRZEKAZUJĄC PRODUKT INNYM OSOBOM, NALEŻY DOŁĄCZYĆ DO NIEGO PEŁNĄ DOKUMENTACJĘ!

Uszkodzenia powstałe w wyniku nieprzestrzegania niniejszej instrukcji obsługi nie są objęte gwarancją! Nie ponosimy żadnej odpowiedzialności w przypadku wystąpienia szkód wtórnych! Nie bierzemy odpowiedzialności za uszkodzenia mienia lub obrażenia ciała, powstałe w wyniku niewłaściwego użytkowania lub nieprzestrzegania instrukcji bezpieczeństwa!

Dzieci i osoby z ograniczeniami



⚠ **OSTRZEŻENIE! ZAGROŻENIE ŻYCIA I NIEBEZPIECZEŃSTWO WYPADKU DLA MAŁYCH DZIECI I NIEMOWLĄT!** Nigdy nie pozostawiać małych dzieci bez nadzoru w pobliżu materiałów pakunkowych. Istnieje ryzyko uduszenia spowodowanego materiałami pakunkowymi. Dzieci często lekceważą zagrożenia.

- Produkt ten może być używany przez dzieci w wieku powyżej 8 lat i osoby o ograniczonych zdolnościach fizycznych, zmysłowych lub umysłowych lub o braku doświadczenia i wiedzy, gdy są one nadzorowane lub zostały pouczone o bezpiecznym użyciu produktu i o zagrożeniach wynikających z użytkowania.
- Dzieci nie mogą bawić się produktem.
- Czyszczenia ani prac konserwacyjnych wykonywanych przez użytkownika nie mogą

wykonywać dzieci, chyba że mają powyżej 8 lat i są nadzorowane.

Używać zgodnie z przeznaczeniem

⚠ **OSTRZEŻENIE! Ryzyko obrażeń!**
Niewłaściwe użytkowanie może doprowadzić do obrażeń ciała. Z produktu należy korzystać wyłącznie zgodnie z niniejszą instrukcją. Nigdy nie próbować modyfikować produktu w żaden sposób.

Bezpieczeństwo elektryczne

⚠ **NIEBEZPIECZEŃSTWO! Ryzyko porażenia prądem!** Nigdy nie naprawiać produktu samodzielnie. W razie awarii naprawy mogą być wykonywane wyłącznie przez wykwalifikowany personel.

⚠ **OSTRZEŻENIE! Ryzyko porażenia prądem!** Nie zanurzać części elektrycznych produktu w wodzie lub innych płynach. Nigdy nie trzymać produktu pod bieżącą wodą.

⚠ **OSTRZEŻENIE! Ryzyko porażenia prądem!** Nie używać uszkodzonego produktu. Wyjąć akumulator z produktu i skontaktować się ze sprzedawcą, jeśli jest uszkodzony.

⚠ **OSTRZEŻENIE! Ryzyko obrażeń!** Przed czyszczeniem i gdy produkt nie jest używany należy go wyłączyć i wyjąć akumulator.

- Nie używać produktu, jeśli został upuszczony.

Obsługa

⚠ **OSTRZEŻENIE! Ryzyko obrażeń!** Nigdy nie używać produktu do odkurzania
  - Wody i innych płynów,
  - Palącego się popiołu,
  - Jakiegokolwiek materiału o temperaturze powyżej 40 °C,
  - Żaru.
- Wyjąć akumulator z produktu
  - Jeśli wystąpi usterka,
  - Przed podłączeniem lub wymianą akcesoriów,
  - Przed czyszczeniem produktu,
  - Jeśli produkt nie będzie używany przez długi czas
  - Po każdym użyciu.
- Wadliwe części należy zawsze wymieniać na oryginalne części zamienne.
- Podczas pracy nie zakrywać szczelin wentylacyjnych. Ryzyko przegrzania i uszkodzenia produktu.

Czyszczenie i przechowywanie

⚠ **OSTRZEŻENIE! Ryzyko obrażeń!**
Przed czyszczeniem lub gdy produkt nie jest używany należy wyjąć akumulator.

- Chronić produkt i akumulator przed kurzem, bezpośrednim działaniem promieni słonecznych, kapiącą i pryskającą wodą.
- Produkt przechowywać w chłodnym, suchym miejscu, z dala od wilgoci i poza zasięgiem dzieci.
- Chronić produkt przed wysoką temperaturą. Nie umieszczać produktu w pobliżu otwartego ognia ani źródeł ciepła, takich jak piece lub grzejniki.

Używanie i obsługa narzędzia bezprzewodowego

1) **Akumulatory ładować tylko za pomocą ładowarek zalecanych przez producenta.** Ładowarka odpowiednia dla określonego typu akumulatora może spowodować pożar podczas używania z innym akumulatorem.
2) **W elektronarzędziach używać tylko odpowiednich akumulatorów.** Użycie

innych akumulatorów może spowodować obrażenia lub pożar.

3) **Nieużywany akumulator należy trzymać z dala od spinaczy, monet, kluczy, gwoździ, śrub lub innych małych metalowych przedmiotów, które mogłyby spowodować zwarcie styków.** Zwarcie między stykami akumulatora może spowodować oparzenia lub pożar.
4) **Nieprawidłowo używany akumulatora może spowodować wycieki płynu. Unikać kontaktu z płynem. W razie przypadkowego kontaktu spłukać wodą. Jeśli płyn dostanie się do oczu, zasięgnąć dodatkowej pomocy medycznej.** Wyciekający z akumulatora płyn może spowodować podrażnienie skóry lub poparzenia.
5) **Nie używać uszkodzonego lub zmodyfikowanego akumulatora.** Uszkodzone lub zmienione akumulatory mogą zachowywać się w nieprzewidziany sposób i spowodować pożar, wybuch lub obrażenia.
6) **Nie narażać akumulatora na działanie ognia ani innych źródeł ciepła.** Ogień lub temperatura powyżej +130 °C może spowodować wybuch.
7) **Przestrzegać wszystkich instrukcji ładowania i nigdy nie ładować akumulatora ani narzędzia bezprzewodowego poza zakresem temperatur podanym w instrukcji obsługi.** Nieprawidłowe ładowanie lub ładowanie poza dopuszczalnym zakresem temperatur może zniszczyć akumulator i zwiększa ryzyko pożaru.

⚠ **OSTROŻNIE! Ryzyko eksplozji!** Nigdy nie ładować baterii jednorazowych.



Chronić akumulator przed ciepłem, np. przed długotrwałym działaniem promieni słonecznych, ogniem, wodą i wilgocią.

Przycisk INFO

▶ Ten produkt wytwarza pole elektromagnetyczne podczas pracy! To pole może kolidować z aktywnymi lub pasywnymi implantami medycznymi! Aby zmniejszyć ryzyko poważnych obrażeń lub śmierci, zalecamy osobom z implantami medycznymi skonsultowanie się z lekarzem i producentem implantu medycznego przed użyciem tego produktu!

Instrukcje bezpieczeństwa dla ładowarek

- Urządzenie może być używane przez dzieci w wieku powyżej 8 lat i osób o ograniczonych zdolnościach fizycznych, zmysłowych lub umysłowych lub braku doświadczenia i wiedzy, gdy jest nadzorowany lub pouczony o bezpiecznym użyciu urządzenia i wynikających z niego niebezpieczeństwach. Dzieci nie powinny bawić się urządzeniem. Czyszczenia i prac konserwacyjnych nie mogą przeprowadzać dzieci pozostawione bez nadzoru.
- Nie ładować baterii jednorazowych. Naruszenie tej rady prowadzi do zagrożeń.
- W celu uniknięcia zagrożeń uszkodzony kabel zasilający musi być wymieniony przez producenta, jego serwisanta lub też osobę posiadającą podobne kwalifikacje.

- Części elektryczne chronić przed wilgocią. Nigdy nie zanurzać w wodzie lub innych płynach, aby uniknąć porażenia prądem. Nie trzymać urządzenia pod bieżącą wodą. Postępować zgodnie z instrukcjami dotyczącymi czyszczenia, konserwacji i naprawy.
- Urządzenie nadaje się tylko do użytku w pomieszczeniach.

Przed pierwszym użyciem

Rozpakowanie produktu

1. Wyjąć produkt z opakowania i usunąć wszystkie materiały pakunkowe.
2. Sprawdzić, czy są wszystkie części i czy opisany zakres dostawy jest kompletny (patrz akapit „Zakres dostawy").
3. Sprawdzić, czy produkt i wszystkie części są w dobrym stanie. W razie zauważenia jakichkolwiek uszkodzeń lub defektów nie używać produktu, ale postępować zgodnie z opisem w rozdziale „Gwarancja".

Przygotowanie

⚠ OSTRZEŻENIE!



Przed demontażem lub montażem jakichkolwiek części, przed czyszczeniem produktu oraz gdy nie jest on używany wyłączyć produkt i wyjąć akumulator **(19)**.

⚠ OSTRZEŻENIE! Ryzyko pożaru!

- Zebrane materiały (np. trociny, skrawki papieru) oraz worki na kurz mogą się zapalić w przypadku kontaktu z gorącymi cząsteczkami popiołu. Upewnić się, że produkt został opróżniony i wyczyszczony po ostatnim użyciu. Nie używać worków na kurz.

⚠ UWAGA! Ryzyko uszkodzenia produktu!

- Upewnić się, że filtr płaski **(27)** jest prawidłowo zamontowany w koszu filtra **(28)**. Kosz filtra musi być prawidłowo zamocowany w pokrywie **(12)**. Nie używać produktu bez filtra płaskiego i kosza filtra. W przeciwnym razie istnieje ryzyko, że cząsteczki popiołu uszkodzą produkt.

⚠ UWAGA! Ryzyko uszkodzenia produktu!

- Upewnij się, że osłona przeciwpyłowa **(7)** jest prawidłowo włożona do pojemnika **(14)**. Nie używać produktu bez osłony przeciwpyłowej. W przeciwnym razie istnieje ryzyko, że duże cząsteczki pyłu zatkają filtr płaski **(27)**.

Sprawdzanie stanu naładowania akumulatora

☐ Nacisnąć przycisk **(18)**. Stan naładowania sygnalizowany jest wskaźnikiem stanu naładowania **(24)**:

Kolor	Stan naładowania
Zielony	Maksymalny
Żółty	Średni
Czerwony	Niski

Ładowanie akumulatora

⚠ OSTRZEŻENIE! Ryzyko obrażeń!

- Przed włożeniem lub wyjęciem akumulatora **(19)**: Ładowarkę **(20)** odłączać od zasilania.

⚠ OSTRZEŻENIE! Niebezpieczeństwo obrażeń ciała i szkód materialnych na skutek nieprawidłowego obchodzenia się z akumulatorem!

- Przestrzegać instrukcji bezpieczeństwa oraz instrukcji ładowania i prawidłowego użytkowania, które podano w instrukcji obsługi akumulatora i ładowarki serii **X 20 V TEAM**.
- Szczegółowy opis procesu ładowania i dalsze informacje można znaleźć w oddzielnej instrukcji obsługi.

Przycisk INFO

- Akumulator **(19)** można ładować w dowolnym momencie, bez zmniejszania jego żywotności.
- Akumulator **(19)** nie ulegnie uszkodzeniu, jeśli proces ładowania zostanie przerwany.
- Między kolejnymi ładowaniami wyłączać ładowarkę **(20)** na co najmniej 15 minut.
- Przed uruchomieniem: Naładować akumulator **(19)**, jeśli jego stan naładowania jest średni lub niski (patrz akapit „Sprawdzanie stanu naładowania akumulatora").

1. Akumulator **(19)** włożyć do ładowarki **(20)**.
2. Wtyczkę sieciową **(21)** włożyć do odpowiedniego gniazdka sieciowego.
   Wskaźniki LED stanu naładowania (czerwony **(22)** i zielony **(23)**) informują o stanie ładowarki i akumulatora:

Wskaźniki LED stanu naładowania	Stan
Świeci się czerwona dioda LED	Akumulator jest ładowany.
Świeci się zielona dioda LED	Akumulator jest w pełni naładowany.
Migają zielona i czerwona dioda LED	Akumulator jest uszkodzony.
Miga czerwona dioda LED	Akumulator za zimny lub za gorący.
Świeci się zielona dioda LED (bez akumulatora)	Ładowarka jest gotowa do użycia.

3. Gdy akumulator jest w pełni naładowany:
   – Wtyczkę sieciową wyjąć z gniazdka sieciowego.
   – Wyjąć akumulator z ładowarki.

Wkładanie/wyjmowanie akumulatora

Przycisk INFO

▶ Przed włożeniem lub wyjęciem akumulatora **(19)**: Przełącznik zasilania **(1)** ustawić w pozycji **O**.

☐ **Wkładanie:** Akumulator **(19)** wsunąć w uchwyt akumulatora **(3)**, aż zatrzaśnie się na swoim miejscu.

☐ **Wyjmowanie:** Nacisnąć przycisk odłączania **(17)** i ciągnąc do góry wyjąć akumulator z uchwytu akumulatora.

Wkładanie osłony przeciwpyłowej

☐ Osłonę przeciwpyłową **(7)** włożyć do pojemnika **(14)**. Wycięcie na krawędzi osłony przeciwpyłowej dopasować do przyłącza ssawnego **(15)** wewnątrz pojemnika. Upewnić się, że krawędź osłony przeciwpyłowej przylega do krawędzi pojemnika.

Zakładanie/zdejmowanie pokrywy

Zakładanie

1. Pokrywę **(12)** nałożyć na pojemnik **(14)**.
2. Pokrywę zablokować zatrzaskami **(16)**.

Zdejmowanie

1. Odblokować zatrzaski **(16)**.
2. Pokrywę **(12)** zdjąć z pojemnika **(14)**.

Podłączanie/odłączanie węża

Rys. C

Podłączanie

1. Rygiel złącza węża **(10)** przesunąć do góry.
2. Złącze węża **(9)** wcisnąć w przyłącze ssawne **(15)**, aż zatrzaśnie się na swoim miejscu.
3. Sprawdzić, czy wąż **(11)** jest prawidłowo zainstalowany, ciągnąc delikatnie za złącze węża **(9)**. Wąż jest prawidłowo zainstalowany, jeśli złącze węża nie porusza się.

Rozłączanie

1. Nacisnąć rygiel złącza węża **(10)**.
2. Złącze węża ssącego **(9)** wyjąć z przyłącza ssawnego **(15)**.

Obsługa

⚠ OSTRZEŻENIE! Ryzyko obrażeń!

▶ Nie odkurzać żadnych żarzących się materiałów. Nawet materiał, który z zewnątrz wygląda jakby ostygł, w środku nadal może być bardzo gorący. Zasysany gorący materiał może ponownie zapalić się w strumieniu powietrza.

▶ Nie należy gasić gorącego popiołu wodą, gdyż nagła różnica temperatur może spowodować pęknięcia w kominku.

▶ Odczekać co najmniej 24 godziny przed odkurzaniem kominka, aby upewnić się, że ogień zgasł, a popiół ostygł.

Włączanie i wyłączanie produktu

☐ **Włączanie:** Przełącznik zasilania **(1)** ustawić w pozycji **I**.

☐ **Wyłączanie:** Przełącznik zasilania ustawić w pozycji **O**.

Czyszczenie filtra podczas pracy

Rys. D

Przycisk INFO

▶ Ta procedura jest przeznaczona do tymczasowego czyszczenia podczas odkurzania dużych ilości popiołu. Ten proces umożliwia wyczyszczenie filtra płaskiego **(27)** naciśnięciem jednego przycisku, co może zwiększyć siłę ssania.

▶ Zalecamy wykonywanie tego procesu po każdym użyciu, aby utrzymać pełną moc ssania produktu.

1. Dyszę **(8)** włożyć do złącza czyszczenia filtra **(4)**.
2. Przycisk czyszczenia filtra **(5)** wcisnąć na 2 sekundy.

Przed ponownym naciśnięciem przycisku czyszczenia filtra odczekać co najmniej 4 sekundy.
Ten cykl powtórzyć co najmniej 5 razy.

Po użyciu

⚠ OSTRZEŻENIE!



Przed demontażem lub montażem jakichkolwiek części, przed czyszczeniem produktu oraz gdy nie jest on używany wyłączyć produkt i wyjąć akumulator **(19)**.

Opróżnianie pojemnika

⚠ OSTRZEŻENIE!

- ▶ Po użyciu opróżnić i wyczyścić pojemnik **(14)**, aby uniknąć gromadzenia się w produkcie substancji mogących stanowić zagrożenie pożarowe.

Przycisk INFO

- ▶ W razie potrzeby ręcznie wyczyścić filtr płaski **(27)** (patrz akapit „Ręczne czyszczenie filtra").

1. Pokrywę **(12)** zdjąć z pojemnika **(14)** (patrz akapit „Zakładanie/zdejmowanie pokrywy").
2. Osłonę przeciwpyłową **(7)** zdjąć z pojemnika **(14)**.
3. Opróżnić pojemnik.
4. Wyczyścić pojemnik (patrz akapit „Czyszczenie i konserwacja").
5. Osłonę przeciwpyłową **(7)** założyć na pojemnik **(14)** (patrz akapit „Wkładanie osłony przeciwpyłowej").
6. Pokrywę założyć na pojemnik (patrz akapit „Zakładanie/zdejmowanie pokrywy").

Przechowywanie dysz

- ☐ Dyszę **(8)** włożyć do złącza czyszczenia filtra **(4)** lub umieścić na uchwycie do przenoszenia **(2)**.

Rozwiązywanie problemów

Problem	Możliwa przyczyna	Rozwiązanie
Produkt nie działa.	Akumulator **(19)** nie jest włożony.	Włożyć akumulator (patrz akapit „Wkładanie/wyjmowanie akumulatora").
	Poziom naładowania akumulatora **(19)** jest zbyt niski.	Naładować akumulator (patrz akapit „Ładowanie akumulatora").
Moc ssania jest zmniejszona, a produkt nie wchłania żadnego brudu.	Pojemnik **(14)** jest pełny.	Opróżnić pojemnik (patrz akapit „Opróżnianie pojemnika").
	Wylot powietrza jest zablokowany.	Następujące elementy sprawdzić pod kątem zablokowania i usunąć blokadę: **(7)** Osłona przeciwpyłowa **(8)** Dysza **(11)** Wąż **(14)** Pojemnik
	Zatkany filtr płaski **(27)**.	Wyczyścić filtr płaski (patrz akapit „Czyszczenie filtra podczas pracy" lub „Ręczne czyszczenie filtra").
Siła ssania spada nawet po oczyszczeniu filtra płaskiego **(27)**.	Filtr płaski jest uszkodzony.	Wymienić filtr płaski (patrz akapit „Wymiana filtra").
Produkt jest przegrzany.	Zatkany filtr płaski **(27)**.	Wyczyścić filtr płaski (patrz akapit „Czyszczenie filtra podczas pracy" lub „Ręczne czyszczenie filtra").
Kurz wydostaje się z produktu.	Pokrywa **(12)** nie jest zamontowana prawidłowo.	Pokrywę założyć prawidłowo (patrz akapit „Zakładanie/zdejmowanie pokrywy").

Czyszczenie i konserwacja

⚠ OSTRZEŻENIE!



Przed demontażem lub montażem jakichkolwiek części, przed czyszczeniem produktu oraz gdy nie jest on używany wyłączyć produkt i wyjąć akumulator **(19)**.

⚠ UWAGA! Ryzyko uszkodzenia produktu!

- ▶ Do czyszczenia produktu nie używać ściernych, agresywnych środków czyszczących, twardych szczotek ani ostrych przedmiotów.
- ▶ Nigdy nie pozwól, aby płyny dostały się do produktu.

- ■ Regularne i właściwe czyszczenie pomoże zapewnić bezpieczne użytkowanie i przedłuży żywotność produktu.
- ☐ Zawsze utrzymywać produkt w czystości, suchy i wolny od oleju lub smarów.
- ☐ Po każdym użyciu i przed schowaniem: Usunąć kurz z produktu.
- ☐ Produkt czyścić suchą szmatką. Do czyszczenia trudno dostępnych miejsc używać miękkiej szczotki.
- ☐ Szczeliny wentylacyjne **(6)** regularnie czyścić miękką szczoteczką.
- ☐ Ten produkt nie zawiera żadnych części, które mogą być naprawiane przez użytkownika. Skontaktować się z autoryzowanym centrum serwisowym lub podobnie wykwalifikowaną osobą w celu sprawdzenia i naprawienia produktu.

Ręczne czyszczenie filtra

Rys. E, F

⚠ UWAGA! Ryzyko uszkodzenia produktu!

- ▶ Nie trzeć ani nie szczotkować filtra płaskiego **(27)**.

1. Pokrywę **(12)** zdjąć z pojemnika **(14)** (patrz akapit „Zakładanie/zdejmowanie pokrywy").
2. Odwrócić pokrywę **(12)**.
3. Zatrzaski blokady **(25)** odchylić do góry, aby odblokować kosz filtra **(28)**.
4. Kosz filtra **(28)** wyjąć z pokrywy **(12)**.
5. Filtr płaski **(27)** wyjąć z kosza filtra **(28)**.
6. Delikatnie wytrzepać wszelkie zanieczyszczenia z filtra płaskiego **(27)**.
   W razie potrzeby filtr płaski wyczyścić pod bieżącą wodą. Zaczekać, aż filtr płaski całkowicie wyschnie.
7. Wyczyść kosz filtra **(28)** suchą ściereczką.
8. Filtr płaski **(27)** włożyć do kosza filtra **(28)**.
9. Kosz filtra **(28)** osadzić w pokrywie **(12)**. Krawędź kosza filtra musi naciskać wyłącznik bezpieczeństwa **(13)**. W przeciwnym razie produkt nie jest funkcjonalny.
10. Opuścić zatrzaski blokady **(25)**, aby zablokować kosz filtra **(28)**.
11. Pokrywę **(12)** założyć na pojemnik **(14)** (patrz akapit „Zakładanie/zdejmowanie pokrywy").

Wymiana filtra

⚠ OSTRZEŻENIE!

- ▶ Regularnie sprawdzać filtr płaski **(27)** pod kątem uszkodzeń i odkształceń. Uszkodzonego lub zdeformowanego filtra płaskiego nie można wyczyścić i należy go wymienić. Jest to konieczne w celu utrzymania funkcjonalności produktu i ochrony produktu przed uszkodzeniem.
- ▶ Stosować wyłącznie filtry zamienne firmy Lidl lub autoryzowanych sprzedawców. Filtry niezgodne z produktem mogą spowodować obrażenia ciała i uszkodzenie produktu.

- ☐ Postępować zgodnie z instrukcjami podanymi w akapicie „Ręczne czyszczenie filtra" i wymienić stary filtr płaski **(27)** na nowy, identyczny filtr płaski.

Przechowywanie

- ■ Temperatura przechowywania długoterminowego (dłużej niż 3 miesiące) powinna wynosić od +10 °C do +30 °C przy wilgotności względnej nie większej niż 60 %.
- ☐ Wyczyścić produkt (patrz akapit „Czyszczenie i konserwacja").
- ☐ Produkt należy przechowywać w ciemnym, suchym, chronionym przed mrozem i dobrze wentylowanym miejscu.
- ☐ Produkt przechowywać w miejscu niedostępnym dla dzieci.

Rady dotyczące akumulatora

- ☐ Akumulator **(19)** przechowywać częściowo naładowany. W przypadku dłuższego przechowywania poziom naładowania akumulatora powinien wynosić od 40 % do 60 % (wskaźnik stanu naładowania **(24)** świeci kolorem czerwonym lub pomarańczowym).
- ☐ Podczas dłuższego okresu przechowywania sprawdzać stan naładowania akumulatora co około 3 miesiące. Naładować w razie potrzeby.

Transport

- ☐ Produkt przenosić trzymając za uchwyt do przenoszenia (**2**).
- ☐ Chronić produkt przed uderzeniami i silnymi wstrząsami, które występują szczególnie podczas transportu w pojazdach.
- ☐ Zabezpieczać produkt przed ześlizgnięciem się lub upadkiem.

Utylizacja



Przy segregowaniu odpadów prosimy zwrócić uwagę na oznakowanie materiałów opakowaniowych, oznaczone są one skrótami (a) i numerami (b) o następującym znaczeniu: 1–7: Tworzywa sztuczne/20–22: Papier i tektura/ 80–98: Materiały kompozytowe.

Produkt:



Informacji na temat możliwości utylizacji wyeksploatowanego produktu udziela urząd gminy lub miasta.



Nie wyrzucać produktu po zakończeniu eksploatacji do odpadów domowych, lecz prawidłowo zutylizować. Informacji o punktach zbiorczych i ich godzinach otwarcia udziela odpowiedni urząd.

Elektroodpady nie mogą być wyrzucane do pojemników do selektywnej zbiórki odpadów komunalnych. Można je oddać w specjalnie wyznaczonych miejscach np. Punkt Selektywnej Zbiórki Odpadów Komunalnych lub/bądź w punktach handlowych oferujących w sprzedaży sprzęt elektroniczny.

Należy postępować zgodnie z obowiązującymi w Polsce przepisami dotyczącymi selektywnej zbiórki urządzeń elektrycznych i elektronicznych. Zużyty sprzęt może mieć szkodliwy wpływ na środowisko i zdrowie ludzi z uwagi na potencjalną zawartość niebezpiecznych substancji, mieszanin oraz części składowych. Gospodarstwo domowe spełnia ważną rolę w przyczynianiu się do ponownego użycia i odzysku surowców wtórnych, w tym recyklingu zużytego sprzętu. Na tym etapie kształtuje się postawy, które wpływają na zachowanie wspólnego dobra jakim jest czyste środowisko naturalne.

Uszkodzone lub zużyte baterie/akumulatory muszą być poddane recyklingowi. Oddać baterie/akumulatory i/lub produkt w dostępnych punktach zbiórki.



Niewłaściwa utylizacja baterii/ akumulatorów stwarza zagrożenie dla środowiska naturalnego!

Przed utylizacją należy wyjąć baterie/akumulatory z produktu.

Baterii/akumulatorów nie należy wyrzucać razem z odpadami domowymi. Mogą one zawierać szkodliwe metale ciężkie i należy je traktować jak odpady specjalne. Symbole chemiczne metali ciężkich są następujące: Cd = kadm, Hg = rtęć, Pb = ołów. Dlatego też zużyte baterie/akumulatory należy przekazywać do komunalnych punktów gromadzenia odpadów niebezpiecznych.

Gwarancja

Produkt został wyprodukowany zgodnie z surowymi wytycznymi dotyczącymi jakości i dokładnie przetestowane przed dostawą. W przypadku wad materiałowych lub produkcyjnych przysługują Państwu prawa ustawowe wobec sprzedawcy produktu. Państwa prawa ustawowe nie są w żaden sposób ograniczone przez naszą gwarancję przedstawioną poniżej.

Gwarancja na ten produkt wynosi 3 lata od daty zakupu. Okres gwarancji rozpoczyna się od daty zakupu. Proszę przechowywać oryginalny rachunek w bezpiecznym miejscu, ponieważ ten dokument jest wymagany jako dowód zakupu.

Wszelkie uszkodzenia lub wady obecne już w momencie zakupu należy zgłosić niezwłocznie po rozpakowaniu produktu.

Jeżeli w ciągu 3 lat od daty zakupu produkt wykaże wady materiałowe lub produkcyjne, to – według naszego uznania – bezpłatnie go naprawimy lub wymienimy. Okres gwarancji nie ulega przedłużeniu o przyznane roszczenie gwarancyjne. Dotyczy to również wymienionych i naprawionych części.

Niniejsza gwarancja traci ważność, jeśli produkt został uszkodzony, był niewłaściwie użytkowany lub konserwowany.

Gwarancja obejmuje wady materiałowe i produkcyjne. Niniejsza gwarancja nie obejmuje części produktu, które podlegają normalnemu zużyciu i dlatego są uważane za części zużywalne (np. baterie, węże, wkłady atramentowe), ani nie obejmuje uszkodzeń części delikatnych, np. przełączników lub części wykonanych ze szkła.

Zgodnie z Kodeksem Cywilnym art. 581 §1 wraz z wymianą urządzenia lub ważnej części czas gwarancji rozpoczyna się na nowo.

Sposób postępowania w przypadku naprawy gwarancyjnej

Aby zapewnić szybkie rozpatrzenie wniosku, należy postępować zgodnie z poniższymi instrukcjami:

Do wszystkich zapytań proszę mieć przygotowany paragon i numer artykułu (IAN 544815_2601) jako dowód zakupu.

Numer artykułu można znaleźć na tabliczce znamionowej produktu, na grawerze na produkcie, na stronie tytułowej instrukcji (w lewym dolnym rogu) lub na naklejce z tyłu lub na spodzie produktu.

W przypadku wystąpienia usterek funkcjonalnych lub innych wad należy najpierw skontaktować się telefonicznie lub pocztą elektroniczną z wymienionym poniżej działem serwisowym.

Następnie można wysłać produkt zarejestrowany jako wadliwy na podany adres serwisowy bezpłatnie, załączając dowód zakupu (paragon) i określając, na czym polega wada i kiedy wystąpiła.



Te i wiele innych instrukcji można przeglądać i pobrać na stronie parkside-diy.com. Ten kod QR przeniesie Cię bezpośrednio na stronę parkside-diy.com. Wybierz swój kraj i użyj maski wyszukiwania, aby wyszukać instrukcje obsługi. Wprowadź numer artykułu (IAN) 544815_2601, aby uzyskać dostęp do instrukcji obsługi artykułu.

Serwis

(PL) **Serwis Polska**
Tel.: 008004912069
Formularz kontaktowy na stronie *parkside-diy.com*
IAN 544815_2601

CE

Seznam použitých piktogramů a symbolů ... Strana 67
Použití v souladu s určením ... Strana 68
Rozsah dodávky ... Strana 68
Seznam dílů ... Strana 68
Technické údaje ... Strana 69
Bezpečnostní pokyny ... Strana 69
Bezpečnostní pokyny pro nabíječky ... Strana 71
Před prvním použitím ... Strana 72
Vybalte výrobek ... Strana 72
Příprava ... Strana 72
Zkontrolujte úroveň nabití akumulátorové sady ... Strana 72
Nabijte akumulátorovou sadu ... Strana 72
Vložte/vyjměte akumulátorové sady ... Strana 73
Nasazení ochranného krytu proti prachu ... Strana 73
Upevněte/sejměte víko ... Strana 73
Připojte/odstraňte hadici ... Strana 73
Obsluha ... Strana 73
Výrobek zapnout/vypnout ... Strana 73
Čištění filtru během provozu ... Strana 73
Po použití ... Strana 73
Vyprazdňování nádoby ... Strana 73
Uložte hubici ... Strana 74
Odstraňování poruch ... Strana 74
Čištění a péče ... Strana 74
Ruční čištění filtru ... Strana 74
Výměna filtru ... Strana 75
Skladování ... Strana 75
Transport ... Strana 75
Zlikvidování ... Strana 75
Záruka ... Strana 75
Postup v případě uplatňování záruky ... Strana 76
Servis ... Strana 76

Seznam použitých piktogramů a symbolů

	Přečtěte si návod na obsluhu!		Používejte výrobek jen v suchých vnitřních prostorách!
	**NEBEZPEČÍ!** – Označuje ohrožení s vysokým stupněm rizika, které má, pokud se mu nezabrání, za následek smrt nebo těžké zranění (např. nebezpečí udušení)		Nevysávejte žhnoucí materiály!
	**VAROVÁNÍ!** – Označuje nebezpečí se středním stupněm rizika, které může mít, pokud se mu nezabrání, za následek těžké zranění nebo smrt (např. riziko úrazu elektrickým proudem)		Nevysávejte hořící popel!
	**OPATRNĚ!** – Označuje ohrožení s nízkým stupněm rizika, které může mít, pokud se mu nezabrání, za následek lehké až střední zranění (např. nebezpečí opaření)		Odsávejte pouze studený popel, teplota max. 40 °C!
	**VÝSTRAHA!** – Varuje před možným poškozením majetku (např. nebezpečí zkratu)		Nevysávejte vodu ani tekutiny jakéhokoli druhu!
	**VAROVÁNÍ – NEBEZPEČÍ POŽÁRU!** Tento symbol upozorňuje, že nesmí být vysávány žádné hořlavé materiály. S čištěním počkejte, až popel zcela vychladne. Udržujte mimo dosah otevřených plamenů a zdrojů tepla.		Vypněte zařízení a vyjměte akumulátorovou sadu **(19)** před demontáží či montáží součástí, před čištěním zařízení a když jej nepoužíváte.
	Nebezpečí – riziko úrazu elektrickým proudem!		Chraňte akumulátorovou sadu **(19)** před horkem a trvalým, silným slunečním zářením.
Ø	Průměr		Chraňte akumulátorovou sadu **(19)** před ohněm.
	Střídavý proud/napětí		Stejnosměrný proud/napětí
IPX0	Tento výrobek není chráněn proti vniknutí vody.		Chraňte akumulátorovou sadu **(19)** před vodou a vlhkem.
	Zablokováno		Pojistka
	Odblokováno		Bezpečnostní pokyny Pokyny pro činnost
CE	Značka CE potvrzuje shodu se směrnicemi EU, které se na výrobek vztahují.		

20 V AKU-VYSAVAČ NA POPEL

Použití v souladu s určením

⚠ VAROVÁNÍ!

- „Studený popel" je popel, který se dostatečně dlouho chladil a již neobsahuje žhavá místa. To lze určit rozhrabáním popela kovovým nástrojem před použitím výrobku. Studený popel již nevydává žádné zjistitelné tepelné záření.
- Vysávejte pouze popel z přípustných paliv!

- Výrobek je určen k odstraňování studeného popela při teplotě nepřesahující 40 °C a jiných chladných malých částic z komínů, kamen na dřevěné uhlí, popelnic nebo grilovacích roštů.
- Výrobek není vhodný pro odsávání následujících materiálů/předmětů:
  - Kapaliny
  - Saze a uhlíky
  - Cementový, sádrový a vápenný prach
  - Hořlavé, výbušné nebo nebezpečné materiály
  - Vytápěcí kotle a naftová kamna
- Jiné použití nebo úpravy výrobku se považují za užívání v rozporu se stanoveným účelem a mohou vést k rizikům, jako je nebezpečí smrti, zranění nebo věcné škody.
- Výrobce neručí za škody, které vzniknou neodborným používáním.
- Tento výrobek je vhodný výhradně pro použití v domácnosti. Výrobek není určen pro komerční použití.

Rozsah dodávky

⚠ VAROVÁNÍ!

- Výrobek a balicí materiály nejsou dětská hračka! Děti si nesmí hrát s plastovými sáčky, fóliemi a malými díly! Hrozí nebezpečí polknutí a udušení!

INFO

- Akumulátorová sada a nabíječka nejsou součástí balení.

Po vybalení výrobku zkontrolujte, zda je dodávka kompletní a zda jsou všechny díly v dobrém stavu. Před použitím odstraňte všechny obalové materiály.

1 Nádoba
1 Víko (s předinstalovanou filtrační jednotkou)
1 Hadice
1 Ochranný kryt proti prachu
1 Návod na obsluhu

Seznam dílů

Otevřete před dalším čtením stránky s obrázky a seznamte se se všemi funkcemi výrobku.

Obr. A

(1) Vypínač Zap/Vyp
(2) Rukojeť pro přenášení
(3) Držák akumulátorové sady
(4) Přípojka čištění filtru
(5) Tlačítko pro čištění filtru
(6) Větrací otvory
(7) Ochranný kryt proti prachu
(8) Hubice
(9) Hadicová spojka
(10) Odblokování hadicové spojky
(11) Hadice
(12) Víko
(13) Bezpečnostní spínač
(14) Nádoba
(15) Sací přípojka
(16) Západka

Obr. B

(17) Odblokovací tlačítko (akumulátorová sada)
(18) Tlačítko (stav nabití akumulátorové sady)
(19) Akumulátorová sada *
(20) Nabíječka *
(21) Přípojné vedení se síťovou zástrčkou (nabíječka)
(22) LED kontrolka nabíjení – červená (nabíječka)
(23) LED kontrolka nabíjení – zelená (nabíječka)
(24) Indikátor stavu nabíjení (akumulátorová sada)

Obr. E

(25) Zajišťovací spona (koš filtru)

Obr. F

(26) Ochranná mřížka
(27) Plochý skládaný filtr
(28) Koš filtru

* neobsaženo

Technické údaje

20 V Aku-vysavač na popel	**PAS 20-Li 14 A1**
Číslo modelu:	HG14644
Jmenovité napětí:	20 V ⎓ (Lithium-iontový akumulátor)
Jmenovitý příkon:	220 W
Sací síla:	10 kPa (100 mbar)
Výkon sání:	21,5 l/s
Druh ochrany IP:	IPX0
Délka hadice:	1,2 m
Nádoba:	
Rozměry (Ø × V):	28,5 cm × 24 cm
Čistý objem:	14 l

Akumulátorová sada a nabíječka

INFO

▶ Akumulátorová sada a nabíječka nejsou součástí balení.

- Výrobek je součástí řady **X 20 V TEAM** od **PARKSIDE** a lze jej provozovat s akumulátorovými sadami řady **X 20 V TEAM** od **PARKSIDE**. Akumulátorové sady řady **X 20 V TEAM** lze nabíjet pouze pomocí nabíječek řady **X 20 V TEAM**.
- Výrobek je kompatibilní se všemi akumulátorovými sadami **X 20 V TEAM**. Pro optimální výkon doporučujeme používat níže uvedené akumulátorové sady:
  - **PAP 20 B1**
  - **PAP 20 B2**
  - **PAP 20 B3**
  - **Smart PAPS 204 B1**
  - **Smart PAPS 208 A1**
- Doporučujeme vám nabíjet tyto akumulátorové sady s pomocí následujících nabíječek:
  - **PLG 20 A3**
  - **PLG 20 A4**
  - **PLG 20 C1**
  - **PLG 20 C2**
  - **PLG 20 C3**
  - **PDSLG 20 A1**
  - **Smart PLGS 2012 A1**
- Zákazníci z následujících zemí si mohou v internetových obchodech Lidl objednat kompatibilní náhradní baterie a nabíječky:
  Německo (lidl.de), Francie (lidl.fr), Belgie (lidl.be), Česká republika (lidl.cz), Nizozemsko (lidl.nl), Polsko (lidl.pl), Slovensko (lidl.sk), Španělsko (lidl.es)
  Zákazníci ze všech ostatních zemí si je mohou objednat na adrese www.optimex-shop.com.

⚠ Bezpečnostní pokyny

SEZNAMTE SE PŘED POUŽITÍM VÝROBKU SE VŠEMI BEZPEČNOSTNÍMI POKYNY A POKYNY PRO OBSLUHU! KDYŽ PŘEDÁVÁTE TENTO VÝROBEK JINÝM LIDEM, PŘEDEJTE JIM I VŠECHNY DOKUMENTY!

V případě poškození v důsledku nedodržení tohoto návodu na obsluhu se vaše záruka ruší! Za následné škody se nepřebírá žádná odpovědnost! V případě škody na majetku nebo zranění způsobené nesprávným používáním nebo nedodržením bezpečnostních pokynů se nepřebírá žádná odpovědnost!

Děti a osoby se zdravotním omezením



⚠ **VAROVÁNÍ! NEBEZPEČÍ SMRTI A NEHOD PRO BATOLATA A DĚTI!** Nikdy nenechejte děti bez dozoru s obalovým materiálem. Existuje nebezpečí udušení obalovým materiálem. Děti často podcení nebezpečí.

- Tento výrobek mohou používat děti starší 8 let i osoby se sníženými fyzickými, smyslovými či mentálními schopnostmi nebo s nedostatkem zkušeností a znalostí, pokud jsou pod dohledem nebo byly poučeny ohledně bezpečného používání výrobku a chápou z toho vyplývající rizika.
- Děti si nesmí s výrobkem hrát.
- Čistění a uživatelská údržba nesmí být prováděny dětmi, ledaže by byly starší než 8 let a byly pod dozorem.

Použití v souladu s určením

⚠ **VAROVÁNÍ! Riziko zranění!** Neodborné použití může vést k zraněním. Používejte tento výrobek výhradně podle tohoto

návodu. Nepokoušejte se výrobek jakýmkoliv způsobem měnit.

Elektrická bezpečnost

⚠ **NEBEZPEČÍ! Nebezpečí úrazu elektrickým proudem!** Nepokoušejte se sami výrobek opravovat. V případě poruchy smí opravy provádět výhradně kvalifikovaný personál.

⚠ **VAROVÁNÍ! Nebezpečí úrazu elektrickým proudem!** Neponořujte elektrické části výrobku do vody nebo jiných kapalin. Nikdy výrobek nedržte pod tekoucí vodou.

⚠ **VAROVÁNÍ! Nebezpečí úrazu elektrickým proudem!** Poškozený výrobek nepoužívejte. Pokud je akumulátorová sada poškozena, vyjměte ji z výrobku a obraťte se na prodejce.

⚠ **VAROVÁNÍ! Riziko zranění!** Před čištěním a v době, kdy výrobek nepoužíváte, jej vypněte a vyjměte z něj akumulátorovou sadu.

- Výrobek nepoužívejte, pokud spadl.

Obsluha

⚠ **VAROVÁNÍ! Riziko zranění!** Nikdy nepoužívejte výrobek k odsávání
  - Vody a jiných kapalin,
  - Hořícího popela,
  - Jakéhokoli materiálu s teplotou vyšší než 40 °C,
  - Žhavého uhlí.
- Odstraňte akumulátorovou sadu z výrobku
  - Když dojde k poruše,
  - Před připojením/výměnou příslušenství,
  - Před čištěním výrobku,
  - Pokud nechcete výrobek používat po delší dobu a
  - Po každém použití.
- Vadné díly musí být vždy nahrazeny originálními náhradními díly.
- V průběhu provozu nezakrývejte větrací otvory. Riziko přehřátí a poškození výrobku.

Čištění a skladování

⚠ **VAROVÁNÍ! Riziko zranění!** Odstraňte akumulátorovou sadu z výrobku, než ho začnete čistit nebo když není v používání.

- Chraňte výrobek a akumulátorovou sadu před prachem, přímým slunečním zářením, kapající a stříkající vodě.
- Skladujte výrobek na suchém, studeném místě chráněném před vlhkostí a mimo dosah dětí.
- Chraňte výrobek proti horku. Nepokládejte výrobek do blízkosti otevřeného ohně nebo zdrojů tepla, jako jsou kamna nebo topná tělesa.

Upotřebení akumulátorového nástroje a zacházení s ním

1) **Akumulátory nabíjejte pouze nabíječkami doporučenými výrobcem.** U nabíječky, která je určena pro určitý druh akumulátorů, hrozí riziko požáru v případě jejího použití s jinými akumulátory.
2) **V elektrických nástrojích používejte pouze akumulátory pro ně určené.** Použití jiných akumulátorů může způsobit poranění a vést k nebezpečí požáru.
3) **Nepoužívaný akumulátor uchovávejte v bezpečné vzdálenosti od kancelářských sponek, mincí, klíčů, hřebíků, šroubů či jiných malých kovových předmětů, které by mohly zapříčinit přemostění kontaktů.** Zkrat mezi kontakty akumulátoru může mít za následek popáleniny nebo požár.

4) **Pokud jsou použity nesprávně, může z akumulátoru unikat tekutina. Vyhněte se kontaktu s ní. Při náhodném kontaktu opláchněte vodou. Pokud se kapalina dostane do očí, požadujte navíc lékařskou pomoc.** Unikající kapalina z akumulátoru může vést k podráždění pokožky nebo popáleninám.
5) **Nepoužívejte poškozený nebo změněný akumulátor.** Poškozené nebo upravené akumulátory se mohou chovat nepředvídatelně a vést k požáru, výbuchu nebo nebezpečí zranění.
6) **Nevystavujte akumulátor ohni nebo vysokým teplotám.** Oheň nebo teploty nad +130 °C mohou vyvolat explozi.
7) **Dodržujte všechny pokyny k nabíjení a nabíjejte akumulátor akumulátorového nástroje nikdy mimo rozsah teplot uvedený v návodu k obsluze.** Nesprávné nabíjení nebo nabíjení mimo přípustný rozsah teplot mohou akumulátor zničit a zvyšují nebezpečí vzniku požáru.

⚠ **OPATRNĚ! Riziko výbuchu!** Nikdy nedobíjejte nedobíjitelné baterie.



Chraňte akumulátorovou sadu před horkem, např. i před opakovaným slunečním zářením, ohněm, vodou a vlhkostí.

INFO

▶ Tento výrobek generuje během provozu elektromagnetické pole! Toto pole může za určitých okolností interferovat s aktivními nebo pasivními lékařskými implantáty! Aby se snížilo riziko vážného nebo smrtelného zranění, doporučujeme, aby se osoby se zdravotnickými implantáty před použitím tohoto výrobku poradily se svým lékařem a výrobcem lékařského implantátu!

Bezpečnostní pokyny pro nabíječky

- Tento přístroj mohou používat děti starší 8 let i osoby se sníženými fyzickými, smyslovými či mentálními schopnostmi nebo s nedostatkem zkušeností a znalostí, pokud jsou pod dohledem nebo byly poučeny ohledně bezpečného používání přístroje a chápou z toho vyplývající nebezpečí.
  Děti si nesmí s přístrojem hrát.
  Čištění a uživatelskou údržbu nesmějí provádět děti bez dohledu.
- Nenabíjejte nedobíjitelné baterie. Porušení tohoto upozornění vede k rizikům.
- Když je přípojné vedení poškozeno, musí být nahrazen výrobcem nebo jeho zákaznickou službou nebo podobně kvalifikovanou osobou, aby se zabránilo ohrožením.
- Chraňte elektrické komponenty před vlhkostí. Abyste zabránili úrazu elektrickým proudem, neponořujte přístroj nikdy do vody nebo jiných kapalin. Nedržte přístroj nikdy pod tekoucí vodou. Dodržujte pokyny pro čištění, údržbu a opravy.
- Přístroj je vhodný pouze pro použití ve vnitřních prostorách.

Před prvním použitím

Vybalte výrobek

1. Vyjměte výrobek z obalu a odstraňte veškeré balicí materiály.
2. Zkontrolujte, zda jsou k dispozici všechny díly a zda je rozsah dodávky kompletní (viz „Rozsah dodávky“).
3. Zkontrolujte, zda je výrobek a všechny součásti v dobrém stavu. Pokud zjistíte jakékoli poškození nebo závadu, výrobek nepoužívejte, ale postupujte podle popisu v kapitole „Záruka“.

Příprava

⚠ VAROVÁNÍ!



Vypněte zařízení a vyjměte akumulátorovou sadu **(19)** před demontáží či montáží součástí, před čištěním zařízení a když jej nepoužíváte.

⚠ VAROVÁNÍ! Riziko požáru!

- Nasáté materiály (např. piliny, kousky papíru) a sběrný sáček na prach se mohou vznítit, pokud přijdou do styku s horkými částicemi popela. Ujistěte se, že byl výrobek po posledním použití vyprázdněn a vyčištěn. Nepoužívejte sáčky na zachycování prachu.

⚠ VÝSTRAHA! Riziko poškození výrobku!

- Ujistěte se, že je plochý skládaný filtr **(27)** správně nainstalován v koši filtru **(28)**. Koš filtru musí být řádně upevněn na víku **(12)**. Nepoužívejte výrobek bez plochého skládaného filtru a koše filtru. V opačném případě hrozí riziko poškození výrobku částicemi popela.
- Zajistěte, aby byl ochranný kryt proti prachu **(7)** správně vložen do nádoby **(14)**. Nepoužívejte výrobek bez ochranného krytu proti prachu. V opačném případě hrozí riziko ucpání plochého skládaného filtru **(27)** velkými částicemi prachu.

Zkontrolujte úroveň nabití akumulátorové sady

☐ Stlačte tlačítko **(18)**. Stav nabití se zobrazuje na indikátoru stavu nabíjení **(24)**:

Barva	Stav nabití
Zelená	Maximální
Žlutá	Střední
Červená	Nízké

Nabijte akumulátorovou sadu

⚠ VAROVÁNÍ! Riziko zranění!

- Předtím, než akumulátorovou sadu **(19)** vložíte/vyjmete: Nabíječku **(20)** vždy oddělte od napájení.

⚠ VAROVÁNÍ! Riziko zranění osob a věcných škod v důsledku nesprávné manipulace s akumulátorovou sadou!

- Dodržujte bezpečnostní pokyny a pokyny k nabíjení a správnému používání uvedené v návodu na obsluhu vaší akumulátorové sady a nabíječky řady **X 20 V TEAM**.
- Podrobný popis postupu nabíjení a další informace naleznete v samostatném návodu na obsluhu.

INFO

- Akumulátorovou sadu **(19)** můžete nabíjet kdykoli, aniž by se snížila její životnost.
- Při přerušení nabíjení se akumulátorová sada **(19)** nepoškodí.
- Mezi po sobě následujícími nabíjecími procesy nechte nabíječku **(20)** alespoň 15 minut chladit.
- Před uvedením do provozu: Pokud je úroveň nabití akumulátorové sady **(19)** střední nebo nízká, nabijte jej (viz „Zkontrolujte úroveň nabití akumulátorové sady“).

1. Vložte akumulátorovou sadu **(19)** do nabíječky **(20)**.
2. Spojte síťovou zástrčku **(21)** se zásuvkou. Kontrolky nabíjení LED (červená **(22)** a zelená **(23)**) indikují stav nabíječky a akumulátorové sady:

LED kontrolky nabíjení	Stav
Svítí červená LED	Akumulátorová sada se nabíjí.
Svítí zelená LED	Akumulátorová sada je plně nabitá.
Zelená LED a červená LED blikají	Akumulátorová sada je vadná.
Červená LED bliká	Akumulátorová sada je příliš studená nebo příliš teplá.
Zelená LED svítí (bez akumulátorové sady)	Nabíječka je připravena k provozu.

3. Když je akumulátorová sada plně nabitá:
   - Vytáhněte síťovou zástrčku ze zásuvky.
   - Vyjměte akumulátorovou sadu z nabíječky.

Vložte/vyjměte akumulátorové sady

INFO

- ▶ Předtím, než akumulátorovou sadu **(19)** vložíte/vyjmete: Dejte vypínač Zap/Vyp **(1)** do polohy **O**.

- ☐ **Vkládání:** Zasuňte akumulátorovou sadu **(19)** shora do držáku akumulátorové sady **(3)**, dokud akumulátor nezacvakne.
- ☐ **Vyjímání:** Stiskněte odblokovací tlačítko **(17)** a vytáhněte akumulátorovou sadu z držáku akumulátorové sady.

Nasazení ochranného krytu proti prachu

- ☐ Vložte ochranný kryt proti prachu **(7)** do nádoby **(14)**. Vyrovnejte výřez na okraji ochranného krytu proti prachu se sací přípojkou **(15)** na vnitřní straně nádoby. Ujistěte se, že okraj ochranného krytu proti prachu lícuje s okrajem nádoby.

Upevněte/sejměte víko

Upevnění

1. Vložte víko **(12)** na nádobu **(14)**.
2. Uzavřete víko pomocí západek **(16)**.

Odpojení

1. Uvolněte západky **(16)**.
2. Odstraňte víko **(12)** z nádoby **(14)**.

Připojte/odstraňte hadici

Obr. C

Spojit

1. Nasměrujte odblokování hadicové spojky **(10)** nahoru.
2. Zasuňte hadicovou spojku **(9)** do sací přípojky **(15)**, dokud nezapadne na místo.
3. Zkontrolujte, zda je hadice **(11)** správně namontována mírným tahem za hadicovou spojku **(9)**. Pokud se hadicová spojka nepohybuje, hadice je správně nainstalována.

Odebrat

1. Stiskněte odblokování hadicové spojky **(10)**.
2. Vytáhněte hadicovou spojku **(9)** ze sací přípojky **(15)**.

Obsluha

⚠ VAROVÁNÍ! Riziko zranění!

- ▶ Nevysávejte žhnoucí materiály. Dokonce i materiál, který vypadá zvenku vychladlý, může být uvnitř stále velmi horký. Horký vysátý materiál se může v proudu vzduchu znovu vznítit.

⚠ VAROVÁNÍ! Riziko zranění!

- ▶ Horký popel nehaste vodou, protože náhlý teplotní rozdíl může vést k prasknutí komína.
- ▶ Před vysáváním krbu počkejte nejméně 24 hodin, abyste se ujistili, že oheň vyhasl a popel vychladl.

Výrobek zapnout/vypnout

- ☐ **Zapnutí:** Dejte vypínač Zap/Vyp **(1)** do polohy **I**.
- ☐ **Vypnutí:** Dejte vypínač Zap/Vyp do polohy **O**.

Čištění filtru během provozu

Obr. D

INFO

- ▶ Tento postup je určen k průběžnému čištění při vysávání velkého množství popela. Tímto postupem můžete stisknutím tlačítka vyčistit plochý skládaný filtr **(27)**, čímž se zvýší sací výkon.
- ▶ Doporučujeme tento postup provádět po každém použití, aby si výrobek zachoval plný sací výkon.

1. Zasuňte hubici **(8)** do přípojky pro čištění filtru **(4)**.
2. Podržte tlačítko pro čištění filtru **(5)** 2 sekundy stlačené. Počkejte alespoň 4 sekundy, než znovu stisknete tlačítko pro čištění filtru.
   Tento cyklus opakujte alespoň 5×.

Po použití

⚠ VAROVÁNÍ!

Vypněte zařízení a vyjměte akumulátorovou sadu **(19)** před demontáží či montáží součástí, před čištěním zařízení a když jej nepoužíváte.

Vyprazdňování nádoby

⚠ VAROVÁNÍ!

- ▶ Po použití nádobu **(14)** vyprázdněte a vyčistěte, aby se zabránilo hromadění materiálů, které by ve výrobku mohly představovat riziko požáru.

INFO

- ▶ V případě potřeby ručně vyčistěte plochý skládaný filtr **(27)** (viz „Ruční čištění filtru").

1. Odeberte víko **(12)** z nádoby **(14)** (viz „Upevněte/sejměte víko").
2. Odeberte ochranný kryt proti prachu **(7)** z nádoby **(14)**.
3. Vyprázdněte nádobu.

4. Čistěte nádobu (viz „Čištění a péče“).
5. Vložte ochranný kryt proti prachu **(7)** do nádoby **(14)** (viz „Nasazení ochranného krytu proti prachu“).
6. Upevněte víko na nádobu (viz „Upevněte/sejměte víko“).

Uložte hubici

☐ Zasuňte hubici **(8)** do přípojky pro čištění filtru **(4)** nebo ji umístěte na horní část rukojeti pro přenášení **(2)**.

Odstraňování poruch

Problém	Možná příčina	Řešení
Výrobek nefunguje.	Akumulátorová sada **(19)** není vložena.	Vložte akumulátorovou sadu (viz „Vložte/vyjměte akumulátorové sady“).
	Úroveň nabití akumulátorové sady **(19)** je příliš nízká.	Nabijte akumulátorovou sadu (viz „Nabijte akumulátorovou sadu“).
Sací výkon se sníží a výrobek nenasává žádnou špínu.	Nádoba **(14)** je plná.	Vyprázdněte nádobu (viz „Vyprazdňování nádoby“).
	Cesta vzduchu je zablokována.	Zkontrolujte následující součásti, zda nejsou ucpané, a odstraňte ucpání: **(7)** Ochranný kryt proti prachu **(8)** Hubice **(11)** Hadice **(14)** Nádoba
	Plochý skládaný filtr **(27)** je ucpaný.	Vyčistěte plochý skládaný filtr (viz „Čištění filtru během provozu“ nebo „Ruční čištění filtru“).
Sací výkon je po vyčištění plochého skládaného filtru **(27)** snížený.	Plochý skládaný filtr je poškozený.	Vyměňte plochý skládaný filtr (viz „Výměna filtru“).
Výrobek je přehřátý.	Plochý skládaný filtr **(27)** je ucpaný.	Vyčistěte plochý skládaný filtr (viz „Čištění filtru během provozu“ nebo „Ruční čištění filtru“).
Prach vystupuje z výrobku.	Víko **(12)** není řádně upevněno.	Správně upevněte víko (viz „Upevněte/sejměte víko“).

Čištění a péče

⚠ VAROVÁNÍ!



Vypněte zařízení a vyjměte akumulátorovou sadu **(19)** před demontáží či montáží součástí, před čištěním zařízení a když jej nepoužíváte.

⚠ VÝSTRAHA! Riziko poškození výrobku!

- ▶ K čištění výrobku nepoužívejte abrazivní, agresivní čisticí prostředky, tvrdé kartáče ani ostré předměty.
- ▶ Nikdy nedovolte, aby do výrobku vnikly kapaliny.

■ Pravidelné a správné čištění pomůže zajistit bezpečné používání a prodloužit životnost výrobku.

☐ Udržujte výrobek stále čistý, suchý a zbavený oleje nebo mazacích tuků.

☐ Po každém použití a před uskladněním: Odstraňte z výrobku prach.

☐ Výrobek čistěte suchou utěrkou. Pro obtížně přístupné oblasti použijte měkký kartáč.

☐ Čistěte větrací otvory **(6)** měkkým kartáčem.

☐ Tento výrobek neobsahuje žádné části, které by mohly být opraveny uživatelem samotným. Obraťte se na autorizované servisní středisko nebo na obdobně kvalifikovanou osobu, aby výrobek zkontrolovala a opravila.

Ruční čištění filtru

Obr. E, F

⚠ VÝSTRAHA! Riziko poškození výrobku!

- ▶ Plochý skládaný filtr **(27)** neotírejte ani nečistěte kartáčem.

1. Odeberte víko **(12)** z nádoby **(14)** (viz „Upevněte/sejměte víko“).
2. Otočte víko **(12)**.
3. Sklopením zajišťovací spony **(25)** nahoru odemkněte koš filtru **(28)**.
4. Odeberte koš filtru **(28)** z víka **(12)**.
5. Vyjměte plochý skládaný filtr **(27)** z koše filtru **(28)**.
6. Opatrně vyklepte nečistoty z plochého skládaného filtru **(27)**.
   V případě potřeby plochý skládaný filtr očistěte pod tekoucí vodou. Nechte plochý skládaný filtr zcela uschnout.
7. Vyčistěte koš filtru **(28)** suchým hadříkem.
8. Vložte plochý skládaný filtr **(27)** do koše filtru **(28)**.
9. Vložte koš filtru **(28)** na víko **(12)**.
   Okraj koše filtru musí stlačit bezpečnostní spínač **(13)**. Výrobek jinak není funkční.
10. Sklopením zajišťovací spony **(25)** dolů zamkněte koš filtru **(28)**.
11. Upevněte víko **(12)** na nádobu **(14)** (viz „Upevněte/sejměte víko“).

Výměna filtru

⚠ VAROVÁNÍ!

- Zkontrolujte plochý skládaný filtr **(27)** pravidelně na poškození a deformaci. Poškozený nebo deformovaný plochý skládaný filtr nelze vyčistit a musí se vyměnit. To je nezbytné, aby byla zachována funkčnost výrobku a výrobek byl ochráněn před poškozeními.
- Používejte pouze náhradní filtry od společnosti Lidl nebo autorizovaných prodejců. Filtry, které nejsou kompatibilní s výrobkem, mohou způsobit zranění a poškození výrobku.

☐ Postupujte podle pokynů v části „Ruční čištění filtru“ a vyměňte starý plochý skládaný filtr **(27)** za nový, identický plochý skládaný filtr.

Skladování

- Teplota pro dlouhodobé skladování (déle než 3 měsíce) by měla být mezi +10 °C a +30 °C při relativní vlhkosti nejvýše 60 %.
- ☐ Očistěte výrobek (viz „Čištění a péče“).
- ☐ Výrobek a jeho příslušenství skladujte na temném, suchém, nezamrzajícím a dobře větraném místě.
- ☐ Uchovávejte výrobek stále na místě nedostupném pro děti.

Pokyny k akumulátorové sadě

- ☐ Skladujte akumulátorovou sadu **(19)** jen v částečně nabitém stavu. Stav nabití akumulátorové sady by měl při delším skladování činit 40 % až 60 % (indikátor stavu nabíjení **(24)** svítí červeně nebo oranžově).
- ☐ Během delší doby skladování zkontrolujte stav nabití akumulátorové sady přibližně každé 3 měsíce. Dobíjejte podle potřeby.

Transport

- ☐ Výrobek noste za rukojeť pro přenášení **(2)**.
- ☐ Chraňte výrobek před údery nebo silnými vibracemi, které nastávají zejména během přepravy ve vozidlech.
- ☐ Zajistěte výrobek proti sklouznutí a převrhnutí.

Zlikvidování



Při třídění odpadu se řiďte podle označení obalových materiálů zkratkami (a) a čísly (b), s následujícím významem: 1–7: umělé hmoty/20–22: papír a lepenka/80–98: složené látky.

Výrobek:



O možnostech likvidace vysloužilých zařízení se informujte u správy vaší obce nebo města.



Po dosažení konce životnosti výrobek správně zlikvidujte a nevhazujte do komunálního odpadu. Informace o sběrných dvorech a otevíracích hodinách získáte u své obecní správy.

Vadné nebo vybité baterie resp. akumulátory se musí recyklovat. Baterie, akumulátory i výrobek odevzdejte zpět do nabízených sběren.



Ekologické škody v důsledku chybné likvidace baterií/akumulátorů!

Před odstraněním výrobku do odpadu z něho vyjměte baterie resp. akumulátorový balíček.

Baterie/akumulátory se nesmí zlikvidovat v domácím odpadu. Mohou obsahovat jedovaté těžké kovy a musí se zpracovávat jako zvláštní odpad. Chemické symboly těžkých kovů: Cd = kadmium, Hg = rtuť, Pb = olovo. Proto odevzdejte opotřebované baterie/akumulátory u komunální sběrny.

Záruka

Výrobek byl vyroben podle přísných směrnic kvality a před dodáním pečlivě otestován. V případě materiálních nebo výrobních vad máte zákonná práva vůči prodejci výrobku. Vaše zákonná práva nejsou níže uvedenou zárukou nijak omezená.

Záruka na tento výrobek je 3 roky od data zakoupení. Záruční doba začíná dnem zakoupení. Originál dokladu o zakoupení si uschovejte na bezpečném místě, protože tento doklad je vyžadován jako doklad o koupi.

Jakékoli poškození nebo závady, které se vyskytly již v okamžiku nákupu, musí být nahlášeny ihned po vybalení výrobku.

Pokud se u výrobku během 3 let od data zakoupení projeví vada materiálu nebo výrobní vada, pak vám ho podle naší volby bezplatně opravíme nebo vyměníme. Záruční doba se po uznané reklamaci neprodlužuje. To platí také pro vyměněné a opravené díly.

Tato záruka je neplatná, pokud byl výrobek poškozený nebo nesprávně používaný anebo udržovaný.

Záruka se kryje na materiálové a výrobní vady. Tato záruka se nevztahuje na díly výrobku, které podléhají běžnému opotřebení, a tím platí jako opotřebitelné díly (např. baterie, hadice, inkoustové barevné patrony), ani se nevztahuje na poškození rozbitných dílů, např. spínačů nebo dílů ze skla.

Postup v případě uplatňování záruky

V zájmu rychlého zpracování Vašeho požadavku se řiďte následujícími pokyny:

Pro všechny požadavky si uschovejte pokladní stvrzenku jako doklad o nákupu a číslo položky (IAN 544815_2601).

Číslo položky najdete na typovém štítku, je vyryto na výrobku, je uvedeno na titulní stránce Vašeho návodu (vlevo dole) nebo je na nálepce na zadní nebo spodní straně výrobku.

Při poruchách funkce nebo jiných závadách nejdříve kontaktujte telefonicky nebo e-mailem níže uvedené servisní oddělení.

Na adresu servisu, kterou Vám sdělíme, můžete zdarma odeslat pouze výrobek, který byl zaznamenaný jako vadný, a to spolu s pokladním dokladem (stvrzenkou), popisem závady a uvedením doby, kdy k závadě došlo.

PDF ONLINE
parkside-diy.com

Na stránkách parkside-diy.com najdete tuto a celou řadu dalších příruček k nahlédnutí a ke stažení. Pomocí tohoto QR kódu se dostanete přímo na stránky parkside-diy.com. Vyberte svou zemi a vyhledejte návod k obsluze pomocí formuláře k vyhledávání. Zadáním čísla položky (IAN) 544815_2601 se dostanete k návodu k obsluze Vašeho výrobku.

Servis

(CZ) **Servis Česká republika**
Tel.: 800023611
Kontaktní formulář je zapnutý *parkside-diy.com*
IAN 544815_2601

CE

Zoznam použitých piktogramov/symbolov ... Strana 78
Používanie v súlade s určením ... Strana 79
Rozsah dodávky ... Strana 79
Zoznam častí ... Strana 79
Technické údaje ... Strana 80
Bezpečnostné upozornenia ... Strana 80
Bezpečnostné upozornenia pre nabíjačky ... Strana 82
Pred prvým použitím ... Strana 83
Vybalenie produktu ... Strana 83
Príprava ... Strana 83
Kontrola stavu nabitia akumulátora ... Strana 83
Nabíjanie akumulátora ... Strana 83
Vloženie/vybratie akumulátora ... Strana 84
Vloženie protiprachového krytu ... Strana 84
Upevnenie/odobratie veka ... Strana 84
Pripojenie/odstránenie hadice ... Strana 84
Obsluha ... Strana 84
Zapnutie/vypnutie produktu ... Strana 84
Čistenie filtra počas prevádzky ... Strana 84
Po použití ... Strana 84
Vyprázdnenie nádoby ... Strana 85
Uskladnenie trysky ... Strana 85
Odstraňovanie porúch ... Strana 85
Čistenie a starostlivosť ... Strana 85
Ručné čistenie filtra ... Strana 86
Výmena filtra ... Strana 86
Skladovanie ... Strana 86
Preprava ... Strana 86
Likvidácia ... Strana 86
Záruka ... Strana 87
Postup v prípade poškodenia v záruke ... Strana 87
Servis ... Strana 87

Zoznam použitých piktogramov/symbolov

	Prečítajte si návod na obsluhu!		Produkt používajte len v suchých interiéroch!
	**NEBEZPEČENSTVO!** – Označuje nebezpečenstvo s vysokým stupňom rizika, ktoré bude mať za následok smrť alebo vážne zranenie, ak sa mu nevyhnete (napr. nebezpečenstvo zadusenia)		Nevysávajte žeravé materiály!
	**VÝSTRAHA!** – Označuje nebezpečenstvo so stredným stupňom rizika, ktoré bude mať za následok smrť alebo vážne zranenie, ak sa mu nevyhnete (napr. nebezpečenstvo zásahu elektrickým prúdom)		Nevysávajte horiaci popol!
	**POZOR!** – Označuje nebezpečenstvo s nižším stupňom rizika, ktoré bude mať za následok ľahké až stredne ťažké zranenie, ak sa mu nevyhnete (napr. nebezpečenstvo obarenia)		Vysávajte len studený popol, teplota max. 40 °C!
	**OPATRNE!** – Varuje pred potenciálnymi materiálnymi škodami (napr. nebezpečenstvo skratu)		Nevysávajte vodu ani iné tekutiny akéhokoľvek druhu!
	**VAROVANIE: NEBEZPEČENSTVO POŽIARU!** Tento symbol upozorňuje, že nie je dovolené vysávať horiace materiály. Pred čistením počkajte, kým popol úplne nevychladne. Udržiavajte mimo dosahu otvoreného ohňa a zdrojov tepla.		Pred odstraňovaním/pripevňovaním dielov, čistením produktu a keď ho nepoužívate, produkt vypnite a vyberte akumulátor **(19)**.
	Nebezpečenstvo – úrazu elektrickým prúdom!		Akumulátor **(19)** chráňte pred teplom a trvalým silným slnečným žiarením.
Ø	Priemer		Akumulátor **(19)** chráňte pred ohňom.
	Striedavý prúd/striedavé napätie		Jednosmerný prúd/jednosmerné napätie
IPX0	Produkt nie je chránený proti vniknutiu vody.		Akumulátor **(19)** chráňte pred vodou a vlhkosťou.
	Zaistené		Poistka
	Odistené		Bezpečnostné upozornenia Pokyny na konanie
CE	Značka CE potvrdzuje zhodu so smernicami EÚ, ktoré sú relevantné pre produkt.		

20 V AKU VYSÁVAČ NA POPOL

Používanie v súlade s určením

⚠ VÝSTRAHA!

- „Studený popol" je popol, ktorý sa chladil dostatočne dlho a už neobsahuje žeravé uhlíky. Zistíte to tak, že pred použitím produktu cez popol prejdete kovovým pomocným nástrojom. Zo studeného popola už nesála citeľné teplo.
- Vysávajte len popol z povolených palív!

- Produkt je určený na odstraňovanie studeného popola s teplotou maximálne 40 °C a iných studených malých častíc z komínov, pecí na drevené uhlie, popolníkov alebo grilovacích roštov.
- Produkt nie je vhodný na vysávanie nasledovných materiálov/predmetov:
  - Tekutiny
  - Sadze a pahreba
  - Prach z cementu, sadry a vápna
  - Horľavé, výbušné alebo zdravie ohrozujúce materiály
  - Kotly a olejové pece
- Akékoľvek iné použitie alebo zmena produktu sa považujú za použitie mimo určenia a môžu spôsobiť nebezpečenstvá ako smrť, poranenie tela a poškodenie produktu.
- Výrobca nepreberá záruku za škody, ktoré vzniknú neodborným používaním produktu.
- Produkt je určený výlučne na používanie v domácnosti. Produkt nie je určený na priemyselné použitie.

Rozsah dodávky

⚠ VÝSTRAHA!

- Produkt a obaly nie sú hračky pre deti! Deti sa nesmú hrať s plastovými vreckami, fóliami a malými časťami! Hrozí riziko prehltnutia a udusenia!

INFO

- Akumulátor a nabíjačka nie sú súčasťou balenia.

Po vybalení produktu skontrolujte, či je balenie kompletné a či sú všetky časti v dobrom stave. Pred použitím odstráňte všetky obalové materiály.

1 Nádoba
1 Veko (s predinštalovanou filtračnou jednotkou)
1 Hadica
1 Protiprachový kryt
1 Návod na obsluhu

Zoznam častí

Pred čítaním si otvorte strany s obrázkami a oboznámte sa so všetkými funkciami produktu.

Obr. A

(1) Vypínač
(2) Rukoväť
(3) Držiak akumulátora
(4) Prípojka na čistenie filtra
(5) Tlačidlo na čistenie filtra
(6) Ventilačné štrbiny
(7) Protiprachový kryt
(8) Tryska
(9) Spojka hadice
(10) Uvoľnenie spojky hadice
(11) Hadica
(12) Veko
(13) Bezpečnostný spínač
(14) Nádoba
(15) Prípojka na nasávanie
(16) Západka

Obr. B

(17) Odblokovacie tlačidlo (akumulátor)
(18) Tlačidlo (akumulátor – stav nabitia)
(19) Akumulátor *
(20) Nabíjačka *
(21) Napájací kábel so sieťovou zástrčkou (nabíjačka)
(22) LED kontrolka stavu nabitia – červená (nabíjačka)
(23) LED kontrolka stavu nabitia – zelená (nabíjačka)
(24) Indikátor stavu nabitia (akumulátor)

Obr. E

(25) Zaisťovacia spona (filtračný kôš)

Obr. F

(26) Ochranná mriežka
(27) Plochý skladací filter
(28) Filtračný kôš

* nie je súčasťou balenia

Technické údaje

20 V Aku vysávač na popol	PAS 20-Li 14 A1
Číslo modelu:	HG14644
Menovité napätie:	20 V ⎓ (Lítium-iónový akumulátor)
Nominálny menovitý výkon:	220 W
Sacia sila:	10 kPa (100 mbar)
Sací výkon:	21,5 l/s
IP druh ochrany:	IPX0
Dĺžka hadice:	1,2 m
Nádoba:	
Rozmery (Ø × V):	28,5 cm × 24 cm
Čistý objem:	14 l

Akumulátor a nabíjačka

INFO

▶ Akumulátor a nabíjačka nie sú súčasťou balenia.

- Produkt je súčasťou série **X 20 V TEAM** od firmy **PARKSIDE** a môže sa používať s akumulátormi zo série **X 20 V TEAM** od firmy **PARKSIDE**. Akumulátory zo série **X 20 V TEAM** sa smú nabíjať iba nabíjačkami zo série **X 20 V TEAM**.
- Produkt je kompatibilný so všetkými akumulátormi **X 20 V TEAM**. Na optimálny výkon odporúčame používať tieto akumulátory:
  - **PAP 20 B1**
  - **PAP 20 B2**
  - **PAP 20 B3**
  - **Smart PAPS 204 B1**
  - **Smart PAPS 208 A1**
- Akumulátory odporúčame nabíjať nasledovnými nabíjačkami:
  - **PLG 20 A3**
  - **PLG 20 A4**
  - **PLG 20 C1**
  - **PLG 20 C2**
  - **PLG 20 C3**
  - **PDSLG 20 A1**
  - **Smart PLGS 2012 A1**
- Zákazníci z týchto krajín si môžu kompatibilné náhradné batérie a nabíjačky kúpiť cez internetové obchody Lidl: Nemecko (lidl.de), Francúzsko (lidl.fr), Belgicko (lidl.be), Česká republika (lidl.cz), Holandsko (lidl.nl), Poľsko (lidl.pl), Slovensko (lidl.sk), Španielsko (lidl.es)
  Zákazníci z iných krajín si ich môžu objednať cez stránku www.optimex-shop.com.

Bezpečnostné upozornenia

PRED POUŽITÍM PRODUKTU SA OBOZNÁMTE SO VŠETKÝMI BEZPEČNOSTNÝMI UPOZORNENIAMI A POKYNMI NA OBSLUHU! KEĎ BUDETE TENTO PRODUKT ODOVZDÁVAŤ ĎALEJ, ODOVZDAJTE AJ KOMPLETNÚ DOKUMENTÁCIU K PRODUKTU!
V prípade poškodenia z dôvodu nedodržania tohto návodu na používanie zaniká nárok na záruku! Za následne vzniknuté škody nepreberáme žiadnu záruku! V prípade majetkových alebo personálnych škôd z dôvodu neodborného používania alebo nedodržania bezpečnostných upozornení nepreberáme žiadnu zodpovednosť!

Deti a osoby s postihnutím



⚠ VÝSTRAHA! NEBEZPEČENSTVO OHROZENIA ŽIVOTA A NEBEZPEČENSTVO NEHODY PRE MALÉ DETI A DETI! Nikdy nenechávajte deti bez dozoru s obalovým materiálom. Existuje nebezpečenstvo udusenia obalovým materiálom. Deti často podceňujú nebezpečenstvá.

- Tento produkt môžu používať deti od 8 rokov a staršie, ako aj osoby so zníženými fyzickými, zmyslovými alebo duševnými schopnosťami, alebo nedostatkom skúseností a vedomostí, len ak sú pod dozorom alebo boli poučené ohľadom bezpečného používania produktu a z toho vyplývajúcich nebezpečenstiev.
- Deti sa nesmú s produktom hrať.
- Čistenie a údržbu nesmú vykonávať deti mladšie ako 8 rokov a staršie deti musia byť pri týchto činnostiach pod dozorom.

Používanie v súlade s určením

⚠ **VÝSTRAHA! Nebezpečenstvo poranenia!** Neodborné použitie môže spôsobiť zranenia. Tento produkt používajte výlučne podľa tohto návodu. Nepokúšajte sa produkt žiadnym spôsobom meniť.

Elektrická bezpečnosť

⚠ **NEBEZPEČENSTVO! Riziko úrazu elektrickým prúdom!** Nepokúšajte sa opravovať produkt svojpomocne. V prípade poruchy môžu opravy vykonávať výlučne kvalifikovaní odborníci.

⚠ **VÝSTRAHA! Riziko úrazu elektrickým prúdom!** Elektrické časti produktu neponárajte do vody alebo iných kvapalín. Produkt nikdy nedržte pod tečúcou vodou.

⚠ **VÝSTRAHA! Riziko úrazu elektrickým prúdom!** Nepoužívajte poškodený produkt. Ak je produkt poškodený, odstráňte akumulátor a obráťte sa na predajcu.

⚠ **VÝSTRAHA! Nebezpečenstvo poranenia!** Pred tým, ako budete vykonávať akékoľvek čistiace práce, a vtedy, keď produkt nebudete používať, produkt vypnite a odstráňte akumulátor.

- Produkt nepoužívajte, ak spadol.

Obsluha

⚠ **VÝSTRAHA! Nebezpečenstvo poranenia!** Produkt nikdy nepoužívajte na vysávanie
  - Vody a iných tekutín,
  - Horiaceho popola,
  - Akéhokoľvek materiálu s teplotou nad 40 °C,
  - Pahreby.
- Akumulátor odstráňte z produktu
  - Ak sa vyskytne porucha,
  - Pred nasadením/výmenou príslušenstva,
  - Pred čistením produktu,
  - Ak produkt dlhšiu dobu nebudete používať a
  - Po každom použití.
- Poškodené diely sa musia nahradiť originálnymi náhradnými dielmi.
- Nezakrývajte ventilačné štrbiny počas prevádzky. Riziko prehriatia a poškodenia produktu.

Čistenie a skladovanie

⚠ **VÝSTRAHA! Nebezpečenstvo poranenia!** Pred čistením produktu alebo keď ho už nebudete používať, z produktu odstráňte akumulátor.

- Produkt a akumulátor chráňte pred prachom, priamym slnečným žiarením, kvapkajúcou a striekajúcou vodou.
- Produkt skladujte na chladnom, suchom mieste, chránený pred vlhkosťou a mimo dosahu detí.
- Produkt chráňte pred teplom. Produkt neumiestňujte do blízkosti otvoreného ohňa alebo zdrojov tepla, ako sú kachle alebo ohrievače.

Používanie a starostlivosť o náradie s akumulátorom

1) **Akumulátory nabíjajte iba v nabíjačkách, ktoré odporúča výrobca.** V prípade použitia nabíjačky pre určitý druh akumulátora vzniká nebezpečenstvo požiaru, ak sa používa s iným akumulátorom.
2) **V elektrickom náradí používajte iba vhodné akumulátory.** Používanie iných akumulátorov môže viesť k vzniku poranení a požiaru.

3) **Nepoužívaný akumulátor udržiavajte v bezpečnej vzdialenosti od kancelárskych sponiek, mincí, kľúčov, klincov, skrutiek alebo iných malých kovových predmetov, ktoré môžu spôsobiť premostenie kontaktov.** Skrat medzi kontaktmi akumulátora môže viesť k vzniku popálením alebo požiaru.
4) **Pri nesprávnom používaní môže z akumulátora uniknúť kvapalina. Zabráňte kontaktu s touto kvapalinou. Pri náhodnom kontakte postihnuté miesto ihneď umyte vodou. Ak sa tekutina dostane do očí, vyhľadajte lekársku pomoc.** Kvapalina vytečená z akumulátora môže spôsobiť podráždenie pokožky alebo popáleniny.
5) **Poškodené alebo zmenené akumulátory nepoužívajte.** Poškodené alebo zmenené akumulátory sa môžu správať nepredvídateľne a spôsobiť požiar, výbuch alebo poranenia.
6) **Akumulátor nevystavujte pôsobeniu ohňa alebo príliš vysokým teplotám.** Oheň alebo teploty vyššie ako +130 °C môžu spôsobiť výbuch.
7) **Dbajte na všetky pokyny pre nabíjanie a akumulátor alebo náradie s akumulátorom nenabíjajte nikdy mimo teplotného rozsahu, ktorý je uvedený v návode na obsluhu.** Nesprávne nabíjanie alebo nabíjanie mimo povoleného teplotného rozsahu môžu poškodiť akumulátor a zvýšiť nebezpečenstvo požiaru.

⚠ **POZOR! Riziko výbuchu!** Nikdy nenabíjajte nenabíjateľné batérie.



Akumulátor chráňte pred teplom, napr. pred stálym slnečným žiarením, ohňom, vodou a vlhkosťou.

INFO

▶ Tento produkt generuje počas prevádzky elektromagnetické pole! Za určitých okolností môže toto pole interferovať s aktívnymi alebo pasívnymi lekárskymi implantátmi! Aby ste znížili riziko ťažkých alebo smrteľných zranení, osobám s lekárskymi implantátmi odporúčame sa pred používaním tohto produktu poradiť so svojím lekárom a výrobcom lekárskeho implantátu!

Bezpečnostné upozornenia pre nabíjačky

- Tento prístroj môžu používať deti od 8 rokov a staršie, ako aj osoby so zníženými fyzickými, zmyslovými alebo duševnými schopnosťami, alebo nedostatkom skúseností a vedomostí, ak sú pod dozorom alebo boli poučené ohľadom bezpečného používania prístroja a rozumejú z toho vyplývajúcim nebezpečenstvám.
  Deti sa s prístrojom nesmú hrať.
  Čistenie a údržbu nesmú vykonávať deti bez dozoru.
- Nenabíjajte batérie, ktoré nie sú nabíjateľné. Porušenie tohto upozornenia môže viesť k ohrozeniu.
- Ak je napájací kábel poškodený, musí ho vymeniť výrobca, jeho oddelenie služieb zákazníkom alebo osoba s podobnou

kvalifikáciou, aby sa predišlo vzniku ohrozenia.

- Elektrické časti chráňte pred vlhkosťou. Nikdy ich neponárajte do vody alebo iných kvapalín, aby ste zabránili zásahu elektrickým prúdom. Prístroj neponárajte pod tečúcu vodu. Riaďte sa pokynmi pre čistenie, údržbu a opravy.
- Prístroj je vhodný iba na použitie v interiéri.

Pred prvým použitím

Vybalenie produktu

1. Produkt vyberte z obalu a odstráňte všetky obalové materiály.
2. Skontrolujte, či boli dodané všetky časti a či je popísaný rozsah dodávky kompletný (pozri „Rozsah dodávky“).
3. Skontrolujte, či produkt aj všetky časti sú v dobrom stave. Ak zistíte, že je niečo poškodené alebo chybné, produkt nepoužívajte a postupujte podľa popisu v kapitole „Záruka“.

Príprava

⚠ VÝSTRAHA!

Pred odstraňovaním/pripevňovaním dielov, čistením produktu a keď ho nepoužívate, produkt vypnite a vyberte akumulátor **(19)**.

⚠ VÝSTRAHA! Nebezpečenstvo požiaru!

- Povysávané materiály (napr. piliny, kúsky papiera) a vrecká na zber prachu sa môžu vznietiť, ak prídu do kontaktu s horúcimi časticami popola. Po poslednom použití sa uistite, že bol produkt vyprázdnený a vyčistený. Nepoužívajte vrecká na zber prachu.

⚠ OPATRNE! Riziko poškodenia produktu!

- Uistite sa, že plochý skladací filter **(27)** je správne nainštalovaný vo filtračnom koši **(28)**. Filtračný kôš musí byť správne pripevnený k veku **(12)**. Produkt nepoužívajte bez plochého skladacieho filtra a filtračného koša. V opačnom prípade hrozí riziko poškodenia produktu časticami popola.
- Uistite sa, že protiprachový kryt **(7)** je správne vložený do nádoby **(14)**. Produkt nepoužívajte bez protiprachového krytu. V opačnom prípade hrozí riziko, že veľké častice prachu upchajú plochý skladací filter **(27)**.

Kontrola stavu nabitia akumulátora

☐ Stlačte **(18)**. Stav nabitia sa zobrazuje na indikátore stavu nabitia **(24)**:

Farba	Stav nabitia
Zelená	Maximálny stav nabitia
Žltá	Stredný stav nabitia
Červená	Nízky stav nabitia

Nabíjanie akumulátora

⚠ VÝSTRAHA! Nebezpečenstvo poranenia!

- Pred vložením/vybratím akumulátora **(19)**: Nabíjačku **(20)** vždy odpojte od napájania.

⚠ VÝSTRAHA! Riziko zranenia osôb a poškodenia majetku spôsobené nesprávnym zaobchádzaním s akumulátorom!

- Dbajte na bezpečnostné upozornenia a upozornenia ohľadne nabíjania a správneho používania, ktoré sú uvedené v návode na obsluhu akumulátora a nabíjačky zo série **X 20 V TEAM**.
- Detailný popis nabíjania a ďalšie informácie nájdete v samostatnom návode na obsluhu.

INFO

- Akumulátor **(19)** môžete nabíjať kedykoľvek bez toho, aby sa znížila jeho životnosť.
- Akumulátor **(19)** sa pri prerušení nabíjania nemôže poškodiť.
- Ak chcete nabíjať viackrát po sebe, nabíjačku **(20)** nechajte medzi jednotlivými nabíjaniami vychladnúť aspoň na 15 minút.
- Pred uvedením do prevádzky: Akumulátor **(19)** nabite, keď vykazuje stredný alebo nízky stav nabitia (pozri „Kontrola stavu nabitia akumulátora“).

1. Akumulátor **(19)** vložte do nabíjačky **(20)**.
2. Sieťovú zástrčku **(21)** zapojte do zásuvky. LED kontrolky stavu nabitia (červená **(22)** a zelená **(23)**) ukazujú stav nabíjačky a akumulátora:

LED kontrolky stavu nabitia	Stav
Červená LED kontrolka svieti	Akumulátor sa nabíja.
Zelená LED kontrolka svieti	Akumulátor je úplne nabitý.

LED kontrolky stavu nabitia	Stav
Zelená LED a červená LED kontrolka blikajú	Akumulátor je poškodený.
Červená LED kontrolka bliká	Akumulátor je príliš studený alebo príliš teplý.
Zelená LED kontrolka svieti (bez akumulátora)	Nabíjačka je pripravená na prevádzku.

3. Keď je akumulátor úplne nabitý:
   – Sieťovú zástrčku vytiahnite zo zásuvky.
   – Akumulátor vyberte z nabíjačky.

Vloženie/vybratie akumulátora

INFO

▶ Pred vložením/vybratím akumulátora **(19)**: Vypínač **(1)** prepnite do polohy **O**.

☐ **Vloženie:** Zasúvajte akumulátor **(19)** zhora do držiaka akumulátora **(3)**, až kým nezacvakne.

☐ **Vybratie:** Stlačte odblokovacie tlačidlo **(17)** a vytiahnite akumulátor smerom nahor z držiaka akumulátora.

Vloženie protiprachového krytu

☐ Vložte protiprachový kryt **(7)** do nádoby **(14)**.
Zarovnajte výrez na okraji protiprachového krytu s prípojkou na nasávanie **(15)** na vnútornej strane nádoby.
Uistite sa, že je okraj protiprachového krytu v jednej rovine s okrajom nádoby.

Upevnenie/odobratie veka

Upevnenie

1. Nasaďte veko **(12)** na nádobu **(14)**.
2. Veko zaistite pomocou západiek **(16)**.

Odobratie

1. Uvoľnite západky **(16)**.
2. Odstráňte veko **(12)** z nádoby **(14)**.

Pripojenie/odstránenie hadice

Obr. C

Pripojenie

1. Nastavte uvoľnenie spojky hadice **(10)** smerom nahor.
2. Zasúvajte spojku hadice **(9)** úplne do prípojky na nasávanie **(15)**, až kým nezacvakne.
3. Jemným potiahnutím spojky hadice **(9)** skontrolujte, či je hadica **(11)** nainštalovaná správne. Hadica je nainštalovaná správne, ak sa spojenie na hadici nehýbe.

Odstránenie

1. Stlačte uvoľnenie spojky hadice **(10)**.
2. Vytiahnite spojku hadice **(9)** z prípojky na nasávanie **(15)**.

Obsluha

⚠ VÝSTRAHA! Nebezpečenstvo poranenia!

▶ Nevysávajte žeravé materiály. Aj materiál, ktorý zvonka vyzerá, že už vychladol, môže byť vo vnútri ešte veľmi horúci. Horúci povysávaný materiál sa môže prúdením vzduchu znova zapáliť.

▶ Horúci popol nehaste vodou, pretože náhly teplotný rozdiel môže spôsobiť praskliny v komíne.

▶ Pred vysávaním kozubu počkajte aspoň 24 hodín, aby ste sa uistili, že sa oheň uhasil a popol vychladol.

Zapnutie/vypnutie produktu

☐ **Zapnutie:** Vypínač **(1)** prepnite do polohy **I**.

☐ **Vypnutie:** Vypínač prepnite do polohy **O**.

Čistenie filtra počas prevádzky

Obr. D

INFO

▶ Tento postup je určený na priebežné čistenie pri vysávaní väčšieho množstva popola. Pomocou tohto postupu môžete vyčistiť plochý skladací filter **(27)** stlačením tlačidla, čím sa môže zvýšiť sací výkon.

▶ Tento postup vám odporúčame vykonať po každom použití, aby sa zachoval plný sací výkon produktu.

1. Vložte trysku **(8)** do prípojky na čistenie filtra **(4)**.
2. Stlačte a podržte tlačidlo na čistenie filtra **(5)** 2 sekundy.
   Pred opätovným stlačením tlačidla na čistenie filtra počkajte aspoň 4 sekundy.
   Tento cyklus zopakujte minimálne 5×.

Po použití

⚠ VÝSTRAHA!

Pred odstraňovaním/pripevňovaním dielov, čistením produktu a keď ho nepoužívate, produkt vypnite a vyberte akumulátor **(19)**.

Vyprázdnenie nádoby

⚠ VÝSTRAHA!

- Po použití vyprázdnite a vyčistite nádobu **(14)**, aby ste zabránili hromadeniu materiálov, ktoré by mohli predstavovať riziko požiaru.

INFO

- V prípade potreby vyčistite plochý skladací filter **(27)** ručne (pozri „Ručné čistenie filtra“).

1. Odstráňte veko **(12)** z nádoby **(14)** (pozri „Upevnenie/odobratie veka“).
2. Odstráňte protiprachový kryt **(7)** z nádoby **(14)**.
3. Vyprázdnite nádobu.
4. Vyčistite nádobu (pozri „Čistenie a starostlivosť“).
5. Vložte protiprachový kryt **(7)** do nádoby **(14)** (pozri „Vloženie protiprachového krytu“).
6. Upevnite veko na nádobu (pozri „Upevnenie/odobratie veka“).

Uskladnenie trysky

- ☐ Vložte trysku **(8)** do prípojky na čistenie filtra **(4)** alebo ju umiestnite na hornú časť rukoväti **(2)**.

Odstraňovanie porúch

Problém	Možná príčina	Riešenie
Produkt nefunguje.	Akumulátor **(19)** nie je vložený.	Vložte akumulátor (pozri „Vloženie/vybratie akumulátora“).
	Stav nabitia akumulátora **(19)** je príliš nízky.	Nabite akumulátor (pozri „Nabíjanie akumulátora“).
Sací výkon sa znížil a produkt nesaje nečistoty.	Nádoba **(14)** je plná.	Vyprázdnite nádobu (pozri „Vyprázdnenie nádoby“).
	Prístup vzduchu je zablokovaný.	Skontrolujte, či nie sú nasledovné časti upchaté a upchatia odstráňte: **(7)** Protiprachový kryt **(8)** Tryska **(11)** Hadica **(14)** Nádoba
	Plochý skladací filter **(27)** je upchatý.	Vyčistite plochý skladací filter (pozri „Čistenie filtra počas prevádzky“ alebo „Ručné čistenie filtra“).
Sací výkon je znížený aj po vyčistení plochého skladacieho filtra **(27)**.	Plochý skladací filter je poškodený.	Vymeňte plochý skladací filter (pozri „Výmena filtra“).
Produkt je prehriaty.	Plochý skladací filter **(27)** je upchatý.	Vyčistite plochý skladací filter (pozri „Čistenie filtra počas prevádzky“ alebo „Ručné čistenie filtra“).
Prach uniká z produktu.	Veko **(12)** nie je správne upevnené.	Upevnite veko správne (pozri „Upevnenie/odobratie veka“).

Čistenie a starostlivosť

⚠ VÝSTRAHA!



Pred odstraňovaním/pripevňovaním dielov, čistením produktu a keď ho nepoužívate, produkt vypnite a vyberte akumulátor **(19)**.

⚠ OPATRNE! Riziko poškodenia produktu!

- Na čistenie produktu nepoužívajte žiadne abrazívne, agresívne čistiace prostriedky, tvrdé kefy ani ostré predmety.
- Zabráňte vniknutiu tekutín do produktu.

- ■ Pravidelné a správne čistenie prispieva k bezpečnému používaniu a predĺženiu životnosti produktu.
- ☐ Produkt vždy udržujte čistý, suchý a bez oleja alebo mazív.
- ☐ Po každom použití a pred uskladnením: Odstráňte prach z produktu.
- ☐ Produkt vyčistite suchou handrou. Na ťažko prístupné miesta použite mäkkú kefku.
- ☐ Ventilačné štrbiny **(6)** vyčistite mäkkou kefkou.
- ☐ Tento produkt neobsahuje žiadne časti, ktoré by mohol používateľ opraviť sám. Obráťte sa na autorizované servisné stredisko alebo podobne kvalifikovanú osobu, aby produkt skontrolovali a opravili.

Ručné čistenie filtra

Obr. E, F

⚠ OPATRNE! Riziko poškodenia produktu!

- ▶ Plochý skladací filter **(27)** nedrhnite ani nečistite kefou.

1. Odstráňte veko **(12)** z nádoby **(14)** (pozri „Upevnenie/odobratie veka“).
2. Otočte veko **(12)** hore dnom.
3. Vyklopte zaisťovacie spony **(25)** nahor, aby ste odomkli filtračný kôš **(28)**.
4. Odoberte filtračný kôš **(28)** z veka **(12)**.
5. Vyberte plochý skladací filter **(27)** z filtračného koša **(28)**.
6. Jemne vyklepte všetky nečistoty z plochého skladacieho filtra **(27)**.
   V prípade potreby vyčistite plochý skladací filter pod tečúcou vodou. Plochý skladací filter nechajte úplne vyschnúť.
7. Vyčistite filtračný kôš **(28)** suchou handričkou.
8. Vložte plochý skladací filter **(27)** do filtračného koša **(28)**.
9. Nasaďte filtračný kôš **(28)** na veko **(12)**.
   Okraj filtračného košíka musí stláčať bezpečnostný spínač **(13)**. V opačnom prípade nebude produkt fungovať.
10. Sklopte zaisťovacie spony **(25)** nadol, aby ste zaistili filtračný kôš **(28)**.
11. Upevnite veko **(12)** na nádobu **(14)** (pozri „Upevnenie/odobratie veka“).

Výmena filtra

⚠ VÝSTRAHA!

- ▶ Pravidelne kontrolujte, či nie je plochý skladací filter **(27)** poškodený alebo deformovaný. Poškodený alebo deformovaný plochý skladací filter sa nedá vyčistiť a musí sa vymeniť. To je potrebné, aby zostala zachovaná funkčnosť produktu a produkt bol chránený pred poškodením.
- ▶ Používajte len náhradné filtre, ktoré dodáva Lidl alebo autorizovaný predajca. Filtre, ktoré nie sú kompatibilné s produktom, môžu spôsobiť poranenia alebo poškodenia produktu.

- ☐ Postupujte podľa pokynov v časti „Ručné čistenie filtra“ a vymeňte starý plochý skladací filter **(27)** za nový, identický plochý skladací filter.

Skladovanie

- ■ Teplota pri dlhodobom skladovaní (dlhšie ako 3 mesiace) by mala byť medzi +10 °C a +30 °C pri relatívnej vlhkosti nižšej ako 60 %.
- ☐ Vyčistite produkt (pozri „Čistenie a starostlivosť“).
- ☐ Produkt skladujte na tmavom, suchom a dobre vetranom mieste chránenom pred mrazom.
- ☐ Produkt skladujte vždy na deťom nepristupnom mieste.

Upozornenia k akumulátoru

- ☐ Akumulátor **(19)** skladujte iba v čiastočne nabitom stave. Pri dlhšom skladovaní by mal byť stav nabitia akumulátora 40 % až 60 % (indikátor stavu nabitia **(24)** svieti na červeno alebo oranžovo).
- ☐ Počas dlhšieho skladovania kontrolujte stav nabitia akumulátora približne každé 3 mesiace. Nabíjajte podľa potreby.

Preprava

- ☐ Produkt noste za rukoväť **(2)**.
- ☐ Produkt chráňte pred silnými nárazmi a vibráciami, ktoré môžu vzniknúť pri preprave vo vozidlách.
- ☐ Produkt zabezpečte proti zošmyknutiu a prevráteniu.

Likvidácia



Všímajte si prosím označenie obalových materiálov pre triedenie odpadu, sú označené skratkami (a) a číslami (b) s nasledujúcim významom: 1–7: Plasty/20–22: Papier a kartón/80–98: Spojené látky.

Výrobok:



O možnostiach likvidácie opotrebovaného výrobku sa môžete informovať na Vašej obecnej alebo mestskej správe.



Keď výrobok dosiahne koniec svojej životnosti, zlikvidujte ho riadnym spôsobom a nevyhadzujte ho do domového odpadu. Informácie o zberných miestach a ich otváracích hodinách získate na Vašom miestnom úrade.

Defektné alebo použité batérie/akumulátorové batérie sa musia recyklovať. Batérie/akumulátorové batérie a/alebo výrobok odovzdajte prostredníctvom dostupných zberných stredísk.



Nesprávna likvidácia batérií/akumulátorových batérií ničí životné prostredie!

Pred likvidáciou vyberte batérie/akumulátorové batérie z výrobku.

Batérie/akumulátorové batérie sa nesmú likvidovať spolu s domovým odpadom. Môžu obsahovať jedovaté ťažké kovy a je potrebné zaobchádzať s nimi ako s nebezpečným odpadom. Chemické značky ťažkých kovov sú nasledovné: Cd = kadmium, Hg = ortuť, Pb = olovo. Opotrebované batérie/akumulátorové batérie preto odovzdajte v komunálnej zberni.

Záruka

Výrobok bol starostlivo vyrobený v súlade s prísnymi smernicami kvality a pred dodaním dôkladne otestovaný. V prípade materiálových alebo výrobných chýb máte zákonné práva voči predajcovi výrobku. Vaše zákonné práva nie sú žiadnym spôsobom obmedzené našou zárukou uvedenou nižšie.

Záruka na tento výrobok je 3 roky od dátumu nákupu. Záručná doba začína plynúť dátumom kúpy. Originál dokladu o kúpe si uschovajte na bezpečnom mieste, pretože tento doklad je potrebný ako dôkaz o kúpe.

Akékoľvek poškodenie alebo nedostatky prítomné už v čase nákupu je potrebné nahlásiť ihneď po vybalení výrobku.

Ak sa v priebehu 3 rokov od dátumu zakúpenia preukáže, že výrobok vykazuje chyby materiálu alebo spracovania, podľa vlastného uváženia Vám ho bezplatne opravíme alebo vymeníme. Záručná doba sa na základe poskytnutej záručnej reklamácie nepredlžuje. To platí aj pre vymenené alebo opravené diely.

Táto záruka je neplatná, ak bol výrobok poškodený alebo nesprávne používaný alebo udržiavaný.

Záruka sa vzťahuje na chyby materiálu a výrobné chyby. Táto záruka sa nevzťahuje na časti výrobku, ktoré podliehajú bežnému opotrebovaniu, a preto sa považujú za opotrebovateľné diely (napr. batérie, hadice, atramentové kazety), ani na poškodenie krehkých častí, napr. spínačov alebo častí zo skla.

Postup v prípade poškodenia v záruke

Na zabezpečenie rýchleho spracovania svojej žiadosti postupujte podľa ďalej uvedených pokynov:

Pre všetky otázky majte pripravený pokladničný lístok a číslo výrobku (IAN 544815_2601) ako doklad o kúpe.

Číslo výrobku nájdete na typovom štítku výrobku, gravúre výrobku, titulnej strane návodu (vľavo dole) alebo na nálepke na zadnej alebo spodnej strane výrobku.

Pri výskyte funkčných porúch alebo iných nedostatkov sa najprv telefonicky alebo e-mailom obráťte na ďalej uvedené servisné oddelenie.

Výrobok označený ako chybný potom môžete bezplatne zaslať na poskytnutú servisnú adresu, pričom priložte doklad o kúpe (pokladničný lístok) a uveďte, v čom spočíva nedostatok a kedy sa vyskytol.

PDF ONLINE
parkside-diy.com

Na stránke parkside-diy.com si môžete stiahnuť túto a mnohé ďalšie príručky. Týmto QR kódom sa dostanete priamo na parkside-diy.com. Vyberte svoju krajinu a pomocou vyhľadávacej masky vyhľadajte návody na obsluhu. Zadaním čísla výrobku (IAN) 544815_2601 sa dostanete na návod na obsluhu pre svoj výrobok.

Servis

SK **Servis Slovensko**
Tel.: 0800003409
Kontaktný formulár je zapnutý *parkside-diy.com*
IAN 544815_2601

CE

Lista de símbolos y pictogramas utilizados ... Página 89
Uso previsto ... Página 90
Volumen de suministro ... Página 90
Lista de las partes ... Página 90
Datos técnicos ... Página 91
Indicaciones de seguridad ... Página 91
Indicaciones de seguridad del cargador ... Página 93
Antes del primer uso ... Página 94
Desembalar el producto ... Página 94
Preparación ... Página 94
Comprobar el estado de carga del paquete de baterías ... Página 94
Cargar el paquete de baterías ... Página 94
Insertar/quitar el paquete de baterías ... Página 95
Colocación de la cubierta protectora contra el polvo ... Página 95
Colocación/retirada de la tapa ... Página 95
Conexión/retirada del tubo flexible ... Página 95
Funcionamiento ... Página 95
Encendido/apagado del producto ... Página 95
Limpieza del filtro durante el funcionamiento ... Página 96
Después del uso ... Página 96
Vaciado del recipiente ... Página 96
Almacenamiento de la boquilla ... Página 96
Subsanación de problemas ... Página 96
Limpieza y cuidado ... Página 97
Limpieza manual del filtro ... Página 97
Sustitución del filtro ... Página 97
Almacenamiento ... Página 97
Transporte ... Página 98
Eliminación ... Página 98
Garantía ... Página 98
Tramitación de la garantía ... Página 98
Asistencia ... Página 99

Lista de símbolos y pictogramas utilizados

	¡Lea el manual de instrucciones!		¡Utilice el producto solo en espacios interiores secos!
	**¡PELIGRO!** – Identifica un peligro de nivel alto que, si no se evita, tiene como consecuencia una lesión grave o incluso la muerte (p. ej., peligro de asfixia)		¡No aspire materiales incandescentes!
	**¡ADVERTENCIA!** – Identifica un peligro de nivel medio que, si no se evita, puede tener como consecuencia una lesión grave o incluso la muerte (p. ej., riesgo de descarga eléctrica)		¡No aspire cenizas incandescentes!
	**¡CUIDADO!** – Identifica un peligro de nivel bajo que, si no se evita, puede tener como consecuencia una lesión leve o moderada (p. ej., peligro de escaldadura)		¡Aspire únicamente cenizas frías que estén a una temperatura máxima de 40 °C!
	**¡ATENCIÓN!** – Advierte de posibles daños materiales (p. ej., peligro de cortocircuito)		¡No aspire agua ni ningún tipo de líquido!
	**ADVERTENCIA: ¡PELIGRO DE INCENDIOS!** Este símbolo indica que no se deben aspirar materiales en combustión. Espere a que las cenizas se hayan enfriado por completo antes de la limpieza. Mantenerlo lejos de llamas abiertas y fuentes de calor.		Apague el producto y retire el paquete de baterías **(19)** antes de desmontar/fijar piezas, limpiar el producto y cuando no lo utilice.
	¡Peligro – riesgo de descarga eléctrica!		Proteja el paquete de baterías **(19)** contra el calor y la luz solar fuerte y constante.
Ø	Diámetro		Proteja el paquete de baterías **(19)** contra el fuego.
	Tensión/corriente alterna		Tensión/corriente continua
IPX0	El producto no está protegido contra la entrada de agua.		Proteja el paquete de baterías **(19)** contra el agua y la humedad.
	Bloqueado		Fusible
	Desbloqueo		Indicaciones de seguridad Instrucciones de manipulación
CE	El marcado CE ratifica la conformidad con las Directivas de la UE aplicables al producto.		

20 V ASPIRADOR DE CENIZAS RECARGABLE

Uso previsto

⚠ ¡ADVERTENCIA!

- Las "cenizas frías" son las que se han enfriado lo suficiente y ya no contienen brasas. Esto puede determinarse removiendo las cenizas con una herramienta metálica antes de utilizar el producto. Las cenizas frías ya no emiten ninguna radiación térmica perceptible.
- ¡Aspire únicamente cenizas de materiales combustibles permitidos!

- El producto está destinado a recoger cenizas frías que estén a una temperatura no superior a 40 °C y otras partículas frías de chimeneas, hornos de leña, ceniceros o parrillas.
- El producto no es adecuado para aspirar los siguientes materiales/objetos:
  - Líquidos
  - Hollín y brasas
  - Polvo de cemento, yeso y cal
  - Materiales combustibles, explosivos o nocivos para la salud
  - Calderas y estufas de aceite
- Cualquier otro uso o modificación del producto se considera contrario al uso previsto y puede provocar peligros como la muerte, lesiones corporales y daños materiales.
- El fabricante no se responsabiliza de los daños producidos por un uso indebido.
- El producto está destinado exclusivamente al uso doméstico. El producto no ha sido concebido para el uso comercial.

Volumen de suministro

⚠ ¡ADVERTENCIA!

- ¡El producto y el embalaje no son juguetes para niños! ¡Los niños no deben jugar con bolsas de plástico, láminas y piezas pequeñas! ¡Existe peligro de atragantamiento y asfixia!

INFORMACIÓN

- El paquete de baterías y el cargador no se incluyen en el volumen de suministro.

Después de desembalar el producto, compruebe si ha recibido todas las piezas y si estas están en buen estado. Antes del uso, elimine todos los materiales de embalaje.

1 Recipiente
1 Tapa (con unidad de filtro preinstalado)
1 Tubo flexible
1 Cubierta protectora contra el polvo
1 Manual de instrucciones

Lista de las partes

Antes de comenzar a leer el manual, consulte las páginas con las figuras y familiarícese con todas las funciones del producto.

Fig. A

(1) Interruptor de encendido/apagado
(2) Asa de transporte
(3) Soporte del paquete de baterías
(4) Conexión para la limpieza de filtros
(5) Botón para la limpieza de filtros
(6) Rejillas de ventilación
(7) Cubierta protectora contra el polvo
(8) Boquilla
(9) Acoplamiento de manguera
(10) Desbloqueo del acoplamiento de manguera
(11) Tubo flexible
(12) Tapa
(13) Interruptor de seguridad
(14) Recipiente
(15) Conexión de aspiración
(16) Cierre

Fig. B

(17) Botón de desbloqueo (paquete de baterías)
(18) Botón (estado de carga del paquete de baterías)
(19) Paquete de baterías *
(20) Cargador *
(21) Cable de conexión con enchufe (cargador)
(22) LED de control de carga – rojo (cargador)
(23) LED de control de carga – verde (cargador)
(24) Indicador de estado de carga (paquete de baterías)

Fig. E

(25) Estribo de cierre (cesta del filtro)

Fig. F

(26) Rejilla de protección
(27) Filtro plisado
(28) Cesta del filtro

* no incluido

Datos técnicos

20 V Aspirador de cenizas recargable	PAS 20-Li 14 A1
Número de modelo:	HG14644
Tensión nominal:	20 V ⎓ (Batería de iones de litio)
Consumo de potencia nominal:	220 W
Fuerza de aspiración:	10 kPa (100 mbar)
Potencia de aspiración:	21,5 l/s
Tipo de protección IP:	IPX0
Longitud del tubo flexible:	1,2 m
Recipiente:	
Dimensiones (Ø × Al):	28,5 cm × 24 cm
Volumen neto:	14 l

Paquete de baterías y cargador

INFORMACIÓN

▶ El paquete de baterías y el cargador no se incluyen en el volumen de suministro.

- El producto es parte de la serie **X 20 V TEAM** de **PARKSIDE** y puede utilizarse con paquetes de baterías de la serie **X 20 V TEAM** de **PARKSIDE**. Los paquetes de baterías de la serie **X 20 V TEAM** solo deben cargarse con cargadores de la serie **X 20 V TEAM**.
- El producto es compatible con todos los paquetes de baterías **X 20 V TEAM**. Para un rendimiento óptimo, recomendamos el uso de los siguientes paquetes de baterías:
  - **PAP 20 B1**
  - **PAP 20 B2**
  - **PAP 20 B3**
  - **Smart PAPS 204 B1**
  - **Smart PAPS 208 A1**
- Recomendamos cargar estos paquetes de baterías con los siguientes cargadores:
  - **PLG 20 A3**
  - **PLG 20 A4**
  - **PLG 20 C1**
  - **PLG 20 C2**
  - **PLG 20 C3**
  - **PDSLG 20 A1**
  - **Smart PLGS 2012 A1**
- Los clientes de los países siguientes pueden pedir los cargadores y las baterías de repuesto en las tiendas online de Lidl:
  Alemania (lidl.de), Francia (lidl.fr), Bélgica (lidl.be), República Checa (lidl.cz), Países Bajos (lidl.nl), Polonia (lidl.pl), Eslovaquia (lidl.sk), España (lidl.es)

  Los clientes de los demás países pueden pedirlos en www.optimex-shop.com.

Indicaciones de seguridad

¡ANTES DE USAR EL PRODUCTO, FAMILIARÍCESE CON TODAS LAS INDICACIONES DE SEGURIDAD E INSTRUCCIONES DE USO! ¡SI TRANSFIERE ESTE PRODUCTO, HÁGALO CON TODA LA DOCUMENTACIÓN!

¡Queda anulada su garantía en el caso de daños por la no contemplación de este manual de instrucciones! ¡No se asumirá ninguna responsabilidad por daños indirectos! ¡No se asumirá ninguna responsabilidad en el caso de daños materiales o a personas por un uso inadecuado o por la no contemplación de las indicaciones de seguridad!

Niños y personas con limitaciones



⚠ ¡ADVERTENCIA! ¡PELIGRO DE MUERTE O ACCIDENTES PARA BEBÉS Y NIÑOS! Nunca deje a los niños solos con el material de embalaje. Existe peligro de asfixia con el material de embalaje. Los niños a menudo subestiman los peligros.

- Este producto puede ser utilizado por niños mayores de 8 años, así como por personas con capacidades físicas, sensoriales o mentales reducidas o con falta de experiencia o conocimientos, siempre y cuando se les supervise o se les haya enseñado cómo utilizar el producto de forma segura y hayan comprendido los posibles peligros.
- No permita que los niños jueguen con el producto.

- La limpieza y mantenimiento por parte del usuario no deben ser llevados a cabo por niños, a menos que estos sean mayores de 8 años y estén bajo supervisión.

Uso previsto

⚠ **¡ADVERTENCIA! ¡Riesgo de lesión!** Un uso no conforme a lo previsto puede provocar lesiones. Utilice el producto solo conforme a estas instrucciones. Nunca intente modificar el producto en modo alguno.

Seguridad eléctrica

⚠ **¡PELIGRO! ¡Riesgo de descarga eléctrica!** Nunca intente reparar el producto usted mismo. En caso de fallo de funcionamiento, deje que solo el personal cualificado lleve a cabo las reparaciones.

⚠ **¡ADVERTENCIA! ¡Riesgo de descarga eléctrica!** No sumerja las partes eléctricas del producto en agua u otros líquidos. Nunca ponga el producto debajo del agua corriente.

⚠ **¡ADVERTENCIA! ¡Riesgo de descarga eléctrica!** No utilice ningún producto dañado. Quite el paquete de baterías del producto y póngase en contacto con su distribuidor, si estuviera dañado.

⚠ **¡ADVERTENCIA! ¡Riesgo de lesión!** Apague el producto y quite el paquete de baterías del producto antes de realizar los trabajos de limpieza y siempre que no lo vaya a usar.

- No utilice el producto si se le ha caído.

Funcionamiento

⚠ **¡ADVERTENCIA! ¡Riesgo de lesión!**

Nunca utilice el producto para aspirar
- Agua y otros líquidos,
- Cenizas ardientes,
- Cualquier material que esté a una temperatura superior a 40 °C,
- Brasas.

- Quite el paquete de baterías del producto
  - Si se produce un fallo de funcionamiento,
  - Antes de colocar/cambiar los accesorios,
  - Antes de limpiar el producto,
  - Si no va a utilizar el producto durante un periodo prolongado de tiempo y
  - Después de cada uso.
- Las piezas defectuosas deben sustituirse siempre por piezas de recambio originales.
- No cubra las rejillas de ventilación durante el funcionamiento. Existe riesgo de sobrecalentamiento y daños en el producto.

Limpieza y almacenamiento

⚠ **¡ADVERTENCIA! ¡Riesgo de lesión!** Quite el paquete de baterías del producto antes de limpiarlo o si no está en uso.

- Proteja el producto y el paquete de baterías del polvo, la radiación solar directa, el goteo y las salpicaduras.
- Guarde el producto en un lugar seco, refrigerado, protegido contra la humedad y fuera del alcance de los niños.
- Proteja el producto contra el calor. No coloque el producto cerca de llamas abiertas o fuentes de calor como hornos o aparatos de calefacción.

Uso y cuidado de la herramienta con batería

1) **Cargue las baterías solo con los cargadores recomendados por el fabricante.** Existe peligro de incendio si se utiliza un cargador, apropiado para un tipo determinado de baterías, con baterías distintas.

2) **Por ello, utilice solo las baterías apropiadas en las herramientas eléctricas.** El uso de baterías distintas puede provocar lesiones y peligro de incendio.
3) **Mantenga las baterías que no vaya a utilizar alejadas de grapas, monedas, llaves, clavos, tornillos u otros objetos metálicos, que pudieran provocar un puenteo de los contactos.** Un cortocircuito entre los contactos de la batería puede provocar quemaduras o fuego.
4) **Un uso incorrecto puede provocar que se salga el líquido de la batería. Evite todo contacto con él. En caso de contacto accidental, enjuagarse con agua. Si el líquido entra en contacto con los ojos, busque asistencia médica suplementaria.** El líquido saliente de la batería puede causar irritaciones en la piel o quemaduras.
5) **No utilice ninguna batería dañada o modificada.** Las baterías dañadas o modificadas pueden comportarse de manera imprevisible y provocar fuego, una explosión o peligros de lesión.
6) **No exponga la batería al fuego o a temperaturas muy elevadas.** El fuego o temperaturas por encima de +130 °C pueden provocar una explosión.
7) **Siga todas las instrucciones de carga y nunca cargue la batería o herramienta con batería fuera de los rangos de temperatura indicados en el manual de instrucciones.** Una carga incorrecta o fuera del rango de temperatura permitido puede dañar la batería y aumentar el peligro de incendio.

⚠ ¡CUIDADO! ¡Riesgo de explosión!
Nunca recargue baterías no recargables.



Proteja el paquete de baterías del calor, p. ej., de la radiación solar permanente, fuego, agua y humedad.

INFORMACIÓN

▶ ¡Este producto genera durante el funcionamiento un campo electromagnético! ¡En determinadas circunstancias, este campo puede afectar a implantes médicos activos o pasivos! ¡Para reducir el riesgo de lesiones graves o mortales, recomendamos que las personas con implantes médicos consulten a su médico y al fabricante del implante médico antes de utilizar este producto!

Indicaciones de seguridad del cargador

- Este dispositivo puede ser utilizado por niños a partir de los 8 años y personas con capacidades físicas, mentales o sensoriales reducidas, siempre y cuando haya una persona responsable de su seguridad que los supervise o se los haya instruido en el uso seguro del dispositivo y estos conozcan los posibles peligros.
  Los niños no deben jugar con el dispositivo. Las tareas de limpieza y mantenimiento no deben ser llevadas a cabo por niños sin supervisión.
- No cargue baterías que no sean recargables. El incumplimiento de esta indicación conlleva posibles riesgos.
- A fin de evitar riesgos, si el cable de conexión resulta dañado, sólo el fabricante,

su representante de servicio al cliente o una persona con una cualificación similar podrá realizar la sustitución.

- Proteja las partes eléctricas contra la humedad. Nunca lo sumerja en agua u otros líquidos para evitar una descarga eléctrica. Nunca ponga el dispositivo debajo del agua corriente. Observe las instrucciones de limpieza, mantenimiento y reparación.
- Este dispositivo solo es apropiado para un uso en interiores.

Antes del primer uso

Desembalar el producto

1. Extraiga el producto del embalaje y elimine todos los materiales de embalaje.
2. Compruebe la integridad de todas las piezas y si el volumen de suministro está completo (véase "Volumen de suministro").
3. Compruebe si el producto y todas las piezas se encuentran en buen estado. Si detecta algún daño o defecto, no utilice el producto, sino que proceda como se describe en el capítulo "Garantía".

Preparación

⚠ ¡ADVERTENCIA!

Apague el producto y retire el paquete de baterías **(19)** antes de desmontar/fijar piezas, limpiar el producto y cuando no lo utilice.

⚠ ¡ADVERTENCIA! ¡Peligro de incendio!

- Los materiales aspirados (p. ej., serrín, trozos de papel) y las bolsas colectoras de polvo pueden incendiarse si entran en contacto con partículas de ceniza calientes. Asegúrese de que el producto se haya vaciado y limpiado tras su último uso. No utilice bolsas colectoras de polvo.

⚠ ¡ATENCIÓN! ¡Riesgo de daños en el producto!

- Asegúrese de que el filtro plisado **(27)** se haya instalado correctamente en la cesta del filtro **(28)**. La cesta del filtro debe estar correctamente fijada a la tapa **(12)**. No utilice el producto sin filtro plisado ni cesta del filtro. En caso contrario, existe el riesgo de que las partículas de ceniza dañen el producto.

⚠ ¡ATENCIÓN! ¡Riesgo de daños en el producto!

- Asegúrese de que la cubierta protectora contra el polvo **(7)** esté bien insertada en el recipiente **(14)**. No utilice el producto sin cubierta protectora contra el polvo. En caso contrario, existe el riesgo de que las partículas de polvo de mayor tamaño obstruyan el filtro plisado **(27)**.

Comprobar el estado de carga del paquete de baterías

☐ Pulse **(18)**. El estado de carga se indica en el indicador de estado de carga **(24)**:

Color	Estado de carga
Verde	Máximo
Amarillo	Medio
Rojo	Bajo

Cargar el paquete de baterías

⚠ ¡ADVERTENCIA! ¡Riesgo de lesión!

- Antes de quitar/insertar el paquete de baterías **(19)**: Desconecte siempre el cargador **(20)** del suministro de corriente.

⚠ ¡ADVERTENCIA! ¡Riesgo de lesiones personales y daños materiales debido al uso indebido del paquete de baterías!

- Siga las indicaciones de seguridad y notas de carga, así como el uso correcto que figuran en el manual de instrucciones de su paquete de baterías y cargador de la serie **X 20 V TEAM**.
- En el manual de instrucciones aparte podrá encontrar una descripción detallada del proceso de carga y más información.

INFORMACIÓN

- Puede cargar el paquete de baterías **(19)** en cualquier momento sin reducir su vida útil.
- El paquete de baterías **(19)** no resulta dañado si se interrumpe el proceso de carga.
- Deje enfriar el cargador **(20)** durante al menos 15 minutos entre procesos de carga sucesivos.

INFORMACIÓN

▶ Antes de la puesta en marcha: Cargue el paquete de baterías **(19)** si su estado de carga es medio o bajo (véase "Comprobar el estado de carga del paquete de baterías").

1. Introduzca el paquete de baterías **(19)** en el cargador **(20)**.
2. Conecte el enchufe **(21)** a una toma de corriente. Los LED de control de carga (rojo **(22)** y verde **(23)**) muestran el estado del cargador y del paquete de baterías:

LED de control de carga	Estado
LED rojo encendido	El paquete de baterías carga.
LED verde encendido	El paquete de baterías está completamente cargado.
LED verde y LED rojo parpadean	El paquete de baterías está defectuoso.
LED rojo parpadea	El paquete de baterías está demasiado frío o demasiado caliente.
LED verde encendido (sin paquete de baterías)	El cargador está listo.

3. Si el paquete de baterías está completamente cargado:
   – Desconecte el enchufe de la toma de corriente.
   – Extraiga el paquete de baterías del cargador.

Insertar/quitar el paquete de baterías

INFORMACIÓN

▶ Antes de quitar/insertar el paquete de baterías **(19)**: Ponga el interruptor de encendido/apagado **(1)** en la posición **O**.

☐ **Insertar:** Introduzca el paquete baterías **(19)** desde arriba en el soporte del paquete baterías **(3)** hasta que encaje.

☐ **Quitar:** Pulse el botón de desbloqueo **(17)** y extraiga el paquete de baterías del soporte del paquete de baterías tirando hacia arriba.

Colocación de la cubierta protectora contra el polvo

☐ Introduzca la cubierta protectora contra el polvo **(7)** en el recipiente **(14)**.

Alinee el hueco del borde de la cubierta protectora contra el polvo con la conexión de aspiración **(15)** situada en el lado de interior del recipiente.
Asegúrese de que el borde de la cubierta protectora contra el polvo quede a ras con el borde del recipiente.

Colocación/retirada de la tapa

Fijación

1. Coloque la tapa **(12)** en el recipiente **(14)**.
2. Cierre la tapa con los cierres **(16)**.

Retirar

1. Afloje los cierres **(16)**.
2. Retire la tapa **(12)** del recipiente **(14)**.

Conexión/retirada del tubo flexible

Fig. C

Conectar

1. Nunca oriente el desbloqueo del acoplamiento de manguera **(10)** hacia arriba.
2. Inserte el acoplamiento de manguera **(9)** por completo en la conexión de aspiración **(15)** hasta que encaje en su sitio.
3. Compruebe que el tubo flexible **(11)** está correctamente instalado tirando ligeramente del acoplamiento de manguera **(9)**. El tubo flexible está correctamente instalado si el acoplamiento de manguera no se mueve.

Quitar

1. Pulse el desbloqueo del acoplamiento de manguera  **(10)**.
2. Retire el acoplamiento de manguera **(9)** de la conexión de aspiración **(15)**.

Funcionamiento

⚠ ¡ADVERTENCIA! ¡Riesgo de lesión!

▶ No aspire materiales que estén al rojo vivo. Incluso un material que parece frío por fuera puede estar muy caliente por dentro. El material caliente aspirado puede volver a encenderse en contacto con la corriente de aire.

▶ No apague las cenizas calientes con agua, ya que el cambio repentino de temperatura puede provocar grietas en la chimenea.

▶ Espere al menos 24 horas antes de aspirar una chimenea para asegurarse de que el fuego está apagado y las cenizas están frías.

Encendido/apagado del producto

☐ **Encendido:** Ponga el interruptor de encendido/apagado **(1)** en la posición **I**.

☐ **Apagado:** Ponga el interruptor de encendido/apagado en la posición **O**.

Limpieza del filtro durante el funcionamiento

Fig. D

INFORMACIÓN

- ▶ Este procedimiento se ha concebido para una limpieza intermedia cuando se aspiran grandes cantidades de cenizas. Con este procedimiento, puede limpiar el filtro plisado **(27)** con solo pulsar un botón, lo que permite aumentar la potencia de aspiración.
- ▶ Recomendamos realizar este procedimiento después de cada uso para mantener toda la potencia de aspiración del producto.

1. Inserte la boquilla **(8)** en la conexión para la limpieza de filtros **(4)**.
2. Mantenga pulsado el botón para la limpieza de filtros **(5)** durante 2 segundos.
   Espere al menos 4 segundos antes de volver a pulsar el botón de limpieza de filtros.
   Repita este ciclo al menos 5 veces.

Después del uso

⚠ ¡ADVERTENCIA!



Apague el producto y retire el paquete de baterías **(19)** antes de desmontar/fijar piezas, limpiar el producto y cuando no lo utilice.

Vaciado del recipiente

⚠ ¡ADVERTENCIA!

- ▶ Vacíe y limpie el recipiente **(14)** después de su uso para evitar la acumulación de materiales que puedan suponer un riesgo de incendio en el producto.

INFORMACIÓN

- ▶ En caso necesario, limpie el filtro plisado **(27)** a mano (véase "Limpieza manual del filtro").

1. Retire la tapa **(12)** del recipiente **(14)** (véase "Colocación/retirada de la tapa").
2. Retire la cubierta protectora contra el polvo **(7)** del recipiente **(14)**.
3. Vacíe el recipiente.
4. Limpie el recipiente (véase "Limpieza y cuidado").
5. Introduzca la cubierta protectora contra el polvo **(7)** en el recipiente **(14)** (véase "Colocación de la cubierta protectora contra el polvo").
6. Fije la tapa en el recipiente (véase "Colocación/retirada de la tapa").

Almacenamiento de la boquilla

☐ Inserte la boquilla **(8)** en la conexión para la limpieza de filtros **(4)** o colóquela en la parte superior del asa de transporte **(2)**.

Subsanación de problemas

Problema	Causa posible	Solución
El producto no funciona.	El paquete de baterías **(19)** no se ha insertado.	Inserte el paquete de baterías (véase "Insertar/quitar el paquete de baterías").
	El estado de carga del paquete de baterías **(19)** es bajo.	Cargue el paquete de baterías (véase "Cargar el paquete de baterías").
La potencia de aspiración se reduce y el producto no aspira la suciedad.	El recipiente **(14)** está lleno.	Vacíe el recipiente (véase "Vaciado del recipiente").
	La vía de circulación del aire está bloqueada.	Revise las siguientes piezas en busca de obstrucciones y elimine esas obstrucciones: **(7)** Cubierta protectora contra el polvo **(8)** Boquilla **(11)** Tubo flexible **(14)** Recipiente
	El filtro plisado **(27)** está obstruido.	Limpie el filtro plisado (véase "Limpieza del filtro durante el funcionamiento" o "Limpieza manual del filtro").

Problema	Causa posible	Solución
La fuerza de aspiración se reduce incluso después de limpiar el filtro plisado **(27)**.	El filtro plisado está dañado.	Sustituya el filtro plisado (véase "Sustitución del filtro").
El producto se sobrecalienta.	El filtro plisado **(27)** está obstruido.	Limpie el filtro plisado (véase "Limpieza del filtro durante el funcionamiento" o "Limpieza manual del filtro").
El polvo se sale del producto.	La tapa **(12)** no está bien fijada.	Fije la tapa correctamente (véase "Colocación/retirada de la tapa").

Limpieza y cuidado

⚠ ¡ADVERTENCIA!



Apague el producto y retire el paquete de baterías **(19)** antes de desmontar/fijar piezas, limpiar el producto y cuando no lo utilice.

⚠ ¡ATENCIÓN! ¡Riesgo de daños en el producto!

- ▶ Para limpiar el producto, no utilice productos de limpieza abrasivos o agresivos, cepillos duros u objetos afilados.
- ▶ En ningún caso permita la penetración de líquidos en el producto.

- ■ Una limpieza regular y adecuada contribuirá a garantizar un uso seguro y a prolongar la vida útil del producto.
- ☐ Mantenga siempre el producto limpio, seco, sin aceite y sin grasa.
- ☐ Después de cada uso y antes de guardarlo: Elimine el polvo del producto.
- ☐ Limpie el producto con un paño seco. Utilice un cepillo suave para las zonas de difícil acceso.
- ☐ Limpie las rejillas de ventilación **(6)** con un cepillo suave.
- ☐ Este producto no contiene ninguna pieza que pueda ser reparada por el usuario. Póngase en contacto con un centro de servicio autorizado o con una persona con cualificación similar para realizar la correspondiente revisión o reparación.

Limpieza manual del filtro

Fig. E, F

⚠ ¡ATENCIÓN! ¡Riesgo de daños en el producto!

- ▶ No frote ni cepille el filtro plisado **(27)**.

1. Retire la tapa **(12)** del recipiente **(14)** (véase "Colocación/retirada de la tapa").
2. Dele la vuelta a la tapa **(12)**.
3. Levante el estribo de cierre **(25)** para desbloquear la cesta del filtro **(28)**.
4. Retire la cesta del filtro **(28)** de la tapa **(12)**.
5. Retire el filtro plisado **(27)** de la cesta del filtro **(28)**.
6. Sacuda con cuidado la suciedad del filtro plisado **(27)**. En caso necesario, limpie el filtro plisado bajo el grifo. Deje que el filtro plisado se seque por completo.
7. Limpie la cesta del filtro **(28)** con un paño seco.
8. Inserte el filtro plisado **(27)** en la cesta del filtro **(28)**.
9. Coloque la cesta del filtro **(28)** en la tapa **(12)**. El borde de la cesta del filtro debe presionar el interruptor de seguridad **(13)**. En caso contrario, el producto no es funcional.
10. Baje el estribo de cierre **(25)** para bloquear la cesta del filtro **(28)**.
11. Fije la tapa **(12)** en el recipiente **(14)** (véase "Colocación/retirada de la tapa").

Sustitución del filtro

⚠ ¡ADVERTENCIA!

- ▶ Revise regularmente el filtro plisado **(27)** para detectar daños o deformaciones. Un filtro plisado dañado o deformado no se puede limpiar y debe sustituirse. Esto es necesario para mantener la funcionalidad del producto y protegerlo de daños.
- ▶ Utilice únicamente filtros de repuesto de Lidl o de distribuidores especializados autorizados. Los filtros que no son compatibles con el producto pueden causar lesiones y dañar el producto.

- ☐ Siga las instrucciones del apartado "Limpieza manual del filtro" y sustituya el filtro plisado antiguo **(27)** por uno nuevo idéntico.

Almacenamiento

- ■ La temperatura para el almacenamiento a largo plazo (más de 3 meses) debería estar entre +10 °C y +30 °C con una humedad relativa no superior al 60 %.
- ☐ Limpie el producto (véase "Limpieza y cuidado").

- ☐ Guarde el producto en un lugar oscuro, seco, libre de heladas y bien ventilado.
- ☐ Guarde siempre el producto en un lugar no accesible para niños.

Indicaciones sobre el paquete de baterías

- ☐ Guarde el paquete de baterías **(19)** solo si está parcialmente cargado. El estado de carga del paquete de baterías debe situarse entre el 40 % y el 60 % en caso de un almacenamiento prolongado (el indicador de estado de carga **(24)** se ilumina en rojo o naranja).
- ☐ Durante una fase de almacenamiento más larga, compruebe el estado de carga del paquete de baterías cada 3 meses aproximadamente. Si es necesario, vuelva a cargarlo.

Transporte

- ☐ Lleve el producto por el asa de transporte **(2)**.
- ☐ Proteja el producto contra golpes fuertes y vibraciones intensas que puedan ocurrir durante el transporte en vehículos.
- ☐ Asegure el producto para evitar desplazamientos y caídas.

Eliminación



Tenga en cuenta el distintivo del embalaje para la separación de residuos. Está compuesto por abreviaturas (a) y números (b) que significan lo siguiente: 1–7: plásticos/20–22: papel y cartón/ 80–98: materiales compuestos.

Producto:



Para obtener información sobre las posibilidades de desecho del producto al final de su vida útil, acuda a la administración de su comunidad o ciudad.



No tire el producto junto con la basura doméstica cuando ya no le sea útil. Deséchelo en un contenedor de reciclaje. Diríjase a la administración competente para obtener información sobre los puntos de recogida de residuos y sus horarios.

Las pilas/baterías defectuosas o usadas deben ser recicladas. Recicle las pilas/baterías y/o el producto en los puntos de recogida adecuados.



¡Daños en el medio ambiente por un reciclaje indebido de las pilas/baterías!

Retire las baterías/paquete de pilas del producto antes de desecharlo.

Las pilas/baterías no deben eliminarse junto con los residuos domésticos. Estas pueden contener metales pesados tóxicos que deben tratarse conforme a la normativa aplicable a los residuos especiales. Los símbolos químicos de los metales pesados son: Cd = cadmio, Hg = mercurio, Pb = plomo. Las pilas/baterías deben reciclarse en un punto de recolección específico para ello.

Garantía

El producto ha sido fabricado según normas de calidad exigentes y ha sido probado minuciosamente antes de la entrega. En caso de fallos de material o de fabricación, dispone de derechos legales frente al vendedor del producto. Nuestra garantía mencionada a continuación no restringe sus derechos legales de ningún modo.

La garantía para este producto es de 3 años a partir de la fecha de compra. La garantía empieza el día de la fecha de compra. Conserve el justificante de compra original en un lugar seguro, ya que este documento es necesario para demostrar la compra.

Todos los daños o defectos ya presente en el momento de la compra deben informarse inmediatamente tras desembalar el producto.

Si el producto presenta defectos de material o fabricación en los 3 años a partir de la fecha de compra, lo repararemos o sustituiremos, según nuestra elección, gratuitamente para usted. El período de garantía no se extiende por una reclamación de garantía aprobada. Esto también es aplicable a las piezas sustituidas y reparadas.

La garantía pierde su validez si el producto se daña o se utiliza o mantiene de forma inadecuada.

La garantía cubre defectos de material y fabricación. Esta garantía no cubre las piezas del producto sujetas a un uso y desgaste normal y, por lo tanto, consideradas piezas de desgaste (por ej. pilas, mangueras, cartuchos de tinta) ni los daños a las piezas frágiles, por ej. interruptores o piezas de cristal.

Tramitación de la garantía

Para garantizar un procesamiento rápido de su consulta, por favor, siga las indicaciones siguientes:

Para cualquier consulta, tenga a mano el recibo y el número de artículo (IAN 544815_2601) como justificante de compra.

Encontrará el número de articulo en la placa de características del producto, un gravado en el producto, la portada de las instrucciones (abajo a la izquierda) o el adhesivo en la parte posterior o inferior del producto.

Si se producen fallos de funcionamiento o cualquier otro defecto, contacte primero por teléfono o correo electrónico con el departamento de servicio mencionado a continuación.

Entonces podrá enviar gratuitamente para usted un producto registrado como defectuoso a la dirección de servicio que se le proporcione adjuntando la factura de compra (recibo) e indicando cuál es el defecto y cuándo tuvo lugar.



En parkside-diy.com puede visualizar y descargar este y muchos otros manuales. Con este código QR accede directamente a parkside-diy.com. Seleccione su país y busque los manuales de instrucciones a través de la máscara de búsqueda. Introduciendo el número de artículo (IAN) 544815_2601 accede al manual de instrucciones de su artículo.

Asistencia

(ES) **Asistencia en España**
Tel.: 900994940
Formulario de contacto en *parkside-diy.com*
IAN 544815_2601

CE

Liste over anvendte piktogrammer/symboler ... Side 101
Forskriftsmæssig anvendelse ... Side 102
Leveringsomfang ... Side 102
Liste over dele ... Side 102
Tekniske data ... Side 102
Sikkerhedsanvisninger ... Side 103
Sikkerhedsanvisninger for opladere ... Side 105
Før første brug ... Side 105
Udpakning af produktet ... Side 105
Klargøring ... Side 106
Kontrol af batteripakkens opladningsstatus ... Side 106
Opladning af batteripakken ... Side 106
Isætning/fjernelse af batteripakken ... Side 106
Montering af støvbeskyttelsesdækslet ... Side 107
Montering/afmontering af låget ... Side 107
Tilslutning/udtagning af slangen ... Side 107
Betjening ... Side 107
Tænd/sluk produktet ... Side 107
Rengøring af filteret under brug ... Side 107
Efter brug ... Side 107
Tømning af beholderen ... Side 107
Opbevaring af dysen ... Side 107
Fejlafhjælpning ... Side 108
Rengøring og vedligeholdelse ... Side 108
Rengøring af filteret i hånden ... Side 108
Udskift filteret ... Side 109
Opbevaring ... Side 109
Transport ... Side 109
Bortskaffelse ... Side 109
Garanti ... Side 109
Afvikling af garantisager ... Side 110
Service ... Side 110

Liste over anvendte piktogrammer/symboler

	Læs betjeningsvejledningen!		Anvend kun produktet indendørs i tørre lokaler!
	**FARE!** – Betegner en faresituation med høj risikofaktor, som, hvis den ikke afværges, medfører dødsfald eller alvorlige kvæstelser (fx fare for kvælning)		Opsug aldrig glødende materialer!
	**ADVARSEL!** – Betegner en fare med middel risikograd, som kan medføre dødsfald eller alvorlige kvæstelser, hvis den ikke undgås (fx risiko for elektrisk stød)		Opsug ikke brændende aske!
	**FORSIGTIG!** – Betegner en fare med lav risikograd, som kan medføre lette til moderate kvæstelser, hvis den ikke undgås (fx forbrændingsfare)		Opsug kun kold aske, temperatur maks. 40 °C!
	**OBS!** – Advarer om mulige tingskader (fx kortslutningsfare)		Opsug ikke vand og væsker af nogen slags!
	**ADVARSEL, BRANDFARE!** Dette symbol betyder, at der ikke må opsuges brændende materialer. Vent med at gøre rent, til asken er kølet helt af. Holdes på sikker afstand af åben ild og varmekilder.		Sluk for produktet, og fjern batteripakken **(19)**, før du monterer/afmonterer dele, rengør produktet, eller hvis du ikke bruger produktet.
	Fare – risiko for elektrisk stød!		Beskyt batteripakken **(19)** mod varme og konstant, stærkt sollys.
Ø	Diameter		Beskyt batteripakken **(19)** mod ild.
	Vekselstrøm/-spænding		Jævnstrøm/-spænding
IPX0	Produktet er ikke beskyttet mod vandindtrængning.		Beskyt batteripakken **(19)** mod vand og fugt.
	Låst	T3.15A	Sikring
	Låst op	 	Sikkerhedsanvisninger Handlingsanvisninger
CE	CE-mærket bekræfter overensstemmelse med de for produktet gældende EU-direktiver.		

20 V BATTERIDREVET ASKESUGER

Forskriftsmæssig anvendelse

⚠ ADVARSEL!

- ▶ "Kold aske" er aske, som er afkølet i tilstrækkelig lang tid og ikke indeholder gløder. Dette kan konstateres ved at rive igennem aksen med et hjælpemiddel af metal, før produktet tages i brug. Der udgår ingen mærkbar varmestråling fra kold aske.
- ▶ Opsug kun aske fra tilladte brændstoffer!

- Produktet er beregnet til fjernelse af kold aske med en temperatur på højest 40 °C og andre kolde små dele fra skorstene, brændeovne, askebægere eller grillrister.
- Produktet er ikke egnet til opsugning af følgende materialer/genstande:
  - Væsker
  - Sod og gløder
  - Cement-, gips- og kalkstøv
  - Brændbare, eksplosive eller sundhedsfarlige materialer
  - Kedelanlæg og olieovne
- Enhver anden brug eller ændring af produktet gælder som ikke-forskriftsmæssig og kan forårsage farer som død, kvæstelser og tingskader.
- Fabrikanten hæfter ikke for skader, der opstår som følge af ikke-forskriftsmæssig anvendelse.
- Produktet er udelukkende beregnet til husholdningsbrug. Produktet er ikke beregnet til erhvervsmæssigt brug.

Leveringsomfang

⚠ ADVARSEL!

- ▶ Produktet og emballagen er ikke legetøj til børn! Børn må ikke lege med plastposer, folier og smådele! Der er fare for slugning og kvælning!

INFO

- ▶ Batteripakke og oplader medfølger ikke ved leveringen.

Ved udpakning af produktet skal det kontrolleres, at leverancen er komplet, og at alle dele er i en god tilstand. Før anvendelse skal al emballage fjernes.

1 Beholder
1 Låg (med formonteret filterenhed)
1 Slange
1 Støvbeskyttelsesdæksel
1 Betjeningsvejledning

Liste over dele

Slå før læsningen op på siderne med figurerne, og gør dig fortrolig med alle produktets funktioner.

Fig. A

(1) Til/fra-kontakt
(2) Bærehåndtag
(3) Batteripakkeholder
(4) Studs til filterrensning
(5) Knap til filterrensning
(6) Ventilationsåbninger
(7) Støvbeskyttelsesdæksel
(8) Dyse
(9) Slangekobling
(10) Lås på slangekobling
(11) Slange
(12) Låg
(13) Sikkerhedskontakt
(14) Beholder
(15) Sugetilslutning
(16) Låsebeslag

Fig. B

(17) Låseknap (batteripakke)
(18) Knappen (batteripakkens ladeniveau)
(19) Batteripakke *
(20) Oplader *
(21) Tilslutningsledning med netstik (oplader)
(22) Ladekontrol-LED - rød (oplader)
(23) Ladekontrol-LED - grøn (oplader)
(24) Indikator for ladeniveau (batteripakke)

Fig. E

(25) Låsebøjle (filterkurv)

Fig. F

(26) Sikkerhedsgitter
(27) Lamelfilter
(28) Filterkurv

Tekniske data

20 V Batteridrevet askesuger	PAS 20-Li 14 A1
Modelnummer:	HG14644
Nominel spænding:	20 V ⎓ (Li-ion-batteri)
Nominelt effektforbrug:	220 W
Sugekraft:	10 kPa (100 mbar)
Sugeeffekt:	21,5 l/s

* medfølger ikke

20 V Batteridrevet askesuger	PAS 20-Li 14 A1
IP-tæthedsklasse:	IPX0
Slangelængde:	1,2 m
Beholder:	
Dimensioner (Ø × H):	28,5 cm × 24 cm
Nettovolumen:	14 l

Batteripakke og oplader

INFO

▶ Batteripakke og oplader medfølger ikke ved leveringen.

- Produktet er del af serien **X 20 V TEAM** fra **PARKSIDE** og kan anvendes med batteripakker fra serien **X 20 V TEAM** fra **PARKSIDE**. Batteripakkerne fra serien **X 20 V TEAM** må kun oplades med opladere fra serien **X 20 V TEAM**.
- Produktet er kompatibelt med alle **X 20 V TEAM**-batteripakker. For at opnå en optimal ydelse anbefaler vi, at du bruger følgende batteripakker:
  - **PAP 20 B1**
  - **PAP 20 B2**
  - **PAP 20 B3**
  - **Smart PAPS 204 B1**
  - **Smart PAPS 208 A1**
- Vi anbefaler at oplade disse batteripakker med følgende opladere:
  - **PLG 20 A3**
  - **PLG 20 A4**
  - **PLG 20 C1**
  - **PLG 20 C2**
  - **PLG 20 C3**
  - **PDSLG 20 A1**
  - **Smart PLGS 2012 A1**
- Kunder i følgende lande kan bestille kompatible erstatningsbatterier og opladere i Lidls onlinebutikker: Tyskland (lidl.de), Frankrig (lidl.fr), Belgien (lidl.be), Tjekkiet (lidl.cz), Holland (lidl.nl), Polen (lidl.pl), Slovakiet (lidl.sk), Spanien (lidl.es)
  Kunder i andre lande kan bestille disse på www.optimex-shop.com.

⚠ Sikkerhedsanvisninger

FØR PRODUKTET TAGES I BRUG SKAL DU VÆRE FORTROLIG MED ALLE SIKKERHEDS- OG BETJENINGSANVISNINGER! HVIS PRODUKTET OVERLADES TIL TREDJEMAND, SKAL ALLE DOKUMENTER MEDFØLGE!

Hvis der opstår skader som følge af, at betjeningsvejledningen ikke følges, bortfalder erstatningsansvaret! Leverandøren påtager sig intet ansvar for følgeskader! Leverandøren påtager sig intet ansvar for ting- eller personskader, der opstår som følge af forkert anvendelse, eller hvis sikkerhedsanvisningerne ikke følges!

Børn og personer med handicap



⚠ ADVARSEL! FARE FOR DØDSFALD OG ULYKKER FOR BØRN OG SPÆDBØRN!
Børn må aldrig være alene med emballagematerialet uden opsyn. Emballagematerialet udgør risiko for kvælning. Børn undervurderer ofte faresituationer.

- Produktet kan anvendes af børn over 8 år og personer med reducerede fysiske, sensoriske eller mentale evner, eller mangel på erfaring og viden, hvis de er under opsyn eller modtager instruktioner i forhold til sikker brug af produktet, og hvis de har forstået hvilke farer der er.
- Børn må ikke lege med produktet.
- Rengøring og brugervedligeholdelse må ikke udføres af børn, medmindre de er ældre end 8 år og under opsyn.

Forskriftsmæssig anvendelse

⚠ ADVARSEL! Fare for kvæstelser! Enhver uautoriseret brug kan medføre kvæstelser. Anvend kun produktet i henhold til denne vejledning. Forsøg ikke at ændre produktet på nogen måde.

Elektrisk sikkerhed

⚠ FARE! Risiko for elektrisk stød!
Forsøg ikke selv at reparere produktet. Ved funktionsfejl må reparationer udelukkende udføres af kvalificerede medarbejdere.

⚠ **ADVARSEL! Risiko for elektrisk stød!** Produktets elektriske dele må aldrig nedsænkes i vand eller andre væsker. Hold aldrig produktet under rindende vand.

⚠ **ADVARSEL! Risiko for elektrisk stød!** Anvend aldrig et beskadiget produkt. Fjern batteripakken fra produktet, og ret henvendelse til forhandleren, hvis den er beskadiget.

⚠ **ADVARSEL! Fare for kvæstelser!** Sluk for produktet, og fjern batteripakken fra produktet, før produktet rengøres, og når produktet ikke anvendes.

- Produktet må ikke tages i brug, hvis det er blevet tabt på gulvet.

Betjening

⚠ **ADVARSEL! Fare for kvæstelser!**

Anvend aldrig produktet til at opsuge
- Vand og andre væsker,
- Brændende aske,
- Ethvert materiale med en temperatur over 40 °C,
- Gløder.

- Fjern batteripakken fra produktet
  - Når der opstår en fejl,
  - Før der påsættes/udskiftes tilbehørsdele,
  - Før produktet rengøres,
  - Hvis produktet ikke anvendes i længere tid og
  - Efter hver anvendelse.
- Defekte dele skal altid erstattes af originale reservedele.
- Ventilationsåbningerne må ikke tildækkes under drift. Risiko for overophedning og skader på produktet.

Rengøring og opbevaring

⚠ **ADVARSEL! Fare for kvæstelser!** Fjern batteripakken fra produktet, før det rengøres, eller når det ikke er i brug.

- Beskyt produktet og batteripakken mod støv, direkte sol, vanddråber og -stænk.
- Opbevar produktet på et tørt, køligt sted, beskyttet mod fugt og uden for børns rækkevidde.
- Beskyt produktet mod varme. Anbring ikke produktet i nærheden af åben ild eller varmekilder som ovne eller varmeovne.

Anvendelse og håndtering af batteridrevne værktøjer

1) **Oplad kun batterier med opladere, der anbefales af fabrikanten.** Hvis en oplader, der er beregnet til en bestemt type batterier, anvendes med et andet batteri, er der fare for brand.
2) **Anvend kun det dertil beregnede batteri i elektroværktøjet.** Anvendelse af andre batterier kan medføre brandfare og kvæstelser.
3) **Hold ubrugte batterier væk fra papirklips, mønter, nøgler, søm, skruer eller andre mindre metalgenstande, som kan forårsage en kortslutning af kontakterne.** Kortslutning mellem batteriets kontakter kan medføre forbrændinger eller brand.
4) **Ved forkert anvendelse kan der trænge væsker ud af batteriet. Undgå kontakt med disse væsker. Ved tilfældig kontakt skylles der med vand. Hvis væskerne kommer i øjnene skal der desuden tages kontakt med en læge.** Udsivende

batterivæske kan medføre hudirritationer eller forbrændinger.

5) **Anvend ikke beskadigede eller modificerede batterier.** Beskadigede eller modificerede genopladelige batterier kan medføre uforudsigelige hændelser, brand, eksplosion eller fare for kvæstelser.
6) **Udsæt aldrig et batteri for ild eller for høje temperaturer.** Ild eller temperaturer over +130 °C kan fremkalde en eksplosion.
7) **Følg alle anvisninger for opladning, og oplad aldrig batteriet eller det batteridrevne værktøj uden for det i brugsvejledningen anførte temperaturområde.** Forkert opladning eller opladning uden for det tilladte temperaturområde kan ødelægge batteriet og øge risikoen for brand.

⚠ **FORSIGTIG! Eksplosionsfare!**
Ikke-genopladelige batterier må aldrig oplades.






Beskyt batteripakken mod varme, f.eks. også mod vedvarende solpåvirkning, ild, vand og fugt.

INFO

- Dette produkt udsender et elektrisk felt under brug! Under bestemte omstændigheder kan dette felt påvirke aktive eller passive medicinske implantater! For at mindske risikoen for alvorlige eller dødelige kvæstelser anbefaler vi, at personer med medicinske implantater konsulterer en læge samt producenten af det medicinske implantat inden brug af produktet!

Sikkerhedsanvisninger for opladere

- Dette apparat kan bruges af børn fra 8 år og opefter, samt af personer med begrænsede fysiske, følelsesmæssige eller mentale evner eller med mangel på erfaring og viden, når de er under opsyn eller blevet vejledt i sikker brug af apparatet og har forståelse for de derudaf resulterende farer.
  Børn må ikke lege med apparatet.
  Rengøring og brugervedligeholdelse må kun udføres af børn, hvis de er under opsyn.
- Oplad aldrig ikke-genopladelige batterier. Det medfører fare ikke at overholde denne anvisning.
- Hvis produktets tilslutningsledning er beskadiget, skal den udskiftes af producenten eller dennes kundeservice eller en tilsvarende kvalificeret person for at undgå farlige situationer.
- Beskyt elektriske dele mod fugt. For at undgå elektriske stød, må de aldrig nedsænkes i vand eller andre væsker. Apparatet må aldrig holdes under rindende vand. Følg henvisningerne om rengøring, vedligeholdelse og reparation.
- Apparatet er kun egnet til indendørs brug.

Før første brug

Udpakning af produktet

1. Tag produktet ud af emballagen, og fjern samtlige emballagematerialer og beskyttelsesfolier.
2. Kontrollér, om alle dele er til stede, og om det beskrevne leveringsomfang er komplet (se "Leveringsomfang").
3. Kontrollér, at produktet og alle dele er i god stand. Hvis du konstaterer en beskadigelse eller en defekt, så anvend ikke produktet, men gå frem som beskrevet i kapitlet "Garanti".

Klargøring

⚠ ADVARSEL!



Sluk for produktet, og fjern batteripakken **(19)**, før du monterer/afmonterer dele, rengør produktet, eller hvis du ikke bruger produktet.

⚠ ADVARSEL! Brandfare!

- Opsugede materialer (f.eks. savsmuld, papirstrimler) og støvopsamlingsposer kan antændes, hvis de kommer i kontakt med varme askepartikler. Sørg for, at produktet tømmes og rengøres efter sidste brug. Anvend ikke støvopsamlingsposer.

⚠ OBS! Risiko for produktskader!

- Kontroller, at lamelfilteret **(27)** sidder korrekt i filterkurven **(28)**. Filterkurven skal fastgøres korrekt til låget **(12)**. Brug ikke produktet uden lamelfilteret og filterkurven monteret. I modsat fald kan askepartikler beskadige produktet.
- Kontroller, at støvbeskyttelsesdækslet **(7)** sidder korrekt i beholderen **(14)**. Brug ikke produktet uden støvbeskyttelsesdækslet monteret. I modsat fald kan større støvpartikler tilstoppe lamelfilteret **(27)**.

Kontrol af batteripakkens opladningsstatus

☐ Tryk på knappen **(18)**. Ladeniveauet vises på indikatoren for ladeniveau **(24)**:

Farve	Opladningsstatus
Grøn	Maksimum
Gul	Medium
Rød	Lav

Opladning af batteripakken

⚠ ADVARSEL! Fare for kvæstelser!

- Før du tager batteripakken **(19)** ud eller sætter den i: Tag opladerens **(20)** stik ud af stikkontakten.

⚠ ADVARSEL! Risiko for personskade og tingsskade som følge af forkert håndtering af batteripakken!

- Vær opmærksom på sikkerhedsanvisningerne til opladning og korrekt brug, som er angivet i den medfølgende betjeningsvejledning til din batteripakke og opladeren i serien **X 20 V TEAM**.

⚠ ADVARSEL! Risiko for personskade og tingsskade som følge af forkert håndtering af batteripakken!

- En detaljeret beskrivelse af opladningsprocessen og yderligere oplysninger finder du i den separate betjeningsvejledning.

INFO

- Du kan når som helst genoplade batteripakken **(19)** uden at forkorte dens levetid.
- Batteripakken **(19)** beskadiges ikke ved afbrydelse af opladningsprocessen.
- Lad opladeren **(20)** køle af i mindst 15 minutter mellem de forskellige opladninger.
- Inden ibrugtagning: Oplad batteripakken **(19)**, hvis dens opladningsstatus er middel eller lav (se "Kontrol af batteripakkens opladningsstatus").

1. Sæt batteripakken **(19)** i opladeren **(20)**.
2. Tilslut netstikket **(21)** til en stikkontakt. Ladekontrol-LED'erne (rød **(22)** og grøn **(23)**) viser opladerens og batteripakkens status:

Ladekontrol-LED'er	Status
Den røde LED lyser	Batteripakken oplades.
Den grønne LED lyser	Batteripakken er fuldt opladet.
Den grønne LED og den røde LED blinker	Batteripakken er defekt.
Den røde LED blinker	Batteripakken er for kold eller for varm.
Den grønne LED lyser (uden batteripakke)	Opladeren er driftsklar.

3. Når batteripakken er fuldt opladet:
   - Træk netstikket ud af stikkontakten.
   - Fjern batteripakken fra opladeren.

Isætning/fjernelse af batteripakken

INFO

- Før du tager batteripakken **(19)** ud eller sætter den i: Sæt til/fra-kontakten **(1)** i positionen **O**.

☐ **Isætning:** Skub batteripakken **(19)** i batteripakkeholderen **(3)** oppefra, til batteripakken går i indgreb.

☐ **Udtagning:** Tryk på låseknappen **(17)**, og træk batteripakken op og ud af batteripakkeholderen.

Montering af støvbeskyttelsesdækslet

☐ Sæt støvbeskyttelsesdækslet **(7)** i beholderen **(14)**. Sæt udskæringen i kanten af støvbeskyttelsesdækslet på sugetilslutningen **(15)** på indersiden af beholderen. Sørg for, at kanten af støvbeskyttelsesdækslet flugter med beholderens kant.

Montering/afmontering af låget

Montering

1. Sæt låget **(12)** på beholderen **(14)**.
2. Fastgør låget med låsebeslagene **(16)**.

Afmontering

1. Løsn låsebeslagene **(16)**.
2. Tag låget **(12)** af beholderen **(14)**.

Tilslutning/udtagning af slangen

Fig. C

Tilslutning

1. Låsen på slangekoblingen **(10)** skal vende opad.
2. Skub slangekoblingen **(9)** helt ind i sugetilslutningen **(15)**, til den går i indgreb.
3. Kontroller, om slangen **(11)** er isat korrekt ved at trække i slangekoblingen **(9)**. Slangen er korrekt installeret, hvis slangekoblingen ikke kan bevæges.

Fjernelse

1. Tryk på låseknappen på slangekoblingen **(10)**.
2. Træk slangekoblingen **(9)** ud af sugetilslutningen **(15)**.

Betjening

⚠ ADVARSEL! Fare for kvæstelser!

- ▶ Opsug ingen glødende materialer. Også materiale, som udefra ser ud som om, det er afkølet, kan stadig være meget varmt indvendigt. Varmt materiale, som suges op, kan antænde igen i luftstrømmen.
- ▶ Sluk ikke glødende aske med vand, da den pludselige temperaturforskel kan medføre revner i kaminen.
- ▶ Vent mindst 24 timer, før du støvsuger en kamin for at sikre, at ilden er slukket, og asken er afkølet.

Tænd/sluk produktet

☐ **Tilkobling:** Sæt til/fra-kontakten **(1)** i positionen **I**.
☐ **Frakobling:** Sæt til/fra-kontakten i positionen **O**.

Rengøring af filteret under brug

Fig. D

INFO

- ▶ Denne procedure er beregnet til rengøring under brug, når du suger store mængder aske op. Proceduren gør det muligt at rense lamelfilteret **(27)** ved tryk på en knap, så sugeeffekten kan øges.
- ▶ Vi anbefaler at udføre denne proces efter hver brug for at bevare produktets fulde sugeeffekt.

1. Sæt dysen **(8)** i studsen til filterrensning **(4)**.
2. Hold knappen til filterrensning **(5)** inde i 2 sekunder. Vent i mindst 4 sekunder, før du trykker på knappen til filterrensning igen.
   Gentag proceduren mindst 5 gange.

Efter brug

⚠ ADVARSEL!



Sluk for produktet, og fjern batteripakken **(19)**, før du monterer/afmonterer dele, rengør produktet, eller hvis du ikke bruger produktet.

Tømning af beholderen

⚠ ADVARSEL!

- ▶ Tøm og rengør beholderen **(14)** efter brug for at undgå, at der samles materialer, der kan medføre brandfare.

INFO

- ▶ Rengør om nødvendigt lamelfilteret **(27)** i hånden (se "Rengøring af filteret i hånden").

1. Tag låget **(12)** af beholderen **(14)** (se "Montering/afmontering af låget").
2. Tag støvbeskyttelsesdækslet **(7)** ud af beholderen **(14)**.
3. Tøm beholderen.
4. Rengør beholderen (se "Rengøring og vedligeholdelse").
5. Sæt støvbeskyttelsesdækslet **(7)** i beholderen **(14)** (se "Montering af støvbeskyttelsesdækslet").
6. Fastgør låget på beholderen (se "Montering/afmontering af låget").

Opbevaring af dysen

☐ Sæt dysen **(8)** i studsen til filterrensning **(4)**, eller sæt den oven i bærehåndtaget **(2)**.

Fejlafhjælpning

Problem	Mulig årsag	Løsning
Produktet fungerer ikke.	Den genopladelige batteripakke **(19)** er ikke sat i.	Sæt batteripakken i (se "Isætning/fjernelse af batteripakken").
	Batteripakkens **(19)** batteriniveau er for lavt.	Oplad batteripakken (se "Opladning af batteripakken").
Sugeeffekten er reduceret, og produktet suger ikke snavs.	Beholderen **(14)** er fuld.	Tøm beholderen (se "Tømning af beholderen").
	Luftvejen er blokeret.	Kontroller følgende dele for forstoppelse, og fjern eventuelle forstoppelser: **(7)** Støvbeskyttelsesdæksel **(8)** Dyse **(11)** Slange **(14)** Beholder
	Lamelfilteret **(27)** er tilstoppet.	Rengør lamelfilteret (se "Rengøring af filteret under brug" eller "Rengøring af filteret i hånden").
Sugeeffekten er også reduceret efter rengøringen af lamelfilteret **(27)**.	Lamelfilteret er beskadiget.	Udskift lamelfilteret (se "Udskift filteret").
Produktet er overophedet.	Lamelfilteret **(27)** er tilstoppet.	Rengør lamelfilteret (se "Rengøring af filteret under brug" eller "Rengøring af filteret i hånden").
Der kommer støv ud af produktet.	Låget **(12)** er ikke monteret korrekt.	Fastgør låget korrekt (se "Montering/afmontering af låget").

Rengøring og vedligeholdelse

⚠ ADVARSEL!

Sluk for produktet, og fjern batteripakken **(19)**, før du monterer/afmonterer dele, rengør produktet, eller hvis du ikke bruger produktet.

⚠ OBS! Risiko for produktskader!

- ▶ Anvend ikke skuremidler, aggressive rengøringsmidler, hårde børster eller spidse genstande til rengøring af produktet.
- ▶ Sørg for, at der aldrig trænger væske ind i produktet.

- ■ Regelmæssig og korrekt rengøring bidrager til sikker brug og til forlængelse af produktets levetid.
- ☐ Hold altid produktet rent, tørt og frit for olie og fedt.
- ☐ Efter hver anvendelse og før opbevaring: Fjern støv fra produktet.
- ☐ Rengør produktet med en tør klud. Anvend en blød børste til svært tilgængelige steder.
- ☐ Rengør ventilationsåbningerne **(6)** med en blød børste.
- ☐ Dette produkt indeholder ingen dele, som brugeren selv kan reparere. Henvend dig til et autoriseret servicecenter eller en tilsvarende kvalificeret person, for at kontrollere og reparere produktet.

Rengøring af filteret i hånden

Fig. E, F

⚠ OBS! Risiko for produktskader!

- ▶ Gnid eller børst ikke lamelfilteret **(27)**.

1. Tag låget **(12)** af beholderen **(14)** (se "Montering/afmontering af låget").
2. Vend låget **(12)** om.
3. Vip låsebøjlen **(25)** opad for at frigøre filterkurven **(28)**.
4. Tag filterkurven **(28)** af låget **(12)**.
5. Tag lamelfilteret **(27)** ud af filterkurven **(28)**.
6. Bank forsigtigt snavset ud af lamelfilteret **(27)**. Skyl om nødvendigt lamelfilteret under rindende vand. Lad lamelfilteret tørre fuldstændigt.
7. Rengør filterkurven **(28)** med en tør klud.
8. Sæt lamelfilteret **(27)** i filterkurven **(28)**.
9. Sæt filterkurven **(28)** på låget **(12)**.

Kanten på filterkurven skal trykke sikkerhedskontakten **(13)** ned. Ellers kan produktet ikke fungere.

10. Vip låsebøjlen **(25)** ned for at låse filterkurven **(28)** fast.
11. Fastgør låget **(12)** på beholderen **(14)** (se "Montering/afmontering af låget").

Udskift filteret

⚠ ADVARSEL!

- ▶ Efterse regelmæssigt lamelfilteret **(27)** for beskadigelse og deformering. Et beskadiget eller deformeret lamelfilter kan ikke rengøres og skal udskiftes. Dette er nødvendigt for at opretholde produktets funktionalitet og for at beskytte produktet mod skader.
- ▶ Anvend kun udskiftningsfiltre fra Lidl eller autoriserede specialforhandlere. Filtre, som ikke er kompatible med produktet, kan forårsage kvæstelser og produktbeskadigelser.

☐ Følg anvisningerne som beskrevet i afsnittet "Rengøring af filteret i hånden", og udskift det gamle lamelfilter **(27)** med et nyt identisk lamelfilter.

Opbevaring

- Temperaturen ved langtidsopbevaring (længere end 3 måneder) skal være mellem +10 °C og +30 °C ved en relativ luftfugtighed på højest 60 %.
- ☐ Rengør produktet (se "Rengøring og vedligeholdelse").
- ☐ Opbevar produktet på et mørkt, tørt, frostfrit og godt ventileret sted.
- ☐ Opbevar altid produktet på et sted, der ikke er tilgængeligt for børn.

Bemærkninger om batteripakken

- ☐ Opbevar kun batteripakken **(19)** i delvist opladet tilstand. Ved længere tids opbevaring skal batteripakkens batteriniveau være 40 % til 60 % (indikatoren for ladeniveau **(24)** lyser rødt eller orange).
- ☐ Under en længere opbevaringsperiode, skal du kontrollere batteripakkens opladningsstatus ca. hver 3. måned. Genoplad det om nødvendigt.

Transport

- ☐ Bær produktet i bærehåndtaget **(2)**.
- ☐ Beskyt produktet mod alvorlige stød eller stærke vibrationer, som kan opstå ved transport i køretøjer.
- ☐ Sikr produktet mod at glide eller vælte.

Bortskaffelse



Bemærk forpakningsmaterialernes mærkning til affaldssorteringen, disse er mærket med forkortelser (a) og numre (b) med følgende betydning: 1–7: kunststoffer/20–22: papir og pap/80–98: kompositmaterialer.

Produkt:



De får oplyst muligheder til bortskaffelse af det udtjente produkt hos deres lokale myndigheder eller bystyre.



Bortskaf produktet korrekt, når det har nået slutningen på sin levetid, og ikke i husholdningsaffaldet. Du kan få oplysninger om indsamlingssteder og deres åbningstider hos de lokale myndigheder.

Defekte eller brugte batterier/genopladelige batterier skal genanvendes. Aflevér batterier/akkuer og/eller produktet via et af de tilbudte indsamlingssteder.



Miljøskader gennem forkert bortskaffelse af batterierne/akkuerne!

Fjern batterierne/de genopladelige batterier fra produktet ved bortskaffelse.

Batterier/akkuer må ikke bortskaffes via husholdningsaffaldet. De kan indeholde giftige tungmetaller og er underlagt behandlingen for særaffald. De kemiske symboler for tungmetaller er følgende: Cd = kadmium, Hg = kviksølv, Pb = bly. Afleverer derfor brugte batterier/akkuer hos en kommunal genbrugsstation.

Garanti

Produktet er blevet fremstillet efter strenge kvalitetsstandarder og kontrolleret nøje før udlevering. I tilfælde af materiale- eller produktionsfejl kan du i medfør af loven gøre krav gældende over for sælgeren af produktet. Dine lovmæssige rettigheder begrænses på ingen måde af den af os nedennævnte garanti.

Garantien på dette produkt gælder i 3 år regnet fra købsdatoen. Garantien gælder fra købsdatoen. Opbevar den originale kvittering et sikkert sted, da dette dokument forlanges forlagt som dokumentation for købet.

Alle skader eller mangler, der allerede forefindes på tidspunktet for købet, skal straks meddeles efter udpakningen af produktet.

Hvis der inden for 3 år regnet fra købsdatoen viser sig en materiale- eller produktionsfejl på produktet, reparerer eller udskifter vi det – efter vores valg – gratis for dig. Garantiperioden forlænges ikke som følge af et imødekommet krav om garanti. Dette gælder også for udskiftede og reparerede dele.

Denne garanti bortfalder, hvis produktet er blevet beskadiget eller anvendt og vedligeholdt forkert.

Garantien dækker materiale- og produktionsfejl. Denne garanti dækker hverken produktdele, der er udsat for normal slitage og derfor er at betragte som sliddele (f.eks. batterier, slanger, farvepatroner), eller skader på skrøbelige dele, f.eks. kontakter eller dele af glas.

Afvikling af garantisager

For at sikre en hurtig behandling af din forespørgsel, bedes du overholde følgende instruktioner:

Ved alle forespørgsler, skal kvitteringen og varenummeret (IAN 544815_2601) kunne forevises som dokumentation på købet.

Varenummeret kan du aflæse på produktets typeskilt, en gravering på produktet, forsiden af din betjeningsvejledning (nederst til venstre) eller på en mærkat på bagsiden eller undersiden af produktet.

Hvis der opstår funktionsfejl eller andre mangler, skal du i første omgang kontakte serviceafdelingen via telefon eller e-mail.

Et defekt produkt kan gratis sendes til den serviceadresse, der er blevet oplyst, vedlagt kvitteringen (kassebonen) og en beskrivelse af, hvilken defekt der er opstået og hvornår den er opstået.

PDF ONLINE
parkside-diy.com

På parkside-diy.com kan du se og downloade denne og mange andre manualer. Ved at scanne QR-koden får du adgang til parkside-diy.com. Vælg dit land og søg efter betjeningsvejledningen i søgefeltet. Ved at indtaste varenummeret (IAN) 544815_2601 finder du frem til betjeningsvejledningen af dit produkt.

Service

(DK) **Service Danmark**
Tel.: 80254583
Kontaktformular på *parkside-diy.com*
IAN 544815_2601

CE

Elenco dei pittogrammi/simboli utilizzati ... Pagina 112
Uso previsto ... Pagina 113
Contenuto della confezione ... Pagina 113
Elenco delle parti ... Pagina 113
Dati tecnici ... Pagina 114
Istruzioni di sicurezza ... Pagina 114
Istruzioni di sicurezza per i caricabatterie ... Pagina 116
Prima del primo utilizzo ... Pagina 117
Disimballo del prodotto ... Pagina 117
Preparazione ... Pagina 117
Controllo del livello di carica della batteria ... Pagina 117
Ricarica della batteria ... Pagina 117
Inserire/rimozione della batteria ... Pagina 118
Inserimento della copertura antipolvere ... Pagina 118
Fissaggio/rimozione del coperchio ... Pagina 118
Collegamento/Rimozione del tubo flessibile ... Pagina 118
Funzionamento ... Pagina 118
Accensione/spegnimento del prodotto ... Pagina 118
Pulizia del filtro durante il funzionamento ... Pagina 118
Dopo l'uso ... Pagina 119
Svuotamento del contenitore ... Pagina 119
Conservazione della bocchetta ... Pagina 119
Risoluzione dei problemi ... Pagina 119
Pulizia e manutenzione ... Pagina 120
Pulizia manuale del filtro ... Pagina 120
Sostituzione del filtro ... Pagina 120
Conservazione ... Pagina 120
Trasporto ... Pagina 121
Smaltimento ... Pagina 121
Garanzia ... Pagina 121
Gestione dei casi in garanzia ... Pagina 121
Assistenza ... Pagina 122

Elenco dei pittogrammi/simboli utilizzati

	Leggere le istruzioni per l'uso!		Utilizzare il prodotto solo in ambiente asciutto!
	**PERICOLO!** – Indica un pericolo ad alto rischio che, se non evitato, causa la morte o gravi lesioni (ad es. rischio di soffocamento)		Non aspirare materiali incandescenti!
	**AVVERTENZA!** – Indica un pericolo a medio rischio che, se non evitato, può causare la morte o gravi lesioni (ad es. rischio di scosse elettriche)		Non aspirare cenere incandescente!
	**CAUTELA!** – Indica una minaccia a basso rischio che, se non evitata, può causare lesioni lievi o di media gravità (ad es. pericolo di scottature)		Aspirare solo cenere fredda, temperatura max. 40 °C!
	**ATTENZIONE!** – Avverte di possibili danni materiali (ad es. pericolo di cortocircuito)		Non aspirare acqua o liquidi di qualsiasi tipo!
	**AVVERTENZA: PERICOLO DI INCENDIO!** Questo simbolo indica che non devono essere aspirati materiali incandescenti. Attendere che la cenere si sia completamente raffreddata prima di procedere alla pulizia. Tenere lontano da fiamme libere e fonti di calore.		Spegnere il prodotto e rimuovere la batteria **(19)** prima di rimuovere/fissare delle parti, pulire il prodotto o quando non è in uso.
	Pericolo – rischi di scossa elettrica!		Proteggere la batteria **(19)** da calore e luce del sole forte e costante.
Ø	Diametro		Proteggere la batteria **(19)** dal fuoco.
	Alimentazione a corrente alternata		Corrente/tensione continua
IPX0	Il prodotto non è protetto contro la penetrazione di acqua.		Proteggere la batteria **(19)** da acqua e umidità.
	Bloccato		Fusibile
	Sbloccato		Istruzioni di sicurezza Istruzioni
CE	Il marchio CE conferma la conformità alle direttive UE applicabili al prodotto.		

20 V BIDONE ASPIRACENERE RICARICABILE

Uso previsto

⚠ AVVERTENZA!

- La "cenere fredda" è la cenere che si è raffreddata abbastanza a lungo e non contiene più alcuna brace. Questo può essere determinato rastrellando la cenere con un attrezzo metallico prima di usare il prodotto. La cenere fredda non emana più alcuna radiazione di calore percepibile.
- Aspirare solo cenere da combustibili consentiti!

- Il prodotto è destinato a rimuovere la cenere fredda a una temperatura non superiore a 40 °C e altre piccole parti fredde da camini, stufe a carbone, cassetti per la cenere o griglie.
- Il prodotto non è adatto all'aspirazione dei seguenti materiali/oggetti:
  - Liquidi
  - Fuliggine e brace
  - Polvere di cemento, gesso e calce
  - Materiali infiammabili, esplosivi o pericolosi
  - Caldaie e stufe a olio
- Qualsiasi altro uso o modifica al prodotto è considerato improprio e può comportare pericoli come morte, lesioni e danni materiali.
- Il produttore non è responsabile per danni causati da un uso improprio.
- Il prodotto è destinato esclusivamente all'uso domestico. Il prodotto non è destinato all'uso commerciale.

Contenuto della confezione

⚠ AVVERTENZA!

- Il prodotto e l'imballaggio non sono giocattoli per bambini! I bambini non devono giocare con sacchetti di plastica, pellicole e piccole parti! Sussiste il rischio di ingerimento e soffocamento!

INFO

- Batteria e caricabatterie rapido non sono inclusi.

Dopo avere disimballato il prodotto, verificare che la confezione sia integra e che tutti i componenti siano in buono stato. Rimuovere tutti i materiali di imballaggio prima dell'uso.

1 Contenitori
1 Coperchio (con unità filtrante preinstallata)
1 Tubo flessibile
1 Copertura antipolvere
1 Manuale di istruzioni

Elenco delle parti

Prima di leggere, aprire le pagine delle figure e familiarizzare con tutte le caratteristiche del prodotto.

Fig. A

(1) Interruttore ON/OFF
(2) Manico per il trasporto
(3) Portabatteria
(4) Attacco per la pulizia del filtro
(5) Pulsante di pulizia del filtro
(6) Fessure di ventilazione
(7) Copertura antipolvere
(8) Bocchetta
(9) Giunto del tubo flessibile
(10) Sblocco del giunto del tubo flessibile
(11) Tubo flessibile
(12) Coperchio
(13) Interruttore di sicurezza
(14) Contenitori
(15) Raccordo di aspirazione
(16) Fermo

Fig. B

(17) Pulsante di sblocco (batteria)
(18) Pulsante (livello di carica della batteria)
(19) Batteria *
(20) Caricabatterie *
(21) Cavo d'alimentazione e spina (caricabatterie)
(22) LED di carica - rosso (caricabatterie)
(23) LED di carica - verde (caricabatterie)
(24) Indicatore del livello di carica (batteria)

Fig. E

(25) Staffa di chiusura (cestello filtrante)

Fig. F

(26) Griglia di protezione
(27) Filtro a pieghe piatte
(28) Cestello filtrante

* non inclusa

Dati tecnici

20 V Bidone aspiracenere ricaricabile	**PAS 20-Li 14 A1**
Numero del modello:	HG14644
Tensione nominale:	20 V ⎓ (Batteria agli ioni di litio)
Potenza assorbita nominale:	220 W
Forza di aspirazione:	10 kPa (100 mbar)
Potenza di aspirazione:	21,5 l/s
Grado di protezione IP:	IPX0
Lunghezza tubo:	1,2 m
Contenitore:	
Dimensioni (Ø × A):	28,5 cm × 24 cm
Volume netto:	14 l

Batteria e caricabatterie

INFO

▶ Batteria e caricabatterie rapido non sono inclusi.

- Il prodotto fa parte della serie **X 20 V TEAM** di **PARKSIDE** e può essere utilizzato con batterie della serie **X 20 V TEAM** di **PARKSIDE**. Le batterie della serie **X 20 V TEAM** possono essere caricate solo con caricabatterie della serie **X 20 V TEAM**.
- Il prodotto è compatibile con tutte le batterie **X 20 V TEAM**. Per ottenere prestazioni ottimali si consiglia di utilizzare le batterie seguenti:
  - **PAP 20 B1**
  - **PAP 20 B2**
  - **PAP 20 B3**
  - **Smart PAPS 204 B1**
  - **Smart PAPS 208 A1**
- Si consiglia di caricare le batterie con i seguenti caricabatterie:
  - **PLG 20 A3**
  - **PLG 20 A4**
  - **PLG 20 C1**
  - **PLG 20 C2**
  - **PLG 20 C3**
  - **PDSLG 20 A1**
  - **Smart PLGS 2012 A1**
- I clienti dei seguenti paesi possono ordinare batterie e caricabatterie di ricambio compatibili nei negozi online Lidl: Germania (lidl.de), Francia (lidl.fr), Belgio (lidl.be), Repubblica Ceca (lidl.cz), Paesi Bassi (lidl.nl), Polonia (lidl.pl), Slovacchia (lidl.sk), Spagna (lidl.es)
  I clienti di tutti gli altri Paesi possono ordinarli su www.optimex-shop.com.

Istruzioni di sicurezza

PRIMA DI USARE IL PRODOTTO PER LA PRIMA VOLTA, FAMILIARIZZARE CON TUTTE LE ISTRUZIONI PER L'USO E LA SICUREZZA! IN CASO DI CESSIONE DEL PRODOTTO A TERZI, AVERE CURA DI CONSEGNARE TUTTA LA DOCUMENTAZIONE!

In caso di danni dovuti al mancato rispetto di queste istruzioni per l'uso, la garanzia è invalidata! La Società declina qualsiasi responsabilità per danni consequenziali! Il Produttore declina qualsiasi responsabilità in caso di danni a cose o persone dovuti a un utilizzo non conforme o al mancato rispetto delle istruzioni di sicurezza!

Bambini e disabili



⚠ AVVERTENZA! PERICOLO PER L'INCOLUMITÀ DEI BAMBINI!

Non lasciare mai i bambini incustoditi con il materiale per imballaggio. Sussiste il pericolo di soffocamento dei bambini con il materiale d'imballaggio. I bambini non sono in grado di valutare l'entità dei pericoli.

- Questo prodotto può essere utilizzato da bambini di età superiore agli 8 anni, da persone con capacità fisiche, sensoriali o mentali ridotte o da persone inesperte solo se supervisionate o preventivamente istruite sull'utilizzo in sicurezza del prodotto e solo se informate dei pericoli legati al prodotto stesso.
- I bambini non devono giocare con il prodotto.
- Pulizia e manutenzione da parte dell'utente non devono essere eseguite dai bambini, a meno che non siano maggiori di 8 anni e sorvegliati.

Uso previsto

⚠ **AVVERTENZA! Rischio di lesioni!** L'uso improprio può causare lesioni. Utilizzare il prodotto esclusivamente in conformità alle presenti istruzioni. Non tentare di modificare in alcun modo il prodotto.

Sicurezza elettrica

⚠ **PERICOLO! Rischio di scossa elettrica!** Non tentare di riparare il prodotto autonomamente. In caso di cattivo funzionamento le riparazioni devono essere eseguite esclusivamente da personale qualificato.

⚠ **AVVERTENZA! Rischio di scossa elettrica!** Non immergere le parti elettriche del prodotto in acqua o altri liquidi. Non tenere mai il prodotto sotto l'acqua corrente.

⚠ **AVVERTENZA! Rischio di scossa elettrica!** Non utilizzare un prodotto danneggiato. Rimuovere la batteria dal prodotto e rivolgersi al rivenditore se il prodotto è danneggiato.

⚠ **AVVERTENZA! Rischio di lesioni!** Spegnere il prodotto e rimuovere la batteria dal prodotto prima di pulirlo e quando non viene utilizzato.

- Non utilizzare più il prodotto se è stato fatto cadere.

Funzionamento

⚠ **AVVERTENZA! Rischio di lesioni!** Non utilizzare mai il prodotto per l'aspirazione di
  - Acqua e altri liquidi,
  - Cenere incandescente,
  - Qualsiasi materiale con una temperatura superiore a 40 °C,
  - Brace.

- Rimuovere la batteria dal prodotto
  - Se si verifica un malfunzionamento,
  - Prima di mettere/cambiare gli accessori,
  - Prima di pulire il prodotto,
  - Se il prodotto non viene utilizzato per un periodo di tempo prolungato e
  - Dopo ogni uso.
- Le parti difettose devono essere sostituite sempre con ricambi originali.
- Non coprire le fessure di ventilazione durante il funzionamento. Rischio di surriscaldamento e di danni al prodotto.

Pulizia e conservazione

⚠ **AVVERTENZA! Rischio di lesioni!** Rimuovere la batteria dal prodotto prima di pulirlo o quando non lo si utilizza.

- Proteggere il prodotto e la batteria dalla polvere, dai raggi diretti del sole, da gocce e spruzzi d'acqua.
- Conservare il prodotto in luogo fresco, asciutto, protetto dall'umidità e fuori dalla portata dei bambini.
- Proteggere il prodotto dal calore. Non collocare il prodotto vicino a fiamme libere o a fonti di calore come stufe o termosifoni.

Uso e manipolazione dell'utensile a batteria

1) **Caricare le batterie solo con i caricabatterie raccomandati dal produttore.** Un caricabatterie adatto ad un particolare tipo di batteria crea un rischio di incendio se utilizzato con altre batterie.
2) **Utilizzare solo le batterie in dotazione con gli elettroutensili.** L'uso di altre batterie può causare lesioni e rischio di incendio.
3) **Tenere la batteria inutilizzata lontano da graffette, monete, chiavi, chiodi,**

viti o altri piccoli oggetti metallici che potrebbero causare il collegamento dei contatti. Un cortocircuito tra i contatti della batteria può causare ustioni o incendi.

4) **Se usata in modo errato, dalla batteria potrebbe fuoriuscire del liquido. Evitare il contatto con esso. In caso di contatto accidentale, sciacquare con acqua. Se il liquido entra negli occhi, consultare un medico.** La fuoriuscita del liquido della batteria può causare irritazioni cutanee o ustioni.
5) **Non utilizzare batterie danneggiate o modificate.** Batterie danneggiate o modificate possono comportarsi in modo imprevedibile e causare incendi, esplosioni o lesioni.
6) **Non esporre la batteria al fuoco o a temperature elevate.** Il fuoco o temperature superiori a +130 °C possono causare un'esplosione.
7) **Seguire tutte le istruzioni di carica e non caricare mai la batteria o l'utensile a batteria al di fuori dell'intervallo di temperatura specificato nelle istruzioni per l'uso.** Una carica errata o al di fuori dell'intervallo di temperatura consentito può distruggere la batteria e aumentare il rischio di incendio.

⚠ **CAUTELA! Rischio di esplosione!** Non caricare mai batterie non ricaricabili.






Proteggere la batteria dal calore, ad es. luce solare continua, fuoco, acqua e umidità.

INFO

▶ Durante il funzionamento, questo prodotto genera un campo elettromagnetico! In determinate circostanze, questo campo può interferire con impianti medici attivi o passivi! Per ridurre il rischio di lesioni gravi o mortali, si raccomanda alle persone con impianti medici di consultare il proprio medico e il produttore dell'impianto medico prima di utilizzare questo prodotto!

Istruzioni di sicurezza per i caricabatterie

- L'apparecchio può essere usato da bambini di almeno 8 anni e persone con ridotte capacità fisiche, psichiche o sensoriali, oppure senza esperienza e conoscenza del prodotto, solo sotto supervisione o a seguito di istruzioni per un uso sicuro dell'apparecchio e conseguente comprensione dei pericoli connessi all'utilizzo dello stesso.
  Non lasciare che i bambini giochino con l'apparecchio.
  La pulizia e la manutenzione utente non possono essere eseguite da bambini senza supervisione.
- Non ricaricare batterie non ricaricabili. La violazione di questa indicazione comporta dei pericoli.
- Se il cavo di alimentazione è danneggiato, deve essere sostituito dal costruttore o dal suo servizio assistenza o da una persona con qualifica similare, in modo da prevenire ogni rischio.
- Proteggere le componenti elettriche dall'umidità. Non immergere il dispositivo in acqua o in altri liquidi, per evitare scosse elettriche. Non tenere mai l'apparecchio sotto acqua corrente. Osservare le istruzioni per la pulizia, la manutenzione e la riparazione.

■ L'apparecchio è adatto esclusivamente all'uso in interni.

Prima del primo utilizzo

Disimballo del prodotto

1. Estrarre il prodotto dall'imballaggio e rimuovere tutto il materiale di imballaggio.
2. Verificare la presenza di tutti i componenti e la completezza della fornitura descritta (vedere "Contenuto della confezione").
3. Controllare che il prodotto e tutte le parti siano in buone condizioni. Se si riscontrano danni o difetti, non utilizzare il prodotto, ma procedere come descritto nel capitolo "Garanzia".

Preparazione

⚠ AVVERTENZA!



Spegnere il prodotto e rimuovere la batteria **(19)** prima di rimuovere/fissare delle parti, pulire il prodotto o quando non è in uso.

⚠ AVVERTENZA! Rischio di incendio!

- I materiali aspirati (ad es. segatura, frammenti di carta) e i sacchetti di raccolta della polvere possono prendere fuoco se entrano in contatto con particelle di cenere incandescenti. Assicurarsi che il prodotto sia stato svuotato e pulito dopo l'ultimo utilizzo. Non usare sacchetti di raccolta della polvere.

⚠ ATTENZIONE! Rischio di danni al prodotto!

- Accertarsi che il filtro a pieghe piatte **(27)** sia installato correttamente nel cestello filtrante **(28)**. Il cestello filtrante deve essere fissato correttamente al coperchio **(12)**. Non utilizzare il prodotto senza filtro a pieghe piatte e cestello filtrante. In caso contrario, sussiste il rischio che particelle di cenere danneggino il prodotto.
- Accertarsi che la copertura antipolvere **(7)** sia inserita correttamente nel contenitore **(14)**. Non utilizzare il prodotto senza copertura antipolvere. In caso contrario, sussiste il rischio che particelle di polvere di grandi dimensioni ostruiscano il filtro a pieghe piatte **(27)**.

Controllo del livello di carica della batteria

☐ Premere **(18)**. Il livello di carica viene visualizzato sull'indicatore del livello di carica **(24)**:

Colore	Livello di carica
Verde	Massimo
Giallo	Medio
Rosso	Basso

Ricarica della batteria

⚠ AVVERTENZA! Rischio di lesioni!

- Prima di inserire/rimuovere la batteria **(19)**: Scollegare sempre il caricabatterie **(20)** dall'alimentazione elettrica.

⚠ AVVERTENZA! Rischio di lesioni personali e danni materiali da uso improprio della batteria!

- Rispettare le istruzioni di sicurezza e le indicazioni per la ricarica e l'uso corretto riportate nelle istruzioni per l'uso della batteria e del caricabatterie **X 20 V TEAM**.
- Per una descrizione dettagliata del processo di ricarica e per ulteriori informazioni, consultare le istruzioni per l'uso separate.

INFO

- È possibile caricare la batteria **(19)** in qualsiasi momento senza accorciarne la durata.
- La batteria **(19)** non si danneggia se il processo di carica viene interrotto.
- Lasciare raffreddare il caricabatterie **(20)** per almeno 15 minuti tra una ricarica e l'altra.
- Prima della messa in funzione: Ricaricare la batteria **(19)** se essa è a un livello di carica medio o basso (vedere "Controllo del livello di carica della batteria").

1. Inserire la batteria **(19)** nel caricabatterie **(20)**.
2. Collegare la spina **(21)** a una presa.
   I LED di carica (rosso **(22)** e verde **(23)**) indicano lo stato del caricabatterie e della batteria:

LED di carica	Stato
Il LED rosso è acceso	La batteria è in carica.
Il LED verde è acceso	La batteria è completamente carica.

LED di carica	Stato
I LED verde e LED rosso lampeggiano	La batteria è difettosa.
Il LED rosso lampeggia	La batteria è troppo fredda o troppo calda.
Il LED verde è acceso (senza batteria)	Il caricabatterie è pronto all'uso.

3. Quando la batteria è completamente carica:
   – Staccare la spina dalla presa.
   – Rimuovere la batteria dal caricabatterie.

Inserire/rimozione della batteria

INFO

▶ Prima di inserire/rimuovere la batteria **(19)**: Portare l'interruttore ON/OFF **(1)** in posizione **O**.

☐ **Inserimento:** Spingere la batteria **(19)** dall'alto nel portabatteria **(3)** finché non scatta in posizione.

☐ **Rimozione:** Premere il pulsante di sblocco **(17)** ed estrarre la batteria verso l'alto dal portabatteria.

Inserimento della copertura antipolvere

☐ Inserire la copertura antipolvere **(7)** nel contenitore **(14)**. Allineare l'incavo sul bordo della copertura antipolvere al raccordo di aspirazione **(15)** all'interno del contenitore. Assicurarsi che il bordo della copertura antipolvere sia a filo con il bordo del contenitore.

Fissaggio/rimozione del coperchio

Fissaggio

1. Posizionare il coperchio **(12)** sul contenitore **(14)**.
2. Bloccare il coperchio con i fermi **(16)**.

Rimozione

1. Allentare i fermi **(16)**.
2. Rimuovere il coperchio **(12)** dal contenitore **(14)**.

Collegamento/Rimozione del tubo flessibile

Fig. C

Collegamento

1. Orientare lo sblocco del giunto del tubo flessibile ⇦ **(10)** verso l'alto.
2. Spingere il giunto del tubo flessibile **(9)** completamente nel raccordo di aspirazione **(15)** fino all'incastro.
3. Controllare che il tubo flessibile **(11)** sia installato correttamente tirando leggermente il giunto del tubo flessibile **(9)**. Il tubo flessibile è installato correttamente se il giunto del tubo flessibile non si muove.

Rimozione

1. Premere lo sblocco del giunto del tubo flessibile ⇦ **(10)**.
2. Estrarre il giunto del tubo flessibile **(9)** dal raccordo di aspirazione **(15)**.

Funzionamento

⚠ AVVERTENZA! Rischio di lesioni!

▶ Non aspirare materiali incandescenti. Anche il materiale che sembra essersi raffreddato all'esterno può essere ancora molto caldo all'interno. Il materiale caldo aspirato può riaccendersi nel flusso d'aria.

▶ Non spegnere la cenere calda con l'acqua, poiché l'improvviso sbalzo di temperatura può causare crepe nel camino.

▶ Aspettare almeno 24 ore prima di aspirare un camino per assicurarsi che il fuoco sia spento e che la cenere si sia raffreddata.

Accensione/spegnimento del prodotto

☐ **Accendere:** Portare l'interruttore ON/OFF **(1)** in posizione **I**.

☐ **Spegnere:** Portare l'interruttore ON/OFF in posizione **O**.

Pulizia del filtro durante il funzionamento

Fig. D

INFO

▶ Questa procedura è prevista per la pulizia intermedia quando si aspirano grandi quantità di cenere. Con questa procedura è possibile pulire il filtro a pieghe piatte **(27)** premendo un pulsante, aumentando così la potenza di aspirazione.

▶ Si consiglia di eseguire questa operazione dopo ogni utilizzo per mantenere la piena potenza di aspirazione del prodotto.

1. Inserire la bocchetta **(8)** nell'attacco per la pulizia del filtro **(4)**.
2. Tenere premuto il pulsante di pulizia del filtro **(5)** per 2 secondi.
   Attendere almeno 4 secondi prima di premere nuovamente il pulsante di pulizia del filtro.
   Ripetere questo ciclo per almeno 5 volte.

Dopo l'uso

⚠ AVVERTENZA!



Spegnere il prodotto e rimuovere la batteria **(19)** prima di rimuovere/fissare delle parti, pulire il prodotto o quando non è in uso.

Svuotamento del contenitore

⚠ AVVERTENZA!

▶ Svuotare e pulire il contenitore **(14)** dopo l'uso per evitare l'accumulo di materiali che potrebbero costituire un rischio di incendio nel prodotto.

INFO

▶ Se necessario, pulire il filtro a pieghe piatte **(27)** a mano (vedere "Pulizia manuale del filtro").

1. Rimuovere il coperchio **(12)** dal contenitore **(14)** (vedere "Fissaggio/rimozione del coperchio").
2. Togliere la copertura antipolvere **(7)** dal contenitore **(14)**.
3. Svuotare il contenitore.
4. Pulire il contenitore (vedere "Pulizia e manutenzione").
5. Inserire la copertura antipolvere **(7)** nel contenitore **(14)** (vedere "Inserimento della copertura antipolvere").
6. Fissare il coperchio sul contenitore (vedere "Fissaggio/rimozione del coperchio").

Conservazione della bocchetta

☐ Inserire la bocchetta **(8)** nell'attacco per la pulizia del filtro **(4)** o posizionarla sulla parte superiore del manico per il trasporto **(2)**.

Risoluzione dei problemi

Problema	Possibile causa	Soluzione
Il prodotto non funziona.	La batteria **(19)** non è inserita.	Inserire la batteria (vedere "Inserire/rimozione della batteria").
	Il livello di carica della batteria **(19)** è troppo basso.	Caricare la batteria (vedere "Ricarica della batteria").
La potenza di aspirazione è ridotta e il prodotto non aspira lo sporco.	Il contenitore **(14)** è pieno.	Svuotare il contenitore (vedere "Svuotamento del contenitore").
	Il percorso dell'aria è bloccato.	Controllare che le seguenti parti non siano ostruite e rimuovere le ostruzioni: **(7)** Copertura antipolvere **(8)** Bocchetta **(11)** Tubo flessibile **(14)** Contenitori
	Il filtro a pieghe piatte **(27)** è intasato.	Pulire il filtro a pieghe piatte (vedere "Pulizia del filtro durante il funzionamento" o "Pulizia manuale del filtro").
La potenza di aspirazione è ridotta anche dopo la pulizia del filtro a pieghe piatte **(27)**.	Il filtro a pieghe piatte è danneggiato.	Sostituire il filtro a pieghe piatte (vedere "Sostituzione del filtro").
Il prodotto è surriscaldato.	Il filtro a pieghe piatte **(27)** è intasato.	Pulire il filtro a pieghe piatte (vedere "Pulizia del filtro durante il funzionamento" o "Pulizia manuale del filtro").
Dal prodotto fuoriesce polvere.	Il coperchio **(12)** non è fissato correttamente.	Fissare correttamente il coperchio (vedere "Fissaggio/rimozione del coperchio").

Pulizia e manutenzione

⚠ AVVERTENZA!



Spegnere il prodotto e rimuovere la batteria **(19)** prima di rimuovere/fissare delle parti, pulire il prodotto o quando non è in uso.

⚠ ATTENZIONE! Rischio di danni al prodotto!

- ▶ Non utilizzare detergenti abrasivi aggressivi, spazzole dure o oggetti taglienti per pulire il prodotto.
- ▶ Non lasciare mai che dei liquidi penetrino nel prodotto.

- ■ Una pulizia regolare e corretta contribuisce ad un uso sicuro e allunga la vita del prodotto.
- ☐ Mantenere sempre il prodotto pulito, asciutto e privo di olio o grasso.
- ☐ Dopo ogni utilizzo e prima della conservazione: Liberare il prodotto dalla polvere.
- ☐ Pulire il prodotto con un panno asciutto. Usare una spazzola morbida per i punti difficili da raggiungere.
- ☐ Pulire le fessure di ventilazione **(6)** con una spazzola morbida.
- ☐ Questo prodotto non contiene parti che possono essere sottoposte a riparazione da parte dell'utente. Contattare un centro di assistenza autorizzato o una persona altrettanto qualificata per farlo controllare e riparare.

Pulizia manuale del filtro

Fig. E, F

⚠ ATTENZIONE! Rischio di danni al prodotto!

- ▶ Non strofinare né spazzolare il filtro a pieghe piatte **(27)**.

1. Rimuovere il coperchio **(12)** dal contenitore **(14)** (vedere "Fissaggio/rimozione del coperchio").
2. Capovolgere il coperchio **(12)**.
3. Sollevare le staffe di chiusura **(25)** per sbloccare il cestello filtrante **(28)**.
4. Rimuovere il cestello filtrante **(28)** dal coperchio **(12)**.
5. Estrarre il filtro a pieghe piatte **(27)** dal cestello filtrante **(28)**.
6. Scuotere delicatamente lo sporco dal filtro a pieghe piatte **(27)**.
   Se necessario, pulire il filtro a pieghe piatte sotto l'acqua corrente. Lasciar asciugare completamente il filtro a pieghe piatte.
7. Pulire il cestello filtrante **(28)** con un panno asciutto.
8. Inserire il filtro a pieghe piatte **(27)** nel cestello filtrante **(28)**.
9. Posizionare il cestello filtrante **(28)** sul coperchio **(12)**. Il bordo del cestello filtrante deve premere l'interruttore di sicurezza **(13)**. Altrimenti il prodotto non funziona.
10. Abbassare le staffe di chiusura **(25)** per bloccare il cestello filtrante **(28)**.
11. Fissare il coperchio **(12)** sul contenitore **(14)** (vedere "Fissaggio/rimozione del coperchio").

Sostituzione del filtro

⚠ AVVERTENZA!

- ▶ Controllare regolarmente il filtro a pieghe piatte **(27)** per verificare la presenza di danni e deformazioni. Un filtro a pieghe piatte danneggiato o deformato non può essere pulito e va sostituito. Ciò è necessario per mantenere la funzionalità del prodotto e per proteggerlo da eventuali danni.
- ▶ Usare solo filtri di ricambio di Lidl o di rivenditori specializzati autorizzati. I filtri che non sono compatibili con il prodotto possono causare lesioni e danni al prodotto.

- ☐ Seguire le istruzioni riportate alla voce "Pulizia manuale del filtro" e sostituire il vecchio filtro a pieghe piatte **(27)** con uno nuovo identico.

Conservazione

- ■ La temperatura per la conservazione a lungo termine (più di 3 mesi) dovrebbe essere compresa tra +10 °C e +30 °C con un'umidità relativa non superiore al 60 %.
- ☐ Pulire il prodotto (vedere "Pulizia e manutenzione").
- ☐ Conservare il prodotto in un luogo buio, asciutto, al riparo dal gelo e ben ventilato.
- ☐ Conservare sempre il prodotto fuori dalla portata dei bambini.

Indicazioni sulla batteria

- ☐ Conservare la batteria **(19)** solo parzialmente carica. In caso di stoccaggio prolungato, il livello di carica della batteria dovrebbe essere compreso tra il 40 % e il 60 % (l'indicatore del livello di carica **(24)** si illumina di rosso o arancione).
- ☐ Durante una fase di conservazione più lunga, controllare il livello di carica della batteria ogni 3 mesi circa. Ricaricare se necessario.

Trasporto

- ☐ Trasportare il prodotto dal manico per il trasporto **(2)**.
- ☐ Proteggere il prodotto da urti violenti e forti vibrazioni che possono verificarsi durante il trasporto in veicoli.
- ☐ Mettere in sicurezza il prodotto contro lo scivolamento o la caduta.

Smaltimento



Osservare l'identificazione dei materiali di imballaggio per lo smaltimento differenziato, i quali sono contrassegnati da abbreviazioni (a) e da numeri (b) con il seguente significato: 1–7: plastiche/20–22: carta e cartone/80–98: materiali compositi.

Prodotto:



E' possibile informarsi circa le possibilità di smaltimento del prodotto usato presso l'amministrazione comunale o cittadina.



Si prega di smaltire adeguatamente il prodotto una volta raggiunto il termine della sua vita utile e non tra i rifiuti domestici. Le informazioni concernenti i punti di raccolta e gli orari di apertura degli stessi sono disponibili presso l'ente locale preposto.

Le batterie/Gli accumulatori difettosi o usati devono essere riciclati. Smaltire le batterie/gli accumulatori e/o il prodotto presso i punti di raccolta indicati.



Uno smaltimento scorretto delle batterie/gli accumulatori procura danni all'ambiente!

Estrarre le batterie/il pacchetto batteria dal prodotto prima dello smaltimento.

È vietato smaltire le batterie/gli accumulatori con i rifiuti domestici. Possono contenere metalli pesanti nocivi e sono soggetti a smaltimento come rifiuti speciali. I simboli chimici dei metalli pesanti sono i seguenti: Cd = cadmio, Hg = mercurio, Pb = piombo. Consegnare, pertanto, le batterie/gli accumulatori esausti presso un punto di raccolta comunale.

Garanzia

Il prodotto è stato fabbricato accuratamente secondo severe direttive di qualità ed è stato controllato meticolosamente prima della consegna. In caso di difetti di materiale o fabbricazione l'acquirente può far valere diritti legali nei confronti del venditore. La nostra garanzia sotto riportata non costituisce alcun limite ai diritti legali dell'acquirente.

Questo prodotto è garantito per 3 anni con decorrenza dalla data di acquisto. La garanzia decorre dalla data d'acquisto. Conservare lo scontrino originale in un posto sicuro perché questo documento viene richiesto come prova dell'avvenuto acquisto.

Tutti i danni o difetti presenti già al momento dell'acquisto devono essere comunicati subito dopo l'apertura della confezione.

Se entro 3 anni dalla data di acquisto di questo prodotto si rileva un difetto di materiale o di fabbricazione, noi procederemo, a nostra discrezione, alla riparazione o sostituzione gratuite del prodotto o al rimborso del prezzo di acquisto. Un eventuale intervento in garanzia non prolunga né rinnova il periodo di garanzia stesso. Ciò vale anche per le parti sostituite e riparate.

Questa garanzia decade in caso di danneggiamento oppure uso o manutenzione impropri del prodotto.

La prestazione in garanzia vale per difetti del materiale o di fabbricazione. Questa garanzia non si estende a componenti del prodotto esposti a normale logorio, che possono pertanto essere considerati come componenti soggetti a usura (esempio capacità della batteria, calcificazione, lampade, pneumatici, filtri, spazzole...). La garanzia non si estende altresì a danni che si verificano su componenti delicati (esempio interruttori, batterie, parti realizzate in vetro, schermi, accessori vari) nonché danni derivanti dal trasporto o altri incidenti.

Gestione dei casi in garanzia

Per permetterci di risolvere rapidamente il vostro problema, procedete nel seguente modo:

Per tutte le richieste conservare lo scontrino e il codice articolo (IAN 544815_2601) a prova dell'avvenuto acquisto.

Il codice articolo si trova nell'etichetta del prodotto, come incisione sul prodotto, nella pagina del titolo di queste istruzioni (in basso a sinistra) oppure nell'adesivo apposto sul retro o sul lato inferiore del prodotto.

In caso di errori di funzionamento o altri difetti contattare innanzitutto il seguente servizio di assistenza telefonicamente o per e-mail.

Potete inviare gratuitamente all'indirizzo dell'assistenza che vi è stato fornito un eventuale prodotto difettoso, allegando la ricevuta d'acquisto (scontrino), la descrizione del tipo di difetto e l'indicazione di quando si è verificato.



Su parkside-diy.com potete visionare e scaricare questo e molti altri manuali. Con questo codice QR accedete direttamente a parkside-diy.com. Scegliete il vostro paese e cercate le istruzioni per l'uso attraverso la maschera di ricerca. Inserendo il codice articolo (IAN) 544815_2601 accedete alle istruzioni per l'uso relative al vostro articolo.

Assistenza

(IT) **Assistenza Italia**
Tel.: 800172663
Modulo di contatto sul sito *parkside-diy.com*
IAN 544815_2601

CE

A felhasznált piktogramok/szimbólumok listája ... Oldal 124
Rendeltetésszerű használat ... Oldal 125
A csomagolás tartalma ... Oldal 125
Alkatrészlista ... Oldal 125
Műszaki adatok ... Oldal 126
Biztonsági utasítások ... Oldal 126
Biztonsági utasítások töltőkészülékekhez ... Oldal 128
Mielőtt először használná ... Oldal 129
A termék kicsomagolása ... Oldal 129
Előkészületek ... Oldal 129
Az akkumulátorcsomag töltöttségének ellenőrzése ... Oldal 129
Az akkumulátorcsomag feltöltése ... Oldal 129
Az akkumulátorcsomag behelyezése/kivétele ... Oldal 130
A porvédő fedél behelyezése ... Oldal 130
A fedél felrögzítése/levétele ... Oldal 130
A gégecső csatlakoztatása/levétele ... Oldal 130
Kezelés ... Oldal 130
A termék be-/kikapcsolása ... Oldal 130
A szűrő tisztítása működés közben ... Oldal 131
Használat után ... Oldal 131
A tartály kiürítése ... Oldal 131
A szívófej tárolása ... Oldal 131
Hibaelhárítás ... Oldal 131
Tisztítás és ápolás ... Oldal 132
A szűrő kézi tisztítása ... Oldal 132
A szűrő cseréje ... Oldal 132
Tárolás ... Oldal 132
Szállítás ... Oldal 133
Mentesítés ... Oldal 133
Garancia ... Oldal 133
Garanciális ügyek lebonyolítása ... Oldal 133
Szerviz ... Oldal 134

A felhasznált piktogramok/szimbólumok listája

	Olvassa el a használati útmutatót!		A terméket csak száraz helyiségekben, beltéren használja!
	**VESZÉLY!** – Magas kockázati szintű veszélyre utal, melyet ha nem kerülnek el, az halálesethez vagy súlyos sérüléshez vezet (pl. fulladásveszély)		Ne szívjon fel izzó anyagokat!
	**FIGYELMEZTETÉS!** – Közepes kockázati szintű veszélyre utal, melyet ha nem kerülnek el, az halálesethez vagy súlyos sérüléshez vezethet (pl. áramütés kockázata)		Ne szívjon fel égő hamut!
	**VIGYÁZAT!** – Alacsony kockázati szintű veszélyre utal, melyet ha nem kerülnek el, az könnyebb vagy mérsékelt sérüléshez vezethet (pl. forrázásveszély)		Csak max. 40 °C hőmérsékletű, hideg hamut szívjon fel!
	**FIGYELEM!** – Lehetséges anyagi károkra hívja fel a figyelmet (pl. rövidzárlat veszélye)		Ne szívjon fel vizet vagy bármilyen folyadékot!
	**FIGYELEM, TŰZVESZÉLY!** Ez a szimbólum arra utal, hogy tilos égő anyagokat felszívni. Takarítás előtt várja meg, amíg a hamu teljesen lehűl. Tartsa távol nyílt lángoktól és hőforrásoktól.		Alkatrészek levétele/felszerelése és tisztítás előtt, valamint ha a terméket nem használja, kapcsolja ki a terméket és vegye ki az akkumulátorcsomagot **(19)**.
	Veszély – áramütésveszély!		Az akkumulátorcsomagot **(19)** óvja a hőtől, valamint a tartós és erős napfénytől.
Ø	Átmérő		Az akkumulátorcsomagot **(19)** óvja a tűztől.
	Váltóáram/-feszültség		Egyenáram/-feszültség
IPX0	A termék nem védett vízbejutás ellen.		Az akkumulátorcsomagot **(19)** óvja a víztől és a nedvességtől.
	Lezárva		Biztonság
	Kioldva		Biztonsági utasítások Kezelési utasítások
CE	A CE-jelzés azt jelzi, hogy a termék megfelel a rá vonatkozó EU előírásoknak.		

20 V AKKUS HAMUPORSZÍVÓ

Rendeltetésszerű használat

⚠ FIGYELMEZTETÉS!

- ▶ A „hideg hamu" olyan hamu, mely elegendő ideje lehűlt, és már nincsenek benne parázsfészkek. Ezt úgy állapíthatja meg, hogy a termék használata előtt a hamut egy fém segédeszközzel átvizsgálja. A hideg hamuból nem távozik érzékelhető hő.
- ▶ Csak a megengedett tüzelőanyagok hamuját szívja fel!

- A termék a 40 °C-ot meg nem haladó hőmérsékletű hideg hamu és egyéb hideg kisebb darabok eltávolítására szolgál kéményekből, faszenes kályhákból, hamutálcákból vagy grillrácsokból.
- A termék nem alkalmas az alábbi anyagok/tárgyak felszívására:
  - Folyadékok
  - Korom és parázs
  - Cement-, gipsz- és krétapor
  - Gyúlékony, robbanékony vagy egészségre ártalmas anyagok
  - Kazánok és olajkályhák
- A termék más használati módjai vagy módosításai nem rendeltetésszerűnek minősülnek és halálhoz, sérülésekhez és anyagi károkhoz vezethetnek.
- A gyártó nem vállal felelősséget a szakszerűtlen használat miatt bekövetkező károkért.
- A termék kizárólag háztartási célra használható. A termék üzleti használatra nem alkalmas.

A csomagolás tartalma

⚠ FIGYELMEZTETÉS!

- ▶ A termék és a csomagolás nem játékszerek! Gyermekek nem játszhatnak a műanyag zacskókkal, fóliákkal és az apró alkatrészekkel! Lenyelés és fulladás veszélye!

TUDNIVALÓ

- ▶ Az akkumulátorcsomag és a töltőkészülék nincs mellékelve.

A termék kicsomagolása után ellenőrizze a csomagolás teljességét és az alkatrészek jó állapotát. A használat előtt távolítson el minden csomagolóanyagot.

1 Tartály
1 Fedél (beszerelt szűrőegységgel)
1 Gégecső
1 Porvédő fedél
1 Használati útmutató

Alkatrészlista

Elolvasás előtt hajtogassa ki az ábrákat tartalmazó oldalakat és ismerkedjen meg a termék funkcióival.

A ábra

(1) Be-/kikapcsoló gomb
(2) Hordfül
(3) Az akkumulátorcsomag tartója
(4) Szűrőtisztító csatlakozás
(5) Szűrőtisztító gomb
(6) Szellőzőnyílások
(7) Porvédő fedél
(8) Szívófej
(9) Csőcsatlakozó
(10) A csőcsatlakozó kioldógombja
(11) Gégecső
(12) Fedél
(13) Biztonsági kapcsoló
(14) Tartály
(15) Szívócsatlakozó
(16) Retesz

B ábra

(17) Kioldógomb (akkumulátorcsomag)
(18) gomb (az akkumulátorcsomag töltöttségi szintje)
(19) Akkumulátorcsomag *
(20) Töltőkészülék *
(21) Elektromos vezeték csatlakozóval (töltőkészülék)
(22) Töltési LED – piros (töltőkészülék)
(23) Töltési LED – zöld (töltőkészülék)
(24) Töltöttségjelző (akkumulátorcsomag)

E ábra

(25) Zárkar (szűrőkosár)

F ábra

(26) Védőrács
(27) Lapos redős szűrő
(28) Szűrőkosár

* nincs mellékelve

Műszaki adatok

20 V Akkus hamuporszívó	PAS 20-Li 14 A1
Modellszám:	HG14644
Névleges feszültség:	20 V ⎓ (Lítium-ion akkumulátor)
Névleges bemenő teljesítmény:	220 W
Szívóerő:	10 kPa (100 mbar)
Szívóteljesítmény:	21,5 l/s
IP védelmi osztály:	IPX0
Csőhossz:	1,2 m
Tartály:	
Méretek (Ø × M):	28,5 cm × 24 cm
Nettó űrtartalom:	14 l

Akkumulátorcsomag és töltőkészülék

TUDNIVALÓ

▶ Az akkumulátorcsomag és a töltőkészülék nincs mellékelve.

- A termék a **Parkside X 20 V TEAM** sorozathoz tartozik, és a **Parkside X 20 V TEAM** sorozat akkumulátorcsomagjaival működtethető. Az **X 20 V TEAM** akkumulátorcsomagjait csak az **X 20 V TEAM** töltőkészülékeivel szabad tölteni.
- A termék minden **X 20 V TEAM** akkumulátorcsomaggal kompatibilis. Az optimális teljesítményhez az alábbi akkumulátorcsomagok használata javasolt:
  - **PAP 20 B1**
  - **PAP 20 B2**
  - **PAP 20 B3**
  - **Smart PAPS 204 B1**
  - **Smart PAPS 208 A1**
- Ezeknek az akkumulátorcsomagoknak a töltéséhez kizárólag az alábbi töltőkészülékek használata javasolt:
  - **PLG 20 A3**
  - **PLG 20 A4**
  - **PLG 20 C1**
  - **PLG 20 C2**
  - **PLG 20 C3**
  - **PDSLG 20 A1**
  - **Smart PLGS 2012 A1**
- Az alábbi országokban ügyfeleink kompatibilis csereakkumulátorokat és töltőkészülékeket a Lidl webshopjaiból rendelhetnek:
  Németország (lidl.de), Franciaország (lidl.fr), Belgium (lidl.be), Cseh Köztársaság (lidl.cz), Hollandia (lidl.nl), Lengyelország (lidl.pl), Szlovákia (lidl.sk), Spanyolország (lidl.es)

  Más országokban ügyfeleink ezeket a www.optimex-shop.com oldalon rendelhetik meg.

Biztonsági utasítások

A TERMÉK HASZNÁLATBA VÉTELE ELŐTT ISMERKEDJEN MEG A TERMÉK BIZTONSÁGI ÉS KEZELÉSI UTASÍTÁSAIVAL! HA A TERMÉKET TOVÁBBADJA, ADJA MELLÉ EZEKET A DOKUMENTUMOKAT IS!

A jelen használati útmutatóban leírtak figyelmen kívül hagyásából adódó károk esetén a garancia érvényét veszti! A következményes károkért nem vállalunk felelősséget! A szakszerűtlen használat vagy a biztonsági utasítások figyelmen kívül hagyása következtében történő anyagi károkért és személyi sérülésekért nem vállalunk felelősséget!

Gyermekek és fogyatékkal élők



⚠ FIGYELMEZTETÉS! ÉLET- ÉS BALESETVESZÉLY GYERMEKEK, KISGYERMEKEK SZÁMÁRA!

Soha ne hagyja gyermekeit felügyelet nélkül a csomagolóanyagokkal. A csomagolóanyagok fulladásveszélyt okozhatnak. A gyermekek gyakran alábecsülik a veszélyeket.

- A terméket akkor használhatják 8 éves és afeletti gyermekek, csökkent testi, érzékszervi vagy szellemi képességű, valamint megfelelő tapasztalattal és tudással nem rendelkező személyek, ha számukra felügyeletet biztosítanak vagy ha utasításokat kapnak a termék biztonságos használatával kapcsolatban és megértik az azzal járó veszélyeket.
- Gyermekek nem játszhatnak a termékkel.
- A tisztítást és a felhasználói karbantartást gyermekek nem végezhetik, kivéve ha

elmúltak 8 évesek és számukra felügyeletet biztosítanak.

Rendeltetésszerű használat

⚠ FIGYELMEZTETÉS! Sérülés kockázata!
A szakszerűtlen kezelés sérülésekhez vezethet. A terméket kizárólag ezen használati útmutatónak megfelelően használja. Ne próbálja meg a terméket bármilyen módon módosítani.

Elektromos biztonság

⚠ VESZÉLY! Áramütésveszély! Ne próbálja meg saját kezűleg megjavítani a készüléket. Hibás működés esetén a termék javítási munkáit bízza képzett szakemberre.

⚠ FIGYELMEZTETÉS! Áramütésveszély!
A termék elektromos részeit ne merítse vízbe vagy más folyadékokba. Soha ne tartsa a terméket folyó víz alá.

⚠ FIGYELMEZTETÉS! Áramütésveszély!
Ne használja a terméket, ha sérült.
Ha a termék megsérült, vegye ki az akkumulátorcsomagot a termékből és forduljon az eladójához.

⚠ FIGYELMEZTETÉS! Sérülés kockázata!
Tisztítás előtt, vagy ha a terméket nem használja, kapcsolja ki a terméket és vegye ki belőle az akkumulátorcsomagot.

- Ne használja a terméket, ha azt leejtették.

Kezelés

⚠ FIGYELMEZTETÉS! Sérülés kockázata!
A terméket soha ne használja az alábbiak felszívására
- Víz és más folyadékok,
- Izzó hamu,
- Bármilyen 40 °C feletti hőmérsékletű anyag,
- Parázs.

- Vegye ki az akkumulátorcsomagot a termékből
  - Hibás működés esetén,
  - Alkatrészek felcsatolása vagy cseréje előtt,
  - A termék tisztítása előtt,
  - Ha a terméket hosszabb ideig nem használja, valamint
  - Minden használat után.
- A hibás alkatrészeket mindig eredeti pótalkatrészekre cserélje.
- Működés közben ne takarja le a szellőzőnyílásokat. A termék túlhevülhet és károsodhat.

Tisztítás és tárolás

⚠ FIGYELMEZTETÉS! Sérülés kockázata! Tisztítás előtt, vagy ha a terméket nem használja, vegye ki belőle az akkumulátorcsomagot.

- A terméket és az akkumulátorcsomagot óvja a portól, a közvetlen napfénytől és a rácseppenő vagy ráfröccsenő víztől.
- A terméket tárolja hűvös, száraz, nedvességtől védett, gyermekektől elzárt helyen.
- Óvja a terméket a hőtől. Ne tegye a terméket nyílt lángok vagy hőforrások (tűzhelyek, fűtőberendezések) közelébe.

Az akkumulátoros szerszám használata és kezelése

1) **Akkumulátoros szerszámokat csak olyan töltőkészülékekkel töltsön fel, melyeket a gyártó ajánl.** Egy olyan töltőkészülék, mely csak bizonyos típusú akkumulátorokhoz alkalmas, más akkumulátorokkal történő használat esetén tűzveszélyt okozhat.
2) **Az elektromos szerszámokban csak a hozzájuk készült akkumulátorokat használja.** Más akkumulátorok használata sérülésekhez és tűzveszélyhez vezethet.

3) **A használaton kívüli akkumulátorokat tartsa iratkapcsoktól, pénzérméktől, kulcsoktól, szögektől, csavaroktól vagy más olyan kisméretű fém tárgyaktól távol, melyek összeköttetést hozhatnak létre a csatolópontok között.** Az akkumulátor csatolópontjai közötti rövidzárlat égési sérülésekhez vagy tűzesethez vezethet.
4) **Helytelen használat esetén az akkumulátor kifolyhat. Kerülje az érintkezést a folyadékkal. Akaratlan érintkezés esetén öblítse le vízzel. Ha a folyadék a szembe kerül, további orvosi segítségre is szükség van.** A kilépő akkumulátorfolyadék bőrirritációkat és égési sérüléseket okoz.
5) **Ne használjon sérült vagy módosított akkumulátorokat.** A sérült vagy módosított akkumulátorok előre nem látható módon viselkedhetnek, és tűzesetet, robbanást vagy sérüléseket okozhatnak.
6) **Az akkumulátort ne tegye ki tűznek vagy magas hőmérsékleteknek.** A tűz vagy a +130 °C feletti hőmérséklet robbanáshoz vezethet.
7) **Kövesse a töltésre vonatkozó utasításokat, és soha ne töltse az akkumulátort vagy az akkumulátoros szerszámot a kezelési útmutatóban megadott hőmérsékleti tartományon kívül.** A helytelen vagy a megengedett hőmérsékleti tartományon kívüli töltés tönkreteheti az akkumulátort, valamint tűzeset veszélyével jár.

⚠ VIGYÁZAT! Robbanás kockázata!
Soha ne töltsön fel nem újratölthető elemeket.



Az akkumulátorcsomagot óvja a hőtől, pl. a tartós napfénytől, tűztől, víztől és nedvességtől is.

TUDNIVALÓ

▶ A termék működés közben elektromágneses teret kelt! Ez a tér bizonyos körülmények között hatással lehet aktív vagy passzív orvosi implantátumok működésére! A súlyos vagy halálos sérülés kockázatának csökkentése érdekében javasoljuk, hogy az orvosi implantátummal rendelkező személyek a termék használata előtt konzultáljanak orvosukkal és az orvosi implantátum gyártójával!

Biztonsági utasítások töltőkészülékekhez

- A készüléket akkor használhatják 8 éves és afeletti gyermekek, csökkent testi, érzékszervi vagy szellemi képességű, valamint megfelelő tapasztalattal és tudással nem rendelkező személyek, ha számukra felügyeletet biztosítanak vagy ha utasításokat kapnak a készülék biztonságos használatával kapcsolatban és megértik az azzal járó veszélyeket.
  A gyermekek nem játszhatnak a készülékkel. A tisztítást és a felhasználói karbantartást nem végezhetik gyermekek felügyelet nélkül.
- Ne töltsön újra nem újratölthető akkumulátorokat. Ennek az utasításnak a figyelmen kívül hagyása kockázatokkal jár.

- Ha az elektromos vezeték megsérül, a kockázatok elkerülése érdekében azt a gyártónak, az ügyfélszolgálatának, vagy egy annak megfelelő képzettségű szakembernek kell kicserélnie.
- Óvja az elektromos részeket a nedvességtől. Az áramütés elkerülése érdekében ezeket ne merítse vízbe vagy más folyadékokba. A készüléket soha ne tartsa folyó víz alá. Kövesse a tisztításra, karbantartásra és javításra vonatkozó utasításokat.
- A készülék csak beltéri használatra alkalmas.

Mielőtt először használná

A termék kicsomagolása

1. Vegye ki a terméket a csomagolásból, és távolítsa el az összes csomagolóanyagot.
2. Ellenőrizze, hogy minden alkatrész megvan-e, és hogy a csomagolás minden alkatrészt tartalmaz-e (lásd „A csomagolás tartalma").
3. Ellenőrizze, hogy a termék és minden alkatrész jó állapotban van-e. Ha sérülést vagy hibát talál, ne használja a terméket, hanem járjon el a „Garancia" c. fejezetben leírtak szerint.

Előkészületek

⚠ FIGYELMEZTETÉS!

Alkatrészek levétele/felszerelése és tisztítás előtt, valamint ha a terméket nem használja, kapcsolja ki a terméket és vegye ki az akkumulátorcsomagot **(19)**.

⚠ FIGYELMEZTETÉS! Égésveszély!

- A felszívott anyagok (pl. fűrészpor, papírdarabok) és a porgyűjtő zsákok meggyulladhatnak, ha forró hamurészecskékkel érintkeznek. Az utolsó használat után gondoskodjon a termék kiürítéséről és megtisztításáról. Ne használjon porzsákokat.

⚠ FIGYELEM! A termék sérülésének kockázata!

- Győződjön meg arról, hogy a lapos redős szűrő **(27)** megfelelően van-e behelyezve a szűrőkosárba **(28)**. A szűrőkosarat megfelelően rögzíteni kell a fedélen **(12)**. Ne használja a terméket a lapos redős szűrő és a szűrőkosár nélkül. Ezek nélkül fennáll a kockázata, hogy a hamurészecskék kárt tesznek a termékben.
- Győződjön meg arról, hogy a porvédő fedél **(7)** megfelelően be van helyezve a tartályba **(14)**. A terméket ne használja a porvédő fedél nélkül. Enélkül fennáll a kockázata, hogy a nagyobb porrészecskék eltömítik a lapos redős szűrőt **(27)**.

Az akkumulátorcsomag töltöttségének ellenőrzése

☐ Nyomja meg a gombot **(18)**. A töltöttség szintje a töltöttségjelzőn **(24)** látható:

Szín	Töltöttségi szint
Zöld	Teljes
Sárga	Közepes
Piros	Alacsony

Az akkumulátorcsomag feltöltése

⚠ FIGYELMEZTETÉS! Sérülés kockázata!

- Az akkumulátorcsomag **(19)** behelyezése/kivétele előtt: Mindig húzza ki a töltőkészüléket **(20)** a konnektorból.

⚠ FIGYELMEZTETÉS! Személyi sérülések és anyagi károk kockázata az akkumulátorcsomag szakszerűtlen kezelése esetén!

- Vegye figyelembe a biztonsági utasításokat, és az **X 20 V TEAM** akkumulátorcsomagjaihoz és töltőkészülékéhez mellékelt használati útmutatóban található utasításokat a feltöltéshez és a helyes használathoz.
- A töltési folyamat részletes leírása és további információk ebben a külön használati útmutatóban találhatók.

TUDNIVALÓ

- Az akkumulátorcsomagot **(19)** bármikor töltheti anélkül, hogy ezzel csökkentené az élettartamát.
- Az akkumulátorcsomag **(19)** a töltés megszakítása esetén nem károsodik.
- Az egymást követő töltések között hagyja a töltőkészüléket **(20)** legalább 15 percig hűlni.
- Üzembehelyezés előtt: Töltse fel az akkumulátorcsomagot **(19)**, ha a töltöttségi szintje közepes, vagy alacsony (lásd „Az akkumulátorcsomag töltöttségének ellenőrzése" c. részt).

1. Helyezze be az akkumulátorcsomagot **(19)** a töltőkészülékbe **(20)**.
2. Dugja be az elektromos csatlakozót **(21)** egy konnektorba. A töltési LED-ek (piros **(22)** és zöld **(23)**) mutatják a töltőkészülék és az akkumulátorcsomag állapotát:

Töltési LED-ek	Állapot
A piros színű LED lámpa világít	Az akkumulátorcsomag töltés alatt van.
A zöld színű LED lámpa világít	Az akkumulátorcsomag teljesen fel van töltve.
A zöld színű LED és a piros színű LED villog	Az akkumulátorcsomag meghibásodott.
A piros színű LED lámpa villog	Az akkumulátorcsomag túl hideg vagy túl meleg.
A zöld színű LED lámpa világít (akkumulátorcsomag nélkül)	A töltőkészülék üzemkész.

3. Amikor az akkumulátorcsomag feltöltődött:
   – Húzza ki az elektromos csatlakozót a konnektorból.
   – Vegye ki az akkumulátorcsomagot a töltőkészülékből.

Az akkumulátorcsomag behelyezése/kivétele

TUDNIVALÓ

- Az akkumulátorcsomag **(19)** behelyezése/kivétele előtt: A be-/kikapcsoló gombot **(1)** fordítsa a **O** állásba.

- ☐ **Behelyezés:** Tolja be az akkumulátorcsomagot **(19)** felülről az akkumulátorcsomag tartójába **(3)**, amíg az akkumulátorcsomag a helyére nem rögzül.
- ☐ **Kivétel:** Nyomja meg a kioldógombot **(17)** és húzza ki az akkumulátorcsomagot felfelé az akkumulátorcsomag tartójából.

A porvédő fedél behelyezése

- ☐ Helyezze be a porvédő fedelet **(7)** a tartályba **(14)**. Igazítsa a porvédő fedél szélén lévő vájatot a tartály belsejében lévő szívócsatlakozóhoz **(15)**. Ellenőrizze, hogy a porvédő fedél széle szorosan illeszkedik-e a tartály széléhez.

A fedél felrögzítése/levétele

Felrögzítés

1. Helyezze rá a fedelet **(12)** a tartályra **(14)**.
2. Zárja le a fedelet a reteszekkel **(16)**.

Levétel

1. Oldja ki a reteszeket **(16)**.
2. Vegye le a fedelet **(12)** a tartályról **(14)**.

A gégecső csatlakoztatása/levétele

C ábra

Csatlakozás

1. Állítsa a csőcsatlakozó kioldógombját **(10)** felfelé.
2. Tolja be a csőcsatlakozót **(9)** teljesen a szívócsatlakozóba **(15)**, amíg az be nem rögzül.
3. A csőcsatlakozó **(11)** enyhe meghúzásával ellenőrizze a gégecső **(9)** megfelelő rögzülését. A gégecső akkor van megfelelően felszerelve, ha a csőcsatlakozó nem mozog.

Levétel

1. Nyomja meg a csőcsatlakozó kioldógombját **(10)**.
2. Húzza ki a csőcsatlakozót **(9)** a szívócsatlakozóból **(15)**.

Kezelés

⚠ FIGYELMEZTETÉS! Sérülés kockázata!

- Ne szívjon fel izzó anyagokat. Egyes anyagok, amelyek kívülről úgy tűnnek, hogy kihűltek, belül még forróak lehetnek. A forró anyagok felszívás után a légáramban újra begyulladhatnak.
- A forró hamut ne oltsa el vízzel, mert a hőmérséklet hirtelen változása a kandalló megrepedezéséhez vezethet.
- A kandalló kiporszívózása előtt várjon legalább 24 órát hogy megbizonyosodjon arról, hogy a tűz elaludt és a hamu lehűlt.

A termék be-/kikapcsolása

- ☐ **Bekapcsolás:** A be-/kikapcsoló gombot **(1)** fordítsa az **I** állásba.
- ☐ **Kikapcsolás:** A be-/kikapcsoló gombot fordítsa az **O** állásba.

A szűrő tisztítása működés közben

D ábra

TUDNIVALÓ

- Ez az eljárás az időközi tisztításra szolgál, amikor nagy mennyiségű hamut porszívóz ki. Ezzel az eljárással a lapos redős szűrőt **(27)** egy gombnyomással megtisztíthatja, amivel megnövelheti a szívóteljesítményt.
- A termék maximális szívóteljesítményének megőrzéséhez ismételje meg ezt az eljárást minden használat után.

1. Dugja be a szívófejet **(8)** a szűrőtisztító csatlakozásba **(4)**.
2. Tartsa lenyomva a szűrőtisztító gombot **(5)** 2 másodpercig. A szűrőtisztító gomb ismételt használata előtt várjon legalább 4 másodpercet.
   Ismételje meg ezt a ciklust legalább 5 alkalommal.

Használat után

⚠ FIGYELMEZTETÉS!



Alkatrészek levétele/felszerelése és tisztítás előtt, valamint ha a terméket nem használja, kapcsolja ki a terméket és vegye ki az akkumulátorcsomagot **(19)**.

A tartály kiürítése

⚠ FIGYELMEZTETÉS!

- Használat előtt és után ürítse ki és tisztítsa meg a tartályt **(14)**, megelőzve az anyagok összegyűlését, melyek a termékben meggyulladhatnak.

TUDNIVALÓ

- Szükség esetén tisztítsa meg a lapos redős szűrőt **(27)** kézzel (lásd „A szűrő kézi tisztítása" c. részt).

1. Vegye le a fedelet **(12)** a tartályról **(14)** (lásd „A fedél felrögzítése/levétele" c. részt).
2. Vegye ki a porvédő fedelet **(7)** a tartályból **(14)**.
3. Ürítse ki a tartályt.
4. Tisztítsa meg a tartályt (lásd a „Tisztítás és ápolás" c. részt).
5. Helyezze be a porvédő fedelet **(7)** a tartályba **(14)** (lásd „A porvédő fedél behelyezése" c. részt).
6. Rögzítse rá a fedelet a tartályra (lásd „A fedél felrögzítése/levétele" c. részt).

A szívófej tárolása

☐ Dugja be a szívófejet **(8)** a szűrőtisztító csatlakozásba **(4)** vagy helyezze rá a hordfül tetejére **(2)**.

Hibaelhárítás

Probléma	Lehetséges ok	Megoldás
A termék nem működik.	Az akkumulátorcsomag **(19)** nincs behelyezve.	Helyezze be az akkumulátorcsomagot (lásd „Az akkumulátorcsomag behelyezése/kivétele" c. részt).
	Az akkumulátorcsomag **(19)** töltöttségi szintje túl alacsony.	Töltse fel akkumulátorcsomagot (lásd „Az akkumulátorcsomag feltöltése" c. részt).
A szívóteljesítmény lecsökkent és a termék nem szívja fel a koszt.	A tartály **(14)** megtelt.	Ürítse ki a tartályt (lásd „A tartály kiürítése" c. részt).
	A légáram elzáródott.	Ellenőrizze az alábbi alkatrészeket, és adott esetben szüntesse meg az eltömődéseket: **(7)** Porvédő fedél **(8)** Szívófej **(11)** Gégecső **(14)** Tartály
	A lapos redős szűrő **(27)** eltömődött.	Tisztítsa meg a lapos redős szűrőt (lásd „A szűrő tisztítása működés közben" vagy „A szűrő kézi tisztítása" c. részt).
A szívóerő a lapos redős szűrő **(27)** megtisztítása után gyengébb lett.	A lapos redős szűrő sérült.	Cserélje ki a lapos redős szűrőt (lásd „A szűrő cseréje" c. részt).
A termék túlhevült.	A lapos redős szűrő **(27)** eltömődött.	Tisztítsa meg a lapos redős szűrőt (lásd „A szűrő tisztítása működés közben" vagy „A szűrő kézi tisztítása" c. részt).

Probléma	Lehetséges ok	Megoldás
A termékből por távozik.	A fedél **(12)** nincs megfelelően rögzítve.	Rögzítse fel a fedelet megfelelően (lásd „A fedél felrögzítése/levétele" c. részt).

Tisztítás és ápolás

⚠ FIGYELMEZTETÉS!

Alkatrészek levétele/felszerelése és tisztítás előtt, valamint ha a terméket nem használja, kapcsolja ki a terméket és vegye ki az akkumulátorcsomagot **(19)**.

⚠ FIGYELEM! A termék sérülésének kockázata!

- ▶ A készülék vagy az alkatrészei tisztításához ne használjon súroló hatású, durva tisztítószereket. illetve kemény keféket vagy éles tárgyakat.
- ▶ Ne hagyja, hogy a termékbe folyadékok jussanak.

- ■ A rendszeres és helyes tisztítás biztonságosabbá teszi a termék használatát és meghosszabbítja annak élettartamát is.
- □ A terméket mindig tartsa tisztán, szárazon, olajtól és zsiradékoktól mentesen.
- □ Minden használat után és tárolás előtt: Tisztítsa le a termékről a port.
- □ A terméket tisztítsa egy száraz ruhával. A nehezen hozzáférhető helyeken használjon egy puha kefét.
- □ Tisztítsa meg a szellőzőnyílásokat **(6)** egy puha kefével.
- □ Jelen termék nem tartalmaz olyan alkatrészeket, amelyeket a felhasználó megjavíthat. A termék átvizsgálásához vagy javításához forduljon egy arra jogosult javítóműhelyhez vagy egy annak megfelelő képzettségű személyhez.

A szűrő kézi tisztítása

E, F ábra

⚠ FIGYELEM! A termék sérülésének kockázata!

- ▶ Ne súrolja vagy kefélje le a lapos redős szűrőt **(27)**.

1. Vegye le a fedelet **(12)** a tartályról **(14)** (lásd „A fedél felrögzítése/levétele" c. részt).
2. Fordítsa meg a fedelet **(12)**.
3. Hajtsa fel a zárkart **(25)** a szűrőkosár **(28)** kioldásához.
4. Vegye le a szűrőkosarat **(28)** a fedélről **(12)**.
5. Vegye ki a lapos redős szűrőt **(27)** a szűrőkosárból **(28)**.
6. Óvatosan ütögesse ki a port a lapos redős szűrőből **(27)**. Ha szükséges, tisztítsa meg a lapos redős szűrőt folyó víz alatt. Várja meg, amíg a lapos redős szűrő teljesen megszárad.
7. Törölje át a szűrőkosarat **(28)** egy száraz ruhával.
8. Helyezze be a lapos redős szűrőt **(27)** a szűrőkosárba **(28)**.
9. Helyezze rá a szűrőkosarat **(28)** a fedélre **(12)**. A szűrőkosár szélének le kell nyomnia a biztonsági kapcsolót **(13)**. Különben a termék működésképtelen.
10. Hajtsa le a zárkart **(25)** a szűrőkosár **(28)** reteszeléséhez.
11. Rögzítse rá a fedelet **(12)** a tartályra **(14)** (lásd „A fedél felrögzítése/levétele" c. részt).

A szűrő cseréje

⚠ FIGYELMEZTETÉS!

- ▶ Rendszeresen ellenőrizze, hogy a lapos redős szűrő **(27)** nem sérült-e, vagy nem formálódott-e el. Ha a lapos redős szűrő sérült vagy elformálódott, azt nem lehet megtisztítani, így ki kell cserélni. A termék működőképessége és épségének megőrzése érdekében ez fontos.
- ▶ Csak a Lidl-nél vagy az arra jogosult szaküzletekben vásárolt pótszűrőket használjon. A termékkel nem kompatibilis szűrők sérüléseket és a termék károsodását okozhatják.

- □ „A szűrő kézi tisztítása" rész utasításait követve cserélje ki a régi lapos redős szűrőt **(27)** egy új, ugyanolyan lapos redős szűrőre.

Tárolás

- ■ Hosszú távú (3 hónapot meghaladó) tárolás esetén a hőmérsékletnek +10 °C és +30 °C között kell lennie, legfeljebb 60 %-os relatív páratartalom mellett.
- □ Tisztítsa meg a terméket (lásd a „Tisztítás és ápolás" c. részt).
- □ A terméket tárolja sötét, száraz, fagymentes és jól szellőző helyen.
- □ A terméket tárolja gyermekek számára nem elérhető helyen.

Utasítások az akkumulátorcsomaghoz

- □ Az akkumulátorcsomagot **(19)** csak részleges töltöttségi állapotban tárolja. Tartós tárolás során az akkumulátorcsomag töltöttségi szintjének 40 % és 60 % között kell lennie (a töltöttségjelző **(24)** pirosan vagy narancssárgán világít).

- ☐ Hosszabb tárolási idő alatt körülbelül 3 havonta ellenőrizze az akkumulátorcsomag töltöttségi szintjét. Ha szükséges, töltse.

Szállítás

- ☐ A terméket a hordfülénél **(2)** fogva szállítsa.
- ☐ Óvja a terméket az erős ütődésektől vagy rázkódásoktól, melyek a szállítás során a járművekben érhetik.
- ☐ Rögzítse a terméket, hogy az ne tudjon elcsúszni vagy eldőlni.

Mentesítés



A hulladék elkülönítéséhez vegye figyelembe a csomagolóanyagon található jelzéseket. Ezek rövidítéseket (a) és számokat (b) tartalmaznak a következő jelentéssel: 1–7: műanyagok/20–22: papír és karton/80–98: kötőanyagok.

Termék:



A kiszolgált termék megsemmisítési lehetőségeiről lakóhelye illetékes önkormányzatánál tájékozódhat.



Ne dobja a kiszolgált terméket a háztartási szemétbe, hanem adja le szakszerű ártalmatlanításra. A gyűjtőhelyekről és azok nyitvatartási idejéről az illetékes önkormányzatnál tájékozódhat.

A hibás vagy elhasznált elemeket/akkukat újra kell hasznosítani. Szolgáltassa vissza az elemeket/akkukat és/vagy a terméket az ajánlott gyűjtőállomásokon keresztül.



Környezeti károk az elemek/akkuk hibás megsemmisítése következtében!

A megsemmisítés előtt vegye ki az elemeket/az akkumulátorcsomagot a termékből.

Az elemeket/akkukat nem szabad a háziszemétbe dobni. Mérgező hatású nehézfémeket tartalmazhatnak és ezért különleges kezelést igénylő hulladéknak számítanak. A nehézfémek vegyjelei a következők: Cd = kadmium, Hg = higany, Pb = ólom. Ezért az elhasznált elemeket/akkukat egy közösségi gyűjtőhelyen adja le.

Garancia

A terméket gondosan, szigorú minőségi előírások betartásával gyártottuk, és a szállítás előtt gondosan ellenőriztük. Anyag- vagy gyártási hibák esetén a termék eladójával szemben törvényes jogok illetik meg. Az Ön törvényes jogait az általunk alább meghatározott garancia semmilyen módon nem korlátozza.

Erre a termékre 3 év garanciát adunk a vásárlás dátumától számítva. A garancia idő a vásárlás dátumával kezdődik. Biztonságos helyen őrizze meg az eredeti vásárlói bizonylatot, mert ez a dokumentum szükséges a vásárlás bizonyításához.

A vásárláskor fennálló károkat és hiányosságokat a termék kicsomagolása után haladéktalanul jelezze.

Ha ezen a terméken a vásárlástól számított 3 éven belül anyag- vagy gyártási hibát észlel, választásunk szerint ingyenesen megjavítjuk vagy kicseréljük a terméket. A garancia idő nem hosszabbodik meg a helyette nyújtott szavatossági igény által. Ez a kicserélt vagy javított alkatrészekre is érvényes.

A garancia megszűnik, ha a terméket megrongálták, ill. nem szakszerűen kezelték vagy végezték a karbantartást.

A garancia az anyag- és gyártási hibákra vonatkozik. Ez a garancia nem terjed ki azokra a termékalkatrészekre, amelyek normál kopásnak vannak kitéve, és ezért gyorsan kopó alkatrésznek minősülnek (pl. elemekre, tömlőkre, tintapatronokra), illetve a törékeny alkatrészek sérülésére, pl. kapcsolókra vagy üveg alkatrészekre.

Garanciális ügyek lebonyolítása

Megkeresése gyors feldolgozásához kérjük, kövesse az alábbi utasításokat:

Megkeresés esetén kérjük, mindig készítse elő a pénztárblokkot és a termékszámot (IAN 544815_2601) a vásárlás igazolására.

A termékszámot kérjük, olvassa le a típustábláról, a terméken elhelyezett gravírozásból, az útmutató címlapjáról (alul a bal oldalon), vagy a termék hátsó vagy alsó oldalán található matricáról.

Működési hiba vagy egyéb hiányosság fellépése esetén először vegye fel a kapcsolatot a következőkben felsorolt szervizek valamelyikével telefonon, vagy e-mailen.

A hibásnak ítélt terméket a pénztárblokk és a hiba leírásának és keletkezési idejének megjelölésével, díjmentesen küldheti el az Ön számára kijelölt szerviz címére.



A parkside-diy.com oldalon ezt és számos további kézikönyvet tud megtekinteni és letölteni. Ezzel a QR-kóddal közvetlenül a parkside-diy.com oldalra jut. Válassza ki az országot, és a keresőfelületen keresse meg a használati útmutatókat. A termékszám (IAN) 544815_2601 beírásával juthat el az Ön termékének használati útmutatójához.

Szerviz

(HU) **Szerviz Magyarország**
Tel.: 0680021647
A formanyomtatvány itt elérhető: *parkside-diy.com*
IAN 544815_2601

CE

Lista dos pictogramas e símbolos utilizados ... Página 136
Utilização adequada ... Página 137
Conteúdo da embalagem ... Página 137
Lista das peças ... Página 137
Dados técnicos ... Página 138
Indicações de segurança ... Página 138
Indicações de segurança para carregadores ... Página 140
Antes da primeira utilização ... Página 141
Desembalar o produto ... Página 141
Preparação ... Página 141
Verificar o estado de carregamento do conjunto da bateria ... Página 141
Carregar o conjunto da bateria ... Página 141
Colocar/retirar o conjunto da bateria ... Página 142
Colocar a capa protetora contra o pó ... Página 142
Colocar/retirar a tampa ... Página 142
Ligar/retirar a mangueira ... Página 142
Utilização ... Página 142
Ligar/desligar o produto ... Página 142
Limpar o filtro durante o funcionamento ... Página 143
Após a utilização ... Página 143
Esvaziar o recipiente ... Página 143
Armazenar o bocal ... Página 143
Resolução de problemas ... Página 143
Limpeza e manutenção ... Página 144
Limpar o filtro manualmente ... Página 144
Substituir o filtro ... Página 144
Armazenamento ... Página 144
Transporte ... Página 145
Eliminação ... Página 145
Garantia ... Página 145
Procedimento no caso de ativação da garantia ... Página 145
Assistência Técnica ... Página 146

Lista dos pictogramas e símbolos utilizados

	Leia o manual de instruções!		Utilize o produto apenas em espaços interiores e secos!
	**PERIGO!** – Indica um perigo de alto risco que, se não for evitado, resultará na morte ou em ferimentos graves (p. ex. perigo de asfixia)		Não aspirar materiais quentes!
	**AVISO!** – Indica um perigo de médio risco, se não for evitada, resultará em morte ou ferimentos graves (p. ex., risco de choque elétrico)		Não aspirar cinzas quentes!
	**CUIDADO!** – Indica um perigo de baixo risco, se não for evitada, resultará ferimentos ligeiros ou graves (p. ex., risco de escaldamento)		Apenas aspirar cinzas frias, temperatura máxima 40 °C!
	**ATENÇÃO!** – Avisa face a possíveis danos materiais (p. ex., perigo de curto-circuito)		Não aspirar água e qualquer tipo de líquido!
	**AVISO PERIGO DE INCÊNDIO!** Este símbolo indica que não devem ser aspirados materiais em combustão. Aguarde até que as cinzas tenham arrefecido completamente antes de proceder à limpeza. Mantenha afastado de chamas abertas e fontes de calor.		Desligue o produto e retire o conjunto da bateria **(19)** antes de remover/fixar peças, limpar o produto e quando não o estiver a utilizar.
	Perigo – risco de choque elétrico!		Proteja o conjunto da bateria **(19)** contra calor e luz solar direta constante.
Ø	Diâmetro		Proteja o conjunto da bateria **(19)** contra fogo.
	Corrente alternada/tensão alternada		Corrente contínua/tensão contínua
IPX0	O produto não está protegido contra a penetração de água.		Proteja o conjunto da bateria **(19)** contra água e humidade.
	Bloqueado		Fusível
	Desbloqueado		Indicações de segurança Instruções de manuseamento
CE	O sinal CE confirma a conformidade do produto com as respetivas diretivas da UE.		

20 V ASPIRADOR DE CINZAS COM BATERIA

Utilização adequada

⚠ AVISO!

- ▶ Por "cinza fria" entende-se cinza que arrefeceu o suficiente e que não contém ninhos de chamas. Pode verificar isso quando penteia a cinza com um acessório de metal antes de utilizar o produto. A cinza fria não emite calor que se possa sentir.
- ▶ Aspirar apenas a cinza de combustível permitido!

- O produto foi concebido para eliminar a cinza fria cuja temperatura não é superior a 40 °C e de outras peças pequenas em estado frio de chaminés, forno de carvão, cinzeiros ou grelhas.
- O produto não é adequado para aspirar os seguintes materiais/objetos:
  - Líquidos
  - Fuligem e brasa
  - Cimento, geso e pó de calcário
  - Materiais inflamáveis, explosivos ou prejudicial para a saúde
  - Caldeira de aquecimento e fornos a óleo
- Qualquer outra utilização ou alteração efetuada no produto são consideradas indevidas e podem representar perigo de vida, causar ferimentos e danos materiais.
- O fabricante não é responsável por danos que resultam de uma utilização indevida.
- O produto foi concebido exclusivamente para o uso doméstico. O produto não é indicado para uma utilização comercial.

Conteúdo da embalagem

⚠ AVISO!

- ▶ O produto e o material de embalagem não são nenhum brinquedo para crianças! As crianças não devem brincar com os sacos de plástico, películas ou peças de tamanho pequeno! As crianças podem engolir essas peças e existe perigo de asfixia!

INFORMAÇÃO

- ▶ O conjunto da bateria e o carregador não estão incluídos no conteúdo da embalagem.

Após tirar o produto da embalagem verifique a integridade do conteúdo e a existência de eventuais danos de todas as peças. Elimine todo o material de embalagem antes da utilização.

1 Recipientes
1 Tampa (com unidade do filtro pré-instalada)
1 Mangueira
1 Capa protetora contra o pó
1 Manual de instruções

Lista das peças

Antes de ler abra as páginas com as imagens e tome conhecimento de todas as funções do produto.

Imag. A

(1) Botão de ligar/desligar
(2) Pega de transportar
(3) Suporte do conjunto da bateria
(4) Ligação para limpeza do filtro
(5) Botão de limpeza do filtro
(6) Ranhuras de ventilação
(7) Capa protetora contra o pó
(8) Bocal
(9) Acoplamento de mangueira
(10) Desbloqueio do acoplador de mangueira
(11) Mangueira
(12) Tampa
(13) Interruptor de segurança
(14) Recipientes
(15) Ligação de aspiração
(16) Barra

Imag. B

(17) Botão de desbloqueio (conjunto da bateria)
(18) Botão (Estado de carregamento do conjunto da bateria)
(19) Conjunto da bateria *
(20) Carregador *
(21) Cabo de ligação com ficha de alimentação (carregador)
(22) LED de controlo de carregamento – vermelho (carregador)
(23) LED de controlo de carregamento – verde (carregador)
(24) Indicação do estado de carregamento (conjunto da bateria)

Imag. E

(25) Arco de fixação (cesto do filtro)

Imag. F

(26) Grade de proteção
(27) Filtro de pregas planas
(28) Cesto do filtro

* não incluído

Dados técnicos

20 V Aspirador de cinzas com bateria	PAS 20-Li 14 A1
Número de modelo:	HG14644
Tensão nominal:	20 V ⎓ (Bateria de iões de lítio)
Consumo de potência nominal:	220 W
Força de aspiração:	10 kPa (100 mbar)
Capacidade de aspirar:	21,5 l/s
Grau de proteção IP:	IPX0
Comprimento da mangueira:	1,2 m
Recipiente:	
Dimensões (Ø × A):	28,5 cm × 24 cm
Volume líquido:	14 l

Conjunto da bateria e carregador

INFORMAÇÃO

▶ O conjunto da bateria e o carregador não estão incluídos no conteúdo da embalagem.

- O produto faz parte da série **X 20 V TEAM** da **PARKSIDE** e pode ser utilizado com conjuntos da bateria da série **X 20 V TEAM** da **PARKSIDE**. O conjunto das baterias da série **X 20 V TEAM** só podem ser carregadas com carregadores da série **X 20 V TEAM**.
- O produto é compatível com todos os conjuntos de baterias **X 20 V TEAM**. Para um desempenho ótimo, recomendamos a utilização dos seguintes conjuntos de baterias:
  - **PAP 20 B1**
  - **PAP 20 B2**
  - **PAP 20 B3**
  - **Smart PAPS 204 B1**
  - **Smart PAPS 208 A1**
- Recomendamos que carregue estes conjuntos de baterias com os seguintes carregadores:
  - **PLG 20 A3**
  - **PLG 20 A4**
  - **PLG 20 C1**
  - **PLG 20 C2**
  - **PLG 20 C3**
  - **PDSLG 20 A1**
  - **Smart PLGS 2012 A1**
- Os clientes dos seguintes países podem encomendar baterias de substituição e carregadores compatíveis nas lojas online da Lidl:
  Alemanha (lidl.de), França (lidl.fr), Bélgica (lidl.be), República Checa (lidl.cz), Países Baixos (lidl.nl), Polónia (lidl.pl), Eslováquia (lidl.sk), Espanha (lidl.es)

  Os clientes de todos os outros países podem encomendá-los em www.optimex-shop.com.

Indicações de segurança

ANTES DA UTILIZAÇÃO DO PRODUTO LEIA TODAS AS INSTRUÇÕES DE SEGURANÇA E OPERAÇÃO! SE ESTE PRODUTO FOR DADO A TERCEIROS, TODOS OS DOCUMENTOS DEVEM SER DADOS TAMBÉM!

Em caso de danos que resultam do incumprimento do presente manual de instruções, a garantia fica anulada! Para danos consequentes não assumimos qualquer responsabilidade! Em caso de danos pessoais ou materiais causados por uma utilização indevida ou incumprimento das indicações de segurança não assumimos qualquer responsabilidade!

Crianças e adultos com limitações



⚠ **AVISO! PERIGO DE MORTE E DE ACIDENTE PARA CRIANÇAS E BEBÉS!** Nunca deixe crianças sozinhas com os materiais da embalagem. Existe perigo de asfixia devido ao material de embalagem. As crianças subestimam frequentemente os perigos.

- O presente produto pode ser utilizado por crianças a partir dos 8 anos, assim como por pessoas com capacidades físicas, sensoriais ou mentais reduzidas ou deficiências na experiência ou conhecimento se forem vigiadas ou instruídas em relação ao uso seguro do aparelho e se compreenderem os perigos que daí possam resultar.
- As crianças não devem brincar com o produto.
- A limpeza e a manutenção não devem ser realizadas por crianças a não ser que têm

uma idade superior a 8 anos e desde que sejam supervisionadas.

Utilização adequada

⚠ **AVISO! Risco de ferimento!** Uma utilização indevida pode causar ferimentos. Utilize apenas o produto conforme descrito no presente manual. Não deve efetuar qualquer alteração no produto.

Segurança elétrica

⚠ **PERIGO! Risco de choque elétrico!** Não deve realizar reparações no produto por conta própria. Em caso de avaria as reparações só devem ser realizadas por pessoal qualificado.

⚠ **AVISO! Risco de choque elétrico!** Não mergulhe as peças elétricas do produto por baixo de água ou outros líquidos. Nunca coloque o produto por baixo de água corrente.

⚠ **AVISO! Risco de choque elétrico!** Não utilize um produto danificado. Remova o conjunto da bateria do produto e consulte o fornecedor em caso de haver danos.

⚠ **AVISO! Risco de ferimento!** Desligue o produto e retire o conjunto da bateria do produto antes de efetuar a limpeza e quando o produto não estiver a ser utilizado.

- Não utilize o produto se esse caiu para o chão.

Utilização

⚠ **AVISO! Risco de ferimento!** Nunca utilize o produto para aspirar
  - Água e outros líquidos,
  - Brasas da cinza,
  - Qualquer material com temperatura superior a 40 °C,
  - Brasa.

- Remova o conjunto da bateria do produto
  - Se surgir um erro de funcionamento,
  - Antes de colocar/substituir os acessórios,
  - Antes de limpar o produto,
  - Se não utilizar o produto por um período longo e
  - Após de cada utilização.
- As peças defeituosas devem ser sempre substituídas por peças sobressalentes originais.
- Não tape as ranhuras de ventilação durante o funcionamento. Existe o risco de sobreaquecimento e danos do produto.

Limpeza e armazenamento

⚠ **AVISO! Risco de ferimento!** Retire o conjunto da bateria do produto, antes da limpeza ou quando não estiver a ser utilizado.

- Proteja o produto e o conjunto da bateria do pó, de luz solar direta, gotas e salpicos de água.
- Guarde o produto num local seco, fresco e protegido contra a humidade e fora do alcance de crianças.
- Proteja o produto contra o calor. Não coloque o produto perto de chamas desprotegidas ou fontes de calor, como fornos ou aquecedores.

Utilização e tratamento da ferramenta sem fio

1) **Carregue as baterias apenas com carregadores que são recomendados pelo fabricante.** Num carregador que é adequado para determinadas baterias existe perigo de incêndio se é utilizado com outras baterias.
2) **Utilize apenas as baterias previstas para as ferramentas elétricas.** A utilização de outras baterias pode causar ferimentos e incêndio.

3) **Mantenha a bateria não usada afastada de clipes, moedas, chaves, pregos, parafusos ou outros objetos pequenos de metal que possam causar uma ligação de contactos.** Um curto-circuito entre os contactos da bateria podem causar queimaduras e incêndio.
4) **Numa utilização não correta existe risco de derrame da bateria. Evite o contacto com o derrame. Em caso de contacto lavar com água. Se o líquido entrar nos olhos consulte um médico.** O líquido que sai da bateria pode causar irritação da pele ou queimaduras.
5) **Não utilize baterias danificadas ou alteradas.** As baterias danificadas ou alteradas podem funcionar de forma imprevisível e causar incêndio, explosão ou ferimentos.
6) **Não exponha a bateria ao fogo ou a temperaturas altas.** O incêndio ou temperaturas superior a +130 °C podem causar uma explosão.
7) **Siga todas as instruções referentes ao carregamento e nunca carregue a bateria ou a ferramenta sem fio fora dos parâmetros de temperatura que estão indicados no manual de instruções.** O carregamento não correto ou o carregamento fora dos parâmetros permitidos de temperatura podem destruir a bateria e aumentar o risco de perigo de incêndio.

⚠ **CUIDADO! Risco de explosão!** Não tente carregar baterias não recarregáveis.



Proteja o conjunto da bateria contra o calor e também, p. ex., contra a luz solar direta, fogo, água e humidade.

INFORMAÇÃO

▶ O presente produto produz um campo eletromagnético durante o funcionamento! Em determinados casos, este campo pode afetar implantes médicos de forma ativa ou passiva! Para diminuir o risco ferimentos graves ou fatais, recomendamos às pessoas com implantes médicos a consultar o seu médico e o fabricante dos implantes médicos antes de utilizar o produto!

Indicações de segurança para carregadores

- Este aparelho pode ser utilizado por crianças a partir dos 8 anos, assim como por pessoas com capacidades físicas, sensoriais ou mentais reduzidas ou por pessoas sem experiência ou conhecimento, desde que sejam supervisionadas ou recebam instruções para utilizarem o aparelho de forma segura e compreendam os perigos envolvidos.
  As crianças não devem brincar com o aparelho.
  A limpeza e a manutenção por parte do utilizador não devem ser realizadas por crianças sem vigilância.
- Não carregue pilhas não recarregáveis. O incumprimento contra a presente indicação causa perigos.
- Se o cabo de ligação apresentar danos, o fabricante, o respetivo serviço de clientes ou uma pessoa autorizada devem substitui-lo para evitar perigos.

- Protege as peças elétricas contra humidade. Não mergulhe as peças por baixo de água ou outros líquidos para evitar um choque elétrico. Nunca coloque o aparelho por baixo de água corrente. Respeite as instruções referente à limpeza, manutenção e reparação.
- O aparelho só pode ser utilizado espaços interiores.

Antes da primeira utilização

Desembalar o produto

1. Retire o produto da embalagem e remova todos os materiais de embalagem.
2. Verifique se todas as peças estão presentes e se o conteúdo da embalagem descrito está completo (ver "Conteúdo da embalagem").
3. Verifique se o produto e todas as peças estão em bom estado. Se detetar algum dano ou defeito, não utilize o produto, siga o procedimento descrito no capítulo "Garantia".

Preparação

⚠ AVISO!



Desligue o produto e retire o conjunto da bateria **(19)** antes de remover/fixar peças, limpar o produto e quando não o estiver a utilizar.

⚠ AVISO! Risco de incêndio!

- Os materiais aspirados (p. ex., serradura, pedaços de papel) e os sacos de recolha de pó podem incendiar-se, caso entrem em contacto com partículas de cinza quentes. Certifique-se de que o produto foi esvaziado e limpo após a última utilização. Não utilize sacos de recolha de pó.

⚠ ATENÇÃO! Risco de dano no produto!

- Certifique-se de que o filtro de pregas planas **(27)** está corretamente instalado no cesto do filtro **(28)**. O cesto do filtro deve estar devidamente fixado na tampa **(12)**. Não utilize o produto sem o filtro de pregas planas e o cesto do filtro. Caso contrário, existe o risco de as partículas de cinza danificarem o produto.

⚠ ATENÇÃO! Risco de dano no produto!

- Certifique-se de que a capa protetora contra o pó **(7)** está corretamente colocada no recipiente **(14)**. Não utilize o produto sem a capa protetora contra o pó. Caso contrário, existe o risco de que partículas de pó de grandes dimensões obstruam o filtro de pregas planas **(27)**.

Verificar o estado de carregamento do conjunto da bateria

☐ Prima **(18)**. O estado de carregamento é indicado na indicação do estado de carregamento **(24)**:

Cor	Estado de carregamento
Verde	Máximo
Amarelo	Médio
Vermelho	Baixo

Carregar o conjunto da bateria

⚠ AVISO! Risco de ferimento!

- Antes de inserir/retirar o conjunto da bateria **(19)**: Desligue sempre o carregador **(20)** da alimentação elétrica.

⚠ AVISO! Perigo de ferimentos pessoais e danos materiais devido a um manuseamento incorreto do conjunto da bateria!

- Observe as indicações de segurança e as notas sobre o carregamento e a utilização correta indicadas no manual de instruções do conjunto da bateria e do carregador da série **X 20 V TEAM**.
- Uma descrição detalhada do processo de carregamento e informações adicionais estão disponíveis neste manual de instruções separado.

INFORMAÇÃO

- Pode carregar o conjunto da bateria **(19)** a qualquer momento, sem reduzir a respetiva vida útil.
- O conjunto da bateria **(19)** não será danificado se o carregamento for interrompido.
- Deixe o carregador **(20)** arrefecer durante, pelo menos, 15 minutos entre processos de carregamento seguidos.

INFORMAÇÃO

▶ Antes da colocação em funcionamento: Carregue o conjunto da bateria **(19)** se o estado de carregamento for médio ou baixo (ver "Verificar o estado de carregamento do pack de pilhas").

1. Coloque o conjunto da bateria **(19)** no carregador **(20)**.
2. Ligue a ficha de alimentação **(21)** a uma tomada. LEDs de controlo de carregamento (vermelho **(22)** e verde **(23)**) indicam o estado do carregador e do conjunto da bateria:

LED de controlo de carregamento	Estado
LED vermelho está aceso	Conjunto da bateria a carregar.
LED verde está aceso	Conjunto da bateria completamente carregado.
LED verde e LED vermelho a piscar	Conjunto da bateria defeituoso.
LED vermelho está a piscar	O conjunto da bateria está demasiado frio ou demasiado quente.
LED verde está aceso (sem conjunto da bateria)	Carregador pronto a funcionar.

3. Quando o conjunto da bateria está completamente carregado:
   – Retire a ficha de alimentação da tomada.
   – Remova o conjunto da bateria do carregador.

Colocar/retirar o conjunto da bateria

INFORMAÇÃO

▶ Antes de inserir/retirar o conjunto da bateria **(19)**: Coloque o botão de ligar/desligar **(1)** na posição **O**.

☐ **Inserir:** Deslize o conjunto da bateria **(19)** a partir da parte superior para dentro do suporte do conjunto da bateria **(3)** até que encaixe.

☐ **Remover:** Pressione o botão de desbloqueio **(17)** e puxe o conjunto da bateria para cima, retirando-o do suporte do conjunto da bateria.

Colocar a capa protetora contra o pó

☐ Insira a capa protetora contra o pó **(7)** no recipiente **(14)**. Alinhe o recorte na borda da capa protetora contra o pó com a ligação de aspiração **(15)** no interior do recipiente. Certifique-se de que a borda da capa protetora contra o pó fica nivelada com a borda do recipiente.

Colocar/retirar a tampa

Fixar

1. Coloque a tampa **(12)** no recipiente **(14)**.
2. Bloqueie a tampa com as barras **(16)**.

Remover

1. Solte as barras **(16)**.
2. Retire a tampa **(12)** do recipiente **(14)**.

Ligar/retirar a mangueira

Imag. C

Ligar

1. Oriente o desbloqueio do acoplador da mangueira ⇦ **(10)** para cima.
2. Empurre o acoplamento da mangueira **(9)** completamente para dentro da ligação de aspiração **(15)** até que encaixe.
3. Verifique se a mangueira **(11)** está corretamente instalada, puxando levemente o acoplamento da mangueira **(9)**. A mangueira está corretamente instalado quando o acoplamento da mangueira não se mexer.

Remover

1. Prima o desbloqueio do acoplador da mangueira ⇦ **(10)**.
2. Retire o acoplamento da mangueira **(9)** de aspiração da ligação de aspiração **(15)**.

Utilização

⚠ AVISO! Risco de ferimento!

▶ Não aspire materiais quentes. Mesmo o material que por fora parece estar arrefecido ainda pode estar quente no interior. O material quente que é aspirado pode voltar a acender com a corrente de ar.

▶ Não apague as cinzas quentes com água, pois a diferença repentina de temperatura pode provocar fissuras na lareira.

▶ Espere no mínimo 24 horas antes de aspirar a chaminé para garantir que o fogo está aceso e a cinza arrefecida.

Ligar/desligar o produto

☐ **Ligar:** Coloque o botão de ligar/desligar **(1)** na posição **I**.

☐ **Desligar:** Coloque o botão de ligar/desligar na posição **O**.

Limpar o filtro durante o funcionamento

Imag. D

INFORMAÇÃO

- Este procedimento destina-se à limpeza intermédia, quando aspirar grandes quantidades de cinzas. Com este procedimento, pode limpar o filtro de pregas planas **(27)** com um simples toque num botão, o que permite aumentar a potência de aspiração.
- Recomendamos que realize este procedimento após cada utilização, para manter a potência de aspiração total do produto.

1. Encaixe o bocal **(8)** na ligação para limpeza do filtro **(4)**.
2. Mantenha premido o botão de limpeza do filtro **(5)** durante 2 segundos.
   Aguarde pelo menos 4 segundos antes de premir novamente o botão de limpeza do filtro.
   Repita este ciclo pelo menos 5 vezes.

Após a utilização

⚠ AVISO!

Desligue o produto e retire o conjunto da bateria **(19)** antes de remover/fixar peças, limpar o produto e quando não o estiver a utilizar.

Esvaziar o recipiente

⚠ AVISO!

- Esvazie e limpe o recipiente **(14)** após a utilização, para evitar a acumulação de materiais que possam representar um risco de incêndio no produto.

INFORMAÇÃO

- Se necessário, limpe manualmente o filtro de pregas planas **(27)** (ver "Limpar o filtro manualmente").

1. Retire a tampa **(12)** do recipiente **(14)** (ver "Colocar/retirar a tampa").
2. Retire a capa protetora contra o pó **(7)** do recipiente **(14)**.
3. Esvazie o recipiente.
4. Limpe o recipiente (ver "Limpeza e manutenção").
5. Insira a capa protetora contra o pó **(7)** no recipiente **(14)** (ver "Colocar a capa protetora contra o pó").
6. Fixe a tampa no recipiente (ver "Colocar/retirar a tampa").

Armazenar o bocal

- ☐ Insira o bocal **(8)** na ligação para limpeza do filtro **(4)** ou coloque-o na parte superior da pega de transporte **(2)**.

Resolução de problemas

Problema	Causa possível	Solução
O produto não está a funcionar.	O conjunto da bateria **(19)** não está inserido.	Insira o conjunto da bateria (ver "Colocar/retirar o conjunto da bateria").
	O estado de carregamento do conjunto da bateria **(19)** está demasiado baixo.	Carregue o conjunto da bateria (ver "Carregar o conjunto da bateria").
A capacidade de aspiração é reduzida e o produto não aspira a sujidade.	O recipiente **(14)** está cheio.	Esvazie o recipiente (ver "Esvaziar o recipiente").
	O caminho do ar está bloqueado.	Verifique as seguintes peças se estão entupidas e elimine-as: **(7)** Capa protetora contra o pó **(8)** Bocal **(11)** Mangueira **(14)** Recipientes
	O filtro de pregas planas **(27)** está entupido.	Limpe o filtro de pregas planas (ver "Limpar o filtro durante o funcionamento" ou "Limpar o filtro manualmente").
A potência de aspiração continua reduzida mesmo após a limpeza do filtro de pregas planas **(27)**.	O filtro de pregas planas está danificado.	Substitua o filtro de pregas planas (ver "Substituir o filtro").

Problema	Causa possível	Solução
O produto está sobreaquecido.	O filtro de pregas planas **(27)** está entupido.	Limpe o filtro de pregas planas (ver "Limpar o filtro durante o funcionamento" ou "Limpar o filtro manualmente").
Existe pó a sair do produto.	A tampa **(12)** não está instalada corretamente.	Fixe a tampa corretamente (ver "Colocar/retirar a tampa").

Limpeza e manutenção

⚠ AVISO!



Desligue o produto e retire o conjunto da bateria **(19)** antes de remover/fixar peças, limpar o produto e quando não o estiver a utilizar.

⚠ ATENÇÃO! Risco de dano no produto!

- ▶ Não utilize detergentes abrasivos e agressivos, escovas rígidas ou objetos afiados para limpar o produto.
- ▶ Evite a entrada de líquidos no interior do produto.

- ■ Uma limpeza regular e correta contribui a uma utilização segura e prolonga a vida útil do produto.
- ☐ Mantenha o produto sempre limpo, seco, livre de óleo e lubrificantes.
- ☐ Após cada utilização e antes do armazenamento: Limpe o produto para remover o pó.
- ☐ Para a limpeza do produto utiliza um pano seco. Utilize uma escova suave para as áreas de difícil acesso.
- ☐ Limpe as ranhuras de ventilação **(6)** com uma escova macia.
- ☐ O presente produto não contém quaisquer peças que possam ser reparadas pelo utilizador. Consulte um apoio autorizado ou uma pessoa qualificada para verificar ou reparar o produto.

Limpar o filtro manualmente

Imag. E, F

⚠ ATENÇÃO! Risco de dano no produto!

- ▶ Não esfregue nem escove o filtro de pregas planas **(27)**.

1. Retire a tampa **(12)** do recipiente **(14)** (ver "Colocar/retirar a tampa").
2. Vire a tampa **(12)**.
3. Levante os arcos de fixação **(25)** para desbloquear o cesto do filtro **(28)**.
4. Remova o cesto do filtro **(28)** da tampa **(12)**.
5. Retire o filtro de pregas planas **(27)** do cesto do filtro **(28)**.
6. Sacuda cuidadosamente a sujidade do filtro de pregas planas **(27)**.
   Se necessário, lave o filtro de pregas planas em água corrente. Deixe o filtro de pregas planas secar completamente.
7. Limpe o cesto do filtro **(28)** com um pano seco.
8. Coloque o filtro de pregas planas **(27)** no cesto do filtro **(28)**.
9. Coloque o cesto do filtro **(28)** na tampa **(12)**.
   A borda do cesto do filtro deve pressionar o interruptor de segurança **(13)** para baixo. Caso contrário, o produto não funcionará.
10. Dobre os arcos de fixação **(25)** para baixo para bloquear o cesto do filtro **(28)**.
11. Fixe a tampa **(12)** ao recipiente **(14)** (ver "Colocar/retirar a tampa").

Substituir o filtro

⚠ AVISO!

- ▶ Verifique regularmente filtro de pregas planas **(27)** se apresenta danos ou deformações. Um filtro de pregas planas danificado ou deformado não pode ser limpo e deve ser substituído. Isso é necessário para manter a funcionalidade do produto e protege-lo de danos.
- ▶ Utilize apenas filtros de substituição da empresa Lidl ou de fornecedores autorizados. Os filtros que não estão compatíveis com o produto podem causar ferimentos ou danos no produto.

- ☐ Siga as instruções na secção "Limpar o filtro manualmente" e substitua o filtro de pregas planas **(27)** antigo por um novo filtro de pregas planas idêntico.

Armazenamento

- ■ A temperatura de armazenamento a longo prazo (superior a 3 meses) deve ser entre +10 °C e +30 °C a uma humidade relativa de inferior a 60 %.
- ☐ Limpe o produto (ver "Limpeza e manutenção").
- ☐ Guarde o produto num local escuro, seco, sem gelo e bem ventilado.
- ☐ Guarde o produto num local fora do alcance de crianças.

Indicações referentes ao conjunto da bateria

- ☐ Armazene o conjunto da bateria **(19)** só em estado meio carregado. Em caso de armazenamento prolongado, o estado de carregamento do conjunto da bateria deve situar-se entre 40 % e 60 % (a indicação do estado de carregamento **(24)** acende a vermelho ou laranja).
- ☐ Verifique aproximadamente a cada 3 meses, durante o armazenamento a longo prazo, o estado de carregamento do conjunto da bateria. Se necessário, carregue o conjunto da bateria.

Transporte

- ☐ Transporte o produto pela pega de transportar **(2)**.
- ☐ Protege o produto contra golpes e vibrações fortes que acontecem em especial durante o transporte em veículos.
- ☐ Protege o produto contra o deslizamento e a inclinação.

Eliminação



Esteja atento à especificação dos materiais da embalagem para a separação de lixo. Estas são identificadas com abreviações (a) e números (b) com o seguinte significado: 1–7: Plásticos/20–22: Papel e papelão/80–98: Materiais compostos.

Produto:



As possibilidades de reciclagem dos artigos utilizados poderão ser averiguadas no seu Município ou Câmara Municipal.



Elimine o produto de forma adequada quando este chegar ao fim da sua vida útil e não o deite no lixo doméstico. Para obter informações sobre os pontos de recolha e respetivos horários de funcionamento, contacte a sua autarquia local.

As pilhas/baterias avariadas ou gastas têm de ser recicladas. Devolva as pilhas ou baterias e/ou o produto nos locais específicos destinados à sua recolha.



Danos ambientais devido à eliminação incorreta das pilhas/baterias!

Remova as pilhas/bloco de pilhas do produto antes de eliminar.

As pilhas/baterias não podem ser eliminadas no lixo doméstico. Podem conter metais pesados nocivos e estão sujeitas à regulação de lixos tóxicos. Os símbolos químicos dos metais pesados são os seguintes: Cd = cádmio, Hg = mercúrio, Pb = chumbo. Como tal, deposite as pilhas/baterias utilizadas num ponto de recolha adequado do seu município.

Garantia

O produto foi fabricado de acordo com diretrizes de qualidade rigorosas e cuidadosamente testado antes da entrega. Em caso de defeitos materiais ou de fabrico, tem direitos legais contra o vendedor do produto. Os seus direitos legais não são limitados de forma alguma pela nossa garantia abaixo apresentada.

A garantia para este produto é de 3 anos a partir da data de compra. O período de garantia começa na data da compra. Guarde o recibo de compra original num local seguro, pois este documento é exigido como prova de compra.

Quaisquer danos ou defeitos já presentes no momento da compra devem ser comunicados imediatamente após a desembalagem do produto.

No caso de o produto apresentar um defeito de material ou de fabrico dentro de 3 anos a partir da data de compra, repará-lo-emos ou substituí-lo-emos gratuitamente, à nossa critério. O período de garantia não pode ser prolongado por uma reclamação de garantia concedida. Isto também se aplica às peças substituídas e reparadas.

Esta garantia é nula se o produto tiver sido danificado ou utilizado ou mantido de forma inadequada.

A garantia cobre defeitos de material e de fabrico. Esta garantia não cobre peças do produto sujeitas a desgaste normal e, portanto, consideradas peças consumíveis (por ex., baterias, mangueiras, cartuchos de tinta), nem cobre danos em peças frágeis, por ex., interruptores ou peças feitas em vidro.

Com a troca do aparelho, de acordo com DL 67/2003, o tempo de garantia se inicia novamente.

Procedimento no caso de ativação da garantia

Para garantir que o seu pedido é processado rapidamente, siga as instruções abaixo:

Por favor, prepare para todas os pedidos o recibo de compra e o número de artigo (IAN 544815_2601) como prova da compra.

Consulte a placa de identificação no produto, uma gravação no produto, a página de título das suas instruções (em baixo à esquerda) ou o autocolante no verso ou na parte inferior do produto para obter o número do artigo.

Se ocorrerem falhas de funcionamento ou outros defeitos, contacte primeiro o serviço de assistência técnica abaixo indicado, por telefone ou por e-mail.

O produto considerado defeituoso pode então ser enviado gratuitamente para o endereço de serviço que lhe foi fornecido, juntando a prova de compra (recibo) e indicando o tipo de defeito e a data em que ocorreu.



Pode ver e descarregar estes e muitos outros manuais em parkside-diy.com. Este código QR irá levá-lo diretamente para parkside-diy.com. Selecione o seu país e utilize a máscara de pesquisa para procurar o manual de instruções. Introduzindo o número do artigo (IAN) 544815_2601, irá aceder ao manual de instruções do seu artigo.

Assistência Técnica

(PT) **Serviço Portugal**
Tel.: 800849131
Formulário de contacto em *parkside-diy.com*
IAN 544815_2601

CE

OWIM GmbH & Co. KG
Stiftsbergstraße 1
74167 Neckarsulm
GERMANY

Model No.: HG14644
Version: 06/2026

IAN 544815_2601