SILVERCREST®

PREMIUM CORDLESS CYCLONE VACUUM CLEANER WITH DOCKING STATION SASAB 24 A1

(GB) (CY)
PREMIUM CORDLESS CYCLONE VACUUM CLEANER WITH DOCKING STATION
Operating instructions

(SI)
PREMIUM AKUMULATORSKI CIKLONSKI SESALNIK Z VEČNAMENSKO POSTAJO
Navodila za uporabo

(SK)
AKU CYKLÓNOVÝ VYSÁVAČ S MULTIFUNKČNOU STANICOU PREMIUM
Návod na obsluhu

(BA)
PREMIUM AKUMULATORSKI CIKLONSKI USISIVAČ S MULTIFUNKCIONALNOM STANICOM
Uputstvo za upotrebu

(MK)
ПРЕМИУМ ЦИКЛОНСКА ПРАВОСМУКАЛКА НА БАТЕРИИ СО МУЛТИФУНКЦИОНАЛНА СТАНИЦА
Упатства за работа

(RO)
ASPIRATOR, PREMIUM
Instrucțiuni de utilizare

(GR) (CY)
ΕΠΑΝΑΦΟΡΤΙΖΟΜΕΝΗ ΣΚΟΥΠΑ CYCLONE PREMIUM
Οδηγίες χρήσης

(HU)
PRÉMIUM AKKUMULÁTOROS CIKLONPORSZÍVÓ MULTIFUNKCIÓS ÁLLOMÁSSAL
Használati utasítás

(CZ)
AKU VYSAVAČ S MULTIFUNKČNÍ STANICÍ
Návod k obsluze

(HR)
PREMIUM BEŽIČNI USISAVAČ CIKLON S MULTIFUNKCIONALNOM STANICOM
Upute za upotrebu

(RS)
PREMIUM BEŽIČNI CIKLONSKI USISIVAČ SA MULTIFUNKCIONALNOM STANICOM
Uputstvo za upotrebu

(AL)
FSHESË ME KORRENT PREMIUM ME BATERI, CIKLON ME STACION MULTIFUNKSIONAL
Udhëzime përdorimi

(BG)
PREMIUM АКУМУЛАТОРНА ЦИКЛОННА ПРАХОСМУКАЧКА С МНОГОФУНКЦИОНАЛНА СТАНЦИЯ
Ръководство за експлоатация

(DE)
PREMIUM-AKKU-STAUBSAUGER ZYKLON MIT MULTIFUNKTIONSSTATION
Bedienungsanleitung

IAN 530070_2601

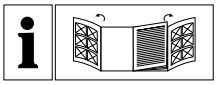

(GB) (CY) Before reading, unfold the page containing the illustrations and familiarise yourself with all functions of the device.

(HU) Olvasás előtt kattintson az ábrát tartalmazó oldalra és végezetül ismerje meg a készülék mindegyik funkcióját.

(SI) Pred branjem odprite stran s slikami in se nato seznanite z vsemi funkcijami naprave.

(CZ) Před čtením si otevřete stranu s obrázky a potom se seznamte se všemi funkcemi přístroje.

(SK) Pred čítaním si odklopte stranu s obrázkami a potom sa oboznámte so všetkými funkciami prístroja.

(HR) Prije nego što pročitate tekst, otvorite stranicu sa slikama i upoznajte se na osnovu toga sa svim funkcijama uređaja.

(BA) Prije čitanja, rasklopite stranicu s ilustracijama i upoznajte se sa svim funkcijama uređaja.

(RS) Pre čitanja rasklopite stranu sa slikama te se upoznajte sa svim funkcijama uređaja.

(MK) Пред да читате, одвиткајте ја страницата со илустрациите, а потоа запознајте се со сите функции на уредот.

(AL) Para se të lexoni, hapni faqen me ilustrime dhe më pas njihuni me të gjitha funksionet e pajisjes.

(RO) Înainte de a citi instrucțiunile, priviți imaginile și familiarizați-vă cu toate funcțiile aparatului.

(BG) Преди да прочетете отворете страницата с фигурите и след това се запознайте с всички функции на уреда.

(GR) (CY) Πριν ξεκινήσετε την ανάγνωση, ανοίξτε τη σελίδα με τις εικόνες και εξοικειωθείτε με όλες τις λειτουργίες της συσκευής.

(DE) Klappen Sie vor dem Lesen die Seite mit den Abbildungen aus und machen Sie sich anschließend mit allen Funktionen des Gerätes vertraut.

English	Operating instructions	Page	1
Magyar	Használati utasítás	Oldal	15
Slovenščina	Navodila za uporabo	Stran	31
Česky	Návod k obsluze	Strana	45
Slovenčina	Návod na obsluhu	Strana	59
Hrvatski	Upute za upotrebu	Stranica	73
Bosanski	Upute za upotrebu	Stranica	87
Srpski	Uputstvo za upotrebu	Strana	101
Македонски	Упатства за работа	Страница	117
Shqip	Udhëzime përdorimi	Faqe	133
Română	Instrucțiuni de utilizare	Pagina	149
Български	Ръководство за експлоатация	Страница	165
Ελληνικά	Οδηγίες χρήσης	Σελίδα	181
Deutsch	Bedienungsanleitung	Seite	197

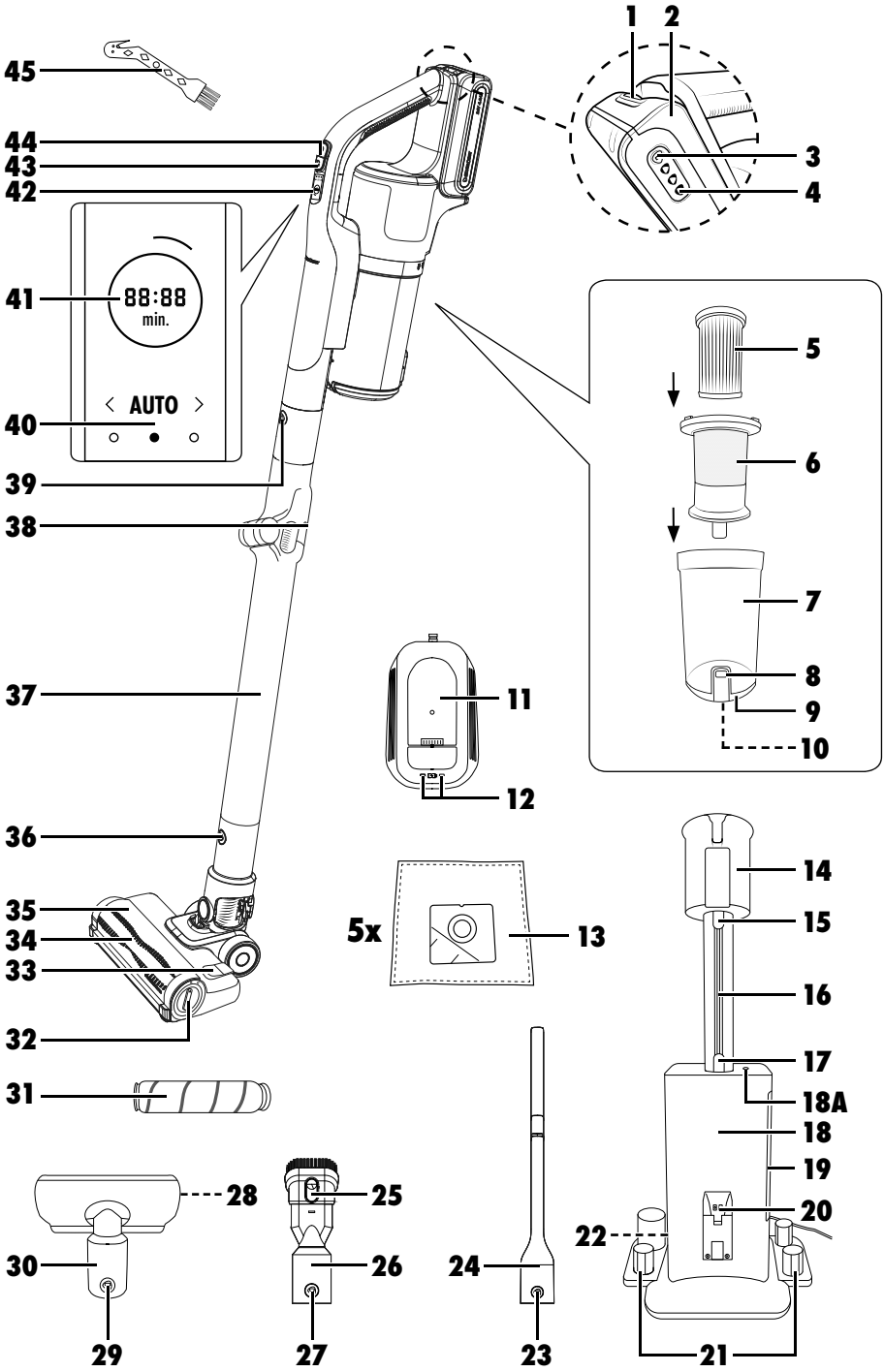
1
2
3
4
45
44
43
42
41
88:88
min.
AUTO
40
39
38
37
36
35
34
33
32
31
5
6
7
8
9
10
11
12
5x
13
14
15
16
17
18A
18
19
20
22
21
28
30
29
25
26
27
24
23

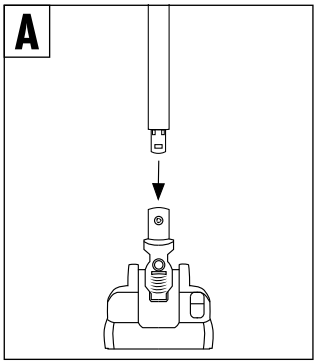
A

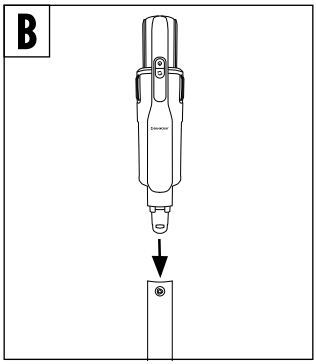
B

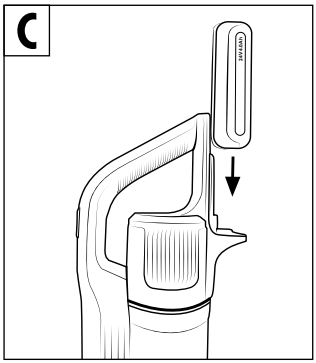
C

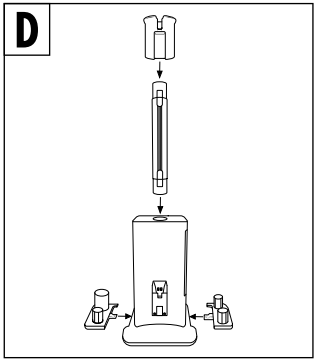
D

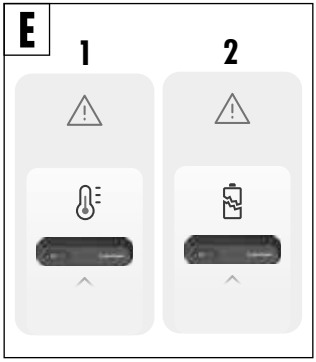
E
1
2

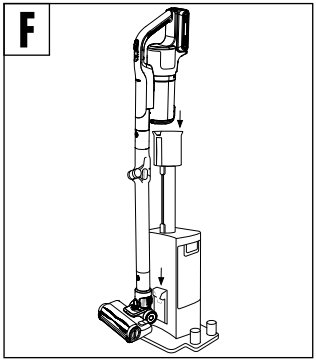
F

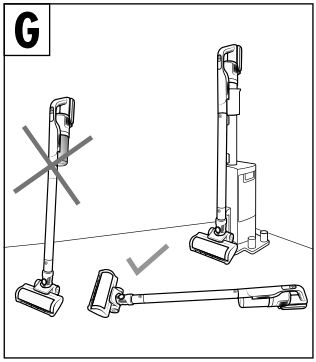
G

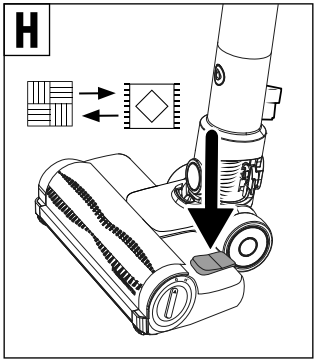
H

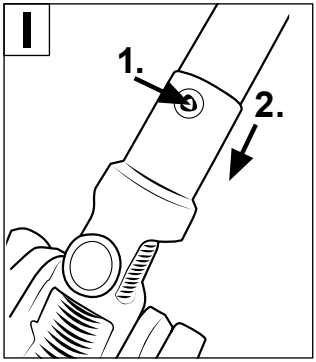
I
1.
2.

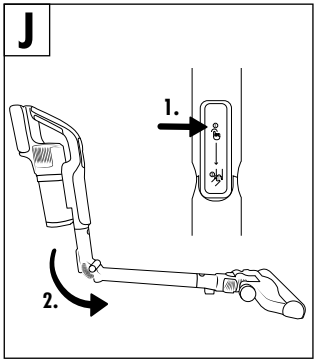
J
1.
2.

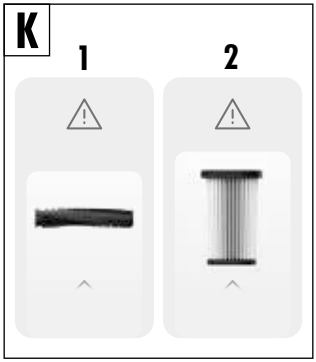
K
1
2

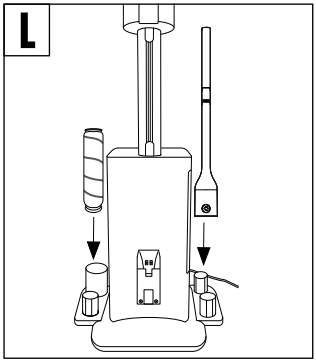
L

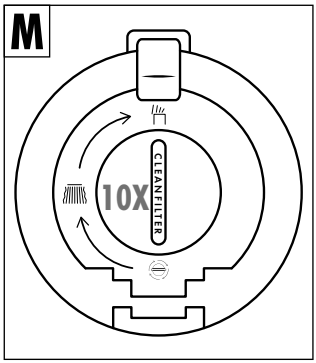
M
10X
CLEANFILTER

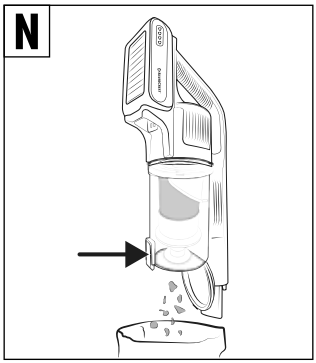
N

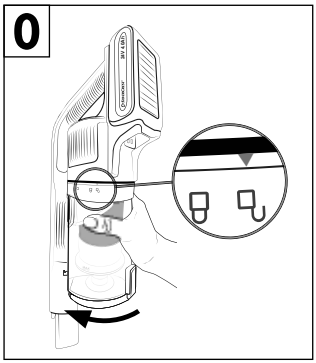
O

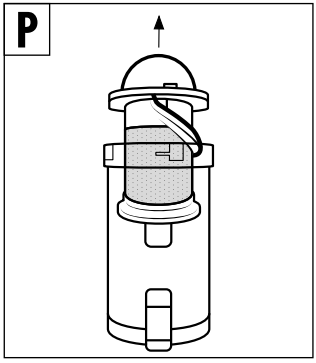
P

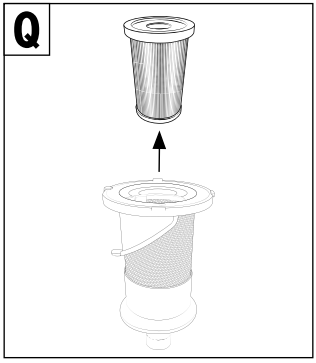
Q

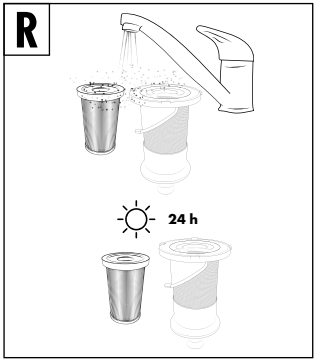
R
24 h

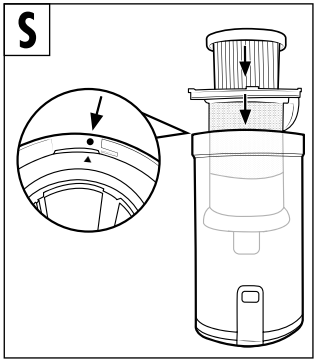
S

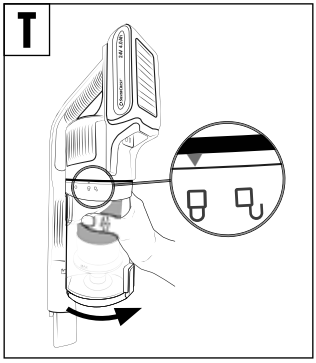
T

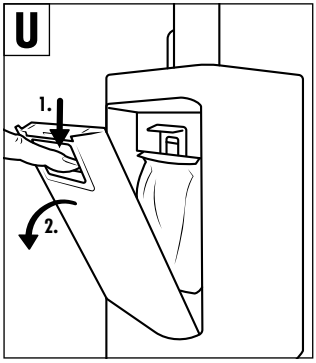
U
1.
2.

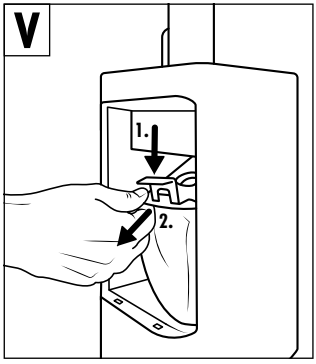
V
1.
2.

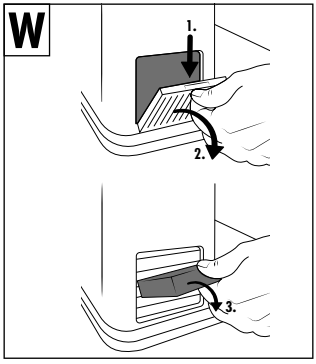
W
1.
2.
3.

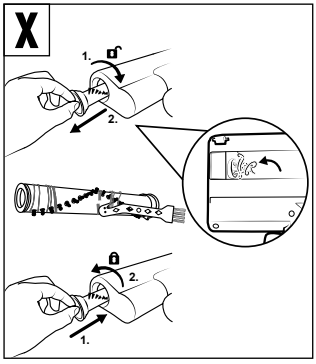
X
1.
2.
2.
1.

Contents

1. Intended use 2

2. Warnings and symbols used 2

3. Important safety instructions 2

4. Package contents and transport inspection 5

5. Appliance description 5

6. Technical data 6

7. Before first use 6

7.1. Setting up the appliance 6

7.2. Setting up the docking station 6

8. Getting started 6

8.1. Information about the battery 6

8.2. Charging the battery 7

9. Operation and use 7

9.1. Switching the appliance on. 8

9.2. Selecting an operating mode 8

9.3. Dismantling the appliance and the docking station. 8

9.4. Using the accessories 8

9.5. Automatic switch-off. 9

9.6. After use 9

10. Cleaning and maintenance 9

10.1. Emptying the dirt container and cleaning the filters 9

10.2. Changing the vacuum cleaner bag 10

10.3. Cleaning the foam filter 10

10.4. Cleaning the rotary brush and hard floor roller. 11

10.5. Cleaning the appliance and the docking station 11

11. Troubleshooting 11

12. Storage 12

13. Disposal 12

13.1. Disposal of appliance and packaging. 12

13.2. Disposal of batteries 13

14. Ordering replacement parts 13

15. Kompernass Handels GmbH warranty 13

15.1. Service 14

15.2. Importer 14

1. Intended use

The appliance may only be used for cleaning dry surfaces and vacuuming dry materials. Do not vacuum people or animals with this appliance. Any other usage or modification of the appliance is deemed to be improper and carries a significant risk of accidents. The manufacturer accepts no liability for damages caused by improper use or incorrect operation of the appliance. The appliance is not intended for commercial use.

2. Warnings and symbols used

The following warnings and symbols are used in these operating instructions, on the packaging and on the appliance (where applicable):

	**DANGER!** A warning with this symbol and the signal word "DANGER" indicates an imminently hazardous situation that will result in death or serious injury if not avoided.
	**WARNING!** A warning with this symbol and the signal word "WARNING" indicates a potentially hazardous situation that could result in death or serious injury if not avoided.
	**CAUTION!** A warning with this symbol and the signal word "CAUTION" indicates a potentially hazardous situation that could result in a minor or moderate injury if not avoided.
	**ATTENTION!** A warning with this symbol and the signal word "ATTENTION" indicates a potential situation that could result in property damage if not avoided.
	**Note:** A note identifies additional information that facilitates the use of the appliance.
	**Read the instructions.** Note all instructions regarding safety and use before using the product. Please pass all product documentation on to any future owner.
	DC current/voltage
	AC current/voltage
	Use the device indoors only.
	This product satisfies the requirements of the applicable European and national regulations.
	Do not dispose of the electrical appliance / rechargeable battery in household waste!
	Dispose of the packaging in an environmentally responsible manner.
	Observe the labelling on the packaging material when sorting for disposal: The material is labelled with abbreviations (a) and numbers (b) with the following meanings: 1-7: plastics, 20-22: paper and cardboard, 80-98: composites.
	The product is equipped with a lithium-ion rechargeable battery or one is supplied with the product.
	This mark confirms that the product complies with the product safety requirements applicable in the Republic of Serbia.

3. Important safety instructions

⚠ DANGER! ELECTRIC SHOCK!

- Check the appliance for visible external damage before use. Do not operate an appliance that has been damaged or dropped.
- Do not use the docking station if it has a damaged power plug or power cable.
- The docking station and the permanently affixed power cable may not be repaired. In the event of a defect, the entire docking station must be replaced with another of identical design.

- Have all repairs carried out by a specialist workshop. Under no circumstances should you open the appliance yourself.
  Repairs that are not carried out by a specialist workshop could lead to physical injuries.
- Before connecting the docking station/the battery charger to a power socket, make sure that the mains voltage corresponds to the voltage indicated in the technical data for the appliance.
- Never touch the docking station, the battery charger or the appliance with wet or damp hands.
- Do not use the docking station with an extension cable; connect the power cable of the docking station directly to a power socket.
- Do not charge or use the appliance outdoors.

⚠ WARNING! RISK OF INJURY!

- Do not change any accessories while the appliance is switched on.
- Do not use the appliance for vacuuming up water or other liquids.
- Do not use the appliance for vacuuming up sharp objects or glass shards.
- Do not use the appliance for vacuuming up burning matches, glowing embers or cigarette butts.
- Do not use the appliance for vacuuming up chemical products, stone dust, gypsum, cement or similar particles.
- This appliance is not suitable for use with inflammable and explosive substances or chemical and aggressive liquids.
- Always store the appliance indoors. To prevent accidents, keep the appliance in a dry location when not in use.
- Under extreme conditions, leaks in the battery cells may occur. In the event that battery fluid comes into contact with skin or eyes, the affected area must be rinsed off with water immediately. Contact a physician.
- This appliance may be used by children aged 8 years and above and by persons with limited physical, sensory or mental capabilities or lack of experience and knowledge, provided that they are under supervision or have been told how to use the appliance safely and are aware of the potential risks.
- Do not allow children to play with the appliance. Cleaning and user maintenance tasks may not be carried out by children unless they are supervised.
- Take special care when using the appliance on stairs.
- Protect the rechargeable battery from heat (for example, from continuous exposure to sunlight), fire, water and moisture. There is a risk of explosion.

- Use only the battery charger supplied with this appliance (SSLG 24 A1). Chargers are often designed for a particular type of rechargeable battery unit. There is a risk of fire if other types of rechargeable battery units are used.
- Only use the appliance with the specified type of rechargeable battery unit. The use of other rechargeable battery units may lead to the danger of injury or fire.
- When they are not being used, store rechargeable battery units away from paperclips, coins, keys, nails, screws or other small metal objects that could cause the contacts to be bridged. Short-circuiting the contacts of a rechargeable battery unit may result in heat damage or fire.
- Fluids may leak out of rechargeable battery units if they are misused. If this happens, avoid contact with the fluid. If contact occurs, flush the affected area with water. Seek additional medical help if any of the fluid gets into your eyes. Escaping battery fluid may cause skin irritation or burns.
- Do not use a damaged or modified battery. Damaged or modified batteries may behave unexpectedly and cause fires, explosions or pose a risk of injury.
- Do not expose a battery to fire or excessively high temperatures. Fire or temperatures above 130°C may cause an explosion.

(!) ATTENTION! PROPERTY DAMAGE!

- Use only accessories recommended by the manufacturer.
- Never carry the docking station by the power cable. Do not pull on the power cable when you want to move the docking station.
- Always grip the power plug of the docking station to disconnect it from the power supply.
- Always be sure to keep the appliance away from heating elements, ovens or other heated appliances and surfaces.
- Make sure that the ventilation slits are never obstructed. A blocked ventilation circuit can result in overheating and damage to the appliance.
- Do not throw the rechargeable battery into a fire and do not subject it to high temperatures. There is a risk of an explosion!
- Do not use the appliance without the HEPA filter inserted.
- Never attempt to recharge non-rechargeable batteries.
- Never store the appliance when it is discharged. Prolonged storage in a discharged state can cause permanent damage to the battery. If the appliance is stored for a longer period of time, the charge level of the battery must be checked regularly. The optimum charge level is between 50% and 80%.

4. Package contents and transport inspection

1) Remove all parts of the appliance and the operating instructions from the packaging.
2) Remove all packaging materials and any films and labels.

The package contents include the following components (see fold-out page for illustrations):

- Vacuum cleaner
- Suction pipe (with bending function)
- Floor nozzle (with large rotary brush)
- Crevice nozzle (two-part)
- Upholstery nozzle (with small rotary brush)
- 2-in-1 combination brush
- Hard floor roller
- 2-in-1 cleaning brush
- Accessories holder (two-part)
- Docking station (with auto-empty and charging function)
- Suction tube
- Suction attachment
- 5 x vacuum cleaner bags
- Replaceable battery
- Battery charger
- Operating instructions

Note

- ► Check the package for completeness and signs of visible damage.
- ► If any items are missing or damaged as a result of defective packaging or transportation, please contact the Service Hotline (see section **15.1. Service**).

5. Appliance description

(See fold-out page for illustrations)

1 Battery release button
2 Battery (replaceable)
3 Battery charge level button
4 Battery charge level indicator
5 HEPA filter **Micro Filtration**
6 Stainless steel filter
7 Dirt container
8 Release button
9 Dirt container lid
10 HEPA filter rotary knob **CLEANFILTER**
11 High-speed charger
12 Charge indicator LED (red/green)
13 Vacuum cleaner bag
14 Emptying attachment
15 Release button
16 Emptying tube
17 Release button
18 Multifunction station (with **18A** LED)
19 Cover of vacuum cleaner bag compartment
20 Charging contacts
21 Accessories holder
22 Cover of foam filter compartment
23 Release button
24 Crevice nozzle
25 Adjustment button
(for brush attachment of the 2-in-1 combination brush)
26 2-in-1 combination brush
27 Release button
28 Rotary brush release/lock (upholstery nozzle)
29 Release button
30 Upholstery nozzle **UPHOLSTERY NOZZLE PRO**
31 Hard floor roller
32 Rotary brush release/lock (floor nozzle)
33 Carpet /hard floor switch
34 Rotary brush
35 Floor nozzle **DYNAMIC POWER BRUSH**
36 Release button
37 Suction tube (with bend function)
38 Release button (for bend function)
39 Release button
40 Operating mode indicator
41 Battery display
42 Display panel (battery display/operating mode)
43 Operating mode button
44 On/Off switch
45 2-in-1 cleaning brush

6. Technical data

Appliance	
Input voltage	27 V ⎓
Input current	0.8 A
Power consumption	400 W (floor nozzle 40 W/ upholstery nozzle 12 W)

Rechargeable battery	
Model	SA 24 4.0 A1
Capacity	4000 mAh/96 Wh
Rechargeable battery (lithium-ion)	24 V ⎓ 6 cells, type 21700, 6INR22/71
Running time on a full battery charge using the floor nozzle	Level 1 (low): approx. 42 minutes Level 2 (medium): approx. 24 minutes Level 3 (high): approx. 10 minutes

Docking station (with auto-empty and charging function)	
Model	SASAB 24 A1
Input voltage	230-240 V ~
Input AC frequency	50 Hz
Input Power (charging)	26 W
Output voltage	27.0 V ⎓
Output current (charging)	0.8 A
Output power (auto-empty/charging)	600 W/21.6 W
Fuse	T5A

Battery charger	
Model	SSLG 24 A1
Input voltage	220–240 V ~
Input AC frequency	50–60 Hz
Input power	140 W
Output voltage	27.0 V ⎓
Output current	4.5 A
Output power	120 W
Protection class	II / ⧈ (double insulation)
Fuse	T5A

7. Before first use

7.1. Setting up the appliance

- Insert the suction pipe **(37)** into the floor nozzle **(35)** until it audibly clicks into place (see Fig. A).
- Fit the appliance onto the suction pipe until it audibly clicks into place (see Fig. B).
- Push the battery **(2)** into the appliance until it audibly clicks into place (see Fig. C).

7.2. Setting up the docking station

ⓘ Note

- Place the docking station **(18)** near a mains power outlet.
- Place the suction tube **(16)** onto the docking station until it audibly clicks into place (see Fig. D).
- Attach the suction attachment **(14)** to the suction tube until it audibly clicks into place (see Fig. D).
- Attach the accessories holder **(21)** to the left and right of the docking station (see Fig. D).
- Connect the docking station to a mains socket.

8. Getting started

8.1. Information about the battery

ⓘ Note

- This appliance can be operated with all rechargeable batteries from the 24 V Silvercrest series: SA 24 2.5 A1 - 2.5 Ah/SA 24 4.0 A1 - 4.0 Ah (see section **14. Ordering replacement parts**). The use of the SA 24 4.0 A1 battery is recommended.

► Before using the appliance for the first time, the battery **(2)** must be fully charged.

♦ You can check the charge level of the battery on the battery itself. To do this, press the battery charge level button **(3)**. Depending on the charge level, the battery charge level indicator **(4)** lights up as follows:

Battery capacity > 70% to ≤ 100%

Battery capacity > 20% to ≤ 70%

Battery capacity ≤ 20%

Note

► The appliance is equipped with a temperature monitor to protect the battery. At high ambient temperatures, the charging process may be interrupted or the appliance may switch off automatically in rare cases:

– The error message (see Fig. E1) is displayed in the display panel **(42)** during the charging process. Charging is interrupted and automatically resumed as soon as the temperature of the appliance has dropped.

– The error message (see Fig. E1) is displayed in the display panel **(42)** during operation. Then the appliance switches off automatically. The error message (see Fig. E1) remains displayed for five seconds. Allow the appliance to cool down for about 20–30 minutes before switching it on again.

8.2. Charging the battery

with docking station

♦ Place the appliance on the docking station **(18)** (see Fig. F). Ensure that the charging contacts **(20)** of the docking station and the appliance are fully in contact. The battery indicator **(41)** starts flashing and the charging process starts.

♦ Once charging is complete, the battery indicator will display the symbol (fully charged). The battery indicator will automatically turn off after 2 minutes.

with battery charger

♦ Remove the battery **(2)** from the appliance (see the section **9.3. Dismantling the appliance and the docking station**) and place it in the supplied battery charger **(11)**.

♦ Connect the battery charger to a mains socket. The charging indicator LED **(12)** of the battery charger lights up red and the charging process starts.

♦ Once charging is complete, the charging indicator LED on the battery charger will light up green. Remove the battery from the battery charger and insert it into the appliance.

Battery indicator states

The display panel **(42)** uses a circular progress indicator as well as four different battery indicator states **(41)** to indicate the current charge status of the battery **(2)** during the charging process:

The battery is fully charged.

The battery is charged to approx. 75%.

The battery is charged to approx. 50%.

The battery has only a small amount of charge left.

Note

► When the battery is almost empty, the battery indicator will flash slowly until the appliance switches off automatically. Then recharge the battery.

► If the display panel shows the error message (see Fig. E2) during charging, the battery is damaged. Then replace the battery (see section **14. Ordering replacement parts**).

► During operation, the battery indicator shows the remaining runtime in minutes and seconds, as well as a circular remaining life indicator.

9. Operation and use

ATTENTION!

► The suction openings of the appliance and the floor nozzle **(35)** and the suction pipe **(37)** must be free at all times and must not be blocked. Blockages lead to overheating and damage to the motor.

► Make certain that the HEPA filter **(5)** is always inserted before using the appliance.

► Do not attempt to place the appliance upright when you want to put it down or take it out of your hand in the meantime. To do this, place the appliance on the docking station **(18)** or lay it on the floor. Due to its high centre of gravity, the appliance may otherwise tip over and be damaged and possibly damage other objects when tipping over (see Fig. G).

9.1. Switching the appliance on

- Remove the appliance from the docking station **(18)**.
- Press the On/Off switch ⏻ **(44)** to switch on the appliance. The display panel **(42)** displays the battery indicator **(41)** and the operating mode indicator **(40)**.

Note

- The appliance always starts in operating mode level 1 after being switched on.

9.2. Selecting an operating mode

The appliance has three different operating modes, each of which differs in terms of suction power and running time.

- Press the operating mode button ↻ **(43)** to select the operating mode:

Level 1 (low)

- For vacuuming hard floors, delicate carpets and rugs with low to medium soiling.
- The appliance consumes less battery power and the running time is therefore longer.
- Running time with fully charged battery approx. 42 minutes (with floor nozzle **(35)**).

Level 2 (medium)

- For vacuuming hard floors and carpeting with light to medium soiling.
- Automatic detection of hard floors and carpeting. When switching between hard floors and carpets, a corresponding message appears on the display panel **(42)** for approximately 4 seconds. During this transition, the speed of the rotary brush **(34)** is increased (from hard floor to carpet) or decreased (from carpet to hard floor) to achieve a better cleaning result.
- Running time with fully charged battery approx. 24 minutes (with floor nozzle).

Level 3 (high)

- For vacuuming hard floors and carpeting with heavy soiling.
- Due to the high suction power, the best suction result is achieved with a short running time.
- Running time with fully charged battery approx. 10 minutes (with floor nozzle).

Note

- For improved cleaning results, press the carpet/hard floor switch **(33)** on the floor nozzle **(35)** downwards to position to vacuum up pet hair or threads on carpets (see Fig. H). To do this, select the operating mode level 2. For normal operation, press the carpet/hard floor switch back upwards to position.

9.3. Dismantling the appliance and the docking station

Floor nozzle

- To remove the floor nozzle **(35)** from the suction pipe **(37)**, hold down the release button **(36)** and pull the floor nozzle off the suction pipe (see Fig. I).

Suction pipe

- To remove the suction pipe from the appliance, hold down the release button **(39)** and pull the suction pipe off the suction opening of the appliance.

Rechargeable battery

- To remove the battery **(2)** from the appliance, press and hold the battery release button **(1)** and pull the battery out of the appliance.

Suction tube

- To remove the suction tube **(16)** from the docking station, hold down the release button **(17)** and pull the suction tube off the docking station.

Suction attachment

- To remove the suction attachment **(14)** from the suction tube, hold down the release button **(15)** and pull the suction attachment off the suction tube.

9.4. Using the accessories

Note

- You can use the accessories with or without the suction pipe **(37)** as required. To remove the suction pipe, see the section **9.3. Dismantling the appliance and the docking station**.

The package contents include three different nozzles/brushes for different areas of application as accessories:

a) Crevice nozzle

– Use the two-part crevice nozzle **(24)** to clean narrow, hard-to-reach places such as joints or corners.

b) 2-in-1 combination brush

– The 2-in-1 combination brush **(26)** can be used as a wide nozzle or as a brush. Press and hold the release button **(25)** on the brush attachment and slide it forward or backward as needed. Use the 2-in-1 combination brush to vacuum drawers or storage compartments, for example, or to dust keyboards or delicate surfaces with the soft brush attachment.

c) Upholstery nozzle

– Use the upholstery nozzle **(30)** for vacuuming textile surfaces such as upholstered furniture, mattresses or car seats.

♦ Push the accessory onto the suction pipe or onto the suction opening of the appliance until it clicks into place. Make sure that the locking mechanism is in the correct position.

♦ To remove the accessory, press and hold the respective release button **(23)/(27)/(29)** on the accessory and pull the accessory off the suction pipe or the suction opening of the appliance.

Hard floor roller

– Use the hard floor roller **(31)** for vacuuming delicate hard floor surfaces that scratch easily.

♦ Remove the floor nozzle **(35)** from the suction pipe **(37)** or from the appliance (see section **9.3. Dismantling the appliance and the docking station**).

♦ Unlock the rotary brush **(34)** by turning the rotary brush release **(32)** towards the symbol 🔓 (open). Pull the rotary brush out of the floor nozzle (see Fig. X).

♦ Insert the hard floor roller into the floor nozzle.

♦ Lock the hard floor roller by turning the hard floor roller lock in the direction of the symbol 🔒 (close) (see Fig. X).

ⓘ Note

► When using the hard floor roller, automatic detection of hard floors and carpeting is not possible in operating mode level 2.

Suction pipe with bending function

– Use the suction pipe **(37)** with bending function to vacuum under furniture and remove dirt from hard-to-reach areas.

♦ Press the release button **(38)** on the back of the suction pipe and bend it at the desired angle (see Fig. J).

♦ If you wish to use the straight suction pipe again, bring it into the straight position until it audibly clicks into place.

9.5. Automatic switch-off

The appliance comes with an automatic switch-off function. The floor nozzle **(35)** will switch off automatically

– if the rotary brush **(34)**/hard floor roller **(31)** is blocked. A corresponding error message appears in the display panel **(42)** (see Fig. K1). The appliance will continue to vacuum in the meantime.

– if the HEPA filter **(5)** is clogged. A corresponding error message appears in the display panel for one minute (see Fig. K2). The appliance will stop vacuuming.

♦ Switch off the appliance and remove the blockage from the rotary brush/hard floor roller or clean the HEPA filter (see section **10.1. Emptying the dirt container and cleaning the filters**).

♦ Switch the appliance back on. The floor nozzle runs normally again.

9.6. After use

♦ After use, press the On/Off switch ⏻ **(44)** to switch off the appliance. The display panel **(42)** goes out.

♦ If necessary, remove the accessories from the appliance and place them on the accessories holder **(21)** for storage (see Fig. L).

♦ Place the appliance on the docking station **(18)**. The charging process and the emptying process start automatically.

10. Cleaning and maintenance

⚠ WARNING!

► Always switch off the appliance before cleaning it.

10.1. Emptying the dirt container and cleaning the filters

ⓘ Note

► Empty the dirt container **(7)** and clean the stainless steel filter **(6)** and the HEPA filter **(5)** when the dirt container level reaches the **MAX** mark.

► Turn the HEPA filter rotary knob **CLEANFILTER (10)** in the dirt container lid **(9)** clockwise ten times to clean the HEPA filter of dirt during operation without having to remove it from the dirt container (see Fig. M). However, also perform a thorough filter cleaning approximately every four weeks as described below.

Dirt container

- Place the appliance on the docking station **(18)** (see Fig. F). Once it is correctly locked onto the docking station, automatic emptying will begin. The LED **(18A)** flashes green. Automatic emptying occurs in three 5-second cycles, each separated by 3 seconds. When automatic emptying is complete, the LED lights up green for two minutes and then turns off.
- Alternatively, hold the dirt container in a waste bin and press the release button **(8)**. The dirt container lid opens and the contents are emptied into the waste bin (see Fig. N). Then close the dirt container lid.

Filters

- To remove the dirt container from the appliance, turn it towards the symbol (open) until it can be detached from the appliance (see Fig. O).
- Remove the stainless steel filter from the dirt container by pulling it out of the dirt container by the handle (see Fig. P).
- Remove the HEPA filter from the stainless steel filter by reaching into the opening of the HEPA filter and pulling it out of the stainless steel filter (see Fig. Q).
- Rinse the HEPA filter and stainless steel filter under cold or lukewarm water. Allow the HEPA filter and stainless steel filter to air dry completely before putting them back into the dirt container (see Fig. R).
- Insert the stainless steel filter into the dirt container and push it all the way down. Pay attention to the different sized locks on the stainless steel filter. The stainless steel filter can only be inserted into the dirt container in one position due to these locks.

ⓘ Note

► Do not turn the stainless steel filter while inserting it into the dirt container. Pay attention to the arrow and dot markings on the stainless steel filter and on the dirt container to insert the stainless steel filter correctly (see Fig. S).

- Insert the HEPA filter into the stainless steel filter (see Fig. S).
- Put the dirt container back into the appliance and turn it in the direction of the symbol (close) until it is firmly seated in the appliance (see Fig. T).

10.2. Changing the vacuum cleaner bag

ⓘ Note

► Use Swirl Y 05* vacuum cleaner bags for the docking station **(18)** (*Swirl® and Y 05® are registered trademarks of a company of the Melitta Group and not associated with Lidl Stiftung & Co. KG or Kompernaß Handelsgesellschaft mbH).

► When the vacuum cleaner bag **(13)** is full, the LED **(18A)** on the docking station lights up red. The LED goes out once the vacuum cleaner bag has been changed.

- Open the vacuum cleaner bag compartment cover **(19)** on the right side of the docking station by pressing the latch downwards. Remove the cover from the docking station (see Fig. U).
- Press down the vacuum cleaner bag holder and remove the vacuum cleaner bag (see Fig. V).
- Insert a new, suitable vacuum cleaner bag into the holder. Push the holder upwards until it audibly clicks into place.
- Reattach the cover to the docking station.

ⓘ Note

► If necessary, remove and clean the foam filter at the bottom of the vacuum cleaner bag compartment. For cleaning instructions, see section **10.3. Cleaning the foam filter**.

10.3. Cleaning the foam filter

- Open the foam filter compartment cover **(22)** on the left side of the docking station **(18)** by pressing the latch downwards. Remove the cover from the docking station (see Fig. W).
- Remove the foam filter from the compartment (see Fig. W) and rinse it under cold or lukewarm water.
- Allow the foam filter to dry completely in the air before reinserting it into the docking station.
- Reattach the cover to the docking station.

10.4. Cleaning the rotary brush and hard floor roller

ⓘ ATTENTION!

► Only use the appliance with the rotary brush **(34)**/hard floor roller **(31)** and the small rotary brush in the upholstery nozzle **(30)** properly mounted.

ⓘ Note

► Clean the rotary brush/hard floor roller in the floor nozzle **(35)** and the small rotary brush in the upholstery nozzle regularly to ensure proper operation of the appliance and avoid malfunctions.

► Let the rotary brush in the floor nozzle run idle for about 20 seconds to remove most of the hair and threads from the bristles of the rotary brush.

♦ Remove the floor nozzle/upholstery nozzle from the suction pipe **(37)** or from the appliance (see the section **9.3. Dismantling the appliance and the docking station**).

♦ Unlock the (small) rotary brush/hard floor roller by sliding the rotary brush release **(32)/(28)** towards the symbol 🔓 (open). Pull the rotary brush/hard floor roller out of the floor nozzle or the small rotary brush out of the upholstery nozzle (see Fig. X).

♦ Use the 2-in-1 cleaning brush **(45)** to cut any threads or hair along the bristles of the (small) rotary brush or along the hard floor roller. Remove threads and hair from the (small) rotary brush or hard floor roller. Do this regularly, at least once per week. Pay particular attention to the edges of the rotary brush or hard floor roller. Also remove threads and hair from the drive shaft of the floor nozzle/upholstery nozzle (see Fig. X).

♦ Insert the rotary brush/hard floor roller back into the floor nozzle or the small rotary brush back into the upholstery nozzle.

♦ Lock the (small) rotary brush/hard floor roller again by turning the rotary brush lock towards the symbol 🔒 (close) (see Fig. X).

10.5. Cleaning the appliance and the docking station

⚠ DANGER!

► Disconnect the docking station **(18)** from the mains before cleaning. If necessary, remove the battery **(2)** from the appliance. There is a risk of electric shock!

ⓘ ATTENTION!

► Do not use aggressive, chemical or abrasive cleaning agents. They could damage the outer surfaces of the appliance and the docking station.

► To avoid irreparable damage to the appliance and the docking station, ensure that no moisture gets inside during cleaning.

♦ Clean the appliance housing, the surface of the docking station and the attachments with a slightly damp cloth. For stubborn soiling use a mild detergent on the cloth.

♦ Dry all parts thoroughly before using the appliance again or storing it.

11. Troubleshooting

Problem	Cause	Solution
The appliance cannot be switched on.	The battery **(2)** is fully discharged.	Charge the battery (see section **8.2. Charging the battery**).
	The battery is defective.	Replace the battery with a new one (see section **14. Ordering replacement parts**).
The appliance cannot be charged.	The appliance is not fully connected to the charging contacts **(20)** of the docking station **(18)**.	Ensure that the charging contacts of the appliance and the charging contacts of the docking station are fully in contact.

Problem	Cause	Solution
The appliance cannot be charged.	The docking station is not connected to a mains socket.	Connect the docking station to a mains socket.
The appliance does not vacuum.	The appliance is not switched on.	Switch on the appliance.
	The rotary brush **(34)**/hard floor roller **(31)** is blocked.	Remove the blockage from the rotary brush/hard floor roller and then turn on the appliance.
	The suction opening/floor nozzle **(35)** or the suction pipe **(37)** is clogged/blocked.	Switch off the appliance and remove any blockages/ obstructions to the suction opening/floor nozzle or suction pipe.
	The dirt container **(7)** is full/the HEPA filter **(5)** is heavily soiled or clogged.	Clean the dirt container/HEPA filter (see section **10.1. Emptying the dirt container and cleaning the filters**).
The appliance switches off automatically.	The battery is overheated.	Allow the appliance to cool down for about 20–30 minutes before switching it on again.
	The HEPA filter is clogged.	Clean the dirt container/HEPA filter (see section **10.1. Emptying the dirt container and cleaning the filters**).
The docking station does not start automatic emptying.	The docking station is not connected to a mains socket.	Connect the docking station to a mains socket.

ⓘ **Note**

► If you cannot solve the problem with the solutions described above, please contact the Service Hotline (see section **15.1. Service**).

12. Storage

Ⓘ **ATTENTION!**

► Never store the appliance when it is discharged. Prolonged storage in a discharged state can cause permanent damage to the battery. If the appliance is stored for a longer period of time, the charge level of the battery must be checked regularly. The optimum charge level is between 50% and 80%.

♦ Place the appliance on the docking station **(18)** when you are not using it.

♦ Place the accessory on the accessories holder **(21)** for storage (see Fig. L).

♦ Store the appliance in a dust-free and dry location out of direct sunlight.

13. Disposal

13.1. Disposal of appliance and packaging



The symbol of the crossed-out wheelie bin means that this appliance may not be disposed of in regular household waste at the end of its service life. The appliance must be deposited at an established collection point, recycling centre or disposal company.

Please erase all personal data before returning an appliance.

Before returning an appliance, please remove any batteries that are not permanently enclosed within the old appliance as well as any light sources that can be removed without destroying the appliance. Then dispose of these items separately.

If the rechargeable batteries are permanently installed, you must indicate during disposal that the appliance contains a battery.

The packaging is made from material which can be disposed of at your local recycling plant.

Dispose of the packaging in an environmentally friendly manner.

13.2. Disposal of batteries



Batteries/rechargeable batteries must be treated as hazardous waste and must therefore be disposed of in an environmentally sound manner by appropriate bodies (dealers, specialist dealers, public municipal bodies, commercial disposal companies). Batteries/rechargeable batteries may contain toxic heavy metals.

The heavy metals contained are identified by letters below the symbol: Cd = cadmium, Hg = mercury, Pb = lead.

For this reason, do not dispose of batteries/rechargeable batteries in domestic waste. Take them to a specialist collection point.

Only return batteries that are fully discharged.

14. Ordering replacement parts

You can order replacement parts for this product on the Internet at **www.kompernass.com**.

Scan the QR code with your smartphone/tablet.
You can use this QR code to go directly to our website to view and order the available spare parts.

Note

- If you have problems with your online order, you can contact our service centre by phone or e-mail.
- Always quote the article number (IAN) 530070_2601 in your order.
- Please note that online ordering of replacement parts is not possible for all countries.

15. Kompernass Handels GmbH warranty

Dear Customer,

This appliance has a 3-year warranty valid from the date of purchase. If this product has any faults, you, the buyer, have certain statutory rights. Your statutory rights are not restricted in any way by the warranty described below.

Warranty conditions

The warranty period starts on the date of purchase. Please keep your receipt in a safe place. This will be required as proof of purchase. If any material or manufacturing fault occurs within three years of the date of purchase of the product, we will either repair or replace the product for you or refund the purchase price (at our discretion). This warranty service requires that you present the defective appliance and the proof of purchase (receipt) within the three-year warranty period, along with a brief written description of the fault and of when it occurred.

If the defect is covered by the warranty, your product will either be repaired or replaced by us. The repair or replacement of a product does not signify the beginning of a new warranty period.

Warranty period and statutory claims for defects

The warranty period is not prolonged by repairs effected under the warranty. This also applies to replaced and repaired components. Any damage and defects present at the time of purchase must be reported immediately after unpacking. Repairs carried out after expiry of the warranty period shall be subject to a fee.

Scope of the warranty

This appliance has been manufactured in accordance with strict quality guidelines and inspected meticulously prior to delivery.

This appliance is designed to have a service life of at least 3 years when used as intended. If a defect occurs within this period that impairs its usability, you will receive a replacement or repair.

The warranty does not apply if the product has been damaged, improperly used or improperly maintained. The directions in the operating instructions for the product regarding proper use of the product are to be strictly followed. Uses and actions that are discouraged in the operating instructions or which are warned against must be avoided.

This product is intended solely for private use and not for commercial purposes. The warranty shall be deemed void in cases of misuse or improper handling, use of force and modifications / repairs which have not been carried out by one of our authorised Service centres.

Warranty claim procedure

To ensure quick processing of your case, please observe the following instructions:

- Please have the till receipt and the item number (IAN) 530070_2601 available as proof of purchase.
- You will find the item number on the type plate on the product, an engraving on the product, on the front page of the operating instructions (below left) or on the sticker on the rear or bottom of the product.
- If functional or other defects occur, please contact the service department listed either by **telephone** or by **e-mail**.
- You can return a defective product to us free of charge to the service address that will be provided to you. Ensure that you enclose the proof of purchase (till receipt) and information about what the defect is and when it occurred.

15.1. Service

(GB) **Service Great Britain**
Tel.: 0800 404 7657
E-Mail: kompernass@lidl.co.uk

(CY) **Service Cyprus**
Tel.: 8009 4241
E-Mail: kompernass@lidl.com.cy

IAN 530070_2601

15.2. Importer

KOMPERNASS HANDELS GMBH
BURGSTRASSE 21
44867 BOCHUM
GERMANY
www.kompernass.com

Tartalomjegyzék

1. Rendeltetésszerű használat 16

2. Felhasznált figyelmeztető jelzések és szimbólumok 16

3. Fontos biztonsági utasítások 17

4. A csomag tartalma és hiánytalanságának ellenőrzése 19

5. A készülék leírása 19

6. Műszaki adatok 20

7. Az első üzembe helyezés előtt 20

7.1. A készülék összeszerelése 20

7.2. Többfunkciós állomás összeszerelése 20

8. Üzembe helyezés 21

8.1. Az akkumulátorra vonatkozó információk 21

8.2. Akkumulátor töltése 21

9. Használat és működtetés 22

9.1. Készülék bekapcsolása 22

9.2. Üzemmód kiválasztása 22

9.3. A készülék és a többfunkciós állomás szétszerelése 22

9.4. Tartozékok használata 23

9.5. Automatikus kikapcsolás 23

9.6. Használat után 24

10. Tisztítás és karbantartás 24

10.1. Szennytartály kiürítése és szűrők tisztítása 24

10.2. Porzsákcsere 24

10.3. Habszivacs szűrő tisztítása 25

10.4. Kefehenger és keménypadló-henger tisztítása 25

10.5. Készülék és többfunkciós állomás tisztítása 25

11. Hibaelhárítás 26

12. Tárolás 27

13. Ártalmatlanítás 27

13.1. A készülék és a csomagolás ártalmatlanítása 27

13.2. Elemek ártalmatlanítása 27

14. Pótalkatrészek rendelése 27

15. JÓTÁLLÁSI TÁJÉKOZTATÓ 28

1. Rendeltetésszerű használat

A készüléket csak száraz felületek tisztítására és száraz anyagok felszívására szabad használni. A készüléket nem szabad emberre vagy állatra irányítani. A készülék minden más használata vagy módosítása nem rendeltetésszerűnek minősül és jelentős balesetveszélyt okozhat. A gyártó nem vállal felelősséget a nem rendeltetésszerű használatból vagy helytelen kezelésből eredő károkért. A készülék nem alkalmas ipari használatra.

2. Felhasznált figyelmeztető jelzések és szimbólumok

Ebben a használati útmutatóban, a csomagoláson és a készüléken, a következő figyelmeztető jelzéseket és szimbólumokat használjuk (ha alkalmazható):

	**VESZÉLY!** Az ezzel a szimbólummal és a „VESZÉLY" figyelmeztető szóval ellátott figyelmeztető utasítás olyan közvetlen veszélyes helyzetre figyelmeztet, amely halált vagy súlyos sérülést okoz, ha nem előzik meg.
	**FIGYELMEZTETÉS!** Az ezzel a szimbólummal és a „FIGYELMEZTETÉS" figyelmeztető szóval ellátott figyelmeztető utasítás olyan lehetséges veszélyes helyzetre figyelmeztet, amely halált vagy súlyos sérülést okozhat, ha nem előzik meg.
	**VIGYÁZAT!** Az ezzel a szimbólummal és a „VIGYÁZAT" figyelmeztető szóval ellátott figyelmeztető utasítás olyan lehetséges veszélyes helyzetre figyelmeztet, amely csekély vagy enyhe sérülést okozhat, ha nem előzik meg.
	**FIGYELEM!** Az ezzel a szimbólummal és a „FIGYELEM" figyelmeztető szóval ellátott figyelmeztető utasítás olyan lehetséges helyzetre figyelmeztet, amely anyagi károkat okozhat, ha nem előzik meg.

	**Tudnivaló:** Tudnivaló jelöli a kiegészítő információkat, amelyek megkönnyítik a készülék használatát.
	**Olvassa el az útmutatót.** A termék használata előtt olvassa el az összes használati és biztonsági utasítást. A termék harmadik személynek történő továbbadása esetén adja át a készülékhez tartozó valamennyi leírást is.
	Egyenáram/-feszültség
	Váltóáram/-feszültség
	A készülék csak belső helyiségekben használható.
	Ez a termék megfelel a vonatkozó európai és nemzeti irányelvek követelményeinek.
	Az elektromos készüléket / akkumulátort ne dobja a háztartási hulladékba!
	Ártalmatlanítsa a csomagolóanyagot környezetbarát módon.
	A hulladékok szétválogatásánál vegye figyelembe a csomagolóanyagokon lévő jelölést: Ezek rövidítésekkel (a) és számjegyekkel (b) vannak megjelölve, amelyek jelentése a következő: 1-7: műanyagok, 20-22: papír és karton, 80-98: kompozit anyagok.
	A termék lítium-ion akkumulátorral van felszerelve, illetve azt a termékhez mellékelték.
	Ez a termék megfelel a Szerb Köztársaság nemzeti irányelveiben rögzített követelményeknek.

3. Fontos biztonsági utasítások

⚠ VESZÉLY! ÁRAMÜTÉS!

- Használat előtt ellenőrizze a készüléket, hogy nincs-e rajta látható sérülés. Ne működtesse a készüléket, ha sérült vagy leesett.
- Ne használja a többfunkciós állomást sérült hálózati csatlakozódugóval vagy hálózati kábellel.
- A többfunkciós állomást és a rögzített hálózati kábelt nem szabad javítani. Meghibásodás esetén a teljes többfunkciós állomást ki kell cserélni.
- A készüléket kizárólag szakszervizben javíttassa meg. Semmilyen körülmények között ne nyissa fel saját maga a készüléket. A nem szakember által végzett beavatkozások sérüléseket okozhatnak.
- A többfunkciós állomás/gyorstöltő hálózati csatlakozóaljzatra történő csatlakoztatása előtt győződjön meg arról, hogy a készülék műszaki adatai között feltüntetett üzemi feszültség megegyezik a hálózati feszültséggel.
- Ne érintse meg a többfunkciós állomást, a gyorstöltőt vagy a készüléket vizes vagy nedves kézzel.
- Ne használja a többfunkciós állomást hosszabbító kábellel; csatlakoztassa a többfunkciós állomás hálózati csatlakozódugóját közvetlenül a hálózati csatlakozóaljzatba.
- Ne töltse, illetve ne használja a készüléket a szabadban.

⚠ FIGYELMEZTETÉS! SÉRÜLÉSVESZÉLY!

- Ne cseréljen tartozékokat a készülék működése közben.
- Ne használja a készüléket víz vagy más folyadék felszívására.
- Ne használja a készüléket hegyes tárgyak vagy üvegcserepek felszívására.
- Ne használja a készüléket égő gyufa, parázsló hamu vagy cigarettacsikkek felszívására.
- Ne használja a készüléket vegyipari termékek, kőpor, gipsz, cement vagy hasonló részecskék felszívására.
- A készülék nem alkalmas gyúlékony és robbanékony anyagok vagy vegyszerek és maró hatású folyadékok felszívására.
- Mindig zárt helyiségekben tárolja a készüléket. A balesetek megelőzése érdekében tárolja a készüléket használat után száraz helyen.
- Szélsőséges körülmények között az akkumulátor cellái szivároghatnak. Ha a folyadék a bőrére vagy szemébe kerül, azonnal öblítse ki, ill. öblítse le az érintett testrészt tiszta vízzel. Forduljon orvoshoz.
- Ezt a készüléket 8 évesnél idősebb gyermekek és csökkent fizikai, érzékszervi vagy szellemi képességű, illetve tapasztalattal és ismeretekkel nem rendelkező személyek csak felügyelet mellett használhatják, vagy ha felvilágosították őket a készülék biztonságos használatáról és megértették az ebből eredő veszélyeket.

- Gyermekek nem játszhatnak a készülékkel. A tisztítást és a felhasználó által végzendő karbantartást nem végezhetik felügyelet nélküli gyermekek.
- Különösen legyen figyelmes, ha a készüléket lépcsőn használja.
- Védje az akkumulátort magas hőtől, pl. tartós napsütéstől és tűztől, illetve víztől és nedvességtől. Robbanásveszély áll fenn.
- Csak a készülékhez mellékelt gyorstöltőt (SSLG 24 A1) használja. Az olyan töltő, amely egy adott akkumulátortípushoz alkalmas, tűzveszélyt okozhat, ha más akkumulátorokkal használják.
- A készüléket csak a hozzá való akkumulátorokkal használja. Más akkumulátorok használata sérülést okozhat és tűzveszélyes.
- A nem használt akkumulátort tartsa megfelelő távolságban gémkapcsoktól, érméktől, kulcsoktól, szögektől, csavaroktól vagy más apró fémtárgyaktól, amelyek rövidzárlatot okozhatnak. Az akkumulátor érintkezői közötti rövidzárlat égési sérülést vagy tüzet okozhat.
- Helytelen alkalmazás esetén folyadék szivároghat ki az akkumulátorból. Ne érjen hozzá. Ha véletlenül mégis hozzáér, öblítse le vízzel. Ha a folyadék szembe kerül, forduljon orvoshoz. A kiszivárgó akkumulátor-folyadék bőrirritációt vagy égési sérülést okozhat.
- Ne használjon sérült vagy módosított akkumulátort. A sérült vagy módosított akkumulátorok előre nem látható módon viselkedhetnek és tüzet, robbanást vagy sérülést okozhatnak.
- Ne tegye ki az akkumulátort tűznek vagy magas hőmérsékletnek. Tűz vagy 130 °C feletti hőmérséklet robbanást okozhat.

(!) FIGYELEM! ANYAGI KÁR!

- Csak a gyártó által ajánlott tartozékokat használja.
- Soha ne hordozza a többfunkciós állomást a hálózati kábelnél fogva. A többfunkciós állomás mozgatásakor ne magát a hálózati kábelt húzza.
- Mindig a többfunkciós állomás hálózati csatlakozódugóját fogja meg, ha le akarja választani az áramellátásról.
- A készüléket semmiképpen ne állítsa fűtőtest, tűzhely vagy más felhevült készülék vagy felület mellé.
- Mindig ügyeljen arra, hogy szabadok legyenek a készülék szellőzőnyílásai. A levegőmozgás akadályoztatása esetén a készülék túlhevülhet és kár keletkezhet benne.
- Ne dobja az akkumulátort tűzbe és ne tegye ki magas hőmérsékletnek. Robbanásveszély áll fenn!
- Ne használja a készüléket, ha nincs behelyezve HEPA szűrő.
- Soha ne próbáljon nem újratölthető elemeket feltölteni.

■ Soha ne tárolja a készüléket lemerült akkumulátorral. Tartós kár keletkezhet az akkumulátorban, ha hosszabb ideig lemerült állapotban marad. Ha hosszabb ideig tárolja a készüléket, rendszeresen ellenőrizni kell az akkumulátor töltöttségét. Az optimális töltöttség 50% és 80% között van.

4. A csomag tartalma és hiánytalanságának ellenőrzése

- ♦ Vegye ki a csomagolásból a készülék valamennyi részét és a használati útmutatót.
- ♦ Távolítsa el az összes csomagolóanyagot, az esetleges fóliákat és címkéket.

A készüléket az alábbi komponensekkel szállítjuk (ábrákat lásd a kihajtható oldalon):

- porszívó
- szívócső (hajlítás funkcióval)
- padlótisztító szívófej (nagy méretű kefehengerrel)
- réstisztító szívófej (kétrészes)
- kárpittisztító szívófej (kis méretű kefehengerrel)
- 2 az 1-ben kombinált kefe
- keménypadló-henger
- 2 az 1-ben tisztítókefe
- tartozéktartó (kétrészes)
- többfunkciós állomás (szívó és töltő funkcióval)
- szívócső
- szívótartozék
- 5 db porzsák
- cserélhető akkumulátor
- gyorstöltő
- használati útmutató

ⓘ Tudnivaló

► Ellenőrizze a csomag tartalmát, hogy hiánytalan-e és nincs-e rajta látható sérülés.

► Hiányos szállítás vagy a nem megfelelő csomagolásból eredő, illetve a szállítás során keletkezett károk esetén forduljon az ügyfélszolgálathoz (lásd a „**15. Jótállási tájékoztató**” fejezetet).

5. A készülék leírása

(az ábrákat lásd a kihajtható oldalon)

1 akkumulátor-kireteszelő gomb
2 akkumulátor (cserélhető)
3 akkumulátor-állapotjelző gomb
4 akkumulátor-töltésszintjelző
5 HEPA szűrő **Micro Filtration**
6 nemesacél szűrő
7 szennytartály
8 kireteszelő gomb
9 szennytartály fedele
10 HEPA szűrő forgatógombja **CLEANFILTER**
11 gyorstöltő
12 töltésjelző LED (piros/zöld)
13 porzsák
14 szívótartozék
15 kireteszelő gomb
16 szívócső
17 kireteszelő gomb
18 többfunkciós állomás (**18A**-s LED-del)
19 porzsákrekesz fedele
20 töltőérintkezők
21 tartozéktartó
22 habszivacs szűrőrekesz fedele
23 kireteszelő gomb
24 réstisztító szívófej
25 állítógomb (a 2 az 1-ben kombinált kefe kefefejéhez)
26 2 az 1-ben kombinált kefe
27 kireteszelő gomb
28 kefehenger-kireteszelő/-reteszelő (kárpittisztító szívófej)
29 kireteszelő gomb
30 kárpittisztító szívófej **UPHOLSTERY NOZZLE PRO**
31 keménypadló-henger
32 kefehenger-kireteszelő/-reteszelő (padlótisztító szívófej)
33 Szőnyeg ▨/kemény padló ▤ kapcsoló
34 kefehenger
35 padlótisztító szívófej **DYNAMIC POWER BRUSH**
36 kireteszelő gomb
37 szívócső (hajlítás funkcióval)

38 kireteszelő gomb (a hajlítás funkcióhoz)
39 kireteszelő gomb
40 üzemmód-kijelző
41 akkumulátor-kijelző
42 kijelző-panel (akkumulátor-kijelző/üzemmód)
43 üzemmód gomb
44 be-/kikapcsoló
45 2 az 1-ben tisztítókefe

6. Műszaki adatok

Készülék	
Bemeneti feszültség	27 V ⎓
Bemeneti áram	0,8 A
Teljesítményfelvétel	400 W (padlótisztító szívófej: 40 W/kárpittisztító szívófej: 12 W)

Akkumulátor	
Modell	SA 24 4.0 A1
Kapacitás	4000 mAh/96 Wh
Akkumulátor (lítium-ion)	24 V ⎓ 6 cellás, 21700 típusú, 6INR22/71
Működési idő teljesen feltöltött akkumulátor esetén padlótisztító szívófejjel	1. szint (alacsony): kb. 42 perc 2. szint (közepes): kb. 24 perc 3. szint (magas): kb. 10 perc

Többfunkciós állomás (szívó és töltő funkcióval)	
Modell	SASAB 24 A1
Bemeneti feszültség	230-240 V ~
Bemeneti váltóáram frekvencia	50 Hz
Bemeneti teljesítmény (töltés)	26 W
Kimeneti feszültség	27,0 V ⎓
Kimeneti áram (töltés)	0,8 A

Többfunkciós állomás (szívó és töltő funkcióval)	
Kimeneti teljesítmény (szívás/töltés)	600 W/21,6 W
Biztosíték	T5A

Gyorstöltő	
Modell	SSLG 24 A1
Bemeneti feszültség	220-240 V ~
Bemeneti váltóáram frekvencia	50-60 Hz
Bemeneti teljesítmény	140 W
Kimeneti feszültség	27,0 V ⎓
Kimeneti áram	4,5 A
Kimeneti teljesítmény	120 W
Érintésvédelmi osztály	II / ⧈ (dupla szigetelés)
Biztosíték	T5A

7. Az első üzembe helyezés előtt

7.1. A készülék összeszerelése

- Csúsztassa a szívócsövet **(37)** a padlótisztító szívófejbe **(35)** úgy, hogy egy kattanó hang kíséretében bekattanjon (lásd az A ábrát).
- Helyezze a készüléket a szívócsőre úgy, hogy egy kattanó hang kíséretében bekattanjon (lásd a B ábrát).
- Csúsztassa az akkumulátort **(2)** a készülékbe úgy, hogy egy kattanó hang kíséretében a készülékbe kattanjon (lásd a C ábrát).

7.2. Többfunkciós állomás összeszerelése

Tudnivaló

- Helyezze a többfunkciós állomást **(18)** egy hálózati csatlakozóaljzat közelébe.
- Helyezze a szívócsövet **(16)** a többfunkciós állomásra úgy, hogy egy kattanó hang kíséretében bekattanjon (lásd a D ábrát).

- Helyezze a szívótartozékot **(14)** a szívócsőre úgy, hogy egy kattanó hang kíséretében bekattanjon (lásd a D ábrát).
- Rögzítse a tartozéktartót **(21)** a többfunkciós állomás bal és jobb oldalán (lásd a D ábrát).
- Csatlakoztassa a többfunkciós állomás hálózati csatlakozódugóját egy hálózati csatlakozóaljzatba.

8. Üzembe helyezés

8.1. Az akkumulátorra vonatkozó információk

Tudnivaló

- Ez a készülék a 24 V-os Silvercrest sorozat összes akkumulátorával működtethető: SA 24 2.5 A1 - 2,5 Ah/SA 24 4.0 A1 - 4,0 Ah (lásd a **14. Pótalkatrészek rendelése** fejezetet).
  Az SA 24 4.0 A1 akkumulátor használata javasolt.
- A készülék első használata előtt teljesen fel kell tölteni az akkumulátort **(2)**.
- Az akkumulátor töltöttségi szintjét magán az akkumulátoron ellenőrizheti. Ehhez nyomja meg az akkumulátor-állapotjelző gombot **(3)**. Az akkumulátor-töltésszintjelző **(4)** az alábbiak szerint jelzi a töltöttséget:

  >70 % - ≤100 % akku kapacitás
  >20 % - ≤70 % akku kapacitás
  ≤20 % kapacitás

Tudnivaló

- A készülék hőmérsékletérzékelővel van felszerelve az akkumulátor **(2)** védelme céljából. Magas környezeti hőmérséklet esetén ritkán előfordulhat, hogy megszakad a töltési folyamat, ill. a készülék automatikusan kikapcsol:
  - A kijelzőpanelen **(42)** töltés közben megjelenik a hibaüzenet (lásd az E1 ábrát). A töltés leáll és automatikusan ismét folytatódik, amint a készülék hőmérséklete lecsökkent.
  - A kijelzőpanelen **(42)** működés közben megjelenik a hibaüzenet (lásd az E1 ábrát). Ezt követően a készülék automatikusan kikapcsol. A hibaüzenet (lásd E1 ábra) még öt másodpercig látható. Hagyja lehűlni a készüléket kb. 20-30 percig, mielőtt újra bekapcsolja.

8.2. Akkumulátor töltése

a többfunkciós állomással

- Helyezze a készüléket a többfunkciós állomásra **(18)** (lásd az F ábrát). Ügyeljen arra, hogy a többfunkciós állomás és a készülék töltőérintkezői **(20)** teljesen egymáshoz érjenek. Az akkumulátor-kijelző **(41)** villogni kezd és elkezdődik a töltés.
- A töltési folyamat befejezése után az akkumulátor-kijelzőn megjelenik a (teljesen feltöltve) szimbólum. Az akkumulátor-kijelző 2 perc elteltével automatikusan kialszik.

gyorstöltő használatával

- Vegye ki az akkumulátort **(2)** a készülékből (lásd a **9.3. A készülék és a többfunkciós állomás szétszerelése** fejezetet) és helyezze be a mellékelt akkumulátor gyorstöltőbe **(11)**.
- Csatlakoztassa a gyorstöltőt egy hálózati csatlakozóaljzatba. A gyorstöltő töltésjelző LED-je **(12)** pirosan világít és elkezdődik a töltés.
- A töltési folyamat befejezése után a gyorstöltő töltésjelző LED-je zölden világít. Vegye ki az akkumulátort a gyorstöltőből és helyezze be a készülékbe.

Akkumulátor-kijelzők

A kijelző-panelen **(42)** a kör alakú folyamatjelző mellett négy különböző akkumulátor-kijelző **(41)** jelenik meg, amelyek töltés közben az akkumulátor **(2)** mindenkori töltöttségi állapotát mutatják:

Az akkumulátor teljesen fel van töltve.
Az akkumulátor töltöttsége kb. 75%.
Az akkumulátor töltöttsége kb. 50%.
Az akkumulátorban alig maradt töltés.

Tudnivaló

- Ha az akkumulátor majdnem lemerült, az akkumulátor-kijelző lassan villog, amíg a készülék automatikusan ki nem kapcsol. Ezután töltse fel újra az akkumulátort.
- Ha az akkumulátor-kijelzőn töltés közben hibaüzenet jelenik meg (lásd az E2 ábrát), kár keletkezett az akkumulátorban. Ebben az esetben cserélje ki az akkumulátort (lásd a **14. Pótalkatrészek rendelése** fejezetet).

► Működés közben az akkumulátor-kijelzőn megjelenik az akkumulátor fennmaradó üzemideje percben és másodpercben, valamint egy kör alakú fennmaradó üzemidő kijelzésként.

9. Használat és működtetés

FIGYELEM!

► A készülék és a padlótisztító szívófej **(35)** szívónyílásainak és a szívócsőnek **(37)** mindig szabadnak kell lenni és nem szabad eltömődnie. Eltömődés esetén a motor túlhevülhet és kár keletkezhet benne.

► Ügyeljen arra, hogy a HEPA szűrő **(5)** mindig be legyen helyezve, mielőtt használja a készüléket.

► Ne próbálja meg függőlegesen leállítani a készüléket, ha rövid időre le szeretné helyezni vagy le szeretné tenni a kezéből. Tegye a készüléket a többfunkciós állomásra **(18)** vagy fektesse a padlóra. Ellenkező esetben a készülék a magason lévő súlypontja miatt felborulhat és kár keletkezhet benne, illetve bizonyos körülmények között más tárgyakban is kárt tehet, ha felborul (lásd a G ábrát).

9.1. Készülék bekapcsolása

♦ Vegye ki a készüléket a többfunkciós állomásból **(18)**.

♦ A készülék bekapcsolásához nyomja meg a be-/kikapcsolót ⏻ **(44)**. A kijelző-panelen **(42)** megjelenik az akkumulátor-kijelző **(41)** és az üzemmód-kijelző **(40)**.

Tudnivaló

► Bekapcsolás után a készülék mindig az 1. szintű üzemmódban indul el.

9.2. Üzemmód kiválasztása

A készülék három különböző üzemmóddal rendelkezik, amelyek szívóteljesítmény és üzemidő tekintetében különböznek egymástól.

♦ Az üzemmód kiválasztáshoz nyomja meg az üzemmód gombot ↻ **(43)**:

1. szint (alacsony)
   – Kemény padlók, kényes szőnyegek és padlószőnyegek porszívózásához, csekély, illetve közepesen erős szennyezettség esetén.
   – A készülék kisebb akkumulátorteljesítménnyel működik, ezért a működési idő hosszabb.
   – Működési idő teljesen feltöltött akkumulátor esetén kb. 42 perc (padlótisztító szívófejjel) **(35)**.

2. szint (közepes)
   – Kissé, illetve közepesen szennyezett kemény padlók, padlószőnyegek és szőnyegek porszívózásához.
   – Kemény padlók és szőnyegek automatikus felismerése. Kemény padló és szőnyeg közötti váltáskor a kijelző-panelen **(42)** kb. 4 másodpercig megjelenik a megfelelő jelzés . Kemény padlóról szőnyegre váltáskor a kefehenger **(34)** sebessége megnő, illetve szőnyegről kemény padlóra váltáskor csökken, a jobb tisztítási eredmény elérése érdekében.
   – Működési idő teljesen feltöltött akkumulátor esetén kb. 24 perc (padlótisztító szívófejjel).

3. szint (magas)
   – Kemény padlók, padlószőnyegek és szőnyegek porszívózásához erős szennyezettség esetén.
   – A nagy szívóerő révén nagyon jó szívási eredmény érhető el rövid működési idő alatt.
   – Működési idő teljesen feltöltött akkumulátor esetén kb. 10 perc (padlótisztító szívófejjel).

Tudnivaló

► A jobb tisztítási eredmény érdekében nyomja le a padlótisztító szívófejen **(35)** lévő Szőnyeg / kemény padló kapcsolót **(33)** a pozícióba, hogy felszívja az állatszőrt vagy a szálakat a szőnyegekről (lásd H ábra). Ehhez válassza a 2. szintű üzemmódot. Normál üzemhez nyomja vissza felfelé a Szőnyeg / kemény padló kapcsolót a pozícióba.

9.3. A készülék és a többfunkciós állomás szétszerelése

Padlótisztító szívófej

♦ A padlótisztító szívófej **(35)** szívócsőről **(37)** történő levételéhez tartsa lenyomva a kireteszelő gombot **(36)** és húzza le a padlótisztító szívófejet a szívócsőről (lásd az I ábrát).

Szívócső

♦ A szívócső készülékről történő eltávolításához tartsa lenyomva a kireteszelő gombot **(39)** és húzza le a szívócsövet a készülék szívónyílásáról.

Akkumulátor

♦ Az akkumulátor **(2)** készülékből történő eltávolításához tartsa lenyomva az akkumulátor-kireteszelő gombot **(1)** és húzza ki az akkumulátort a készülékből.

Szívócső

♦ A szívócső **(16)** többfunkciós állomásról történő eltávolításához tartsa lenyomva a kireteszelő gombot **(17)** és húzza le a szívócsövet a többfunkciós állomásról.

Szívótartozék

♦ A szívótartozék **(14)** szívócsőről történő eltávolításához tartsa lenyomva a kireteszelő gombot **(15)** és húzza le a szívótartozékot a szívócsőről.

9.4. Tartozékok használata

ⓘ Tudnivaló

► A tartozékokat szükség esetén használhatja szívócsővel **(37)** vagy anélkül. A szívócső eltávolításához lásd a **9.3. A készülék és a többfunkciós állomás szétszerelése** fejezetet.

A csomagban három különböző szívófej/kefe található tartozékként különböző felhasználási területekhez:

a) Réstisztító szívófej

– Használja a kétrészes réstisztító szívófejet **(24)** szűk, nehezen elérhető helyek, pl. rések vagy sarkok tisztításához.

b) 2 az 1-ben kombinált kefe

– A 2 az 1-ben kombinált kefe **(26)** széles szívófejként vagy kefeként használható. Tartsa lenyomva a kefetartozékon lévő állítógombot **(25)** és igény szerint csúsztassa előre vagy hátra a kefetartozékot. A 2 az 1-ben kombinált kefével pl. fiókokat vagy tárolórekeszeket porszívózhat, illetve a puha kefetartozékkal billentyűzeteket vagy érzékeny felületeket portalaníthat.

c) Kárpittisztító szívófej

– Textilfelületek, pl. kárpitozott bútorok, matracok vagy autóülések porszívózásához használja a kárpittisztító szívófejet **(30)**.

♦ Csúsztassa a tartozékot a szívócsőre vagy a készülék szívónyílására úgy, hogy egy kattanó hang kíséretében bekattanjon. Ügyeljen a retesz helyes pozíciójára.

♦ A tartozék eltávolításához tartsa lenyomva a megfelelő kireteszelő gombot **(23)/(27)/(29)**, majd húzza le a tartozékot a szívócsőről vagy a készülék szívónyílásáról.

Keménypadló-henger

– Használja a keménypadló-hengert **(31)** érzékeny, könnyen karcolódó keménypadló-felületek porszívózásához.

♦ Vegye le a padlótisztító szívófejet **(35)** a szívócsőről **(37)**, ill. a készülékről (lásd a **9.3. A készülék és a többfunkciós állomás szétszerelése** fejezetet).

♦ Reteszelje ki a kefehengert **(34)**. Ehhez forgassa el a kefehenger-kireteszelőt **(32)** a 🔓 szimbólum (nyitás) irányába. Húzza ki a kefehengert a padlótisztító szívófejből (lásd az X ábrát).

♦ Helyezze be a keménypadló-hengert a padlótisztító szívófejbe.

♦ Reteszelje a keménypadló-hengert. Ehhez forgassa el a keménypadló-henger reteszét a 🔒 szimbólum (zárás) irányába (lásd az X ábrát).

ⓘ Tudnivaló

► A keménypadló-henger használata esetén a kemény padlók és szőnyegek automatikus felismerése a 2. szintű üzemmódban nem lehetséges.

Szívócső hajlítás funkcióval

– A hajlítás funkcióval rendelkező szívócső **(37)** használatával például a bútorok alatt is kiporszívózhat és a nehezen elérhető helyekről is eltávolíthatja a szennyeződéseket.

♦ Nyomja meg a kireteszelő gombot **(38)** a szívócső hátulján és hajlítsa meg a kívánt szögben (lásd a J ábrát).

♦ Ha ismét egyenes szívócsövet szeretne használni, állítsa egyenes helyzetbe úgy, hogy egy kattanó hang kíséretében bekattanjon.

9.5. Automatikus kikapcsolás

A készülék automatikus kikapcsolással van ellátva:

– Ha a kefehenger **(34)**/keménypadló-henger **(31)** elakad, a padlótisztító szívófej **(35)** automatikusan kikapcsol.
A kijelzőpanelen **(42)** megjelenik a megfelelő hibaüzenet (lásd a K1 ábrát). A készülék közben továbbra is porszívózik.

– Ha a HEPA szűrő **(5)** eltömődött, a padlótisztító szívófej automatikusan kikapcsol. A kijelző-panelen egy percig megfelelő hibaüzenet jelenik meg (lásd K2 ábra). A készülék abbahagyja a szívást.

- Kapcsolja ki a készüléket és szüntesse meg a kefehenger/keménypadló-henger elakadását, ill. tisztítsa meg a HEPA szűrőt (lásd a **10.1. Szennytartály kiürítése és szűrők tisztítása** fejezetet).
- Kapcsolja be újra a készüléket. A padlótisztító szívófej ismét megfelelően működik.

9.6. Használat után

- Használat után a készülék kikapcsolásához nyomja meg a be-/kikapcsolót ⏻ **(44)**. A kijelzőpanel **(42)** kialszik.
- Adott esetben vegye le a tartozékot a készülékről és helyezze azt tárolás céljából a tartozéktartóra **(21)** (lásd az L ábrát).
- Helyezze a készüléket a többfunkciós állomásra **(18)** (lásd az F ábrát). A töltés és az ürítés automatikusan elkezdődik.

10. Tisztítás és karbantartás

⚠ FIGYELMEZTETÉS!

► Minden tisztítás előtt kapcsolja ki a készüléket.

10.1. Szennytartály kiürítése és szűrők tisztítása

ⓘ Tudnivaló

► Ürítse ki a szennytartályt **(7)** és tisztítsa meg a nemesacél szűrőt **(6)** és a HEPA szűrőt **(5)**, amint a szennytartály töltöttségi szintje eléri a **MAX** jelölést.

► Forgassa el a HEPA szűrő **CLEANFILTER** forgatógombját **(10)** a szennytartály fedelén **(9)** tízszer az óramutató járásával megegyező irányba a HEPA szűrő szennyeződésektől történő megtisztításához működés közben anélkül, hogy ki kellene venni azt a szennytartályból (lásd az M ábrát). Azonban hozzávetőleg négyhetente alaposan tisztítsa meg a szűrőt az alábbiakban leírtak szerint.

Szennytartály

- Helyezze a készüléket a többfunkciós állomásra **(18)** (lásd F ábra). Ha a készülék megfelelően rögzült a többfunkciós állomáson, megkezdődik az automatikus ürítés. A LED **(18A)** zölden villog. Az automatikus ürítés három, egyenként 5 másodperces ciklusban történik, 3 másodperces szünetekkel. Az automatikus ürítés befejezése után a LED két percig zölden világít, majd kialszik.
- Vagy tartsa a szennytartályt egy hulladékgyűjtő fölé, majd nyomja meg a kireteszelő gombot **(8)**. A szennytartály fedele kinyílik és a tartalma a hulladékgyűjtőbe ürül (lásd az N ábrát). Ezt követően zárja le a szennytartály fedelét.

Szűrő

- A szennytartály készülékből történő eltávolításához forgassa el a tartályt a 🔓 szimbólum (nyitás) irányába, hogy levehető legyen a készülékről (lásd az O ábrát).
- Távolítsa el a nemesacél szűrőt a szennytartályból. Ehhez húzza ki a szűrőt a szennytartályból a fogantyúnál fogva (lásd a P ábrát).
- Vegye ki a HEPA szűrőt a nemesacél szűrőből. Ehhez nyúljon a HEPA szűrő nyílásába és húzza ki a szűrőt a nemesacél szűrőből (lásd a Q ábrát).
- Öblítse ki a HEPA szűrőt és a nemesacél szűrőt hideg vagy langyos víz alatt. Hagyja teljesen megszáradni a HEPA szűrőt és a nemesacél szűrőt a levegőn, mielőtt visszateszi a szennytartályba (lásd az R ábrát).
- Helyezze be a nemesacél szűrőt ia szennytartályba és nyomja le teljesen. Közben ügyeljen a nemesacél szűrőn lévő különböző méretű reteszekre. A nemesacél szűrőt a reteszek miatt csak egy pozícióban lehet behelyezni a szennytartályba.

ⓘ Tudnivaló

► Ne forgassa el a nemesacél szűrőt, amikor behelyezi a szennytartályba. A nemesacél szűrő megfelelő behelyezéséhez ügyeljen a nemesacél szűrőn és a szennytartályon lévő nyíl- és pontjelölésekre (lásd S ábra).

- Helyezze be a HEPA szűrőt a nemesacél szűrőbe (lásd az S ábrát).
- Helyezze vissza a szennytartályt a készülékbe és forgassa el a 🔒 szimbólum (zár) irányába, hogy az stabilan rögzüljön a készülékben (lásd a T ábrát).

10.2. Porzsákcsere

ⓘ Tudnivaló

► Használjon Swirl Y 05* porzsákot a többfunkciós állomáshoz **(18)** (a *Swirl® és az Y 05® a Melitta Csoport egyik vállalatának bejegyzett védjegyei, és semmilyen kapcsolatban nem állnak a Lidl Stiftung & Co. KG vagy a Kompernaß Handelsgesellschaft mbH vállalattal).

- Ha a porzsák **(13)** megtelt, a többfunkciós állomáson lévő LED **(18A)** pirosan világít. A LED kialszik, amikor a porzsákot kicserélték.

- Nyomja lefelé a porzsák tartóját és vegye ki a porzsákot (lásd a V ábrát).
- Helyezzen be egy új, megfelelő porzsákot a tartóba. Nyomja felfelé a tartót úgy, hogy egy kattanó hang kíséretében bekattanjon.
- Helyezze vissza a fedelet a többfunkciós állomásra.

Tudnivaló

► Szükség esetén vegye ki és tisztítsa meg a porzsákrekesz alján lévő habszivacs szűrőt is. A tisztítással kapcsolatos információk a **10.3. Habszivacs szűrő tisztítása** fejezetben találhatók.

10.3. Habszivacs szűrő tisztítása

- Nyissa ki a habszivacs szűrő rekesz **(22)** fedelét a többfunkciós állomás **(18)** bal oldalán. Ehhez nyomja lefelé a záróelemet. Távolítsa el a fedelet a többfunkciós állomásról (lásd a W ábrát).
- Vegye ki a habszivacs szűrőt a rekeszből (lásd a W ábrát) és öblítse ki hideg vagy langyos víz alatt.
- Hagyja teljesen megszáradni a habszivacs szűrőt a levegőn, mielőtt visszahelyezi a többfunkciós állomásba.
- Helyezze vissza a fedelet a többfunkciós állomásra.

10.4. Kefehenger és keménypadló-henger tisztítása

FIGYELEM!

► A készüléket csak megfelelően felszerelt kefehengerrel **(34)** / keménypadló-hengerrel **(31)**, illetve a kárpittisztító szívófejben **(30)** lévő kis kefehengerrel használja.

Tudnivaló

► Rendszeresen tisztítsa meg a padlótisztító szívófejben **(35)** lévő kefehengert / keménypadló-hengert és a kárpittisztító szívófejben lévő kis kefehengert, hogy biztosítsa a készülék megfelelő működését és megelőzze a meghibásodásokat.

► Működtesse a kefehengert **(34)** kb. 20 másodpercig alapjáraton a padlótisztító szívófejben, hogy eltávolítsa a hajszálak és szövetszálak nagy részét a kefehenger sörtéiről.

- Vegye le a padlótisztító szívófejet/kárpittisztító szívófejet a szívócsőről **(37)**, ill. a készülékről (lásd a **9.3. A készülék és a többfunkciós állomás szétszerelése** fejezetet).
- Reteszelje ki a (kis) kefehengert / keménypadló-hengert úgy, hogy a kefehenger-kireteszelőt **(32)**/**(28)** a 🔓 szimbólum (nyitás) irányába fordítja. Húzza ki a kefehengert / keménypadló-hengert a padlótisztító szívófejből, illetve a kis kefehengert a kárpittisztító szívófejből (lásd X ábra).
- A 2 az 1-ben tisztítókefével **(45)** vágja át a szálakat és a hajszálakat a (kis) kefehenger sörtéi mentén, illetve a keménypadló-henger mentén. Távolítsa el a szálakat és a hajszálakat a (kis) kefehengerről, illetve a keménypadló-hengerről. Ezt a műveletet rendszeresen, legalább hetente egyszer végezze el. Különösen ügyeljen a kefehenger / keménypadló-henger széleire. Távolítsa el a szálakat és a hajszálakat a padlótisztító szívófej / kárpittisztító szívófej hajtótengelyéről is (lásd X ábra).
- Helyezze be a kefehengert / keménypadló-hengert a padlótisztító szívófejbe, illetve a kis kefehengert a kárpittisztító szívófejbe.
- Reteszelje a (kis) kefehengert / keménypadló-hengert úgy, hogy a kefehenger-reteszelőt a 🔒 szimbólum (zárás) irányába fordítja (lásd X ábra).

10.5. Készülék és többfunkciós állomás tisztítása

VESZÉLY!

► Tisztítás előtt válassza le a többfunkciós állomást **(18)** az elektromos hálózatról. Szükség esetén vegye ki az akkumulátort **(2)** a készülékből. Áramütés veszélye áll fenn!

FIGYELEM!

► Ne használjon maró hatású, vegyi vagy súroló tisztítószereket. Ezek kárt tehetnek a készülék és a többfunkciós állomás felületében.

► Ügyeljen arra, hogy a tisztítás során ne kerüljön nedvesség a készülékbe és a többfunkciós állomásba, ellenkező esetben helyrehozhatatlan kár keletkezhet benne.

- A készülékházat, a többfunkciós állomás felületét és a tartozékokat enyhén benedvesített törlőkendővel tisztíthatja meg. Makacs szennyeződések esetén tegyen enyhe hatású tisztítószert a törlőkendőre.
- Alaposan töröljön szárazra minden alkatrészt, mielőtt a készüléket ismét használja vagy elteszi.

11. Hibaelhárítás

Probléma	Ok	Megoldás
A készüléket nem lehet bekapcsolni.	Az akkumulátor **(2)** teljesen lemerült.	Töltse fel az akkumulátort (lásd a **8.2. Akkumulátor töltése** fejezetet).
	Az akkumulátor meghibásodott.	Cserélje ki az akkumulátort egy új akkumulátorra (lásd a **14. Pótalkatrészek rendelése** fejezetet).
A készüléket nem lehet feltölteni.	A készülék nem érintkezik megfelelően a többfunkciós állomás **(18)** töltőérintkezőivel **(20)**.	Ellenőrizze, hogy a készülék töltőérintkezői és a többfunkciós állomás töltőérintkezői teljesen egymáshoz érnek-e.
	A többfunkciós állomás nincs az áramellátáshoz csatlakoztatva.	Csatlakoztassa a többfunkciós állomás hálózati csatlakozódugóját egy hálózati csatlakozóaljzatba.
A készülék nem porszívózik.	A készülék nincs bekapcsolva.	Kapcsolja be a készüléket.
	A kefehenger **(34)**/keménypadló-henger **(31)** elakadt.	Szüntesse meg a kefehenger/keménypadló-henger elakadását, majd kapcsolja be a készüléket.
	A szívónyílás/padlótisztító szívófej **(35)** vagy a szívócső **(37)** eltömődött/eldugult.	Kapcsolja ki a készüléket és szüntesse meg a szívónyílás/padlótisztító szívófej vagy a szívócső esetleges eltömődését/eldugulását.
	A szennytartály **(7)** megtelt/a HEPA szűrő **(5)** nagyon szennyezett vagy eltömődött.	Tisztítsa meg a szennytartályt/HEPA szűrőt (lásd a **10.1. Szennytartály kiürítése és szűrők tisztítása fejezetet**).
A készülék automatikusan kikapcsol.	Az akkumulátor túlmelegedett.	Hagyja lehűlni a készüléket kb. 20-30 percig, mielőtt újra bekapcsolja.
	A HEPA szűrő eltömődött.	Tisztítsa meg a szennytartályt/HEPA szűrőt (lásd a **10.1. Szennytartály kiürítése és szűrők tisztítása fejezetet**).
A többfunkciós állomás nem indít automatikus ürítést.	A többfunkciós állomás nincs az áramellátáshoz csatlakoztatva.	Csatlakoztassa a többfunkciós állomás hálózati csatlakozódugóját egy hálózati csatlakozóaljzatba.

ⓘ Tudnivaló

► Ha a fent ismertetett lépésekkel nem tudja megszüntetni a problémát, hívja ügyfélszolgálati számunkat (lásd a **15. Jótállási tájékoztató** fejezetet).

12. Tárolás

FIGYELEM!

- ► Soha ne tárolja a készüléket lemerült akkumulátorral. Tartós kár keletkezhet az akkumulátorban, ha hosszabb ideig lemerült állapotban marad. Ha hosszabb ideig tárolja a készüléket, rendszeresen ellenőrizni kell az akkumulátor töltöttségét. Az optimális töltöttség 50% és 80% között van.
- ♦ Ha nem használja a készüléket, helyezze azt a többfunkciós állomásra **(18)**.
- ♦ Tegye a tartozékot tárolás céljából a tartozéktartóra **(21)** (lásd az L ábrát).
- ♦ Tárolja a készüléket pormentes és száraz helyen, közvetlen napsugárzástól védve.

13. Ártalmatlanítás

13.1. A készülék és a csomagolás ártalmatlanítása



Az áthúzott kerekes szeméttároló szimbóluma azt jelenti, hogy a készüléket életciklusa végén nem szabad a szokásos háztartási hulladékkal ártalmatlanítani. A készüléket erre a célra kijelölt gyűjtőhelyen, újrahasznosító központokban vagy hulladékkezelő üzemben kell leadni.

Visszaadás előtt kérjük törölje minden személyes adatát a készülékről.

A készülék visszaadása előtt kérjük, távolítsa el a hulladékká vált készülékben lévő elemeket vagy akkumulátorokat (amennyiben nem beépítettek), valamint a roncsolás nélkül eltávolítható lámpákat, és ártalmatlanítsa azokat külön.

Beépített akkumulátorok esetén az ártalmatlanításnál utalni kell arra, hogy a készülék akkumulátort tartalmaz.

A csomagolás anyagokból készült, amit a helyi hulladékhasznosítónál adhat le ártalmatlanításra.

Ártalmatlanítsa a csomagolást környezetbarát módon.

13.2. Elemek ártalmatlanítása



Az akkumulátorokat/elemeket veszélyes hulladékként kell kezelni és ezért megfelelő helyeken (kereskedők, szakkereskedők, önkormányzati létesítmények, ipari hulladékkezelő vállalatok) környezetbarát módon kell ártalmatlanítani. Az elemek/akkumulátorok mérgező nehézfémeket tartalmazhatnak.

A bennük lévő nehézfémek jelölése betűkkel, a vegyjellel történik: Cd = kadmium, Hg = higany, Pb = ólom.

Ezért ne dobja az elemeket/akkumulátorokat a háztartási hulladékba, hanem vigye el külön gyűjtőhelyre.

Az elemeket/akkumulátorokat csak lemerült állapotban adja le.

14. Pótalkatrészek rendelése

A termékhez bármikor kényelmesen rendelhet pótalkatrészeket a **www.kompernass.com** weboldalon.

Szkennelje be a QR-kódot az okostelefonjával/táblagépével. Ezzel a QR-kóddal közvetlenül a weboldalunkra kerül, ahol megtekintheti és megrendelheti a rendelkezésre álló pótalkatrészeket.

Tudnivaló

- ► Ha probléma merül fel az online rendeléssel, forduljon az ügyfélszolgálatunkhoz telefonon vagy e-mailben.
- ► A rendeléshez mindig adja meg a cikkszámot (IAN) 530070_2601.
- ► Ne feledje, hogy nem minden országban lehetséges az alkatrészek interneten történő megrendelése.

15. JÓTÁLLÁSI TÁJÉKOZTATÓ

HU

A termék megnevezése: Prémium akkumulátoros ciklonporszívó multifunkciós állomással	Gyártási szám: 530070_2601
A termék típusa: SASAB 24 A1	
A gyártó cégneve, cime és e-mail címe: KOMPERNASS HANDELS GMBH BURGSTRASSE 21, 44867 BOCHUM / NÉMETORSZÁG info@kompernass.de	A szerviz neve, címe és telefonszáma: Szerviz Magyarország / Hornos Ltd. Zrinyi Utca 39, 2600 Vac, Tel.: 06800 21647
Az importáló/ forgalmazó neve és címe: Lidl Magyarország Kereskedelmi Bt., H-1037 Budapest, Rádl árok 6.	

1. A jótállási idő a Magyarország területén, Lidl Magyarország Kereskedelmi Bt. üzletében történt vásárlás napjától számított 3 év, amely jogvesztő. A jótállási idő a fogyasztó részére történő átadással, vagy ha az üzembe helyezést a forgalmazó, vagy annak megbízottja végzi, az üzembe helyezés napjával kezdődik.
2. A jótállási igény a jótállási jeggyel és/vagy a vásárlást igazoló blokkal érvényesíthető.
   A jótállási jegy szabálytalan kiállítása, vagy átadásának elmaradása nem érinti a jótállási kötelezettség-vállalás érvényességét. Kérjük, hogy a vásárlás tényének és időpontjának bizonyítására őrizze meg a pénztári fizetésnél kapott jótállási jegyetés a vásárlást igazoló blokkot.
3. A vásárlástól számított három munkanapon belül érvényesített csereigény esetén a forgalmazó köteles a terméket kicserélni, feltéve ha a hiba a rendeltetésszerű használatot akadályozza. A jótállási jogokat a termék tulajdonosaként a fogyasztó érvényesítheti az áruházakban, valamint a jótállási tájékoztatóban feltüntetett szervizekben. (A magyar Polgári Törvénykönyv alapján fogyasztónak minősül a szakmája, önálló foglalkozása vagy üzleti tevékenysége körén kívül eljáró természetes személy.)
   A jótállás ideje alatt a fogyasztó hibás teljesítés esetén kérheti a termék kijavítását, kicserélését, vagy ha a termék nem javítható vagy cserélhető, vagy az a forgalmazónak aránytalan többletköltséggel járna, illetve a fogyasztó kijavításhoz, kicseréléshez fűződő érdeke alapos ok miatt megszűnt, árleszállítást kérhet, vagy elállhat a szerződéstől és visszakérheti a vételárat. A kijavítás során a termékbe csak új alkatrész kerülhet beépítésre.
4. A fogyasztó a hiba felfedezése után a lehető legrövidebb időn belül köteles a hibát bejelenteni és a terméket a jótállási jogok érvényesítése céljából átadni. A hiba felfedezésétől számított két hónapon belül bejelentett jótállási igényt időben közöltnek kell tekinteni. A közlés elmaradásából eredő kárért a fogyasztó felelős. A jótállási igény érvényesíthetőségének határideje a termék, vagy fődarabjának kicserélése esetén a csere napján újraindul.
5. A rögzített bekötésű, illetve a 10 kg-nál súlyosabb, vagy tömegközlekedési eszközön nem szállítható terméket az üzemeltetés helyén kell megjavítani. Abban az esetben, ha a javítás a helyszínen nem végezhető el, a termék ki- és visszaszereléséről, valamint szállításáról a forgalmazónak kell gondoskodnia.

6. A jótállás nem áll fenn, ha a hiba a nem rendeltetésszerű használatból, átalakításból, helytelen tárolásból, vagy a használati utasítástól eltérő kezelésből, vagy bármely a vásárlást követő behatásból fakad, vagy elemi kár okozta, és azt a forgalmazó, vagy a szerviz bizonyítja. A szerviz és a forgalmazó a kijavítás során nem felel a terméken a fogyasztó vagy harmadik személyek által tárolt adatokért vagy beállításokért.
7. F ogyasztói jogvita esetén a fogyasztó a megyei (fővárosi) kereskedelmi és iparkamarák mellett működő békéltető testület eljárását is kezdeményezheti.

A jótállás a fogyasztó törvényből eredő szavatossági jogait és azok érvényesíthetőségét nem érinti.

Kijavítást ellenőrző szelvény:

A jótállási igény bejelentésének időpontja:	A hiba oka:
Javításra átvétel időpontja:	A hiba javításának módja:
A fogyasztó részére történő visszaadás időpontja:	
A szerviz bélyegzője, kelt és aláírása:	

Kicserélést ellenőrző szelvény:

A jótállási igény bejelentésének időpontja:
Kicserélés időpontja:
A cserélő bolt bélyegzője, kelt és aláírás:

Kazalo

1. Predvidena uporaba 32

2. Varnostna opozorila in simboli v teh navodilih 32

3. Pomembna varnostna navodila 33

4. Vsebina kompleta in pregled po prevozu 35

5. Opis naprave 35

6. Tehnični podatki 36

7. Pred prvo uporabo 37

7.1. Sestavljanje naprave 37

7.2. Namestitev večnamenske postaje 37

8. Začetek uporabe 37

8.1. Informacije o akumulatorju 37

8.2. Polnjenje akumulatorja 37

9. Uporaba in delovanje 38

9.1. Vklop naprave 38

9.2. Izbira načina delovanja 38

9.3. Razstavljanje naprave in večnamenske postaje 39

9.4. Uporaba pribora. 39

9.5. Izklopna avtomatika 39

9.6. Po uporabi 40

10. Čiščenje in vzdrževanje 40

10.1. Praznjenje posode za umazanijo in čiščenje filtra 40

10.2. Zamenjava vrečke sesalnika za prah 41

10.3. Čiščenje penastega filtra 41

10.4. Čiščenje valjčka s krtačo in valjčka za trda tla 41

10.5. Čiščenje naprave in večnamenske postaje 42

11. Odpravljanje napak 42

12. Shranjevanje 43

13. Odstranjevanje med odpadke 43

13.1. Odstranitev naprave in embalaže 43

13.2. Odstranjevanje baterij med odpadke 43

14. Naročanje nadomestnih delov 43

15. Proizvajalec 44

16. Pooblaščeni serviser 44

17. Garancijski list 44

1. Predvidena uporaba

Napravo je dovoljeno uporabiti samo za čiščenje suhih površin in za sesanje suhih snovi. S to napravo ne smete sesati ljudi ali živali. Vsaka druga vrsta uporabe ali sprememba naprave velja za nepredvideno in povzroči bistveno nevarnost nesreče. Proizvajalec ne odgovarja za škodo, ki bi nastala zaradi nepredvidene ali napačne uporabe. Naprava ni predvidena za poslovno uporabo.

2. Varnostna opozorila in simboli v teh navodilih

V teh navodilih za uporabo, na embalaži in napravi se (lahko) uporabljajo naslednje vrste varnostnih opozoril in simbolov:

	**NEVARNOST!** Varnostno opozorilo s tem simbolom in opozorilno besedo »NEVARNOST« označuje neposredno grozečo nevarno situacijo, ki ima za posledico smrt ali hudo telesno poškodbo, če se ne prepreči.
	**OPOZORILO!** Varnostno opozorilo s tem simbolom in opozorilno besedo »OPOZORILO« označuje možno nevarno situacijo, ki bi lahko imela za posledico smrt ali hudo telesno poškodbo, če se ne prepreči.
	**PREVIDNO!** Varnostno opozorilo s tem simbolom in opozorilno besedo »PREVIDNO« označuje možno nevarno situacijo, ki bi lahko imela za posledico lažjo ali zmerno telesno poškodbo, če se ne prepreči.
	**POZOR!** Varnostno opozorilo s tem simbolom in opozorilno besedo »POZOR« označuje možno situacijo, ki bi lahko imela za posledico materialno škodo, če se ne prepreči.

	**Opomba:** Opomba označuje dodatne informacije, ki vam olajšajo delo z napravo.
	**Preberite navodila.** Preden začnete izdelek uporabljati, se seznanite z vsemi navodili za uporabo in varnost. Ob predaji izdelka drugim priložite vso dokumentacijo.
	Enosmerni tok/napetost
	Izmenični tok/napetost
	Napravo uporabljajte samo v zaprtih prostorih.
	Ta izdelek izpolnjuje zahteve veljavnih evropskih in državnih predpisov.
	Električne naprave / akumulatorja ne odlagajte med gospodinjske odpadke!
	Embalažo odstranite na okolju prijazen način.
	Pri ločevanju odpadkov upoštevajte oznake na embalaži: Označene so s kraticami (a) in številkami (b) z naslednjim pomenom: 1-7: umetne snovi, 20-22: papir in karton, 80-98: sestavljeni materiali.
	Izdelek je opremljen z litij-ionskim akumulatorjem oziroma je ta priložen izdelku.
	Ta izdelek izpolnjuje zahteve veljavnih evropskih in državnih predpisov Republike Srbije.

3. Pomembna varnostna navodila

⚠ NEVARNOST! ELEKTRIČNI UDAR!

- Pred uporabo preverite, ali so na napravi vidne zunanje poškodbe. Naprave, ki je poškodovana ali je padla na tla, ne uporabljajte.
- Večnamenske postaje ne uporabljajte s poškodovanim električnim vtičem ali električnim kablom.
- Večnamenske postaje in neločljivo priključenega električnega kabla ni dovoljeno popravljati. V primeru okvare je treba zamenjati celotno večnamensko postajo.
- Izdelek dajte v popravilo samo v ustrezni strokovni delavnici. Naprave nikoli ne odpirajte sami. Posegi, ki jih ni izvedlo strokovno podjetje, lahko privedejo do telesnih poškodb.
- Pred priključitvijo večnamenske postaje/hitrega polnilnika na električno vtičnico se prepričajte, da napetost, navedena v tehničnih podatkih naprave, odgovarja navedeni napetosti omrežja.
- Večnamenske postaje, hitrega polnilnika ali naprave se ne dotikajte z mokrimi ali vlažnimi rokami.
- Večnamenske postaje ne uporabljajte s podaljškom za kabel, temveč električni vtič večnamenske postaje neposredno priključite v električno vtičnico.
- Te naprave ne polnite ali uporabljajte na prostem.

⚠ OPOZORILO! NEVARNOST TELESNIH

- Med delovanjem naprave ne zamenjujte delov pribora.
- Naprave ne uporabljajte za sesanje vode ali drugih tekočin.
- Naprave ne uporabljajte za sesanje koničastih predmetov ali črepinj.
- Naprave ne uporabljajte za sesanje gorečih vžigalic, tlečega pepela ali cigaretnih ogorkov.
- Naprave ne uporabljajte za sesanje kemičnih izdelkov, kamnitega praha, mavca, cementa ali drugih podobnih delcev.
- Naprava ni primerna za vnetljive in eksplozivne snovi ali kemične ter agresivne tekočine.
- Napravo zmeraj hranite v zaprtih prostorih. Za preprečevanje nesreč napravo po uporabi shranite na suhem mestu.

- V izrednih pogojih lahko pride do puščanja pri celicah akumulatorja. Ob stiku tekočine s kožo ali očmi je treba prizadeto mesto takoj izprati oz. izplakniti s čisto vodo. Poiščite zdravniško pomoč.
- Otroci od 8. leta starosti naprej in osebe z zmanjšanimi telesnimi, zaznavnimi ali duševnimi sposobnostmi ali s pomanjkljivimi izkušnjami in znanjem smejo napravo uporabljati le pod nadzorom ali če so bili poučeni o varni uporabi naprave in so razumeli nevarnosti, ki izhajajo iz njene uporabe.
- Otroci se z napravo ne smejo igrati. Otroci brez nadzora ne smejo čistiti ali opravljati uporabniškega vzdrževanja naprave.
- Bodite še posebej pozorni, ko napravo uporabljate na stopnicah.
- Akumulator zaščitite pred vročino, na primer tudi pred dolgotrajno neposredno sončno svetlobo, in ognjem, vodo ter vlago. Obstaja nevarnost eksplozije.
- Uporabljajte samo hitri polnilnik, priložen tej napravi (SSLG 24 A1). Pri polnilniku, ki je primeren za določeno vrsto akumulatorjev, obstaja nevarnost požara, če se uporablja z drugimi akumulatorji.
- Napravo uporabljajte samo z zanjo predvidenimi akumulatorji. Uporaba drugih akumulatorjev lahko privede do telesnih poškodb in nevarnosti požara.
- Akumulator, ki ga ne uporabljate, hranite stran od pisarniških sponk, kovancev, ključev, žebljev, vijakov ali drugih manjših kovinskih predmetov, ki bi lahko povzročili premostitev kontaktov. Kratek stik med kontakti akumulatorja lahko povzroči opekline ali ogenj.
- Ob napačni uporabi lahko iz akumulatorja izteče tekočina. Preprečite stik s to tekočino. Ob nenamernem stiku mesto sperite z vodo. Če pride tekočina v stik z očmi, poleg tega poiščite zdravniško pomoč. Iztekajoča akumulatorska tekočina lahko draži kožo ali povzroči opekline.
- Ne uporabljajte poškodovanih ali spremenjenih akumulatorjev. Poškodovani ali spremenjeni akumulatorji se lahko obnašajo nepredvidljivo in povzročijo požar, eksplozijo ali nevarnost telesnih poškodb.
- Akumulatorja ne izpostavljajte ognju ali previsokim temperaturam. Ogenj ali temperature nad 130 °C lahko povzročijo eksplozijo.

(!) POZOR! MATERIALNA ŠKODA!

- Uporabljajte samo dele pribora, ki jih priporoča proizvajalec.
- Večnamenske postaje nikoli ne prenašajte za električni kabel. Kadar želite večnamensko postajo premakniti, je ne vlecite za električni kabel.
- Da večnamensko postajo ločite od oskrbe z električnim tokom, zmeraj primite električni vtič.

- Naprave ne odlagajte poleg radiatorjev, pečic ali drugih segretih naprav ali površin.
- Zmeraj preverite, ali so prezračevalne reže proste. Blokiran krogotok zraka lahko privede do pregretja in poškodbe naprave.
- Akumulatorja ne vrzite v ogenj in ga ne izpostavljajte visokim temperaturam. Obstaja nevarnost eksplozije!
- Naprave ne uporabljajte brez vstavljenega filtra HEPA.
- Nikoli ne poskusite polniti baterij, ki niso predvidene za polnjenje.
- Naprave nikoli ne shranite v izpraznjenem stanju. Daljše shranjevanje v izpraznjenem stanju lahko povzroči trajne poškodbe akumulatorja. Če napravo shranjujete dlje časa, morate redno preverjati napolnjenost akumulatorja. Najprimernejša napolnjenost je 50–80 %.

4. Vsebina kompleta in pregled po prevozu

- ♦ Iz embalaže vzemite vse dele naprave in navodila za uporabo.
- ♦ Odstranite ves embalažni material in morebitne folije ter nalepke.

Komplet obsega naslednje komponente (glejte slike na zloženi strani):

- sesalnik za prah
- sesalna cev (s funkcijo pregiba)
- talna šoba (z velikim valjčkom s krtačo)
- šoba za reže (dvodelna)
- šoba za blazine (z majhnim valjčkom s krtačo)
- kombinirana krtača 2 v 1
- valjček za trda tla
- Čistilna krtača 2 v 1
- držalo za pribor (dvodelno)
- večnamenska postaja (s funkcijo sesanja in polnjenja)
- sesalna cev
- sesalni nastavek
- 5x vrečka sesalnika za prah
- zamenljiv akumulator
- hitri polnilnik
- navodila za uporabo

ⓘ Opomba

- ► Preverite, ali komplet vsebuje vse sestavne dele in da ti nimajo vidnih poškodb.
- ► V primeru nepopolne dobave ali poškodb zaradi pomanjkljive embalaže ali prevoza se obrnite na telefonsko servisno službo (glejte poglavje **16. Pooblaščeni serviser**).

5. Opis naprave

(slike so na zloženi strani)

1 Tipka za sprostitev akumulatorja
2 Akumulator (zamenljiv)
3 Tipka za stanje akumulatorja
4 Prikaz napolnjenosti akumulatorja
5 Filter HEPA **Micro Filtration**
6 Filter iz nerjavnega jekla
7 Posoda za umazanijo
8 Tipka za sprostitev
9 Pokrov posode za umazanijo
10 Vrtljivi gumb za filter HEPA **CLEANFILTER**
11 Hitri polnilnik
12 Lučka LED za nadzor polnjenja (rdeča/zelena)
13 Vrečka sesalnika za prah
14 Sesalni nastavek
15 Tipka za sprostitev
16 Sesalna cev
17 Tipka za sprostitev
18 Večnamenska postaja (z **18A** LED-lučjo)

19 Pokrov predala za vrečko sesalnika za prah
20 Polnilni kontakti
21 Držalo za pribor
22 Pokrov predala za penasti filter
23 Tipka za sprostitev
24 Šoba za reže
25 Tipka za prestavitev
(za nastavek s krtačo kombinirane krtače 2 v 1)
26 Kombinirana krtača 2 v 1
27 Tipka za sprostitev
28 Tipka za sprostitev/zaporo valjčka s krtačo
(šoba za blazine)
29 Tipka za sprostitev
30 Šoba za blazine **UPHOLSTERY NOZZLE PRO**
31 Valjček za trda tla
32 Tipka za sprostitev/zaporo valjčka s krtačo (šoba za tla)
33 Stikalo za preprogo/trd pod
34 Valjček s krtačo
35 Šoba za tla **DYNAMIC POWER BRUSH**
36 Tipka za sprostitev
37 Sesalna cev (s funkcijo pregiba)
38 Tipka za sprostitev (za funkcijo pregiba)
39 Tipka za sprostitev
40 Prikaz načina delovanja
41 Prikaz stanja akumulatorja
42 Prikazovalnik
(prikaz stanja akumulatorja/načina delovanja)
43 Tipka za način delovanja
44 Stikalo za vklop/izklop
45 Čistilna krtača 2 v 1

6. Tehnični podatki

Naprava	
Vhodna napetost	27 V ⎓
Vhodni tok	0,8 A
Poraba moči	400 W (šoba za tla 40 W/ šoba za blazine 12 W)

Akumulator	
Model	SA 24 4.0 A1
Kapaciteta	4000 mAh/96 Wh
Akumulator (litij-ionski)	24 V ⎓ 6 celic, tip 21700, 6INR22/71
Čas delovanja pri polnem akumulatorju s šobo za tla	Stopnja 1 (nizka stopnja): pribl. 42 minut Stopnja 2 (srednja stopnja): pribl. 24 minut Stopnja 3 (visoka stopnja): pribl. 10 minut

Večnamenska postaja (s funkcijo sesanja in polnjenja)	
Model	SASAB 24 A1
Vhodna napetost	230–240 V ~
Vhodna frekvenca izmeničnega toka	50 Hz
Vhodna moč (polnjenje)	26 W
Izhodna napetost	27,0 V ⎓
Izhodni tok (polnjenje)	0,8 A
Izhodna moč (sesanje/ polnjenje)	600 W/21,6 W
Varovalka	T5A

Hitri polnilnik	
Model	SSLG 24 A1
Vhodna napetost	220–240 V ~
Vhodna frekvenca izmeničnega toka	50–60 Hz
Vhodna moč	140 W
Izhodna napetost	27,0 V ⎓
Izhodni tok	4,5 A
Izhodna moč	120 W
Razred zaščite	II/⧈ (dvojna izolacija)
Varovalka	T5A

7. Pred prvo uporabo

7.1. Sestavljanje naprave

- Sesalno cev **(37)** vtaknite v šobo za tla **(35)**, tako da se zaskoči s slišnim klikom (glejte sliko A).
- Napravo nataknite na sesalno cev, tako da se zaskoči s slišnim klikom (glejte sliko B).
- Akumulator **(2)** potisnite v napravo, tako da se zaskoči v napravi s slišnim klikom (glejte sliko C).

7.2. Namestitev večnamenske postaje

ⓘ Opomba

► Večnamensko postajo **(18)** namestite v bližini električne vtičnice.

- Sesalno cev **(16)** vtaknite v večnamensko postajo, tako da se zaskoči s slišnim klikom (glejte sliko D).
- Sesalni nastavek **(14)** nataknite na sesalno cev, tako da se zaskoči s slišnim klikom (glejte sliko D).
- Držalo za pribor **(21)** pritrdite levo in desno na večnamensko postajo (glejte sliko D).
- Električni vtič večnamenske postaje priključite v električno vtičnico.

8. Začetek uporabe

8.1. Informacije o akumulatorju

ⓘ Opomba

► To napravo je mogoče uporabljati z vsemi akumulatorji serije 24 V Silvercrest: SA 24 2.5 A1 - 2,5 Ah/SA 24 4.0 A1 - 4,0 Ah (glejte poglavje **14. Naročanje nadomestnih delov**).
Priporočena je uporaba akumulatorja SA 24 4.0 A1.

► Pred prvo uporabo naprave morate akumulator **(2)** v celoti napolniti.

- Napolnjenost akumulatorja lahko preverite na samem akumulatorju. V ta namen pritisnite tipko za stanje akumulatorja **(3)**. Prikaz napolnjenosti akumulatorja **(4)** glede na napolnjenost akumulatorja zasveti takole:

	Kapaciteta akumulatorja od > 70 % do ≤ 100 %
	Kapaciteta akumulatorja od > 20 % do ≤ 70 %
	Kapaciteta akumulatorja ≤ 20 %

ⓘ Opomba

► Naprava je opremljena z nadzorom temperature za zaščito akumulatorja **(2)**. Pri visokih temperaturah okolice lahko v redkih primerih pride do prekinitve postopka polnjenja oz. do samodejnega izklopa naprave:

– Na prikazovalniku **(42)** se med postopkom polnjenja prikaže sporočilo o napaki (glejte sliko E1). Postopek polnjenja se prekine in se samodejno znova začne, ko je temperatura naprave spet nižja.

– Na prikazovalniku **(42)** se med delovanjem prikaže sporočilo o napaki (glejte sliko E1). Potem se naprava samodejno izklopi. Sporočilo o napaki (glejte sl. E1) je prikazano še pet sekund. Počakajte pribl. 20-30 minut, da se naprava ohladi, preden jo znova vklopite.

8.2. Polnjenje akumulatorja

z večnamensko postajo

- Napravo namestite na večnamensko postajo **(18)** (glejte sliko F). Pri tem pazite, da imajo polnilni kontakti **(20)** večnamenske postaje in naprave pravilen stik. Prikaz stanja akumulatorja **(41)** začne utripati, postopek polnjenja pa se zažene.
- Po koncu postopka polnjenja se na prikazu stanja akumulatorja prikaže simbol (povsem napolnjen). Prikaz stanja akumulatorja samodejno ugasne po 2 minutah.

s hitrim polnilnikom

- Akumulator **(2)** vzemite iz naprave (glejte poglavje **9.3. Razstavljanje naprave in večnamenske postaje**) in ga vstavite v priloženi hitri polnilnik **(11)**.
- Hitri polnilnik priklopite v električno vtičnico. Lučka LED za nadzor polnjenja **(12)** hitrega polnilnika zasveti rdeče in postopek polnjenja se začne.
- Po koncu polnjenja lučka LED hitrega polnilnika za nadzor polnjenja sveti zeleno. Akumulator vzemite iz hitrega polnilnika in ga vstavite v napravo.

Prikazi stanja akumulatorja

Na prikazovalniku **(42)** se poleg krožnega prikaza napredka uporabljajo štirje različni prikazi stanja akumulatorja **(41)**, ki med postopkom polnjenja prikazujejo trenutno stanje napolnjenosti akumulatorja **(2)**:

Akumulator je popolnoma napolnjen.

Akumulator je napolnjen do pribl. 75 %.

Akumulator je napolnjen do pribl. 50 %.

Akumulator ima nizko preostalo napolnjenost.

Opomba

- Ko je akumulator skoraj prazen, prikaz stanja akumulatorja počasi utripa, dokler se naprava samodejno ne izklopi. Nato akumulator znova napolnite.
- Če se na prikazu stanja akumulatorja med postopkom polnjenja pojavi sporočilo o napaki (glejte sliko E2), je akumulator poškodovan. Akumulator potem zamenjajte (glejte poglavje **14. Naročanje nadomestnih delov**).
- Med delovanjem prikaz stanja akumulatorja na prikazovalniku prikazuje preostali čas delovanja akumulatorja v minutah in sekundah ter tudi v obliki krožnega prikaza preostalega delovanja.

9. Uporaba in delovanje

POZOR!

- Sesalne odprtine naprave in šobe za tla **(35)** ter sesalne cevi **(37)** morajo biti ves čas proste in se ne smejo zamašiti. Zamašitve povzročijo pregretje in poškodbo motorja.
- Pred uporabo naprave pazite na to, da je filter HEPA **(5)** zmeraj vstavljen.
- Če želite napravo med delom odložiti ali dati iz rok, je ne poskušajte postaviti v pokončni položaj. Napravo v ta namen namestite na večnamensko postajo **(18)** ali jo odložite na tla. Naprava se sicer lahko zaradi svojega visokega težišča prevrne in poškoduje, poleg tega lahko pri prevračanju poškoduje druge predmete (glejte sliko G).

9.1. Vklop naprave

- Napravo vzemite iz večnamenske postaje **(18)**.
- Za vklop naprave pritisnite stikalo za vklop/izklop ⏻ **(44)**. Na prikazovalniku **(42)** se pojavita prikaz stanja akumulatorja **(41)** in prikaz načina delovanja **(40)**.

Opomba

- Po vklopu se naprava vedno zažene v načinu delovanja Stopnja 1.

9.2. Izbira načina delovanja

Naprava ima tri različne načine delovanja, ki se razlikujejo po moči sesanja in času delovanja.

- Za izbiro načina delovanja pritisnite tipko za način delovanja ↻ **(43)**:

Stopnja 1 (nizka stopnja)

- Za sesanje trdih tal, občutljivih preprog in tekstilnih talnih oblog pri majhni do srednje močni umazanosti.
- Naprava porabi manj moči akumulatorja in zato deluje dlje.
- Čas delovanja pri polnem akumulatorju je pribl. 42 minut (s šobo za tla **(35)**).

Stopnja 2 (srednja stopnja)

- Za sesanje trdih tal, tekstilnih talnih oblog in preprog pri majhni do srednji umazanosti.
- Samodejno zaznavanje trdih tal in preprog. Pri prehodu med trdimi tlemi in preprogo se na prikazovalniku **(42)** za približno 4 sekunde prikaže ustrezno obvestilo. Pri prehodu s trdih tal na preprogo se hitrost valjčka s krtačo **(34)** poveča, pri prehodu s preproge na trda tla pa se zmanjša, da se doseže boljši rezultat čiščenja.
- Čas delovanja pri polnem akumulatorju je pribl. 24 minut (s šobo za tla).

Stopnja 3 (visoka stopnja)

- Za sesanje trdih tal, tekstilnih talnih oblog in preprog pri močni umazanosti.
- Zaradi visoke moči sesanja se doseže najboljši rezultat sesanja pri kratkem času delovanja.
- Čas delovanja pri polnem akumulatorju je pribl. 10 minut (s šobo za tla).

Opomba

- Za boljši rezultat čiščenja pritisnite stikalo za preprogo / trd pod **(33)** na šobi za tla **(35)** navzdol v položaj , da posesate živalske dlake ali niti s preprog (glejte sl. H). Za to izberite način delovanja Stopnja 2. Za običajno delovanje stikalo za preprogo / trd pod ponovno pritisnite navzgor v položaj .

9.3. Razstavljanje naprave in večnamenske postaje

Šoba za tla

♦ Za ločitev šobe za tla **(35)** od sesalne cevi **(37)** držite pritisnjeno tipko za sprostitev **(36)** in povlecite šobo za tla s sesalne cevi (glejte sliko I).

Sesalna cev

♦ Za ločitev sesalne cevi od naprave držite pritisnjeno tipko za sprostitev **(39)** in povlecite sesalno cev s sesalne odprtine naprave.

Akumulator

♦ Za odstranitev akumulatorja **(2)** iz naprave držite pritisnjeno tipko za sprostitev akumulatorja **(1)** in povlecite akumulator iz naprave.

Sesalna cev

♦ Za ločitev sesalne cevi **(16)** od večnamenske postaje držite pritisnjeno tipko za sprostitev **(17)** in povlecite sesalno cev z večnamenske postaje.

Sesalni nastavek

♦ Za ločitev sesalnega nastavka **(14)** od sesalne cevi držite pritisnjeno tipko za sprostitev **(15)** in povlecite sesalni nastavek s sesalne cevi.

9.4. Uporaba pribora

ⓘ Opomba

► Pribor lahko po želji uporabljate z ali brez sesalne cevi **(37)**. Za odstranitev sesalne cevi glejte poglavje **9.3. Razstavljanje naprave in večnamenske postaje**.

Vsebina kompleta obsega tri različne šobe/krtače kot pribor za različna območja uporabe:

a) Šoba za reže

– Uporabite dvodelno šobo za reže **(24)**, da očistite ozka, težko dostopna mesta, npr. reže ali kote.

b) Kombinirana krtača 2 v 1

– Kombinirana krtača 2 v 1 **(26)** se lahko uporablja kot široka šoba ali krtača. Držite pritisnjeno tipko za prestavitev **(25)** na nastavku s krtačo in tega po potrebi potisnite naprej ali nazaj. Kombinirano krtačo 2 v 1 uporabite npr. za sesanje predalov ali polic, mehki nastavek s krtačo pa za odstranjevanje praha s tipkovnic ali občutljivih površin.

c) Šoba za blazine

– Šobo za blazine **(30)** uporabite za sesanje tekstilnih površin, npr. za oblazinjeno pohištvo, vzmetnice ali avtomobilske sedeže.

♦ Pribor potisnite na sesalno cev ali na sesalno odprtino naprave, tako da se zaskoči s slišnim klikom. Pri tem pazite na pravilen položaj zapore.

♦ Za odstranitev pribora držite pritisnjeno ustrezno tipko za sprostitev **(23)/(27)/(29)** na priboru in potem povlecite pribor s sesalne cevi ali s sesalne odprtine naprave.

Valjček za trda tla

– Valjček za trda tla **(31)** uporabljajte za sesanje občutljivih površin trdih tal, ki se zlahka opraskajo.

♦ Šobo za tla **(35)** odstranite s sesalne cevi **(37)** oz. z naprave (glejte poglavje **9.3. Razstavljanje naprave in večnamenske postaje**).

♦ Valjček s krtačo **(34)** sprostite, tako da tipko za sprostitev valjčka s krtačo **(32)** zavrtite v smeri simbola 🔓 (odpiranje). Valjček s krtačo izvlecite iz šobe za tla (glejte sliko X).

♦ Valjček s krtačo vstavite v šobo za tla.

♦ Valjček s krtačo znova pritrdite, tako da tipko za sprostitev valjčka s krtačo zavrtite v smeri simbola 🔒 (zapiranje) (glejte sliko X).

ⓘ Opomba

► Pri uporabi valjčka za trda tla samodejno zaznavanje trdih tal in preprog v načinu delovanja Stopnja 2 ni mogoče.

Sesalna cev s funkcijo pregiba

– Sesalno cev **(37)** s funkcijo pregiba uporabite npr. za sesanje pod pohištvom in za odstranjevanje umazanije tudi s težko dosegljivih območij.

♦ Pritisnite tipko za sprostitev **(38)** na zadnji strani sesalne cevi in jo prepognite pod želenim kotom (glejte sliko J).

♦ Ko znova potrebujete ravno cev, jo prepognite v raven položaj, tako da se zaskoči s slišnim klikom.

9.5. Izklopna avtomatika

Naprava ima izklopno avtomatiko:

– Če je valjček s krtačo **(34)**/valjček za trda tla **(31)** blokiran, se šoba za tla **(35)** samodejno izklopi. Na prikazovalniku **(42)** se pojavi ustrezno sporočilo o napaki (glejte sliko K1). Naprava medtem nadaljuje sesanje.

– Če je filter HEPA **(5)** zamašen, se šoba za tla samodejno izklopi. Na prikazovalniku se eno minuto prikazuje ustrezno sporočilo o napaki (glejte sl. K2). Naprava preneha sesati.

♦ Napravo izklopite in odpravite blokado valjčka s krtačo (valjčka za trda tla oz. očistite filter HEPA (glejte poglavje **10.1. Praznjenje posode za umazanijo in čiščenje filtra**).

♦ Napravo znova vklopite. Šoba za tla znova deluje normalno.

9.6. Po uporabi

♦ Za izklop naprave po uporabi pritisnite stikalo za vklop/izklop ⏻ **(44)**. Prikazovalnik **(42)** ugasne.

♦ Z naprave odstranite morebiten pribor in ga za shranjevanje vtaknite na držalo za pribor **(21)** (glejte sliko L).

♦ Napravo namestite na večnamensko postajo **(18)** (glejte sliko F). Postopek polnjenja in praznjenje se zaženeta samodejno.

10. Čiščenje in vzdrževanje

⚠ OPOZORILO!

► Pred vsakim čiščenjem napravo izklopite.

10.1. Praznjenje posode za umazanijo in čiščenje filtra

ⓘ Opomba

► Posodo za umazanijo **(7)** izpraznite in očistite filter iz nerjavnega jekla **(6)** ter filter HEPA **(5)**, ko vsebina posode za umazanijo doseže oznako **MAX**.

► Zavrtite vrtljivi gumb za filter HEPA **CLEANFILTER (10)** v pokrovu posode za umazanijo **(9)** desetkrat v smeri urnega kazalca, da iz filtra HEPA med delovanjem odstranite umazanijo, ne da bi ga morali vzeti iz posode za umazanijo (glejte sliko M). Vendar pa poleg tega vsake štiri tedne izvedite temeljito čiščenje filtra, kot je opisano v nadaljevanju.

Posoda za umazanijo

♦ Napravo namestite na večnamensko postajo **(18)** (glejte sl. F). Ko je naprava pravilno zaskočena na večnamenski postaji, se začne samodejno praznjenje. Lučka LED (**18A)** utripa zeleno. Samodejno praznjenje poteka v treh ciklih po 5 sekund, z razmikom 3 sekund. Ko je samodejno praznjenje končano, lučka LED dve minuti sveti zeleno in nato ugasne.

♦ Druga možnost je, da posodo za umazanijo držite nad košem za smeti in pritisnete tipko za sprostitev **(8)**. Pokrov posode za umazanijo se odpre, vsebino pa izpraznite v koš za smeti (glejte sliko N). Potem pokrov posode za umazanijo zaprite.

Filter

♦ Za odstranitev posode za umazanijo z naprave posodo zavrtite v smeri simbola 🔓 (odpiranje), tako da jo lahko ločite od naprave (glejte sliko O).

♦ Filter iz nerjavnega jekla odstranite iz posode za umazanijo, tako da ga za ročaj povlečete iz posode za umazanijo (glejte sliko P).

♦ Filter HEPA odstranite iz filtra iz nerjavnega jekla, tako da sežete v odprtino filtra HEPA in tega izvlečete iz filtra iz nerjavnega jekla (glejte sliko Q).

♦ Filter HEPA in filter iz nerjavnega jekla izperite pod mrzlo ali mlačno vodo. Pustite, da se filter HEPA in filter iz nerjavnega jekla v celoti posušita na zraku, preden ju znova vstavite v posodo za umazanijo (glejte sliko R).

♦ Filter iz nerjavnega jekla vstavite v posodo za umazanijo in ga potisnite čisto navzdol. Pri tem bodite pozorni na različno velike zaskočne nastavke na filtru iz nerjavnega jekla. Filter iz nerjavnega jekla je mogoče na podlagi teh zaskočnih nastavkov v posodo za umazanijo vstaviti samo v enem položaju.

ⓘ Opomba

► Filtra iz nerjavnega jekla ne obračajte, ko ga vstavljate v posodo za umazanijo. Za pravilno vstavljanje filtra iz nerjavnega jekla bodite pozorni na oznake s puščico in piko na filtru iz nerjavnega jekla ter na posodi za umazanijo (glejte sl. S).

♦ Filter HEPA vstavite v filter iz nerjavnega jekla (glejte sliko S).

♦ Posodo za umazanijo znova vstavite v napravo in jo zavrtite v smeri simbola 🔒 (zapiranje), tako da se trdno pritrdi v napravi (glejte sliko T).

10.2. Zamenjava vrečke sesalnika za prah

Opomba

- ► Za večnamensko postajo **(18)** uporabite vrečko sesalnika za prah Swirl Y 05* (* Swirl® in Y 05® sta registrirani blagovni znamki podjetja iz poslovne skupine Melitta in nista v nobeni povezavi s podjetjem Lidl Stiftung & Co. KG ali Kompernaß Handelsgesellschaft mbH).
- ► Ko je vrečka sesalnika za prah **(13)** polna, lučka LED **(18A)** na večnamenski postaji sveti rdeče. Lučka LED ugasne, ko je vrečka sesalnika za prah zamenjana.
- ♦ Odprite pokrov predala za vrečko sesalnika za prah **(19)** na desni strani večnamenske postaje, tako da zaporo potisnete navzdol. Z večnamenske postaje odstranite pokrov (glejte sliko U).
- ♦ Držalo vrečke za sesalnik za prah pritisnite navzdol in odstranite vrečko sesalnika za prah (glejte sliko V).
- ♦ V držalo vstavite novo, primerno vrečko sesalnika za prah. Držalo potisnite navzdol, tako da se zaskoči s slišnim klikom.
- ♦ Pokrov znova namestite na večnamensko postajo.

Opomba

- ► Po potrebi odvzemite in očistite tudi penasti filter na dnu predala za vrečko sesalnika za prah. Za informacije o čiščenju glejte poglavje **10.3. Čiščenje penastega filtra**.

10.3. Čiščenje penastega filtra

- ♦ Odprite pokrov predala za penasti filter **(22)** na levi strani večnamenske postaje **(18)**, tako da zaporo potisnete navzdol. Z večnamenske postaje odstranite pokrov (glejte sliko W).
- ♦ Penasti filter vzemite iz predala (glejte sliko W) in ga izperite pod hladno ali mlačno vodo.
- ♦ Penasti filter pustite, da se popolnoma posuši na zraku, preden ga znova vstavite v večnamensko postajo.
- ♦ Pokrov znova namestite na večnamensko postajo.

10.4. Čiščenje valjčka s krtačo in valjčka za trda tla

POZOR!

- ► Napravo uporabljajte samo s pravilno nameščenim valjčkom s krtačo **(34)** / valjčkom za trda tla **(31)** oziroma z majhnim valjčkom s krtačo v šobi za blazine **(30)**.

Opomba

- ► Redno čistite valjček s krtačo / valjček za trda tla v šobi za tla **(35)** in majhen valjček s krtačo v šobi za blazine, da zagotovite pravilno delovanje naprave in preprečite okvare.
- ► Valjček s krtačo pustite pribl. 20 sekund delovati v prostem teku, da odstranite večji del las in nitk s ščetin valjčka s krtačo.
- ♦ Šobo za tla/šobo za blazine odstranite s sesalne cevi **(37)** oz. z naprave (glejte poglavje **9.3. Razstavljanje naprave in večnamenske postaje**).
- ♦ Sprostite (majhen) valjček s krtačo / valjček za trda tla, tako da sprostitev valjčka s krtačo **(32)**/**(28)** zavrtite v smeri simbola 🔓 (odpiranje). Izvlecite valjček s krtačo / valjček za trda tla iz šobe za tla oziroma majhen valjček s krtačo iz šobe za blazine (glejte sl. X).
- ♦ S čistilno krtačo 2 v 1 **(45)** prerežite niti in lase vzdolž ščetin (majhnega) valjčka s krtačo oziroma vzdolž valjčka za trda tla. Odstranite niti in lase z (majhnega) valjčka s krtačo oziroma valjčka za trda tla. Ta postopek izvajajte redno, najmanj enkrat tedensko. Pri tem bodite posebej pozorni na robove valjčka s krtačo / valjčka za trda tla. Odstranite niti in lase tudi s pogonske gredi šobe za tla / šobe za blazine (glejte sl. X).
- ♦ Vstavite valjček s krtačo / valjček za trda tla v šobo za tla oziroma majhen valjček s krtačo v šobo za blazine.
- ♦ Zaklenite (majhen) valjček s krtačo / valjček za trda tla, tako da zaporo valjčka s krtačo zavrtite v smeri simbola 🔒 (zapiranje) (glejte sl. X).

10.5. Čiščenje naprave in večnamenske postaje

⚠ NEVARNOST!

- ► Pred čiščenjem izključite večnamensko postajo **(18)** iz električnega omrežja. Po potrebi odstranite akumulator **(2)** iz naprave. Obstaja nevarnost električnega udara!

(!) POZOR!

- ► Ne uporabljajte nobenih agresivnih, kemičnih ali ostrih čistilnih sredstev. Taka sredstva poškodujejo površino naprave in večnamenske postaje.
- ► Da preprečite nepopravljivo škodo, zagotovite, da pri čiščenju v napravo in v večnamensko postajo ne prodre vlaga.
- ♦ Ohišje naprave, površino večnamenske postaje in pribor očistite z rahlo navlaženo krpo. Pri trdovratni umazaniji dajte na krpo še blago sredstvo za čiščenje.
- ♦ Preden napravo znova uporabite ali shranite, vse dele temeljito osušite.

11. Odpravljanje napak

Težava	Vzrok	Rešitev
Naprave ni mogoče vklopiti.	Akumulator **(2)** je dokončno izpraznjen.	Akumulator napolnite (glejte poglavje **8.2. Polnjenje akumulatorja**).
	Akumulator je okvarjen.	Akumulator zamenjajte za nov akumulator (glejte poglavje **14. Naročanje nadomestnih delov**).
Naprave ni mogoče polniti.	Naprava ni v celoti povezana s polnilnimi kontakti **(20)** večnamenske postaje **(18)**.	Zagotovite, da se polnilni kontakti naprave in polnilni kontakti večnamenske postaje neovirano stikajo.
Naprave ni mogoče polniti.	Večnamenska postaja ni priključena na vir električnega napajanja.	Električni vtič večnamenske postaje priključite v električno vtičnico.
Naprava ne sesa.	Naprava ni vklopljena.	Napravo vklopite.
	Valjček s krtačo **(34)**/valjček za trda tla **(31)** je blokiran.	Odstranite blokado valjčka s krtačo/valjčka za trda tla in potem napravo vklopite.
	Sesalna odprtina/šoba za tla **(35)** ali sesalna cev **(37)** je zamašena/blokirana.	Napravo izklopite in odstranite morebitno zamašitev/blokade sesalne odprtine/šobe za tla ali sesalne cevi.
	Posoda za umazanijo **(7)** je polna/filter HEPA **(5)** je močno umazan ali zamašen.	Posodo za umazanijo/filter HEPA očistite (glejte poglavje **10.1. Praznjenje posode za umazanijo in čiščenje filtra**).
Naprava se samodejno izklopi.	Akumulator je pregret.	Počakajte pribl. 20–30 minut, da se naprava ohladi, preden jo znova vklopite.
	Filter HEPA je zamašen.	Posodo za umazanijo/filter HEPA očistite (glejte poglavje **10.1. Praznjenje posode za umazanijo in čiščenje filtra**).

Težava	Vzrok	Rešitev
Večnamenska postaja ne zažene samodejnega praznjenja.	Večnamenska postaja ni priključena na vir električnega napajanja.	Električni vtič večnamenske postaje priključite v električno vtičnico.

Opomba

► Če s pomočjo zgoraj navedenih korakov težave ne morete odpraviti, se obrnite na servisno telefonsko službo (glejte poglavje **16. Pooblaščeni serviser**).

12. Shranjevanje

POZOR!

► Naprave nikoli ne shranite v izpraznjenem stanju. Daljše shranjevanje v izpraznjenem stanju lahko povzroči trajne poškodbe akumulatorja. Če napravo shranjujete dlje časa, morate redno preverjati napolnjenost akumulatorja. Najprimernejša napolnjenost je 50–80 %.

♦ Ko naprave ne uporabljate, jo namestite na večnamensko postajo **(18)**.

♦ Pribor za shranjevanje nataknite na držalo za pribor **(21)** (glejte sliko L).

♦ Napravo hranite na čistem in suhem mestu brez prahu ter brez neposredne sončne svetlobe.

13. Odstranjevanje med odpadke

13.1. Odstranitev naprave in embalaže



Prečrtan simbol smetnjaka pomeni, da se ta naprava po koncu življenjske dobe ne sme odlagati med gospodinjske odpadke. Napravo je treba odložiti na določenih zbirnih mestih, v centrih za recikliranje ali pri podjetjih za odstranjevanje odpadkov.

Pred vračilom naprave izbrišite vse osebne podatke.

Pred vračilom odstranite baterije ali akumulatorje, ki niso vgrajeni v staro napravo, ter svetilke, ki jih je mogoče odstraniti brez poškodb, in jih oddajte v ločeno zbiranje.

Pri neodstranljivo vgrajenih akumulatorjih je treba pri odstranjevanju med odpadke navesti, da naprava vsebuje akumulator.

Embalaža je iz materialov in jo lahko oddate na lokalnih zbirališčih reciklažnih odpadkov.

Embalažo zavrzite na okolju prijazen način.

13.2. Odstranjevanje baterij med odpadke



Baterije/akumulatorje je treba obravnavati kot posebne odpadke in jih je treba oddati na ustreznih mestih (v trgovini ali specializirani trgovini ali pri javnih komunalnih službah ali podjetjih za odstranjevanje odpadkov) za okoljsko ustrezno odstranitev. Baterije/akumulatorji lahko vsebujejo strupene težke kovine.

Vsebovane težke kovine so označene s črkami pod simbolom: Cd = kadmij, Hg = živo srebro, Pb = svinec.

Zato baterij/akumulatorjev ne zavrzite med gospodinjske odpadke, ampak jih oddajte na ustreznem zbirališču.

Baterije/akumulatorje oddajajte samo izpraznjene.

14. Naročanje nadomestnih delov

Nadomestne dele za ta izdelek lahko udobno naročite v spletu na **www.kompernass.com**.

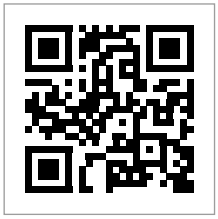

Preberite kodo QR s svojim pametnim telefonom/tabličnim računalnikom. S to kodo QR pridete neposredno na naše spletno mesto, kjer si lahko ogledate in naročite razpoložljive nadomestne dele.

Opomba

► Če bi imeli težave z naročanjem na spletu, se lahko po telefonu ali e-pošti obrnete na naš servisni center.

► Pri naročilu vedno navedite številko artikla (IAN) 530070_2601.

► Upoštevajte, da spletno naročilo nadomestnih delov ni mogoče v vseh državah dostave.

15. Proizvajalec

KOMPERNASS HANDELS GMBH
BURGSTRASSE 21
44867 BOCHUM
NEMČIJA
www.kompernass.com

16. Pooblaščeni serviser

(SI) **Servis Slovenija**
Tel.: 080 080 917
E-Mail: kompernass@lidl.si

IAN 530070_2601

17. Garancijski list

1. S tem garancijskim listom KOMPERNASS HANDELS GMBH jamčimo, da bo izdelek v garancijskem roku ob normalni in pravilni uporabi brezhibno deloval in se zavezujemo, da bomo ob izpolnjenih spodaj navedenih pogojih odpravili morebitne pomanjkljivosti in okvare zaradi napak v materialu ali izdelavi oziroma po svoji presoji izdelek zamenjali ali vrnili kupnino.
2. Garancija je veljavna na ozemlju Republike Slovenije.
3. Garancijski rok za proizvod je 3 leta od datuma izročitve blaga. Datum izročitve blaga je razviden iz računa.
4. Če izdelek ne izpolnjuje specifikacij ali nima lastnosti, navedenih v garancijskem listu ali oglaševalskem sporočilu, lahko potrošnik najprej zahteva odpravo napak. O napaki mora potrošnik obvestiti proizvajalca ali pooblaščeni servis (kontaktna številka in elektronski naslov navedena zgoraj) in zahtevati odpravo napak. Kupec je dolžan ob uveljavljanju zahtevka predložiti garancijski list in račun, kot potrdilo in dokazilo o nakupu ter dnevu izročitve blaga. Svetujemo vam, da pred tem natančno preberete navodila o sestavi in uporabi izdelka.
5. Rok za odpravo napake je 30 dni od dneva, ko je proizvajalec ali pooblaščeni servis prejel zahtevo za odpravo napake. Če napake v tem roku niso odpravljene, mora proizvajalec potrošniku brezplačno zamenjati blago z enakim, novim in brezhibnim blagom. Rok se lahko zaradi narave in kompleksnost blaga, narave in resnosti neskladnosti ter napora, ki je potreben za dokončanje popravila ali zamenjave podaljša za najkrajši čas, ki je potreben za dokončanje popravila, vendar največ za 15 dni. O številu dni podaljšanega roka in razlogih za podaljšanje mora biti potrošnik obveščen pred potekom 30 dnevnega roka za odpravo napak.
6. Če v roku 30 dni oz. v primeru podaljšanja v roku 45 dni blago ni popravljeno ali blago ni zamenjano z novim, lahko potrošnik od proizvajalca zahteva vračilo celotne kupnine ali zahteva sorazmerno znižanje kupnine. Sorazmerno znižanje kupnine je sorazmerno zmanjšanju vrednosti blaga, ki ga je potrošnik prejel, v primerjavi z vrednostjo, ki bi jo imelo blago, če bi bilo skladno.
7. Če se neskladnost pojavi v manj kot 30 dneh od dobave blaga, lahko potrošnik ob predložitvi blaga od proizvajalca takoj zahteva vračilo plačanega zneska.
8. Proizvajalec oziroma pooblaščeni servis lahko potrošniku za čas popravila blaga, za katero je bila izdana obvezna garancija, zagotovi brezplačno uporabo podobnega blaga. Če proizvajalec potrošniku ne zagotovi nadomestnega blaga v začasno uporabo, ima potrošnik pravico uveljavljati škodo, ki jo je utrpel, ker blaga ni mogel uporabljati od trenutka, ko je zahteval popravilo ali zamenjavo, do njune izvršitve.
9. Stroške za material, nadomestne dele, delo, prenos in prevoz izdelkov, ki nastanejo pri odpravljanju okvar oziroma nadomestitvi blaga z novim, krije proizvajalec.
10. V primeru zamenjave blaga ali zamenjave bistvenega dela blaga z novim se potrošniku izda nov garancijski list.
11. V primeru, da proizvod popravlja nepooblaščeni servis ali nepooblaščena oseba, kupec ne more uveljavljati zahtevkov iz te garancije.
12. Vzroki za okvaro oziroma nedelovanje izdelka morajo biti lastnosti stvari same in ne vzroki, ki so zunaj proizvajalčeve oziroma prodajalčeve sfere. Kupec ne more uveljavljati zahtevkov iz te garancije, če se ni držal priloženih navodil za sestavo in uporabo izdelka ali če je izdelek kakorkoli spremenjen ali nepravilno vzdrževan.
13. Proizvajalec zagotavlja proti plačilu popravilo, vzdrževanje blaga, nadomestne dele in priklopne aparate vsaj tri leta po poteku garancijskega roka.
14. Vsi potrebni podatki za uveljavljanje garancije in podatki, ki identificirajo blago za katerega velja garancija se nahajajo na dveh ločenih dokumentih (garancijski list, račun).
15. Ta garancija proizvajalca ne izključuje zakonske pravice potrošnika, da zoper prodajalca v primeru neskladnosti blaga brezplačno uveljavlja jamčevalne zahtevke. Ta garancija prav tako ne izključuje pravic potrošnika, ki izhajajo iz obveznega jamstva za skladnost blaga.

Prodajalec
Lidl Slovenija d. o. o. k. d., Pod lipami 1, SI-1218 Komenda

Obsah

1. Použití v souladu s určením 46

2. Použitá výstražná upozornění a symboly 46

3. Důležitá bezpečnostní upozornění 46

4. Rozsah dodávky a kontrola po přepravě 48

5. Popis přístroje 49

6. Technické údaje 49

7. Před prvním uvedením do provozu 50

7.1. Montáž přístroje 50

7.2. Montáž multifunkční stanice 50

8. Uvedení do provozu 50

8.1. Informace k akumulátoru 50

8.2. Nabíjení akumulátoru 51

9. Obsluha a provoz 51

9.1. Zapnutí přístroje 51

9.2. Výběr provozního režimu 52

9.3. Demontáž přístroje a multifunkční stanice 52

9.4. Použití příslušenství 52

9.5. Vypínací automatika 53

9.6. Po použití 53

10. Čištění a údržba 53

10.1. Vyprázdnění nádoby na nečistoty a čištění filtru 53

10.2. Výměna sáčku do vysavače 54

10.3. Čištění pěnového filtru 54

10.4. Čištění rotačního kartáče a kartáče na tvrdé podlahy 54

10.5. Čištění přístroje a multifunkční stanice 55

11. Odstraňování závad 55

12. Skladování 56

13. Likvidace 56

13.1. Likvidace přístroje a obalu 56

13.2. Likvidace baterií 56

14. Objednávání náhradních dílů 57

15. Záruka společnosti Kompernass Handels GmbH 57

15.1. Servis 58

15.2. Dovozce 58

1. Použití v souladu s určením

Přístroj se smí používat výhradně k čistění suchých povrchů a vysávání suchého materiálu. Prach z lidí a zvířat se nesmí tímto přístrojem vysávat. Jakékoli jiné použití nebo modifikace přístroje jsou považovány za použití v rozporu s určením a představují závažné nebezpečí zranění. Výrobce neodpovídá za škody vzniklé použitím k jinému účelu nebo nesprávnou obsluhou. Přístroj není určen pro komerční použití.

2. Použitá výstražná upozornění a symboly

V tomto návodu k obsluze, na obalu a na přístroji (pokud je to možné) jsou použita následující varování a symboly:

	**NEBEZPEČÍ!** Varování s tímto symbolem a signálním slovem „NEBEZPEČÍ“ označuje bezprostředně hrozící nebezpečnou situaci, která, pokud se jí nezabrání, má za následek vážné poranění nebo smrt.
	**VÝSTRAHA!** Varování s tímto symbolem a signálním slovem „VÝSTRAHA“ označuje případně nebezpečnou situaci, která, pokud se jí nezabrání, může mít za následek vážné poranění nebo smrt.
	**OPATRNĚ!** Varování s tímto symbolem a signálním slovem „OPATRNĚ“ označuje případně nebezpečnou situaci, která, pokud se jí nezabrání, může mít za následek lehké nebo střední poranění.
	**POZOR!** Varování s tímto symbolem a signálním slovem „POZOR“ označuje případnou situaci, která, pokud se jí nezabrání, může mít za následek hmotnou škodu.
	**Upozornění:** Upozornění označuje doplňující informace, usnadňující manipulaci s přístrojem.
	**Přečtěte si návod.** Před použitím výrobku dbejte všech provozních a bezpečnostních pokynů. Při předávání výrobku třetím osobám předejte spolu s ním všechny podklady.
	Stejnosměrný proud/napětí
	Střídavý proud/napětí
	Přístroj používejte pouze ve vnitřních prostorách.
	Tento výrobek splňuje požadavky platných evropských a národních směrnic.
	Elektrický přístroj / akumulátor nevyhazujte do domovního odpadu!
	Obal poté odevzdejte k ekologické likvidaci.
	Při třídění odpadu dodržujte označení obalových materiálů: Jsou označeny zkratkami (a) a číslicemi (b) s následujícím významem: 1-7: plasty, 20-22: papír a lepenka, 80-98: kompozitní materiály.
	Výrobek je vybaven lithium-iontovým akumulátorem, případně je tento akumulátor přiložen k výrobku.
	Tento výrobek splňuje požadavky platných národních směrnic Srbské republiky.

3. Důležitá bezpečnostní upozornění

⚠ NEBEZPEČÍ! ÚRAZ ELEKTRICKÝM PROUDEM!

- Před použitím přístroje zkontrolujte, zda na něm nejsou vnější viditelná poškození. Poškozený nebo na zem spadlý přístroj neuvádějte do provozu.
- Multifunkční stanici nepoužívejte s poškozenou síťovou zástrčkou nebo síťovým kabelem.
- Multifunkční stanice a napevno zapojený síťový kabel se nesmí opravovat. V případě závady se kompletní multifunkční stanice musí vyměnit.

- Opravy nechte provádět pouze v odborném servisu. Za žádných okolností přístroj sami neotvírejte. Zásahy a opravy, které nebyly provedeny v odborném servisu, mohou vést ke zranění.
- Před připojením multifunkční stanice / rychlonabíječky se přesvědčte o tom, zda napětí uvedené v technických údajích přístroje odpovídá napětí ve vaší síti.
- Nedotýkejte se multifunkční stanice, rychlonabíječky ani přístroje mokrýma nebo vlhkýma rukama.
- Nepoužívejte multifunkční stanici s prodlužovacím kabelem, ale zapojte síťovou zástrčku multifunkční stanice přímo do síťové zásuvky.
- Nenabíjejte, resp. nepoužívejte tento přístroj venku.

⚠ VÝSTRAHA! NEBEZPEČÍ ZRANĚNÍ!

- Nevyměňujte díly příslušenství, dokud je přístroj v provozu.
- Přístroj nepoužívejte k vysávání vody nebo jiných kapalin.
- Přístroj nepoužívejte k vysávání špičatých předmětů nebo skleněných střepů.
- Přístroj nepoužívejte k vysávání hořících zápalek, žhavého popela nebo nedopalků cigaret.
- Přístroj nepoužívejte k vysávání chemických produktů, kamenného prachu, sádry, cementu nebo jiných podobných částic.
- Přístroj není vhodný pro vysávání hořlavých a výbušných látek nebo chemických a agresivních kapalin.
- Přístroj vždy uchovávejte v uzavřených místnostech. Aby se zabránilo nehodám, uchovávejte přístroj po použití na suchém místě.
- Za extrémních podmínek mohou akumulátorové články vytéct. Při zasažení očí nebo pokožky kapalinou musí být zasažené místo ihned vypláchnuto, resp. opláchnuto čistou vodou. Vyhledejte lékaře.
- Děti ve věku od 8 let a osoby s omezenými fyzickými, smyslovými nebo mentálními schopnostmi či nedostatkem zkušeností a znalostí mohou tento přístroj používat pouze tehdy, pokud jsou pod dohledem nebo pokud byly poučeny o bezpečném používání přístroje a pokud porozuměly z toho vyplývajícímu nebezpečí.
- Děti si nesmí s přístrojem hrát. Čištění a uživatelskou údržbu nesmí provádět děti bez dozoru.
- Postupujte velmi opatrně, používáte-li přístroj na schodech.
- Chraňte akumulátor před horkem, např. také před dlouhodobým slunečním zářením, ohněm, vodou a vlhkostí. Hrozí nebezpečí výbuchu.
- Používejte pouze rychlonabíječku dodanou s tímto přístrojem (SSLG 24 A1). U nabíječky, která je vhodná pro určitý typ akumulátorů, hrozí nebezpečí požáru, pokud se používá s jinými akumulátory.
- Přístroj používejte pouze s k tomu určenými akumulátory. Při používání jiných akumulátorů může dojít ke zranění a požáru.

- Nepoužívaný akumulátor udržujte v dostatečné vzdálenosti od kancelářských sponek, mincí, klíčů, hřebíků, šroubů a jiných drobných kovových předmětů, které mohou způsobit přemostění kontaktů. Zkrat mezi kontakty akumulátoru může způsobit popáleniny nebo požár.
- Při nesprávném použití může z akumulátoru vytéct kapalina. Zabraňte kontaktu s kapalinou akumulátoru. Při náhodném kontaktu opláchněte zasažené místo vodou. Pokud kapalina vnikne do očí, vyhledejte lékařskou pomoc. Kapalina unikající z akumulátoru může způsobit podráždění pokožky nebo popáleniny.
- Nepoužívejte poškozený nebo upravený akumulátor. Poškozené nebo upravené akumulátory mohou reagovat nepředvídatelně a způsobit požár, výbuch nebo zranění.
- Akumulátor nevystavujte ohni nebo příliš vysokým teplotám. Oheň nebo teploty nad 130 °C mohou způsobit výbuch.

(!) POZOR! HMOTNÉ ŠKODY!

- Používejte jen příslušenství doporučené výrobcem.
- Multifunkční stanici nikdy nepřenášejte za síťový kabel. Netahejte za síťový kabel, když chcete přesunout multifunkční stanici.
- Pro odpojení multifunkční stanice od napájení uchopte vždy síťovou zástrčku a vytáhněte ji ze zásuvky.
- Nepokládejte přístroj vedle topných těles, sporáků či trub nebo jiných zahřátých předmětů a ploch.
- Dbejte na to, aby větrací štěrbiny byly stále volné. Zablokovaný oběh vzduchu může vést k přehřátí a poškození přístroje.
- Nevhazujte akumulátor do ohně a nevystavujte jej vysokým teplotám. Hrozí nebezpečí výbuchu!
- Přístroj nepoužívejte bez vloženého HEPA filtru.
- Nikdy se nepokoušejte nabíjet normální baterie.
- Přístroj nikdy neskladujte ve vybitém stavu. Delší skladování ve vybitém stavu může vést k trvalému poškození akumulátoru. Pokud je přístroj delší dobu uskladněn, musí se pravidelně kontrolovat stav nabití akumulátoru. Optimální stav nabití je v rozmezí 50–80 %.

4. Rozsah dodávky a kontrola po přepravě

- ♦ Vyjměte z obalu všechny části přístroje a návod k obsluze.
- ♦ Odstraňte veškerý obalový materiál, případně ochranné fólie a nálepky.

Rozsah dodávky se skládá z následujících komponentů (obrázky viz výklopná strana):

- vysavač
- sací trubka (s funkcí zalomení)
- podlahová hubice (s velkým rotačním kartáčem)
- štěrbinová hubice (dvoudílná)
- hubice na čalounění (s malým rotačním kartáčem)
- kombinovaný kartáč 2v1
- kartáč na tvrdé podlahy
- čisticí kartáč 2 v 1

- držák příslušenství (dvoudílný)
- multifunkční stanice (s funkcí odsávání a nabíjení)
- odsávací trubka
- odsávací nástavec
- 5× sáček do vysavače
- vyměnitelný akumulátor
- rychlonabíječka
- návod k obsluze

Upozornění

► Zkontrolujte, zda je dodávka kompletní a není viditelně poškozená.

► V případě neúplné dodávky nebo poškození vzniklého v důsledku vadného obalu nebo během přepravy kontaktujte servisní poradenskou linku (viz kapitola **15.1. Servis**).

5. Popis přístroje

(zobrazení viz výklopná strana)

1 odjišťovací tlačítko akumulátoru
2 akumulátor (vyměnitelný)
3 tlačítko stavu nabití akumulátoru
4 ukazatel stavu nabití akumulátoru
5 HEPA filtr **Micro Filtration**
6 filtr z ušlechtilé oceli
7 nádoba na nečistoty
8 odjišťovací tlačítko
9 víko nádoby na nečistoty
10 otočný knoflík HEPA filtru **CLEANFILTER**
11 rychlonabíječka
12 LED kontrolka nabíjení (červená/zelená)
13 sáček do vysavače
14 odsávací nástavec
15 odjišťovací tlačítko
16 odsávací trubka
17 odjišťovací tlačítko
18 multifunkční stanice (s **18A** LED diodou)
19 kryt přihrádky na sáček do vysavače
20 nabíjecí kontakty
21 držák příslušenství
22 kryt přihrádky na pěnový filtr
23 odjišťovací tlačítko
24 štěrbinová hubice
25 nastavovací tlačítko
(pro kartáčový nástavec kombinovaného kartáče 2v1)
26 kombinovaný kartáč 2v1
27 odjišťovací tlačítko
28 odjištění/zajištění rotačního kartáče (hubice na čalounění)
29 odjišťovací tlačítko
30 hubice na čalounění **UPHOLSTERY NOZZLE PRO**
31 kartáč na tvrdé podlahy
32 odjištění/zajištění rotačního kartáče (podlahová hubice)
33 přepínač koberec / tvrdá podlaha
34 rotační kartáč
35 podlahová hubice **DYNAMIC POWER BRUSH**
36 odjišťovací tlačítko
37 sací trubka (s funkcí zalomení)
38 odjišťovací tlačítko (pro funkci zalomení)
39 odjišťovací tlačítko
40 ukazatel provozního režimu
41 ukazatel akumulátoru
42 indikační panel
(ukazatel akumulátoru / provozního režimu)
43 tlačítko provozního režimu
44 vypínač
45 Čisticí kartáč 2 v 1

6. Technické údaje

Přístroj	
Vstupní napětí	27 V ⎓
Vstupní proud	0,8 A
Příkon	400 W (podlahová hubice 40 W / hubice na čalounění 12 W)

Akumulátor	
Model	SA 24 4.0 A1
Kapacita	4000 mAh / 96 Wh
Akumulátor (lithium-iontový)	24 V ⎓ 6 článků, typ 21700, 6INR22/71
Doba provozu při plně nabitém akumulátoru s podlahovou hubicí	Úroveň 1 (nízký): cca 42 minut Úroveň 2 (střední): cca 24 minut Úroveň 3 (vysoký): cca 10 minut

Multifunkční stanice (s funkcí odsávání a nabíjení)	
Model	SASAB 24 A1
Vstupní napětí	230–240 V ~
Vstupní frekvence střídavého proudu	50 Hz
Vstupní výkon (nabíjení)	26 W
Výstupní napětí	27,0 V ⎓
Výstupní proud (nabíjení)	0,8 A
Výstupní výkon (odsávání/ nabíjení)	600 W / 21,6 W
Pojistka	T5A

Rychlonabíječka	
Model	SSLG 24 A1
Vstupní napětí	220–240 V ~
Vstupní frekvence střídavého proudu	50–60 Hz
Vstupní výkon	140 W
Výstupní napětí	27,0 V ⎓
Výstupní proud	4,5 A
Výstupní výkon	120 W
Třída ochrany	II / ⧈ (dvojitá izolace)
Pojistka	T5A

7. Před prvním uvedením do provozu

7.1. Montáž přístroje

- Zasuňte sací trubku **(37)** do podlahové hubice **(35)**, aby slyšitelně zaskočila na místo (viz obr. A).
- Nasuňte přístroj na sací trubku, aby slyšitelně zaskočil na místo (viz obr. B).
- Zasuňte akumulátor **(2)** do přístroje, aby slyšitelně zaskočil na místo v přístroji (viz obr. C).

7.2. Montáž multifunkční stanice

ⓘ Upozornění

- Umístěte multifunkční stanici **(18)** do blízkosti síťové zásuvky.
- Zasuňte odsávací trubku **(16)** do multifunkční stanice, aby slyšitelně zaskočila na místo (viz obr. D).
- Nasuňte odsávací nástavec **(14)** na odsávací trubku, aby slyšitelně zaskočil na místo (viz obr. D).
- Připevněte držák příslušenství **(21)** vlevo a vpravo k multifunkční stanici (viz obr. D).
- Síťovou zástrčku multifunkční stanice zapojte do síťové zásuvky.

8. Uvedení do provozu

8.1. Informace k akumulátoru

ⓘ Upozornění

- Tento přístroj lze provozovat se všemi akumulátory řady Silvercrest 24 V: SA 24 2.5 A1 - 2,5 Ah / SA 24 4.0 A1 - 4,0 Ah (viz kapitola **14. Objednávání náhradních dílů**).
  Doporučuje se použití akumulátoru SA 24 4.0 A1.
- Před prvním použitím přístroje se akumulátor **(2)** musí zcela nabít.
- Stav nabití akumulátoru můžete zkontrolovat na samotném akumulátoru. K tomu stiskněte tlačítko stavu nabití akumulátoru **(3)**. Ukazatel stavu nabití akumulátoru **(4)** svítí v závislosti na nabití akumulátoru následovně:

  Kapacita akumulátoru >70 % až ≤ 100 %

  Kapacita akumulátoru >20 % až ≤ 70 %

  Kapacita akumulátoru ≤ 20 %

ⓘ Upozornění

► Tento přístroj je vybaven sledováním teploty k ochraně akumulátorů **(2)**. Při vysokých okolních teplotách může ve vzácných případech docházet k přerušení nabíjení, resp. k automatickému vypnutí přístroje:

– Na indikačním panelu **(42)** se během nabíjení zobrazuje chybové hlášení (viz obr. E1). Nabíjení se přeruší, a jakmile teplota přístroje klesne, znovu se automaticky zahájí.

– Na indikačním panelu **(42)** se během provozu zobrazuje chybové hlášení (viz obr. E1). Poté se přístroj automaticky vypne. Chybové hlášení (viz obr. E1) se zobrazuje ještě po dobu pěti sekund. Nechte přístroj cca 20–30 minut vychladnout, než jej opět zapnete.

8.2. Nabíjení akumulátoru

s multifunkční stanicí

♦ Nasaďte přístroj na multifunkční stanici **(18)** (viz obr. F). Dbejte přitom na to, aby nabíjecí kontakty **(20)** multifunkční stanice a přístroje byly zcela v kontaktu. Ukazatel akumulátoru **(41)** začne blikat a zahájí se nabíjení.

♦ Po dokončení nabíjení se v ukazateli akumulátoru zobrazuje symbol (zcela nabité). Ukazatel akumulátoru se automaticky vypne po 2 minutách.

s rychlonabíječkou

♦ Vyjměte akumulátor **(2)** z přístroje (viz kapitola **9.3. Demontáž přístroje a multifunkční stanice**) a vložte ho do dodané rychlonabíječky **(11)**.

♦ Připojte rychlonabíječku do zásuvky. LED kontrolka nabíjení **(12)** rychlonabíječky svítí červeně a spustí se nabíjení.

♦ Po dokončení nabíjení svítí LED kontrolka nabíjení rychlonabíječky zeleně. Vyjměte akumulátor z rychlonabíječky a vložte jej do přístroje.

Ukazatele akumulátoru

Na indikačním panelu **(42)** se kromě kruhového ukazatele průběhu používají čtyři různé ukazatele akumulátoru **(41)**, které během nabíjení zobrazují příslušný stav nabití akumulátoru **(2)**:

Akumulátor je zcela nabitý.

Akumulátor je nabitý z cca 75 %.

Akumulátor je nabitý z cca 50 %.

V akumulátoru je už jen nízká zbývající kapacita.

ⓘ Upozornění

► Když je akumulátor téměř vybitý, ukazatel akumulátoru pomalu bliká, dokud se přístroj automaticky nevypne. Poté akumulátor znovu nabijte.

► Pokud se na indikačním panelu během nabíjení zobrazuje chybové hlášení (viz obr. E2), akumulátor je poškozený. V takovém případě vyměňte akumulátor (viz kapitola **14. Objednávání náhradních dílů**).

► Během provozu zobrazuje ukazatel akumulátoru zbývající dobu chodu akumulátoru v minutách a sekundách a také jako kruhový ukazatel zbývajícího chodu.

9. Obsluha a provoz

ⓘ POZOR!

► Sací otvory přístroje a podlahové hubice **(35)** a sací trubky **(37)** musí být vždy volné a nesmí být ucpané. Ucpání vedou k přehřátí a poškození motoru.

► Dbejte na to, aby před použitím přístroje byl vždy nasazen HEPA filtr **(5)**.

► Nepokoušejte se stavět přístroj do svislé polohy, pokud jej chcete mezitím odložit nebo vzít z ruky. Za tímto účelem umístěte přístroj na multifunkční stanici **(18)** nebo jej položte na podlahu. Jinak by se přístroj mohl vzhledem ke svému vysoce položenému těžišti převrátit a poškodit, případně by mohl při převrácení poškodit jiné předměty (viz obr. G).

9.1. Zapnutí přístroje

♦ Vyjměte přístroj z multifunkční stanice **(18)**.

♦ Přístroj zapněte stisknutím vypínače ⏻ **(44)**. Na indikačním panelu **(42)** se zobrazuje ukazatel akumulátoru **(41)** a ukazatel provozního režimu **(40)**.

ⓘ Upozornění

► Po zapnutí se přístroj vždy spustí v provozním režimu úrovně 1.

9.2. Výběr provozního režimu

Přístroj má tři různé provozní režimy, každý s jiným sacím výkonem a dobou provozu.

♦ Stisknutím tlačítka provozního režimu **(43)** zvolte provozní režim:

Úroveň 1 (nízký)

– K vysávání tvrdých podlah, jemných koberců a kobercových podlah s malým až středním znečištěním.
– Přístroj odebírá z akumulátoru menší výkon a doba provozu je proto delší.
– Doba provozu při plně nabitém akumulátoru je cca 42 minut (s podlahovou hubicí **(35)**).

Úroveň 2 (střední)

– Pro vysávání tvrdých podlah, kobercových podlah a koberců s lehkým až středním znečištěním.
– Automatická detekce tvrdých podlah a koberců. Při přechodu mezi tvrdou podlahou a kobercem se na indikačním panelu **(42)** přibližně na 4 sekundy zobrazí příslušné upozornění. Při přechodu z tvrdé podlahy na koberec se rychlost rotačního kartáče **(34)** zvýší, resp. při přechodu z koberce na tvrdou podlahu sníží, aby bylo dosaženo lepšího výsledku čištění.
– Doba provozu při plně nabitém akumulátoru je cca 24 minut (s podlahovou hubicí).

Úroveň 3 (vysoký)

– Pro vysávání tvrdých a kobercových podlah a koberců se silným znečištěním.
– Díky vysokému sacímu výkonu je dosaženo nejlepšího výsledku vysávání při krátké době provozu.
– Doba provozu při plně nabitém akumulátoru je cca 10 minut (s podlahovou hubicí).

ⓘ Upozornění

► Pro lepší výsledek čištění stiskněte přepínač koberec / tvrdá podlaha **(33)** na podlahové hubici **(35)** dolů do polohy , abyste mohli z koberců vysát zvířecí chlupy nebo nitě (viz obr. H). K tomu zvolte provozní režim úrovně 2. Pro běžný provoz stiskněte přepínač koberec / tvrdá podlaha opět nahoru do polohy .

9.3. Demontáž přístroje a multifunkční stanice

Podlahová hubice

♦ Chcete-li sejmout podlahovou hubici **(35)** ze sací trubky **(37)**, podržte stisknuté odjišťovací tlačítko **(36)** a vytáhněte podlahovou hubici ze sací trubky (viz obr. I).

Sací trubka

♦ Chcete-li vyjmout sací trubku z přístroje, podržte stisknuté odjišťovací tlačítko **(39)** a vytáhněte sací trubku ze sacího otvoru přístroje.

Akumulátor

♦ Chcete-li vyjmout akumulátor **(2)** z přístroje, stiskněte a podržte odjišťovací tlačítko akumulátoru **(1)** a vytáhněte akumulátor z přístroje.

Odsávací trubka

♦ Chcete-li vyjmout odsávací trubku **(16)** z multifunkční stanice, podržte stisknuté odjišťovací tlačítko **(17)** a vytáhněte odsávací trubku z multifunkční stanice.

Odsávací nástavec

♦ Chcete-li sejmout odsávací nástavec **(14)** z odsávací trubky, podržte stisknuté odjišťovací tlačítko **(15)** a vytáhněte odsávací nástavec z odsávací trubky.

9.4. Použití příslušenství

ⓘ Upozornění

► Příslušenství můžete podle potřeby používat se sací trubkou **(37)** nebo bez ní. Postup vyjmutí sací trubky viz kapitola **9.3. Demontáž přístroje a multifunkční stanice**.

Součástí dodávky jsou jako příslušenství tři různé hubice/kartáče pro různé oblasti použití:

a) štěrbinová hubice

– Používejte dvoudílnou štěrbinovou hubici **(24)** k čištění úzkých, obtížně přístupných míst, např. spár nebo rohů.

b) kombinovaný kartáč 2v1

– Kombinovaný kartáč 2v1 **(26)** lze použít jako širokou hubici nebo jako kartáč. Podržte stisknuté nastavovací tlačítko **(25)** na kartáčovém nástavci a posuňte jej dopředu nebo dozadu podle potřeby. Kombinovaný kartáč 2v1 použijte například k vysávání zásuvek nebo úložných přihrádek nebo k vysávání prachu na klávesnicích či choulostivých površích pomocí měkkého kartáčového nástavce.

c) hubice na čalounění

– Používejte hubici na čalounění **(30)** pro vysávání textilních povrchů, jako jsou např. čalouněný nábytek, matrace nebo autosedačky.

♦ Nasuňte příslušenství na sací trubku nebo na sací otvor přístroje, aby slyšitelně zaskočilo na místě. Dbejte přitom na správnou polohu zajištění.

♦ Chcete-li příslušenství vyjmout, stiskněte a podržte stisknuté odjišťovací tlačítko **(23)/(27)/(29)** na příslušenství a poté příslušenství stáhněte ze sací trubky nebo ze sacího otvoru přístroje.

Kartáč na tvrdé podlahy

– Kartáč na tvrdé podlahy **(31)** používejte k vysávání citlivých povrchů tvrdých podlah, které se snadno poškrábou.

♦ Vyjměte podlahovou hubici **(35)** ze sací trubky **(37)** nebo přístroje (viz kapitola **9.3. Demontáž přístroje a multifunkční stanice**).

♦ Odjistěte rotační kartáč **(34)** otočením odjištění rotačního kartáče **(32)** ve směru symbolu 🔓 (otevřít). Vytáhněte rotační kartáč z podlahové hubice (viz obr. X).

♦ Vložte kartáč na tvrdé podlahy do podlahové hubice.

♦ Zajistěte kartáč na tvrdé podlahy otočením zajištění kartáče na tvrdé podlahy ve směru symbolu 🔒 (zavřít) (viz obr. X).

ⓘ Upozornění

► Při použití kartáče na tvrdé podlahy není automatická detekce tvrdých podlah a koberců v provozním režimu úrovně 2 možná.

Sací trubka s funkcí zalomení

– Používejte sací trubku **(37)** s funkcí zalomení, abyste mohli např. vysávat pod nábytkem a odstranit nečistoty i z obtížně přístupných míst.

♦ Stiskněte odjišťovací tlačítko **(38)** na zadní straně sací trubky a zalomte ji v požadovaném úhlu (viz obr. J).

♦ Chcete-li opět používat rovnou sací trubku, uveďte ji do rovné polohy, aby slyšitelně zaskočila s cvaknutím.

9.5. Vypínací automatika

Přístroj je vybaven funkcí automatického vypnutí:

– Pokud se rotační kartáč **(34)** / kartáč na tvrdé podlahy **(31)** zablokuje, automaticky se vypne podlahová hubice **(35)**. Na indikačním panelu **(42)** se zobrazuje odpovídající chybové hlášení (viz obr. K1). Přístroj mezitím pokračuje ve vysávání.

– Pokud je HEPA filtr **(5)** ucpaný, podlahová hubice se automaticky vypne. Na indikačním panelu se po dobu jedné minuty zobrazí příslušné chybové hlášení (viz obr. K2). Přístroj přestane vysávat.

♦ Vypněte přístroj a odstraňte blokování rotačního kartáče / kartáče na tvrdé podlahy, resp. vyčistěte HEPA filtr (viz kapitola **10.1. Vyprázdnění nádoby na nečistoty a čištění filtru**).

♦ Přístroj znovu zapněte. Podlahová hubice opět běží normálně.

9.6. Po použití

♦ Po použití přístroj vypněte stisknutím vypínače ⏻ **(44)**. Indikační panel **(42)** zhasne.

♦ Vyjměte případně příslušenství z přístroje a umístěte je pro uschování na držák příslušenství **(21)** (viz obr. L).

♦ Nasaďte přístroj na multifunkční stanici **(18)** (viz obr. F). Postup nabíjení a vyprázdnění se spustí automaticky.

10. Čištění a údržba

⚠ VÝSTRAHA!

► Přístroj před každým čištěním vypněte.

10.1. Vyprázdnění nádoby na nečistoty a čištění filtru

ⓘ Upozornění

► Vyprázdněte nádobu na nečistoty **(7)** a vyčistěte filtr z ušlechtilé oceli **(6)** a HEPA filtr **(5)**, jakmile hladina v nádobě na nečistoty dosáhne značky **MAX**.

► Otočte otočný knoflík HEPA filtru **CLEANFILTER (10)** ve víku nádoby na nečistoty **(9)** desetkrát ve směru hodinových ručiček, abyste během provozu odstranili nečistoty z HEPA filtru, aniž byste jej museli vyjmout z nádoby na nečistoty (viz obr. M). Každé cca čtyři týdny však také proveďte důkladné čištění filtru, jak je popsáno níže.

Nádoba na nečistoty

♦ Nasaďte přístroj na multifunkční stanici **(18)** (viz obr. F). Pokud je přístroj na multifunkční stanici správně zajištěn, začne automatické vyprazdňování. LED dioda **(18A)** bliká zeleně. Automatické vyprazdňování probíhá ve třech cyklech po 5 sekundách s odstupem 3 sekund. Po dokončení automatického vyprazdňování svítí LED dioda dvě minuty zeleně a poté zhasne.

- Podržte nádobu na nečistoty v odpadkovém koši a stiskněte odjišťovací tlačítko **(8)**. Víko nádoby na nečistoty se otevře a obsah se vyprázdní do odpadkového koše (viz obr. N). Poté zavřete víko nádoby na nečistoty.

Filtr

- Chcete-li nádobu na nečistoty vyjmout z přístroje, otočte ji ve směru symbolu (otevřít), aby ji bylo možné oddělit od přístroje (viz obr. O).
- Tahem za úchyt vyjměte filtr z ušlechtilé oceli z nádoby na nečistoty (viz obr. P).
- Vyjměte HEPA filtr z filtru z ušlechtilé oceli tak, že sáhnete do otvoru HEPA filtru a HEPA filtr vytáhnete z filtru z ušlechtilé oceli (viz obr. Q).
- HEPA filtr a filtr z ušlechtilé oceli opláchněte pod studenou nebo vlažnou vodou. HEPA filtr a filtr z ušlechtilé oceli nechte zcela vyschnout na vzduchu a až poté je opět vložte do nádoby na nečistoty (viz obr. R).
- Vložte filtr z ušlechtilé oceli do nádoby na nečistoty a zatlačte jej zcela dolů. Dbejte přitom na různě velké aretace na filtru z ušlechtilé oceli. Filtr z ušlechtilé oceli lze do nádoby na nečistoty vložit díky těmto aretacím pouze v jedné poloze.

Upozornění

- Při vkládání filtru z ušlechtilé oceli do nádoby na nečistoty jím neotáčejte. Dbejte na označení šipkou a bodem na filtru z ušlechtilé oceli a na nádobě na nečistoty, abyste filtr z ušlechtilé oceli správně vložili (viz obr. S).
- HEPA filtr vložte do filtru z ušlechtilé oceli (viz obr. S).
- Nádobu na nečistoty vložte zpět do přístroje a otáčejte jí doleva ve směru symbolu (zavřít), dokud nebude pevně sedět v přístroji (viz obr. T).

10.2. Výměna sáčku do vysavače

Upozornění

- Pro multifunkční stanici **(18)** používejte sáčky do vysavače Swirl Y 05* (*Swirl® a Y 05® jsou registrované ochranné známky společnosti ze skupiny Melitta a nejsou nijak spojeny se společností Lidl Stiftung & Co. KG ani se společností Kompernaß Handelsgesellschaft mbH).
- Když je sáček do vysavače **(13)** plný, svítí LED dioda **(18A)** na multifunkční stanici červeně. LED dioda zhasne, jakmile je sáček do vysavače vyměněn.
- Otevřete kryt **(19)** přihrádky na sáček do vysavače na pravé straně multifunkční stanice stlačením uzávěru směrem dolů. Sejměte kryt z multifunkční stanice (viz obr. U).
- Stlačte držák sáčku do vysavače dolů a vyjměte sáček do vysavače (viz obr. V).
- Do držáku vložte nový, vhodný sáček do vysavače. Zatlačte držák nahoru, dokud slyšitelně nezaskočí.
- Opět nasaďte kryt na multifunkční stanici.

Upozornění

- Vyjměte a podle potřeby vyčistěte také pěnový filtr na dně přihrádky na sáček do vysavače. Informace o čištění viz kapitola **10.3. Čištění pěnového filtru**.

10.3. Čištění pěnového filtru

- Otevřete kryt přihrádky na pěnový filtr **(22)** na levé straně multifunkční stanice **(18)** stlačením uzávěru směrem dolů. Sejměte kryt z multifunkční stanice (viz obr. W).
- Vyjměte pěnový filtr z přihrádky (viz obr. W) a opláchněte jej pod studenou nebo vlažnou vodou.
- Pěnový filtr nechejte před opětovným vložením do multifunkční stanice zcela vyschnout na vzduchu.
- Opět nasaďte kryt na multifunkční stanici.

10.4. Čištění rotačního kartáče a kartáče na tvrdé podlahy

POZOR!

- Přístroj používejte pouze s řádně namontovaným rotačním kartáčem **(34)** / kartáčem na tvrdé podlahy **(31)**, resp. s malým rotačním kartáčem v hubici na čalounění **(30)**.

Upozornění

- Pravidelně čistěte rotační kartáč / kartáč na tvrdé podlahy v podlahové hubici **(35)** a malý rotační kartáč v hubici na čalounění, aby byl zajištěn řádný provoz přístroje a předešlo se poruchám.

► Rotační kartáč nechte běžet v podlahové hubici cca 20 sekund naprázdno, abyste odstranili převážnou část chlupů a vláken ze štětin rotačního kartáče.

♦ Vyjměte podlahovou hubici/hubici na čalounění ze sací trubky **(37)** nebo přístroje (viz kapitola **9.3. Demontáž přístroje a multifunkční stanice**).

♦ Odjistěte (malý) rotační kartáč / kartáč na tvrdé podlahy otočením odjištění rotačního kartáče **(32)**/**(28)** ve směru symbolu 🔓 (otevřít). Vytáhněte rotační kartáč / kartáč na tvrdé podlahy z podlahové hubice, resp. malý rotační kartáč z hubice na čalounění (viz obr. X).

♦ Pomocí čisticího kartáče 2 v 1 **(45)** přestřihněte nitě a vlasy podél štětin (malého) rotačního kartáče, resp. podél kartáče na tvrdé podlahy. Odstraňte nitě a vlasy z (malého) rotačního kartáče, resp. kartáče na tvrdé podlahy. Tento postup provádějte pravidelně, minimálně jednou týdně. Zvláštní pozornost přitom věnujte okrajům rotačního kartáče / kartáče na tvrdé podlahy. Odstraňte nitě a vlasy také z hnací hřídele podlahové hubice / hubice na čalounění (viz obr. X).

♦ Vložte rotační kartáč / kartáč na tvrdé podlahy do podlahové hubice, resp. malý rotační kartáč do hubice na čalounění.

♦ Zajistěte (malý) rotační kartáč / kartáč na tvrdé podlahy otočením zajištění rotačního kartáče ve směru symbolu 🔒 (zavřít) (viz obr. X).

10.5. Čištění přístroje a multifunkční stanice

⚠ **NEBEZPEČÍ!**

► Před čištěním odpojte multifunkční stanici **(18)** od elektrické sítě. V případě potřeby vyjměte akumulátor **(2)** z přístroje. Hrozí nebezpečí úrazu elektrickým proudem!

ⓘ **POZOR!**

► Nepoužívejte žádná abraziva, agresivní ani chemické čisticí prostředky. Ty poškozují povrch přístroje a multifunkční stanice.

► Při čištění zabraňte vniknutí vlhkosti do přístroje a multifunkční stanice, aby nedošlo k neopravitelnému poškození.

♦ Kryt přístroje, povrch multifunkční stanice a příslušenství otřete lehce navlhčeným hadříkem. Při silnějším znečistění dejte na hadřík trochu jemného čisticího prostředku.

♦ Všechny součásti řádně vysušte, než budete přístroj opět používat nebo než jej uschováte.

11. Odstraňování závad

Problém	Příčina	Řešení
Přístroj nelze zapnout.	Akumulátor **(2)** je zcela vybitý.	Nabijte akumulátor (viz kapitola **8.2. Nabíjení akumulátoru**).
	Akumulátor je vadný.	Vyměňte akumulátor za nový (viz kapitola **14. Objednávání náhradních dílů**).
Přístroj nelze nabíjet.	Přístroj není zcela připojen k nabíjecím kontaktům **(20)** multifunkční stanice **(18)**.	Zkontrolujte, zda jsou nabíjecí kontakty přístroje a nabíjecí kontakty multifunkční stanice zcela propojeny.
	Multifunkční stanice není zapojena do napájecího zdroje.	Síťovou zástrčku multifunkční stanice zapojte do síťové zásuvky.
Přístroj nesaje.	Přístroj není zapnutý.	Zapněte přístroj.
	Rotační kartáč **(34)** / kartáč na tvrdé podlahy **(31)** je zablokovaný.	Odstraňte blokování rotačního kartáče / kartáče na tvrdé podlahy a pak přístroj zapněte.
	Sací otvor / podlahová hubice **(35)** nebo sací trubka **(37)** je ucpaná/blokovaná.	Vypněte přístroj a vyjměte veškerá ucpání/blokování ze sacího otvoru / podlahové hubice nebo sací trubky.

Problém	Příčina	Řešení
Přístroj nesaje.	Nádoba na nečistoty **(7)** je plná / HEPA filtr **(5)** je silně znečištěný nebo ucpaný.	Vyčistěte nádobu na nečistoty / HEPA filtr (viz kapitola **10.1. Vyprázdnění nádoby na nečistoty a čištění filtru**).
Přístroj se automaticky vypne.	Akumulátor je přehřátý.	Nechte přístroj cca 20–30 minut vychladnout, než jej opět zapnete.
	HEPA filtr je ucpaný.	Vyčistěte nádobu na nečistoty / HEPA filtr (viz kapitola **10.1. Vyprázdnění nádoby na nečistoty a čištění filtru**).
Multifunkční stanice nespustí automatické vyprázdnění.	Multifunkční stanice není zapojena do napájecího zdroje.	Síťovou zástrčku multifunkční stanice zapojte do síťové zásuvky.

Upozornění

► Pokud nemůžete vyřešit problém výše uvedenými kroky, kontaktujte prosím servisní poradenskou linku (viz kapitola **15.1. Servis**).

12. Skladování

POZOR!

► Přístroj nikdy neskladujte ve vybitém stavu. Delší skladování ve vybitém stavu může vést k trvalému poškození akumulátoru. Pokud je přístroj delší dobu uskladněn, musí se pravidelně kontrolovat stav nabití akumulátoru. Optimální stav nabití je v rozmezí 50–80 %.

♦ Pokud přístroj nepoužíváte, nasaďte jej na multifunkční stanici **(18)**.

♦ Pro uschování zasuňte příslušenství na držák příslušenství **(21)** (viz obr. L).

♦ Přístroj uchovávejte v bezprašném a suchém místě bez přímého slunečního záření.

13. Likvidace

13.1. Likvidace přístroje a obalu



Symbol přeškrtnuté pojízdné popelnice znamená, že tento přístroj nesmí být po skončení životnosti likvidován společně s domovním odpadem. Přístroj musí být odevzdán v určených sběrných místech či dvorech nebo podnicích oprávněných k nakládání s odpady.

Před vrácením přístroje vymažte všechny osobní údaje.

Před vrácením vyjměte baterie nebo akumulátory, které nejsou pevnou součástí vysloužilého přístroje, a také lampy, které lze vyjmout bez jejich poškození, a odevzdejte je do odděleného sběru.

Při likvidaci přístroje s pevně zabudovanými akumulátory je třeba upozornit na to, že přístroj obsahuje akumulátory.

Obal se skládá z materiálů, které lze zlikvidovat v komunálních sběrných dvorech.

Obal zlikvidujte ekologicky.

13.2. Likvidace baterií



S bateriemi/akumulátory je nutné zacházet jako s nebezpečným odpadem, a proto musí být ekologicky zlikvidovány odpovídajícími subjekty (prodejci, specializovaní prodejci, orgány veřejné správy, komerční firmy zabývající se likvidací odpadu). Baterie/akumulátory mohou obsahovat toxické těžké kovy.

Obsažené těžké kovy jsou označeny písmeny pod symbolem: Cd = kadmium, Hg = rtuť, Pb = olovo.

Nevyhazujte proto baterie/akumulátory do domovního odpadu, nýbrž je dopravte na sběrné místo tříděného odpadu.

Baterie/akumulátory odevzdávejte pouze zcela vybité.

14. Objednávání náhradních dílů

Náhradní díly k tomuto výrobku si můžete dodatečně objednat vždy pohodlně na internetu na adrese **www.kompernass.com**.

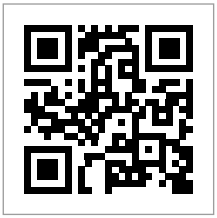

Naskenujte QR kód pomocí chytrého telefonu / tabletu. Pomocí tohoto kódu QR se dostanete přímo na naši webovou stránku a můžete si prohlédnout a objednat dostupné náhradní díly.

Upozornění

- Máte-li problémy s online objednávkou, můžete se telefonicky nebo e-mailem obrátit na naše servisní středisko.
- Při objednávání vždy uvádějte číslo výrobku (IAN) 530070_2601.
- Vezměte prosím na vědomí, že ne pro všechny země dodání je možné objednat náhradní díly online.

15. Záruka společnosti Kompernass Handels GmbH

Vážená zákaznice, vážený zákazníku,

na tento přístroj získáváte záruku v trvání 3 let od data zakoupení. V případě závad tohoto výrobku máte zákonná práva vůči prodejci výrobku. Tato zákonná práva nejsou omezena naší níže uvedenou zárukou.

Záruční podmínky

Záruční doba začíná plynout dnem nákupu. Dobře uschovejte pokladní doklad. Tento doklad je potřebný jako důkaz o koupi. Pokud se do tří let od data zakoupení tohoto výrobku vyskytne vada materiálu nebo výrobní závada, pak Vám podle našeho uvážení výrobek zdarma opravíme, vyměníme nebo uhradíme kupní cenu. Předpokladem této záruky je, že bude během tříleté lhůty předložen vadný přístroj a doklad o koupi (pokladní doklad) a stručně se popíše, v čem závada spočívá a kdy se vyskytla.

Vztahuje-li se na závadu naše záruka, obdržíte zpět buď opravený nebo nový produkt. Opravou nebo výměnou výrobku nezačne plynout nová záruční doba.

Záruční doba a zákonné nároky vyplývající ze závad

Záručním plněním se záruční doba neprodlužuje. To platí i pro vyměněné a opravené součásti. Poškození nebo vady vyskytující se případně již při nákupu se musí oznámit ihned po vybalení. Po uplynutí záruční doby podléhají veškeré opravy zpoplatnění.

Rozsah záruky

Přístroj byl vyroben pečlivě podle přísných směrnic kvality a před expedicí byl svědomitě vyzkoušen.

Tento přístroj je navržen pro životnost nejméně 3 roky při používání v souladu s určeným účelem. Pokud se během této doby vyskytne závada, která omezuje jeho použitelnost, obdržíte náhradu nebo opravu.

Tato záruka zaniká, pokud je výrobek poškozen, nebyl řádně používán nebo udržován. Pro zajištění správného používání výrobku se musí přesně dodržovat všechny pokyny uvedené v návodu k obsluze. Účelům použití a úkonům, které se v návodu k obsluze nedoporučují nebo se před nimi varuje, je třeba se bezpodmínečně vyhnout.

Výrobek je určen pouze pro soukromé účely a ne pro komerční použití. Při nesprávném a neodborném používání, při použití násilí a při zásazích, které nebyly provedeny našimi autorizovanými servisními provozovnami, záruční nároky zanikají.

Vyřízení v případě záruky

Pro zajištění rychlého Vaší žádosti postupujte podle následujících pokynů:

- Pro všechny dotazy mějte připraven pokladní lístek a číslo výrobku (IAN) 530070_2601 jako doklad o koupi.
- Číslo výrobku naleznete na typovém štítku na výrobku, rytině na výrobku, na titulní straně návodu k obsluze (vlevo dole) nebo na nálepce na zadní nebo spodní straně výrobku.
- Pokud by se měly vyskytovat funkční vady nebo jiné závady, kontaktujte nejprve níže uvedené servisní oddělení **telefonicky** nebo **e-mailem**.
- Výrobek, zaevidovaný jako vadný výrobek pak můžete při přiložení dokladu o nákupu (pokladní lístek) a při uvedení, v čem spočívá vada a kdy k ní došlo, poslat výrobek pro Vás bez poštovného na adresu, kterou Vám oznámí servis.

15.1. Servis

(CZ) **Servis Česko**

Tel.: 800143873
E-Mail: kompernass@lidl.cz

IAN 530070_2601

15.2. Dovozce

KOMPERNASS HANDELS GMBH
BURGSTRASSE 21
44867 BOCHUM
NĚMECKO
www.kompernass.com

Obsah

1. Používanie v súlade s určeným účelom 60

2. Použité výstražné upozornenia a symboly 60

3. Dôležité bezpečnostné pokyny 61

4. Rozsah dodávky a kontrola po preprave 63

5. Opis prístroja 63

6. Technické údaje 64

7. Pred prvým uvedením do prevádzky 65

7.1. Montáž prístroja 65

7.2. Montáž multifunkčnej stanice 65

8. Uvedenie do prevádzky 65

8.1. Informácie o akumulátore 65

8.2. Nabíjanie akumulátora 65

9. Obsluha a prevádzka 66

9.1. Zapnutie prístroja 66

9.2. Voľba prevádzkového režimu 66

9.3. Demontáž prístroja a multifunkčnej stanice 67

9.4. Používanie príslušenstva 67

9.5. Automatické vypnutie 67

9.6. Po použití 68

10. Čistenie a údržba 68

10.1. Vyprázdnenie nádoby na nečistoty a vyčistenie filtra 68

10.2. Výmena vrecka do vysávača 68

10.3. Čistenie penového filtra 69

10.4. Čistenie rotačnej kefy a valčeka na tvrdé podlahy 69

10.5. Čistenie prístroja a multifunkčnej stanice 69

11. Odstraňovanie chýb 70

12. Uloženie 71

13. Likvidácia 71

13.1. Likvidácia prístroja a obalu 71

13.2. Likvidácia batérií 71

14. Objednávanie náhradných dielov 71

15. Záruka spoločnosti Kompernass Handels GmbH 72

15.1. Servis 72

15.2. Dovozca 72

1. Používanie v súlade s určeným účelom

Prístroj sa smie používať iba na čistenie suchých povrchov a na vysávanie suchého materiálu. Tento prístroj sa nesmie aplikovať na ľudí ani na zvieratá. Akékoľvek iné používanie alebo zmeny prístroja sa považujú za používanie v rozpore s určeným účelom a prinášajú so sebou značné nebezpečenstvá úrazu. Výrobca neručí za škody, ktoré sú spôsobené používaním v rozpore s určeným účelom alebo nesprávnou obsluhou. Prístroj nie je určený na komerčné používanie.

2. Použité výstražné upozornenia a symboly

V tomto návode na obsluhu, na obale a na prístroji sú použité nasledujúce výstražné upozornenia a symboly (ak je to relevantné):

	**NEBEZPEČENSTVO!** Výstražné upozornenie s týmto symbolom a signálnym slovom „NEBEZPEČENSTVO“ označuje bezprostrednú nebezpečnú situáciu, ktorá, ak sa jej nezabráni, má za následok smrť alebo ťažké poranenie.
	**VÝSTRAHA!** Výstražné upozornenie s týmto symbolom a signálnym slovom „VÝSTRAHA“ označuje možnú nebezpečnú situáciu, ktorá, ak sa jej nezabráni, by mohla mať za následok smrť alebo ťažké poranenie.
	**OPATRNE!** Výstražné upozornenie s týmto symbolom a signálnym slovom „OPATRNE“ označuje možnú nebezpečnú situáciu, ktorá, ak sa jej nezabráni, by mohla mať za následok malé alebo mierne poranenie.
	**POZOR!** Výstražné upozornenie s týmto symbolom a signálnym slovom „POZOR“ označuje možnú situáciu, ktorá, ak sa jej nezabráni, by mohla mať za následok vecnú škodu.

	**Upozornenie:** Upozornenie obsahuje dodatočné informácie, ktoré uľahčujú manipuláciu s prístrojom.
	**Prečítajte si návod.** Pred použitím výrobku sa oboznámte so všetkými pokynmi na obsluhu a bezpečnostnými pokynmi. Pri postúpení výrobku tretej osobe odovzdajte spolu s ním aj všetky dokumenty.
	Jednosmerný prúd/jednosmerné napätie
	Striedavý prúd/striedavé napätie
	Prístroj používajte iba vo vnútorných priestoroch.
	Tento výrobok spĺňa požiadavky platných európskych a národných smerníc.
	Elektrický prístroj / akumulátor nevyhadzujte do domového odpadu!
	Obal odovzdajte na ekologickú likvidáciu.
	Pri triedení odpadu dbajte na označenie obalových materiálov: Sú označené skratkami (a) a číslicami (b) s nasledujúcim významom: 1 - 7: plasty, 20 - 22: papier a lepenka, 80 - 98: kompozitné materiály.
	Výrobok je vybavený lítium-iónovým akumulátorom, prípadne je tento akumulátor priložený k výrobku.
	Tento výrobok spĺňa požiadavky platných národných smerníc Srbskej republiky.

3. Dôležité bezpečnostné pokyny

⚠ NEBEZPEČENSTVO! ZÁSAH ELEKTRICKÝM PRÚDOM!

- Pred použitím skontrolujte, či nie je prístroj viditeľne poškodený. Neuvádzajte do prevádzky poškodený prístroj ani prístroj, ktorý spadol.
- Multifunkčnú stanicu nepoužívajte s poškodenou sieťovou zástrčkou alebo sieťovým káblom.
- Multifunkčná stanica a pevne pripojený sieťový kábel sa nesmú opravovať. V prípadne chyby sa musí vymeniť celá multifunkčná stanica.
- Opravy nechajte vykonať len v špecializovanej dielni. V žiadnom prípade nerozoberajte prístroj sami. V prípade zásahov, ktoré nevykoná špecializovaný podnik, môže dôjsť k poraneniam.
- Pred pripojením multifunkčnej stanice/rýchlonabíjačky do sieťovej zásuvky sa presvedčte, či napätie uvedené v technických údajoch prístroja zodpovedá sieťovému napätiu.
- Nedotýkajte sa multifunkčnej stanice, rýchlonabíjačky ani prístroja mokrými alebo vlhkými rukami.
- Nepoužívajte multifunkčnú stanicu s predlžovacím káblom, ale sieťovú zástrčku multifunkčnej stanice zapojte priamo do sieťovej zásuvky.
- Prístroj nenabíjajte ani nepoužívajte na voľnom priestranstve.

⚠ VÝSTRAHA! NEBEZPEČENSTVO PORANENIA!

- Nevymieňajte žiadne diely príslušenstva, keď je prístroj v prevádzke.
- Prístroj nepoužívajte na vysávanie vody alebo iných tekutín.
- Prístroj nepoužívajte na vysávanie ostrých predmetov alebo sklenených črepín.
- Nepoužívajte prístroj na vysávanie horiacich zápaliek, tlejúceho popola alebo cigaretových ohorkov.
- Prístroj nepoužívajte na vysávanie chemických látok, kamenného prachu, sadry, cementu alebo iných podobných látok.
- Prístroj nie je vhodný na vysávanie horľavých a výbušných látok ani chemických alebo agresívnych tekutín.
- Prístroj vždy skladujte v uzavretých priestoroch. Aby sa zabránilo úrazom, prístroj po použití uschovajte na suchom mieste.

- Pri extrémnych podmienkach môže dochádzať k úniku elektrolytu z akumulátorových článkov. Pri kontakte kvapaliny s pokožkou alebo pri jej vniknutí do očí je potrebné postihnuté miesto okamžite opláchnuť, príp. vypláchnuť čistou vodou. Vyhľadajte lekára.
- Tento prístroj môžu používať deti staršie ako 8 rokov, ako aj osoby so zníženými fyzickými, zmyslovými alebo mentálnymi schopnosťami, alebo s nedostatkom skúseností a vedomostí, ak sú pod dohľadom alebo ak boli o bezpečnom používaní prístroja poučené a pochopili súvisiace nebezpečenstvá.
- Deti sa s prístrojom nesmú hrať. Deti nesmú vykonávať čistenie a používateľskú údržbu bez dohľadu.
- Dávajte zvlášť pozor, keď používate tento prístroj na schodoch.
- Chráňte akumulátor pred teplom, napr. aj pred dlhšie trvajúcim slnečným žiarením, pred ohňom, vodou a vlhkosťou. Hrozí nebezpečenstvo výbuchu.
- Používajte iba rýchlonabíjačku dodanú s týmto prístrojom (SSLG 24 A1). Pri nabíjačke, ktorá je určená pre určitý typ akumulátorov, hrozí nebezpečenstvo požiaru, ak sa používa s inými akumulátormi.
- Prístroj používajte iba s určenými akumulátormi. Používanie iných akumulátorov môže viesť k poraneniam a nebezpečenstvu požiaru.
- Nepoužívaný akumulátor nepribližujte ku kancelárskym sponkám, minciam, kľúčom, klincom, skrutkám alebo iným malým kovovým predmetom, ktoré by mohli spôsobiť premostenie kontaktov. Skrat medzi kontaktmi akumulátora môže spôsobiť popáleniny alebo požiar.
- Pri nesprávnom používaní môže z akumulátora vytekať kvapalina. Zabráňte kontaktu s touto kvapalinou. Po náhodnom kontakte opláchnite príslušné miesto vodou.
  Ak sa kvapalina z akumulátora dostane do očí, vyhľadajte aj lekársku pomoc. Vytekajúca kvapalina môže spôsobiť podráždenie pokožky alebo popáleniny.
- Nepoužívajte poškodený ani upravený akumulátor. Poškodené alebo upravené akumulátory sa môžu správať nepredvídateľne a môžu spôsobiť požiar či výbuch alebo predstavovať nebezpečenstvu poranenia.
- Akumulátor nevystavujte ohňu ani príliš vysokým teplotám. Oheň alebo teploty vyššie ako 130 °C môžu spôsobiť výbuch.

(!) POZOR! VECNÉ ŠKODY!

- Používajte iba diely príslušenstva, ktoré odporúča výrobca.
- Multifunkčnú stanicu nikdy neprenášajte za napájací kábel. Neťahajte za samotný sieťový kábel, keď chcete multifunkčnú stanicu presunúť.

- Ak chcete multifunkčnú stanicu odpojiť od napájania, vždy ju uchopte za sieťovú zástrčku.
- Prístroj neukladajte do blízkosti vykurovacích telies, pecí alebo iných horúcich prístrojov alebo plôch.
- Dbajte vždy na to, aby vetracie otvory zostali voľné. Blokovaná cirkulácia vzduchu môže viesť k prehriatiu a poškodeniu prístroja.
- Akumulátor nehádžte do ohňa a nevystavujte ho vysokým teplotám. Hrozí nebezpečenstvo výbuchu!
- Prístroj nepoužívajte bez vloženého filtra HEPA.
- Nikdy sa nepokúšajte dobiť batérie, ktoré nie sú opätovne nabíjateľné.
- Nikdy neskladujte prístroj vo vybitom stave. Dlhšie skladovanie vo vybitom stave môže spôsobiť trvalé poškodenie akumulátora. Keď sa prístroj skladuje dlhší čas, musí sa pravidelne kontrolovať stav nabitia akumulátora. Optimálny stav nabitia je v rozsahu 50 – 80 %.

4. Rozsah dodávky a kontrola po preprave

- ♦ Vyberte z obalu všetky diely prístroja a návod na obsluhu.
- ♦ Odstráňte všetky obalové materiály, ako aj prípadné fólie a nálepky.

Rozsah dodávky pozostáva z nasledujúcich komponentov (obrázky sú na roztváracej strane):

- vysávač
- sacia trubica (s funkciou zalomenia)
- podlahová hubica (s veľkou rotačnou kefou)
- štrbinová hubica (dvojdielna)
- hubica na čalúnenie (s malou rotačnou kefou)
- kombinovaná kefa 2 v 1
- valček na tvrdé podlahy
- čistiaca kefa 2 v 1
- držiak príslušenstva (dvojdielny)
- multifunkčná stanica (s funkciou sania a nabíjania)
- odsávacia rúrka
- odsávací nadstavec
- 5x vrecko do vysávača
- vymeniteľný akumulátor
- rýchlonabíjačka
- návod na obsluhu

ⓘ Upozornenie

- ► Skontrolujte, či je dodávka kompletná a či nie je viditeľne poškodená.
- ► V prípade nekompletnej dodávky alebo poškodení spôsobených nedostatočným balením alebo prepravou sa obráťte na poradenskú linku servisu (pozri kapitolu **15.1. Servis**).

5. Opis prístroja

(obrázky sú na roztváracej strane)

1 Uvoľňovacie tlačidlo akumulátora
2 Akumulátor (vymeniteľný)
3 Tlačidlo stavu nabitia akumulátora
4 Ukazovateľ stavu nabitia akumulátora
5 Filter HEPA **Micro Filtration**
6 Filter z ušľachtilej ocele
7 Nádoba na nečistoty
8 Uvoľňovacie tlačidlo
9 Veko nádoby na nečistoty
10 Otočný gombík filtra HEPA **CLEANFILTER**
11 Rýchlonabíjačka
12 LED kontrolka nabíjania (červená/zelená)
13 Vrecko do vysávača
14 Odsávací nadstavec
15 Uvoľňovacie tlačidlo
16 Odsávacia rúrka

17 Uvoľňovacie tlačidlo
18 Multifunkčná stanica (s **18A** LED)
19 Kryt priečinka na vrecko do vysávača
20 Nabíjacie kontakty
21 Držiak príslušenstva
22 Kryt priečinka na penový filter
23 Uvoľňovacie tlačidlo
24 Štrbinová hubica
25 Nastavovacie tlačidlo
(pre kefový nadstavec kombinovanej kefy 2 v 1)
26 Kombinovaná kefa 2 v 1
27 Uvoľňovacie tlačidlo
28 Odblokovanie/zablokovanie rotačnej kefy
(hubica na čalúnenie)
29 Uvoľňovacie tlačidlo
30 Hubica na čalúnenie **UPHOLSTERY NOZZLE PRO**
31 Valček na tvrdé podlahy
32 Odblokovanie/zablokovanie rotačnej kefy
(podlahová hubica)
33 Prepínač na koberec /tvrdú podlahu
34 Rotačná kefa
35 Podlahová hubica **DYNAMIC POWER BRUSH**
36 Uvoľňovacie tlačidlo
37 Sacia trubica (s funkciou zalomenia)
38 Uvoľňovacie tlačidlo (pre funkciu zalomenia)
39 Uvoľňovacie tlačidlo
40 Indikácia prevádzkového režimu
41 Indikácia akumulátora
42 Displej (indikácia akumulátora/prevádzkový režim)
43 Tlačidlo prevádzkového režimu
44 Spínač ZAP/VYP
45 Čistiaca kefa 2 v 1

6. Technické údaje

Prístroj	
Vstupné napätie	27 V ⎓
Vstupný prúd	0,8 A
Príkon	400 W (podlahová hubica 40 W/hubica na čalúnenie 12 W)

Akumulátor	
Model	SA 24 4.0 A1
Kapacita	4000 mAh/96 Wh
Akumulátor (lítiovo-iónový)	24 V ⎓ 6 článkov, typ 21700, 6INR22/71
Čas prevádzky pri plnom nabití akumulátora s podlahovou hubicou	Úroveň 1 (nízky): cca 42 minút Úroveň 2 (stredný): cca 24 minút Úroveň 3 (vysoký): cca 10 minút

Multifunkčná stanica (s funkciou sania a nabíjania)	
Model	SASAB 24 A1
Vstupné napätie	230 – 240 V ~
Frekvencia vstupného striedavého prúdu	50 Hz
Vstupný výkon (nabíjanie)	26 W
Výstupné napätie	27,0 V ⎓
Výstupný prúd (nabíjanie)	0,8 A
Výstupný výkon (sanie/nabíjanie)	600 W/21,6 W
Poistka	T5A

Rýchlonabíjačka	
Model	SSLG 24 A1
Vstupné napätie	220 – 240 V ~
Frekvencia vstupného striedavého prúdu	50 – 60 Hz
Vstupný výkon	140 W
Výstupné napätie	27,0 V ⎓
Výstupný prúd	4,5 A
Výstupný výkon	120 W
Trieda ochrany	II / (dvojitá izolácia)
Poistka	T5A

7. Pred prvým uvedením do prevádzky

7.1. Montáž prístroja

- Saciu trubicu **(37)** zasuňte do podlahovej hubice **(35)**, až kým počuteľne nezaskočí (pozri obr. A).
- Prístroj nasuňte na saciu trubicu, až kým počuteľne nezaskočí (pozri obr. A).
- Akumulátor **(2)** zasuňte do prístroja, až kým počuteľne nezaskočí v prístroji (pozri obr. C).

7.2. Montáž multifunkčnej stanice

Upozornenie

- Multifunkčnú stanicu **(18)** umiestnite do blízkosti zásuvky.
- Odsávaciu rúrku **(16)** nasaďte na multifunkčnú stanicu, až kým počuteľne nezaskočí (pozri obr. D).
- Odsávací nadstavec **(14)**nasuňte na odsávaciu rúrku, až kým počuteľne nezaskočí (pozri obr. D).
- Upevnite držiak príslušenstva **(21)** vľavo a vpravo na multifunkčnú stanicu (pozri obr. D).
- Zapojte zástrčku multifunkčnej stanice do elektrickej zásuvky.

8. Uvedenie do prevádzky

8.1. Informácie o akumulátore

Upozornenie

- Tento prístroj je možné používať so všetkými akumulátormi série 24 V Silvercrest: SA 24 2.5 A1 – 2,5 Ah/SA 24 4.0 A1 – 4,0 Ah (pozri kapitolu **14. Objednávanie náhradných dielov**).
  Odporúča sa použiť akumulátor SA 24 4.0 A1.
- Skôr ako prístroj použijete prvý raz, musí sa akumulátor **(2)** úplne nabiť.
- Stav nabitia akumulátora môžete skontrolovať na samotnom akumulátore. Na tento účel stlačte tlačidlo stavu nabitia akumulátora **(3)**. Ukazovateľ stavu nabitia akumulátora **(4)** sa rozsvieti podľa nabitia akumulátora takto:

  Kapacita akumulátora >70 % až ≤100 %

  Kapacita akumulátora >20 % až ≤70 %

  Kapacita akumulátora ≤20 %

Upozornenie

- Prístroj je vybavený sledovaním teploty na ochranu akumulátora **(2)**. Pri vysokých teplotách okolia môže v zriedkavých prípadoch dôjsť k prerušeniu nabíjania, resp. k automatickému vypnutiu prístroja:
  - Na displeji **(42)** sa počas nabíjania zobrazí chybové hlásenie (pozri obr. E1). Proces nabíjania sa preruší a automaticky sa znova spustí, hneď ako poklesne teplota prístroja.
  - Na displeji **(42)** sa počas prevádzky zobrazí chybové hlásenie (pozri obr. E1). Potom sa prístroj automaticky vypne. Chybové hlásenie (pozri obr. E1) sa zobrazuje ešte päť sekúnd. Nechajte prístroj cca 20 – 30 minút vychladnúť, skôr ako ho znova zapnete.

8.2. Nabíjanie akumulátora

s multifunkčnou stanicou

- Prístroj nasaďte do multifunkčnej stanice **(18)** (pozri obr. F). Pritom dávajte pozor, aby boli nabíjacie kontakty **(20)** multifunkčnej stanice a prístroja v úplnom kontakte. Indikácia akumulátora **(41)** začne blikať a spustí sa nabíjanie.
- Po ukončení nabíjania sa v indikácii akumulátora zobrazí symbol (úplne nabitý). Indikácia akumulátora automaticky zhasne po 2 minútach.

s rýchlonabíjačkou

- Vyberte akumulátor **(2)** z prístroja (pozri kapitolu **9.3. Demontáž prístroja a multifunkčnej stanice**) a vložte ho do dodanej rýchlonabíjačky **(11)**.
- Zapojte rýchlonabíjačku do sieťovej zásuvky. LED kontrolka nabíjania **(12)** rýchlonabíjačky svieti načerveno a spustí sa proces nabíjania.
- Po ukončení nabíjania bude LED kontrolka nabíjania rýchlonabíjačky svietiť nazeleno. Vyberte akumulátor z rýchlonabíjačky a vložte ho do prístroja.

Indikácie akumulátora

Na displeji **(42)** sa okrem kruhovej indikácie priebehu používajú štyri rôzne indikácie akumulátora **(41)**, ktoré počas nabíjania zobrazujú príslušný stav nabitia akumulátora **(2)**:

Akumulátor je úplne nabitý.

Akumulátor je nabitý na cca 75 %.

Akumulátor je nabitý na cca 50 %.

Akumulátor má ešte malé zvyškové nabitie.

Upozornenie

- Keď je akumulátor takmer vybitý, indikácia akumulátora pomaly bliká, kým sa prístroj automaticky nevypne. Potom akumulátor znovu nabite.
- Ak indikácia akumulátora počas nabíjania zobrazí chybové hlásenie (pozri obr. E2), akumulátor je poškodený. Potom akumulátor vymeňte (pozri kapitolu **14. Objednávanie náhradných dielov**).
- Počas prevádzky udáva indikácia akumulátora zvyškový čas chodu akumulátora v minútach a sekundách a vo forme kruhového indikátora zvyškového času.

9. Obsluha a prevádzka

POZOR!

- Nasávacie otvory prístroja a podlahovej hubice **(35)** a sacia trubica **(37)** musia byť vždy voľné a nesmú sa upchať. Upchatie vedie k prehriatiu a poškodeniu motora.
- Dbajte na to, aby bol filter HEPA **(5)** vložený vždy skôr, ako začnete prístroj používať.
- Nepokúšajte sa prístroj postaviť do vertikálnej polohy, keď ho chcete dočasne odstaviť alebo odložiť z ruky. Prístroj na tento účel vložte do multifunkčnej stanice **(18)** alebo ho položte na podlahu. V opačnom prípade by sa prístroj mohol v dôsledku svojho vysokého ťažiska prevrátiť a poškodiť, prípadne by mohol poškodiť iné predmety (pozri obr. G).

9.1. Zapnutie prístroja

- Vyberte prístroj z multifunkčnej stanice **(18)**.
- Na zapnutie prístroja stlačte spínač ZAP/VYP ⏻ **(44)**. Na displeji **(42)** sa zobrazuje indikácia akumulátora **(41)** a indikácia prevádzkového režimu **(40)**.

Upozornenie

- Po zapnutí sa prístroj vždy spustí v prevádzkovom režime úrovne 1.

9.2. Voľba prevádzkového režimu

Prístroj má tri prevádzkové režimy, ktoré sa líšia sacím výkonom a časom prevádzky.

- Stlačte tlačidlo prevádzkového režimu ↻ **(43)** na zvolenie prevádzkového režimu:

Úroveň 1 (nízky)

- Na vysávanie tvrdých podláh, citlivých kobercov a kobercových podláh pri malom až stredne silnom znečistení.
- Je potrebný menší výkon akumulátora a čas prevádzky je preto dlhší.
- Čas prevádzky pri plnom nabití akumulátora: cca 42 minút (s podlahovou hubicou **(35)**).

Úroveň 2 (stredný)

- Na vysávanie tvrdých a kobercových podláh a kobercov pri ľahkom až stredne silnom znečistení.
- Automatické rozpoznanie tvrdých podláh a kobercov. Pri prechode medzi tvrdou podlahou a kobercom sa na displeji **(42)** približne na 4 sekundy zobrazí príslušné upozornenie. Pri prechode z tvrdej podlahy na koberec sa rýchlosť rotačnej kefy **(34)** zvýši, resp. pri prechode z koberca na tvrdú podlahu sa zníži, aby sa dosiahol lepší výsledok čistenia.
- Čas prevádzky pri plnom nabití akumulátora: cca 24 minút (s podlahovou hubicou).

Úroveň 3 (vysoký)

- Na vysávanie tvrdých a kobercových podláh a kobercov pri silnom znečistení.
- Vďaka vysokému saciemu výkonu sa dosiahne najlepší výsledok vysávania pri krátkom čase prevádzky.
- Čas prevádzky pri plnom nabití akumulátora: cca 10 minút (s podlahovou hubicou).

Upozornenie

- Na dosiahnutie lepšieho výsledku čistenia zatlačte prepínač koberec / tvrdá podlaha **(33)** na podlahovej hubici **(35)** nadol do polohy , aby ste z kobercov vysali zvieracie chlpy alebo vlákna (pozri obr. H). Na tento účel zvoľte prevádzkový režim úrovne 2. Na bežnú prevádzku zatlačte prepínač koberec / tvrdá podlaha opäť nahor do polohy .

9.3. Demontáž prístroja a multifunkčnej stanice

Podlahová hubica

♦ Na vytiahnutie podlahovej hubice **(35)** zo sacej trubice **(37)** podržte uvoľňovacie tlačidlo **(36)** stlačené a vytiahnite saciu trubicu z podlahovej hubice (pozri obr. I).

Sacia trubica

♦ Na vytiahnutie sacej trubice z prístroja podržte uvoľňovacie tlačidlo **(39)** stlačené a vytiahnite saciu trubicu z nasávacieho otvoru prístroja.

Akumulátor

♦ Na vybratie akumulátora **(2)** z prístroja podržte uvoľňovacie tlačidlo akumulátora **(1)** stlačené a vytiahnite akumulátor z prístroja.

Odsávacia rúrka

♦ Na vytiahnutie odsávacej rúrky **(16)** z multifunkčnej stanice podržte uvoľňovacie tlačidlo **(17)** stlačené a vytiahnite odsávaciu rúrku z multifunkčnej stanice.

Odsávací nadstavec

♦ Na vytiahnutie odsávacieho nadstavca **(14)** z odsávacej rúrky podržte uvoľňovacie tlačidlo **(15)** stlačené a vytiahnite odsávací nadstavec z odsávacej rúrky.

9.4. Používanie príslušenstva

ⓘ **Upozornenie**

► Príslušenstvo môžete používať podľa potreby so sacou trubicou **(37)** alebo bez nej. Na vytiahnutie sacej trubice pozri kapitolu **9.3. Demontáž prístroja a multifunkčnej stanice**.

V rozsahu dodávky sú ako príslušenstvo obsiahnuté tri rôzne hubice/kefy pre rozličné oblasti použitia:

a) štrbinová hubica

– Použite dvojdielnu štrbinovú hubicu **(24)** na čistenie úzkych, ťažko dostupných miest, napr. škár alebo rohov.

b) kombinovaná kefa 2 v 1

– Kombinovaná kefa 2 v 1 **(26)** sa môže používať ako široká hubica alebo ako kefa. Podržte stlačené nastavovacie tlačidlo **(25)** na kefovom nadstavci a podľa potreby ho posuňte dopredu alebo späť. Použite kombinovanú kefu 2 v 1, aby ste vysali napr. zásuvky či odkladacie priehradky alebo aby ste pomocou mäkkého kefového nadstavca odstránili prach z klávesnice alebo citlivých povrchov.

c) hubica na čalúnenie

– Hubicu na čalúnenie **(30)** používajte na vysávanie textilných povrchov, ako je čalúnený nábytok, matrace alebo autosedačky.

♦ Príslušenstvo nasuňte na saciu trubicu alebo nasávací otvor prístroja, až kým počuteľne nezaskočí. Dbajte pritom na správnu polohu blokovania.

♦ Na odobratie príslušenstva podržte uvoľňovacie tlačidlo **(23)/(27)/(29)** na príslušenstve stlačené a pritom vytiahnite príslušenstvo zo sacej trubice alebo nasávacieho otvoru prístroja.

Valček na tvrdé podlahy

– Valček na tvrdé podlahy **(31)** používajte na vysávanie citlivých povrchov tvrdých podláh, ktoré sa ľahko poškriabu.

♦ Odoberte podlahovú hubicu **(35)** zo sacej trubice **(37)**, resp. z prístroja (pozri kapitolu **9.3. Demontáž prístroja a multifunkčnej stanice**).

♦ Odblokujte rotačnú kefu **(34)** tak, že uvoľnenie rotačnej kefy **(32)** otočíte v smere symbolu 🔓 (otvoriť). Vytiahnite rotačnú kefu z podlahovej hubice (pozri obr. X).

♦ Valček na tvrdé podlahy nasaďte do podlahovej hubice.

♦ Zablokujte valček na tvrdé podlahy otočením uvoľnenia valčeka na tvrdé podlahy v smere symbolu 🔒 (zatvoriť) (pozri obr. X).

ⓘ **Upozornenie**

► Pri použití valčeka na tvrdé podlahy nie je automatické rozpoznanie tvrdých podláh a kobercov v prevádzkovom režime úrovne 2 možné.

Sacia trubica s funkciou zalomenia

– Saciu trubicu **(37)** s funkciou zalomenia použite napr. na vysávanie miest pod nábytkom a vysávanie nečistôt z ťažko dostupných miest.

♦ Stlačte uvoľňovacie tlačidlo **(38)** na zadnej strane sacej trubice a zalomte ju v želanom uhle (pozri obr. J).

♦ Ak chcete znova používať rovnú saciu trubicu, vyrovnajte ju, až kým počuteľne nezaskočí.

9.5. Automatické vypnutie

Prístroj je vybavený systémom automatického vypnutia:

– Keď sa rotačná kefa**(34)**/valček na tvrdé podlahy **(31)** zablokuje, podlahová hubica **(35)** sa automaticky vypne. Na displeji **(42)** sa zobrazí príslušné chybové hlásenie (pozri obr. K1). Prístroj zatiaľ vysáva ďalej.

– Ak je filter HEPA **(5)** upchatý, podlahová hubica sa automaticky vypne. Na displeji sa jednu minútu zobrazuje príslušné chybové hlásenie (pozri obr. K2). Prístroj prestane vysávať.

♦ Prístroj vypnite a odstráňte príčinu zablokovania rotačnej kefy/valčeka na tvrdé podlahy, prípadne vyčistite filter HEPA (pozri kapitolu **10.1. Vyprázdnenie nádoby na nečistoty a vyčistenie filtra**).

♦ Prístroj znova zapnite. Podlahová hubica znova normálne beží.

9.6. Po použití

♦ Po použití stlačte spínač ZAP/VYP ⏻ **(44)**, aby ste vypli prístroj. Displej **(42)** zhasne.

♦ Vyberte prípadné príslušenstvo z prístroja a na uloženie ho nasuňte na držiak príslušenstva **(21)** (pozri obr. L).

♦ Prístroj nasaďte do multifunkčnej stanice **(18)** (pozri obr. F). Nabíjanie a vyprázdnenie sa spustí automaticky.

10. Čistenie a údržba

⚠ VÝSTRAHA!

► Pred každým čistením vypnite prístroj.

10.1. Vyprázdnenie nádoby na nečistoty a vyčistenie filtra

ⓘ Upozornenie

► Vyprázdnite nádobu na nečistoty **(7)** a vyčistite filter z ušľachtilej ocele **(6)** a filter HEPA **(5)**, hneď ako sa nádoba na nečistoty naplní po značku **MAX**.

► Otočte otočný gombík filtra HEPA **CLEANFILTER (10)** vo veku nádoby na nečistoty **(9)** desaťkrát v smere hodinových ručičiek, aby sa filter HEPA počas prevádzky vyčistil od nečistôt bez toho, aby ste ho museli vybrať z nádoby na nečistoty (pozri obr. M). Každá cca štyri týždne však filter dôkladne vyčistite podľa opisu.

Nádoba na nečistoty

♦ Nasaďte prístroj na multifunkčnú stanicu **(18)** (pozri obr. F). Keď je prístroj správne zaistený na multifunkčnej stanici, začne sa automatické vyprázdňovanie. LED kontrolka **(18A)** bliká nazeleno. Automatické vyprázdňovanie prebieha v troch cykloch po 5 sekundách s odstupom 3 sekúnd. Po ukončení automatického vyprázdňovania LED kontrolka svieti dve minúty nazeleno a potom zhasne.

♦ Prípadne nádobu na nečistoty podržte v odpadkovom koši a stlačte uvoľňovacie tlačidlo **(8)**. Veko nádoby na nečistoty sa otvorí a obsah sa vyprázdni do odpadkového koša (pozri obr. N). Potom veko nádoby na nečistoty zatvorte.

Filter

♦ Na odobratie nádoby na nečistoty z prístroja otočte nádobu v smere symbolu 🔓 (otvoriť), až kým sa nebude dať uvoľniť z prístroja (pozri obr. O).

♦ Vyberte filter z ušľachtilej ocele z nádoby na nečistoty potiahnutím za držadlo (pozri obr. P).

♦ Vyberte filter HEPA z filtra z ušľachtilej ocele tak, že siahnete do otvoru filtra HEPA a vytiahnete ho z filtra z ušľachtilej ocele (pozri obr. Q).

♦ Filter HEPA a filter z ušľachtilej ocele vypláchnite studenou alebo vlažnou vodou. Filter HEPA a filter z ušľachtilej ocele nechajte úplne vysušiť na vzduchu, skôr ako ich znova vložíte do nádoby na nečistoty (pozri obr. R).

♦ Filter z ušľachtilej ocele vložte do nádoby na nečistoty a zatlačte ho celkom nadol. Dávajte pritom pozor na rozdielne veľké aretácie na filtri z ušľachtilej ocele. Filter z ušľachtilej ocele sa môže cez tieto aretácie vložiť do nádoby na nečistoty iba v jednej polohe.

ⓘ Upozornenie

► Filter z ušľachtilej ocele pri vkladaní do nádoby na nečistoty neotáčajte. Dbajte na označenia šípkou a bodkou na filtri z ušľachtilej ocele a na nádobe na nečistoty, aby ste filter z ušľachtilej ocele správne vložili (pozri obr. S).

♦ Filter HEPA vložte do filtra z ušľachtilej ocele (pozri obr. S).

♦ Nádobu na nečistoty vložte znova do prístroja a otočte ju v smere symbolu 🔒 (zatvoriť), až kým nebude pevne sedieť v prístroji (pozri obr. T).

10.2. Výmena vrecka do vysávača

ⓘ Upozornenie

► Používajte vrecká do vysávača Swirl Y 05* pre multifunkčnú stanicu **(18)** (*Swirl® a Y 05® sú registrované značky spoločnosti Melitta-Gruppe a nie sú nijako spojené so spoločnosťou Lidl Stiftung & Co. KG alebo Kompernaß Handelsgesellschaft mbH).

► Keď je vrecko do vysávača **(13)** plné, LED kontrolka (18A) na multifunkčnej stanici svieti načerveno. LED kontrolka zhasne, keď sa vrecko do vysávača vymení.

♦ Otvorte kryt **(19)** priečinka na vrecko do vysávača na pravej strane multifunkčnej stanice tak, že uzáver zatlačíte nadol. Zložte kryt z multifunkčnej stanice (pozri obr. U).

♦ Zatlačte držiak vrecka do vysávača nadol a vyberte vrecko do vysávača (pozri obr. V).

♦ Vložte nové vhodné vrecko do vysávača do držiaka. Držiak zatlačte nahor, kým počuteľne nezapadne.

♦ Znova nasaďte kryt na multifunkčnú stanicu.

ⓘ Upozornenie

► V prípade potreby vyberte aj penový filter na dne priečinka na vrecko do vysávača. Informácie o čistení nájdete v kapitole **10.3. Čistenie penového filtra**.

10.3. Čistenie penového filtra

♦ Otvorte kryt priečinka na penový filter **(22)** na ľavej strane multifunkčnej stanice **(18)** tak, že uzáver zatlačíte nadol. Zložte kryt z multifunkčnej stanice (pozri obr. W).

♦ Vyberte penový filter z priečinka (pozri obr. W) a opláchnite ho pod studenou alebo vlažnou vodou.

♦ Penový filter nechajte úplne vysušiť na vzduchu a až potom ho znova vložte do multifunkčnej stanice.

♦ Znova nasaďte kryt na multifunkčnú stanicu.

10.4. Čistenie rotačnej kefy a valčeka na tvrdé podlahy

ⓘ POZOR!

► Prístroj používajte iba s riadne namontovanou rotačnou kefou **(34)** / valčekom na tvrdé podlahy **(31)**, resp. s malou rotačnou kefou v hubici na čalúnenie **(30)**.

ⓘ Upozornenie

► Pravidelne čistite rotačnú kefu / valček na tvrdé podlahy v podlahovej hubici **(35)** a malú rotačnú kefu v hubici na čalúnenie, aby sa zabezpečila riadna prevádzka prístroja a predišlo sa poruchám.

► Nechajte rotačnú kefu v podlahovej hubici bežať naprázdno cca 20 sekúnd, aby sa z jej štetín odstránila väčšina vlasov a vlákien.

♦ Odoberte podlahovú hubicu/hubicu na čalúnenie zo sacej trubice **(37)**, resp. z prístroja (pozri kapitolu **9.3. Demontáž prístroja a multifunkčnej stanice**).

♦ Odblokujte (malú) rotačnú kefu / valček na tvrdé podlahy tak, že odblokovanie rotačnej kefy **(32)**/**(28)** otočíte v smere symbolu (otvoriť). Vytiahnite rotačnú kefu / valček na tvrdé podlahy z podlahovej hubice, resp. malú rotačnú kefu z hubice na čalúnenie (pozri obr. X).

♦ Pomocou čistiacej kefy 2 v 1 **(45)** prerežte vlákna a vlasy pozdĺž štetín (malej) rotačnej kefy, resp. pozdĺž valčeka na tvrdé podlahy. Odstráňte vlákna a vlasy z (malej) rotačnej kefy, resp. z valčeka na tvrdé podlahy. Tento postup vykonávajte pravidelne, minimálne raz týždenne. Venujte pritom osobitnú pozornosť okrajom rotačnej kefy / valčeka na tvrdé podlahy. Odstráňte vlákna a vlasy aj z hnacieho hriadeľa podlahovej hubice / hubice na čalúnenie (pozri obr. X).

♦ Vložte rotačnú kefu / valček na tvrdé podlahy do podlahovej hubice, resp. malú rotačnú kefu do hubice na čalúnenie.

♦ Zablokujte (malú) rotačnú kefu / valček na tvrdé podlahy tak, že zablokovanie rotačnej kefy otočíte v smere symbolu (zatvoriť) (pozri obr. X).

10.5. Čistenie prístroja a multifunkčnej stanice

⚠ NEBEZPEČENSTVO!

► Pred čistením odpojte multifunkčnú stanicu **(18)** od elektrickej siete. V prípade potreby vyberte akumulátor **(2)** z prístroja. Hrozí nebezpečenstvo zásahu elektrickým prúdom!

ⓘ POZOR!

► Nepoužívajte žiadne agresívne, chemické ani abrazívne čistiace prostriedky. Môžu narušiť povrch prístroja a multifunkčnej stanice.

► Zabezpečte, aby sa pri čistení nedostala do prístroja a multifunkčnej stanice žiadna vlhkosť, aby sa tak predišlo jeho neopraviteľnému poškodeniu.

♦ Teleso prístroja, povrch multifunkčnej stanice a príslušenstvo vyčistite mierne navlhčenou handričkou. V prípade silných nečistôt dajte na handričku jemný čistiaci prostriedok.

♦ Skôr než prístroj znovu použijete alebo odložíte, dôkladne vysušte všetky diely.

11. Odstraňovanie chýb

Problém	Príčina	Riešenie
Prístroj sa nedá zapnúť.	Akumulátor **(2)** je úplne vybitý.	Nabite akumulátor (pozri kapitolu **8.2. Nabíjanie akumulátora**).
	Akumulátor je poškodený.	Vymeňte akumulátor za nový (pozri kapitolu **14. Objednávanie náhradných dielov**).
Prístroj sa nedá nabiť.	Prístroj nie je úplne pripojený k nabíjacím kontaktom **(20)** multifunkčnej stanice **(18)**.	Skontrolujte, či majú nabíjacie kontakty prístroja a nabíjacie kontakty multifunkčnej stanice úplný kontakt.
	Multifunkčná stanica nie je pripojená na napájanie.	Zapojte zástrčku multifunkčnej stanice do elektrickej zásuvky.
Prístroj nevysáva.	Prístroj nie je zapnutý.	Zapnite prístroj.
	Rotačná kefa **(34)**/valček na tvrdé podlahy **(31)** je zablokovaný.	Odstráňte príčinu blokovania rotačnej kefy/valčeka na tvrdé podlahy a potom prístroj zapnite.
	Nasávací otvor/podlahová hubica **(35)** alebo sacia trubica **(37)** sú upchaté/zablokované.	Prístroj vypnite a odstráňte všetky príčiny upchatia/zablokovania nasávacieho otvoru/podlahovej hubice alebo sacej trubice.
	Nádoba na nečistoty **(7)** je plná/ filter HEPA **(5)** je silne znečistený alebo upchatý.	Vyčistite nádobu na nečistoty/filter HEPA (pozri kapitolu **10.1. Vyprázdnenie nádoby na nečistoty a vyčistenie filtra**).
Prístroj sa automaticky vypne.	Akumulátor je prehriaty.	Nechajte prístroj cca 20 – 30 minút vychladnúť, skôr ako ho znova zapnete.
	Filter HEPA je upchatý.	Vyčistite nádobu na nečistoty/filter HEPA (pozri kapitolu **10.1. Vyprázdnenie nádoby na nečistoty a vyčistenie filtra**).
Multifunkčná stanica nespustí automatické vyprázdnenie.	Multifunkčná stanica nie je pripojená na napájanie.	Zapojte zástrčku multifunkčnej stanice do elektrickej zásuvky.

ⓘ Upozornenie

► Ak pomocou uvedených krokov nedokážete problém vyriešiť, kontaktujte poradenskú linku servisu (pozri kapitolu **15.1. Servis**).

12. Uloženie

POZOR!

- ► Nikdy neskladujte prístroj vo vybitom stave. Dlhšie skladovanie vo vybitom stave môže spôsobiť trvalé poškodenie akumulátora. Keď sa prístroj skladuje dlhší čas, musí sa pravidelne kontrolovať stav nabitia akumulátora. Optimálny stav nabitia je v rozsahu 50 – 80 %.
- ♦ Ak prístroj nepoužívate, nasaďte ho do multifunkčnej stanice **(18)**.
- ♦ Na uloženie umiestnite príslušenstvo na držiak príslušenstva **(21)** (pozri obr. L).
- ♦ Prístroj uložte na bezprašnom a suchom mieste bez priameho slnečného žiarenia.

13. Likvidácia

13.1. Likvidácia prístroja a obalu



Symbol preškrtnutej odpadovej nádoby znamená, že tento prístroj sa nesmie po skončení životnosti likvidovať ako bežný komunálny odpad. Prístroj je potrebné odovzdať na zriadených zberných miestach, v zberných dvoroch alebo v prevádzkach na likvidáciu odpadov.

Pred vrátením vymažte všetky osobné údaje.

Pred vrátením vyberte batérie alebo akumulátory, ktoré nie sú uzavreté v starom prístroji, ako aj žiarovky, ktoré je možné vybrať bez poškodenia, a odovzdajte ich na samostatný zber.

V prípade pevne zabudovaných akumulátorov sa musí pri likvidácii upozorniť na to, že prístroj obsahuje akumulátor.

Obal je vyrobený z materiálov, ktoré môžete odovzdať v miestnych recyklačných strediskách.

Obal zlikvidujte ekologicky.

13.2. Likvidácia batérií



S batériami/akumulátormi sa musí zaobchádzať ako so špeciálnym odpadom, a preto sa musia ekologicky zlikvidovať na zodpovedajúcich miestach (predajca, špecializovaný predajca, verejné miesta na zber odpadu, komerčné podniky zaoberajúce sa likvidáciou odpadu). Batérie/akumulátory môžu obsahovať jedovaté ťažké kovy.

Obsiahnuté ťažké kovy sa označujú písmenami uvedenými pod symbolom: Cd = kadmium, Hg = ortuť, Pb = olovo.

Batérie/akumulátory preto neodhadzujte do domového odpadu, ale odovzdajte ich na samostatný zber.

Batérie/akumulátory odovzdajte len vo vybitom stave.

14. Objednávanie náhradných dielov

Náhradné diely pre tento produkt si môžete trvalo pohodlne doobjednať na internete na **www.kompernass.com**.

Naskenujte QR-kód pomocou vášho smartfónu/tabletu. Pomocou tohto QR kódu sa dostanete priamo na našu webovú stránku a môžete si prezrieť a objednať dostupné náhradné diely.

Upozornenie

- ► Ak by ste mali mať problémy s online objednávkou, môžete sa obrátiť telefonicky alebo e-mailom na naše servisné centrum.
- ► Pri objednávke vždy uveďte číslo výrobku (IAN) 530070_2601.
- ► Zohľadnite, prosím, že online objednávanie náhradných dielov nie je možné pre všetky krajiny.

15. Záruka spoločnosti Kompernass Handels GmbH

Vážená zákazníčka, vážený zákazník,

na tento prístroj máte záruku 3 roky od dátumu zakúpenia. V prípade nedostatkov tohto výrobku máte práva vyplývajúce zo zákona voči predajcovi tohto výrobku. Tieto Vaše práva vyplývajúce zo zákona nie sú obmedzené našou zárukou, uvedenou nižšie.

Záručné podmienky

Záručná doba začína plynúť dátumom zakúpenia. Prosím, uschovajte si pokladničný blok. Tento bude potrebný ako dôkaz o zakúpení. Ak v priebehu troch rokov od dátumu zakúpenia tohto výrobku dôjde k chybe materiálu alebo výrobnej chybe, výrobok vám – podľa nášho uváženia – bezplatne opravíme, vymeníme alebo uhradíme kúpnu cenu. Podmienkou tohto záručného plnenia je, že počas trojročnej lehoty sa poškodený prístroj a doklad o zakúpení (pokladničný blok) predloží so stručným opisom, v čom spočíva nedostatok prístroja a kedy sa vyskytol.

Ak je chyba pokrytá našou zárukou, zašleme Vám späť opravený alebo nový výrobok. Opravou alebo výmenou výrobku nezačína plynúť žiadna nová záručná doba.

Záručná doba a zákonné nároky na odstránenie chýb

Záručná doba sa záručným plnením nepredĺži. To platí aj pre vymenené a opravené diely. Poškodenia a chyby zistené prípadne už pri kúpe, sa musia hlásiť okamžite po vybalení. Po uplynutí záručnej doby podliehajú prípadné opravy poplatku.

Rozsah záruky

Prístroj bol starostlivo vyrobený v súlade s prísnymi smernicami kvality a pred dodaním bol svedomito preskúšaný.

Tento prístroj je navrhnutý na životnosť najmenej 3 roky pri používaní v súlade s určeným účelom. Ak sa počas tohto obdobia vyskytne chyba, ktorá obmedzuje jeho použiteľnosť, dostanete náhradu alebo opravu.

Táto záruka zaniká v prípade poškodenia výrobku neodborným používaním alebo neodbornou údržbou. Na správne používanie výrobku sa musia presne dodržiavať všetky pokyny, uvedené v návode na obsluhu. Bezpodmienečne sa musí zabrániť použitiu alebo úkonom, ktoré sa v návode na obsluhu neodporúčajú alebo pred ktorými sa varuje.

Výrobok je určený len na súkromné použitie a nie na priemyselné používanie. Záruka zaniká pri nesprávnom a neodbornom zaobchádzaní, pri použití násilia a pri zásahoch, ktoré neboli vykonané naším autorizovaným servisom.

Vybavenie v prípade záruky

Na zaručenie rýchleho vybavenia Vašej žiadosti postupujte podľa nasledujúcich pokynov:

- Na všetky otázky majte pripravený pokladničný doklad a číslo výrobku (IAN) 530070_2601 ako doklad o nákupe.
- Číslo výrobku nájdete na typovom štítku na výrobku, na gravúre na výrobku, na titulnej stránke návodu na obsluhu (dole vľavo) alebo ako nálepku na zadnej alebo spodnej strane výrobku.
- Ak dôjde k funkčným poruchám alebo iným nedostatkom, kontaktujte najprv nižšie uvedené servisné oddelenie **telefonicky** alebo **e-mailom**.
- Výrobok, zaevidovaný ako poruchový, môžete potom spolu s dokladom o nákupe (pokladničný blok) a uvedením popisu chyby a dátumu, kedy k nej došlo, bezplatne odoslať na adresu servisného strediska, ktorá Vám bude oznámená.

15.1. Servis

(SK) **Servis Slovensko**
Tel. 0850 232001
E-Mail: kompernass@lidl.sk

IAN 530070_2601

15.2. Dovozca

KOMPERNASS HANDELS GMBH
BURGSTRASSE 21
44867 BOCHUM
NEMECKO
www.kompernass.com

Sadržaj

1. Namjenska uporaba 74

2. Korištena upozorenja i simboli 74

3. Važne sigurnosne napomene 74

4. Opseg isporuke i provjera transporta 76

5. Opis uređaja 77

6. Tehnički podaci 77

7. Prije prve uporabe 78

7.1. Sastavljanje uređaja 78

7.2. Montiranje višenamjenske stanice 78

8. Puštanje u pogon 78

8.1. Informacije o bateriji 78

8.2. Punjenje baterije 79

9. Rukovanje i rad 79

9.1. Uključivanje uređaja 79

9.2. Odabir načina rada 79

9.3. Rastavljanje uređaja i višenamjenske stanice 80

9.4. Korištenje pribora 80

9.5. Automatsko isključivanje 81

9.6. Nakon uporabe 81

10. Čišćenje i održavanje 81

10.1. Pražnjenje spremnika za prljavštinu i čišćenje filtra 81

10.2. Promjena vrećice za usisivač 82

10.3. Čišćenje spužvastog filtra 82

10.4. Čišćenje valjka s četkom i valjka za tvrde podove 82

10.5. Čišćenje uređaja i višenamjenske stanice 83

11. Otklanjanje grešaka 83

12. Čuvanje 84

13. Zbrinjavanje 84

13.1. Zbrinjavanje uređaja i ambalaže 84

13.2. Zbrinjavanje baterija 84

14. Naručivanje rezervnih dijelova 85

15. Jamstvo tvrtke Kompernass Handels GmbH 85

15.1. Servis 86

15.2. Uvoznik 86

1. Namjenska uporaba

Uređaj se smije koristiti isključivo za čišćenje suhih površina i za usisavanje suhe nečistoće. Uređajem se ne smije usisavati ljude ili životinje. Svaki drugi način uporabe i svaka izmjena uređaja smatra se nenamjenskom i krije znatnu opasnost od nezgode. Proizvođač ne odgovara za štete nastale uslijed nenamjenske uporabe uređaja ili uslijed pogrešnog načina rukovanja. Uređaj nije namijenjen za komercijalnu uporabu.

2. Korištena upozorenja i simboli

U ovim uputama za uporabu, na pakiranju i na uređaju, korištena su sljedeća upozorenja i simboli (ako je primjenjivo):

⚠	**OPASNOST!** Upozorenje s ovim simbolom i signalnom riječi „OPASNOST“ označava neposrednu opasnu situaciju koja će, ako se ne izbjegne, rezultirati smrću ili teškim ozljedama.
⚠	**UPOZORENJE!** Upozorenje s ovim simbolom i signalnom riječi „UPOZORENJE“ označava moguću opasnu situaciju koja će, ako se ne izbjegne, rezultirati smrću ili teškim ozljedama.
⚠	**OPREZ!** Upozorenje s ovim simbolom i signalnom riječi „OPREZ“ označava moguću opasnu situaciju koja će, ako se ne izbjegne, rezultirati lakšim ili srednje teškim ozljedama.
!	**POZOR!** Upozorenje s ovim simbolom i signalnom riječi „POZOR“ označava moguću situaciju koja će, ako se ne izbjegne, uzrokovati materijalnu štetu.
i	**Napomena:** Napomena označava dodatne informacije za jednostavnije rukovanje uređajem.
	Pročitajte upute. Prije korištenja proizvoda pročitajte sve upute za uporabu i sve sigurnosne napomene. U slučaju predaje proizvoda trećim osobama predajte i svu dokumentaciju.
⎓	Istosmjerna struja / napon
~	Izmjenična struja / napon
	Uređaj koristite samo u zatvorenom prostoru.
CE	Ovaj proizvod ispunjava zahtjeve važećih europskih i nacionalnih direktiva.
	Električni uređaj / akumulator ne odlagati u kućni otpad!
	Ambalažu zbrinite na ekološki prihvatljiv način.
b a	Prilikom odvajanja otpada vodite računa o oznakama na materijalu ambalaže: Isti su označeni kraticama (a) i brojkama (b) sljedećeg značenja: 1 - 7: Plastika, 20 - 22: Papir i karton, 80 - 98: Kompozitni materijali.
UN 3481	Proizvod je opremljen litij-ionskim akumulatorom odnosno akumulator je priložen proizvodu.
	Ovaj proizvod ispunjava zahtjeve važećih nacionalnih direktiva Republike Srbija.

3. Važne sigurnosne napomene

⚠ OPASNOST! STRUJNI UDAR!

- Prije uporabe provjerite uređaj kako biste ustanovili eventualna vidljiva vanjska oštećenja. Ne koristite oštećen uređaj ili uređaj koji je pao.
- Ne koristite višenamjensku stanicu s oštećenim utikačem ili mrežnim kabelom.
- Višenamjenska stanica i čvrsto pričvršćeni mrežni kabel ne smiju se popravljati. U slučaju kvara treba zamijeniti kompletnu višenamjensku stanicu.
- Popravke smije obavljati isključivo stručna radionica. Ni u kojem slučaju nemojte sami otvarati uređaj. Zahvati koje nije izvršila ovlaštena radionica mogu dovesti do ozljeda.

- Prije spajanja višenamjenske stanice / brzog punjača na mrežnu utičnicu, provjerite odgovara li napon naveden u tehničkim podacima uređaja mrežnom naponu.
- Ne dodirujte višenamjensku stanicu, brzi punjač ni uređaj mokrim ili vlažnim rukama.
- Višenamjensku stanicu ne koristite zajedno s produžnim kabelom, već utikač višenamjenske stanice neposredno priključite na mrežnu utičnicu.
- Ovaj uređaj ne punite i ne koristite na otvorenom.

⚠ UPOZORENJE! OPASNOST OD OZLJEDA!

- Ne mijenjajte nastavke dok uređaj radi.
- Uređaj ne koristite za usisavanje vode ili drugih tekućina.
- Uređaj ne koristite za usisavanje šiljatih predmeta ili krhotina stakla.
- Uređaj ne koristite za usisavanje gorućih šibica, žarećeg pepela ili opušaka.
- Uređaj ne koristite za usisavanje kemijskih proizvoda, kamene prašine, gipsa, cementa ili sličnih tvari.
- Uređaj nije prikladan za zapaljive i eksplozivne tvari, niti za kemijske ili agresivne tekućine.
- Uređaj uvijek skladištite u zatvorenim prostorijama. Kako biste spriječili nezgode, uređaj nakon uporabe uvijek čuvajte na suhom mjestu.
- Pod ekstremnim uvjetima baterije mogu procuriti. U slučaju dodira tekućine s kožom ili očima, mjesto dodira odmah isperite čistom vodom. Potražite liječničku pomoć.
- Ovaj uređaj smiju koristiti djeca stara 8 godina ili više, kao i osobe sa smanjenim fizičkim, senzornim ili mentalnim sposobnostima ili pomanjkanjem iskustva i/ili znanja, ako su pod nadzorom ili su primile poduku o sigurnom rukovanju uređajem te su razumjele opasnosti koje proizlaze iz uporabe uređaja.
- Djeca se ne smiju igrati uređajem. Čišćenje i servisiranje ne smiju obavljati djeca bez odgovarajućeg nadzora.
- Posebno pazite kada uređaj koristite na stepenicama.
- Bateriju zaštitite od visokih temperatura, npr. i od trajnog utjecaja sunčeve svjetlosti, vatre, vode i vlage. Postoji opasnost od eksplozije.
- Koristite samo brzi punjač isporučen s ovim uređajem (SSLG 24 A1). Punjač koji je prikladan za određenu vrstu baterija predstavlja opasnost od požara ako se koristi s drugim baterijama.
- Uređaj koristite samo s baterijama koje su za njega namijenjene. Uporaba drugih vrsta baterija može dovesti do ozljeda i do opasnosti od požara.
- Bateriju koja se ne koristi držite podalje od metalnih spajalica, kovanica, ključeva, čavala, vijaka i drugih sitnih metalnih predmeta koji mogu premostiti kontakte. Kratki spoj između kontakata baterije može uzrokovati opekline ili požar.

- U slučaju pogrešne primjene može doći do curenja tekućine iz baterije. Izbjegavajte dodir s takvom tekućinom. U slučaju dodira isperite vodom. Ako tekućina dospije u oči, zatražite dodatnu liječničku pomoć. Tekućina koja iscuri iz baterija može dovesti do iritacije kože i do opeklina.
- Ne koristite oštećenu ili izmijenjenu bateriju. Oštećene ili izmijenjene baterije mogu se ponašati nepredvidljivo i uzrokovati požar, eksplozije ili opasnosti od ozljeda.
- Bateriju ne izlažite vatri ili previsokim temperaturama. Vatra ili temperature više od 130 °C mogu uzrokovati eksploziju.
- **⚠ Oprez! ⚠ Upozorenje:** Mogućnost strujnog udara! Ne otvarati kućište proizvoda!

(!) POZOR! OŠTEĆENJE PROIZVODA!

- Koristite isključivo pribor koji preporučuje proizvođač.
- Nikada ne nosite višenamjensku stanicu držeći je za mrežni kabel. Ne povlačite mrežni kabel prilikom premještanja višenamjenske stanice.
- Uvijek uhvatite mrežni utikač kada višenamjensku stanicu želite isključiti iz utičnice.
- Obavezno obratite pažnju na to da uređaj ne odlažete pokraj grijaćih tijela, pećnica ili drugih zagrijanih uređaja ili površina.
- Uvijek pazite da otvori za ventilaciju ostanu slobodni. Blokirana cirkulacija zraka može dovesti do pregrijavanja i oštećenja uređaja.
- Bateriju ne bacajte u vatru i ne izlažite je visokim temperaturama. Postoji opasnost od eksplozije!
- Ne koristite uređaj bez umetnutog HEPA filtra.
- Nikada ne pokušavajte puniti baterije koje za to nisu predviđene.
- Nikada ne skladištite uređaj u ispražnjenom stanju. Dugotrajno skladištenje u ispražnjenom stanju može dovesti do trajnog oštećenja baterije. Ako se uređaj pohranjuje na dulje vrijeme, potrebno je redovito provjeravati razinu napunjenosti baterije. Optimalna razina napunjenosti je između 50-80 %.

4. Opseg isporuke i provjera transporta

- Sve dijelove uređaja i upute za uporabu izvadite iz ambalaže.
- Odstranite svu ambalažu i eventualne folije i naljepnice.

Opseg isporuke sastoji se od sljedećih komponenti (za slike vidi preklopnu stranicu):

- Usisavač
- Usisna cijev (s pregibnom funkcijom)
- Nastavak za podove (s velikim valjkom s četkom)
- Nastavak za fuge (dvodijelni)
- Nastavak za tapecirani namještaj (s malim valjkom s četkom)
- Kombinirana četka 2-u-1
- Valjak za tvrde podove
- 2-u-1 četka za čišćenje
- Držač pribora (dvodijelni)
- Višenamjenska stanica (s funkcijom usisavanja i punjenja)
- Usisna cijev
- Usisni nastavak
- 5 x Vrećica za usisivač
- Izmjenjiva baterija
- Brzi punjač
- Upute za uporabu

Napomena

- Provjerite cjelovitost opsega isporuke i provjerite postoje li na uređaju vidljiva oštećenja.
- U slučaju nepotpune isporuke ili štete uzrokovane nedostatnim pakiranjem, kao i štete nastale prilikom transporta, nazovite telefonski broj servisne službe (vidi poglavlje **15.1. Servis**).

5. Opis uređaja

(za slike vidi preklopnu stranicu)

1 Tipka za deblokadu baterije
2 Baterija (zamjenjiva)
3 Tipka za stanje baterije
4 Indikator stanja napunjenosti baterije
5 HEPA filtar **Micro Filtration**
6 Čelični filtar
7 Spremnik za prljavštinu
8 Tipka za deblokadu
9 Poklopac spremnika za prljavštinu
10 Okretni gumb HEPA filtra **CLEANFILTER**
11 Brzi punjač
12 LED svjetiljka za kontrolu punjenja (crvena/zelena)
13 Vrećica za usisivač
14 Usisni nastavak
15 Tipka za deblokadu
16 Usisna cijev
17 Tipka za deblokadu
18 Višenamjenska stanica (s **18A** LED-om)
19 Poklopac pretinca za vrećicu
20 Kontakti za punjenje
21 Držač pribora
22 Poklopac pretinca za spužvasti filtar
23 Tipka za deblokadu
24 Nastavak za fuge
25 Tipka za podešavanje (za nastavak kombinirane četke 2-u-1)
26 Kombinirana četka 2-u-1
27 Tipka za deblokadu
28 Blokada / deblokada valjka s četkom (nastavak za tapecirani namještaj)
29 Tipka za deblokadu
30 Nastavak za tapecirani namještaj **UPHOLSTERY NOZZLE PRO**
31 Valjak za tvrde podove
32 Blokada / deblokada valjka s četkom (nastavak za podove)
33 Prekidač za tepih / tvrdi pod
34 Valjak s četkom
35 Nastavak za podove **DYNAMIC POWER BRUSH**
36 Tipka za deblokadu
37 Usisna cijev (s pregibnom funkcijom)
38 Tipka za deblokadu (za pregibnu funkciju)
39 Tipka za deblokadu
40 Prikaz načina rada
41 Indikator baterije
42 Zaslon (indikator baterije / načina rada)
43 Tipka za način rada
44 Prekidač za uključivanje/isključivanje
45 2-u-1 četka za čišćenje

6. Tehnički podaci

Uređaj	
Ulazni napon	27 V ⎓
Ulazna struja	0,8 A
Potrošnja energije	400 W (nastavak za podove 40 W / nastavak za tapecirani namještaj 12 W)

Baterija	
Model	SA 24 4.0 A1
Kapacitet	4000 mAh/96 Wh
Baterija (litij ionska)	24 V ⎓ 6 ćelija, tip 21700, 6INR22/71
Vrijeme rada s punom baterijom s nastavkom za podove	Razina 1 (niska): oko 42 minute Razina 2 (srednja): oko 24 minute Razina 3 (visoka): oko 10 minuta

Višenamjenska stanica (s funkcijom usisavanja i punjenja)	
Model	SASAB 24 A1
Ulazni napon	230-240 V ~
Frekvencija ulazne izmjenične struje	50 Hz
Ulazna snaga (punjenje)	26 W
Izlazni napon	27,0 V ⎓
Izlazna struja (punjenje)	0,8 A
Izlazna snaga (usisavanje / punjenje)	600 W / 21,6 W
Osigurač	T5A

Brzi punjač	
Model	SSLG 24 A1
Ulazni napon	220–240 V ~
Frekvencija ulazne izmjenične struje	50–60 Hz
Ulazna snaga	140 W
Izlazni napon	27,0 V ⎓
Izlazna struja	4,5 A
Izlazna snaga	120 W
Razred zaštite	II / ⧈ (dvostruka izolacija)
Osigurač	T5A

7. Prije prve uporabe

7.1. Sastavljanje uređaja

- ♦ Gurnite usisnu cijev **(37)** u nastavak za podove **(35)** dok čujno ne ulegne na mjesto (vidi sl. A).
- ♦ Nataknite uređaj na usisnu cijev dok ne klikne na mjesto (vidi sl. B).
- ♦ Gurnite bateriju **(2)** u uređaj dok čujno ne ulegne u uređaj (vidi sl. C).

7.2. Montiranje višenamjenske stanice

ⓘ **Napomena**

- ► Postavite višenamjensku stanicu **(18)** blizu utičnice.
- ♦ Nataknite usisnu cijev **(16)** na višenamjensku stanicu dok čujno ne ulegne na mjesto (vidi sl. D).
- ♦ Nataknite usisni nastavak **(14)** na usisnu cijev dok ne klikne na mjesto (vidi sl. D).
- ♦ Pričvrstite držač pribora **(21)** na lijevu i desnu stranu višenamjenske stanice (vidi sl. D).
- ♦ Priključite mrežni adapter višenamjenske stanice na mrežnu utičnicu.

8. Puštanje u pogon

8.1. Informacije o bateriji

ⓘ **Napomena**

- ► Ovaj se uređaj može koristiti sa svim baterijama serije Silvercrest od 24 V: SA 24 2.5 A1 - 2,5 Ah/SA 24 4.0 A1 - 4,0 Ah (vidi poglavlje **14. Naručivanje rezervnih dijelova**).
  Preporučujemo upotrebu baterija SA 24 4.0 A1.
- ► Prije prvog korištenja uređaja, bateriju **(2)** treba potpuno napuniti.
- ♦ Stanje napunjenosti baterije možete provjeriti na samoj bateriji. Pritisnite tipku za stanje baterije **(3)**. Indikator stanja napunjenosti baterije **(4)** ovisno o napunjenosti baterije svijetli na sljedeći način:

  Kapacitet baterije >70 % do ≤ 100 %

  Kapacitet baterije >20 % do ≤ 70 %

  Kapacitet baterije ≤ 20 %

ⓘ **Napomena**

- ► Uređaj je opremljen nadzorom temperature za zaštitu baterije **(2)**. Pri visokim temperaturama okoline, u rijetkim slučajevima, proces punjenja može se prekinuti ili se uređaj može automatski isključiti:
  – Na zaslonu **(42)** se tijekom punjenja prikazuje poruka o pogrešci (vidi sl. E1). Proces punjenja se prekida i automatski nastavlja čim temperatura uređaja padne.

– Na zaslonu **(42)** se tijekom rada prikazuje poruka o pogrešci (vidi sl. E1). Uređaj se zatim automatski isključuje. Poruka o pogrešci (vidi sl. E1) prikazuje se još pet sekundi. Uređaj ostavite da se ohladi 20-30 minuta prije nego ga ponovno uključite.

8.2. Punjenje baterije

pomoću višenamjenske stanice

- Stavite uređaj u višenamjensku stanicu **(18)** (vidi sl. F). Pritom provjerite jesu li kontakti za punjenje **(20)** višenamjenske stanice i uređaja potpuno spojeni. Indikator baterije **(41)** počinje treperiti i započinje postupak punjenja.
- Nakon što je punjenje završeno, indikator baterije će prikazati simbol (potpuno napunjeno). Indikator baterije se automatski gasi nakon 2 minute.

s brzim punjačem

- Izvadite bateriju **(2)** iz uređaja (vidi poglavlje **9.3. Rastavljanje uređaja i višenamjenske stanice**) i umetnite je u isporučeni brzi punjač **(11)**.
- Uređaj za brzo punjenje priključite na mrežnu utičnicu. LED kontrolni indikator punjenja **(12)** brzog punjača svijetli crveno i započinje postupak punjenja.
- Nakon što je punjenje završeno, LED kontrolni indikator brzog punjača svijetli zeleno. Izvadite bateriju iz uređaja za brzo punjenje i umetnite je u uređaj.

Indikatori baterije

Na zaslonu **(42)** se, uz kružni prikaz napretka, koriste četiri različita indikatora baterije **(41)**, koji tijekom punjenja prikazuju odgovarajuće stanje napunjenosti baterije **(2)**:

Baterija je potpuno napunjena.

Baterija je napunjena oko 75 %.

Baterija je napunjena oko 50 %.

U bateriji je preostalo vrlo malo energije.

Napomena

► Kada je baterija gotovo prazna, indikator baterije polako treperi dok se uređaj automatski ne isključi. Zatim ponovno napunite bateriju.

► Ako indikator baterije tijekom punjenja prikazuje poruku o pogrešci (vidi sl. E2), baterija je oštećena. U tom slučaju zamijenite bateriju (vidi poglavlje **14. Naručivanje rezervnih dijelova**).

► Tijekom rada indikator baterije prikazuje preostalo vrijeme rada baterije u minutama i sekundama i kružni indikator preostalog vremena.

9. Rukovanje i rad

POZOR!

► Usisni otvori uređaja i nastavka za podove **(35)** i usisne cijevi **(37)** moraju uvijek biti slobodni i ne smiju biti blokirani. Začepljenja uzrokuju pregrijavanje i oštećenja motora.

► Pazite da je HEPA filtar **(5)** uvijek umetnut prije korištenja uređaja.

► Ne pokušavajte uređaj odložiti uspravno ako ga želite spustiti ili odložiti. Uređaj stavite u višenamjensku stanicu **(18)** ili ga odložite na pod. U protivnom se uređaj zbog visokog težišta može prevrnuti i oštetiti, a u određenim okolnostima oštetiti i druge predmete (vidi sl. G).

9.1. Uključivanje uređaja

- Izvadite uređaj iz višenamjenske stanice **(18)**.
- Pritisnite prekidač za uključivanje / isključivanje ⏻ **(44)** kako biste uključili uređaj. Zaslon **(42)** prikazuje indikator baterije **(41)** i način rada **(40)**.

Napomena

► Uređaj nakon uključivanja uvijek započinje raditi u načinu rada 1.

9.2. Odabir načina rada

Uređaj ima tri različita načina rada koji se razlikuju po snazi usisavanja i vremenu rada.

- Pritisnite tipku za način rada ↻ **(43)** kako biste odabrali način rada:

Razina 1 (niski)

– Za usisavanje tvrdih podova, osjetljivih tepiha i podova s tepisima s niskom do srednjom razinom prljavštine.

– Uređaj troši manje energije baterije i stoga je vrijeme rada duže.

– Vrijeme rada s potpuno napunjenom baterijom iznosi približno 42 minute (s nastavkom za podove **(35)**).

Razina 2 (srednji)

– Za usisavanje tvrdih podova i tepisona, te tepiha koji su lagano do umjereno zaprljani.
– Automatsko prepoznavanje tvrdih podova i tepiha. Pri prijelazu između tvrdog poda i tepiha na zaslonu **(42)** oko 4 sekunde prikazuje se odgovarajuća napomena . Pri prijelazu s tvrdog poda na tepih povećava se brzina valjka s četkom **(34)**, odnosno pri prijelazu s tepiha na tvrdi pod brzina se smanjuje kako bi se postigao bolji rezultat čišćenja.
– Vrijeme rada s potpuno napunjenom baterijom iznosi približno 24 minute (s nastavkom za podove).

Razina 3 (visoki)

– Za usisavanje tvrdih podova i tepisona, te tepiha koji su jako zaprljani.
– Zbog velike usisne snage, postiže se najbolji rezultat usisavanja uz kratko vrijeme rada.
– Vrijeme rada s potpuno napunjenom baterijom iznosi približno 10 minute (s nastavkom za podove).

ⓘ Napomena

► Za bolji rezultat čišćenja pritisnite prekidač tepih  / tvrdi pod **(33)** na nastavku za podove **(35)** prema dolje u položaj kako biste usisali životinjske dlake ili niti s tepiha (vidi sl. H). Za to odaberite način rada razine 2. Za normalan rad ponovno pritisnite prekidač tepih / tvrdi pod prema gore u položaj .

9.3. Rastavljanje uređaja i višenamjenske stanice

Nastavak za podove

♦ Za skidanje nastavka za podove **(35)** s usisne cijevi **(37)**, držite pritisnutu tipku za deblokadu **(36)** i izvucite nastavak za podove s usisne cijevi (vidi sl. I).

Usisna cijev

♦ Za uklanjanje usisne cijevi iz uređaja, držite pritisnutu tipku za deblokadu **(39)** i povucite usisnu cijev s usisnog otvora uređaja.

Baterija

♦ Za uklanjanje baterije **(2)** iz uređaja, držite pritisnutu tipku za deblokadu baterije **(1)** i izvucite bateriju iz uređaja.

Usisna cijev

♦ Za uklanjanje usisne cijevi **(16)** iz višenamjenske stanice, držite pritisnutu tipku za deblokadu **(17)** i povucite usisnu cijev s višenamjenske stanice.

Usisni nastavak

♦ Za skidanje usisnog nastavka **(14)** s usisne cijevi, pritisnite i držite tipku za deblokadu **(15)** i izvucite usisni nastavak s usisne cijevi.

9.4. Korištenje pribora

ⓘ Napomena

► Pribor po potrebi možete koristiti sa ili bez usisne cijevi **(37)**. Za uklanjanje usisne cijevi vidi poglavlje **9.3. Rastavljanje uređaja i višenamjenske stanice**.

Opseg isporuke uključuje pribor koji se sastoji od tri različite mlaznice / četke za različita područja primjene:

a) Nastavak za fuge

– Koristite dvodijelni nastavak za fuge **(24)** za čišćenje uskih, teško dostupnih mjesta, npr. fuga ili kutova.

b) Kombinirana četka 2-u-1

– Kombinirana četka 2-u-1 **(26)** može se koristiti kao široki nastavak ili kao četka. Držite pritisnutu tipku za podešavanje **(25)** na nastavku s četkom i po potrebi je gurnite naprijed ili nazad. Kombiniranu četku 2-u-1 koristite npr. za usisavanje ladica ili pretinaca, ili uz korištenje nastavka s četkom za uklanjanje prašine s tipkovnica ili osjetljivih površina.

c) Nastavak za tapecirani namještaj

– Mlaznicu za tapecirani namještaj **(30)** koristite za usisavanje tekstilnih površina kao što su npr. tapecirani namještaj, madraci ili automobilska sjedala.

♦ Gurnite pribor na usisnu cijev ili na usisni otvor uređaja, dok čujno ne klikne na mjesto. Pritom pazite na ispravan položaj brave.

♦ Za uklanjanje pribora, držite pritisnutu odgovarajuću tipku za deblokadu **(23)/(27)/(29)** na priboru i povucite pribor s usisne cijevi ili s usisnog otvora uređaja.

Valjak za tvrde podove

– Koristite valjak za tvrde podove **(31)** za usisavanje osjetljivih površina tvrdih podova koje se lako mogu ogrebati.

♦ Odvojite nastavak za podove **(35)** s usisne cijevi **(37)** odnosno s uređaja (vidi poglavlje **9.3. Rastavljanje uređaja i višenamjenske stanice**).

♦ Otključajte valjak s četkom **(34)** okretanjem deblokade valjka s četkom **(32)** u smjeru simbola (otvoreno). Izvucite valjak s četkom iz nastavka za podove (vidi sl. X).

♦ Stavite valjak za tvrde podove u nastavak za podove.

♦ Ponovno zaključajte valjak za tvrde podove okretanjem deblokade valjka za tvrde podove u smjeru simbola (zatvoreno) (vidi sl. X).

Napomena

► Pri uporabi valjka za tvrde podove automatsko prepoznavanje tvrdih podova i tepiha u načinu rada razine 2 nije moguće.

Usisna cijev s pregibnom funkcijom

– Usisnu cijev **(37)** s pregibnom funkcijom koristite za usisavanje ispod namještaja i uklanjanje prljavštine s teško dostupnih mjesta.

♦ Pritisnite tipku za deblokadu **(38)** na stražnjoj strani usisne cijevi i savijte je pod željenim kutom (vidi sl. J).

♦ Ako želite ponovno koristiti ravnu usisnu cijev, pomaknite je u ravan položaj dok čujno ne ulegne na mjesto.

9.5. Automatsko isključivanje

Uređaj je opremljen automatskim isključivanjem:

– Ako se valjak s četkom **(34)** / valjak za tvrde podove **(31)** blokira, nastavak za podove **(35)** se automatski isključuje. Na zaslonu **(42)** pojavljuje se odgovarajuća poruka o pogrešci (vidi sl. K1). Uređaj za to vrijeme nastavlja s usisavanjem.

– Ako je HEPA filtar **(5)** začepljen, nastavak za podove automatski se isključuje. Na zaslonu se jednu minutu prikazuje odgovarajuća poruka o pogrešci (vidi sl. K2). Uređaj prestaje usisavati.

♦ Isključite uređaj i uklonite eventualne blokade iz valjka s četkom / valjka za tvrde podove ili očistite HEPA filtar (vidi poglavlje **10.1. Pražnjenje spremnika za prljavštinu i čišćenje filtra**).

♦ Ponovno uključite uređaj. Nastavak za podove ponovno normalno radi.

9.6. Nakon uporabe

♦ Nakon uporabe pritisnite prekidač za uključivanje / isključivanje **(44)** kako biste isključili uređaj. Zaslon **(42)** se gasi.

♦ Po potrebi skinite pribor s uređaja i čuvajte ga nataknutog na držač pribora **(21)** (vidi sl. L).

♦ Stavite uređaj u višenamjensku stanicu **(18)** (vidi sl. F). Proces punjenja i pražnjenje počinje automatski.

10. Čišćenje i održavanje

UPOZORENJE!

► Isključite uređaj prije svakog čišćenja.

10.1. Pražnjenje spremnika za prljavštinu i čišćenje filtra

Napomena

► Ispraznite spremnik za prljavštinu **(7)** i očistite filtar od nehrđajućeg čelika **(6)** te HEPA filtar **(5)** čim razina napunjenosti spremnika za prašinu dosegne oznaku **MAX**.

► Okrenite gumb HEPA filtra **CLEANFILTER (10)** u poklopcu spremnika za prljavštinu **(9)** deset puta u smjeru kazaljke na satu kako biste očistili HEPA filtar od prljavštine tijekom rada bez potrebe za njegovim vađenjem iz spremnika za prljavštinu (vidi sl. M). Međutim, također obavite temeljito čišćenje filtra otprilike svaka četiri tjedna kako je opisano u nastavku.

Spremnik za prljavštinu

♦ Postavite uređaj na višenamjensku stanicu **(18)** (vidi sl. F). Ako je uređaj pravilno uglavljen na višenamjenskoj stanici, započinje automatsko pražnjenje. LED **(18A)** treperi zeleno. Automatsko pražnjenje odvija se u tri ciklusa od po 5 sekundi, s razmakom od 3 sekunde. Kada je automatsko pražnjenje završeno, LED svijetli zeleno dvije minute, a zatim se gasi.

♦ Alternativno, spremnik za prljavštinu možete isprazniti iznad kante za smeće pritiskom na tipku za deblokadu **(8)**. Poklopac spremnika za prljavštinu će se otvoriti i sadržaj će ispasti u kantu za smeće (vidi sl. N). Nakon toga zatvorite poklopac spremnika za prljavštinu.

Filtar

- Za uklanjanje spremnika za prljavštinu iz uređaja, okrenite ga u smjeru simbola (otvoreno) dok se ne odvoji od uređaja (vidi sl. O).
- Izvadite filtar od nehrđajućeg čelika iz spremnika za prašinu tako da ga izvučete iz spremnika za ručku (vidi sl. P).
- Izvadite HEPA filtar iz čeličnog filtra zahvaćanjem u otvor HEPA filtra i izvucite ga iz čeličnog filtra (vidi sl. Q).
- HEPA filtar i čelični filtar isperite pod hladnom ili mlakom vodom. HEPA filtar i čelični filtar ostavite da se potpuno osuše na zraku prije nego ih ponovno umetnete u spremnik za prljavštinu (vidi sl. R).
- Umetnite čelični filtar u spremnik za prljavštinu i pritisnite ga skroz prema dolje. Pritom pazite na jezičke na čeličnom filtru različite veličine. Čelični se filtar zbog tih jezičaka u spremnik za prljavštinu može umetnuti samo u jednom položaju.

Napomena

- Nemojte okretati čelični filtar kada ga umećete u spremnik za prljavštinu. Obratite pozornost na oznake strelice i točke na čeličnom filtru i spremniku za prljavštinu kako biste čelični filtar pravilno umetnuli (vidi sl. S).
- Stavite HEPA filtar u čelični filtar (vidi sl. S).
- Spremnik za prljavštinu ponovno umetnite u uređaj i okrenite ga u smjeru simbola (zatvoreno), sve dok čvrsto ne nasjedne u uređaj (vidi sl. T).

10.2. Promjena vrećice za usisivač

Napomena

- Za višenamjensku stanicu **(18)** koristite vrećice za usisavač Swirl Y 05* (*Swirl® und Y 05® su registrirani zaštitni znakovi tvrtke Melitta-Gruppe i nisu povezani s Lidl Stiftung & Co. KG ili Kompernaß Handelsgesellschaft mbH).
- Kada je vrećica za usisivač **(13)** puna, LED **(18A)** na višenamjenskoj stanici svijetli crveno. LED se gasi kada se vrećica za usisivač zamijeni.
- Otvorite poklopac **(19)** pretinca za vrećicu na desnoj strani višenamjenske stanice pritiskom na blokadu prema dolje. Skinite poklopac s višenamjenske stanice (vidi sl. U).
- Pritisnite držač vrećice usisavača prema dolje i izvadite vrećicu usisavača (vidi sl. V).
- Umetnite novu, prikladnu vrećicu za usisavač u držač. Gurnite nosač prema gore dok čujno ne klikne na mjesto.
- Ponovno pričvrstite poklopac na višenamjensku stanicu.

Napomena

- Ako je potrebno, izvadite i očistite i spužvasti filtar na dnu pretinca za vrećicu. Za informacije o čišćenju vidi poglavlje **10.3. Čišćenje spužvastog filtra**.

10.3. Čišćenje spužvastog filtra

- Otvorite poklopac pretinca spužvastog filtra **(22)** na lijevoj strani višenamjenske stanice **(18)** pritiskom na blokadu prema dolje. Skinite poklopac s višenamjenske stanice (vidi sl. W).
- Izvadite spužvasti filtar iz pretinca (vidi sl. W) i isperite ga pod hladnom ili mlakom vodom.
- Spužvasti filtar ostavite da se potpuno osuši na zraku prije nego ga ponovno umetnete u višenamjensku stanicu.
- Ponovno pričvrstite poklopac na višenamjensku stanicu.

10.4. Čišćenje valjka s četkom i valjka za tvrde podove

POZOR!

- Koristite uređaj samo s pravilno montiranim valjkom s četkom **(34)** / valjkom za tvrde podove **(31)**, odnosno s malim valjkom s četkom u nastavku za tapecirani namještaj **(30)**.

Napomena

- Redovito čistite valjak s četkom / valjak za tvrde podove u nastavku za podove **(35)** i mali valjak s četkom u nastavku za tapecirani namještaj kako biste osigurali pravilan rad uređaja i spriječili kvarove.
- Pustite da se valjak s četkom vrti u praznom hodu oko 20 sekundi kako bi se uklonio veći dio dlaka i niti s čekinja valjka.
- Odvojite nastavak za podove / nastavak za tapecirani namještaj s usisne cijevi **(37)** odnosno s uređaja (vidi poglavlje **9.3. Rastavljanje uređaja i višenamjenske stanice**).

- Deblokirajte (mali) valjak s četkom / valjak za tvrde podove tako da deblokadu valjka s četkom **(32)**/**(28)** okrenete u smjeru simbola (otvaranje). Izvucite valjak s četkom / valjak za tvrde podove iz nastavka za podove, odnosno mali valjak s četkom iz nastavka za tapecirani namještaj (vidi sl. X).
- Prerežite niti i dlake uzduž čekinja (malog) valjka s četkom, odnosno uzduž valjka za tvrde podove, pomoću 2-u-1 četke za čišćenje **(45)**. Uklonite niti i dlake s (malog) valjka s četkom, odnosno s valjka za tvrde podove. Ovaj postupak provodite redovito, najmanje jednom tjedno. Pritom posebno obratite pozornost na rubove valjka s četkom / valjka za tvrde podove. Uklonite niti i dlake i s pogonske osovine nastavka za podove / nastavka za tapecirani namještaj (vidi sl. X).
- Umetnite valjak s četkom / valjak za tvrde podove u nastavak za podove, odnosno mali valjak s četkom u nastavak za tapecirani namještaj.
- Blokirajte (mali) valjak s četkom / valjak za tvrde podove tako da blokadu valjka s četkom okrenete u smjeru simbola (zatvaranje) (vidi sl. X).

10.5. Čišćenje uređaja i višenamjenske stanice

⚠ OPASNOST!

► Prije čišćenja odvojite višenamjensku stanicu **(18)** od električne mreže. Po potrebi izvadite bateriju **(2)** iz uređaja. Postoji opasnost od strujnog udara!

(!) POZOR!

► Ne koristite agresivna, kemijska ili abrazivna sredstva za čišćenje. Ona oštećuju površinu uređaja i višenamjenske stanice.

► Osigurajte da prilikom čišćenja u unutrašnjost uređaja i višenamjenske stanice ne prodre tekućina, kako biste izbjegli nepopravljiva oštećenja uređaja.

- Kućište uređaja, površinu višenamjenske stanice i pribor očistite lagano navlaženom krpom. U slučaju tvrdokornih onečišćenja, na krpu dodajte malo blagog sredstva za čišćenje.
- Prije ponovne uporabe uređaja ili prije odlaganja uređaja, sve dijelove dobro osušite.

11. Otklanjanje grešaka

Problem	Uzrok	Rješenje
Uređaj se ne može uključiti.	Baterija **(2)** je potpuno ispražnjena.	Napunite bateriju (vidi poglavlje **8.2. Punjenje baterije**).
	Baterija je neispravna.	Zamijenite bateriju novom baterijom (pogledajte sl. **14. Naručivanje rezervnih dijelova**).
Uređaj se ne može napuniti.	Uređaj nije potpuno spojen na kontakte za punjenje **(20)** višenamjenske stanice **(18)**.	Provjerite da kontakti za punjenje uređaja potpuno dodiruju kontakte za punjenje višenamjenske stanice.
	Višenamjenska stanica nije spojena na napajanje.	Priključite mrežni adapter višenamjenske stanice na mrežnu utičnicu.
Uređaj ne usisava.	Uređaj nije uključen.	Uključite uređaj.
	Valjak s četkom **(34)** / valjak za tvrde podove **(31)** je blokiran.	Uklonite blokadu iz valjka s četkom / valjka za tvrde podove, a zatim uključite uređaj.
	Usisni otvor / nastavak za podove **(35)** ili usisna cijev **(37)** su začepljeni / blokirani.	Isključite uređaj i uklonite sve blokade / začepljenja na usisnom otvoru / nastavku za podove ili usisnoj cijevi.

Problem	Uzrok	Rješenje
Uređaj ne usisava.	Spremnik za prljavštinu **(7)** je pun / HEPA filtar **(5)** je jako prljav ili začepljen.	Očistite spremnik za prljavštinu / HEPA filtar (vidi poglavlje **10.1. Pražnjenje spremnika za prljavštinu i čišćenje filtra**).
Uređaj se automatski isključuje.	Baterija se pregrijala.	Uređaj ostavite da se ohladi 20-30 minuta prije nego ga ponovno uključite.
	HEPA filtar je začepljen.	Očistite spremnik za prljavštinu / HEPA filtar (vidi poglavlje **10.1. Pražnjenje spremnika za prljavštinu i čišćenje filtra**).
Višenamjenska stanica ne pokreće automatski proces pražnjenja.	Višenamjenska stanica nije spojena na napajanje.	Priključite mrežni adapter višenamjenske stanice na mrežnu utičnicu.

ⓘ **Napomena**

► Ako gore navedenim koracima ne uspijete riješiti problem, obratite se službi za korisnike (pogledajte sl. **15.1. Servis**).

12. Čuvanje

ⓘ **POZOR!**

► Nikada ne skladištite uređaj u ispražnjenom stanju. Dugotrajno skladištenje u ispražnjenom stanju može dovesti do trajnog oštećenja baterije. Ako se uređaj pohranjuje na dulje vrijeme, potrebno je redovito provjeravati razinu napunjenosti baterije. Optimalna razina napunjenosti je između 50-80 %.

♦ Kada se ne koristi, uređaj stavite u višenamjensku stanicu **(18)**.

♦ Pribor čuvajte nataknut na držač pribora **(21)** (vidi sl. L).

♦ Uređaj čuvajte na suhom mjestu zaštićenom od prašine, daleko od izravne sunčeve svjetlosti.

13. Zbrinjavanje

13.1. Zbrinjavanje uređaja i ambalaže



Simbol prekrižene kante za smeće na kotačićima znači da se ovaj uređaj ne smije odlagati s kućnim otpadom pri kraju njegovog životnog vijeka. Uređaj se mora predati na za to predviđenim sabirnim mjestima, centrima za recikliranje ili tvrtkama za odlaganje otpada.

Prije povrata artikla izbrišite sve osobne podatke.

Prije povrata uređaja uklonite sve baterije ili akumulatore koji nisu priloženi u starom uređaju, kao i svjetiljke koje se mogu izvaditi a da se ne unište te ih odložite odvojeno.

Ako su baterije fiksno ugrađene, pri zbrinjavanju potrebno je napomenuti da uređaj sadrži bateriju.

Ambalaža se sastoji od materijala koji se mogu zbrinuti preko mjesnih ispostava za recikliranje.

Ambalažu zbrinite na ekološki prihvatljiv način.

13.2. Zbrinjavanje baterija



Baterije / punjive baterije moraju se tretirati kao opasan otpad i moraju ih na ekološki prihvatljiv način zbrinuti nadležna tijela (trgovci, specijalizirani trgovci, javna komunalna poduzeća, komercijalne tvrtke za zbrinjavanje otpada). Baterije / punjive baterije mogu sadržavati otrovne teške metale.

Sadržani teški metali označeni su slovima ispod simbola:
Cd = kadmij, Hg = živa, Pb = olovo.

Baterije / punjive baterije stoga ne bacajte u kućni otpad, već ih sakupite i odvojeno predajte na zbrinjavanje.

Baterije / punjive baterije vratite isključivo u ispražnjenom stanju.

14. Naručivanje rezervnih dijelova

Rezervne dijelove za ovaj proizvod uvijek možete naručiti na Internetu na **www.kompernass.com**.

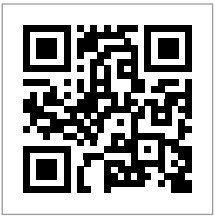

Skenirajte QR kôd pomoću pametnog telefona / tableta. Pomoću ovog QR kôda možete izravno otići na našu web stranicu i vidjeti i naručiti dostupne rezervne dijelove.

Napomena

- Ako imate problema s online narudžbom, našem se servisnom centru možete obratiti putem telefona ili e-pošte.
- Prilikom narudžbe uvijek navedite broj artikla (IAN) 530070_2601.
- Imajte na umu da rezervne dijelove putem interneta nije moguće naručiti za sve zemlje.

15. Jamstvo tvrtke Kompernass Handels GmbH

Poštovani kupci,

Za ovaj uređaj odobrava se jamstvo u trajanju od 3 godine od datuma kupnje. U slučaju nedostataka ovoga proizvoda, Vama pripadaju zakonska prava na teret prodavača proizvoda. U nastavku izloženo jamstvo ne ograničava ova zakonska prava.

Uvjeti jamstva

Jamstveni rok započinje danom kupnje. Molimo, sačuvajte račun. Potreban je kao dokaz o kupnji. Ako u roku od tri godine od datuma kupnje ovog proizvoda nastupi greška na materijalu ili tvornička greška proizvod će biti - po našem izboru - za Vas besplatno popravljen ili zamijenjen, ili će Vam se vratiti novac. Za takvo ispunjenje jamstvene obveze potrebno je unutar trogodišnjeg roka predočiti uređaj s nedostatkom i dokaz o kupnji (račun), te pisanim putem ukratko opisati u čemu se sastoji greška proizvoda i kada se pojavila. Ako je kvar pokriven našim jamstvom, poslat ćemo Vam popravljen ili novi proizvod.

1. U slučaju manjeg popravka jamstveni rok se produljuje onoliko koliko je kupac bio lišen uporabe stvari.
2. Međutim, kad je zbog neispravnosti stvari izvršena njezina zamjena ili njezin bitni popravak, jamstveni rok počinje teći ponovno od zamjene, odnosno od vraćanja popravljene stvari.
3. Ako je zamijenjen ili bitno popravljen samo neki dio stvari, jamstveni rok počinje teći ponovno samo za taj dio.

Jamstveni rok i zakonsko pravo u slučaju nedostataka

Korištenje prava na jamstvo ne produžuje jamstveni rok. To vrijedi i za zamijenjene i popravljene dijelove. Štete i nedostatke koji eventualno postoje već prilikom kupnje treba javiti neposredno nakon raspakiranja. Nakon isteka jamstvenog roka izvršeni popravci se naplaćuju.

Opseg jamstva

Uređaj je pažljivo proizveden sukladno strogim smjernicama u pogledu kvalitete i prije isporuke brižljivo provjeren.

Ovaj je uređaj konstruiran za vijek trajanja od najmanje 3 godine pri namjenskoj uporabi. Ako se u tom razdoblju pojavi kvar koji utječe na uporabljivost uređaja, dobit ćete zamjenu ili popravak.

Ovo jamstvo propada ako je proizvod oštećen, i ako nije stručno korišten ili servisiran. Za stručno korištenje proizvoda potrebno je točno poštivati sve naputke navedene u uputama za uporabu. Uporabne namjene i radnje, koje se u uputama ne preporučuju ili na koje se upozorava, obavezno se moraju izbjegavati. Proizvod je namijenjen isključivo za privatnu, nekomercijalnu uporabu. Jamstvo prestaje vrijediti u slučaju zloporabe, nenamjenskog korištenja, primjene sile i zahvata na uređaju koje nije obavila za to ovlaštena podružnica servisa.

Realizacija u slučaju jamstvenog zahtjeva

Kako bismo zajamčili brzu obradu Vašeg zahtjeva, molimo slijedite sljedeće napomene:

- Molimo Vas da za sve upite u pripravnosti držite blagajnički račun i broj artikla (IAN) 530070_2601 kao dokaz o kupnji.
- Broj artikla možete pronaći na tipskoj pločici na proizvodu, u obliku gravure na proizvodu, na naslovnoj stranici uputa za uporabu (dolje lijevo) ili u obliku naljepnice na stražnjoj ili donjoj strani proizvoda.

- Ako dođe do smetnji u radu ili drugih nedostataka, najprije **telefonski** ili **preko elektronske pošte** kontaktirajte servisni odjel naveden u nastavku.
- Proizvod registriran kao neispravan onda možete zajedno s priloženim dokazom o kupnji (blagajnički račun) i s opisom nedostatka i kada se pojavio, besplatno poslati na dobivenu adresu servisa.

15.1. Servis

(HR) **Servis Hrvatska**
Tel.: 0800 777 999
E-Mail: kompernass@lidl.hr

IAN 530070_2601

15.2. Uvoznik

Lidl Hrvatska d. o. o. k. d.,
Ulica kneza Ljudevita Posavskog 53,
HR-10410 Velika Gorica, Hrvatska

Proizvođač
KOMPERNASS HANDELS GMBH
BURGSTRASSE 21
44867 BOCHUM
NJEMAČKA
www.kompernass.com

Sadržaj

1. Namjenska upotreba 88

2. Korištena upozorenja i simboli 88

3. Važne sigurnosne napomene 88

4. Opseg isporuke i pregled nakon transporta 90

5. Opis uređaja 91

6. Tehnički podaci 92

7. Prije prve upotrebe 92

7.1. Montaža uređaja 92

7.2. Montaža multifunkcijske stanice 92

8. Puštanje u rad 92

8.1. Informacije o aku-bateriji 92

8.2. Punjenje aku-baterije 93

9. Rukovanje i rad 93

9.1. Uključivanje uređaja. 94

9.2. Odabir režima rada 94

9.3. Demontaža uređaja i multifunkcijske stanice 94

9.4. Upotreba dodatne opreme 94

9.5. Automatsko isključivanje 95

9.6. Nakon upotrebe. 95

10. Čišćenje i održavanje 95

10.1. Pražnjenje spremnika za prljavštinu i čišćenje filtera. 95

10.2. Zamjena vrećice za usisivač 96

10.3. Čišćenje filtera od pjenastog materijala 97

10.4. Čišćenje četkastog valjka i valjka za tvrde podove 97

10.5. Čišćenje uređaja i multifunkcijske stanice. 97

11. Otklanjanje smetnji/grešaka 97

12. Pospremanje 98

13. Odlaganje otpada 99

13.1. Odlaganje u otpad ambalaže 99

13.2. Odlaganje u otpad baterija. 99

14. Naručivanje rezervnih dijelova 99

15. Garancija preduzeća Kompernass Handels GmbH 99

15.1. Servis. 100

15.2. Uvoznik. 100

1. Namjenska upotreba

Uređaj se smije upotrebljavati samo za čišćenje suvih površina i za usisavanje suvog usisnog materijala. Ljudi ili životinje se ne smiju usisavati ovim uređajem. Svaka druga upotreba ili izmjena uređaja smatra se nenamjenskom i predstavlja značajan rizik od opasnosti i nesreće. Proizvođač ne snosi odgovornost za štete uzrokovane nepravilnom upotrebom ili nepravilnim rukovanjem. Proizvod nije namijenjen za komercijalnu upotrebu.

2. Korištena upozorenja i simboli

Sljedeća upozorenja i simboli koriste se u ovom Uputstvu za upotrebu, na ambalaži i na uređaju (gdje je to primjenjivo):

	**OPASNOST!** Upozorenje s ovim simbolom i signalnom riječju „OPASNOST“ označava neposrednu opasnu situaciju koja će, ako se ne izbjegne, rezultirati smrću ili teškim tjelesnim povredama.
	**UPOZORENJE!** Upozorenje s ovim simbolom i signalnom riječju „UPOZORENJE“ označava neposrednu opasnu situaciju koja bi, ako se ne izbjegne, mogla rezultirati smrću ili teškim tjelesnim povredama.
	**OPREZ!** Znak upozorenja s ovim simbolom i signalnom riječju „OPREZ“ označava potencijalnu opasnost koja, ako se ne izbjegne, može rezultirati lakšim ili umjerenim tjelesnim povredama.
	**POZOR!** Znak upozorenja s ovim simbolom i signalnom riječju „POZOR“ označava potencijalnu situaciju koja, ako se ne izbjegne, može rezultirati materijalnom štetom.
	**Napomena:** Napomena označava dodatne informacije koje olakšavaju korištenje uređaja.
	**Pročitajte upute.** Pročitajte sva uputstva za upotrebu i sigurnosne napomene prije upotrebe. Ako proizvod dajete drugim osobama na korištenje, uručite im svu njegovu prateću dokumentaciju.
	Jednosmjerna struja/napon
	Naizmjenična struja/napon
	Uređaj koristite samo u zatvorenom prostoru.
	Ovaj proizvod je u skladu sa zahtjevima važećih evropskih i nacionalnih direktiva.
	Električni uređaj / akumulator ne odlagati u kućni otpad!
	Zbrinite ambalažu na ekološki prihvatljiv način.
	Prilikom odvajanja otpada, molimo vas da obratite pažnju na označavanje ambalažnih materijala: Oni su označeni skraćenicama (a) i brojevima (b) sa sljedećim značenjima: 1-7: plastika, 20-22: papir i karton, 80-98: kompozitni materijali.
	Proizvod je opremljen litij-ionskim akumulatorom odnosno akumulator je priložen proizvodu.
	Ovaj proizvod je u skladu sa zahtjevima važećih evropskih i nacionalnih direktiva Republike Srbije.

3. Važne sigurnosne napomene

⚠ OPASNOST! ELEKTRIČNI UDAR!

- Prije upotrebe provjerite da li uređaj ima vanjska, vidljiva oštećenja. Nemojte koristiti uređaj koji je oštećen ili je (is)pao.
- Ne koristite multifunkcijsku stanicu s oštećenim mrežnim utikačem ili mrežnim kablom.
- Multifunkcijska stanica i trajno priključeni mrežni kabl ne smiju se popravljati. U slučaju kvara mora se zamijeniti kompletna multifunkcijska stanica.

- Popravke prepustite isključivo stručnom servisu. Ni pod kojim okolnostima ne smijete sami otvarati uređaj. Postupci koje ne izvodi kvalificirani stručnjak mogu dovesti do povreda/ozljeda.
- Prije priključivanja multifunkcijske stanice/brzog punjača na mrežnu utičnicu provjerite da li mrežni napon naveden u tehničkim podacima uređaja odgovara postojećem mrežnom naponu.
- Ne dodirujte multifunkcijsku stanicu, brzi punjač ili uređaj mokrim ili vlažnim rukama.
- Ne koristite multifunkcijsku stanicu s produžnim kablom, nego mrežni utikač multifunkcijske stanice priključite direktno u mrežnu utičnicu.
- Ne punite i ne koristite ovaj uređaj na otvorenom.

⚠ UPOZORENJE! OPASNOST OD TJELESNE POVREDE!

- Ne zamjenjujte pribor dok uređaj radi.
- Ne koristite uređaj za usisavanje vode ili drugih tečnosti.
- Ne koristite uređaj za usisavanje oštrih predmeta ili razbijenog stakla.
- Ne koristite uređaj za usisavanje zapaljenih šibica, užarenog pepela ili opušaka cigareta.
- Ne koristite uređaj za usisavanje hemijskih proizvoda, kamene prašine, gipsa, cementa ili drugih sličnih čestica.
- Uređaj nije prikladan za zapaljive i eksplozivne tvari ili hemijske i agresivne tečnosti.
- Uređaj uvijek čuvajte u zatvorenim prostorijama. Kako biste spriječili nesreće, nakon upotrebe čuvajte uređaj na suvom mjestu.
- U ekstremnim uslovima može doći do curenja iz ćelija aku-baterije. Ako tečnost dođe u kontakt sa kožom ili očima, zahvaćeno područje treba odmah isprati čistom vodom. Potražite liječničku pomoć.
- Ovaj uređaj mogu da koriste djeca od 8 i više godina kao i osobe sa umanjenim fizičkim, osjetilnim ili mentalnim sposobnostima ili koje nemaju iskustva i/ili znanja samo ako su pod nečijim nadzorom ili ako su upućene u sigurnu upotrebu uređaja te razumiju opasnosti koje su povezane s tim.
- Djeca se ne smiju igrati s uređajem. Čišćenje i održavanje uređaja ne smiju obavljati djeca ako nisu pod nadzorom.
- Obratite posebnu pozornost kada koristite uređaj na stepeništu.
- Zaštitite aku-bateriju od toplote, npr. i od dugotrajnog izlaganja sunčevoj svjetlosti, vatre, vode i vlage. Postoji opasnost od eksplozije.
- Koristite samo brzi punjač isporučen s ovim uređajem (SSLG 24 A1). Kod punjača koji je predviđen za određenu vrstu aku-baterija postoji opasnost od požara ako se koristi s drugim aku-baterijama.

- Koristite uređaj samo s aku-baterijama predviđenim za taj uređaj. Upotreba drugih akumulatora može dovesti do povreda i opasnosti od požara.
- Držite neupotrebljavanu aku-bateriju podalje od spajalica, kovanica, ključeva, eksera, vijaka ili drugih malih metalnih predmeta koji mogu uzrokovati premošćenje kontakata. Kratki spoj između kontakata aku-baterije može izazvati opekotine ili požar.
- U slučaju nepravilne upotrebe iz aku-baterije može isteći tečnost. Izbjegavajte dodir s njom. U slučaju dodira isperite vodom. Ako tečnost dospije u oči, dodatno potražite medicinsku pomoć. Iscurena tečnost iz akumulatora može izazvati iritacije kože ili opekotine.
- Ne koristite oštećenu ili izmijenjenu aku-bateriju. Oštećene ili izmijenjene aku-baterije mogu se ponašati nepredvidivo i dovesti do požara, eksplozije ili opasnosti od povreda.
- Ne izlažite aku-bateriju vatri niti visokim temperaturama. Vatra ili temperature iznad 130°C mogu izazvati eksploziju.

(!) POZOR! OPASNOST OD OŠTEĆENJA MATERIJALA!

- Koristite samo pribor/dodatke koje preporučuje proizvođač.
- Nikada ne nosite multifunkcijsku stanicu držeći je za mrežni kabl. Ne povlačite mrežni kabl kada želite pomjeriti multifunkcijsku stanicu.
- Uvijek uhvatite mrežni utikač multifunkcijske stanice kako biste je odvojili od napajanja električnom energijom.
- Ne postavljajte uređaj u blizinu radijatora, rerni ili drugih zagrijanih uređaja ili površina.
- Pazite uvijek na to da ventilacijski otvori budu slobodno dostupni. Blokirani protok zraka/vazduha može dovesti do pregrijavanja i oštećenja uređaja.
- Ne bacajte aku-bateriju u vatru i ne izlažite je visokim temperaturama. Postoji opasnost od eksplozije!
- Ne koristite uređaj bez postavljenog HEPA filtera.
- Nikada ne pokušavajte puniti nepunjive baterije.
- Nikada ne skladištite uređaj ako je u ispražnjenom stanju. Dugotrajno skladištenje u ispražnjenom stanju može uzrokovati trajno oštećenje aku-baterije. Ako se uređaj pospema/skladišti na duži vremenski period, nivo napunjenosti aku-baterije treba redovno provjeravati. Optimalno stanje punjenja nalazi se u okviru 50 - 80 %.

4. Opseg isporuke i pregled nakon transporta

- ♦ Izvadite sve dijelove uređaja i Uputstvo za upotrebu iz pakovanja.
- ♦ Uklonite sav materijal za pakiranje te eventualne folije i naljepnice.

Opseg isporuke uključuje sljedeće komponente (ilustracije/slike vidi na otklopnoj stranici):

- Usisavač za prašinu
- Usisna cijev (s funkcijom pregiba)
- Podna mlaznica (s velikim četkastim valjkom)
- Mlaznica za fuge (dvodijelna)
- Mlaznica za tapecirani namještaj (s malim četkastim valjkom)
- Kombinovana četka 2-u-1
- Valjak za tvrde podove
- 2-u-1 četka za čišćenje
- Držač pribora (dvodijelni)
- Multifunkcijska stanica (s funkcijom usisavanja i punjenja)
- Cijev za usisavanje
- Nastavak za usisavanje
- 5 x vrećica za usisivač
- Zamjenjiva aku-baterija
- Brzi punjač
- Uputstvo za upotrebu

Napomena

► Provjerite da li je isporuka potpuna i da li na proizvodu ima vidljivih oštećenja.

► U slučaju da je isporuka nepotpuna ili da proizvod ima oštećenja zbog neadekvatnog pakovanja ili transporta, obratite se servisnoj službi na dežurnoj telefonskoj liniji (vidi odjeljak **15.1. Servis**).

5. Opis uređaja

(Slike pogledajte na otklopnoj stranici)

1 Tipka za otključavanje aku-baterije
2 Aku-baterija (zamjenjiva)
3 Tipka za provjeru stanja aku-baterije
4 Indikator stanja napunjenosti aku-baterije
5 HEPA filter **Micro Filtration**
6 Filter od nehrđajućeg čelika
7 Spremnik za prljavštinu
8 Tipka za otpuštanje/deblokadu
9 Poklopac spremnika za prljavštinu
10 Obrtni regulator HEPA filtera **CLEANFILTER**
11 Brzi punjač
12 LED indikator punjenja (crveno/zeleno)
13 Vrećica za usisivač
14 Nastavak za usisavanje
15 Tipka za otpuštanje/deblokadu
16 Cijev za usisavanje
17 Tipka za otpuštanje/deblokadu
18 Multifunkcijska stanica (sa **18A** LED-om)
19 Poklopac pretinca za vrećicu usisivača
20 Kontakti za punjenje
21 Držač pribora
22 Poklopac pretinca za filter od pjenastog materijala
23 Tipka za otpuštanje/deblokadu
24 Mlaznica za fuge
25 Tipka za podešavanje (za nastavak četke kombinovane četke 2-u-1)
26 Kombinovana četka 2-u-1
27 Tipka za otpuštanje/deblokadu
28 Otključavanje/Zaključavanje četkastog valjka (mlaznica za tapecirani namještaj)
29 Tipka za otpuštanje/deblokadu
30 Mlaznica za tapecirani namještaj **UPHOLSTERY NOZZLE PRO**
31 Valjak za tvrde podove
32 Otključavanje/Zaključavanje četkastog valjka (podna mlaznica)
33 Prekidač za tepih /tvrdi pod
34 Četkasti valjak
35 Podna mlaznica **DYNAMIC POWER BRUSH**
36 Tipka za otpuštanje/deblokadu
37 Usisna cijev (s funkcijom pregiba)
38 Tipka za otključavanje (za funkciju pregiba)
39 Tipka za otpuštanje/deblokadu
40 Indikator režima rada
41 Indikator aku-baterije
42 Prikazni panel (indikator aku-baterije/režim rada)
43 Tipka režima rada
44 Prekidač Uključi/Isključi
45 2-u-1 četka za čišćenje

6. Tehnički podaci

Uređaj	
Ulazni napon	27 V ⎓
Ulazna struja	0,8 A
Potrošnja energije	400 W (podna mlaznica 40 W/mlaznica za tapecirani namještaj 12 W)

Aku-baterija	
Model	SA 24 4.0 A1
Kapacitet	4000 mAh/96 Wh
Aku-baterija (Litijum-jonska)	24 V ⎓ 6 ćelija, tip 21700, 6INR22/71
Vrijeme rada s potpuno napunjenom aku-baterijom s podnom mlaznicom	Nivo 1 (nisko): oko 42 minuta Nivo 2 (srednje): oko 24 minuta Nivo 3 (visoko): oko 10 minuta

Multifunkcijska stanica (s funkcijom usisavanja i punjenja)	
Model	SASAB 24 A1
Ulazni napon	230-240 V ~
Ulazna frekvencija izmjenične struje	50 Hz
Ulazna snaga (punjenje)	26 W
Izlazni napon	27,0 V ⎓
Izlazna struja (punjenje)	0,8 A
Izlazna snaga (usisavanje/punjenje)	600 W/21,6 W
Osigurač	T5A

Brzi punjač	
Model	SSLG 24 A1
Ulazni napon	220–240 V ~
Ulazna frekvencija izmjenične struje	50–60 Hz
Ulazna snaga	140 W

Brzi punjač	
Izlazni napon	27,0 V ⎓
Izlazna struja	4,5 A
Izlazna snaga	120 W
Klasa zaštite	II / ⧈ (dvostruka izolacija)
Osigurač	T5A

7. Prije prve upotrebe

7.1. Montaža uređaja

- Umetnite usisnu cijev **(37)** u podnu mlaznicu **(35)** tako da čujno nalegne uz zvuk klika (vidi sl. A).
- Postavite uređaj na usisnu cijev tako da čujno nalegne uz zvuk klika (vidi sl. B).
- Gurnite aku-bateriju **(2)** u uređaj tako da čujno nalegne u uređaju uz zvuk klika (vidi sl. C).

7.2. Montaža multifunkcijske stanice

ⓘ Napomena

- ► Postavite multifunkcijsku stanicu **(18)** u blizini mrežne utičnice.
- Postavite usisnu cijev **(16)** na multifunkcijsku stanicu tako da čujno nalegne uz zvuk klika (vidi sl. D).
- Postavite usisni nastavak **(14)** na usisnu cijev tako da čujno nalegne uz zvuk klika (vidi sl. D).
- Pričvrstite držač pribora **(21)** lijevo i desno na multifunkcijsku stanicu (vidi sl. D).
- Priključite mrežni utikač multifunkcijske stanice u mrežnu utičnicu.

8. Puštanje u rad

8.1. Informacije o aku-bateriji

ⓘ Napomena

- ► Ovaj uređaj može raditi sa svim aku-baterijama serije Silvercrest 24 V: SA 24 2.5 A1 - 2,5 Ah/SA 24 4.0 A1 - 4,0 Ah (vidi poglavlje **14. Naručivanje rezervnih dijelova**).
  Preporučuje se upotreba aku-baterije SA 24 4.0 A1.
- ► Prije prve upotrebe uređaja aku-baterija **(2)** mora biti potpuno napunjena.

♦ Stanje napunjenosti aku-baterije možete provjeriti direktno na aku-bateriji. Za to pritisnite tipku statusa aku-baterije **(3)**. Indikator stanja napunjenosti aku-baterije **(4)** svijetli zavisno od napunjenosti aku-baterije na sljedeći način:

Kapacitet aku-baterije >70 % do ≤ 100 %

Kapacitet aku-baterije >20 % do ≤ 70 %

Kapacitet aku-baterije ≤ 20 %

Napomena

► Uređaj je opremljen nadzorom temperature za zaštitu aku-baterije **(2)**. U rijetkim slučajevima, visoke temperature okoline mogu dovesti do prekida procesa punjenja odn. uzrokovati automatsko isključivanje uređaja:

– Na prikaznom panelu **(42)** tokom postupka punjenja prikazuje se poruka o grešci (vidi sl. E1). Proces punjenja se prekida i automatski nastavlja čim temperatura uređaja opadne.

– Na prikaznom panelu **(42)** tokom rada prikazuje se poruka o grešci (vidi sl. E1). U tom slučaju uređaj se automatski isključuje. Poruka o grešci (vidi sl. E1) prikazuje se još pet sekundi. Prije ponovnog uključivanja, ostavite uređaj da se ohladi oko 20 do 30 minuta.

8.2. Punjenje aku-baterije

s multifunkcijskom stanicom

♦ Postavite uređaj na multifunkcijsku stanicu **(18)** (vidi sl. F). Pritom vodite računa da kontakti za punjenje **(20)** multifunkcijske stanice i uređaja imaju potpun kontakt. Indikator aku-baterije **(41)** počinje žmirkati i postupak punjenja započinje.

♦ Nakon završetka postupka punjenja na indikatoru aku-baterije prikazuje se simbol (potpuno napunjeno). Indikator aku-baterije automatski se gasi nakon 2 minute.

s brzim punjačem

♦ Izvadite aku-bateriju **(2)** iz uređaja (vidi poglavlje **9.3. Demontaža uređaja i multifunkcijske stanice**) i umetnite je u isporučeni brzi punjač **(11)**.

♦ Priključite brzi punjač u mrežnu utičnicu. LED indikator punjenja **(12)** brzog punjača svijetli crveno i postupak punjenja započinje.

♦ Nakon završetka postupka punjenja LED indikator punjenja brzog punjača svijetli zeleno. Izvadite aku-bateriju iz brzog punjača i umetnite je u uređaj.

Indikatori aku-baterije

Na prikaznom panelu **(42)**, pored kružnog indikatora napretka, koriste se četiri različita indikatora aku-baterije **(41)**, koji tokom postupka punjenja prikazuju odgovarajuće stanje napunjenosti aku-baterije **(2)**:

Aku-baterija je potpuno napunjena.

Aku-baterija je napunjena oko 75 %.

Aku-baterija je napunjena oko 50 %.

Aku-baterija ima još samo malu preostalu napunjenost.

Napomena

► Kada je aku-baterija skoro prazna, indikator aku-baterije polako treperi dok se uređaj automatski ne isključi. Zatim ponovo napunite aku-bateriju.

► Ako indikator aku-baterije tokom postupka punjenja prikazuje poruku o grešci (vidi sl. E2), aku-baterija je oštećena. Tada zamijenite aku-bateriju (vidi poglavlje **14. Naručivanje rezervnih dijelova**).

► Tokom rada indikator aku-baterije prikazuje preostalo vrijeme rada aku-baterije u minutama i sekundama te kao kružni indikator preostalog vremena rada.

9. Rukovanje i rad

POZOR!

► Usisni otvori uređaja i podna mlaznica **(35)** te usisna cijev **(37)** moraju uvijek biti slobodni i ne smiju biti začepljeni. Začepljenja će dovesti do pregrijavanja i oštećenja motora.

► Prije upotrebe uređaja uvijek provjerite da li je HEPA filter **(5)** postavljen.

► Ne pokušavajte uspravno postaviti uređaj kada ga privremeno odložite ili ispustite iz ruke. Umjesto toga postavite uređaj na multifunkcijsku stanicu **(18)** ili ga položite na pod. U suprotnom se uređaj zbog visokog težišta može prevrnuti i oštetiti te eventualno prilikom prevrtanja oštetiti druge predmete (vidi sl. G).

9.1. Uključivanje uređaja

- Skinite uređaj sa multifunkcijske stanice **(18)**.
- Pritisnite prekidač Uključi/Isključi ⏻ **(44)** kako biste uključili uređaj. Prikazni panel **(42)** prikazuje indikator aku-baterije **(41)** i indikator režima rada **(40)**.

Napomena

- Nakon uključivanja uređaj se uvijek pokreće u režimu rada Nivo 1.

9.2. Odabir režima rada

Uređaj raspolaže s tri različita režima rada koja se razlikuju po usisnoj snazi i vremenu rada.

- Pritisnite tipku režima rada **(43)** kako biste odabrali režim rada:

Nivo 1 (nisko)

- Za usisavanje tvrdih podova, osjetljivih tepiha i podova prekrivenih tepihom kod slabije do srednje zaprljanosti.
- Uređaj troši manje energije aku-baterije pa je vrijeme rada duže.
- Vrijeme rada s potpuno napunjenom aku-baterijom oko 42 minute (s podnom mlaznicom **(35)**).

Nivo 2 (srednje)

- Za usisavanje tvrdih podova, podova prekrivenih tepihom i tepiha kod lagane do srednje zaprljanosti.
- Automatsko prepoznavanje tvrdih podova i tepiha. Pri prelasku između tvrdog poda i tepiha na prikaznom panelu **(42)** oko 4 sekunde prikazuje se odgovarajuća napomena. Pri prelasku s tvrdog poda na tepih povećava se brzina četkastog valjka **(34)**, odnosno pri prelasku s tepiha na tvrdi pod brzina se smanjuje kako bi se postigao bolji rezultat čišćenja.
- Vrijeme rada s potpuno napunjenom aku-baterijom oko 24 minute (s podnom mlaznicom).

Nivo 3 (visoko)

- Za usisavanje tvrdih podova, podova prekrivenih tepihom i tepiha kod jače zaprljanosti.
- Velika usisna snaga omogućava najbolje rezultate usisavanja uz kratko vrijeme rada.
- Vrijeme rada s potpuno napunjenom aku-baterijom oko 10 minuta (s podnom mlaznicom).

Napomena

- Za bolji rezultat čišćenja pritisnite prekidač za tepih / tvrdi pod **(33)** na podnoj mlaznici **(35)** prema dolje u položaj kako biste usisali životinjske dlake ili niti s tepiha (vidi sl. H). Za to odaberite režim rada Nivo 2. Za normalan rad ponovo pritisnite prekidač za tepih / tvrdi pod prema gore u položaj .

9.3. Demontaža uređaja i multifunkcijske stanice

Podna mlaznica

- Kako biste skinuli podnu mlaznicu **(35)** sa usisne cijevi **(37)** , držite pritisnutu tipku za otključavanje **(36)** i povucite podnu mlaznicu sa usisne cijevi (vidi sl. I).

Usisna cijev

- Kako biste skinuli usisnu cijev sa uređaja, držite pritisnutu tipku za otključavanje **(39)** i povucite usisnu cijev sa usisnog otvora uređaja.

Aku-baterija

- Kako biste izvadili aku-bateriju **(2)** iz uređaja, držite pritisnutu tipku za otključavanje aku-baterije **(1)** i izvucite aku-bateriju iz uređaja.

Cijev za usisavanje

- Kako biste skinuli usisnu cijev **(16)** sa multifunkcijske stanice, držite pritisnutu tipku za otključavanje **(17)** i povucite usisnu cijev sa multifunkcijske stanice.

Nastavak za usisavanje

- Kako biste skinuli nastavak za usisavanje **(14)** sa usisne cijevi, držite pritisnutu tipku za otključavanje **(15)** i povucite usisni nastavak sa usisne cijevi.

9.4. Upotreba dodatne opreme

Napomena

- Pribor možete koristiti prema potrebi sa ili bez usisne cijevi **(37)**. Za skidanje usisne cijevi pogledajte poglavlje **9.3. Demontaža uređaja i multifunkcijske stanice**.

U sadržaj isporuke uključene su tri različite mlaznice/četke za različite namjene:

a) Mlaznica za fuge

- Koristite dvodijelnu mlaznicu za fuge **(24)** za čišćenje uskih, teško dostupnih mjesta, npr. fuga ili uglova.

b) Kombinovana četka 2-u-1

– Kombinovana četka 2-u-1 **(26)** može se koristiti kao široka mlaznica ili kao četka. Držite pritisnutu tipku za podešavanje **(25)** na nastavku četke i pomjerajte je prema naprijed ili nazad prema potrebi. Koristite kombinovanu četku 2-u-1, npr. za usisavanje ladica ili pretinaca ili za uklanjanje prašine sa tastatura ili osjetljivih površina pomoću mekog nastavka četke.

c) Mlaznica za tapecirani namještaj

– Koristite mlaznicu za tapecirani namještaj **(30)** za usisavanje tekstilnih površina kao što su tapecirani namještaj, madraci ili autosjedala.

♦ Gurnite pribor na usisnu cijev ili na usisni otvor uređaja tako da čujno nalegne uz zvuk klika. Pritom pazite na pravilan položaj zaključavanja.

♦ Za skidanje pribora držite pritisnutu odgovarajuću tipku za otključavanje **(23/(27)/29)** na priboru i skinite pribor sa usisne cijevi ili sa usisnog otvora uređaja.

Valjak za tvrde podove

– Koristite valjak za tvrde podove **(31)** za usisavanje osjetljivih površina tvrdih podova koje se lako mogu izgrebati.

♦ Skinite podnu mlaznicu **(35)** sa usisne cijevi **(37)**, odnosno sa uređaja (vidi poglavlje **9.3. Demontaža uređaja i multifunkcijske stanice**).

♦ Otključajte četkasti valjak **(34)** okretanjem mehanizma za otključavanje četkastog valjka **(32)** u smjeru simbola 🔓 (otvoreno). Izvucite četkasti valjak iz podne mlaznice (vidi sl. X).

♦ Umetnite valjak za tvrde podove u podnu mlaznicu.

♦ Zaključajte valjak za tvrde podove okretanjem mehanizma za zaključavanje valjka za tvrde podove u smjeru simbola 🔒 (zatvoreno) (vidi sl. X).

ⓘ Napomena

► Pri upotrebi valjka za tvrde podove automatsko prepoznavanje tvrdih podova i tepiha u režimu rada Nivo 2 nije moguće.

Usisna cijev s funkcijom pregiba

– Koristite usisnu cijev **(37)** s funkcijom pregiba, npr. za usisavanje ispod namještaja i uklanjanje prljavštine sa teško dostupnih mjesta.

♦ Pritisnite tipku za otključavanje **(38)** na stražnjoj strani usisne cijevi i savijte je pod željenim uglom (vidi sl. J).

♦ Ako ponovo želite koristiti ravnu usisnu cijev, vratite je u ravni položaj tako da čujno nalegne uz zvuk klika.

9.5. Automatsko isključivanje

Uređaj je opremljen funkcijom automatskog isključivanja:

– Ako se četkasti valjak **(34)/valjak za tvrde podove (31)** blokira, podna mlaznica **(35)** se automatski isključuje. Na prikaznom panelu **(42)** prikazuje se odgovarajuća poruka o grešci (vidi sl. K1). U međuvremenu uređaj nastavlja usisavati.

– Ako je HEPA filter **(5)** začepljen, podna mlaznica se automatski isključuje. Na prikaznom panelu se jednu minutu prikazuje odgovarajuća poruka o grešci (vidi sl. K2). Uređaj prestaje usisavati.

♦ Isključite uređaj i uklonite blokadu četkastog valjka/valjka za tvrde podove odnosno očistite HEPA filter (vidi poglavlje **10.1. Pražnjenje spremnika za prljavštinu i čišćenje filtera**).

♦ Ponovo uključite uređaj. Podna mlaznica ponovo radi normalno.

9.6. Nakon upotrebe

♦ Nakon upotrebe pritisnite prekidač Uključi/Isključi ⏻ **(44)** kako biste isključili uređaj. Prikazni panel **(42)** se gasi.

♦ Po potrebi skinite pribor sa uređaja i postavite ga radi pospremanja na držač pribora **(21)** (vidi sl. L).

♦ Postavite uređaj na multifunkcijsku stanicu **(18)** (vidi sl. F). Postupak punjenja i pražnjenja pokreće se automatski.

10. Čišćenje i održavanje

⚠ UPOZORENJE!

► Prije svakog čišćenje, isključite uređaj.

10.1. Pražnjenje spremnika za prljavštinu i čišćenje filtera

ⓘ Napomena

► Ispraznite spremnik za prljavštinu **(7)** i očistite filter od nehrđajućeg čelika **(6)** i HEPA filter **(5)** čim nivo napunjenosti spremnika za prljavštinu dostigne oznaku **MAX**.

► Okrenite obrtni regulator HEPA filtera **CLEANFILTER (10)** u poklopcu spremnika za prljavštinu **(9)** deset puta u smjeru kazaljke na satu kako biste tokom rada uklonili prljavštinu sa HEPA filtera bez potrebe da ga vadite iz spremnika za prljavštinu (vidi sl. M). Ipak, otprilike svake četiri sedmice provedite temeljno čišćenje filtera kako je opisano u nastavku.

Spremnik za prljavštinu

- Postavite uređaj na multifunkcijsku stanicu **(18)** (vidi sl. F). Kada je uređaj pravilno uglavljen na multifunkcijskoj stanici, započinje automatsko pražnjenje. LED indikator **(18A)** treperi zeleno. Automatsko pražnjenje odvija se u tri ciklusa od po 5 sekundi, s razmakom od 3 sekunde. Kada je automatsko pražnjenje završeno, LED indikator svijetli zeleno dvije minute, a zatim se gasi.
- Alternativno držite spremnik za prljavštinu iznad kante za otpatke i pritisnite tipku za otključavanje **(8)**. Poklopac spremnika za prljavštinu se otvara i sadržaj se prazni u kantu za otpatke (vidi sl. N). Nakon toga zatvorite poklopac spremnika za prljavštinu.

Filter

- Kako biste skinuli spremnik za prljavštinu sa uređaja, okrenite ga u smjeru simbola (otvoreno) dok se ne odvoji od uređaja (vidi sl. O).
- Izvadite filter od nehrđajućeg čelika iz spremnika za prljavštinu tako da ga povučete za ručku iz spremnika za prljavštinu (vidi sl. P).
- Izvadite HEPA filter iz filtera od nehrđajućeg čelika tako da uhvatite otvor HEPA filtera i izvučete ga iz filtera od nehrđajućeg čelika (vidi sl. Q).
- Isperite HEPA filter i filter od nehrđajućeg čelika hladnom ili mlakom vodom. Ostavite HEPA filter i filter od nehrđajućeg čelika da se potpuno osuše na zraku/vazduhu prije nego što ih vratite u spremnik za prljavštinu (vidi sl. R).
- Umetnite filter od nehrđajućeg čelika u spremnik za prljavštinu i pritisnite ga do kraja prema dolje. Pritom obratite pažnju na različito velike blokade na filteru od nehrđajućeg čelika. Filter od nehrđajućeg čelika može se zbog tih blokada umetnuti u spremnik za prljavštinu samo u jednom položaju.

Napomena

► Nemojte okretati filter od nehrđajućeg čelika kada ga umećete u spremnik za prljavštinu. Obratite pažnju na oznake strelice i tačke na filteru od nehrđajućeg čelika i na spremniku za prljavštinu kako biste filter od nehrđajućeg čelika pravilno umetnuli (vidi sl. S).

- Umetnite HEPA filter u filter od nehrđajućeg čelika (vidi sl. S).
- Vratite spremnik za prljavštinu u uređaj i okrenite ga u smjeru simbola (zatvoreno) dok čvrsto ne nalegne u uređaju (vidi sl. T).

10.2. Zamjena vrećice za usisivač

Napomena

► Koristite vrećice za usisivač Swirl Y 05* za multifunkcijsku stanicu **(18)** (*Swirl® i Y 05® su registrirani zaštitni znakovi kompanije iz Melitta grupe i nisu povezani s društvom Lidl Stiftung & Co. KG niti s društvom Kompernaß Handelsgesellschaft mbH).

► Kada je vrećica za usisivač **(13)** puna, LED indikator **(18A)** na multifunkcijskoj stanici svijetli crveno. LED indikator se gasi kada se vrećica za usisivač zamijeni.

- Otvorite poklopac **(19)** pretinca za vrećicu usisivača na desnoj strani multifunkcijske stanice pritiskom na zatvarač prema dole. Skinite poklopac sa multifunkcijske stanice (vidi sl. U).
- Pritisnite držač vrećice za usisivač prema dole i izvadite vrećicu za usisivač (vidi sl. V).
- Umetnite novu odgovarajuću vrećicu za usisivač u držač. Pritisnite držač prema gore dok čujno ne nalegne uz zvuk klika.
- Vratite poklopac na multifunkcijsku stanicu.

Napomena

► Po potrebi izvadite i očistite filter od pjenastog materijala na dnu pretinca za vrećicu usisivača. Informacije o čišćenju potražite u poglavlju **10.3. Čišćenje filtera od pjenastog materijala**.

10.3. Čišćenje filtera od pjenastog materijala

- Otvorite poklopac pretinca filtera od pjenastog materijala **(22)** na lijevoj strani multifunkcijske stanice **(18)** pritiskom na zatvarač prema dole. Skinite poklopac sa multifunkcijske stanice (vidi sl. W).
- Izvadite filter od pjenastog materijala iz pretinca (vidi sl. W) i isperite ga hladnom ili mlakom vodom.
- Ostavite filter od pjenastog materijala da se potpuno osuši na zraku/vazduhu prije nego što ga vratite u multifunkcijsku stanicu.
- Vratite poklopac na multifunkcijsku stanicu.

10.4. Čišćenje četkastog valjka i valjka za tvrde podove

(!) POZOR!

► Koristite uređaj samo s pravilno montiranim četkastim valjkom **(34)** / valjkom za tvrde podove **(31)**, odnosno s malim četkastim valjkom u mlaznici za tapecirani namještaj **(30)**.

(i) Napomena

► Redovno čistite četkasti valjak / valjak za tvrde podove u podnoj mlaznici **(35)** i mali četkasti valjak u mlaznici za tapecirani namještaj kako biste osigurali pravilan rad uređaja i spriječili kvarove.

► Ostavite četkasti valjak da radi u praznom hodu oko 20 sekundi u podnoj mlaznici kako biste uklonili većinu dlaka i niti sa čekinja četkastog valjka.

- Skinite podnu mlaznicu/mlaznicu za tapecirani namještaj sa usisne cijevi **(37)** odnosno sa uređaja (vidi poglavlje **9.3. Demontaža uređaja i multifunkcijske stanice**).
- Otključajte (mali) četkasti valjak / valjak za tvrde podove tako što ćete otključavanje četkastog valjka **(32)**/**(28)** okrenuti u smjeru simbola 🔓 (otvaranje). Izvucite četkasti valjak / valjak za tvrde podove iz podne mlaznice, odnosno mali četkasti valjak iz mlaznice za tapecirani namještaj (vidi sl. X).
- Presijecite niti i dlake duž čekinja (malog) četkastog valjka, odnosno duž valjka za tvrde podove, pomoću 2-u-1 četke za čišćenje **(45)**. Uklonite niti i dlake s (malog) četkastog valjka, odnosno s valjka za tvrde podove. Ovaj postupak provodite redovno, najmanje jednom sedmično. Pri tome posebno obratite pažnju na rubove četkastog valjka / valjka za tvrde podove. Uklonite niti i dlake i s pogonskog vratila podne mlaznice / mlaznice za tapecirani namještaj (vidi sl. X).
- Umetnite četkasti valjak / valjak za tvrde podove u podnu mlaznicu, odnosno mali četkasti valjak u mlaznicu za tapecirani namještaj.
- Zaključajte (mali) četkasti valjak / valjak za tvrde podove tako što ćete zaključavanje četkastog valjka okrenuti u smjeru simbola 🔒 (zatvaranje) (vidi sl. X).

10.5. Čišćenje uređaja i multifunkcijske stanice

⚠ OPASNOST!

► Prije čišćenja odvojite multifunkcijsku stanicu **(18)** od električne mreže. Po potrebi izvadite aku-bateriju **(2)** iz uređaja. Postoji opasnost od strujnog udara!

(!) POZOR!

► Ne koristite agresivna, hemijska ili abrazivna sredstva za čišćenje. U protivnom mogu se oštetiti površine uređaja i multifunkcijske stanice.

► Pazite da tokom čišćenja vlaga ne prodre u uređaj i multifunkcijsku stanicu kako biste izbjegli nepopravljiva oštećenja.

- Kućište uređaja, površinu multifunkcijske stanice i pribor čistite blago navlaženom krpom. Kod tvrdokornih prljavština, nanesite blagi deterdžent na manju krpu.
- Temeljito posušite sve dijelove prije ponovne upotrebe ili pospremanja uređaja.

11. Otklanjanje smetnji/grešaka

Problem	Uzrok	Rješenje
Uređaj se ne može uključiti.	Aku-baterija **(2)** je potpuno ispražnjena.	Napunite aku-bateriju (vidi poglavlje **8.2. Punjenje aku-baterije**).

Problem	Uzrok	Rješenje
Uređaj se ne može uključiti.	Aku-baterija je neispravna.	Zamijenite aku-bateriju novom aku-baterijom (vidi poglavlje **14. Naručivanje rezervnih dijelova**).
Uređaj se ne može napuniti.	Uređaj nije potpuno povezan s kontaktima za punjenje **(20)** multifunkcijske stanice **(18)**.	Provjerite da li kontakti za punjenje uređaja i kontakti za punjenje multifunkcijske stanice imaju potpun kontakt.
Uređaj se ne može napuniti.	Multifunkcijska stanica nije priključena na napajanje električnom energijom.	Priključite mrežni utikač multifunkcijske stanice u mrežnu utičnicu.
Uređaj ne usisava.	Uređaj nije uključen.	Uključite uređaj.
	Četkasti valjak **(34)**/valjak za tvrde podove **(31)** je blokiran.	Uklonite blokadu četkastog valjka/valjka za tvrde podove i zatim uključite uređaj.
	Usisni otvor/podna mlaznica **(35)** ili usisna cijev **(37)** su začepljeni/blokirani.	Isključite uređaj i uklonite eventualna začepljenja/blokade iz usisnog otvora/podne mlaznice ili usisne cijevi.
	Spremnik za prljavštinu **(7)** je pun/HEPA filter **(5)** je jako zaprljan ili začepljen.	Očistite spremnik za prljavštinu/HEPA filter (vidi poglavlje **10.1. Pražnjenje spremnika za prljavštinu i čišćenje filtera**).
Uređaj se automatski isključuje.	Aku-baterija je pregrijana.	Ostavite uređaj da se hladi oko 20-30 minuta prije nego što ga ponovo uključite.
	HEPA filter je začepljen.	Očistite spremnik za prljavštinu/HEPA filter (vidi poglavlje **10.1. Pražnjenje spremnika za prljavštinu i čišćenje filtera**).
Multifunkcijska stanica ne pokreće automatsko pražnjenje.	Multifunkcijska stanica nije priključena na napajanje električnom energijom.	Priključite mrežni utikač multifunkcijske stanice u mrežnu utičnicu.

ⓘ Napomena

► Ako problem ne možete riješiti pomoću gore navedenih koraka, obratite se servisnoj liniji za pomoć (vidi poglavlje **15.1. Servis**).

12. Pospremanje

ⓘ POZOR!

► Nikada ne skladištite uređaj ako je u ispražnjenom stanju. Dugotrajno skladištenje u ispražnjenom stanju može uzrokovati trajno oštećenje aku-baterije. Ako se uređaj posprema/skladišti na duži vremenski period, nivo napunjenosti aku-baterije treba redovno provjeravati. Optimalno stanje punjenja nalazi se u okviru 50 - 80 %.

- Kada ne koristite uređaj, postavite ga na multifunkcijsku stanicu **(18)**.
- Pribor za pospremanje postavite na držač pribora **(21)** (vidi sl. L).
- Čuvajte uređaj na suvom mjestu, bez prašine i bez direktnog izlaganja sunčevoj svjetlosti.

13. Odlaganje otpada

13.1. Odlaganje u otpad ambalaže



Simbol precrtane kante za smeće na točkićima znači da se ovaj uređaj ne smije odlagati s kućnim otpadom na kraju svog vijeka trajanja. Uređaj se mora odnijeti na određena mjesta za sakupljanje, centre za recikliranje ili postrojenja za odlaganje otpada.

Molimo vas da izbrišete sve lične podatke prije vraćanja uređaja u takve centre.

Prije vraćanja starog uređaja, molimo vas da uklonite sve baterije ili akumulatore koji nisu u njemu, kao i sve lampice koje se mogu ukloniti bez oštećenja, i odložite ih na posebno mjesto za prikupljanje.

Ako uređaj sadrži trajno ugrađenu bateriju, molimo vas da to naznačite prilikom odlaganja.

Ambalaža je napravljena od materijala koji se mogu odložiti u vašem lokalnom centru za reciklažu.

Odložite ambalažu na ekološki odgovoran način.

13.2. Odlaganje u otpad baterija



Baterije/akumulatori moraju se tretirati kao opasni otpad i stoga ih nadležna tijela (trgovci na malo, specijalizirani trgovci, javne opštinske vlasti, preduzećaa za odlaganje komercijalnog otpada) moraju odložiti na ekološki prihvatljiv način.
Baterije/punjive baterije mogu sadržavati otrovne teške metale.

Teški metali koji su sadržani označeni su slovima ispod simbola: Cd = kadmijum, Hg = živa, Pb = olovo.

Stoga, baterije/punjive baterije nemojte bacati u kućni otpad, već ih odnesite na posebno mjesto za sakupljanje.

Baterije/punjive baterije vraćajte tek kada su potpuno ispražnjene.

14. Naručivanje rezervnih dijelova

Rezervne dijelove za ovaj proizvod možete uvijek naručiti online na **www.kompernass.com**.

Skenirajte QR kod sa svojim pametnim telefonom/tabletom. Ovaj QR kod će vas direktno odvesti na našu web stranicu gdje možete pregledati i naručiti dostupne rezervne dijelove.

Napomena

- Ukoliko imate bilo kakvih problema s vašom online narudžbom, možete kontaktirati naš servisni centar telefonom ili e-poštom.
- Uvijek navedite broj artikla (IAN) 530070_2601 uz vašu narudžbu.
- Imajte na umu da online naručivanje rezervnih dijelova nije dostupno za sve zemlje isporuke.

15. Garancija preduzeća Kompernass Handels GmbH

Poštovani kupci,

Na ovaj uređaj imate garanciju od 3 godine od datuma kupnje. U slučaju da ovaj proizvod ima nedostataka i grešaka, imate zakonsko pravo na poduzimanje mjera protiv prodavatelja proizvoda. Ta u nastavku opisana zakonska prava nisu ograničena našom garancijom.

Uslovi garancije

Garantni rok počinje teći od datuma kupovine. Molimo vas da sačuvate fiskalni račun. On je potreban kao dokaz o kupovini. Ako se u roku tri godine od datuma kupovine na ovom proizvodu pojavi greška u materijalu ili fabrička greška, mi ćemo ga – po svojem nahođenju – besplatno popraviti, zamijeniti ili ćemo vam vratiti novac od kupovine. Ova garancijska usluga zahtijeva da se neispravan uređaj i dokaz o kupovini (fiskalni račun) predoče u roku od tri godine, zajedno s kratkim opisom greške i navodom kada se ona pojavila.

Ako je greška pokrivena našom garancijom, dobit ćete popravljeni ili novi proizvod. Nakon popravka ili zamjene proizvoda ne počinje teći novi garantni rok.

Garantni rok i zakonska prava iz garancije

Garantni rok se ne produžava garancijom. To se odnosi i na zamijenjene i popravljene dijelove. Sva oštećenja ili nedostaci koji postoje u trenutku kupovine moraju se prijaviti odmah nakon raspakivanja. Popravke potrebne nakon isteka garantnog roka morate platiti.

Opseg garancije

Uređaj je pažljivo proizveden u skladu sa strogim smjernicama za kvalitet i temeljito testiran prije isporuke.

Ovaj uređaj je konstruisan za vijek trajanja od najmanje 3 godine pri namjenskoj upotrebi. Ako se u tom periodu pojavi kvar koji utiče na upotrebljivost uređaja, dobit ćete zamjenu ili popravku.

Ova garancija ne važi ako je proizvod oštećen, nepravilno korišten ili nepravilno održavan. Za pravilnu upotrebu proizvoda morate precizno slijediti sve upute u Uputstvu za upotrebu. Upotreba i radnje koje se ne preporučuju ili na koje se upozorava u Uputstvu za upotrebu moraju se strogo izbjegavati.

Proizvod je namijenjen samo za privatnu, nekomercijalnu upotrebu. Garancija ne važi u slučajevima zloupotrebe, nepravilnog rukovanja, upotrebe sile i popravki koje nije izvršio naš ovlašteni servisni centar.

Postupak za reklamaciju

Da biste osigurali brzu obradu vašeg zahtjeva, slijedite ove upute:

- Za sve upite, molimo vas da pripremite fiskalni račun i broj artikla (IAN) 530070_2601 kao dokaz o kupovini.
- Broj artikla možete pronaći na tipskoj pločici proizvoda, gravuri na proizvodu, naslovnoj stranici Uputstva za upotrebu (dolje lijevo) ili naljepnici na stražnjoj ili donjoj strani proizvoda.
- U slučaju kvarova ili drugih nedostataka, prvo se **telefonski** obratite servisnom odjelu navedenom u nastavku ili porukom putem **e-pošte**.
- Ako se utvrdi da je proizvod neispravan, možete ga poslati besplatno na adresu servisa koju ste dobili, prilažući dokaz o kupovini (fiskalni račun) uz opis kvara i navoda kada se isti pojavio.

15.1. Servis

(BA) **Servis za Bosnu**

Tel.: 0800 82912

E-pošta: kompernass@lidl.de

IAN 530070_2601

15.2. Uvoznik

KOMPERNASS HANDELS GMBH

BURGSTRASSE 21

44867 BOCHUM

NJEMAČKA

www.kompernass.com

Sadržaj

1. Namenska upotreba 102

2. Korišćene napomene upozorenja i simboli 102

3. Važne bezbednosne napomene 102

4. Obim isporuke i pregled posle transporta 104

5. Opis aparata 105

6. Tehnički podaci 105

7. Pre prvog puštanja u rad 106

7.1. Montaža aparata . . . 106

7.2. Montaža višenamenske stanice . . . 106

8. Puštanje u rad 106

8.1. Informacije o akumulatoru . . . 106

8.2. Punjenje akumulatora . . . 107

9. Rukovanje i rad 107

9.1. Uključivanje aparata . . . 108

9.2. Izbor režima rada . . . 108

9.3. Demontaža aparata i višenamenske stanice . . . 108

9.4. Upotreba pribora . . . 108

9.5. Automatsko isključivanje . . . 109

9.6. Nakon upotrebe . . . 109

10. Čišćenje i održavanje 110

10.1. Pražnjenje posude za prljavštinu i čišćenje filtera . . . 110

10.2. Zamena kese za usisivač . . . 110

10.3. Čišćenje penastog filtera . . . 111

10.4. Čišćenje valjak-četke i valjka za tvrde podove . . . 111

10.5. Čišćenje aparata i višenamenske stanice . . . 111

11. Otklanjanje grešaka 112

12. Čuvanje 113

13. Odlaganje 113

13.1. Odlaganje uređaja i ambalaže . . . 113

13.2. Odlaganje baterija . . . 113

14. Poručivanje rezervnih delova 113

15. Servis 114

16. Garancija i garantni list 114

1. Namenska upotreba

Aparat sme da se koristi samo za čišćenje suvih površina i usisavanje suve prljavštine. Ovim aparatom ne smeju da se usisavaju ljudi ili životinje. Svaka druga upotreba ili promena aparata važi kao nenamenska i krije znatne opasnosti od nezgoda. Proizvođač ne preuzima odgovornost za oštećenja nastala usled nenamenske upotrebe ili pogrešnog rukovanja. Aparat nije namenjen za komercijalnu upotrebu.

2. Korišćene napomene upozorenja i simboli

U ovom uputstvu za upotrebu, na pakovanju i aparatu, se koriste sledeće napomene upozorenja i simboli (ukoliko je primenjivo):

⚠	**OPASNOST!** Napomena upozorenja sa ovim simbolom i rečju upozorenja „OPASNOST“ označava neposredno predstojeću opasnu situaciju koja dovodi do smrti ili teške povrede, ako se ne izbegne.
⚠	**UPOZORENJE!** Napomena upozorenja sa ovim simbolom i rečju upozorenja „UPOZORENJE“ označava moguću opasnu situaciju koja bi mogla da dovede do smrti ili teške povrede, ako se ne izbegne.
⚠	**OPREZ!** Napomena upozorenja sa ovim simbolom i rečju upozorenja „OPREZ“ označava moguću opasnu situaciju koja bi mogla da dovede do neznatne ili umerene povrede, ako se ne izbegne.
!	**PAŽNJA!** Napomena upozorenja sa ovim simbolom i rečju upozorenja „PAŽNJA“ označava moguću situaciju koja bi mogla da dovede do materijalne štete, ako se ne izbegne.
i	**Napomena:** Napomena označava dodatne informacije koje olakšavaju rukovanje aparatom.
	Pročitajte uputstvo. Pre korišćenja proizvoda obratite pažnju na sve napomene vezano za rukovanje i bezbednost. Predajte svu dokumentaciju prilikom prosleđivanja proizvoda trećim licima.
⎓	Jednosmerna struja/jednosmerni napon
~	Naizmenična struja/naizmenični napon
	Koristite aparat samo u unutrašnjim prostorijama.
CE	Ovaj proizvod ispunjava zahteve važećih evropskih i nacionalnih direktiva.
	Električni uređaj / akumulator ne odlagati u kućni otpad!
	Predajte ambalažu na odlaganje na ekološki prihvatljiv način.
b a	Obratite pažnju na oznake ambalažnih materijala prilikom razdvajanja otpada: Materijali ambalaže označeni su kraticama (a) i brojkama (b) sljedećeg značenja: 1-7: Plastika, 20-22: Papir i karton, 80-98: Kompozitni materijali.
UN 3481	Proizvod je opremljen litijum-jonskim akumulatorom odnosno akumulator je priložen proizvodu.
	Ovim znakom se potvrđuje, da je ovaj uređaj u skladu sa srpskim zahtevima za bezbednost proizvoda.

3. Važne bezbednosne napomene

⚠ OPASNOST! ELEKTRIČNI UDAR!

- Prekontrolišite aparat pre upotrebe na spoljna vidljiva oštećenja. Ne koristite aparat koji je oštećen ili pao.
- Ne koristite višenamensku stanicu sa oštećenim mrežnim utikačem ili električnim kablom.
- Višenamenska stanica i fabrički priključen električni kabl ne smeju da se popravljaju. U slučaju kvara, kompletna višenamenska stanica mora da se zameni.

- Pobrinite se da popravke obavlja isključivo specijalizovana radionica. Ni u kom slučaju ne otvarajte aparat sami. Intervencije koje ne obavlja specijalizovano preduzeće, mogu da dovedu do povreda.
- Pre priključivanja višenamenske stanice/ brzog punjača na mrežnu utičnicu, uverite se da napon koji je zabeležen u tehničkim podacima odgovara mrežnom naponu.
- Ne dodirujte višenamensku stanicu, brzi punjač ili uređaj mokrim ili vlažnim rukama.
- Ne koristite višenamensku stanicu sa produžnim kablom, već priključite mrežni utikač višenamenske stanice direktno u mrežnu utičnicu.
- Ne punite odnosno ne koristite ovaj aparat na otvorenom prostoru.

⚠ UPOZORENJE! OPASNOST OD POVREDA!

- Ne zamenjujte delove pribora kada aparat radi.
- Ne koristite aparat za usisavanje vode ili drugih tečnosti.
- Ne koristite aparat za usisavanje šiljatih predmeta ili staklenih krhotina.
- Ne koristite aparat za usisavanje zapaljenih šibica, tinjajućeg pepela ili opušaka od cigareta.
- Ne koristite aparat za usisavanje hemijskih proizvoda, kamene prašine, gipsa, cementa ili drugih sličnih čestica.
- Aparat nije pogodan za zapaljive ili eksplozivne materije ili hemijske i agresivne tečnosti.
- Skladištite aparat uvek u zatvorenom prostoru. Da biste sprečili nezgode, čuvajte aparat na suvom mestu nakon upotrebe.
- Pod ekstremnim uslovima može da se pojavi curenje iz ćelija akumulatora. U slučaju kontakta tečnosti sa kožom ili očima, odmah isperite mesto kontakta čistom vodom. Obratite se lekaru.
- Ovim aparatom smeju da rukuju deca starija od 8 godina, kao i osobe sa smanjenim fizičkim, senzornim ili mentalnim sposobnostima ili sa nedostatkom iskustva i znanja, ako su pod nadzorom ili su im data uputstva za rukovanje aparatom na bezbedan način i ako razumeju opasnosti do kojih može da dođe.
- Deca ne smeju da se igraju aparatom. Deca ne smeju da čiste i obavljaju korisničko održavanje aparata bez nadzora.
- Budite posebno oprezni kada koristite aparat na stepenicama.
- Čuvajte akumulator od toplote, npr. od trajnog izlaganja suncu, vatri, vodi i vlazi. Postoji opasnost od eksplozije.
- Koristite samo brzi punjač isporučen uz ovaj uređaj (SSLG 24 A1). Kod punjača koji je predviđen za određenu vrstu akumulatora postoji opasnost od požara ako se koristi sa drugim akumulatorima.
- Koristite aparat samo sa predviđenim akumulatorima. Korišćenje nekih drugih akumulatora može da dovede do povreda i opasnosti od požara.

- Akumulator koji ne koristite, držite podalje od kancelarijskih spajalica, kovanica, ključeva, eksera, vijaka ili drugih sitnih metalnih predmeta, jer mogu da izazovu kratak spoj između kontakata. Kratak spoj između kontakata akumulatora može da ima za posledicu opekotine ili požar.
- U slučaju pogrešne primene, tečnost može da iscuri iz akumulatora. Izbegavajte kontakt sa iscurelom tečnošću. Ako slučajno dođete u kontakt sa tečnošću, isperite je vodom. Ako tečnost dospe u oči, obratite se i lekaru. Iscurela tečnost iz akumulatora može da dovede do iritacije kože ili opekotina.
- Ne koristite oštećen ili izmenjen akumulator. Oštećeni ili izmenjeni akumulatori mogu da se ponašaju nepredvidivo i da dovedu do požara, eksplozije ili povreda.
- Ne izlažite akumulator vatri ili previsokim temperaturama. Vatra ili temperature preko 130 °C mogu da izazovu eksploziju.

(!) PAŽNJA! MATERIJALNA ŠTETA!

- Koristite samo delove pribora koje je preporučio proizvođač.
- Nikada ne nosite višenamensku stanicu za električni kabl. Ne vucite za električni kabl kada želite da pomerite višenamensku stanicu.
- Uvek uhvatite mrežni utikač višenamenske stanice da biste je isključili iz struje.
- Ne ostavljate aparat pored grejnih tela, pećnica ili drugih vrućih uređaja ili površina.
- Uvek vodite računa da su otvori za ventilaciju slobodni. Blokirana cirkulacija vazduha može da dovede do pregrevanja i oštećenja aparata.
- Ne bacajte akumulator u vatru i ne izlažite ga visokoj temperaturi. Postoji opasnost od eksplozije!
- Ne koristite aparat bez umetnutog HEPA filtera.
- Nikada ne pokušavajte da punite baterije koje nisu punjive.
- Nikada ne skladištite aparat u ispražnjenom stanju. Duže skladištenje u ispražnjenom stanju može da dovede do trajnog oštećenja akumulatora. Kada se aparat skladišti na duže vreme, stanje napunjenosti akumulatora mora redovno da se kontroliše. Optimalno stanje napunjenosti je između 50% i 80%.

4. Obim isporuke i pregled posle transporta

- ♦ Izvadite sve delove aparata i uputstvo za upotrebu iz ambalaže.
- ♦ Uklonite sav ambalažni materijal, kao i folije i nalepnice ako postoje.

Obim isporuke se sastoji od sledećih komponenti (pogledajte slike na preklopnoj strani):

- Usisivač
- Cev za usisavanje (sa funkcijom savijanja)
- Podna mlaznica (sa velikom valjak-četkom)
- Mlaznica za fuge (dvodelna)
- Mlaznica za tapacirani nameštaj (sa malom valjak-četkom)
- Kombinovana četka 2 u 1
- Valjak za tvrde podove
- Četkica za čišćenje 2 u 1
- Držač pribora (dvodelni)

- Višenamenska stanica (sa funkcijom pražnjenja i punjenja)
- Cev za pražnjenje
- Nastavak za cev za pražnjenje
- 5 x kesa za usisivač
- Zamenjivi akumulator
- Brzi punjač
- Uputstvo za upotrebu

Napomena

► Proverite da li je sadržaj isporuke potpun i da li ima vidljivih oštećenja.

► Obratite se dežurnoj servisnoj službi u slučaju nepotpunog sadržaja isporuke ili oštećenja izazvanih lošom ambalažom ili transportom (pogledajte poglavlje **15. Servis**).

5. Opis aparata

(Pogledajte slike na preklopnoj strani)

1 Taster za deblokadu akumulatora
2 Akumulator (zamenjivi)
3 Taster za stanje akumulatora
4 Indikator stanja napunjenosti akumulatora
5 HEPA filter **Micro Filtration**
6 Filter od nerđajućeg čelika
7 Posuda za prljavštinu
8 Taster za deblokadu
9 Poklopac posude za prljavštinu
10 Okretno dugme HEPA filtera **CLEANFILTER**
11 Brzi punjač
12 LED lampica za kontrolu napunjenosti (crvena/zelena)
13 Kesa za usisivač
14 Nastavak za cev za pražnjenje
15 Taster za deblokadu
16 Cev za pražnjenje
17 Taster za deblokadu
18 Višenamenska stanica (sa **18A** LED diodom)
19 Poklopac pregrade za kesu za usisivač
20 Kontakti za punjenje
21 Držač pribora
22 Poklopac pregrade za penasti filter
23 Taster za deblokadu
24 Mlaznica za fuge
25 Taster za podešavanje (za nastavak sa kombinovanom četkom 2 u 1)
26 Kombinovana četka 2 u 1
27 Taster za deblokadu
28 Deblokada/blokada valjak-četke (mlaznica za tapacirani nameštaj)
29 Taster za deblokadu
30 Mlaznica za tapacirani nameštaj **UPHOLSTERY NOZZLE PRO**
31 Valjak za tvrde podove
32 Deblokada/blokada valjak-četke (podna mlaznica)
33 Prekidač za tepih / tvrde podove
34 Valjak-četka
35 Podna mlaznica **DYNAMIC POWER BRUSH**
36 Taster za deblokadu
37 Cev za usisavanje (sa funkcijom savijanja)
38 Taster za deblokadu (sa funkcijom savijanja)
39 Taster za deblokadu
40 Indikator režima rada
41 Indikator akumulatora
42 Panel za prikaz (indikator akumulatora/režima rada)
43 Taster za režim rada
44 Prekidač za uključivanje/isključivanje
45 Četkica za čišćenje 2 u 1

6. Tehnički podaci

Aparat	
Ulazni napon	27 V ⎓
Ulazna struja	0,8 A
Ulazna snaga	400 W (podna mlaznica 40 W/ mlaznica za tapacirani nameštaj 12 W)

Akumulator	
Model	SA 24 4.0 A1
Kapacitet	4000 mAh/96 Wh

Akumulator	
Akumulator (litijum-jonski)	24 V ⎓ 6 ćelija, tip 21700, 6INR22/71
Vreme rada sa podnom mlaznicom kada je akumulator potpuno napunjen	Nivo 1 (nisko): oko 42 minuta Nivo 2 (srednje): oko 24 minuta Nivo 3 (visoko): oko 10 minuta

Višenamenska stanica (sa funkcijom pražnjenja i punjenja)	
Model	SASAB 24 A1
Ulazni napon	230-240 V ~
Frekvencija ulazne naizmenične struje	50 Hz
Ulazna snaga (punjenje)	26 W
Izlazni napon	27,0 V ⎓
Izlazna struja (punjenje)	0,8 A
Izlazna snaga (pražnjenje/punjenje)	600 W/21,6 W
Osigurač	T5A

Brzi punjač	
Model	SSLG 24 A1
Ulazni napon	220-240 V ~
Frekvencija ulazne naizmenične struje	50-60 Hz
Ulazna snaga	140 W
Izlazni napon	27,0 V ⎓
Izlazna struja	4,5 A
Izlazna snaga	120 W
Klasa zaštite	II / ⧈ (dvostruka izolacija)
Osigurač	T5A

7. Pre prvog puštanja u rad

7.1. Montaža aparata

- ♦ Gurnite cev za usisavanje **(37)** u podnu mlaznicu **(35)**, dok čujno ne usedne uz zvuk škljocanja (pogledajte sliku A).
- ♦ Gurnite aparat na cev za usisavanje, dok čujno ne usedne uz zvuk škljocanja (pogledajte sliku B).
- ♦ Gurnite akumulator **(2)** u aparat, dok čujno ne usedne u aparat uz zvuk škljocanja (pogledajte sliku C).

7.2. Montaža višenamenske stanice

ⓘ **Napomena**

- ► Ne postavljajte višenamensku stanicu **(18)** u blizini mrežne utičnice.
- ♦ Gurnite cev za pražnjenje **(16)** na višenamensku stanicu, dok čujno ne usedne uz zvuk škljocanja (pogledajte sliku D).
- ♦ Gurnite nastavak za cev za pražnjenje **(14)** na cev za pražnjenje, dok čujno ne usedne uz zvuk škljocanja (pogledajte sliku D).
- ♦ Pričvrstite držač pribora **(21)** levo i desno na višenamensku stanicu (pogledajte sliku D).
- ♦ Priključite mrežni utikač višenamenske stanice u mrežnu utičnicu.

8. Puštanje u rad

8.1. Informacije o akumulatoru

ⓘ **Napomena**

- ► Ovaj aparat može da radi sa svim akumulatorima serije Silvercrest 24 V: SA 24 2.5 A1 - 2,5 Ah/SA 24 4.0 A1 - 4,0 Ah (pogledajte poglavlje **14. Poručivanje rezervnih delova**).
  Preporučuje se upotreba akumulatora SA 24 4.0 A1.
- ► Pre prvog korišćenja aparata, akumulator **(2)** mora potpuno da se napuni.
- ♦ Stanje napunjenosti akumulatora možete da proverite direktno na akumulatoru. Da biste to uradili, pritisnite taster za stanje akumulatora **(3)**. Indikator stanja napunjenosti akumulatora **(4)** svetli na sledeći način u zavisnosti od nivoa napunjenosti:

Kapacitet akumulatora >70% do ≤100%

Kapacitet akumulatora >20% do ≤70%

Kapacitet akumulatora ≤20%

Napomena

► Aparat je opremljen nadzorom temperature radi zaštite akumulatora **(2)**. Kod velikih temperatura okruženja, u retkim slučajevima može da dođe do prekida postupka punjenja odnosno do automatskog isključivanja aparata:
  – Na panelu za prikaz **(42)** se tokom postupka punjenja prikazuje poruka o grešci (pogledajte sliku E1). Postupak punjenja se prekida i automatski se ponovo nastavlja čim temperatura aparata padne.
  – Na panelu za prikaz **(42)** se tokom rada prikazuje poruka o grešci (pogledajte sliku E1). Zatim se aparat automatski isključuje. Poruka o grešci (vidi sl. E1) prikazuje se još pet sekundi. Ostavite aparat da se ohladi oko 20–30 minuta, pre nego što ga ponovo uključite.

8.2. Punjenje akumulatora

sa višenamenskom stanicom

♦ Postavite aparat na višenamensku stanicu **(18)** (pogledajte sliku F). Pritom vodite računa da kontakti za punjenje **(20)** višenamenske stanice i aparata imaju potpuni kontakt. Indikator akumulatora **(41)** počinje da treperi i postupak punjenja počinje.

♦ Kada se završi postupak punjenja, na indikatoru akumulatora se prikazuje simbol (potpuno napunjen). Indikator akumulatora se automatski isključuje nakon 2 minuta.

pomoću brzog punjača

♦ Izvadite akumulator **(2)** iz aparata (pogledajte poglavlje **9.3. Demontaža aparata i višenamenske stanice**) i umetnite ga u isporučeni brzi punjač **(11)**.

♦ Uključite brzi punjač u mrežnu utičnicu. LED lampica za kontrolu napunjenosti **(12)** na brzom punjaču svetli crveno i postupak punjenja počinje.

♦ Kada se završi postupak punjenja, LED lampica za kontrolu napunjenosti na brzom punjaču svetli zeleno. Izvadite akumulator iz brzog punjača i umetnite ga u aparat.

Indikatori akumulatora

Na panelu za prikaz **(42)**, pored kružnog indikatora napretka, koriste se četiri različita indikatora akumulatora **(41)**, koji tokom procesa punjenja prikazuju odgovarajuće stanje napunjenosti akumulatora **(2)**:

Akumulator je potpuno napunjen.

Akumulator je oko 75% napunjen.

Akumulator je oko 50% napunjen.

Akumulator je skoro prazan.

Napomena

► Kada je akumulator skoro prazan, indikator akumulatora polako treperi dok se uređaj automatski ne isključi. Zatim ponovo napunite akumulator.

► Ako indikator akumulatora **tokom postupka punjenja** prikazuje poruku o grešci (pogledajte sliku E2), akumulator je oštećen. Onda zamenite akumulator (pogledajte poglavlje **14. Poručivanje rezervnih delova**).

► Tokom rada, indikator akumulatora pokazuje preostalo vreme rada akumulatora u minutima i sekundama, kao i u vidu kružnog indikatora preostalog vremena.

9. Rukovanje i rad

PAŽNJA!

► Otvori za usisavanje na aparatu i na podnoj mlaznici **(35)** i cev za usisavanje **(37)** moraju uvek da budu slobodni i ne smeju da budu začepljeni. Začepljenja dovode do pregrevanja i oštećenja motora.

► Pre nego što počnete da koristite aparat, uvek proverite da li je umetnut HEPA filter **(5)**.

► Ne pokušavajte da postavite aparat uspravno ako u međuvremenu želite da ga isključite ili spustite. U tu svrhu, stavite aparat na višenamensku stanicu **(18)** ili ga položite na pod. U suprotnom, aparat može zbog svog visokog težišta da se prevrne i ošteti, i u datim okolnostima može da ošteti druge predmete prilikom prevrtanja (pogledajte sliku G).

9.1. Uključivanje aparata

- Izvadite aparat iz višenamenske stanice **(18)**.
- Pritisnite prekidač za uključivanje/isključivanje ⏻ **(44)** da biste uključili aparat. Panel za prikaz **(42)** pokazuje indikator akumulatora **(41)** i indikator režima rada **(40)**.

Napomena

- Nakon uključivanja uređaj se uvek pokreće u režimu rada Nivo 1.

9.2. Izbor režima rada

Aparat ima tri različita režima rada, koji se razlikuju po snazi usisavanja i vremenu rada.

- Pritisnite taster za režim rada **(43)** da biste izabrali režim rada:

Nivo 1 (nisko)

- Za usisavanje malo do umereno zaprljanih tvrdih podova, osetljivih tepiha i itisona.
- Aparat troši manje snage akumulatora, zbog čega je vreme rada duže.
- Vreme rada (sa podnom mlaznicom **(35)**) kada je akumulator potpuno napunjen iznosi oko 42 minuta.

Nivo 2 (srednje)

- Za usisavanje blago do umereno zaprljanih tvrdih podova, itisona i tepiha.
- Automatsko prepoznavanje tvrdih podova i tepiha. Pri prelasku između tvrdog poda i tepiha na panelu za prikaz **(42)** oko 4 sekunde prikazuje se odgovarajuća napomena . Pri prelasku sa tvrdog poda na tepih povećava se brzina valjak-četke **(34)**, odnosno pri prelasku sa tepiha na tvrdi pod smanjuje se, kako bi se postigao bolji rezultat čišćenja.
- Vreme rada (sa podnom mlaznicom) kada je akumulator potpuno napunjen iznosi oko 24 minuta.

Nivo 3 (visoko)

- Za usisavanje jako zaprljanih tvrdih podova, itisona i tepiha.
- Najbolji rezultat usisavanja se postiže za kratko vreme rada zahvaljujući velikoj snazi usisavanja.
- Vreme rada (sa podnom mlaznicom) kada je akumulator potpuno napunjen iznosi oko 10 minuta.

Napomena

- Za bolji rezultat čišćenja pritisnite prekidač za tepih / tvrde podove **(33)** na podnoj mlaznici **(35)** nadole u položaj , kako biste usisali životinjske dlake ili niti sa tepiha (vidi sl. H). Za to izaberite režim rada Nivo 2. Za normalan rad ponovo pritisnite prekidač za tepih / tvrde podove nagore u položaj .

9.3. Demontaža aparata i višenamenske stanice

Podna mlaznica

- Da biste uklonili podnu mlaznicu **(35)** sa cevi za usisavanje **(37)**, držite taster za deblokadu **(36)** pritisnutim i povucite podnu mlaznicu sa cevi za usisavanje (pogledajte sliku I).

Cev za usisavanje

- Da biste uklonili cev za usisavanje sa aparata, držite taster za deblokadu **(39)** pritisnutim i povucite cev za usisavanje sa otvora za usisavanje na aparatu.

Akumulator

- Da biste uklonili akumulator **(2)** iz aparata, držite taster za deblokadu akumulatora **(1)** pritisnutim i izvucite akumulator iz aparata.

Cev za pražnjenje

- Da biste uklonili cev za pražnjenje **(16)** sa višenamenske stanice, držite taster za deblokadu **(17)** pritisnutim i povucite cev za pražnjenje sa višenamenske stanice.

Nastavak za cev za pražnjenje

- Da biste uklonili nastavak za cev za pražnjenje **(14)** sa cevi za pražnjenje, držite taster za deblokadu **(15)** pritisnutim i povucite nastavak za cev za pražnjenje sa cevi za pražnjenje.

9.4. Upotreba pribora

Napomena

- Pribor možete, po potrebi, da koristite sa ili bez cevi za usisavanje **(37)**. Za uklanjanje cevi za usisavanje pogledajte poglavlje **9.3. Demontaža aparata i višenamenske stanice**.

U obimu isporuke se kao pribor nalaze tri različite mlaznice/četke za različite oblasti primene:

a) Mlaznica za usisavanje fuga

– Koristite dvodelnu mlaznicu za fuge **(24)** za čišćenje uskih, teško dostupnih mesta, npr. fuga ili uglova.

b) Kombinovana četka 2 u 1

– Kombinovana četka 2 u 1 **(26)** može da se koristi kao široka mlaznica ili kao četka. Držite taster za podešavanje **(25)** na nastavku sa četkom pritisnutim i po potrebi ga gurajte napred ili nazad. Koristite kombinovanu četku 2 u 1, na primer, da biste usisali fioke ili pregrade za odlaganje stvari ili da biste nastavkom sa mekom četkom usisali prašinu iz tastatura ili sa osetljivih površina.

c) Mlaznica za tapacirani nameštaj

– Koristite mlaznicu za tapacirani nameštaj **(30)** za usisavanje tekstilnih površina, kao što su npr. tapacirani nameštaj, dušeci ili auto-sedišta.

♦ Gurnite pribor na cev za usisavanje ili na otvor za usisavanje na aparatu, dok čujno ne usedne na svoje mesto uz zvuk škljocanja. Pritom vodite računa da blokada bude u ispravnom položaju.

♦ Da biste uklonili pribor, držite odgovarajući taster za deblokadu **(23)/(27)/(29)** na priboru pritisnutim, a zatim povucite pribor sa cevi za usisavanje ili sa otvora za usisavanje na aparatu.

Valjak za tvrde podove

– Koristite valjak za tvrde podove **(31)** za usisavanje osetljivih površina tvrdih podova koje se lako mogu izgrebati.

♦ Uklonite podnu mlaznicu **(35)** sa cevi za usisavanje **(37)** odnosno sa aparata (pogledajte poglavlje **9.3. Demontaža aparata i višenamenske stanice**).

♦ Deblokirajte valjak-četku **(34)**, tako što ćete gurnuti deblokadu valjak-četke **(32)** u smeru simbola 🔓 (otvoriti). Izvucite valjak-četku iz podne mlaznice (pogledajte sliku X).

♦ Umetnite valjak za tvrde podove u podnu mlaznicu.

♦ Blokirajte valjak za tvrde podove, tako što ćete gurnuti deblokadu valjka za tvrde podove u smeru simbola 🔒 (zatvoriti) (pogledajte sliku X).

Napomena

► Pri upotrebi valjka za tvrde podove automatsko prepoznavanje tvrdih podova i tepiha u režimu rada Nivo 2 nije moguće.

Cev za usisavanje sa funkcijom savijanja

– Koristite cev za usisavanje **(37)** sa funkcijom savijanja da biste, na primer, usisavali ispod nameštaja i uklonili prljavštinu, čak i sa teško dostupnih mesta.

♦ Pritisnite dugme za deblokadu **(38)** na zadnjoj strani cevi za usisavanje i savijte je pod željenim uglom (pogledajte sliku J).

♦ Kada ponovo želite da koristite ravnu cev za usisavanje, ispravite je u ravan položaj, dok čujno ne usedne na svoje mesto uz zvuk škljocanja.

9.5. Automatsko isključivanje

Aparat je opremljen funkcijom automatskog isključivanja:

– Ako se valjak-četka **(34)**/valjak za tvrde podove **(31)** blokira, podna mlaznica **(35)** se automatski isključuje. Na panelu za prikaz **(42)** pojavljuje se odgovarajuća poruka o grešci (pogledajte sliku K1). Za to vreme aparat i dalje usisava.

– Ako je HEPA filter **(5)** zapušen, podna mlaznica se automatski isključuje. Na panelu za prikaz jednu minutu se prikazuje odgovarajuća poruka o grešci (vidi sl. K2). Uređaj prestaje da usisava.

♦ Isključite aparat i uklonite blokadu valjak-četke/valjka za tvrde podove odnosno očistite HEPA filter (pogledajte poglavlje **10.1. Pražnjenje posude za prljavštinu i čišćenje filtera**).

♦ Ponovo uključite aparat. Podna mlaznica ponovo radi normalno.

9.6. Nakon upotrebe

♦ Nakon upotrebe, pritisnite prekidač za uključivanje/isključivanje ⏻ **(44)**, da biste isključili aparat. Panel za prikaz **(42)** se gasi.

♦ Uklonite pribor sa aparata, ako je potrebno, i nataknite ga na držač pribora **(21)** radi čuvanja (pogledajte sliku L).

♦ Postavite aparat na višenamensku stanicu **(18)** (pogledajte sliku F). Postupak punjenja i pražnjenje se automatski pokreću.

10. Čišćenje i održavanje

⚠ UPOZORENJE!

► Pre svakog čišćenja, isključite aparat.

10.1. Pražnjenje posude za prljavštinu i čišćenje filtera

ⓘ Napomena

► Ispraznite posudu za prljavštinu **(7)** i očistite filter od nerđajućeg čelika **(6)** i HEPA filter **(5)**, čim nivo napunjenosti posude za prljavštinu dostigne oznaku **MAX**.

► Okrenite okretno dugme HEPA filtera **CLEANFILTER (10)** u poklopcu posude za prljavštinu **(9)** deset puta u smeru kretanja kazaljki na satu da biste tokom rada očistili HEPA filter od prljavštine, bez potrebe da ga vadite iz posude za prljavštinu (pogledajte sliku M). Takođe, otprilike svake četiri nedelje temeljno očistite filter kao što je opisano u nastavku.

Posuda za prljavštinu

♦ Postavite uređaj na višenamensku stanicu **(18)** (vidi sl. F). Kada je uređaj pravilno nalegao na višenamensku stanicu, počinje automatsko pražnjenje. LED dioda **(18A)** treperi zeleno. Automatsko pražnjenje se odvija u tri ciklusa od po 5 sekundi, sa razmakom od 3 sekunde. Kada se automatsko pražnjenje završi, LED dioda svetli zeleno dva minuta, a zatim se gasi.

♦ Alternativno tome, držite posudu za prljavštinu iznad kante za otpad i pritisnite taster za deblokadu **(8)**. Poklopac posude za prljavštinu se otvara i sadržaj se izbacuje u kantu za otpad (pogledajte sliku N). Zatim zatvorite poklopac posude za prljavštinu.

Filter

♦ Da biste skinuli posudu za prljavštinu sa aparata, okrećite je u smeru simbola 🔓 (otvoriti), dok se ne odvoji od aparata (pogledajte sliku O).

♦ Izvadite filter od nerđajućeg čelika iz posude za prljavštinu, tako što ćete ga izvući iz posude za prljavštinu držeći ga za ručku (pogledajte sliku P).

♦ Izvadite HEPA filter iz filtera od nerđajućeg čelika, tako što ćete posegnuti u otvor HEPA filtera i izvući ga iz filtera od nerđajućeg čelika (pogledajte sliku Q).

♦ Isperite HEPA filter i filter od nerđajućeg čelika hladnom ili mlakom vodom. Ostavite HEPA filter i filter od nerđajućeg čelika da se potpuno osuše na vazduhu, pre nego što ih ponovo umetnete u posudu za prljavštinu (pogledajte sliku R).

♦ Umetnite filter od nerđajućeg čelika u posudu za prljavštinu i pritisnite ga skroz nadole. Pritom vodite računa o različitoj veličini blokada na filteru od nerđajućeg čelika. Filter od nerđajućeg čelika može zbog ovih blokada samo u jednom položaju da se umetne u posudu za prljavštinu.

ⓘ Napomena

► Nemojte okretati filter od nerđajućeg čelika kada ga postavljate u posudu za prljavštinu. Obratite pažnju na oznake strelice i tačke na filteru od nerđajućeg čelika i na posudi za prljavštinu, kako biste pravilno postavili filter od nerđajućeg čelika (vidi sl. S).

♦ Umetnite HEPA filter u filter od nerđajućeg čelika (pogledajte sliku S).

♦ Vratite posudu za prljavštinu ponovo u aparat i okrenite je u smeru simbola 🔒 (zatvoriti), dok čvrsto ne nalegne u aparatu (pogledajte sliku T).

10.2. Zamena kese za usisivač

ⓘ Napomena

► Koristite kese za usisivač Swirl Y 05* za višenamensku stanicu **(18)** (*Swirl® i Y 05® su registrovane robne marke kompanije iz Melitta grupe i nisu ni u kakvoj vezi sa kompanijom Lidl Stiftung & Co. KG ili Kompernaß Handelsgesellschaft mbH).

► Kada je kesa za usisivač **(13)** puna, LED dioda **(18A)** na višenamenskoj stanici svetli crveno. LED dioda se gasi kada se kesa za usisivač zameni.

♦ Otvorite poklopac **(19)** pregrade za kesu za usisivač na desnoj strani višenamenske stanice, tako što ćete pritisnuti zatvarač nadole. Uklonite poklopac sa višenamenske stanice (pogledajte sliku U).

- Pritisnite držač kese za usisivač nadole i izvadite kesu za usisivač (pogledajte sliku V).
- Postavite novu, odgovarajuću kesu za usisivač u držač. Gurnite držač nagore, dok čujno ne usedne na svoje mesto uz zvuk škljocanja.
- Ponovo stavite poklopac na višenamensku stanicu.

Napomena

- Po potrebi izvadite i očistite i penasti filter na dnu pregrade za kesu za usisivač. Za informacije o čišćenju pogledajte poglavlje **10.3. Čišćenje penastog filtera**.

10.3. Čišćenje penastog filtera

- Otvorite poklopac pregrade za penasti filter **(22)** na levoj strani višenamenske stanice **(18)**, tako što ćete pritisnuti zatvarač nadole. Uklonite poklopac sa višenamenske stanice (pogledajte sliku W).
- Izvadite penasti filter iz pregrade (pogledajte sliku W) i isperite ga hladnom ili mlakom vodom.
- Ostavite penasti filter da se potpuno osuši na vazduhu, pre nego što je ponovo umetnete u višenamensku stanicu.
- Ponovo stavite poklopac na višenamensku stanicu.

10.4. Čišćenje valjak-četke i valjka za tvrde podove

PAŽNJA!

- Koristite uređaj samo sa pravilno montiranom valjak-četkom **(34)** / valjkom za tvrde podove **(31)**, odnosno sa malom valjak-četkom u mlaznici za tapacirani nameštaj **(30)**.

Napomena

- Redovno čistite valjak-četku / valjak za tvrde podove u podnoj mlaznici **(35)** i malu valjak-četku u mlaznici za tapacirani nameštaj, kako biste obezbedili pravilan rad uređaja i sprečili kvarove.
- Pustite valjak-četku u podnoj mlaznici da radi u praznom hodu oko 20 sekundi da biste uklonili veći deo dlaka i niti sa čekinja valjak-četke.
- Uklonite podnu mlaznicu/mlaznicu za tapacirani nameštaj sa cevi za usisavanje **(37)** odnosno sa aparata (pogledajte poglavlje **9.3. Demontaža aparata i višenamenske stanice**).
- Deblokirajte (malu) valjak-četku / valjak za tvrde podove tako što ćete deblokadu valjak-četke **(32)**/**(28)** okrenuti u smeru simbola (otvaranje). Izvucite valjak-četku / valjak za tvrde podove iz podne mlaznice, odnosno malu valjak-četku iz mlaznice za tapacirani nameštaj (vidi sl. X).
- Presecite niti i dlake duž čekinja (male) valjak-četke, odnosno duž valjka za tvrde podove, pomoću četkice za čišćenje 2 u 1 **(45)**. Uklonite niti i dlake sa (male) valjak-četke, odnosno sa valjka za tvrde podove. Ovaj postupak obavljajte redovno, najmanje jednom nedeljno. Pri tome posebno obratite pažnju na ivice valjak-četke / valjka za tvrde podove. Uklonite niti i dlake i sa pogonskog vratila podne mlaznice / mlaznice za tapacirani nameštaj (vidi sl. X).
- Postavite valjak-četku / valjak za tvrde podove u podnu mlaznicu, odnosno malu valjak-četku u mlaznicu za tapacirani nameštaj.
- Blokirajte (malu) valjak-četku / valjak za tvrde podove tako što ćete blokadu valjak-četke okrenuti u smeru simbola (zatvaranje) (vidi sl. X).

10.5. Čišćenje aparata i višenamenske stanice

OPASNOST!

- Pre čišćenja odvojite višenamensku stanicu **(18)** od električne mreže. Po potrebi izvadite akumulator **(2)** iz uređaja. Postoji opasnost od strujnog udara!

PAŽNJA!

- Ne koristite agresivna, hemijska ili abrazivna sredstva za čišćenje. Ona nagrizaju površinu aparata i višenamenske stanice.
- Vodite računa da prilikom čišćenja tečnost ne uđe u aparat i višenamensku stanicu, da bi se izbeglo nepopravljivo oštećenje aparata.
- Čistite kućište aparata, površinu višenamenske stanice i pribor blago navlaženom krpom. U slučaju tvrdokornih zaprljanja, stavite blagi deterdžent za pranje posuđa na krpu.
- Dobro osušite sve delove, pre nego što ponovo upotrebite ili odložite aparat.

11. Otklanjanje grešaka

Problem	Uzrok	Rešenje
Aparat ne može da se uključi.	Akumulator **(2)** je potpuno prazan.	Napunite akumulator (pogledajte poglavlje **8.2. Punjenje akumulatora**).
	Akumulator je neispravan.	Zamenite akumulator novim akumulatorom (pogledajte poglavlje **14. Poručivanje rezervnih delova**).
Aparat ne može da se napuni.	Aparat nije potpuno povezan sa kontaktima za punjenje **(20)** na višenamenskoj stanici **(18)**.	Uverite se da kontakti za punjenje aparata i kontakti za punjenje višenamenske stanice imaju potpuni kontakt.
Aparat ne može da se napuni.	Višenamenska stanica nije priključena na električno napajanje.	Priključite mrežni utikač višenamenske stanice u mrežnu utičnicu.
Aparat ne usisava.	Aparat nije uključen.	Uključite aparat.
	Valjak-četka **(34)** ili valjak za tvrde podove **(31)** su blokirani.	Uklonite blokadu valjak-četke/valjka za tvrde podove i potom uključite aparat.
	Otvor za usisavanje/podna mlaznica **(35)** ili cev za usisavanje **(37)** su začepljeni/blokirani.	Isključite aparat i uklonite eventualna začepljenja/blokade otvora za usisavanje/podne mlaznice ili cevi za usisavanje.
	Posuda za prljavštinu **(7)** je puna/HEPA filter **(5)** je jako zaprljan ili začepljen.	Očistite posudu za prljavštinu/HEPA filter (pogledajte poglavlje **10.1. Pražnjenje posude za prljavštinu i čišćenje filtera**).
Aparat se automatski isključuje.	Akumulator je pregrejan.	Ostavite aparat da se ohladi oko 20–30 minuta, pre nego što ga ponovo uključite.
	HEPA filter je zapušen.	Očistite posudu za prljavštinu/HEPA filter (pogledajte poglavlje **10.1. Pražnjenje posude za prljavštinu i čišćenje filtera**).
Višenamenska stanica ne pokreće automatsko pražnjenje.	Višenamenska stanica nije priključena na električno napajanje.	Priključite mrežni utikač višenamenske stanice u mrežnu utičnicu.

Napomena

► Ako ne možete da rešite problem gore navedenim koracima, obratite se dežurnoj servisnoj službi (pogledajte poglavlje **15. Servis**).

12. Čuvanje

PAŽNJA!

- ► Nikada ne skladištite aparat u ispražnjenom stanju. Duže skladištenje u ispražnjenom stanju može da dovede do trajnog oštećenja akumulatora. Kada se aparat skladišti na duže vreme, stanje napunjenosti akumulatora mora redovno da se kontroliše. Optimalno stanje napunjenosti je između 50% i 80%.
- ♦ Ako ne koristite aparat, stavite ga na višenamensku stanicu **(18)**.
- ♦ Postavite pribor na držač pribora **(21)** radi skladištenja (pogledajte sliku L).
- ♦ Čuvajte aparat na suvom mestu, bez prašine i direktnog sunčevog zračenja.

13. Odlaganje

13.1. Odlaganje uređaja i ambalaže



Prateći simbol precrtane kante za otpad na točkovima znači da ovaj aparat na kraju svog veka korišćenja ne smete da odložite u uobičajeni kućni otpad, već morate da ga predate na posebno uređenim sabirnim mestima, skladištima za reciklažu ili preduzeću za upravljanje otpadom.

Ukoliko Vaš istrošen aparat sadrži podatke o ličnosti, lično ste odgovorni za njihovo brisanje pre nego što vratite aparat.

Molimo vas da pre vraćanja uređaja izvadite baterije ili akumulatore koji nisu sastavni deo starog uređaja, kao i sijalice koje se mogu izvaditi bez oštećenja, i odložite ih u posebno za to predviđenu zbirnu ambalažu.

Kod trajno ugrađenih akumulatora, prilikom odlaganja treba napomenuti da aparat sadrži akumulator.

Ambalaža se sastoji od materijala koje možete da odložite putem lokalnih mesta za reciklažu.

Odložite ambalažu na ekološki prihvatljiv način.

13.2. Odlaganje baterija



Sa baterijama/akumulatorima mora da se postupa kao sa posebnim otpadom, i usled toga moraju da se predaju na odlaganje odgovarajućim institucijama (prodavnice, specijalizovane prodavnice, javne komunalne institucije, komercijalna preduzeća za odlaganje), na ekološki prihvatljiv način. Baterije/akumulatori mogu da sadrže otrovne teške metale.

Sadržani teški metali se označavaju slovima ispod simbola:
Cd = kadmijum, Hg = živa, Pb = olovo.

Zbog toga ne bacajte baterije/akumulatore u kućni otpad, već ih predajte na zasebno sakupljanje.

Vratite baterije/akumulatore samo u ispražnjenom stanju.

14. Poručivanje rezervnih delova

Rezervne delove za ovaj proizvod možete komforno uvek naknadno da poručite na internet-stranici **www.kompernass.com**.

Skenirajte QR-kod Vašim pametnim telefonom / tabletom. Ovim QR-kodom dolazite direktno na našu veb-stranicu, gde možete da vidite i poručite raspoložive rezervne delove.

Napomena

- ► Ukoliko imate problema sa onlajn-poručivanjem, možete da se obratite telefonom ili imejlom našem servisnom centru.
- ► Molimo Vas da prilikom Vaše porudžbine uvek navedete i broj artikla (IAN) 530070_2601.
- ► Napominjemo da onlajn poručivanje rezervnih delova nije moguće u svim zemljama isporuke.

15. Servis

Kako izjaviti reklamaciju?

Molimo Vas:

- da pozovete korisnički servis: 021 3000 151
- pošaljete e-mail na: kompernass@lidl.rs
- posetite najbližu Lidl prodavnicu.

Da bismo osigurali najbržu asistenciju, molimo da sačuvate fiskalni račun i date ga na uvid prilikom izjavljivanja reklamacije.

Lidl i proizvođač nisu u mogućnosti da garantuju obezbeđivanje servisiranja i dostupnost rezervnih delova nakon isteka garantnog perioda/ perioda saobraznosti. Ukoliko za tim bude potrebe, putem naše Službe za potrošače možete proveriti dostupnost rezervnih delova i opcije za popravku. Hvala na razumevanju.

16. GARANCIJA I GARANTNI LIST

Poštovani kupci,

Ovim putem Vas upoznajemo sa Vašim pravima i obavezama koje proističu iz Zakona o zaštiti potrošača, a u pogledu ostvarivanja prava iz garancije.

Ova garancija ni na koji način ne utiče, niti isključuje prava koja kupac ima u skladu sa važećim Zakonom o zaštiti potrošača po osnovu zakonske odgovornosti prodavca za nesaobraznost robe ugovoru koja traje 2 godine od dana kada je roba predata kupcu.

Davalac garancije ovom izjavom preuzima obavezu da kupcima svojih aparata, a pod uslovima i redosledom definisanim u ovoj izjavi, obezbedi:

- besplatno otklanjanje kvarova u garantnom roku, koji bi nastali kod uobičajene upotrebe ili zbog grešaka u proizvodnji i materijalu, ili
- zamenu aparata kada opravka shodno odredbi prethodne tačke nije moguća, ili
- povrat novca kada ni zamena aparata shodno odredbi prethodne tačke nije moguća.

Ukupan rok garancije je 3 godine.

Garantni rok počinje da važi od datuma kupovine proizvoda, odnosno od prijema istog od strane kupca, a što se dokazuje fiskalnim računom.

Garancija važi na teritoriji Republike Srbije.

Kupac može da izjavi reklamaciju usmeno u nekom od prodajnih objekata Lidl Srbija KD, odnosno telefonom, pisanim putem ili elektronskim putem na kontakte kompanije Lidl Srbija KD, uz dostavu računa na uvid.

U cilju ispravnog funkcionisanja uređaj se koristi u skladu sa njegovom namenom i Uputstvom za upotrebu.

Na osnovani zahtev kupca, koji je izjavljen u garantnom roku i u skladu sa uslovima iz ove Izjave, prodavac će izvršiti otklanjanje kvarova i nedostataka na proizvodu ili druge radnje u skladu sa ovom Izjavom, a u roku predviđenom Zakonom.

Garantni uslovi:

Pre obraćanja prodavcu za tehničku pomoć, potrebno je proveriti ispravnost instalacije i ostalih potrebnih uslova naznačenih u Uputstvu za upotrebu.

Kupac je dužan da prodavcu preda sve pripadajuće delove uređaja koje je preuzeo u trenutku kupovine.

Popravke u roku garancije:

Garancija važi počev od dana kada je proizvod predat kupcu, a koja se utvrđuje na osnovu fiskalnog računa. U garantnom periodu davalac garancije, odnosno prodavac je u obavezi da otkloni tehničke kvarove koji bi nastali kod uobičajene upotrebe ili zbog grešaka u proizvodnji i materijalu, bez naknade i u zakonskom roku. Ukoliko opravka nije moguća, davalac garancije, odnosno prodavac je ovlašćen i dužan da sprovede druge radnje u skladu sa ovom Izjavom.

Garancija ne važi u sledećim slučajevima:

1. Ukoliko prodavcu uz uređaj nije priložen fiskalni račun ili drugi dokaz o kupovini koji sadrži datum prodaje.

2. Ukoliko je kvar prouzrokovan udarom groma, strujnim udarom ili sličnim delovanjem spoljne sile na sam uređaj (požar, poplava, naponski udar...).
3. Ukoliko su nastali kvarovi i oštećenja na uređaju posledica delovanja spoljnih uticaja, kao što su: velika vlaga, previsoka i suviše niska temperatura (pucanje cevi usled smrzavanja, oštećenja gumenih delova, rđanje, itd.)
4. Ukoliko uređaj nije korišćen u skladu sa Uputstvom za upotrebu.
5. Ukoliko je uređaj pokušalo da popravi treće neovlašćeno lice.
6. Ukoliko uređaj nije korišćen u skladu sa namenom.
7. Ukoliko je čišćenje i održavanje uređaja urađeno protivno Uputstvu za upotrebu.
8. Ukoliko je uređaj korišćen u profesionalne svrhe.

Naziv proizvoda:	Premium bežični ciklonski usisivač sa multifunkcionalnom stanicom
Model:	SASAB 24 A1
IAN / Serijski broj:	530070_2601
Proizvođač:	KOMPERNASS HANDELS GMBH, BURGSTRASSE 21, 44867 BOCHUM, NEMAČKA, www.kompernass.com
Ovlašćeni serviser:	ICOM COMMUNICATIONS doo Novosadski put 68, 21203 Veternik, tel. 021 3000 151, mob. 060 4800 473, e-mail: kompernass@lidl.rs
Datum predaje robe potrošaču:	datum sa fiskalnog računa
Uvozi i stavlja u promet:	Lidl Srbija KD, Prva južna radna 3, 22330 Nova Pazova, Republika Srbija, tel. 0800-300-180, e-mail: kontakt@lidl.rs

Содржина

1. Наменска употреба 118

2. Предупредувања и симболи што се користат 118

3. Важна безбедносна напомена 119

4. Содржина на испораката и проверка при транспорт 121

5. Опис на уредот 121

6. Технички податоци 122

7. Пред првото пуштање во употреба 123

7.1. Монтажа на уредот 123

7.2. Монтажа на повеќефункционалната станица 123

8. Пуштање во употреба 123

8.1. Информации за батеријата 123

8.2. Полнење на батеријата 123

9. Ракување и работа 124

9.1. Вклучување на уредот 124

9.2. Изберете режим на работа 124

9.3. Расклопување на уредот и на повеќефункционалната станица 125

9.4. Користење додатоци 125

9.5. Автоматско исклучување 126

9.6. По употреба 126

10. Чистење и одржување 126

10.1. Празнење на садот за нечистотии и чистење на филтерот 126

10.2. Промена на ќеса за прашина 127

10.3. Чистете на филтерот од пена 127

10.4. Чистење на валјакот со четка и валјакот за тврд под 127

10.5. Чистење на уредот и на повеќефункционалната станица 128

11. Решавање проблеми 128

12. Складирање 129

13. Отстранување 129

13.1. Отстранување на апаратот и пакувањето 129

13.2. Отстранување на батериите 130

14. Нарачување резервни делови 130

15. Гаранција на Kompernass Handels GmbH 130

15.1. Услуга 131

15.2. Увозник 131

1. Наменска употреба

Уредот може да се користи само за чистење суви површини и за смукање суви материјали. Со овој уред не смеат да се смукаат луѓе или животни. Секоја друга употреба или модификација на уредот се смета за неправилна и носи значителен ризик од несреќи. Производителот не е одговорен за штета предизвикана од неправилна употреба или од неправилно ракување. Уредот не е наменет за комерцијална употреба.

2. Предупредувања и симболи што се користат

Следниве предупредувања и симболи се користат во ова упатство, на пакувањето и на апаратот (ако е применливо):

⚠	**ОПАСНОСТ!** Предупредување со овој симбол и со сигналниот збор „ОПАСНОСТ“ означува непосредна опасна ситуација која, доколку не се избегне, ќе доведе до смрт или до сериозни повреди.
⚠	**ПРЕДУПРЕДУВАЊЕ!** Предупредување со овој симбол и со сигналниот збор „ПРЕДУПРЕДУВАЊЕ“ означува потенцијално опасна ситуација која, доколку не се избегне, може да доведе до смрт или до сериозни повреди.
⚠	**ПРЕТПАЗЛИВО!** Предупредување со овој симбол и со сигналниот збор „ПРЕТПАЗЛИВО“ означува потенцијално опасна ситуација која, доколку не се избегне, може да доведе до полесни или до умерени повреди.
!	**ВНИМАНИЕ!** Предупредување со овој симбол и со сигналниот збор „ВНИМАНИЕ“ означува можна ситуација која, доколку не се избегне, може да доведе до материјална штета.
i	**Напомена:** Напомената означува дополнителни информации што го олеснуваат користењето на апаратот.

	Прочитајте ги упатствата. Пред да го користите производот, прочитајте ги сите упатства за работа и безбедност. Кога го предавате производот на трето лице, предајте ја целата документација.
⎓	Еднонасочна струја/напон
~	Наизменична струја/напон
	Користете го апаратот само во затворен простор.
CE	Овој производ ги исполнува барањата на важечките европски и национални директиви.
	Електричниот уред / акумулаторот не смее да се фрла во отпад од домаќинството!
	Отстранете го пакувањето на еколошки прифатлив начин.
a b	Обрнете внимание на ознаките на материјалите за пакување при одвојување на отпадот: Означени се со кратенки (a) и бројки (b) со следново значење: 1 - 7: Пластика, 20 - 22: Хартија и картон, 80 - 98: Композити.
UN 3481	Производот е опремен со литиум-јонски акумулатор или таков акумулатор е приложен со производот.
	Оваа ознака потврдува дека производот е во согласност со барањата за безбедност на производот што се применуваат во Република Србија.

3. Важна безбедносна напомена

⚠ ОПАСНОСТ! СТРУЕН УДАР!

- Проверете го уредот за надворешни, видливи оштетувања пред употреба. Не управувајте со оштетен или со паднат уред.
- Не користете ја повеќефункционалната станица со оштетен приклучок или кабел за напојување.
- Повеќефункционалната станица и трајно поврзаниот кабел за напојување не смеат да се поправаат. Во случај на дефект, целата повеќефункционална станица мора да се замени.
- Поправките нека ги извршува само специјализиран сервис. Под никакви околности не треба да го отворате уредот сами. Интервенциите што не ги извршува специјализирана компанија можат да доведат до повреди.
- Пред да ја поврзете повеќефункционалната станица/брзиот полнач во штекер, уверете се дека напонот наведен во техничките податоци на уредот одговара на напонот во мрежата.
- Не допирајте ја повеќефункционалната станица, брзиот полнач или уредот со мокри или влажни раце.
- Не користете ја повеќефункционалната станица со продолжен кабел; наместо тоа, поврзете го приклучокот за напојување на повеќефункционалната станица директно во штекер.
- Не полнете го или не користете го овој уред на отворено.

⚠ ПРЕДУПРЕДУВАЊЕ! ОПАСНОСТ ОД ПОВРЕДА!

- Не менувајте додатоци додека работи уредот.
- Не користете го уредот за смукање вода или други течности.
- Не користете го уредот за смукање остри предмети или скршено стакло.
- Не користете го уредот за смукање запален кибрит, тлеечка пепел или догорчиња од цигари.
- Не користете го уредот за смукање хемиски производи, камена прашина, гипс, цемент или други слични честички.
- Уредот не е соодветен за запаливи и експлозивни супстанции или за хемиски и агресивни течности.
- Секогаш чувајте го уредот во затворен простор. За да спречите несреќи, чувајте го уредот на суво место по употреба.
- Под екстремни услови, може да се појави протекување во ќелиите на батеријата. Доколку течноста дојде во контакт со кожата или со очите, веднаш исплакнете го засегнатото место со чиста вода. Консултирајте се со лекар.

- Овој уред може да го користат деца на возраст од 8 години и повеќе и лица со намалени физички, сензорни или ментални способности или недостаток на искуство и знаење доколку се под надзор или имаат упатства за безбеден начин на употреба на уредот и ги разбираат опасностите.
- На децата не им е дозволено да си играат со уредот. Чистењето и одржувањето на уредот не треба да го вршат деца без надзор.
- Бидете особено внимателни кога го користите уредот на скалила.
- Заштитете ја батеријата од топлина, вклучувајќи продолжено изложување на сончева светлина, оган, вода и влага. Постои ризик од експлозија.
- Користете го само брзиот полнач испорачан со овој уред (SSLG 24 A1). Кај полнач што е погоден за одреден тип батерии постои опасност од пожар ако се користи со други батерии.
- Користете го уредот само со батериите што се обезбедени за него. Употребата на други батерии може да предизвика повреда и пожар.
- Кога не ја користите батеријата, држете ја подалеку од спојувалки за хартија, монети, клучеви, шајки, завртки или други мали метални предмети што би можеле да предизвикаат краток спој. Краток спој помеѓу контактите на батеријата може да предизвика изгореници или пожар.
- Ако се користи неправилно, може да истече течност од батеријата. Избегнувајте контакт со неа. Во случај на случаен контакт, исплакнете со вода. Доколку течноста ви дојде во контакт со очите, побарајте дополнителна медицинска помош. Истекувањето на течноста од батеријата може да предизвика иритација на кожата или изгореници.
- Не користете оштетена или модифицирана батерија. Оштетените или модифицираните батерии можат да се однесуваат непредвидливо и да предизвикаат пожар, експлозија или повреда.
- Не изложувајте ја батеријата на оган или на прекумерни температури. Пожар или температури над 130 °C можат да предизвикаат експлозија.

(!) ВНИМАНИЕ! МАТЕРИЈАЛНИ ШТЕТИ!

- Користете само додатоци препорачани од производителот.
- Никогаш не носете ја повеќефункционалната станица држејќи ја за кабелот за напојување. Не влечете го кабелот за напојување кога ја поместувате повеќефункционалната станица.
- Секогаш фаќајте го приклучокот за напојување на повеќефункционалната станица за да ја исклучите од напојувањето.
- Не поставувајте го уредот во близина на радијатори, рерни или други загреани уреди или површини.

- Секогаш уверете се дека отворите за вентилација се празни. Блокирана циркулација на воздухот може да доведе до прегревање и до оштетување на уредот.
- Не фрлајте ја батеријата во оган и не изложувајте ја на високи температури. Постои ризик од експлозија!
- Не користете го уредот без инсталиран HEPA-филтер.
- Никогаш не обидувајте се да полните батерии што не се полнат.
- Никогаш не чувајте го уредот во испразнета состојба. Долготрајното складирање во испразнета состојба може да предизвика трајно оштетување на батеријата. Доколку уредот се чува подолго време, нивото на наполнетост на батеријата мора да се проверува редовно. Оптималното ниво на полнење е помеѓу 50 - 80 %.

4. Содржина на испораката и проверка при транспорт

- ♦ Извадете ги сите делови од уредот и упатството за употреба од пакувањето.
- ♦ Отстранете го целиот материјал од пакувањето и евентуалните фолии и селотејп.

Содржината на испораката се состои од следниве компоненти (видете ја преклопната страница за илустрации):

- Правосмукалка
- Цевка за смукање (со функција за свиткување)
- Млазница за под (со поголем валјак со четка)
- Млазница за тесни простори (дводелна)
- Млазница за тапациран мебел (со помал валјак со четка)
- Комбинирана четка „2 во 1“
- Валјак за тврд под
- 2-во-1 четка за чистење
- Држач за додатоци (дводелен)
- Повеќефункционална станица (со функција за извлекување и полнење)
- Цевка за извлекување
- Додаток за извлекување
- 5 x ќеса за прашина
- Заменлива батерија
- Брз полнач
- Упатства за употреба

Напомена

- ► Уверете се дека испораката е целосна и дека нема видливи оштетувања.
- ► Во случај на нецелосна испорака или оштетување заради неисправно пакување или транспорт, контактирајте со дежурната линија за корисници (видете го Поглавјето **15.1. Услуга**).

5. Опис на уредот

(Видете ја преклопната страница за илустрации)

1 Копче за отклучување на батеријата
2 Батерија (заменлива)
3 Копче за статусот на батеријата
4 Индикатор за нивото на наполнетост на батеријата
5 HEPA-филтер **Micro Filtration**
6 Филтер од не'рѓосувачки челик
7 Сад за нечистотии
8 Копче за отклучување
9 Капак на садот за нечистотии
10 Ротирачко копче за HEPA-филтер **CLEANFILTER**
11 Брз полнач
12 LED-сијаличка за контрола на полнење (црвена/зелена)
13 Ќеса за прашина
14 Додаток за извлекување
15 Копче за отклучување
16 Цевка за извлекување
17 Копче за отклучување
18 Повеќефункционална станица (со **18A** ЛЕД)
19 Капак за преградата за ќеса за прашина
20 Контакти за полнење
21 Држач за додатоци
22 Капак на преградата за филтерот од пена

23 Копче за отклучување

24 Млазница за тесни простори

25 Копче за приспособување (за прицврстување на комбинираната четка „2 во 1“)

26 Комбинирана четка „2 во 1“

27 Копче за отклучување

28 Механизам за отпуштање/заклучување на валјакот со четка (млазница за тапациран мебел)

29 Копче за отклучување

30 Млазница за тапациран мебел **UPHOLSTERY NOZZLE PRO**

31 Валјак за тврд под

32 Механизам за отпуштање/заклучување на валјакот со четка (млазница за под)

33 Прекинувач за тепих/тврд под

34 Валјак со четка

35 Млазница за под **DYNAMIC POWER BRUSH**

36 Копче за отклучување

37 Цевка за смукање (со функција за свиткување)

38 Копче за отклучување (за функција за свиткување)

39 Копче за отклучување

40 Индикатор за режимот на работа

41 Индикатор за батерија

42 Екран за приказ (индикатор за батерија/режим на работа)

43 Копче за режим на работа

44 Прекинувач за вклучување/исклучување

45 2-во-1 четка за чистење

6. Технички податоци

Уред	
Влезен напон	27 V ⎓
Влезна струја	0,8 A
Потрошувачка на енергија	400 W (млазница за под 40 W/млазница за тапациран мебел 12 W)

Батерија	
Модел	SA 24 4.0 A1

Батерија	
Капацитет	4000 mAh/96 Wh
Батерија (литиум-јонска)	24 V ⎓ 6 ќелии, тип 21700 6INR22/71
Работно време со целосно полнење на батеријата со млазница за под	Ниво 1 (ниско): приближно 42 минути Ниво 2 (средно): приближно 24 минути Ниво 3 (високо): приближно 10 минути

Повеќефункционална станица (со функција за извлекување и полнење)	
Модел	SASAB 24 A1
Влезен напон	230 - 240 V ~
Влезна фреквенција на наизменична струја	50 Hz
Влезна моќност (полнење)	26 W
Излезен напон	27,0 V ⎓
Излезна струја (полнење)	0,8 A
Излезна моќност (екстракција/полнење)	600 W/21,6 W
Осигурувач	T5A

Брз полнач	
Модел	SSLG 24 A1
Влезен напон	220 - 240 V ~
Влезна фреквенција на наизменична струја	50 - 60 Hz
Влезна моќност	140 W
Излезен напон	27,0 V ⎓
Излезна струја	4,5 A
Излезна моќност	120 W
Класа на заштита	II / ⧈ (двојна изолација)
Осигурувач	T5A

7. Пред првото пуштање во употреба

7.1. Монтажа на уредот

- Вметнете ја цевката за смукање **(37)** во млазницата за под **(35)** додека не кликне чујно на своето место (видете Сл. A).
- Поставете го уредот на цевката за смукање додека не кликне чујно на своето место (видете Сл. B).
- Лизнете ја батеријата **(2)** во уредот додека не кликне чујно на своето место (видете Сл. C).

7.2. Монтажа на повеќефункционалната станица

Напомена

- Поставете ја повеќефункционалната станица **(18)** во близина на штекер.
- Поставете ја цевката за извлекување **(16)** на повеќефункционалната станица додека не кликне чујно на своето место (видете ја Сл. D).
- Поставете го додатокот за извлекување **(14)** на цевката за извлекување додека не кликне чујно на своето место (видете Сл. D).
- Прикачете го држачот за додатоци **(21)** лево и десно од повеќефункционалната станица (видете Сл. D).
- Поврзете го приклучокот за напојување на повеќефункционалната станица во штекер.

8. Пуштање во употреба

8.1. Информации за батеријата

Напомена

- Овој уред може да работи со сите батерии од 24 V од серијата Silvercrest: SA 24 2.5 A1 - 2,5 Ah/SA 24 4.0 A1 - 4,0 Ah (видете го Поглавјето **14. Нарачување резервни делови**).
  Се препорачува употреба на батеријата SA 24 4.0 A1.
- Пред да го користите уредот за прв пат, батеријата **(2)** мора да биде целосно наполнета.
- Можете да го проверите нивото на полнење на самата батерија. За да го направите ова, притиснете го копчето за статусот на батеријата **(3)**. Индикаторот за нивото на наполнетост на батеријата **(4)** свети на следниов начин, во зависност од полнењето на батеријата:

  Капацитет на батеријата >70 % до ≤ 100 %

  Капацитет на батеријата >20 % до ≤ 70 %

  Капацитет на батеријата ≤ 20 %

Напомена

- Уредот е опремен со систем за следење на температурата за заштита на батеријата **(2)**. Во ретки случаи, високите температури на околината можат да го прекинат процесот на полнење или да предизвикаат уредот автоматски да се исклучи:
  - Пораката за грешка (видете Сл. E1) се прикажува на екранот за приказ **(42)** за време на процесот на полнење. Полнењето се прекинува и автоматски продолжува штом температурата на уредот ќе се намали.
  - Пораката за грешка (видете Сл. E1) се прикажува на екранот за приказ **(42)** за време на работата. Потоа уредот автоматски се исклучува. Пораката за грешка (види сл. E1) се прикажува уште пет секунди. Оставете го уредот да се излади приближно 20 до 30 минути пред да го вклучите повторно.

8.2. Полнење на батеријата

со повеќефункционалната станица

- Поставете го уредот на повеќефункционалната станица **(18)** (видете Сл. F). Уверете се дека контактите за полнење **(20)** на повеќефункционалната станица и уредот се целосно во контакт. Индикаторот за батерија **(41)** почнува да трепка и процесот на полнење започнува.
- Откако ќе заврши полнењето, на индикаторот за батеријата ќе се прикаже симболот (целосно наполнета). Индикаторот за батерија автоматски се исклучува по 2 минути.

со брз полнач

- Извадете ја батеријата **(2)** од уредот (видете го Поглавјето **9.3. Расклопување на уредот и на повеќефункционалната станица**) и ставете ја во вклучениот брз полнач **(11)**.
- Поврзете го брзиот полнач во штекер. LED-сијаличката за контрола на полнење **(12)** на брзиот полнач свети црвено и процесот на полнење започнува.

♦ Откако ќе заврши процесот на полнење, LED-сијаличка за контрола на полнење на брзиот полнач свети зелено. Извадете ја батеријата од брзиот полнач и ставете ја во уредот.

Индикатори за батеријата

На екранот за приказ **(42)**, покрај кружен индикатор за напредок, се користат четири различни индикатори за батеријата **(41)**, кои го прикажуваат соодветниот статус на полнење на батеријата **(2)** за време на процесот на полнење:

Батеријата е целосно наполнета.

Батеријата е наполнета приближно 75 %.

Батеријата е наполнета приближно 50 %.

Батеријата има многу малку енергија.

Напомена

► Кога батеријата е речиси празна, индикаторот за батеријата трепка бавно додека уредот автоматски не се исклучи. Потоа повторно наполнете ја батеријата.

► Ако индикаторот за батеријата ја прикаже пораката за грешка (видете Сл. E2) за време на полнењето, батеријата е оштетена. Потоа заменете ја батеријата (видете го Поглавјето **14. Нарачување резервни делови**).

► За време на работата, индикаторот за батеријата го прикажува преостанатото траење на батеријата во минути и секунди, како и кружен индикатор за преостанато траење.

9. Ракување и работа

ВНИМАНИЕ!

► Отворите за смукање на уредот и млазницата за под **(35)** и цевката за смукање **(37)** мора да бидат чисти во секое време и не смеат да бидат блокирани. Блокадите доведуваат до прегревање и до оштетување на моторот.

► Пред да го користите уредот, уверете се дека HEPA-филтерот **(5)** е секогаш вметнат.

► Не обидувајте се да го поставите уредот во исправена положба ако планирате привремено да го спуштите или да го тргнете на страна. За да го направите ова, поставете го уредот на повеќефункционалната станица **(18)** или поставете го на подот. Во спротивно, уредот може да се преврти и да се оштети заради високиот центар на гравитација, а може да оштети и други предмети кога ќе се преврти (видете Сл. G).

9.1. Вклучување на уредот

♦ Извадете го уредот од повеќефункционалната станица **(18)**.

♦ Притиснете го прекинувачот за вклучување/исклучување ⏻ **(44)** за да го вклучите уредот. Екранот за приказ **(42)** го прикажува индикаторот за батеријата **(41)** и индикаторот за режимот на работа **(40)**.

Напомена

► По вклучувањето, уредот секогаш стартува во режим на работа Ниво 1.

9.2. Изберете режим на работа

Уредот има три различни режими на работа, секој различен во однос на моќноста на смукање и времето на работа.

♦ Притиснете го копчето за режимот на работа ↻ **(43)** за да го изберете режимот на работа:

Ниво 1 (ниско)

– За смукање тврди подови, деликатни теписи и килими со лесна до средна валканост.

– Уредот троши помалку енергија од батеријата и затоа има подолго време на работа.

– Времето на работа со целосно полнење на батеријата е приближно 42 минути (со млазница за под **(35)**).

Ниво 2 (средно)

– За чистење тврди подови, теписи и килими со лесна до средна валканост.

– Автоматско препознавање на тврди подови и теписи. При премин меѓу тврд под и тепих, на екранот за приказ **(42)** околу 4 секунди се појавува соодветна напомена . При премин од тврд под на тепих се зголемува брзината на валјакот со четка **(34)**, односно при премин од тепих на тврд под се намалува, за да се постигне подобар резултат од чистењето.

– Времето на работа со целосно полнење на батеријата е приближно 24 минути (со млазница за под).

Ниво 3 (високо)

– За смукање тврди подови, теписи и килими кога се многу извалкани.

– Високата моќ на смукање обезбедува најдобри резултати од чистење за кратко време на работа.

– Времето на работа со целосно полнење на батеријата е приближно 10 минути (со млазница за под).

Напомена

► За подобар резултат од чистењето, притиснете го прекинувачот тепих / тврд под **(33)** на млазницата за под **(35)** надолу во позиција за да исмукате животински влакна или конци од теписи (види сл. H). За тоа изберете режим на работа Ниво 2. За нормална работа повторно притиснете го прекинувачот тепих / тврд под нагоре во позиција .

9.3. Расклопување на уредот и на повеќефункционалната станица

Млазница за под

♦ За да ја извадите млазницата за под **(35)** од цевката за смукање **(37)**, држете го копчето за отклучување **(36)** притиснато и извлечете ја млазницата за под од цевката за смукање (видете Сл. I).

Цевка за смукање

♦ За да ја отстраните цевката за смукање од уредот, држете го притиснато копчето за отклучување **(39)** и повлечете ја цевката за смукање од отворот за смукање на уредот.

Батерија

♦ За да ја извадите батеријата **(2)** од уредот, притиснете и држете го копчето за отклучување на батеријата **(1)** и извлечете ја батеријата од уредот.

Цевка за извлекување

♦ За да ја отстраните цевката за извлекување **(16)** од повеќефункционалната станица, држете го копчето за отклучување **(17)** притиснато и извлечете ја цевката за извлекување од повеќефункционалната станица.

Додаток за извлекување

♦ За да го отстраните додатокот за извлекување **(14)** од цевката за извлекување, држете го притиснато копчето за отклучување **(15)** и извлечете го додатокот за извлекување од цевката за извлекување.

9.4. Користење додатоци

Напомена

► Можете да го користите додатокот со или без цевката за смукање **(37)** по потреба. За упатства за отстранување на цевката за смукање, видете го Поглавјето **9.3. Расклопување на уредот и на повеќефункционалната станица.**

Пакетот вклучува три различни млазници/четки за различни намени како додатоци:

а) Млазница за тесни простори

– Користете ја дводелната млазница за тесни простори **(24)** за чистење тесни, тешко достапни места, на пр. фуги или агли.

б) Комбинирана четка „2 во 1“

– Комбинираната четка „2 во 1“ **(26)** може да се користи како широка млазница или како четка. Држете го притиснато копчето за приспособување **(25)** на додатокот за четка и лизгајте го напред или наназад по потреба. Користете ја комбинираната четка „2 во 1“ за да смукате фиоки или прегради за складирање, на пример, или да бришете прашина од тастатури или деликатни површини со додатокот за мека четка.

в) Млазница за тапациран мебел

– Користете ја млазницата за тапациран мебел **(30)** за смукање текстилни површини, како што се: на пр., тапациран мебел, душеци или седишта за автомобил.

♦ Лизнете го додатокот врз цевката за смукање или врз отворот за смукање на уредот додека не кликне звучно на своето место. Проверете дали механизмот за заклучување е во правилна положба.

♦ За да го отстраните додатокот, држете го притиснато соодветното копче за отклучување **(23)/(27)/(29)** или повлечете го додатокот од цевката за смукање или од отворот за смукање на уредот.

Валјак за тврд под

– Користете го валјакот за тврд под **(31)** за смукање чувствителни површини на тврд под што лесно се гребат.

♦ Извадете ја млазницата за под **(35)** од цевката за смукање **(37)** или од уредот (видете го Поглавјето **9.3. Расклопување на уредот и на повеќефункционалната станица**).

♦ Отклучете го валјакот со четка **(34)** со вртење на механизмот за отпуштање на валјакот со четка **(32)** кон симболот (отворено). Извлечете го валјакот со четка од млазницата за под (видете ја Сл. X).

♦ Вметнете го валјакот за тврд под во млазницата за под.

♦ Заклучете го валјакот за тврд под со вртење на бравата на валјакот за тврд под кон симболот (затворено) (видете ја Сл. X).

Напомена

► При користење на валјакот за тврд под, автоматското препознавање на тврди подови и теписи во режим на работа Ниво 2 не е можно.

Цевка за смукање со функција за свиткување

– Користете ја цевката за смукање **(37)** со функција за свиткување за да смукате под мебелот и да ја отстраните нечистотијата од тешко достапните места.

♦ Притиснете го копчето за отклучување **(38)** на задната страна од цевката за смукање и свиткајте ја под посакуваниот агол (видете Сл. J).

♦ Ако сакате повторно да ја користите правата цевка за смукање, поставете ја во права положба додека не кликне чујно на своето место.

9.5. Автоматско исклучување

Уредот е опремен со функција за автоматско исклучување:

– Ако валјакот со четка **(34)**/валјакот за тврд под **(31)** се блокира, млазницата за под **(35)** автоматски се исклучува. На екранот за приказ **(42)** се појавува соодветна порака за грешка (видете Сл. K1). Уредот продолжува да смука во ова време.

– Ако HEPA-филтерот **(5)** е затнат, млазницата за под автоматски се исклучува. На екранот за приказ една минута се прикажува соодветна порака за грешка (види сл. K2). Уредот престанува да смука.

♦ Исклучете го уредот и отстранете ја секоја блокада од валјакот со четка/валјакот за тврд под или исчистете го HEPA-филтерот (видете го Поглавјето **10.1. Празнење на садот за нечистотии и чистење на филтерот**).

♦ Вклучете го уредот повторно. Млазницата за под повторно работи нормално.

9.6. По употреба

♦ По употреба, притиснете го прекинувачот за вклучување/исклучување ⏻ **(44)** за да го исклучите уредот. Екранот за приказ **(42)** се исклучува.

♦ Доколку е потребно, извадете ги додатоците од уредот и ставете ги на држачот за додатоци **(21)** за складирање (видете Сл. L).

♦ Поставете го уредот на повеќефункционалната станица **(18)** (видете Сл. F). Процесите на полнење и празнење започнуваат автоматски.

10. Чистење и одржување

⚠ ПРЕДУПРЕДУВАЊЕ!

► Исклучете го уредот пред секое чистење.

10.1. Празнење на садот за нечистотии и чистење на филтерот

Напомена

► Испразнете го садот за нечистотии **(7)** и исчистете ги филтерот од не'рѓосувачки челик **(6)** и HEPA-филтерот **(5)** штом нивото на полнење на садот за нечистотии ќе ја достигне ознаката **MAX**.

► Свртете го ротирачкото копче за HEPA-филтерот **CLEANFILTER (10)** во капакот на садот за нечистотии **(9)** десет пати во насока на стрелките на часовникот за да го исчистите HEPA-филтерот од нечистотија за време на работата без да мора да го вадите од садот за нечистотии (видете Сл. M). Меѓутоа, темелно чистење на филтерот правете приближно на секои четири седмици како што е опишано подолу.

Сад за нечистотии

♦ Поставете го уредот на повеќефункционалната станица **(18)** (види сл. F). Ако уредот е правилно фиксиран на повеќефункционалната станица, започнува автоматското празнење. LED-сијаличката **(18A)** трепка зелено. Автоматското празнење се изведува во три циклуси од по 5 секунди, со растојание од 3 секунди. Кога автоматското празнење ќе заврши, LED-сијаличката свети зелено две минути и потоа се гаси.

♦ Алтернативно, држете го садот за нечистотии во корпа за отпадоци и притиснете го копчето за отклучување **(8)**. Капакот на садот за нечистотии се отвора и содржината се празни во корпата за отпадоци (видете Сл. N). Потоа затворете го капакот на садот за нечистотии.

Филтер

♦ За да го извадите садот за нечистотии од уредот, завртете го во насока на симболот 🔓 (отворено) сè додека не може да се одвои од уредот (видете Сл. O).

- Извадете го филтерот од не'рѓосувачки челик од садот за нечистотии така што ќе го извлечете од садот за нечистотии за рачката (видете Сл. P).
- Извадете го HEPA-филтерот од филтерот од не'рѓосувачки челик со тоа што ќе посегнете во отворот на HEPA-филтерот и ќе го извлечете од филтерот од не'рѓосувачки челик (видете Сл. Q).
- Исплакнете ги HEPA-филтерот и филтерот од не'рѓосувачки челик под ладна или млака вода. Оставете ги HEPA-филтерот и филтерот од не'рѓосувачки челик целосно да се исушат на воздух пред да ги вратите во садот за нечистотии (видете Сл. R).
- Вметнете го филтерот од не'рѓосувачки челик во садот за нечистотии и притиснете го до крај. Обрнете внимание на механизмите за заклучување со различна големина на филтерот од не'рѓосувачки челик. Овие механизми за заклучување овозможуваат филтерот од не'рѓосувачки челик да се вметнува во садот за нечистотии само во една положба.

Напомена

- Не вртете го филтерот од не'рѓосувачки челик кога го поставувате во садот за нечистотии. Внимавајте на ознаките со стрелка и точка на филтерот од не'рѓосувачки челик и на садот за нечистотии, за правилно да го поставите филтерот од не'рѓосувачки челик (види сл. S).
- Вметнете го HEPA-филтерот во филтерот од не'рѓосувачки челик (видете Сл. S).
- Вратете го садот за нечистотии во уредот и завртете го во насока на симболот 🔒 (затвори) додека не се намести цврсто (видете ја Сл. T).

10.2. Промена на ќеса за прашина

Напомена

- Користете ќеси за прашина Swirl Y 05* за повеќефункционалната станица **(18)** (*Swirl® и Y 05® се регистрирани трговски марки на компанијата Melitta Group и не се поврзани со Lidl Stiftung & Co. KG или Kompernaß Handelsgesellschaft mbH).
- Кога ќесата за прашина **(13)** е полна, LED-сијаличката **(18A)** на повеќефункционалната станица свети црвено. LED-сијаличката се гаси кога ќесата за прашина ќе се замени.
- Отворете го капакот на преградата за ќесата за прашина **(19)** од десната страна на повеќефункционалната станица со притискање на бравата надолу. Отстранете го капакот од повеќефункционалната станица (видете Сл. U).
- Притиснете го држачот на ќесата за прашина и извадете ја ќесата за прашина (видете Сл. V).
- Вметнете нова, соодветна ќеса за прашина во држачот. Притиснете го држачот нагоре додека не кликне чујно на своето место.
- Повторно прикачете го капакот на повеќефункционалната станица.

Напомена

- Доколку е потребно, отстранете го и исчистете го и филтерот од пена на дното од преградата за ќеса за прашина. За информации за чистење, видете го Поглавјето **10.3. Чистете на филтерот од пена**.

10.3. Чистете на филтерот од пена

- Отворете го капакот на преградата за филтерот од пена **(22)** на левата страна од повеќефункционалната станица **(18)** со притискање на резето надолу. Отстранете го капакот од повеќефункционалната станица (видете Сл. W).
- Извадете го филтерот од пена од преградата (видете ја сл. W) и исплакнете го под ладна или млака вода.
- Оставете го филтерот од пена целосно да се исуши на воздух пред повторно да го вметнете во повеќефункционалната станица.
- Повторно прикачете го капакот на повеќефункционалната станица.

10.4. Чистење на валјакот со четка и валјакот за тврд под

ВНИМАНИЕ!

- Користете го уредот само со правилно монтиран валјак со четка **(34)** / валјак за тврд под **(31)**, односно со мал валјак со четка во млазницата за тапациран мебел **(30)**.

Напомена

- Редовно чистете го валјакот со четка / валјакот за тврд под во млазницата за под **(35)** и малиот валјак со четка во млазницата за тапациран мебел, за да се обезбеди правилна работа на уредот и да се избегнат дефекти.

► Оставете го валјакот со четка да работи мирно во мла зницата за под околу 20 секунди за да ги отстраните повеќето влакна и конци од влакната на валјакот со четка.

♦ Извадете ја мла зницата за под/мла зницата за тапациран мебел од цевката за смукање **(37)** или од уредот (видете го Поглавјето **9.3. Расклопување на уредот и на повеќефункционалната станица**).

♦ Отклучете го (малиот) валјак со четка / валјакот за тврд под така што механизмот за отпуштање на валјакот со четка **(32)**/**(28)** ќе го завртите во насока на симболот 🔓 (отворање). Извлечете го валјакот со четка / валјакот за тврд под од мла зницата за под, односно малиот валјак со четка од мла зницата за тапациран мебел (види сл. X).

♦ Со 2-во-1 четката за чистење **(45)** пресечете ги конците и влакната долж влакната на (малиот) валјак со четка, односно долж валјакот за тврд под. Отстранете ги конците и влакната од (малиот) валјак со четка, односно од валјакот за тврд под. Изведувајте ја оваа постапка редовно, најмалку еднаш неделно. При тоа особено внимавајте на рабовите на валјакот со четка / валјакот за тврд под. Отстранете ги конците и влакната и од погонското вратило на мла зницата за под / мла зницата за тапациран мебел (види сл. X).

♦ Поставете го валјакот со четка / валјакот за тврд под во мла зницата за под, односно малиот валјак со четка во мла зницата за тапациран мебел.

♦ Заклучете го (малиот) валјак со четка / валјакот за тврд под така што механизмот за заклучување на валјакот со четка ќе го завртите во насока на симболот 🔒 (затворање) (види сл. X).

10.5. Чистење на уредот и на повеќефункционалната станица

⚠ ОПАСНОСТ!

► Пред чистење, исклучете ја повеќефункционалната станица **(18)** од електричната мрежа. Доколку е потребно, извадете ја батеријата **(2)** од уредот. Постои опасност од струен удар!

ⓘ ВНИМАНИЕ!

► Не користете агресивни, хемиски или абразивни средства за чистење. Овие ја напаѓаат површината на уредот и повеќефункционалната станица.

► За да избегнете непоправлива штета, уверете се дека нема да навлезе влага во уредот или во повеќефункционалната станица за време на чистењето.

♦ Исчистете го куќиштето на уредот, површината на повеќефункционалната станица и додатоците со малку влажна крпа. За тврдокорна нечистотија, нанесете умерено средство за чистење.

♦ Темелно исушете ги сите делови пред да го користите уредот повторно или да го складирате.

11. Решавање проблеми

Проблем	Причина	Решение
Уредот не може да се вклучи.	Батеријата **(2)** е целосно испразнета.	Наполнете ја батеријата (видете го Поглавјето **8.2. Полнење на батеријата**).
	Батеријата е неисправна.	Заменете ја батеријата со нова (видете го Поглавјето **14. Нарачување резервни делови**).
Уредот не може да се полни.	Уредот не е целосно поврзан со контактите за полнење **(20)** на повеќефункционалната станица **(18)**.	Проверете дали контактите за полнење на уредот и контактите за полнење на повеќефункционалната станица се целосно во контакт.
	Повеќефункционалната станица не е поврзана со напојувањето.	Поврзете го приклучокот за напојување на повеќефункционалната станица во штекер.

Проблем	Причина	Решение
Уредот не вшмукува.	Уредот не е вклучен.	Вклучете го уредот.
	Валјакот со четка **(34)**/валјакот за тврд под **(31)** е блокиран.	Отстранете ја блокадата од валјакот со четка/валјакот за тврд под, а потоа вклучете го уредот.
	Отворот за смукање/млазницата за под **(35)** или цевката за смукање **(37)** се затнати/блокирани.	Исклучете го уредот и отстранете ги сите блокади/пречки на отворот за смукање/млазницата за под или на цевката за смукање.
Уредот не вшмукува.	Садот за нечистотии **(7)** е полн/HEPA-филтерот **(5)** е многу извалкан или затнат.	Исчистете го садот за нечистотии/HEPA-филтерот (видете го Поглавјето **10.1. Празнење на садот за нечистотии и чистење на филтерот**).
Уредот се исклучува автоматски.	Батеријата е прегреана.	Оставете го уредот да се излади приближно 20-30 минути пред повторно да го вклучите.
	HEPA-филтерот е затнат.	Исчистете го садот за нечистотии/HEPA-филтерот (видете го Поглавјето **10.1. Празнење на садот за нечистотии и чистење на филтерот**).
Повеќефункционалната станица не започнува со автоматски процес на празнење.	Повеќефункционалната станица не е поврзана со напојувањето.	Поврзете го приклучокот за напојување на повеќефункционалната станица во штекер.

Напомена

► Доколку не можете да го решите проблемот со помош на горенаведените чекори, контактирајте со дежурната служба (видете го Поглавјето **15.1. Услуга**).

12. Складирање

ВНИМАНИЕ!

► Никогаш не чувајте го уредот во испразнета состојба. Долготрајното складирање во испразнета состојба може да предизвика трајно оштетување на батеријата. Доколку уредот се чува подолго време, нивото на наполнетост на батеријата мора да се проверува редовно. Оптималното ниво на полнење е помеѓу 50 - 80 %.

♦ Кога не е во употреба, ставете го уредот на повеќефункционалната станица **(18)**.

♦ Ставете ги додатоците на држачот за додатоци **(21)** за складирање (видете Сл. L).

♦ Чувајте го уредот на место без прашина и суво, подалеку од директна сончева светлина.

13. Отстранување

13.1. Отстранување на апаратот и пакувањето



Симболот на прецртана корпа за отпадоци на тркала значи дека овој апарат не смее да се фрла со домашен отпад на крајот од неговиот работен век. Апаратот мора да се предаде на означени места за собирање, центри за рециклирање или објекти за отстранување отпад.

Избришете ги сите лични податоци пред да го вратите апаратот.

Пред да го вратите апаратот, отстранете ги сите батерии или акумулатори што не се вклучени во стариот апарат, како и светилките што можат да се отстранат без да се уништат, и фрлете ги одделно.

Во случај на трајно вградени батерии, при отстранувањето мора да се наведе дека апаратот содржи батерија.

Пакувањето е направено од материјали што можете да ги фрлите во вашиот локален центар за рециклирање.

Отстранете го пакувањето на еколошки начин.

13.2. Отстранување на батериите



Батериите/акумулаторите треба да се третираат како опасен отпад и затоа мора да се отстранат на еколошки начин од страна на соодветни тела (трговци, специјализирани трговци на мало, јавни општински власти, компании за комерцијално отстранување на отпад). Батериите/акумулаторите може да содржат токсични тешки метали.

Тешките метали што се наоѓаат во нив се означени со букви под симболот: Cd = кадмиум, Hg = жива, Pb = олово.

Затоа, не фрлајте батерии/акумулатори во домашниот отпад, туку фрлајте ги одделно.

Вратете ги батериите само кога ќе се испразнат.

14. Нарачување резервни делови

Резервните делови за овој производ можете да ги нарачате онлајн на **www.kompernass.com**.

Скенирајте го QR-кодот со вашиот паметен телефон/таблет. Овој QR-код ве води директно на нашата веб-страница и ви овозможува да ги видите и да ги нарачате достапните резервни делови.

Напомена

- Ако имате проблеми со онлајн нарачката, можете да контактирате со нашиот сервисен центар преку телефон или преку е-пошта.
- Секогаш вклучете го бројот на артиклот (IAN) 530070_2601 во вашата нарачка.
- Имајте предвид дека не е можно да се нарачуваат резервни делови онлајн за сите земји на испорака.

15. Гаранција на Kompernass Handels GmbH

Почитуван купувач,

Добивате 3-годишна гаранција за овој уред од датумот на купување. Во случај на дефекти на овој производ, имате законски права против продавачот на производот. Овие законски права не се ограничени со нашата гаранција наведена подолу.

Гарантни услови

Гарантниот период започнува од датумот на купување. Чувајте ја сметката на безбедно. Ова е потребно како доказ за купување. Доколку се појави дефект во материјалите или во изработката во рок од три години од датумот на купување на овој производ, ние, по наша дискреција, бесплатно ќе го поправиме, замениме или ќе ви ја вратиме куповната цена. Оваа гаранција бара неисправниот уред и доказот за купување (сметката) да бидат доставени во рок од три години, заедно со краток писмен опис на дефектот и кога се појавил.

Доколку дефектот е опфатен со нашата гаранција, ќе го добиете поправениот или новиот производ. Поправката или замената на производот не започнува нов гарантен рок.

Гарантен период и законски барања за дефекти

Гарантниот период не се продолжува со гаранцијата. Ова важи и за заменети и за поправени делови. Секоја штета или дефект што е присутна во моментот на купувањето мора да се пријави веднаш по распакувањето. Поправките потребни по истекот на гарантниот период се наплаќаат.

Опсег на гаранција

Уредот е внимателно произведен според строгите упатства за квалитет и темелно е тестиран пред испорака.

Овој уред е дизајниран за траење од најмалку 3 години при употреба согласно намената. Доколку во овој период се појави дефект што ја нарушува употребливоста, ќе добиете замена или поправка.

Оваа гаранција е неважечка ако производот е оштетен, неправилно користен или неодржуван. За да се обезбеди правилна употреба на производот, сите упатства содржани во упатството за употреба мора да се следат строго. Употребата и дејствијата за кои се препорачува или се предупредува во упатствата за работа мора да се избегнуваат по секоја цена.

Производот е наменет за приватна, а не за комерцијална употреба. Во случај на злоупотреба, неправилно ракување, употреба на сила или модификации што не се извршени од нашиот овластен сервисен центар, гаранцијата ќе биде неважечка.

Обработка во случај на барање за гаранција

За да се уверите дека вашето барање ќе биде брзо обработено, следете ги упатствата подолу:

- За сите прашања, имајте ги сметката и бројот на артиклот (IAN) 530070_2601 како доказ за купување.
- Бројот на артиклот може да се најде на плочката со спецификации на производот, на гравура на производот, на насловната страница од упатството за работа (долу лево) или на налепницата на задната или долната страна на производот.
- Доколку се појават какви било неисправности или други дефекти, прво контактирајте со сервисниот оддел наведен подолу преку **телефон** или **е-пошта**.
- Потоа можете да испратите производ регистриран како неисправен, без поштарина, на адресата за сервис што ви е наведена, приложувајќи го доказот за купување (сметката) и наведувајќи го дефектот и кога се појавил.

15.1. Услуга

(MK) **Услуга за Северна Македонија**

Тел.: 0800 90698

E-пошта: kompernass@lidl.mk

IAN 530070_2601

15.2. Увозник

KOMPERNASS HANDELS GMBH
BURGSTRASSE 21
44867 BOCHUM
ГЕРМАНИЈА
www.kompernass.com

Tabela e përmbajtjes

1. Përdorimi i synuar 134

2. Paralajmërime dhe simbole të përdorura 134

3. Udhëzime të rëndësishme sigurie 134

4. Objekti i inspektimit të dorëzimit dhe transportit 137

5. Përshkrimi i pajisjes 137

6. Të dhëna teknike 138

7. Para vënies në punë 138

7.1. Montimi i pajisjes 138

7.2. Montimi i njësisë multifunksionale 139

8. Vënia në punë 139

8.1. Informacion për baterinë 139

8.2. Karikimi i baterisë 139

9. Operimi dhe përdorimi 140

9.1. Ndezja e pajisjes 140

9.2. Zgjedhja e modalitetit të funksionimit 140

9.3. Çmontimi i pajisjes dhe njësisë multifunksionale 141

9.4. Përdorimi i aksesorëve 141

9.5. Fikja automatike 142

9.6. Pas përdorimit 142

10. Pastrimi dhe mirëmbajtja 142

10.1. Zbrazja e koshit të pluhurave dhe pastrimi i filtrit 142

10.2. Ndërrimi i qeses për fshesën me korrent 143

10.3. Pastrimi i filtrave të shkumës 143

10.4. Pastrimi i rulit të furçës dhe rulit për dysheme të fortë 143

10.5. Pastrimi i pajisjes dhe njësisë disafunksionale 144

11. Zgjidhja e problemeve 144

12. Ruajtja 145

13. Asgjësimi 145

13.1. Asgjësoni pajisjen dhe paketimin 145

13.2. Asgjësimi i baterive 146

14. Porositja e pjesëve të këmbimit 146

15. Garancia e Kompernass Handels GmbH 146

15.1. Shërbimi 147

15.2. Importuesi 147

1. Përdorimi i synuar

Pajisja mund të përdoret vetëm për të pastruar sipërfaqe të thata dhe për të thithur materiale të thata. Kjo pajisje nuk duhet të përdoret për të pastruar personat ose kafshët. Çdo përdorim ose modifikim tjetër i pajisjes konsiderohet i papërshtatshëm dhe mbart një rrezik të konsiderueshëm aksidentesh. Prodhuesi nuk është përgjegjës për dëmet e shkaktuara nga përdorimi i papërshtatshëm ose funksionimi i gabuar. Kjo pajisje nuk është projektuar për përdorim tregtar.

2. Paralajmërime dhe simbole të përdorura

Paralajmërimet dhe simbolet e mëposhtme përdoren në këtë manual, në paketim dhe në pajisje (sipas rastit):

⚠	**RREZIK!** Një paralajmërim me këtë simbol dhe fjalën sinjalizuese "RREZIK" tregon një situatë të rrezikshme të afërt e cila, nëse nuk shmanget, do të rezultojë në vdekje ose lëndime serioze.
⚠	**PARALAJMËRIM!** Një paralajmërim me këtë simbol dhe fjalën sinjalizuese „PARALAJMËRIM“ tregon një situatë potencialisht të rrezikshme e cila, nëse nuk shmanget, mund të rezultojë në vdekje ose lëndime serioze.
⚠	**KUJDES!** Një paralajmërim me këtë simbol dhe fjalën sinjalizuese "KUJDES" tregon një situatë potencialisht të rrezikshme e cila, nëse nuk shmanget, mund të rezultojë në lëndime të lehta ose të moderuara.
!	**VINI RE!** Një paralajmërim me këtë simbol dhe fjalën sinjalizuese "VINI RE" tregon një situatë të mundshme e cila, nëse nuk shmanget, mund të rezultojë në dëmtime të pronës.
i	**Shënim:** Një shënim tregon informacion shtesë që e bën më të lehtë përdorimin e pajisjes.
	Lexoni udhëzimet. Para përdorimit të produktit, ju lutemi lexoni të gjitha udhëzimet e funksionimit dhe sigurisë. Kur ia kaloni produktin një pale të tretë, dorëzoni të gjitha dokumentet.
⎓	Rryma/tensioni i vazhdueshëm
~	Rryma/tensioni alternativ
	Përdoreni pajisjen vetëm në ambientet e brendshme.
CE	Ky produkt përmbush kërkesat e direktivave evropiane dhe kombëtare në fuqi.
	Mos e hidhni pajisjen elektrike / baterinë e rikarikueshme me mbeturinat shtëpiake!
	Asgjësoni paketimin në një mënyrë miqësore me mjedisin.
b a	Vini re etiketimin e materialeve të paketimit në ndarjen e mbeturinave: Këto karakterizohen nga shkurtesat (a) dhe shifrat (b) me kuptimin e mëposhtëm: 1-7: Plastika, 20-22: Letër dhe karton, 80-98: Materiale të ndryshme.
UN 3481	Produkti është i pajisur me një bateri litium-jon ose një bateri e tillë është e përfshirë me produktin.
	Kjo markë konfirmon që produkti përputhet me kërkesat e sigurisë së produktit të zbatueshme në Republikën e Serbisë.

3. Udhëzime të rëndësishme sigurie

⚠ RREZIK! GODITJE ELEKTRIKE!

- Kontrolloni pajisjen për dëmtime të jashtme dhe të dukshme para përdorimit. Mos përdorni një pajisje të dëmtuar ose të aksidentuar.
- Mos e përdorni njësinë multifunksionale me një spinë ose kabllo energjie të dëmtuar.
- Njësia multifunksionale dhe kablloja e energjisë e lidhur përgjithmonë nuk duhen riparuar. Në rast të një defekti, e gjithë njësia multifunksionale duhet të zëvendësohet.

- Riparimet duhet të kryhen vetëm nga një pikë shërbimi e specializuar. Në asnjë rrethanë nuk duhet ta hapni pajisjen vetë. Ndërhyrjet që nuk janë kryer nga një kompani e specializuar mund të çojnë në lëndime.
- Përpara se të lidhni njësinë multifunksionale/karikuesin e shpejtë në një prizë elektrike, sigurohuni që tensioni i listuar në të dhënat teknike të pajisjes përputhet me tensionin e rrjetit elektrik.
- Mos e prekni njësinë multifunksionale, karikuesin e shpejtë ose pajisjen me duar të lagura ose të njoma.
- Mos e përdorni njësinë multifunksionale me një kabllo zgjatuese; në vend të kësaj, lidhni spinën e energjisë të stacionit shumëfunksional direkt në një prizë elektrike.
- Mos e karikoni ose përdorni këtë pajisje jashtë.

⚠ PARALAJMËRIM! RREZIK LËNDIMI!

- Mos i zëvendësoni aksesorët ndërsa pajisja është në funksionim.
- Mos e përdorni pajisjen për të thithur ujë ose lëngje të tjera.
- Mos e përdorni pajisjen për të thithur objekte të mprehta ose xham të thyer.
- Mos e përdorni pajisjen për të thithur shkrepëse që digjen, hi të ndezur ose bishta cigaresh.
- Mos e përdorni pajisjen për të thithur produkte kimike, pluhur guri, llaç, çimento ose grimca të tjera të ngjashme.
- Pajisja nuk është e përshtatshme për substanca të ndezshme dhe shpërthyese ose lëngje kimike dhe agresive.
- Ruajeni gjithmonë pajisjen në ambiente të brendshme. Për të parandaluar aksidentet, ruajeni pajisjen në një vend të thatë pas përdorimit.
- Në kushte ekstreme, mund të ndodhin rrjedhje në qelizat e baterisë. Nëse lëngu bie në kontakt me lëkurën ose sytë, shpëlajeni menjëherë zonën e prekur me ujë të pastër. Konsultohuni me një mjek.
- Kjo pajisje mund të përdoret nga fëmijë të moshës 8 vjeç e lart dhe nga persona me aftësi të kufizuara fizike, shqisore ose mendore ose mungesë përvoje dhe njohurish nëse janë nën mbikëqyrje ose janë udhëzuar për përdorimin e sigurt të pajisjes dhe i kuptojnë rreziqet që vijnë si pasojë.
- Fëmijët nuk lejohen të luajnë me pajisjen. Pastrimi dhe mirëmbajtja nuk duhet të kryhen nga fëmijët pa mbikëqyrje.
- Tregoni kujdes të veçantë kur përdorni pajisjen gjatë ngjitjes së shkallëve.
- Mbroni baterinë nga nxehtësia, duke përfshirë ekspozimin e zgjatur ndaj rrezeve të diellit, zjarrit, ujit dhe lagështisë. Ekziston rreziku i shpërthimit.
- Përdorni vetëm karikuesin e shpejtë të furnizuar me këtë pajisje (SSLG 24 A1). Një karikues që është i përshtatshëm për një lloj të caktuar baterish paraqet rrezik zjarri nëse përdoret me bateri të tjera.

- Përdoreni pajisjen vetëm me bateritë e përfshira për të. Përdorimi i baterive të tjera mund të shkaktojë lëndime dhe rrezik zjarri.
- Mbajeni baterinë e papërdorur larg kapëseve të letrave, monedhave, çelësave, gozhdëve, vidave ose objekteve të tjera të vogla metalike që mund të shkaktojnë qark të shkurtër midis kontakteve. Një qark i shkurtër midis terminaleve të baterisë mund të shkaktojë djegie ose zjarr.
- Nëse keqpërdoren, lëngu mund të rrjedhë nga bateritë. Shmangni kontaktin me të. Në rast kontakti aksidental, shpëlajeni me ujë. Në rast se lëngu ju bie në sy, kërkoni ndihmë shtesë mjekësore. Rrjedhja e lëngut nga bateria mund të shkaktojë acarim të lëkurës ose djegie.
- Mos përdorni një bateri të dëmtuar ose të modifikuar. Bateritë e dëmtuara ose të modifikuara mund të veprojnë në mënyrë të paparashikueshme dhe të shkaktojnë zjarr, shpërthim ose lëndim.
- Mos e ekspozoni baterinë ndaj zjarrit ose temperaturave të larta. Zjarri ose temperaturat që tejkalojnë 130°C mund të shkaktojnë shpërthim.

(!) VINI RE! DËMTIM PRONE!

- Përdorni vetëm aksesorët e rekomanduar nga prodhuesi.
- Mos e mbani kurrë njësinë multifunksionale të kapur nga kablloja e energjisë. Mos e tërhiqni kabllon e energjisë kur lëvizni njësinë multifunksionale.
- Gjithmonë kapeni spinën e rrymës së njësisë multifunksionale për ta shkëputur atë nga furnizimi me energji elektrike.
- Mos e vendosni pajisjen pranë radiatorëve, furrave ose pajisjeve ose sipërfaqeve të tjera të nxehta.
- Sigurohuni gjithmonë që vrimat e ventilimit të jenë të lira. Një qark ajri i bllokuar mund të çojë në mbinxehje dhe dëmtim të pajisjes.
- Mos e hidhni baterinë në zjarr ose mos e ekspozoni ndaj temperaturave të larta. Ekziston rreziku i shpërthimit!
- Mos e përdorni pajisjen pa instaluar një filtër HEPA.
- Mos u përpiqni kurrë të karikoni bateritë e pakarikushme.
- Mos e ruani kurrë pajisjen me bateri të shkarkuar. Ruajtja e zgjatur me bateri të shkarkuar mund të shkaktojë dëmtime të përhershme të baterisë. Nëse pajisja ruhet për një periudhë të gjatë kohore, niveli i karikimit të baterisë duhet të kontrollohet rregullisht. Niveli optimal i karikimit është midis 50-80 %.

4. Objekti i inspektimit të dorëzimit dhe transportit

- ♦ Hiqni të gjitha pjesët e pajisjes dhe udhëzimet e përdorimit nga kutia.
- ♦ Hiqni të gjitha materialet e paketimit dhe çdo fletë metalike dhe ngjitëse.

Sasia e dorëzimit përbëhet nga komponentët e mëposhtëm (shihni faqen e palosshme për ilustrime):

- Fshesë me korrent
- Tub vakumi (me funksion përkuljeje)
- Kokë për pastrimin e dyshemesë (me rul të madh furçe)
- Kokë për hapësira të ngushta (me dy pjesë)
- Kokë tapicerie (me rul të vogël furçe)
- Furça 2-në-1 e kombinuar
- Ruli për dysheme të fortë
- Froste pastrimi 2-në-1
- Mbajtëse aksesorësh (me dy pjesë)
- Njësi multifunksionale (me funksion nxjerrjeje dhe karikimi)
- Tub vakumi
- Grykë vakumi
- 5 x qese për fshesë me korrent
- Bateria e zëvendësueshme
- Karikues i shpejtë
- Udhëzime përdorimi

ⓘ **Shënim**

- ► Kontrolloni dorëzimin nëse është i plotë dhe për dëmtime të dukshme.
- ► Në rast të dorëzimit të paplotë ose dëmtimit si pasojë e paketimit të dëmtuar ose transportit, kontaktoni linjën e ndihmës së shërbimit (shih kapitullin **15.1. Shërbimii**).

5. Përshkrimi i pajisjes

(Shihni faqen e palosshme për ilustrime)

1 Butoni i çkyçjes së baterisë
2 Bateri (e zëvendësueshme)
3 Butoni i statusit të baterisë
4 Treguesi i nivelit të karikimit të baterisë
5 Filtri-HEPA **Micro Filtration**
6 Filtri prej çeliku inoksi
7 Koshi i pluhurave
8 Butoni i çkyçjes
9 Kapaku i koshit të pluhurave
10 Çelësi rrotullues i filtrit HEPA **CLEANFILTER**
11 Karikues i shpejtë
12 Drita treguese e karikimit LED (e kuqe/jeshile)
13 Qese për fshesë me korrent
14 Grykë vakumi
15 Butoni i çkyçjes
16 Tub vakumi
17 Butoni i çkyçjes
18 Njësi multifunksionale (me LED **18A**)
19 Kapak për kompartamentin e qeses së fshesës me korrent
20 Kontakte karikimi
21 Mbajtësja e aksesorëve
22 Kapak për kompartamentin e filtrit prej sfungjeri
23 Butoni i çkyçjes
24 Gryka e vakumit për hapësira të ngushta
25 Butoni i rregullimit (për bashkimin e kokës së furçës së kombinuar 2-në-1)
26 Furça 2-në-1 e kombinuar
27 Butoni i çkyçjes
28 Kapësja e rulit të furçës/bllokimi i rulit të furçës (Kokë tapicerie)
29 Butoni i çkyçjes
30 Kokë tapicerie **UPHOLSTERY NOZZLE PRO**

31 Ruli për dysheme të fortë
32 Kapësja e rulit të furçës/bllokimi i rulit të furçës (Kokë për pastrimin e dyshemesë)
33 Çelës për qilima/dysheme të fortë
34 Ruli i furçës
35 Kokë për pastrimin e dyshemesë **DYNAMIC POWER BRUSH**
36 Butoni i çkyçjes
37 Tub vakumi (me funksion përkuljeje)
38 Butoni i lëshimit (për funksionin e palosjes)
39 Butoni i çkyçjes
40 Treguesi i modalitetit të funksionimit
41 Treguesi i baterisë
42 Paneli i ekranit (treguesi i baterisë/modaliteti i funksionimit)
43 Butoni i modalitetit të funksionimit
44 Çelësi i ndezjes/fikjes
45 Froste pastrimi 2-në-1

6. Të dhëna teknike

Pajisja	
Tensioni i hyrjes	27 V ⎓
Rryma në hyrje	0.8 A
Konsumi i energjisë	400 W (Kokë për pastrimin e dyshemesë 40 W/ Kokë tapicerie 12 W)

Bateria	
Modeli	SA 24 4.0 A1
Kapaciteti	4000 mAh/96 Wh
Bateri (jone litiumi)	24 V ⎓ 6 Qelizat, tipi 21700, 6INR22/71
Kohëzgjatja e funksionimit me karikim të plotë të baterisë me kokën për pastrimin e dyshemesë	Niveli 1 (i ulët): afërsisht 42 minuta Niveli 2 (mesatare): afërsisht 24 minuta Niveli 3 (i lartë): afërsisht 10 minuta

Njësi multifunksionale (me funksion nxjerrjeje dhe karikimi)	
Modeli	SASAB 24 A1
Tensioni i hyrjes	230-240 V ~
Frekuenca e hyrjes AC	50 Hz
Fuqia hyrëse (karikim)	26 W
Tensioni në dalje	27.0 V ⎓
Tensioni në hyrje (karikim)	0.8 A
Fuqia dalëse (shkarkim/ karikim)	600 W/21.6 W
Siguresa	T5A

Karikues i shpejtë	
Modeli	SSLG 24 A1
Tensioni i hyrjes	220–240 V ~
Frekuenca e hyrjes AC	50–60 Hz
Fuqia hyrëse	140 W
Tensioni në dalje	27.0 V ⎓
Rryma në dalje	4.5 A
Fuqia në dalje	120 W
Kategoria e mbrojtjes	II / ⧈ (izolim i dyfishtë)
Siguresa	T5A

7. Para vënies në punë

7.1. Montimi i pajisjes

- Vendosni tubin e vakumit **(37)** në kokën për pastrimin e dyshemesë **(35)** derisa të fiksohet në vend me një klik të dëgjueshëm (shih Fig. A).
- Vendosni pajisjen në tubin e vakumit derisa të fiksohet në vendin e vet me klik të dëgjueshëm (shih Fig. B).
- Rrëshqisni baterinë **(2)** në pajisje derisa të fiksohet në vendin e vet me një klik të dëgjueshëm (shih Fig. C).

7.2. Montimi i njësisë multifunksionale

Shënim

► Vendoseni njësinë multifunksionale **(18)** pranë një prize elektrike.

♦ Vendoseni tubin e vakumit **(16)** në njësinë multifunksionale derisa të fiksohet në vendin e tij me një klik (shih Fig. D).

♦ Vendoseni grykën e vakumit **(14)** në tubin e vakumit derisa të fiksohet në vendin e saj me një klik të dëgjueshëm (shih Fig. D).

♦ Bashkëngjitni mbajtësen e aksesorëve **(21)** në anët e majta dhe të djathta të njësisë multifunksionale (shih Fig. D).

♦ Lidhni spinën e energjisë të njësinë multifunksionale në një prizë elektrike.

8. Vënia në punë

8.1. Informacion për baterinë

Shënim

► Kjo pajisje mund të funksionojë me të gjitha bateritë e serisë 24V Silvercrest: SA 24 2.5 A1 - 2.5 Ah/SA 24 4.0 A1 - 4.0 Ah (shih Kapitullin **14. Porositja e pjesëve të këmbimit**).
Rekomandohet përdorimi i baterisëSA 24 4.0 A1.

► Para përdorimit të pajisjes për herë të parë, bateria **(2)** duhet të jetë e karikuar plotësisht.

♦ Mund ta kontrolloni nivelin e karikimit të baterisë në vetë baterinë. Për ta bërë këtë, shtypni butonin e gjendjes së baterisë **(3)**. Treguesi i karikimit të baterisë **(4)** ndizet si më poshtë, në varësi të karikimit të baterisë:

Kapaciteti i baterisë >70% deri në ≤ 100%

Kapaciteti i baterisë >20% deri në ≤ 70%

Kapaciteti i baterisë ≤ 20%

Shënim

► Pajisja është e pajisur me monitorim të temperaturës për të mbrojtur baterinë **(2)**. Në raste të rralla, temperaturat e larta të ambientit mund të ndërpresin procesin e karikimit ose të shkaktojnë fikjen automatike të pajisjes:

– Mesazhi i gabimit **(42)** (shih Fig. E1) shfaqet në panelin e ekranit gjatë procesit të karikimit. Procesi i karikimit ndërpritet dhe rifillon automatikisht sapo temperatura e pajisjes të bjerë.

– Mesazhi i gabimit **(42)** (shih Fig. E1) shfaqet në panelin e ekranit gjatë funksionimit. PPastaj pajisja fiket automatikisht. Mesazhi i gabimit (shih fig. E1) shfaqet edhe për pesë sekonda. Lëreni pajisjen të ftohet për afërsisht 20-30 minuta para se ta ndizni përsëri.

8.2. Karikimi i baterisë

me njësi multifunksionale

♦ Vendoseni pajisjen në njësinë multifunksionale **(18)** (shih Fig. F). Sigurohuni që kontaktet e karikimit **(20)** të njësisë multifunksionale dhe pajisjes të jenë plotësisht në kontakt. Treguesi i baterisë **(41)** fillon të ndizet dhe fillon procesi i karikimit.

♦ Pasi të përfundojë karikimi, treguesi i baterisë do të shfaqë simbolin (plotësisht i karikuar). Treguesi i baterisë fiket automatikisht pas 2 minutash.

me karikues të shpejtë

♦ Hiqeni baterinë **(2)** nga pajisja (shih kapitullin **9.3. Çmontimi i pajisjes dhe njësisë multifunksionale**) dhe vendoseni atë në karikuesin e shpejtë të dhënë **(11)**.

♦ Vendosni karikuesin e shpejtë në një prizë elektrike. Drita treguese e karikimit LED **(12)** i karikuesit të shpejtë ndizet me të kuqe dhe fillon procesi i karikimit.

♦ Pasi të përfundojë procesi i karikimit, drita treguese e karikimit LED të karikuesit të shpejtë ndizet me ngjyrë jeshile. Hiqeni baterinë nga karikuesi i shpejtë dhe futeni atë në pajisje.

Treguesit e baterisë

Në panelin e ekranit **(42)**, krahas një treguesi rrethor të progresit, përdoren katër tregues të ndryshëm të baterisë **(41)**, të cilët tregojnë gjendjen përkatëse të karikimit të baterisë **(2)** gjatë procesit të karikimit:

Bateria është e karikuar plotësisht.

Bateria është afërsisht 75% e karikuar.

Bateria është afërsisht 50% e karikuar.

Bateria ka shumë pak karikim të mbetur.

Shënim

► Kur bateria është pothuajse e shkarkuar, treguesi i baterisë pulson ngadalë derisa pajisja të fiket automatikisht. Më pas karikoni sërish baterinë.

► Nëse treguesi i baterisë shfaq mesazhin e gabimit (shih Fig. E2) gjatë procesit të karikimit, bateria është e dëmtuar. Pastaj zëvendësoni baterinë (shih kapitullin **14. Porositja e pjesëve të këmbimit**).

► Gjatë funksionimit, treguesi i baterisë tregon jetëgjatësinë e mbetur të baterisë në minuta dhe sekonda, si dhe një tregues rrethor të jetëgjatësisë së mbetur.

9. Operimi dhe përdorimi

VINI RE!

► Kokat e vakumit të pajisjes dhe koka për pastrimin e dyshemesë **(35)** dhe tubi i vakumit **(37)** duhet të jenë të lira në çdo kohë dhe nuk duhet të jenë të bllokuara. Bllokimet çojnë në mbinxehje dhe dëmtim të motorit.

► Sigurohuni që filtri HEPA **(5)** të jetë gjithmonë i futur përpara se ta përdorni pajisjen.

► Mos u përpiqni ta vendosni pajisjen drejt nëse keni ndërmend ta ulni ose ta ulni përkohësisht. Për ta bërë këtë, vendoseni pajisjen në njësinë multifunksionale **(18)** ose shtrojeni në dysheme. Përndryshe, për shkak të qendrës së lartë të gravitetit, pajisja mund të përmbyset dhe të dëmtohet, si dhe mund të dëmtojë objekte të tjera kur përmbyset (shih Fig. G).

9.1. Ndezja e pajisjes

♦ Hiqeni pajisjen nga njësia multifunksionale **(18)**.

♦ Shtypni çelësin e ndezjes/fikjes ⏻ **(44)**, për të ndezur pajisjen. Paneli i ekranit **(42)** tregon nivelin e baterisë **(41)** dhe treguesin e mënyrës së funksionimit **(40)** an.

Shënim

► Pas ndezjes, pajisja niset gjithmonë në modalitetin e funksionimit Niveli 1.

9.2. Zgjedhja e modalitetit të funksionimit

Pajisja ka tre mënyra të ndryshme funksionimi, secila prej të cilave ndryshon në aspektin e fuqisë së thithjes dhe kohës së funksionimit.

♦ Shtypni butonin e modalitetit të funksionimit ↻ **(43)**, për të zgjedhur modalitetin e funksionimit:

Niveli 1 (i ulët)

– Për pastrimin me fshesë me korrent të dyshemeve të forta, qilimave delikatë dhe moketeve të ndotur lehtë deri në mesatare.

– Pajisja konsumon më pak energji të baterisë dhe për këtë arsye ka një kohëzgjatje më të gjatë funksionimi.

– Koha e funksionimit me një karikim të plotë të baterisë është afërsisht 42 minuta (me kokën për pastrimin e dyshemesë **(35)**).

Niveli 2 (mesatare)

– Për pastrimin me fshesë me korrent të dyshemeve të forta, qilimave dhe moketeve me ndotje të lehtë deri në mesatare.

– Njohje automatike e dyshemeve të forta dhe qilimave. Kur kaloni midis dyshemesë së fortë dhe qilimit, në panelin e ekranit **(42)** shfaqet për rreth 4 sekonda një njoftim përkatës. Kur kaloni nga dyshemeja e fortë te qilimi, shpejtësia e rulit të furçës **(34)** rritet; përkatësisht, kur kaloni nga qilimi te dyshemeja e fortë, ajo ulet për të arritur një rezultat më të mirë pastrimi.

– Koha e funksionimit me një karikim të plotë të baterisë është afërsisht 24 minuta (me kokën për pastrimin e dyshemesë).

Niveli 3 (i lartë)

– Për pastrimin me fshesë me korrent të dyshemeve të forta, qilimave dhe moketeve kur janë shumë të ndotur.

– Fuqia e lartë e thithjes siguron rezultatet më të mira të pastrimit në një kohë të shkurtër funksionimi.

– Koha e funksionimit me një karikim të plotë të baterisë është afërsisht 10 minuta (me kokën për pastrimin e dyshemesë).

ⓘ Shënim

► Për një rezultat më të mirë pastrimi, shtypni poshtë çelësin qilim / dysheme e fortë **(33)** në kokën për pastrimin e dyshemesë **(35)**, në pozicionin , për të thithur qime kafshësh ose fije nga qilimat (shih fig. H). Për këtë zgjidhni modalitetin e funksionimit Niveli 2. Për funksionim normal, shtypni përsëri lart çelësin qilim / dysheme e fortë në pozicionin .

9.3. Çmontimi i pajisjes dhe njësisë multifunksionale

Kokë për pastrimin e dyshemesë

♦ Për të hequr kokën për pastrimin e dyshemesë **(35)** nga tubi i vakumit **(37)** mbani shtypur butonin e lëshimit **(36)** dhe tërhiqeni kokën për pastrimin e dyshemesë nga tubi i vakumit (shih Fig. I).

Tubi i vakumit

♦ Për të hequr tubin e vakumit nga pajisja, mbani shtypur butonin e lirimit **(39)** dhe tërhiqeni tubin e vakumit larg hapjes së thithjes së pajisjes.

Bateria

♦ Për të hequr baterinë **(2)** nga pajisja, shtypni dhe mbani shtypur butonin e çkyçjes së baterisë **(1)** dhe tërhiqeni baterinë nga pajisja.

Tub vakumi

♦ Për të hequr tubin e vakumit **(16)** nga njësia multifunksionale, mbani shtypur butonin e lirimit **(17)** dhe tërhiqeni tubin e vakumit nga njësia multifunksionale.

Grykë vakumi

♦ Për të hequr grykën e vakumit **(14)** nga tubi i vakumit, mbani shtypur butonin e lirimit **(15)** dhe tërhiqeni grykën e vakumit nga tubi i vakumit.

9.4. Përdorimi i aksesorëve

ⓘ Shënim

► Mund t'i përdorni aksesorët me ose pa tubin e vakumit, sipas nevojave tuaja **(37)**. Për udhëzime mbi heqjen e tubit të vakumit, shih kapitullin **9.3. Çmontimi i pajisjes dhe njësisë multifunksionale**.

Paketa përfshin tre gryka/furça të ndryshme për aplikime të ndryshme si aksesorë:

a) Gryka e vakumit

– Përdorni grykën dy-pjesëshe për hapësira të ngushta **(24)** për të pastruar vende të ngushta dhe të vështira për t'u arritur, p.sh. fuga ose qoshe.

b) furça 2-në-1 e kombinuar

– Furça e kombinuar 2-në-1 **(26)** mund të përdoret si kokë e gjerë ose si furçë. Mbani shtypur butonin e rregullimit **(25)** në aksesorin e furçës dhe rrëshqiteni atë përpara ose prapa sipas nevojës. Përdorni furçën 2-në-1 të kombinuar për të pastruar me fshesë me korrent sirtarët ose ndarjet e magazinimit, për shembull, ose për të pastruar pluhurin nga tastierat ose sipërfaqet delikate me aksesorin e furçës së butë.

c) Kokë tapicerie

– Përdorni kokën e tapicerisë **(30)** për të pastruar me fshesë me korrent sipërfaqet e tekstilit, siç janë mobiljet e veshura me tapiceri, dyshekët ose sediljet e makinave.

♦ Rrëshqisni aksesorin në tubin e vakumit ose në vrimën e vakumit të pajisjes derisa të klikojë në vendin e tij me një klik të dëgjueshëm. Sigurohuni që mekanizmi i kyçjes të jetë në pozicionin e duhur.

♦ Për të hequr aksesorin, mbani shtypur butonin përkatës të çkyçjes **(23)/(27)/(29)** mbi aksesor dhe tërhiqeni aksesorin nga tubi i vakumit ose nga koka e vakumit të pajisjes.

Ruli për dysheme të fortë

– Përdorni rulin për dysheme të fortë **(31)** për të thithur sipërfaqe të ndjeshme të dyshemeve të forta që gërvishten lehtë.

♦ Hiqeni kokën për pastrimin e dyshemesë **(35)** nga tubi i vakumit **(37)** ose nga pajisja (shih kapitullin **9.3. Çmontimi i pajisjes dhe njësisë multifunksionale**).

♦ Zhbllokoni rulin e furçës **(34)**, duke e rrotulluar kapësen e rulit të furçës **(32)** në drejtim të simbolit (hapur). Tërhiqeni rulin e furçës nga koka për pastrimin e dyshemesë (shih Fig. X).

- Vendosni rulin për dysheme të fortë në kokën për pastrimin e dyshemesë.
- Bllokoni rulin për dysheme të fortë duke e rrotulluar atë në drejtim të simbolit (mbyll) (shih Fig. X).

Shënim

► Kur përdoret ruli për dysheme të fortë, njohja automatike e dyshemeve të forta dhe qilimave nuk është e mundur në modalitetin e funksionimit Niveli 2.

Tub vakumi me funksion përkuljeje

– Përdorni tubin e vakumit **(37)** me funksionin e përkuljes për të pastruar me fshesë me korrent poshtë mobiljeve dhe për të hequr papastërtinë nga zonat e vështira për t'u arritur.
- Shtypni butonin e lirimit **(38)** në pjesën e pasme të tubit të vakumit dhe përkuleni atë në këndin e dëshiruar (shih Fig. J).
- Nëse dëshironi ta përdorni përsëri tubin e drejtë të vakumit, vendoseni në pozicionin e drejtë derisa të fiksohet në vendin e tij me një klik të dëgjueshëm.

9.5. Fikja automatike

Pajisja është e pajisur me një funksion automatik të fikjes.

– Nëse ruli i furçës **(34)**/ruli për dysheme të fortë **(31)** bllokohet, koka për pastrimin e dyshemesë **(35)** fiket automatikisht. Një mesazh gabimi përkatës shfaqet në panelin e ekranit **(42)** (shih Fig. K1). Pajisja vazhdon të pastrojë me vakum gjatë kësaj kohe.
– Nëse filtri HEPA **(5)** është i bllokuar, koka për pastrimin e dyshemesë fiket automatikisht. Në panelin e ekranit shfaqet për një minutë një mesazh përkatës gabimi (shih fig. K2). Pajisja ndalon thithjen.
- Fikeni pajisjen dhe hiqni çdo bllokim nga ruli i furçës/ ruli për dysheme të fortë ose pastroni filtrin HEPA (shih kapitullin **10.1. Zbrazja e koshit të pluhurave dhe pastrimi i filtrit**).
- Ndizni përsëri pajisjen. Koka për pastrimin e dyshemesë funksionon normalisht përsëri.

9.6. Pas përdorimit

- Pas përdorimit, shtypni çelësin e ndezjes/fikjes **(44)** për ta fikur pajisjen. Paneli i ekranit **(42)** fiket.
- Nëse është e nevojshme, hiqni aksesorët nga pajisja dhe vendosini ato në mbajtësen e aksesorëve për ruajtje**(21)** (shih Fig. L).
- Vendoseni pajisjen në njësinë multifunksionale **(18)** (shih Fig. F). Proceset e karikimit dhe zbrazjes fillojnë automatikisht.

10. Pastrimi dhe mirëmbajtja

PARALAJMËRIM!

► Fikeni pajisjen para çdo pastrimi.

10.1. Zbrazja e koshit të pluhurave dhe pastrimi i filtrit

Shënim

► Zbrazni koshin e pluhurave **(7)** dhe pastroni filtrin prej inoksi **(6)** dhe filtrin HEPA **(5)**, sapo niveli i mbushjes së koshit të pluhurave të arrijë shenjën die **MAX**.
► Rrotulloni butonin e filtrit HEPA **CLEANFILTER (10)** në kapakun e koshit të pluhurave **(9)** dhjetë herë në drejtim të akrepave të orës për të pastruar filtrin HEPA nga pluhuri gjatë funksionimit pa pasur nevojë ta hiqni atë nga koshi i pluhurave (shih Fig. M). Megjithatë, kryeni gjithashtu një pastrim të plotë të filtrit afërsisht çdo katër javë siç përshkruhet më poshtë.

Koshi i pluhurave

- Vendoseni pajisjen në njësinë multifunksionale **(18)** (shih fig. F). Kur pajisja është fiksuar saktë në njësinë multifunksionale, fillon zbrazja automatike. LED-i **(18A)** pulson në ngjyrë jeshile. Zbrazja automatike kryhet në tre cikle nga 5 sekonda secili, me intervale prej 3 sekondash. Kur zbrazja automatike përfundon, LED-i ndriçon në ngjyrë jeshile për dy minuta dhe më pas fiket.
- Mbajeni koshin e pluhurit në një kosh të pluhurave dhe shtypni butonin e çkyçjes **(8)**. Kapaku i koshit të pluhurit hapet dhe përmbajtja zbrazet në koshin e pluhurave (shih Fig. N). Më pas mbyllni kapakun e koshit të pluhurave.

Filtri

- Për të hequr koshin e pluhurave nga pajisja, rrotullojeni atë në drejtim të simbolit (hapur) derisa të mund të shkëputet nga pajisja (shih Fig. O).
- Hiqeni filtrin prej çeliku inoks nga koshi i pluhurave duke e tërhequr atë nga koshi i pluhurit nga doreza (shih Fig. P).
- Hiqeni filtrin HEPA nga filtri prej çeliku inox duke vendosur dorën në portën e filtrit HEPA dhe duke e tërhequr atë nga filtri prej çeliku inox (shih Fig. Q).
- Shpëlani filtrin EPA dhe filtrin prej çeliku inoks me ujë të ftohtë ose të vakët. Lërini filtrin HEPA dhe filtrin prej çeliku inoks të thahen plotësisht në ajër përpara se t'i vendosni përsëri në koshin e pluhurave (shih Fig. R).
- Vendosni filtrin prej çeliku inoks në koshin e pluhurave dhe shtypeni deri në fund. Kushtojini vëmendje mekanizmave të kyçjes me madhësi të ndryshme në filtrin prej çeliku inoksi. Këto mekanizma kyçjeje lejojnë që filtri prej çeliku inoks të futet në koshin e pluhurave vetëm në një pozicion.

Shënim

- Mos e rrotulloni filtrin prej çeliku inoksi kur e vendosni në koshin e pluhurave. Kushtojuni vëmendje shenjave me shigjetë dhe pikë në filtrin prej çeliku inoksi dhe në koshin e pluhurave, për ta vendosur saktë filtrin prej çeliku inoksi (shih fig. S).
- Vendosni filtrin HEPA në filtrin prej çeliku inoks (shih Fig. S).
- Vendoseni koshin e pluhurave përsëri në pajisje dhe rrotullojeni atë në drejtim të simbolit (mbyll), derisa të jetë fiksuar mirë në vendin e vet (shih Fig. T).

10.2. Ndërrimi i qeses për fshesën me korrent

Shënim

- Përdorni qeset për fshesën me korrent Swirl Y 05* për njësinë multifunksionale **(18)** (*Swirl® dhe Y 05® janë marka tregtare të regjistruara të një shoqërie të Grupit Melitta dhe nuk janë të lidhura me Lidl Stiftung & Co. KG ose Kompernaß Handelsgesellschaft mbH).
- Kur qesja për fshesë me korrent **(13)** është plot, LED-i **(18A)** në njësinë multifunksionale ndriçon në të kuqe. LED-i fiket pasi qesja për fshesë me korrent të jetë ndërruar.
- Hapni kapakun **(19)** të kompartamentit së qeses për fshesën me korrent në anën e djathtë të njësisë disafunksionale duke shtypur butonin kyçës poshtë. Hiqni kapakun nga njësia multifunksionale (shih Fig. U).
- Shtypni në drejtimin poshtë mbajtësen e qeses për fshesën me korrent dhe hiqeni qesen për fshesën me korrent (shih Fig. V).
- Vendosni një qese të re dhe të përshtatshme për fshesën me korrent në mbajtëse. Shtyjeni kllapën lart derisa të fiksohet në vendin e saj me një klik.
- Vendosni përsëri kapakun në njësinë multifunksionale.

Shënim

- Nëse është e nevojshme, hiqni dhe pastroni edhe filtrin e shkumës në fund të kompartamentit së qeses për fshesën me korrent. Për informacion mbi pastrimin, shihni kapitullin **10.3. Pastrimi i filtrave të shkumës**.

10.3. Pastrimi i filtrave të shkumës

- Hapni kapakun e kompartamentit të filtrit të shkumës **(22)** në anën e majtë të njësisë multifunksionale **(18)**, duke shtypur dorezën poshtë. Hiqni kapakun nga njësia multifunksionale (shih Fig. W).
- Hiqeni filtrin e shkumës nga kompartamenti (shih Fig. W) dhe shpëlajeni atë me ujë të ftohtë ose të vakët.
- Lëreni filtrin e shkumës të thahet plotësisht në ajër përpara se ta vendosni përsëri në njësinë multifunksionale.
- Vendosni përsëri kapakun në njësinë multifunksionale.

10.4. Pastrimi i rulit të furçës dhe rulit për dysheme të fortë

VINI RE!

- Përdoreni pajisjen vetëm me rulin e furçës **(34)** / rulin për dysheme të fortë **(31)** të montuar siç duhet, përkatësisht me rulin e vogël të furçës në kokën për tapiceri **(30)**.

Shënim

- Pastroni rregullisht rulin e furçës / rulin për dysheme të fortë në kokën për pastrimin e dyshemesë **(35)** dhe rulin e vogël të furçës në kokën për tapiceri, për të siguruar funksionimin e duhur të pajisjes dhe për të shmangur defektet.

► Lëreni rulin e furçës në kokën për pastrimin e dyshemesë të punojë pa lëvizur për rreth 20 sekonda për të hequr shumicën e qimeve dhe fijeve nga fijet e rulit të furçës.

♦ Hiqeni kokën për pastrimin e dyshemesë/kokën e tapicerisë nga tubi i vakumit **(37)** ose nga pajisja (shih Kapitullin **9.3. Çmontimi i pajisjes dhe njësisë multifunksionale**).

♦ Çkyçni rulin e (vogël të) furçës / rulin për dysheme të fortë duke e rrotulluar çkyçësin e rulit të furçës **(32)**/ **(28)** në drejtim të simbolit 🔓 (hapje). Tërhiqni rulin e furçës / rulin për dysheme të fortë nga koka për pastrimin e dyshemesë, përkatësisht rulin e vogël të furçës nga koka për tapiceri (shih fig. X).

♦ Prisni fijet dhe qimet përgjatë fijeve të furçës së rulit të (vogël të) furçës, përkatësisht përgjatë rulit për dysheme të fortë, me furçën e pastrimit 2-në-1 **(45)**. Hiqni fijet dhe qimet nga ruli i (vogël i) furçës, përkatësisht nga ruli për dysheme të fortë. Kryejeni këtë proces rregullisht, të paktën një herë në javë. Kushtojuni vëmendje të veçantë skajeve të rulit të furçës / rulit për dysheme të fortë. Hiqni gjithashtu fijet dhe qimet nga boshti i transmisionit të kokës për pastrimin e dyshemesë / kokës për tapiceri (shih fig. X).

♦ Vendosni rulin e furçës / rulin për dysheme të fortë në kokën për pastrimin e dyshemesë, përkatësisht rulin e vogël të furçës në kokën për tapiceri.

♦ Bllokoni rulin e (vogël të) furçës / rulin për dysheme të fortë duke e rrotulluar bllokuesin e rulit të furçës në drejtim të simbolit 🔒 (mbyllje) (shih fig. X).

10.5. Pastrimi i pajisjes dhe njësisë disafunksionale

⚠ **RREZIK!**

► Para pastrimit, shkëputni njësinë multifunksionale **(18)** nga rrjeti elektrik. Nëse është e nevojshme, hiqni baterinë **(2)** nga pajisja. Ekziston rreziku i goditjes elektrike!

(!) **VINI RE!**

► Mos përdorni agjentë pastrimi agresivë, kimikë ose gërryes. Ata dëmtojnë sipërfaqen e pajisjes dhe njësinë multifunksionale.

► Për të shmangur dëmtime të pariparueshme, sigurohuni që të mos hyjë lagështi në pajisje ose në njësinë disafunksionale gjatë pastrimit.

♦ Pastroni kapakun e pajisjes, sipërfaqen e njësisë multifunksionale dhe aksesorët me një leckë pak të lagur. Për njollat e forta, aplikoni një agjent pastrues të butë në leckë.

♦ Thajini të gjitha pjesët plotësisht përpara se ta përdorni përsëri pajisjen ose ta ruani atë.

11. Zgjidhja e problemeve

Problemi	Shkaku	Zgjidhja
Pajisja nuk mund të ndizet.	Bateria **(2)** është shkarkuar plotësisht.	Karikoni baterinë (shih Kapitullin **8.2. Karikimi i baterisë**).
	Bateria është me defekt.	Zëvendësoni baterinë me një të re (shihni kapitullin **14. Porositja e pjesëve të këmbimit**).
Pajisja nuk mund të karikohet.	Pajisja nuk është e lidhur plotësisht me kontaktet e karikimit **(20)** të njësisë multifunksionale **(18)**.	Sigurohuni që kontaktet e karikimit të pajisjes dhe kontaktet e karikimit të njësisë multifunksionale të jenë plotësisht në kontakt.
	Njësia multifunksionale nuk është e lidhur me furnizimin me energji elektrike.	Lidhni spinën e energjisë të njësinë multifunksionale në një prizë elektrike.

Problemi	Shkaku	Zgjidhja
Pajisja nuk bën pastrim me vakum.	Pajisja nuk është ndezur.	Ndizni pajisjen.
	Ruli i furçës **(34)**/ruli për dysheme të fortë **(31)** është i bllokuar.	Hiqni bllokimin nga ruli i furçës/ruli për dysheme të fortë dhe më pas ndizni pajisjen.
	Porta e vakumit/koka për pastrimin e dyshemesë **(35)** ose tubi i vakumit **(37)** është i bllokuar.	Fikeni pajisjen dhe pastroni çdo bllokim/pengesë në portën e vakumit/kokën për pastrimin e dyshemesë ose tubin e vakumit.
	Koshi i pluhurit **(7)** është plot/filtri HEPA **(5)** është shumë i ndotur ose i bllokuar.	Pastroni koshin e pluhurave/filtrin HEPA (shih kapitullin **10.1. Zbrazja e koshit të pluhurave dhe pastrimi i filtrit**).
Pajisja fiket automatikisht.	Bateria është mbinxehur.	Lëreni pajisjen të ftohet për afërsisht 20-30 minuta para se ta ndizni përsëri.
	Filtri HEPA është i bllokuar.	Pastroni koshin e pluhurave/filtrin HEPA (shih kapitullin **10.1. Zbrazja e koshit të pluhurave dhe pastrimi i filtrit**).
Njësia multifunksional nuk aktivizon një proces zbrazjeje automatike.	Njësia multifunksionale nuk është e lidhur me furnizimin me energji elektrike.	Lidhni spinën e energjisë të njësinë multifunksionale në një prizë elektrike.

Shënim

► Nëse nuk mund ta zgjidhni problemin duke përdorur hapat e lartpërmendur, kontaktoni linjën telefonike të shërbimit (shih kapitullin **15.1. Shërbimii**).

12. Ruajtja

VINI RE!

► Mos e ruani kurrë pajisjen me bateri të shkarkuar. Ruajtja e zgjatur me bateri të shkarkuar mund të shkaktojë dëmtime të përhershme të baterisë. Nëse pajisja ruhet për një periudhë të gjatë kohore, niveli i karikimit të baterisë duhet të kontrollohet rregullisht. Niveli optimal i karikimit është midis 50-80 %.

♦ Kur nuk është në përdorim, vendoseni pajisjen në njësi multifunksionale **(18)**.

♦ Vendosni aksesorët në mbajtësen e aksesorëve për ruajtje **(21)** (shih Fig. L).

♦ Ruajeni pajisjen në një vend të thatë dhe të pastër, larg rrezeve direkte të diellit.

13. Asgjësimi

13.1. Asgjësoni pajisjen dhe paketimin



Simboli i koshit të mbeturinave me rrota të shënuar me kryq do të thotë që kjo pajisje nuk duhet të hidhet me mbeturinat shtëpiake në fund të jetëgjatësisë së saj të dobishme. Pajisja duhet të dorëzohet në pikat e caktuara të grumbullimit, qendrat e riciklimit ose impiantet e asgjësimit të mbeturinave.

Ju lutemi fshini të gjitha të dhënat personale përpara se ta ktheni artikullin.

Para se ta ktheni pajisjen, ju lutemi hiqni çdo bateri ose akumulator që nuk është i përfshirë në pajisjen e vjetër, si dhe llambat që mund të hiqen pa u shkatërruar, dhe hidhini ato veçmas.

Në rastin e baterive të instaluara përgjithmonë, gjatë asgjësimit duhet të tregohet se pajisja përmban një bateri.

Paketimi është bërë nga materiale që mund t'i hidhni në qendrën tuaj lokale të riciklimit.

Asgjësoni paketimin në një mënyrë miqësore me mjedisin.

13.2. Asgjësimi i baterive



Bateritë/bateritë e rikarikueshme duhet të trajtohen si mbetje të rrezikshme dhe për këtë arsye duhet të hidhen në një mënyrë miqësore me mjedisin nga organet përkatëse (tregtarë, shitës me pakicë të specializuar, autoritete publike komunale, kompani tregtare për asgjësimin e mbetjeve). Bateritë mund të përmbajnë metale të rënda toksike.

Metalet e rënda të përmbajtura janë shënuar me shkronja nën simbolin: Cd = kadmium, Hg = zhivë, Pb = plumb.

Prandaj, mos i hidhni bateritë/bateritë e rikarikueshme në mbeturinat shtëpiake, por hidhini ato veçmas.

Bateritë kthejini vetëm kur të jenë shkarkuar.

14. Porositja e pjesëve të këmbimit

Ju mund të porosisni pjesë këmbimi për këtë produkt në internet në **www.kompernass.com**.

Skanoni kodin QR me telefonin/tabletin tuaj inteligjent. Ky kod QR do t'ju dërgojë direkt në faqen tonë të internetit ku mund të shikoni dhe porosisni pjesë këmbimi të disponueshme.

Shënim

- Nëse hasni probleme me porosinë tuaj online, mund të kontaktoni qendrën tonë të shërbimit me telefon ose email.
- Gjithmonë përfshini numrin e artikullit (IAN) 530070_2601 kur bëni porosinë tuaj.
- Kini parasysh se porositja online e pjesëve të këmbimit nuk ofrohet për të gjitha vendet e dërgesës.

15. Garancia e Kompernass Handels GmbH

I dashur klient,

Ju merrni një garanci 3-vjeçare për këtë pajisje duke filluar që nga data e blerjes. Në rast të defekteve në këtë produkt, ju keni të drejta ligjore ndaj shitësit të produktit. Këto të drejta ligjore nuk kufizohen nga garancia jonë e përcaktuar më poshtë.

Kushtet e garancisë

Periudha e garancisë fillon që në datën e blerjes. Ju lutem ruajeni faturën në një vend të sigurt. Kjo kërkohet si provë e blerjes. Në rast se ndodh një defekt në materiale ose gjatë prodhimit brenda tre viteve nga data e blerjes së këtij produkti, ne, sipas gjykimit tonë, do ta riparojmë, zëvendësojmë ose rimbursojmë çmimin e blerjes pa pagesë. Kjo garanci kërkon që pajisja me defekt dhe prova e blerjes (deri në faturë) të paraqiten brenda periudhës trevjeçare, së bashku me një përshkrim të shkurtër të defektit dhe kur ka ndodhur ky defekt.

Në rast se defekti mbulohet nga garancia jonë, ju do të merrni produktin e riparuar ose një produkt të ri. Riparimi ose zëvendësimi i produktit nuk fillon një periudhë të re garancie.

Periudha e garancisë dhe kërkesat ligjore për defekte

Periudha e garancisë nuk zgjatet nga garancia. Kjo është e vlefshme edhe për pjesët e zëvendësuara dhe të riparuara. Çdo dëmtim ose defekt i pranishëm në momentin e blerjes duhet të raportohet menjëherë pas heqjes nga paketimi. Riparimet e nevojshme pas periudhës së garancisë janë me pagesë.

Objekti i garancisë

Pajisja është prodhuar me kujdes sipas standardeve të rrepta të cilësisë dhe është testuar plotësisht para dorëzimit.

Kjo pajisje është projektuar për një jetëgjatësi prej të paktën 3 vjetësh në rast përdorimi sipas qëllimit të përcaktuar. Nëse brenda kësaj periudhe shfaqet një defekt që cenon përdorshmërinë, do të merrni zëvendësim ose riparim.

Kjo garanci është e pavlefshme në rast se produkti është dëmtuar, përdorur ose mirëmbajtur në mënyrë të papërgjegjshme. Për të siguruar përdorimin e përshtatshëm të produktit, të gjitha udhëzimet e përfshira në manualin e përdorimit duhet të ndiqen në mënyrën e duhur. Përdoruesi nuk duhet të kryejë asnjë veprim ose të përdorë produktin në mënyra për të cilat manuali paralajmëron.

Produkti është i synuar për përdorim individual dhe jo për përdorim tregtar. Në rast të keqpërdorimit, trajtimit të papërshtatshëm, përdorimit me forcë ose ndryshimeve që nuk janë kryer nga qendra jonë e autorizuar e shërbimit, garancia do të jetë e pavlefshme.

Përpunimi në rast të kërkesës së garancisë

Për t'u siguruar që kërkesa juaj të përpunohet shpejt, ju lutemi ndiqni udhëzimet në vijim:

- Për të gjitha pyetjet, ju lutemi të bëni gati faturën dhe numrin e artikullit (IAN) 530070_2601 si provë blerjeje.
- Numri i artikullit mund të gjendet në etiketën e llojit në produkt, në një gdhendje në produkt, në faqen e titullit të udhëzimeve të përdorimit (poshtë majtas) ose në afishen në pjesën e pasme ose të poshtme të produktit.
- Në rast se ndodh ndonjë mosfunksionim ose defekt tjetër, ju lutemi të kontaktoni fillimisht departamentin e shërbimit ndaj klientit të përmendur më poshtë **telefon** ose me **email**.
- Pastaj, mund të dërgoni një produkt të regjistruar si produkt me defekt, pa pagesë të postës, në adresën e shërbimit që ju është dhënë, duke bashkëngjitur provën e blerjes (deri në faturë) dhe duke deklaruar se cili është defekti dhe kur ka ndodhur.

15.1. Shërbimi

(MK) **Shërbimi në Maqedoninë e Veriut**

Tel.: 0800 90698

E-Mail: kompernass@lidl.mk

IAN 530070_2601

15.2. Importuesi

KOMPERNASS HANDELS GMBH

BURGSTRASSE 21

44867 BOCHUM

GJERMANI

www.kompernass.com

Cuprins

1. Utilizarea conform destinației 150

2. Indicații de avertizare și simboluri utilizate 150

3. Indicații de siguranță importante 151

4. Furnitura și verificarea transportului 153

5. Descrierea aparatului 153

6. Date tehnice 154

7. Înainte de prima punere în funcțiune 154

7.1. Montarea aparatului 154

7.2. Montarea stației multifuncționale 155

8. Punerea în funcțiune 155

8.1. Informații despre acumulator 155

8.2. Încărcarea acumulatorului 155

9. Operarea și funcționarea 156

9.1. Pornirea aparatului 156

9.2. Selectarea modului de funcționare 156

9.3. Demontarea aparatului și a stației multifuncționale 157

9.4. Utilizarea accesoriilor 157

9.5. Sistemul automat de deconectare 158

9.6. După utilizare 158

10. Curățarea și întreținerea 158

10.1. Golirea rezervorului de colectare a murdăriei și curățarea filtrelor 158

10.2. Înlocuirea sacului de aspirator. 159

10.3. Curățarea filtrului din spumă 159

10.4. Curățarea periei rotative și a rolei pentru podele tari 159

10.5. Curățarea aparatului și a stației multifuncționale 160

11. Remedierea defecțiunilor 160

12. Depozitarea 161

13. Eliminarea 161

13.1. Eliminarea aparatului și a ambalajului 161

13.2. Eliminarea bateriilor. 162

14. Comandarea pieselor de schimb 162

15. Garanția Kompernass Handels GmbH 162

15.1. Service-ul 163

15.2. Importator. 163

1. Utilizarea conform destinației

Aparatul poate fi utilizat numai pentru curățarea suprafețelor uscate și pentru aspirarea elementelor uscate. A nu se utiliza pe oameni sau animale. Orice altă utilizare sau modificare a aparatului este considerată a fi neconformă și atrage pericole considerabile de accidentare. Producătorul nu răspunde pentru pagubele cauzate prin utilizarea neconformă sau manipularea greșită. Este interzisă utilizarea aparatului în scopuri comerciale.

2. Indicații de avertizare și simboluri utilizate

În cadrul acestor instrucțiuni de utilizare, pe ambalaj și aparat sunt folosite următoarele avertizări și simboluri (dacă sunt aplicabile):

	**PERICOL!** Un avertisment însoțit de acest simbol și de cuvântul de avertizare „PERICOL" indică o situație periculoasă iminentă care, dacă nu este evitată, duce la deces sau la vătămări grave.
	**AVERTIZARE!** Un avertisment însoțit de acest simbol și de cuvântul de avertizare „AVERTIZARE" indică o posibilă situație periculoasă care, dacă nu este evitată, poate duce la deces sau la vătămări grave.
	**PRECAUȚIE!** Un avertisment însoțit de acest simbol și de cuvântul de avertizare „PRECAUȚIE" indică o posibilă situație periculoasă care, dacă nu este evitată, poate duce la vătămări minore sau moderate.
	**ATENȚIE!** Un avertisment însoțit de acest simbol și de cuvântul de avertizare „ATENȚIE" indică o posibilă situație care, dacă nu este evitată, poate duce la pagube materiale.

	**Indicație:** O indicație marchează informații suplimentare care facilitează manipularea aparatului.
	**Citiți instrucțiunile.** Înainte de a utiliza produsul, respectați toate indicațiile privind utilizarea și siguranța. În cazul transmiterii produsului unei alte persoane, predați-i toate documentele aferente acestuia.
	Tensiune/curent continuu
	Tensiune/curent alternativ
	Utilizați aparatul doar în spații închise.
	Acest produs îndeplinește cerințele directivelor europene și naționale în vigoare.
	Nu eliminați aparatul electric / acumulatorul împreună cu deșeurile menajere!
	Eliminați ambalajul în mod ecologic.
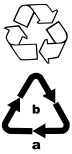	La sortarea deșeurilor, respectați marcajul de pe materialele de ambalare: Acestea sunt marcate cu abrevieri (a) și cifre (b) cu următoarea semnificație: 1-7: materiale plastice, 20-22: hârtie și carton, 80-98: materiale compozite.
	Produsul este echipat cu un acumulator litiu-ion, respectiv acesta este inclus împreună cu produsul.
	Acest produs îndeplinește cerințele directivelor naționale aplicabile din Republica Serbia.

3. Indicații de siguranță importante

⚠ PERICOL! ELECTROCUTARE!

- Înainte de utilizare, verificați dacă aparatul prezintă defecțiuni exterioare vizibile. Nu puneți aparatul în funcțiune dacă este deteriorat sau dacă a căzut.
- Nu utilizați stația multifuncțională dacă ștecărul sau cablul de alimentare este deteriorat.
- Este interzisă repararea stației multifuncționale și a cablului de alimentare fix. În caz de defecțiune trebuie înlocuită întreaga stație multifuncțională.
- Reparațiile trebuie executate numai într-un atelier de specialitate. Nu desfaceți niciodată aparatul dvs. însivă. În urma intervențiilor care nu au fost realizate de către o firmă de specialitate, pot rezulta răniri.
- Înainte de racordarea stației multifuncționale/a încărcătorului rapid la o priză, asigurați-vă că tensiunea indicată în datele tehnice ale aparatului corespunde cu tensiunea rețelei dvs. de curent.
- Nu puneți mâinile ude sau umede pe stația multifuncțională sau pe aparat.
- Nu atingeți stația multifuncțională, încărcătorul rapid sau aparatul cu mâinile ude sau umede.
- Nu utilizați stația multifuncțională împreună cu un cablu prelungitor, ci conectați ștecărul stației multifuncționale direct la priză.
- Nu încărcați, respectiv nu utilizați aparatul în aer liber.

⚠ AVERTIZARE! PERICOL DE RĂNIRE!

- Nu schimbați accesoriile în timp ce aparatul se află în funcțiune.
- Nu utilizați aparatul pentru aspirarea de apă sau alte lichide.
- Nu utilizați aparatul pentru aspirarea obiectelor ascuțite sau a cioburilor de sticlă.
- Nu utilizați aparatul pentru a aspira chibrituri aprinse, cenușă cu jar sau mucuri de țigară.
- Nu utilizați aparatul pentru aspirarea produselor chimice, prafului de piatră, ghipsului, cimentului sau a altor particule asemănătoare.
- Aparatul nu este adecvat pentru substanțe inflamabile și explozive și nici pentru lichide chimice și agresive.
- Păstrați aparatul întotdeauna în încăperi închise. Pentru a preveni accidentele, după utilizare, păstrați aparatul într-un loc uscat.
- În condiții extreme pot apărea scurgeri la nivelul celulelor acumulatorilor. La contactul lichidului scurs cu pielea sau cu ochii, zona afectată trebuie spălată bine, respectiv clătită imediat cu apă curată. Consultați un medic.
- Acest aparat poate fi utilizat de copii începând cu vârsta de 8 ani, precum și de persoane cu abilități fizice, senzoriale sau mentale reduse sau fără experiență și fără cunoștințe necesare dacă sunt supravegheați sau dacă au fost instruiți cu privire la utilizarea în siguranță a acestui aparat și au înțeles pericolele cu privire la acesta.

- Copiilor le este interzis să se joace cu aparatul. Curățarea și acțiunile de întreținere destinate utilizatorului nu se vor efectua de către copii fără supraveghere.
- Fiți deosebit de atent când utilizați aparatul pe scări.
- Protejați acumulatorul împotriva căldurii, de exemplu, inclusiv față de radiația solară îndelungată, foc, apă și umezeală. Pericol de explozie.
- Încărcați acumulatorul numai cu încărcătoare recomandate de producător. Un încărcător destinat unui anumit tip de acumulatori prezintă pericol de incendiu dacă este utilizat cu alți acumulatori.
- Utilizați numai încărcătorul rapid livrat împreună cu acest aparat (SSLG 24 A1). În cazul unui încărcător adecvat pentru un anumit tip de acumulatori, există pericol de incendiu dacă acesta este utilizat cu alți acumulatori.
- Acumulatorul neutilizat nu trebuie să intre în contact cu agrafe de birou, monede, chei, cuie, șuruburi sau alte obiecte metalice mici care ar putea provoca o șuntare a contactelor. Un scurtcircuit între contactele acumulatorului poate provoca arsuri sau un incendiu.
- În cazul unei utilizări necorespunzătoare, din acumulator poate ieși lichid. Evitați contactul cu lichidul. În cazul unui contact accidental, spălați cu apă. Dacă lichidul intră în contact cu ochii, consultați suplimentar un medic. Lichidul scurs din acumulator poate provoca iritații sau arsuri la nivelul pielii.
- Nu folosiți acumulatori deteriorați sau modificați. Acumulatorii deteriorați sau modificați se pot comporta într-un mod imprevizibil și pot provoca incendiu, explozie sau pericol de rănire.
- Nu expuneți acumulatorul la foc sau la temperaturi prea ridicate. Focul sau temperaturile de peste 130 °C pot cauza o explozie.

(!) ATENȚIE! PAGUBE MATERIALE!

- Utilizați numai accesorii recomandate de către producător.
- Nu transportați niciodată stația multifuncțională ținând-o de cablul de alimentare. Nu trageți de cablul de alimentare dacă doriți să mișcați stația multifuncțională.
- Apucați întotdeauna ștecărul stației multifuncționale cu mâna pentru a o deconecta de la sursa de alimentare.
- Nu așezați aparatul lângă calorifere, cuptoare sau alte aparate sau suprafețe încinse.
- Asigurați-vă că fantele de aerisire sunt în permanență libere. Un circuit de aer blocat poate duce la supraîncălzirea și defectarea aparatului.
- Nu aruncați acumulatorul în foc și nu îl expuneți temperaturilor ridicate. Pericol de explozie!
- Nu utilizați aparatul fără filtrul HEPA introdus.
- Nu încercați niciodată să reîncărcați baterii care nu sunt reîncărcabile.

■ Nu depozitați niciodată aparatul în stare descărcată. Depozitarea mai îndelungată în stare descărcată poate provoca deteriorarea permanentă a acumulatorului. În cazul depozitării îndelungate a aparatului, este necesară verificarea periodică a nivelului de încărcare a acumulatorului. Nivelul de încărcare optim este cuprins între 50-80 %.

4. Furnitura și verificarea transportului

- ♦ Scoateți din ambalaj toate componentele aparatului și instrucțiunile de utilizare.
- ♦ Îndepărtați toate materialele de ambalare, precum și eventualele folii și autocolante.

Furnitura conține următoarele componente (a se vedea figurile de pe pagina pliată):

- Aspirator
- Țeavă de aspirare (cu funcție de îndoire)
- Duză pentru pardoseală (cu perie rotativă mare)
- Duză pentru rosturi (din două părți)
- Duza pentru tapițerie (cu perie rotativă mică)
- Perie combinată 2 în 1
- Rolă pentru podele tari
- Perie de curățare 2-în-1
- Suport pentru accesorii (din două părți)
- Stație multifuncțională (cu funcție de aspirare și încărcare)
- Tub de aspirație
- Accesoriu de aspirare
- 5 x sac de aspirator
- Acumulator înlocuibil
- Încărcător rapid
- Instrucțiuni de utilizare

ⓘ Indicație

- ► Verificați dacă furnitura este completă și dacă nu prezintă deteriorări vizibile.
- ► În cazul în care furnitura este incompletă sau prezintă deteriorări din cauza ambalajului precar sau a transportului, apelați linia telefonică directă de service (a se vedea capitolul **15.1. Service-ul**).

5. Descrierea aparatului

(a se vedea figurile de pe pagina pliată)

1 Tastă de deblocare acumulator
2 Acumulator (înlocuibil)
3 Tastă nivel acumulator
4 Indicator pentru starea de încărcare a acumulatorului
5 Filtru HEPA **Micro Filtration**
6 Filtru din oțel inoxidabil
7 Rezervor de colectare a murdăriei
8 Tastă de deblocare
9 Capacul rezervorului de colectare a murdăriei
10 Butonul rotativ al filtrului HEPA **CLEANFILTER**
11 Încărcător rapid
12 Led de control al încărcării (roșu/verde)
13 Sac de aspirator
14 Accesoriu de aspirare
15 Tastă de deblocare
16 Tub de aspirație
17 Tastă de deblocare
18 Stație multifuncțională (cu **18A** LED)
19 Capacul compartimentului pentru sacul aspiratorului
20 Contacte de încărcare
21 Suport pentru accesorii
22 Capacul compartimentului filtrului din spumă
23 Tastă de deblocare
24 Duză pentru rosturi
25 Tastă de reglare (perie atașabilă pentru perie combinată 2 în 1)
26 Perie combinată 2 în 1
27 Tastă de deblocare
28 Dispozitiv de deblocare/de blocare a periei rotative (duză pentru tapițerie)
29 Tastă de deblocare
30 Duză pentru tapițerie **UPHOLSTERY NOZZLE PRO**
31 Rolă pentru podele tari
32 Dispozitiv de deblocare/de blocare a periei rotative (duză pentru pardoseală)
33 Comutator pentru mochetă /pardoseală dură 
34 Perie rotativă
35 Duză pentru pardoseală **DYNAMIC POWER BRUSH**

36 Tastă de deblocare
37 Țeavă de aspirare (cu funcție de îndoire)
38 Tastă de deblocare (pentru funcția de îndoire)
39 Tastă de deblocare
40 Afișajul modului de funcționare
41 Afișajul acumulatorului
42 Panou de afișare
(afișajul acumulatorului/modul de funcționare)
43 Tasta aferentă modului de funcționare
44 Comutator Pornit/Oprit
45 Perie de curățare 2-în-1

6. Date tehnice

Aparat	
Tensiune de intrare	27 V ⎓
Curent de intrare	0,8 A
Consum de energie	400 W (duză pentru pardoseală 40 W/duză pentru tapițerie 12 W)

Acumulator	
Model	SA 24 4.0 A1
Capacitate	4000 mAh/96 Wh
Acumulator (litiu-ion)	24 V ⎓ 6 celule, tip 21700, 6INR22/71
Timp de operare cu acumulatorul încărcat complet și cu duză pentru pardoseală	Nivelul 1 (scăzut): aprox. 42 de minute Nivelul 2 (mediu): aprox. 24 de minute Nivelul 3 (mare): aprox. 10 minute

Stație multifuncțională (cu funcție de aspirare și încărcare)	
Model	SASAB 24 A1
Tensiune de intrare	230-240 V ~
Frecvența curentului alternativ de intrare	50 Hz
Putere de intrare (încărcare)	26 W
Tensiune de ieșire	27,0 V ⎓
Curent de ieșire (încărcare)	0,8 A
Putere de ieșire (aspirare/încărcare)	600 W/21,6 W
Siguranță	T5A

Încărcător rapid	
Model	SSLG 24 A1
Tensiune de intrare	220-240 V ~
Frecvența curentului alternativ de intrare	50-60 Hz
Putere de intrare	140 W
Tensiune de ieșire	27,0 V ⎓
Curent de ieșire	4,5 A
Putere de ieșire	120 W
Clasă de protecție	II / ⧈ (izolare dublă)
Siguranță	T5A

7. Înainte de prima punere în funcțiune

7.1. Montarea aparatului

- Împingeți țeava de aspirare **(37)** în duza pentru pardoseală **(35)** până se fixează în poziție cu un clic sonor (a se vedea fig. A).
- Introduceți aparatul pe țeava de aspirare până se fixează în poziție cu un clic sonor (a se vedea fig. B).
- Împingeți acumulatorul **(2)** în aparat până se fixează în aparat cu un clic sonor (a se vedea fig. C).

7.2. Montarea stației multifuncționale

Indicație

► Așezați stația multifuncțională **(18)** în apropierea unei prize.

♦ Împingeți tubul de aspirație **(16)** în stația multifuncțională până se fixează în poziție cu un clic sonor (a se vedea fig. D).

♦ Introduceți accesoriul de aspirare **(14)** pe tubul de aspirație până se fixează în poziție cu un clic sonor (a se vedea fig. D).

♦ Fixați suportul pentru accesorii **(21)** în partea stângă și în partea dreaptă la stația multifuncțională (a se vedea fig. D).

♦ Conectați adaptorul de rețea al stației multifuncționale la o priză.

8. Punerea în funcțiune

8.1. Informații despre acumulator

Indicație

► Acest aparat poate fi operat cu toți acumulatorii de 24 V din seria Silvercrest: SA 24 2.5 A1 - 2,5 Ah/SA 24 4.0 A1 - 4,0 Ah (a se vedea capitolul **14. Comandarea pieselor de schimb**).
Se recomandă utilizarea acumulatorului SA 24 4.0 A1.

► Înainte de a utiliza aparatul pentru prima oară, acumulatorul **(2)** trebuie încărcat complet.

♦ Puteți verifica starea de încărcare a acumulatorului chiar pe acumulator . În acest sens apăsați tasta pentru nivelul acumulatorului **(3)**. Indicatorul pentru starea de încărcare a acumulatorului **(4)** se aprinde în funcție de încărcarea acumulatorului, după cum urmează:

○○○	Capacitatea acumulatorului >70 % până la ≤ 100 %
○○	Capacitatea acumulatorului >20 % până la ≤ 70 %
○	Capacitatea acumulatorului ≤ 20 %

Indicație

► Acest aparat este dotat cu o siguranță de monitorizare a temperaturii pentru protejarea acumulatorului **(2)**. În cazul temperaturilor ambiante ridicate, se poate ajunge în cazuri rare la întreruperea procesului de încărcare sau la oprirea automată a aparatului:

– Pe panoul de afișare **(42)** se afișează mesajul de eroare în timpul procesului de încărcare (a se vedea fig. E1). Procesul de încărcare se va întrerupe și va fi reluat automat odată ce temperatura aparatului scade.

– Pe panoul de afișare **(42)** se afișează mesajul de eroare în timpul funcționării (a se vedea fig. E1). Ulterior, aparatul se oprește automat. Mesajul de eroare (a se vedea fig. E1) este afișat încă cinci secunde. Lăsați aparatul să se răcească timp de cca 20-30 de minute înainte de a-l porni din nou.

8.2. Încărcarea acumulatorului

cu stația multifuncțională

♦ Așezați aparatul pe stația multifuncțională **(18)** (a se vedea fig. F). Aveți grijă să fie perfect conectate contactele de incărcare **(20)** ale stației multifuncționale și ale aparatului.. Afișajul acumulatorului **(41)** începe să lumineze intermitent și procesul de încărcare începe.

♦ După încheierea procesului de încărcare, în afișajul acumulatorului apare simbolul (IIII) (încărcare completă). Afișajul acumulatorului se stinge automat după 2 minute.

cu încărcătorul rapid

♦ Scoateți acumulatorul **(2)** din aparat (a se vedea capitolul **9.3. Demontarea aparatului și a stației multifuncționale**) și introduceți-l în încărcătorul rapid furnizat **(11)**.

♦ Conectați încărcătorul rapid la o priză. Ledul de control al încărcării **(12)** de la încărcătorul rapid luminează roșu și procesul de încărcare începe.

♦ După încheierea procesului de încărcare, ledul de control al încărcării de la încărcătorul rapid luminează verde. Scoateți acumulatorul din încărcătorul rapid și introduceți-l în aparat.

Afișajele acumulatorului

Pe panoul de afișare **(42)**, pe lângă un indicator circular de progres, sunt utilizate patru afișaje diferite ale acumulatorului **(41)**, care indică starea respectivă de încărcare a acumulatorului **(2)** în timpul procesului de încărcare:

Acumulatorul este complet încărcat.

Acumulatorul este încărcat cca 75 %.

Acumulatorul este încărcat cca 50 %.

Acumulatorul mai are puțină energie.

Indicație

- Când acumulatorul este aproape descărcat, afișajul acumulatorului clipește lent până când aparatul se oprește automat. Apoi reîncărcați acumulatorul.
- Dacă pe panoul de afișare se afișează mesajul de eroare în timpul procesului de încărcare (a se vedea fig. E2), atunci acumulatorul este deteriorat. În acest caz înlocuiți acumulatorul (a se vedea capitolul **14. Comandarea pieselor de schimb**).
- În timpul funcționării, afișajul acumulatorului indică, de asemenea, timpul de operare rămas al acumulatorului în minute și secunde, precum și ca afișaj circular al timpului de funcționare rămas.

9. Operarea și funcționarea

ATENȚIE!

- Orificiile de aspirare ale aparatului și ale duzei pentru pardoseală **(35)** și țeava de aspirare **(37)** trebuie să fie în permanență libere și neblocate. Blocajele duc la supraîncălzirea și deteriorarea motorului.
- Înainte de a utiliza aparatul, asigurați-vă de fiecare dată că filtrul HEPA **(5)** este montat.
- Nu încercați să așezați aparatul în poziție verticală atunci când, pentru un timp, doriți să îl opriți sau să îl lăsați din mână. Pentru aceasta, poziționați aparatul pe stația multifuncțională **(18)** sau așezați-l pe podea. În caz contrar, aparatul se poate răsturna din cauza centrului său de greutate ridicat, se poate deteriora și, în anumite situații, poate deteriora alte obiecte la răsturnarea sa (a se vedea fig. G).

9.1. Pornirea aparatului

- Scoateți aparatul din stația multifuncțională **(18)**.
- Apăsați comutatorul Pornit/Oprit ⏻ **(44)** pentru a porni aparatul. Panoul de afișare **(42)** prezintă afișajul acumulatorului **(41)** și afișajul modului de funcționare **(40)**.

Indicație

- După pornire, aparatul pornește întotdeauna în modul de funcționare Nivelul 1.

9.2. Selectarea modului de funcționare

Aparatul dispune de trei moduri de funcționare diferite, fiecare dintre acestea deosebindu-se în ceea ce privește puterea de aspirare și timpul de operare.

- Apăsați tasta aferentă modului de funcționare ↻ **(43)** pentru a selecta modul de funcționare:

Nivelul 1 (scăzut)

- Pentru aspirarea podelelor tari, a covoarelor și mochetelor sensibile, cu grad de murdărie scăzut până la mediu.
- Aparatul consumă mai puțină energie a acumulatorului și, astfel, timpul de operare este mai mare.
- Timp de operare cu acumulatorul încărcat complet cca 42 de minute (cu duza pentru pardoseală **(35)**).

Nivelul 2 (mediu)

- Pentru aspirarea podelelor tari, a covoarelor și mochetelor cu grad de murdărie scăzut până la mediu.
- Detectarea automată a pardoselilor dure și a mochetelor. La trecerea între pardoseală dură și mochetă, pe panoul de afișare **(42)** apare timp de cca 4 secunde o indicație corespunzătoare. La trecerea de la pardoseală dură la mochetă, viteza periei rotative **(34)** este mărită, respectiv la trecerea de la mochetă la pardoseală dură este redusă, pentru a obține un rezultat mai bun al curățării.
- Timp de operare cu acumulatorul încărcat complet cca 24 de minute (cu duza pentru pardoseală).

Nivelul 3 (mare)

- Pentru aspirarea podelelor tari, a covoarelor și mochetelor foarte murdare.
- Datorită puterii de aspirare ridicate, cel mai bun rezultat de aspirare este obținut într-un timp scurt de operare.
- Timp de operare cu acumulatorul încărcat complet cca 10 minute (cu duza pentru pardoseală).

ⓘ Indicație

► Pentru un rezultat mai bun al curățării, apăsați în jos comutatorul mochetă / pardoseală dură **(33)** de pe duza pentru pardoseală **(35)**, în poziția , pentru a aspira părul de animale sau firele de pe mochete (a se vedea fig. H). Pentru aceasta selectați modul de funcționare Nivelul 2. Pentru funcționarea normală, apăsați din nou în sus comutatorul mochetă / pardoseală dură , în poziția .

9.3. Demontarea aparatului și a stației multifuncționale

Duză pentru pardoseală

♦ Pentru a îndepărta duza pentru pardoseală **(35)** din țeava de aspirare **(37)** țineți apăsată tasta de deblocare **(36)** și trageți duza pentru pardoseală din țeava de aspirare (a se vedea fig. I).

Țeavă de aspirare

♦ Pentru a îndepărta țeava de aspirare din aparat, țineți apăsată tasta de deblocare **(39)** și trageți țeava de aspirare din orificiul de aspirare al aparatului.

Acumulator

♦ Pentru a îndepărta acumulatorul **(2)** din aparat țineți apăsată tasta de deblocare a acumulatorului **(1)** și trageți acumulatorul din aparat.

Tub de aspirație

♦ Pentru a îndepărta tubul de aspirație **(16)** din stația multifuncțională, țineți apăsată tasta de deblocare **(17)** și trageți tubul de aspirație din stația multifuncțională.

Accesoriu de aspirare

♦ Pentru a îndepărta accesoriul de aspirare **(14)** din tubul de aspirație țineți apăsată tasta de deblocare **(15)** și trageți accesoriul de aspirare din tubul de aspirație.

9.4. Utilizarea accesoriilor

ⓘ Indicație

► Puteți utiliza accesoriul cu sau fără țeava de aspirare **(37)**, în funcție de necesitate. Pentru a îndepărta țeava de aspirare a se vedea capitolul **9.3. Demontarea aparatului și a stației multifuncționale**.

Furnitura include ca accesorii trei duze/perii diferite pentru diferite domenii de utilizare:

a) Duză pentru rosturi

– Utilizați duza pentru rosturi din două piese **(24)** pentru a curăța locuri înguste, greu accesibile, de ex. rosturi sau colțuri.

b) Perie combinată 2 în 1

– Peria combinată 2 în 1 **(26)** poate fi utilizată ca duză lată sau ca perie. Mențineți apăsată tasta de reglare **(25)** la peria atașabilă și glisați-o înainte sau înapoi, în funcție de necesitate. Utilizați peria combinată 2 în 1 pentru aspirarea sertarelor sau a compartimentelor de depozitare, de exemplu, sau, cu ajutorul periei atașabile moi, pentru a șterge praful de pe tastaturi sau de pe suprafețe sensibile.

c) Duză pentru tapițerie

– Utilizați duza pentru tapițerie **(30)** în vederea aspirării suprafețelor textile cum ar fi, de exemplu, mobilă tapițată, saltele sau scaune auto.

♦ Împingeți accesoriul în țeava de aspirare sau în orificiul de aspirare al aparatului până se fixează în poziție cu un clic sonor. Atenție la poziția de fixare corectă.

♦ Pentru îndepărtarea accesoriului mențineți apăsată tasta respectivă de deblocare **(23)/(27)/(29)** de pe accesoriu, apoi trageți accesoriul de pe țeava de aspirare sau din orificiul de aspirare al aparatului.

Rolă pentru podele tari

– Utilizați rola pentru podele tari **(31)** pentru aspirarea suprafețelor sensibile ale pardoselilor dure, care se pot zgâria ușor.

♦ Îndepărtați duza pentru pardoseală **(35)** de la țeava de aspirare **(37)**, respectiv de la aparat (a se vedea capitolul **9.3. Demontarea aparatului și a stației multifuncționale**).

♦ Deblocați peria rotativă **(34)** prin rotirea dispozitivului de blocare a periei rotative **(32)** în direcția simbolului (deschidere). Scoateți peria rotativă din duza pentru pardoseală (a se vedea fig. X).

♦ Introduceți rola pentru podele tari în duza pentru pardoseală.

♦ Deblocați rola pentru podele tari prin rotirea dispozitivului de deblocare a rolei pentru podele tari în direcția simbolului 🔒 (închidere) (a se vedea fig. X).

ⓘ Indicație

► La utilizarea rolei pentru podele tari, detectarea automată a pardoselilor dure și a mochetelor nu este posibilă în modul de funcționare Nivelul 2.

Țeavă de aspirare cu funcție de îndoire

– Utilizați țeava de aspirare **(37)** cu funcție de îndoire, de exemplu, pentru a aspira sub mobilă și pentru a îndepărta murdăria și din zone greu accesibile.

♦ Apăsați tasta de deblocare **(38)** de pe partea din spate a țevii de aspirare și îndoiți-o la unghiul dorit (a se vedea fig. J).

♦ Dacă doriți să folosiți din nou țeava de aspirare dreaptă, aduceți-o în poziția dreaptă până când se fixează în poziție cu un clic sonor.

9.5. Sistemul automat de deconectare

Aparatul este echipat cu o funcție de oprire automată:

– Atunci când peria rotativă **(34)**/rola pentru podele tari **(31)** se blochează, duza pentru pardoseală **(35)** se oprește automat. Pe panoul de afișare **(42)** apare mesajul de eroare corespunzător (a se vedea fig. K1). În acest timp, aparatul continuă să aspire.

– Dacă filtrul HEPA **(5)** este înfundat, duza pentru pardoseală se oprește automat. Pe panoul de afișare apare timp de un minut un mesaj de eroare corespunzător (a se vedea fig. K2). Aparatul încetează să aspire.

♦ Opriți aparatul și îndepărtați blocajul periei rotative/a rolei pentru podele tari, respectiv curățați filtrul HEPA (a se vedea capitolul **10.1. Golirea rezervorului de colectare a murdăriei și curățarea filtrelor**).

♦ Reporniți aparatul. Duza pentru pardoseală funcționează din nou normal.

9.6. După utilizare

♦ După utilizare, apăsați comutatorul Pornit/Oprit ⏻ **(44)** pentru a opri aparatul. Panoul de afișare **(42)** se stinge.

♦ Îndepărtați, dacă este cazul, accesoriul din aparat și așezați-l pentru depozitare pe suportul pentru accesorii **(21)** (a se vedea fig. L).

♦ Așezați aparatul pe stația multifuncțională **(18)** (a se vedea fig. F). Procesul de încărcare și golirea încep automat.

10. Curățarea și întreținerea

⚠ AVERTIZARE!

► Înainte de fiecare curățare opriți aparatul.

10.1. Golirea rezervorului de colectare a murdăriei și curățarea filtrelor

ⓘ Indicație

► Goliți rezervorul de colectare a murdăriei **(7)** și curățați filtrul din oțel inoxidabil **(6)** și filtrul HEPA **(5)** imediat ce nivelul rezervorului de colectare a murdăriei a atins marcajul **MAX**.

► Rotiți butonul rotativ al filtrului HEPA **CLEANFILTER (10)** din capacul rezervorului de colectare a murdăriei **(9)** de zece ori în sensul acelor de ceasornic pentru a îndepărta murdăria din filtrul HEPA în timpul funcționării, fără a fi necesară scoaterea acestuia din rezervorul de colectare a murdăriei (a se vedea fig. M). Efectuați însă și aproximativ o dată la patru săptămâni o curățare temeinică a filtrului așa cum este descris în cele ce urmează.

Rezervor de colectare a murdăriei

♦ Așezați aparatul pe stația multifuncțională **(18)** (a se vedea fig. F). Dacă aparatul este fixat corect pe stația multifuncțională, începe golirea automată. LED-ul **(18A)** clipește verde. Golirea automată se efectuează în trei cicluri a câte 5 secunde fiecare, la intervale de 3 secunde. După finalizarea golirii automate, LED-ul luminează verde timp de două minute, apoi se stinge.

♦ Ca alternativă, țineți rezervorul de colectare a murdăriei deasupra unui coș de gunoi și apăsați tasta de deblocare **(8)**. Capacul rezervorului de colectare a murdăriei se deschide, iar conținutul se varsă în coșul de gunoi (a se vedea fig. N). Apoi închideți capacul rezervorului de colectare a murdăriei.

Filtru

♦ Pentru a îndepărta rezervorul de colectare a murdăriei de la aparat, rotiți-l în direcția simbolului 🔓 (deschidere), până când poate fi detașat de la aparat (a se vedea fig. O).

♦ Scoateți filtrul din oțel inoxidabil din rezervorul de colectare a murdăriei prin scoaterea sa de mâner din rezervorul de colectare a murdăriei (a se vedea fig. P).

♦ Scoateți filtrul HEPA din filtrul din oțel inoxidabil introducând mâna în deschiderea filtrului HEPA și trăgându-l din filtrul din oțel inoxidabil (a se vedea fig. Q).

- Clătiți filtrul HEPA și filtrul din oțel inoxidabil sub jet de apă rece sau călduță. Lăsați filtrul HEPA și filtrul din oțel inoxidabil să se usuce complet în aer liber înainte de a le introduce din nou în rezervorul de colectare a murdăriei (a se vedea fig. R).
- Introduceți filtrul din oțel inoxidabil în rezervorul de colectare a murdăriei și împingeți-l până la capăt. Acordați atenție dispozitivelor de blocare de dimensiuni diferite de la filtrul din oțel inoxidabil. Filtrul din oțel inoxidabil poate fi introdus într-o singură poziție în rezervorul de colectare a murdăriei datorită acestor dispozitive de blocare.

Indicație

- Nu rotiți filtrul din oțel inoxidabil atunci când îl introduceți în rezervorul de colectare a murdăriei. Acordați atenție marcajelor cu săgeată și punct de pe filtrul din oțel inoxidabil și de pe rezervorul de colectare a murdăriei, pentru a introduce corect filtrul din oțel inoxidabil (a se vedea fig. S).
- Introduceți filtrul HEPA în filtrul din oțel inoxidabil (a se vedea fig. S).
- Așezați rezervorul de colectare a murdăriei din nou în aparat și rotiți-l în direcția simbolului 🔒 (închidere), până când se fixează în aparat (a se vedea fig. T).

10.2. Înlocuirea sacului de aspirator

Indicație

- Utilizați sacii de aspirator Swirl Y 05* pentru stația multifuncțională **(18)** (*Swirl® și Y 05® sunt mărci înregistrate ale unei companii din cadrul Grupului Melitta și nu are nicio legătură cu Lidl Stiftung & Co. KG sau cu Kompernaß Handelsgesellschaft mbH).
- Când sacul de aspirator **(13)** este plin, LED-ul **(18A)** de pe stația multifuncțională luminează roșu. LED-ul se stinge după ce sacul de aspirator a fost schimbat.
- Deschideți capacul compartimentului pentru sacul aspiratorului **(19)** din partea dreaptă a stației multifuncționale prin împingerea elementului de închidere în jos. Îndepărtați capacul stației multifuncționale (a se vedea fig. U).
- Împingeți suportul sacului de aspirator în jos și scoateți sacul de aspirator (a se vedea fig. V).
- Introduceți un nou sac de aspirator potrivit în suport. Apăsați suportul în sus până când se fixează în poziție cu un clic sonor.
- Puneți la loc capacul la stația multifuncțională.

Indicație

- Scoateți și curățați la nevoie și filtrul din spumă de la baza compartimentului pentru sacul de aspirator. Pentru informații privind curățarea, consultați capitolul **10.3. Curățarea filtrului din spumă**.

10.3. Curățarea filtrului din spumă

- Deschideți capacul compartimentului filtrului din spumă **(22)** din partea stângă a stației multifuncționale **(18)** prin împingerea elementului de închidere în jos. Îndepărtați capacul stației multifuncționale (a se vedea fig. W).
- Scoateți filtrul din spumă din compartiment (a se vedea fig. W) și clătiți-l sub jet de apă rece sau călduță.
- Lăsați filtrul din spumă să se usuce complet prin aerisire înainte de a-l reintroduce în stația multifuncțională.
- Puneți la loc capacul la stația multifuncțională.

10.4. Curățarea periei rotative și a rolei pentru podele tari

ATENȚIE!

- Utilizați aparatul numai cu peria rotativă **(34)** / rola pentru podele tari **(31)** montată corespunzător, respectiv cu peria rotativă mică din duza pentru tapițerie **(30)**.

Indicație

- Curățați periodic peria rotativă / rola pentru podele tari din duza pentru pardoseală **(35)** și peria rotativă mică din duza pentru tapițerie, pentru a asigura funcționarea corespunzătoare a aparatului și pentru a evita defecțiunile.
- Lăsați peria rotativă să funcționeze în gol în duza pentru pardoseală cca 20 de secunde pentru a îndepărta o mare parte din păr și fire de pe perii periei rotative.
- Îndepărtați duza pentru pardoseală/duza pentru tapițerie de la țeava de aspirare **(37)**, respectiv de la aparat (a se vedea capitolul **9.3. Demontarea aparatului și a stației multifuncționale**).
- Deblocați peria rotativă (mică) / rola pentru podele tari, rotind dispozitivul de deblocare a periei rotative **(32)**/ **(28)** în direcția simbolului 🔓 (deschidere). Scoateți peria rotativă / rola pentru podele tari din duza pentru pardoseală, respectiv peria rotativă mică din duza pentru tapițerie (a se vedea fig. X).

- Tăiați firele și părul de-a lungul perilor periei rotative (mici), respectiv de-a lungul rolei pentru podele tari, cu peria de curățare 2-în-1 **(45)**. Îndepărtați firele și părul de pe peria rotativă (mică), respectiv de pe rola pentru podele tari. Efectuați această operațiune periodic, cel puțin o dată pe săptămână. Acordați o atenție deosebită marginilor periei rotative / rolei pentru podele tari. Îndepărtați, de asemenea, firele și părul de pe arborele de antrenare al duzei pentru pardoseală / duzei pentru tapițerie (a se vedea fig. X).
- Introduceți peria rotativă / rola pentru podele tari în duza pentru pardoseală, respectiv peria rotativă mică în duza pentru tapițerie.
- Blocați peria rotativă (mică) / rola pentru podele tari, rotind dispozitivul de blocare a periei rotative în direcția simbolului 🔒 (închidere) (a se vedea fig. X).

10.5. Curățarea aparatului și a stației multifuncționale

⚠ PERICOL!

► Înainte de curățare, deconectați stația multifuncțională **(18)** de la rețeaua electrică. Dacă este necesar, scoateți acumulatorul **(2)** din aparat. Există pericol de electrocutare!

ⓘ ATENȚIE!

► Nu utilizați agenți de curățare agresivi, chimici sau abrazivi. Aceștia atacă suprafața aparatului și a stației multifuncționale.

► În timpul curățării, asigurați-vă că în aparat și în stația multifuncțională nu pătrunde umezeală, pentru a evita defectarea iremediabilă.

- Curățați carcasa aparatului, suprafața stației multifuncționale și accesoriile aparatului cu o lavetă ușor umezită. În cazul murdăriei persistente, turnați puțin detergent delicat pe lavetă.
- Lăsați toate componentele să se usuce bine înainte de reutilizare sau depozitare.

11. Remedierea defecțiunilor

Problema	Cauza	Soluția
Aparatul nu poate fi pornit.	Acumulatorul **(2)** este complet descărcat.	Încărcați acumulatorul (a se vedea capitolul **8.2. Încărcarea acumulatorului**.
	Acumulatorul este defect.	Înlocuiți acumulatorul cu unul nou (a se vedea capitolul **14. Comandarea pieselor de schimb**).
Aparatul nu poate fi încărcat.	Aparatul nu este conectat integral la contactele de încărcare **(20)** ale stației multifuncționale **(18)**.	Asigurați-vă că sunt perfect conectate contactele de încărcare ale aparatului și contactele de încărcare ale stației multifuncționale.
	Stația multifuncțională nu este conectată la sursa de alimentare cu energie electrică.	Conectați adaptorul de rețea al stației multifuncționale la o priză.
Aparatul nu aspiră.	Aparatul nu este pornit.	Porniți aparatul.
	Peria rotativă **(34)**/rola pentru podele tari **(31)** se blochează.	Îndepărtați blocajul periei rotative/rolei pentru podele tari și porniți apoi aparatul.

Problema	Cauza	Soluția
Aparatul nu aspiră.	Orificiul de aspirare/duza pentru pardoseală **(35)** sau țeava de aspirare **(37)** este înfundat(ă)/blocat(ă).	Opriți aparatul și îndepărtați eventualele blocaje ale orificiului de aspirare/duzei pentru pardoseală sau ale țevii de aspirare.
	Rezervorul de colectare a murdăriei **(7)** este plin/filtrul HEPA **(5)** este foarte murdar sau înfundat.	Curățați rezervorul de colectare a murdăriei/filtrul HEPA (a se vedea capitolul **10.1. Golirea rezervorului de colectare a murdăriei și curățarea filtrelor**).
Aparatul se oprește în mod automat.	Acumulatorul s-a supraîncălzit.	Lăsați aparatul să se răcească timp de cca 20-30 de minute înainte de a-l reporni.
	Filtrul HEPA este înfundat.	Curățați rezervorul de colectare a murdăriei/filtrul HEPA (a se vedea capitolul **10.1. Golirea rezervorului de colectare a murdăriei și curățarea filtrelor**).
Stația multifuncțională nu începe o golire automată.	Stația multifuncțională nu este conectată la sursa de alimentare cu energie electrică.	Conectați adaptorul de rețea al stației multifuncționale la o priză.

ⓘ **Indicație**

► Dacă nu reușiți să rezolvați problema cu niciunul dintre pașii indicați mai sus, apelați linia telefonică directă de service (a se vedea capitolul **15.1. Service-ul**).

12. Depozitarea

Ⓘ **ATENȚIE!**

► Nu depozitați niciodată aparatul în stare descărcată. Depozitarea mai îndelungată în stare descărcată poate provoca deteriorarea permanentă a acumulatorului. În cazul depozitării îndelungate a aparatului, este necesară verificarea periodică a nivelului de încărcare a acumulatorului. Nivelul de încărcare optim este cuprins între 50-80 %.

♦ Dacă nu utilizați aparatul, așezați-l în stația multifuncțională **(18)**.

♦ Așezați accesoriile pe suportul pentru accesorii **(21)** în vederea depozitării (a se vedea fig. L).

♦ Depozitați aparatul într-un loc lipsit de praf și uscat, ferit de radiația directă a soarelui.

13. Eliminarea

13.1. Eliminarea aparatului și a ambalajului



Simbolul pubelei tăiate indică faptul că, la finalul duratei sale de utilizare, acest aparat nu trebuie eliminat împreună cu deșeurile menajere. Aparatul trebuie predat centrelor de colectare, centrelor de reciclare sau unităților de eliminare a deșeurilor.

Vă rugăm să ștergeți, înainte de predare, toate datele cu caracter personal.

Înainte de predare, vă rugăm să îndepărtați bateriile sau acumulatorii care nu sunt integrați în vechiul aparat, precum și becurile care pot fi scoase fără a fi deteriorate și predați-le spre colectare separată.

În cazul acumulatorilor încorporați, trebuie indicat la eliminare faptul că aparatul conține un acumulator.

Ambalajul este format din materiale pe care le puteți elimina prin intermediul centrelor locale de reciclare.

Eliminați ambalajul în modecologic.

13.2. Eliminarea bateriilor



Bateriile/acumulatorii trebuie tratați ca deșeuri speciale și trebuie eliminați în mod ecologic prin intermediul centrelor corespunzătoare (distribuitori, distribuitori de specialitate, centre locale publice, companii de eliminare a deșeurilor). Bateriile/acumulatorii pot conține metale grele toxice.

Metalele grele conținute sunt marcate cu litere sub simbol:
Cd = cadmiu, Hg = mercur, Pb = plumb.

Prin urmare, nu aruncați bateriile/acumulatorii cu gunoiul menajer, ci eliminați-i prin sistemul de colectare separată a deșeurilor.

Predați bateriile/acumulatorii numai în stare descărcată.

14. Comandarea pieselor de schimb

Puteți comanda oricând în mod convenabil piese de schimb pentru acest produs online, pe **www.kompernass.com**.

Scanați codul QR cu smartphone-ul/tableta.
Cu ajutorul acestui cod QR puteți accesa direct site-ul nostru web și puteți vizualiza și comanda piesele de schimb disponibile.

Indicație

- Dacă aveți probleme cu comanda online, puteți contacta centrul nostru de service telefonic sau prin e-mail.
- Vă rugăm să indicați întotdeauna numărul articolului (IAN) 530070_2601.
- Atenție, comanda online a pieselor de schimb nu este posibilă în toate țările de livrare.

15. Garanția Kompernass Handels GmbH

Stimate client,

Pentru acest aparat se acordă o garanție de 3 ani de la data cumpărării. În cazul în care produsul prezintă defecte, beneficiați de drepturi legale față de vânzătorul produsului. Aceste drepturi legale nu sunt limitate prin garanția noastră prezentată în cele ce urmează.

Condiții de garanție

Perioada de garanție începe de la data cumpărării. Păstrați cu grijă bonul fiscal. Acesta este necesar pentru a dovedi cumpărarea. Dacă în decurs de trei ani de la data cumpărării acestui produs apare un defect de material sau de fabricație, produsul va fi reparat, înlocuit de către noi în mod gratuit sau vi se va restitui prețul de cumpărare, la alegerea noastră. Garanția presupune ca în timpul perioadei de trei ani să se prezinte aparatul defect și dovada cumpărării (bonul fiscal), precum și o scurtă descriere în scris, în care să se specifice în ce constă defecțiunea și când a survenit aceasta. Dacă defectul este acoperit de garanția noastră, veți primi înapoi produsul reparat sau unul nou. Timpul de nefuncționare din cauza lipsei de conformitate apărute în cadrul termenului de garanție prelungește termenul de garanție legală de conformitate și cel al garanției comerciale și curge, după caz, din momentul la care a fost adusă la cunoștința vânzătorului lipsa de conformitate a produsului sau din momentul prezentării produsului la vânzător/unitatea service până la aducerea produsului în stare de utilizare normală și, respectiv, al notificării în scris în vederea ridicării produsului sau predării efective a produsului către consumator.

Produsele de folosință îndelungată care înlocuiesc produsele defecte în cadrul termenului de garanție vor beneficia de un nou termen de garanție care curge de la data preschimbării produsului.

Perioada de garanție și pretențiile legale privind defectele

Perioada de garanție nu este prelungită după efectuarea reparațiilor realizate în perioada de garanție. Acest lucru este valabil și pentru piesele înlocuite și reparate. Eventualele deteriorări și deficiențe prezente deja la cumpărare trebuie semnalate imediat după dezambalarea produsului. Reparațiile necesare după expirarea perioadei de garanție se efectuează contra cost.

Domeniul de aplicare a garanției

Aparatul a fost produs cu grijă, în conformitate cu orientările stricte privind calitatea și verificat cu rigurozitate înaintea livrării.

Acest aparat este conceput pentru o durată de viață de cel puțin 3 ani în cazul utilizării conform destinației. Dacă în această perioadă apare un defect care afectează capacitatea de utilizare, veți primi o înlocuire sau o reparație.

Această garanție se pierde în cazul în care produsul a fost deteriorat, a fost utilizat sau întreținut în mod necorespunzător. Pentru utilizarea corespunzătoare a produsului trebuie respectate cu strictețe toate indicațiile prezentate în instrucțiunile de utilizare. Trebuie evitate în mod obligatoriu utilizările și acțiunile nerecomandate sau care fac obiectul unor avertizări în cadrul instrucțiunilor de utilizare. Aparatul este destinat numai uzului privat și nu utilizărilor comerciale. În cazul manevrării abuzive sau necorespunzătoare, al uzului de forță și al intervențiilor care nu au fost realizate de către filiala noastră autorizată de service, garanția își pierde valabilitatea.

Procedura de acordare a garanției

Pentru a se asigura prelucrarea rapidă a solicitării dvs., urmați instrucțiunile de mai jos:

- Pentru toate solicitările păstrați la îndemână bonul fiscal și numărul articolului (IAN) 530070_2601 ca dovadă a cumpărării.
- Numărul articolului poate fi consultat pe plăcuța cu date tehnice de pe produs, pe o gravură de pe produs, pe coperta instrucțiunilor de utilizare (în partea stângă, jos) sau pe autocolantul de pe partea din spate sau de jos a produsului.
- În cazul în care apar defecte funcționale sau alte defecțiuni, contactați mai întâi **telefonic** sau **prin e-mail** departamentul de service menționat în continuare.
- Apoi puteți expedia produsul înregistrat ca fiind defect la adresa de service care v-a fost comunicată, fără a plăti taxe poștale, anexând dovada cumpărării (bonul fiscal) și indicând în ce constă defectul și când a apărut acesta.

15.1. Service-ul

(RO) **Service România**
Tel.: 0800896637
E-Mail: kompernass@lidl.ro

IAN 530070_2601

15.2. Importator

KOMPERNASS HANDELS GMBH
BURGSTRASSE 21
44867 BOCHUM
GERMANIA
www.kompernass.com

Съдържание

1. Употреба по предназначение 166

2. Използвани предупредителни указания и символи 166

3. Важни указания за безопасност 167

4. Окомплектовка на доставката и инспекция след транспортиране 169

5. Описание на уреда 170

6. Технически данни 170

7. Преди първото пускане в експлоатация 171

7.1. Монтаж на уреда 171

7.2. Монтаж на многофункционалната станция 171

8. Пускане в експлоатация 171

8.1. Информация относно акумулаторната батерия 171

8.2. Зареждане на акумулаторната батерия 172

9. Обслужване и работа с уреда 172

9.1. Включване на уреда 173

9.2. Избиране на работен режим 173

9.3. Демонтаж на уреда и многофункционалната станция 173

9.4. Употреба на принадлежности 174

9.5. Автоматично изключване 174

9.6. След употреба 175

10. Почистване и поддръжка 175

10.1. Изпразване на контейнера за мръсотия и почистване на филтрите 175

10.2. Смяна на торбичката на прахосмукачката 176

10.3. Почистване на филтъра от пенопласт 176

10.4. Почистване на ролковата четка и ролката за твърд под 176

10.5. Почистване на уреда и многофункционалната станция 177

11. Отстраняване на неизправности 177

12. Съхранение 178

13. Предаване за отпадъци 178

13.1. Предайте уреда и опаковката за отпадъци 178

13.2. Предаване на батериите за отпадъци 179

14. Поръчка на резервни части 179

15. Гаранция 179

15.1. Сервизно обслужване 180

15.2. Вносител 180

1. Употреба по предназначение

Уредът трябва да се използва само за почистване на сухи повърхности и за изсмукване на сухи материали. С този уред не трябва да се почистват хора или животни. Всяка друга употреба или промяна на уреда се счита за нецелесъобразна и крие значителни опасности от злополука. Производителят не поема отговорност за щети, причинени в резултат на нецелесъобразна употреба или неправилно обслужване. Уредът не е предназначен за професионална употреба.

2. Използвани предупредителни указания и символи

В настоящото ръководство за потребителя, върху опаковката и върху уреда се използват следните предупредителни указания и символи (ако е приложимо):

⚠	**ОПАСНОСТ!** Предупредително указание с този символ и сигналната дума „ОПАСНОСТ“ обозначава непосредствено предстояща опасна ситуация, която, ако не бъде избегната, води до смърт или тежко нараняване.
⚠	**ПРЕДУПРЕЖДЕНИЕ!** Предупредително указание с този символ и сигналната дума „ПРЕДУПРЕЖДЕНИЕ“ обозначава възможна опасна ситуация, която, ако не бъде избегната, може да доведе до смърт или тежко нараняване.
⚠	**ПОВИШЕНО ВНИМАНИЕ!** Предупредително указание с този символ и сигналната дума „ПОВИШЕНО ВНИМАНИЕ“ обозначава възможна опасна ситуация, която, ако не бъде избегната, може да доведе до леко или средно нараняване.
!	**ВНИМАНИЕ!** Предупредително указание с този символ и сигналната дума „ВНИМАНИЕ“ обозначава възможна опасна ситуация, която, ако не бъде избегната, може да доведе до материални щети.

	Указание: Указанието дава допълнителна информация, която улеснява работата с уреда.
	Прочетете ръководството. Преди да използвате продукта, вземете под внимание всички указания за обслужване и безопасност. Предавайте продукта на трети лица заедно с цялата документация.
⎓	Постоянен ток/Постоянно напрежение
~	Променлив ток/Променливо напрежение
	Използвайте уреда само в затворени помещения.
CE	Този продукт изпълнява изискванията на валидните европейски и национални директиви.
	Не изхвърляйте електрическия уред / акумулаторната батерия с битовите отпадъци!
	Предайте опаковката за изхвърляне в съответствие с екологичните изисквания.
	При разделяне на отпадъците вземете под внимание обозначението на опаковъчните материали: Те са обозначени със съкращения (a) и цифри (b) със следното значение: 1 - 7: пластмаси, 20 - 22: хартия и картон, 80 - 98: композитни материали.
Li-ion UN 3481	Продуктът е оборудван с литиево-йонна акумулаторна батерия или такава е приложена към продукта.
	Този продукт изпълнява изискванията на валидните национални директиви на Република Сърбия.

3. Важни указания за безопасност

⚠ ОПАСНОСТ! ТОКОВ УДАР!

- Преди употреба проверете уреда за видими външни повреди. Не използвайте уреда, ако е повреден или е падал.
- Не използвайте многофункционалната станция с повреден щепсел или мрежов кабел.
- Многофункционалната станция и неподвижно свързаният мрежов кабел не трябва да се ремонтират. В случай на дефект трябва да се смени цялата многофункционална станция.
- Ремонти трябва да се извършват само от специализиран сервиз. При никакви обстоятелства не отваряйте сами уреда. Работи по уреда, които не са извършени от специализиран сервиз, могат да причинят наранявания.
- Преди свързване на многофункционалната станция/бързозарядното устройство към контакт се уверете, че посоченото в техническите данни на уреда напрежение съответства на мрежовото напрежение.
- Не докосвайте многофункционалната станция, бързозарядното устройство или уреда с мокри или влажни ръце.
- Не използвайте многофункционалната станция с удължител; включвайте щепсела на многофункционалната станция директно в електрически контакт.
- Не зареждайте, респ. не използвайте този уред на открито.

⚠ ПРЕДУПРЕЖДЕНИЕ! ОПАСНОСТ ОТ НАРАНЯВАНЕ!

- Не сменяйте принадлежности, когато уредът работи.
- Не използвайте уреда за изсмукване на вода или други течности.
- Не използвайте уреда за изсмукване на остри предмети или натрошени стъкла.
- Не използвайте уреда за изсмукване на горящи кибритени клечки, тлеещa пепел или цигарени фасове.
- Не използвайте уреда за изсмукване на химически продукти, каменен прах, гипс, цимент или други подобни частици.
- Уредът не е подходящ за възпламеними и експлозивни материали или химически и агресивни течности.
- Съхранявайте уреда винаги в затворени помещения. За да предотвратите злополуки, след употреба съхранявайте уреда на сухо място.

- При екстремни условия могат да се появят течове от клетките на акумулаторната батерия. При контакт на течността с кожата или очите незабавно изплакнете, респ. измийте с чиста вода засегнатото място. Потърсете лекарска помощ.
- Този уред може да се използва от деца на възраст над 8 години, както и от лица с ограничени физически, сетивни или умствени възможности или без опит и знания, ако са под наблюдение или са инструктирани по отношение на безопасната употреба на уреда и разбират опасностите, произтичащи от работата с него.
- Не допускайте деца да играят с уреда. Почистването и поддръжката от страна на потребителя не трябва да се извършват от деца без наблюдение.
- Бъдете особено внимателни, когато използвате уреда по стълби.
- Пазете акумулаторната батерия от нагряване, включително напр. от продължително излагане на слънчева светлина и огън, както и от вода и влага. Съществува опасност от експлозия.
- Използвайте само доставеното с този уред бързозарядно устройство (SSLG 24 A1). При зарядно устройство, което е подходящо за определен тип акумулаторни батерии, съществува опасност от пожар, ако се използва с други акумулаторни батерии.
- Използвайте уреда само с предвидените за него акумулаторни батерии. Употребата на други акумулаторни батерии може да доведе до наранявания и опасност от пожар.
- Когато не използвате акумулаторната батерия, я дръжте далече от канцеларски кламери, монети, ключове, пирони, винтове или други малки метални предмети, които могат да предизвикат шунтиране на контактите. Късо съединение между контактите на акумулаторната батерия може да причини изгаряния или пожар.
- При неправилно използване е възможно изтичане на течност от акумулаторната батерия. Избягвайте контакт с нея. При случаен контакт измийте с вода. В случай че течността попадне в очите, потърсете допълнително медицинска помощ. Изтичащата акумулаторна течност може да доведе до раздразнения на кожата или изгаряния.
- Не използвайте повредена или променена акумулаторна батерия. Поведението на повредени или променени акумулаторни батерии е непредвидимо и те могат да доведат до пожар, експлозия или опасност от нараняване.
- Не излагайте акумулаторната батерия на огън или твърде високи температури. Огън или температура над 130 °C могат да предизвикат експлозия.

ⓘ ВНИМАНИЕ! МАТЕРИАЛНИ ЩЕТИ!

- Използвайте само принадлежности, препоръчани от производителя.
- Никога не носете многофункционалната станция за кабела. Не дърпайте многофункционалната станция за мрежовия кабел, когато желаете да я придвижите.
- За изключване от електрозахранването винаги хващайте щепсела на многофункционалната станция.
- Не оставяйте уреда до радиатори, фурни или други горещи уреди или повърхности.
- Внимавайте вентилационните отвори да са винаги свободни. Блокирана въздушна циркулация може да доведе до прегряване и повреждане на уреда.
- Не хвърляйте акумулаторната батерия в огън и не я излагайте на високи температури. Съществува опасност от експлозия!
- Не използвайте уреда без поставен HEPA филтър.
- Никога не опитвайте да зареждате непрезареждащи се батерии.
- Никога не съхранявайте уреда в разредено състояние. Продължителното съхранение в разредено състояние може да доведе до трайно повреждане на акумулаторната батерия. При продължително съхранение на уреда нивото на зареждане на акумулаторната батерия трябва да се проверява редовно. Оптималното ниво на зареждане е 50 - 80 %.

4. Окомплектовка на доставката и инспекция след транспортиране

- ♦ Извадете всички части на уреда и ръководството за потребителя от опаковката.
- ♦ Отстранете всички опаковъчни материали и евентуални фолиа и стикери.

Окомплектовката на доставката се състои от следните компоненти (вж. фигурите на разгъващата се страница):

- прахосмукачка
- смукателна тръба (с функция сгъване)
- накрайник за под (с голяма ролкова четка)
- накрайник за фуги (от две части)
- накрайник за тапицерии (с малка ролкова четка)
- комбинирана четка 2в1
- ролка за твърд под
- 2-в-1 четка за почистване
- държачи за принадлежности (от две части)
- многофункционална станция (с изсмукваща и зарядна функция)
- изсмукваща тръба
- изсмукваща приставка
- 5x торбички за прахосмукачка
- сменяема акумулаторна батерия
- бързозарядно устройство
- ръководство за потребителя

ⓘ **Указание**

- ► Проверете доставката за комплектност и видими повреди.
- ► При непълна доставка или повреди, получени поради дефектна опаковка или при транспортирането, се обърнете към горещата линия на сервиза (вж. глава **15.1. Сервизно обслужване**).

5. Описание на уреда

(Вж. фигурите на разгъващата се страница)

1 Бутон за деблокиране на акумулаторната батерия
2 Акумулаторна батерия (сменяема)
3 Бутон за състоянието на акумулаторната батерия
4 Индикатор за нивото на зареждане на акумулаторната батерия
5 HEPA филтър **Micro Filtration**
6 Филтър от висококачествена стомана
7 Контейнер за мръсотия
8 Бутон за деблокиране
9 Капак на контейнера за мръсотия
10 Въртящ се бутон на HEPA филтъра **CLEANFILTER**
11 Бързозарядно устройство
12 Контролен светодиод за зареждането (червен/зелен)
13 Торбичка за прахосмукачка
14 Изсмукваща приставка
15 Бутон за деблокиране
16 Изсмукваща тръба
17 Бутон за деблокиране
18 Многофункционална станция (с **18A** LED)
19 Капак на отделението за торбичката на прахосмукачката
20 Зарядни контакти
21 Държачи за принадлежности
22 Капак на отделението за филтъра от пенопласт
23 Бутон за деблокиране
24 Накрайник за фуги
25 Бутон за регулиране (на приставката с комбинираната четка 2в1)
26 Комбинирана четка 2в1
27 Бутон за деблокиране
28 Механизъм за деблокиране/ блокиране на ролковата четка (накрайника за тапицерии)
29 Бутон за деблокиране
30 Накрайник за тапицерии **UPHOLSTERY NOZZLE PRO**
31 Ролка за твърд под
32 Механизъм за деблокиране/ блокиране на ролковата четка (накрайника за под)
33 Превключвател за мокет/твърда повърхност
34 Ролкова четка
35 Накрайник за под **DYNAMIC POWER BRUSH**
36 Бутон за деблокиране
37 Смукателна тръба (с функция сгъване)
38 Бутон за деблокиране (за функцията сгъване)
39 Бутон за деблокиране
40 Индикация за работния режим
41 Индикация за акумулаторната батерия
42 Панел за индикации (индикация за акумулаторната батерия/работния режим)
43 Бутон за работния режим
44 Превключвател за включване/изключване
45 2-в-1 четка за почистване

6. Технически данни

Уред	
Входящо напрежение	27 V ⎓
Входящ ток	0,8 A
Консумирана мощност	400 W (накрайник за под 40 W/накрайник за тапицерии 12 W)

Акумулаторна батерия	
Модел	SA 24 4.0 A1
Капацитет	4000 mAh/96 Wh
Акумулаторна батерия (литиевойонна)	24 V ⎓ 6 клетки, тип 21700, 6INR22/71
Продължителност на работа с накрайника за под при пълно зареждане на акумулаторната батерия	Ниво 1 (ниска): около 42 минути Ниво 2 (средна): около 24 минути Ниво 3 (висока): около 10 минути

Многофункционална станция (с изсмукваща и зарядна функция)	
Модел	SASAB 24 A1
Входящо напрежение	230 - 240 V ~
Честота на входящия променлив ток	50 Hz
Входяща мощност (зареждане)	26 W
Изходящо напрежение	27,0 V ⎓
Изходящ ток (зареждане)	0,8 A
Изходяща мощност (изсмукване/зареждане)	600 W/21,6 W
Предпазител	T5A

Бързозарядно устройство	
Модел	SSLG 24 A1
Входящо напрежение	220 - 240 V ~
Честота на входящия променлив ток	50 - 60 Hz
Входяща мощност	140 W
Изходящо напрежение	27,0 V ⎓
Изходящ ток	4,5 A
Изходяща мощност	120 W
Клас на защита	II / ⧈ (с двойна изолация)
Предпазител	T5A

7. Преди първото пускане в експлоатация

7.1. Монтаж на уреда

- Поставете смукателната тръба **(37)** в накрайника за под **(35)** така, че тя да се фиксира с щракване (вж. фиг. A).
- Поставете уреда на смукателната тръба така, че той да се фиксира с щракване (вж. фиг. B).
- Поставете акумулаторната батерия **(2)** в уреда така, че тя да се фиксира с щракване в уреда (вж. фиг. C).

7.2. Монтаж на многофункционалната станция

Указание

- Разположете многофункционалната станция **(18)** в близост до контакт.
- Поставете изсмукващата тръба **(16)** на многофункционалната станция така, че тя да се фиксира с щракване (вж. фиг. D).
- Поставете изсмукващата приставка **(14)** на изсмукващата тръба така, че тя да се фиксира с щракване (вж. фиг. D).
- Закрепете държачите за принадлежности **(21)** отляво и отдясно на многофункционалната станция (вж. фиг. D).
- Включете щепсела на многофункционалната станция в контакт.

8. Пускане в експлоатация

8.1. Информация относно акумулаторната батерия

Указание

- Този уред може да се използва с всички акумулаторни батерии от серията 24 V на Silvercrest: SA 24 2.5 A1 - 2,5 Ah/SA 24 4.0 A1 - 4,0 Ah (вж. глава **14. Поръчка на резервни части**).
  Препоръчва се използване на акумулаторната батерия SA 24 4.0 A1.
- Преди да използвате уреда за първи път, акумулаторната батерия **(2)** трябва да бъде заредена напълно.
- Можете да проверите нивото на зареждане на акумулаторната батерия от самата акумулаторна батерия. За целта натиснете бутона за състоянието на акумулаторната батерия **(3)**. Индикаторът за нивото на зареждане на акумулаторната батерия **(4)** свети в зависимост от заряда на акумулаторната батерия, както следва:

  Капацитет на акумулаторната батерия > 70 % до ≤ 100 %

  Капацитет на акумулаторната батерия > 20 % до ≤ 70 %

  Капацитет на акумулаторната батерия ≤ 20 %

Указание

► Уредът е оборудван с функция контрол на температурата за защита на акумулаторната батерия **(2)**. При високи околни температури в редки случаи е възможно прекъсване на процеса на зареждане, респ. автоматично изключване на уреда:

– На панела за индикации **(42)** по време на процеса на зареждане се показва съобщение за неизправност (вж. фиг. E1). Процесът на зареждане се прекъсва и се възобновява автоматично веднага след спадане на температурата на уреда.

– На панела за индикации **(42)** по време на работа се показва съобщение за неизправност (вж. фиг. E1). След това уредът се изключва автоматично. Съобщението за грешка (вж. фиг. E1) се показва още пет секунди. Оставете уреда да се охлади за около 20 - 30 минути, преди да го включите отново.

8.2. Зареждане на акумулаторната батерия

с многофункционалната станция

♦ Поставете уреда върху многофункционалната станция **(18)** (вж. фиг. F). При това внимавайте зарядните контакти **(20)** на многофункционалната станция и на уреда да имат пълен контакт. Индикацията за акумулаторната батерия **(41)** започва да мига и процесът на зареждане стартира.

♦ След завършване на процеса на зареждане в индикацията за акумулаторната батерия се показва символът (напълно заредена). Индикацията за акумулаторната батерия угасва автоматично след 2 минути.

с бързозарядното устройство

♦ Извадете акумулаторната батерия **(2)** от уреда (вж. глава **9.3. Демонтаж на уреда и многофункционалната станция**) и я поставете във включеното в окомплектовката на доставката бързозарядно устройство **(11)**.

♦ Включете бързозарядното устройство в електрически контакт. Контролният светодиод за зареждането **(12)** на бързозарядното устройство светва червено и процесът на зареждане започва.

♦ След завършване на процеса на зареждане контролният светодиод за зареждането на бързозарядното устройство свети зелено. Извадете акумулаторната батерия от бързозарядното устройство и я поставете в уреда.

Индикации за акумулаторната батерия

На панела за индикации **(42)** освен кръгов индикатор за напредъка се използват четири различни индикации за акумулаторната батерия **(41)**, които показват съответното състояние на зареждане на акумулаторната батерия **(2)** по време на процеса на зареждане:

Акумулаторната батерия е напълно заредена.

Акумулаторната батерия е заредена на около 75 %.

Акумулаторната батерия е заредена на около 50 %.

Акумулаторната батерия разполага само с малък остатъчен заряд.

Указание

► Когато акумулаторната батерия е почти изтощена, индикацията за акумулаторната батерия мига бавно, докато уредът се изключи автоматично. След това заредете отново акумулаторната батерия.

► Ако на панела за индикации по време на процеса на зареждане се показва съобщение за неизправност (вж. фиг. E2), акумулаторната батерия е повредена. В такъв случай сменете акумулаторната батерия (вж. глава **14. Поръчка на резервни части**).

► По време на работа индикацията за акумулаторната батерия показва оставащото време на работа на акумулаторната батерия в минути и секунди, както и като кръгов индикатор за оставащото време на работа.

9. Обслужване и работа с уреда

ВНИМАНИЕ!

► Смукателните отвори на уреда и на накрайника за под **(35)** и смукателната тръба **(37)** трябва да са свободни по всяко време и да не се задръстват. Задръствания водят до прегряване и повреждане на двигателя.

► Обърнете внимание, че HEPA филтърът **(5)** винаги трябва да е поставен, преди да използвате уреда.

► Не опитвайте да поставите уреда в изправено положение, ако желаете временно да го изключите или оставите. За целта поставете уреда върху многофункционалната станция **(18)** или го оставете на пода. В противен случай, поради високото положение на центъра на тежестта, уредът може да се преобърне и да се повреди и при преобръщането евентуално да повреди други предмети (вж. фиг. G).

9.1. Включване на уреда

♦ Вземете уреда от многофункционалната станция **(18)**.

♦ Натиснете превключвателя за включване/изключване ⏻ **(44)**, за да включите уреда. Панелът за индикации **(42)** показва индикацията за акумулаторната батерия **(41)** и индикацията за работния режим **(40)**.

ⓘ Указание

► След включване уредът винаги стартира в работен режим Ниво 1.

9.2. Избиране на работен режим

Уредът разполага с три различни работни режима, които се различават съответно по отношение на смукателната мощност и продължителността на работа.

♦ Натиснете бутона за работния режим ↻ **(43)**, за да изберете работния режим:

Ниво 1 (нисък)

– за изсмукване на твърди подове, чувствителни килими и мокети при слабо до средносилно замърсяване
– изразходване на по-малко мощност на акумулаторната батерия от уреда и затова по-голяма продължителност на работа
– продължителност на работа при пълно зареждане на акумулаторната батерия около 42 минути (с накрайник за под **(35)**)

Ниво 2 (среден)

– за изсмукване на твърди подове, мокети и килими при леко до средно силно замърсяване
– Автоматично разпознаване на твърди подове и мокети. При преминаване между твърд под и мокет на панела за индикации **(42)** за около 4 секунди се показва съответно указание . При преминаване от твърд под към мокет скоростта на ролковата четка **(34)** се увеличава, съответно при преминаване от мокет към твърд под се намалява, за да се постигне по-добър резултат от почистването.
– продължителност на работа при пълно зареждане на акумулаторната батерия около 24 минути (с накрайник за под)

Ниво 3 (висок)

– за изсмукване на твърди подове, мокети и килими при силно замърсяване
– благодарение на високата смукателна мощност постигане на максимален смукателен резултат при по-кратка продължителност на работа
– продължителност на работа при пълно зареждане на акумулаторната батерия около 10 минути (с накрайник за под)

ⓘ Указание

► За по-добър резултат от почистването натиснете превключвателя мокет / твърда повърхност **(33)** на накрайника за под **(35)** надолу в позиция , за да изсмуквате животински косми или нишки от мокети (вж. фиг. H). За целта изберете работен режим Ниво 2. За нормална работа натиснете превключвателя мокет / твърда повърхност отново нагоре в позиция .

9.3. Демонтаж на уреда и многофункционалната станция

Накрайник за под

♦ За да отстраните накрайника за под **(35)** от смукателната тръба **(37)**, задръжте натиснат бутона за деблокиране **(36)** и издърпайте накрайника за под от смукателната тръба (вж. фиг. I).

Смукателна тръба

♦ За да отстраните смукателната тръба от уреда, задръжте натиснат бутона за деблокиране **(39)** и издърпайте смукателната тръба от смукателния отвор на уреда.

Акумулаторна батерия

♦ За да отстраните акумулаторната батерия **(2)** от уреда, задръжте натиснат бутона за деблокиране на акумулаторната батерия **(1)** и издърпайте акумулаторната батерия от уреда.

Изсмукваща тръба

♦ За да отстраните изсмукващата тръба **(16)** от многофункционалната станция, задръжте натиснат бутона за деблокиране **(17)** и издърпайте изсмукващата тръба от многофункционалната станция.

Изсмукваща приставка

♦ За да отстраните изсмукващата приставка **(14)** от изсмукващата тръба, задръжте натиснат бутона за деблокиране **(15)** и издърпайте изсмукващата приставка от изсмукващата тръба.

9.4. Употреба на принадлежности

ⓘ Указание

► Можете да използвате принадлежностите със или без смукателна тръба **(37)** според необходимостта. За отстраняване на смукателната тръба вж. глава **9.3. Демонтаж на уреда и многофункционалната станция**.

В окомплектовката на доставката като принадлежности са включени три различни накрайника/четки за различни области на приложение:

а) Накрайник за фуги

– Използвайте двукомпонентния накрайник за фуги **(24)**, за да почиствате тесни, труднодостъпни места, напр. фуги или ъгли.

б) Комбинирана четка 2в1

– Комбинираната четка 2в1 **(26)** може да се използва като широк накрайник или като четка. Задръжте натиснат бутона за регулиране **(25)** на приставката с четка и я тласнете напред или назад според необходимостта. Използвайте комбинираната четка 2в1, за да изсмучете напр. чекмеджета или отделения за съхранение или за да обезпрашите клавиатури или чувствителни повърхности с мекота приставка с четка.

в) Накрайник за тапицерии

– Използвайте накрайника за тапицерии **(30)** за изсмукване на текстилни повърхности, като напр. тапицирани мебели, матраци или автомобилни седалки.

♦ Поставете принадлежността на смукателната тръба или на смукателния отвор на уреда така, че тя да се фиксира с щракване. При това следете за правилна позиция на блокировката.

♦ За да отстраните принадлежността, задръжте натиснат съответния бутон за деблокиране **(23)/(27)/(29)** на принадлежността и издърпайте принадлежността от смукателната тръба или от смукателния отвор на уреда.

Ролка за твърд под

– Използвайте ролката за твърд под **(31)** за изсмукване на чувствителни повърхности на твърди подове, които лесно се надраскват.

♦ Отстранете накрайника за под **(35)** от смукателната тръба **(37)**, респ. от уреда (вж. глава **9.3. Демонтаж на уреда и многофункционалната станция**).

♦ Деблокирайте ролковата четка **(34)**, като завъртите механизма за деблокиране на ролковата четка **(32)** в посока на символа 🔓 (отваряне). Издърпайте ролковата четка от накрайника за под (вж. фиг. X).

♦ Поставете ролката за твърд под в накрайника за под.

♦ Блокирайте ролката за твърд под, като завъртите блокировката на ролката за твърд под в посока на символа 🔒 (вж. фиг. X).

ⓘ Указание

► При използване на ролката за твърд под автоматичното разпознаване на твърди подове и мокети в работен режим Ниво 2 не е възможно.

Смукателна тръба с функция сгъване

– Използвайте смукателната тръба **(37)** с функция сгъване, например за да изсмучете под мебели и да отстраните мръсотия и от труднодостъпни места.

♦ Натиснете бутона за деблокиране **(38)** от задната страна на смукателната тръба и сгънете тръбата под желания ъгъл (вж. фиг. J).

♦ Ако желаете да използвате отново правата смукателна тръба, приведете тръбата в права позиция така, че да се фиксира с щракване.

9.5. Автоматично изключване

Уредът е оборудван с функция автоматично изключване:

– Ако ролковата четка **(34)**/ролката за твърд под **(31)** бъде блокирана, накрайникът за под **(35)** се изключва автоматично. На панела за индикации **(42)** се появява съответно съобщение за неизправност (вж. фиг. K1). През това време уредът продължава да изсмуква.

– Ако HEPA филтърът **(5)** е запушен, накрайникът за под се изключва автоматично. На панела за индикации за една минута се показва съответно съобщение за грешка (вж. фиг. K2). Уредът спира да засмуква.

♦ Изключете уреда и отстранете блокирането на ролковата четка/ролката за твърд под, респ. почистете HEPA филтъра (вж. глава **10.1. Изпразване на контейнера за мръсотия и почистване на филтрите**).

♦ Включете отново уреда. Накрайникът за под отново работи нормално.

9.6. След употреба

♦ След употреба натиснете превключвателя за включване/изключване ⏻ **(44)**, за да изключите уреда. Панелът за индикации **(42)** угасва.

♦ При необходимост отстранете принадлежностите от уреда и ги поставете за съхранение върху държачите за принадлежности **(21)** (вж. фиг. L).

♦ Поставете уреда върху многофункционалната станция **(18)** (вж. фиг. F). Процесът на зареждане и изпразването стартират автоматично.

10. Почистване и поддръжка

⚠ ПРЕДУПРЕЖДЕНИЕ!

► Изключвайте уреда преди всяко почистване.

10.1. Изпразване на контейнера за мръсотия и почистване на филтрите

ⓘ Указание

► Изпразнете контейнера за мръсотия **(7)** и почистете филтъра от висококачествена стомана **(6)** и HEPA филтъра **(5)**, веднага щом нивото на напълване на контейнера за мръсотия достигне маркировката **MAX**.

► Завъртете въртящия се бутон на HEPA филтъра **CLEANFILTER (10)** в капака на контейнера за мръсотия **(9)** десет пъти по часовниковата стрелка, за да освободите HEPA филтъра от мръсотия по време на работа, без да е необходимо да го изваждате от контейнера за мръсотия (вж. фиг. M). Но на всеки около четири седмици извършвайте също щателно почистване на филтъра, както е описано по-долу.

Контейнер за мръсотия

♦ Поставете уреда върху многофункционалната станция **(18)** (вж. фиг. F). Когато уредът е правилно фиксиран върху многофункционалната станция, започва автоматичното изпразване. Светодиодът **(18A)** мига в зелено. Автоматичното изпразване се извършва в три цикъла от по 5 секунди с интервал от 3 секунди. Когато автоматичното изпразване приключи, светодиодът свети в зелено две минути и след това изгасва.

♦ Алтернативно дръжте контейнера за мръсотия в кофа за боклук и натиснете бутона за деблокиране **(8)**. Капакът на контейнера за мръсотия се отваря и съдържанието се изпразва в кофата за боклук (вж. фиг. N). След това затворете капака на контейнера за мръсотия.

Филтри

♦ За да отстраните контейнера за мръсотия от уреда, завъртете контейнера за мръсотия в посока на символа 🔓 (отваряне) така, че той да може да се отдели от уреда (вж. фиг. O).

♦ Извадете филтъра от висококачествена стомана от контейнера за мръсотия, като го издърпате за дръжката от контейнера за мръсотия (вж. фиг. P).

♦ Извадете HEPA филтъра от филтъра от висококачествена стомана, като поставите ръка в отвора на HEPA филтъра и го издърпате от филтъра от висококачествена стомана (вж. фиг. Q).

♦ Изплакнете HEPA филтъра и филтъра от висококачествена стомана под студена или хладка вода. Оставете HEPA филтъра и филтъра от висококачествена стомана да изсъхнат напълно на въздух, преди да ги поставите отново в контейнера за мръсотия (вж. фиг. R).

♦ Поставете филтъра от висококачествена стомана в контейнера за мръсотия и го притиснете изцяло надолу. При това вземете под внимание различните по големина фиксатори на филтъра от висококачествена стомана. Филтърът от висококачествена стомана може да се използва чрез тези фиксатори само в една позиция в контейнера за мръсотия.

Указание

- ► Не завъртайте филтъра от висококачествена стомана, когато го поставяте в контейнера за мръсотия. Обърнете внимание на маркировките със стрелка и точка върху филтъра от висококачествена стомана и върху контейнера за мръсотия, за да поставите правилно филтъра от висококачествена стомана (вж. фиг. S).
- ♦ Поставете HEPA филтъра във филтъра от висококачествена стомана (вж. фиг. S).
- ♦ Поставете отново контейнера за мръсотия в уреда и го въртете в посока на символа 🔒 (затваряне), докато той се разположи стабилно в уреда (вж. фиг. T).

10.2. Смяна на торбичката на прахосмукачката

Указание

- ► Използвайте торбичка за прахосмукачка Swirl Y 05* за многофункционалната станция **(18)** (*Swirl® и Y 05® са регистрирани търговски марки на фирма от групата Melitta и нямат връзка с Lidl Stiftung & Co. KG или Kompernaß Handelsgesellschaft mbH).
- ► Когато торбичката за прахосмукачка **(13)** е пълна, светодиодът **(18A)** на многофункционалната станция свети в червено. Светодиодът изгасва, когато торбичката за прахосмукачка бъде сменена.
- ♦ Отворете капака **(19)** на отделението за торбичката на прахосмукачката от дясната страна на многофункционалната станция, като натиснете надолу ключалката. Отстранете капака от многофункционалната станция (вж. фиг. U).
- ♦ Натиснете надолу държача на отделението за торбичката на прахосмукачката и извадете торбичката на прахосмукачката (вж. фиг. V).
- ♦ Поставете нова, подходяща торбичка за прахосмукачка в държача. Натиснете нагоре държача, така че той да се фиксира с щракване.
- ♦ Поставете отново капака на многофункционалната станция.

Указание

- ► Извадете и при необходимост почистете също филтъра от пенопласт на дъното на отделението за торбичката на прахосмукачката. За информация относно почистването вж. глава **10.3. Почистване на филтъра от пенопласт**.

10.3. Почистване на филтъра от пенопласт

- ♦ Отворете капака на отделението за филтъра от пенопласт **(22)** от лявата страна на многофункционалната станция **(18)**, като натиснете надолу ключалката. Отстранете капака от многофункционалната станция (вж. фиг. W).
- ♦ Вземете филтъра от пенопласт от отделението (вж. фиг. W) и го изплакнете под студена или хладка вода.
- ♦ Оставете филтъра от пенопласт да изсъхне напълно на въздух, преди да го поставите отново в многофункционалната станция.
- ♦ Поставете отново капака на многофункционалната станция.

10.4. Почистване на ролковата четка и ролката за твърд под

ВНИМАНИЕ!

- ► Използвайте уреда само с правилно монтирана ролкова четка **(34)** / ролка за твърд под **(31)**, съответно с малка ролкова четка в накрайника за тапицерии **(30)**.

Указание

- ► Почиствайте редовно ролковата четка / ролката за твърд под в накрайника за под **(35)** и малката ролкова четка в накрайника за тапицерии, за да се гарантира правилната работа на уреда и да се предотвратят повреди.
- ► Оставете ролковата четка в накрайника за под да работи около 20 секунди на празен ход, за да отстраните голяма част от космите и конците от четината на ролковата четка.
- ♦ Отстранете накрайника за под/накрайника за тапицерии от смукателната тръба **(37)**, респ. от уреда (вж. глава **9.3. Демонтаж на уреда и многофункционалната станция**).

- Деблокирайте (малката) ролкова четка / ролката за твърд под, като завъртите механизма за деблокиране на ролковата четка **(32)**/**(28)** по посока на символа 🔓 (отваряне). Издърпайте ролковата четка / ролката за твърд под от накрайника за под, съответно малката ролкова четка от накрайника за тапицерии (вж. фиг. X).
- С 2-в-1 четката за почистване **(45)** срежете нишките и космите по протежение на влакната на (малката) ролкова четка, съответно по протежение на ролката за твърд под. Отстранете нишките и космите от (малката) ролкова четка, съответно от ролката за твърд под. Извършвайте тази процедура редовно, най-малко веднъж седмично. При това обръщайте особено внимание на краищата на ролковата четка / ролката за твърд под. Отстранете нишките и космите също от задвижващия вал на накрайника за под / накрайника за тапицерии (вж. фиг. X).
- Поставете ролковата четка / ролката за твърд под в накрайника за под, съответно малката ролкова четка в накрайника за тапицерии.
- Блокирайте (малката) ролкова четка / ролката за твърд под, като завъртите механизма за блокиране на ролковата четка по посока на символа 🔒 (затваряне) (вж. фиг. X).

10.5. Почистване на уреда и многофункционалната станция

⚠ ОПАСНОСТ!

► Преди почистване изключете многофункционалната станция **(18)** от електрическата мрежа. При необходимост извадете акумулаторната батерия **(2)** от уреда. Съществува опасност от токов удар!

(!) ВНИМАНИЕ!

► Не използвайте агресивни, химически или абразивни почистващи препарати. Те разяждат повърхността на уреда и многофункционалната станция.

► Уверете се, че в уреда и многофункционалната станция не прониква влага при почистването, за да предотвратите непоправимо повреждане.

- Почистете корпуса на уреда, повърхността на многофункционалната станция и принадлежностите с леко навлажнена кърпа. При упорити замърсявания използвайте мек почистващ препарат върху кърпата.
- Подсушете добре всички части, преди да използвате отново уреда или да го приберете.

11. Отстраняване на неизправности

Проблем	Причина	Отстраняване
Уредът не може да се включи.	Акумулаторната батерия **(2)** е напълно разредена.	Заредете акумулаторната батерия (вж. глава **8.2. Зареждане на акумулаторната батерия**).
	Акумулаторната батерия е повредена.	Сменете акумулаторната батерия с нова (вж. глава **14. Поръчка на резервни части**).
Уредът не може да се зареди.	Уредът не е свързан изцяло със зарядните контакти **(20)** на многофункционалната станция **(18)**.	Уверете се, че зарядните контакти на уреда и зарядните контакти на многофункционалната станция имат пълен контакт.
	Многофункционалната станция не е свързана към електрозахранването.	Включете щепсела на многофункционалната станция в контакт.
Уредът не изсмуква.	Уредът не е включен.	Включете уреда.
	Ролковата четка **(34)**/ролката за твърд под **(31)** е блокирана.	Отстранете блокирането на ролковата четка/ролката за твърд под и след това включете уреда.
	Смукателният отвор/Накрайникът за под **(35)** или смукателната тръба **(37)** са задръстени/блокирани.	Изключете уреда и отстранете евентуални задръствания/блокирания на смукателния отвор/накрайника за под или на смукателната тръба.

Проблем	Причина	Отстраняване
Уредът не изсмуква.	Контейнерът за мръсотия **(7)** е пълен/HEPA филтърът **(5)** е силно замърсен или задръстен.	Почистете контейнера за мръсотия/HEPA филтъра (вж. глава **10.1. Изпразване на контейнера за мръсотия и почистване на филтрите**).
Уредът се изключва автоматично.	Акумулаторната батерия е прегряла.	Оставете уреда да се охлади за около 20 – 30 минути, преди да го включите отново.
	HEPA филтърът е запушен.	Почистете контейнера за мръсотия/HEPA филтъра (вж. глава **10.1. Изпразване на контейнера за мръсотия и почистване на филтрите**).
Многофункционалната станция не стартира автоматично изпразване.	Многофункционалната станция не е свързана към електрозахранването.	Включете щепсела на многофункционалната станция в контакт.

Указание

► Ако не можете да решите проблема с горепосочените стъпки, се обърнете към горещата линия на сервиза (вж. глава **15.1. Сервизно обслужване**).

12. Съхранение

ВНИМАНИЕ!

► Никога не съхранявайте уреда в разредено състояние. Продължителното съхранение в разредено състояние може да доведе до трайно повреждане на акумулаторната батерия. При продължително съхранение на уреда нивото на зареждане на акумулаторната батерия трябва да се проверява редовно. Оптималното ниво на зареждане е 50 – 80 %.

♦ Когато не използвате уреда, го поставяйте върху многофункционалната станция **(18)**.

♦ Поставяйте принадлежностите за съхранение в държачите за принадлежности **(21)** (вж. фиг. L).

♦ Съхранявайте уреда на непрашно и сухо място без пряка слънчева светлина.

13. Предаване за отпадъци

13.1. Предайте уреда и опаковката за отпадъци



Символът на зачеркнат контейнер за отпадъци означава, че след изтичане на срока на ползване този уред не трябва да се изхвърля с битовите отпадъци. Уредът трябва да се предаде в организиран събирателен пункт, депо за обработка и рециклиране на отпадъци или във фирма за управление на отпадъци.

Моля, изтрийте всички лични данни преди връщането.

Преди връщането молим да извадите батерии или акумулатори, които не са интегрирани в стария уред, както и лампи, които могат да се отстранят без разрушаване, и да ги предадете в отделен събирателен пункт.

При предаването за отпадъци на уред с неподвижно вградена акумулаторна батерия трябва да обърнете внимание, че уредът съдържа акумулаторна батерия.

Опаковката е произведена от материали, които могат да се предадат в местните пунктове за рециклиране.

Предайте опаковката за отпадъци в съответствие с екологичните изисквания.

13.2. Предаване на батериите за отпадъци



Батериите/Акумулаторните батерии трябва да се третират като специален отпадък и затова трябва да се изхвърлят според екологичните изисквания от съответните служби (търговци, специализирани търговци, обществени комунални служби, професионални фирми за изхвърляне на отпадъци). Батериите/Акумулаторните батерии могат да съдържат токсични тежки метали.

Съдържащите се тежки метали се обозначават с букви под символа: Cd = кадмий, Hg = живак, Pb = олово.

Затова не изхвърляйте батериите/акумулаторните батерии в битовите отпадъци, а ги предавайте в специален събирателен пункт.

Връщайте батериите/акумулаторните батерии само в разредено състояние.

14. Поръчка на резервни части

Резервни части за този продукт можете да поръчвате удобно и постоянно по интернет на **www.kompernass.com**.

Сканирайте QR кода с вашия смартфон/таблет.
С този QR код влизате директно да разгледате и поръч на нашата уеб страница и можете ате наличните резервни части.

Указание

- Ако имате проблеми при поръчването онлайн, можете да се свържете с нашия сервизен център по телефона или по имейл.
- При поръчката винаги посочвайте също артикулния номер (IAN) 530070_2601.
- Моля имайте предвид, че не за всички страни доставчици е възможна онлайн поръчка на резервни части.

15. Гаранция

Уважаеми клиенти, за този уред получавате 3 години гаранция от датата на покупката. В случай на несъответствие на продукта с договора за продажба Вие имате законно право да предявите рекламация пред продавача на продукта при условията и в сроковете, определени в глава трета, раздел II и III и глава четвърта от Закона за предоставяне на цифрово съдържание и цифрови услуги и за продажба на стоки (ЗПЦСЦУПС)*.

Вашите права, произтичащи от посочените разпоредби, не се ограничават от нашата по-долу представена търговска гаранция, не са свързани с разходи за потребителите и независимо от нея продавачът на продукта отговаря за липсата на съответствие на потребителската стока с договора за продажба съгласно ЗПЦСЦУПС.

Гаранционни условия

Гаранционният срок е 3 години от датата на получаване на стоката. Пазете добре оригиналната касова бележка. Този документ е необходим като доказателство за покупката. Ако в рамките на три години от датата на закупуване на този продукт се появи дефект на материала или производствен дефект, продуктът ще бъде безплатно ремонтиран или заменен. Гаранцията предполага в рамките на тригодишния гаранционен срок да се представят дефектният уред, касовата бележка (касовият бон), както и всички други документи, установяващи наличието на дефект и писмено да се обясни в какво се състои дефектът и кога е възникнал. Ако дефектът е покрит от нашата гаранция, Вие ще получите обратно ремонтирания или нов продукт. В случай на замяна на дефектна стока първоначалните гаранционен срок и гаранционни условия се запазват. В случай на ремонт на дефектна стока, срокът на ремонта се прибавя към гаранционния срок. За евентуално наличните и установени повреди и дефекти още при покупката трябва да се съобщи веднага след разопаковането. Евентуалните ремонти след изтичане на гаранционния срок са срещу заплащане.

Ремонтът или замяната на продукта не пораждат нова гаранция.

Обхват на гаранцията

Уредът е произведен грижливо според строгите изисквания за качество и добросъвестно изпитан преди доставка.

Този уред е проектиран за срок на експлоатация от най-малко 3 години при употреба по предназначение. Ако в рамките на този период възникне дефект, който нарушава годността за употреба, ще получите замяна или ремонт.

Гаранцията отпада, ако уредът е повреден поради неправилно използване или в резултат на неосъществяване на техническа поддръжка. За правилната употреба на продукта трябва точно да се спазват всички указания в упътването за експлоатация. Предназначение и действия, които не се препоръчват от упътването за експлоатация или за които то предупреждава, трябва задължително да се избягват. Продуктът е предназначен само за частна, а не за професионална употреба. При злоупотреба и неправилно третиране, употреба на сила и при интервенции, които не са извършени от клона на нашия оторизиран сервиз, гаранцията отпада.

Процедура при гаранционен случай

За да се гарантира бърза обработка на Вашия случай, следвайте следните указания:

- За всички запитвания подгответе касовата бележка и идентификационния номер **(IAN 530070_2601)** като доказателство за покупката.
- Вземете артикулния номер от фабричната табелка.
- При възникване на функционални или други дефекти първо се свържете по телефона или чрез имейл с долупосочения сервизен отдел. След това ще получите допълнителна информация за уреждането на Вашата рекламация.
- След съгласуване с нашия сервиз можете да изпратите дефектния продукт на посочения Ви адрес на сервиза безплатно за Вас, като приложите касовата бележка (касовия бон) и посочите писмено в какво се състои дефектът и кога е възникнал. За да се избегнат проблеми с приемането и допълнителни разходи, задължително използвайте само адреса, който Ви е посочен. Осигурете изпращането да не е като експресен товар или като друг специален товар. Изпратете уреда заедно с всички принадлежности, доставени при покупката, и осигурете достатъчно сигурна транспортна опаковка.

Ремонтен сервиз / извънгаранционно обслужване

Ремонти извън гаранцията можете да възложите на клона на нашия сервиз срещу заплащане. Той с удоволствие ще Ви направи предварителна калкулация. Можем да обработваме само уреди, които са достатъчно опаковани и изпратени с платени транспортни разходи.

Внимание: Изпратете Вашия уред на клона на нашия сервиз почистен и с указание за дефекта.

Уредите, предмет на извънгаранционно обслужване, изпратени с неплатени транспортни разходи – с наложен платеж, като експресен или друг специален товар – не се приемат.

Ние ще извършим безплатно изхвърлянето на изпратените от Вас дефектни уреди.

15.1. Сервизно обслужване

(BG) **България**

Тел.: 00800 111 4920
Е-мейл:kompernass@lidl.bg

IAN 530070_2601

15.2. Вносител

КОМПЕРНАС ХАНДЕЛС ГМБХ
БУРГШТРАСЕ 21
44867 БОХУМ
ГЕРМАНИЯ
www.kompernass.com

* Като физическо лице – потребител, независимо от настоящата търговска гаранция, Вие се ползвате от правата на законовата гаранция, предоставена от Закона за предоставяне на цифрово съдържание и цифрови услуги и за продажбата на стоки / ЗПЦСЦУПС/. По-специално Вие имате право при несъответствие на стоката да бъде извършен ремонт или замяна по Ваш избор, освен ако това е невъзможно или е свързано с непропорционално големи разходи за продавача. Вие имате право на пропорционално намаляване на цената или на разваляне на договора при наличие на условията на чл. 33, ал. 3 от ЗПЦСЦУПС. Условията и сроковете на законовата гаранция са регламентирани в глава трета, раздел II и III и в глава четвърта на ЗПЦСЦУПС.

Πίνακας περιεχομένων

1. Προβλεπόμενη χρήση 182

2. Προειδοποιήσεις και σύμβολα 182

3. Σημαντικές υποδείξεις ασφαλείας 183

4. Παραδοτέος εξοπλισμός και έλεγχος μετά τη μεταφορά 185

5. Περιγραφή συσκευής 186

6. Τεχνικά χαρακτηριστικά 186

7. Πριν από την πρώτη θέση σε λειτουργία 187

7.1. Συναρμολόγηση της συσκευής . . . 187

7.2. Συναρμολόγηση του σταθμού πολλαπλών λειτουργιών . . . 187

8. Θέση σε λειτουργία 187

8.1. Πληροφορίες για τον συσσωρευτή . . . 187

8.2. Φόρτιση συσσωρευτή . . . 188

9. Χειρισμός και λειτουργία 188

9.1. Ενεργοποίηση της συσκευής . . . 188

9.2. Επιλογή τρόπου λειτουργίας . . . 189

9.3. Αποσυναρμολόγηση της συσκευής και του σταθμού πολλαπλών λειτουργιών . . . 189

9.4. Χρήση αξεσουάρ . . . 189

9.5. Αυτόματος μηχανισμός απενεργοποίησης . . . 190

9.6. Μετά από τη χρήση . . . 190

10. Καθαρισμός και συντήρηση 191

10.1. Άδειασμα δοχείου ρύπων και καθαρισμός φίλτρων . . . 191

10.2. Αλλαγή σακούλας ηλεκτρικής σκούπας . . . 191

10.3. Καθαρισμός φίλτρου αφρώδους υλικού . . . 192

10.4. Καθαρισμός κυλίνδρου βούρτσας και κυλίνδρου σκληρών δαπέδων . . . 192

10.5. Καθαρισμός συσκευής και σταθμού πολλαπλών λειτουργιών . . . 192

11. Αποκατάσταση σφαλμάτων 193

12. Αποθήκευση 194

13. Απόρριψη 194

13.1. Απόρριψη της συσκευής και της συσκευασίας . . . 194

13.2. Απόρριψη μπαταριών . . . 194

14. Παραγγελία ανταλλακτικών 194

15. Εγγύηση της Kompernass Handels GmbH 195

15.1. Σέρβις . . . 196

15.2. Εισαγωγέας . . . 196

1. Προβλεπόμενη χρήση

Η συσκευή επιτρέπεται να χρησιμοποιείται αποκλειστικά για τον καθαρισμό στεγνών επιφανειών και για την αναρρόφηση στεγνών υλικών. Δεν επιτρέπεται η αναρρόφηση σε άτομα ή ζώα με αυτή τη συσκευή. Κάθε άλλη χρήση ή μετατροπή της συσκευής ισχύει ως μη σύμφωνη με τους κανονισμούς και ενέχει σημαντικούς κινδύνους ατυχημάτων. Ο κατασκευαστής δεν φέρει ευθύνη για βλάβες που προκαλούνται από μη προβλεπόμενη χρήση ή από εσφαλμένο χειρισμό. Η συσκευή δεν προορίζεται για επαγγελματική χρήση.

2. Προειδοποιήσεις και σύμβολα

Στις παρούσες οδηγίες χρήσης, στη συσκευασία και στη συσκευή χρησιμοποιούνται οι ακόλουθες προειδοποιήσεις και τα σύμβολα (εφόσον απαιτείται):

⚠	**ΚΙΝΔΥΝΟΣ!** Μια υπόδειξη προειδοποίησης με αυτό το σύμβολο και την προειδοποιητική λέξη «ΚΙΝΔΥΝΟΣ» επισημαίνει μια άμεση επικείμενη κατάσταση κινδύνου, η οποία θα επιφέρει θάνατο ή σοβαρό τραυματισμό, εάν δεν αποφευχθεί.
⚠	**ΠΡΟΕΙΔΟΠΟΙΗΣΗ!** Μια υπόδειξη προειδοποίησης με αυτό το σύμβολο και την προειδοποιητική λέξη «ΠΡΟΕΙΔΟΠΟΙΗΣΗ» επισημαίνει μια πιθανή κατάσταση κινδύνου, η οποία θα μπορούσε να επιφέρει θάνατο ή σοβαρό τραυματισμό, εάν δεν αποφευχθεί.
⚠	**ΠΡΟΣΟΧΗ!** Μια υπόδειξη προειδοποίησης με αυτό το σύμβολο και την προειδοποιητική λέξη «ΠΡΟΣΟΧΗ» επισημαίνει μια πιθανή κατάσταση κινδύνου, η οποία θα μπορούσε να έχει ως επακόλουθο έναν ελαφρύ ή μέτριο τραυματισμό, εάν δεν αποφευχθεί.
❗	**ΠΡΟΣΟΧΗ!** Μια υπόδειξη προειδοποίησης με αυτό το σύμβολο και την προειδοποιητική λέξη «ΠΡΟΣΟΧΗ» επισημαίνει μια πιθανή κατάσταση, η οποία θα μπορούσε να έχει ως επακόλουθο υλικές ζημιές, εάν δεν αποφευχθεί.

ⓘ	**Υπόδειξη:** Μια υπόδειξη επισημαίνει πρόσθετες πληροφορίες που διευκολύνουν τον χειρισμό της συσκευής.
📖	**Διαβάστε τις οδηγίες.** Πριν από τη χρήση του προϊόντος, λάβετε υπόψη όλες τις υποδείξεις χειρισμού και ασφάλειας. Παραδίδετε όλα τα έγγραφα σε περίπτωση παράδοσης του προϊόντος σε τρίτους.
⎓	Συνεχές ρεύμα/Τάση συνεχούς ρεύματος
~	Εναλλασσόμενο ρεύμα/Τάση εναλλασσόμενου ρεύματος
🏠	Χρησιμοποιείτε τη συσκευή μόνο σε εσωτερικούς χώρους.
CE	Το παρόν προϊόν πληροί τις απαιτήσεις των ισχυουσών ευρωπαϊκών και εθνικών οδηγιών. Η συμμόρφωση έχει αποδειχθεί.
	Μην απορρίπτετε την ηλεκτρική συσκευή / την επαναφορτιζόμενη μπαταρία στα οικιακά απορρίμματα!
	Απορρίπτετε τη συσκευασία με φιλικό για το περιβάλλον τρόπο.
a b	Λαμβάνετε υπόψη τη σήμανση στα υλικά συσκευασίας κατά τον διαχωρισμό των απορριμμάτων: Τα υλικά αυτά φέρουν σήμανση με συντομογραφίες (a) και ψηφία (b) με την ακόλουθη επεξήγηση: 1-7: Πλαστικά, 20-22: Χαρτί και χαρτόνι, 80-98: Σύνθετα υλικά.
UN 3481	Το προϊόν είναι εξοπλισμένο με επαναφορτιζόμενη μπαταρία ιόντων λιθίου ή αυτή περιλαμβάνεται με το προϊόν.
	Το παρόν προϊόν πληροί τις απαιτήσεις των ισχυουσών εθνικών οδηγιών της Δημοκρατίας της Σερβίας.

3. Σημαντικές υποδείξεις ασφαλείας

⚠ ΚΙΝΔΥΝΟΣ! ΚΙΝΔΥΝΟΣ ΗΛΕΚΤΡΟΠΛΗΞΙΑΣ!

- Πριν από τη χρήση, ελέγχετε τη συσκευή για εμφανείς εξωτερικές φθορές. Μην θέτετε σε λειτουργία μια συσκευή που έχει υποστεί φθορές ή έχει πέσει κάτω.
- Μην λειτουργείτε τον σταθμό πολλαπλών λειτουργιών με φθαρμένο φις ή καλώδιο δικτύου.
- Δεν επιτρέπεται η επισκευή του σταθμού πολλαπλών λειτουργιών και του σταθερά συνδεδεμένου καλωδίου σύνδεσης. Σε περίπτωση ελαττώματος, πρέπει να αντικατασταθεί όλος ο σταθμός πολλαπλών λειτουργιών.
- Αναθέτετε τις επισκευές αποκλειστικά σε εξειδικευμένα συνεργεία. Σε καμία περίπτωση μην ανοίγετε τη συσκευή. Παρεμβάσεις, οι οποίες δεν έχουν διεξαχθεί από εξειδικευμένη εταιρεία, μπορούν να οδηγήσουν σε τραυματισμούς.
- Πριν από τη σύνδεση του σταθμού πολλαπλών λειτουργιών/του ταχυφορτιστή βεβαιωθείτε ότι η αναφερόμενη στα τεχνικά χαρακτηριστικά της συσκευής τάση αντιστοιχεί στην τάση δικτύου.
- Μην αγγίζετε τον σταθμό πολλαπλών λειτουργιών, τον ταχυφορτιστή ή τη συσκευή με βρεγμένα ή νωπά χέρια.
- Μην χρησιμοποιείτε τον σταθμό πολλαπλών λειτουργιών με καλώδιο προέκτασης, αλλά συνδέετε το φις του σταθμού πολλαπλών λειτουργιών απευθείας σε πρίζα.
- Μην φορτίζετε ή χρησιμοποιείτε αυτήν τη συσκευή σε εξωτερικούς χώρους.

⚠ ΠΡΟΕΙΔΟΠΟΙΗΣΗ! ΚΙΝΔΥΝΟΣ ΤΡΑΥΜΑΤΙΣΜΟΥ!

- Μην αλλάζετε εξαρτήματα όταν η συσκευή λειτουργεί.
- Μην χρησιμοποιείτε τη συσκευή για την αναρρόφηση νερού ή άλλων υγρών.
- Μην χρησιμοποιείτε τη συσκευή για την αναρρόφηση μυτερών αντικειμένων ή γυάλινων θραυσμάτων.
- Μην χρησιμοποιείτε τη συσκευή για την αναρρόφηση φλεγόμενων σπίρτων, σταχτών που σιγοκαίνε ή αποτσίγαρων.
- Μην χρησιμοποιείτε τη συσκευή για την αναρρόφηση χημικών προϊόντων, υπολειμμάτων πέτρας, γύψου, τσιμέντου ή άλλων παρόμοιων σωματιδίων.
- Η συσκευή δεν ενδείκνυται για εύφλεκτα και εκρηκτικά υλικά ή για χημικά και επιθετικά υγρά.
- Αποθηκεύετε τη συσκευή πάντα σε κλειστούς χώρους. Για την αποφυγή ατυχημάτων, φυλάτε τη συσκευή σε ένα στεγνό σημείο μετά τη χρήση.
- Σε ακραίες συνθήκες, μπορεί να εμφανιστούν διαρροές στις κυψέλες του συσσωρευτή. Σε περίπτωση επαφής του υγρού με το δέρμα ή τα μάτια, καθαρίστε και ξεπλύνετε αμέσως το σχετικό σημείο με καθαρό νερό. Αναζητήστε έναν γιατρό.

- Αυτή η συσκευή επιτρέπεται να χρησιμοποιείται από παιδιά άνω των 8 ετών, καθώς και από άτομα με περιορισμένες φυσικές, αισθητηριακές ή νοητικές ικανότητες ή ελλείψεις από άποψη εμπειρίας και γνώσεων, εφόσον επιτηρούνται ή έχουν ενημερωθεί αναφορικά με την ασφαλή χρήση της συσκευής και κατανοούν τους προκύπτοντες κινδύνους.
- Απαγορεύεται η χρήση της συσκευής από παιδιά ως παιχνίδι. Ο καθαρισμός και η συντήρηση από τον χρήστη δεν επιτρέπεται να διεξάγονται από παιδιά χωρίς επίβλεψη.
- Να είστε ιδιαίτερα προσεχτικοί σε περίπτωση χρήσης της συσκευής σε σκάλες.
- Προστατεύετε τον συσσωρευτή από υψηλές θερμοκρασίες, καθώς και π.χ. από συνεχή ηλιακή ακτινοβολία, φωτιά, νερό και υγρασία. Υπάρχει κίνδυνος έκρηξης.
- Χρησιμοποιείτε μόνο τον ταχυφορτιστή που παραδίδεται μαζί με αυτή τη συσκευή (SSLG 24 A1). Ένας φορτιστής που είναι κατάλληλος για συγκεκριμένο τύπο συσσωρευτών ενέχει κίνδυνο πυρκαγιάς, εάν χρησιμοποιηθεί με άλλους συσσωρευτές.
- Χρησιμοποιείτε τη συσκευή αποκλειστικά με τους προβλεπόμενους συσσωρευτές. Σε περίπτωση χρήσης διαφορετικών συσσωρευτών, ενδέχεται να προκληθούν τραυματισμοί και πυρκαγιά.
- Όταν δεν χρησιμοποιείται ο συσσωρευτής, πρέπει να φυλάσσεται μακριά από συνδετήρες, νομίσματα, κλειδιά, καρφιά, βίδες ή άλλα μικρά μεταλλικά αντικείμενα, τα οποία θα μπορούσαν να προκαλέσουν γεφύρωση των επαφών. Τυχόν βραχυκύκλωμα μεταξύ των επαφών του συσσωρευτή μπορεί να έχει ως επακόλουθο εγκαύματα ή πυρκαγιά.
- Σε περίπτωση εσφαλμένης χρήσης, ενδέχεται να εξέλθει υγρό από τον συσσωρευτή. Αποφεύγετε την επαφή με το υγρό. Σε περίπτωση τυχαίας επαφής, ξεπλύνετε με νερό. Εάν το υγρό έλθει σε επαφή με τα μάτια, ζητήστε πρόσθετα ιατρική βοήθεια. Το εκρέον υγρό των συσσωρευτών μπορεί να προκαλέσει δερματικούς ερεθισμούς ή εγκαύματα.
- Μην χρησιμοποιείτε κατεστραμμένους ή τροποποιημένους συσσωρευτές. Οι συσσωρευτές που έχουν υποστεί βλάβη ή μετατροπή παρουσιάζουν απρόβλεπτη συμπεριφορά και ενδέχεται να προκαλέσουν φωτιά, έκρηξη ή τραυματισμούς.
- Μην εκθέτετε τους συσσωρευτές σε φωτιά ή υψηλές θερμοκρασίες. Η φωτιά ή θερμοκρασίες άνω των 130°C μπορεί να οδηγήσουν σε έκρηξη.

⚠ ΠΡΟΣΟΧΗ! ΥΛΙΚΕΣ ΖΗΜΙΕΣ!

- Χρησιμοποιείτε μόνο εξαρτήματα τα οποία προτείνονται από τον κατασκευαστή.

- Ποτέ μη μεταφέρετε τον σταθμό πολλαπλών λειτουργιών από το καλώδιο δικτύου. Μην τραβάτε το Ίδιο το καλώδιο όταν θέλετε να μετακινήσετε τον σταθμό πολλαπλών λειτουργιών.
- Πιάνετε πάντα το φις όταν θέλετε να αποσυνδέσετε τον σταθμό πολλαπλών λειτουργιών από την παροχή ρεύματος.
- Μην τοποθετείτε τη συσκευή δίπλα σε θερμαντικά σώματα, φούρνους ή άλλες θερμαινόμενες συσκευές ή επιφάνειες.
- Προσέχετε πάντα ώστε οι οπές αερισμού να είναι ελεύθερες. Ένα φραγμένο κύκλωμα αέρα μπορεί να οδηγήσει σε υπερθέρμανση και βλάβη της συσκευής.
- Μην πετάτε τον συσσωρευτή στη φωτιά και μην αφήνετε να εκτίθεται σε υψηλές θερμοκρασίες. Κίνδυνος έκρηξης!
- Μην χρησιμοποιείτε τη συσκευή χωρίς να έχει τοποθετηθεί φίλτρο HEPA.
- Μην επιχειρείτε ποτέ να φορτίσετε μη επαναφορτιζόμενες μπαταρίες.
- Μην αποθηκεύετε ποτέ τη συσκευή σε αποφορτισμένη κατάσταση. Η παρατεταμένη αποθήκευση σε αποφορτισμένη κατάσταση μπορεί να προκαλέσει μόνιμη βλάβη στον συσσωρευτή. Σε περίπτωση παρατεταμένης αποθήκευσης της συσκευής, πρέπει να ελέγχεται τακτικά η κατάσταση φόρτισης του συσσωρευτή. Η βέλτιστη κατάσταση φόρτισης κυμαίνεται μεταξύ 50-80%.

4. Παραδοτέος εξοπλισμός και έλεγχος μετά τη μεταφορά

- ♦ Αφαιρέστε όλα τα εξαρτήματα της συσκευής και τις οδηγίες χρήσης από τη συσκευασία.
- ♦ Απομακρύνετε όλα τα υλικά συσκευασίας, καθώς και τυχόν μεμβράνες και αυτοκόλλητα.

Ο παραδοτέος εξοπλισμός αποτελείται από τα ακόλουθα (για εικόνες, ανατρέξτε στην αναδιπλούμενη σελίδα):

- Ηλεκτρική σκούπα
- Σωλήνας αναρρόφησης (με λειτουργία δίπλωσης)
- Ακροφύσιο δαπέδου (με μεγάλο κύλινδρο βούρτσας)
- Ακροφύσιο αρμών (δύο τμημάτων)
- Ακροφύσιο για μαλακές επενδύσεις (με μικρό κύλινδρο βούρτσας)
- Συνδυαζόμενη βούρτσα 2 σε 1
- Κύλινδρος σκληρών δαπέδων
- Βούρτσα καθαρισμού 2 σε 1
- Στήριγμα αξεσουάρ (δύο τεμαχίων)
- Σταθμός πολλαπλών λειτουργιών (με λειτουργία αναρρόφησης και φόρτισης)
- Σωλήνας αναρρόφησης
- Εξάρτημα αναρρόφησης
- 5 x σακούλες ηλεκτρικής σκούπας
- Αντικαταστάσιμος συσσωρευτής
- Ταχυφορτιστής
- Οδηγίες χρήσης

ⓘ Υποδειξη

► Ελέγξτε εάν ο παραδοτέος εξοπλισμός είναι πλήρης και εάν παρουσιάζει εμφανείς ζημιές.

► Σε περίπτωση ελλιπούς παραδοτέου εξοπλισμού ή ζημιών λόγω ελλιπούς συσκευασίας ή λόγω μεταφοράς, απευθυνθείτε στην τηλεφωνική γραμμή εξυπηρέτησης (βλ. κεφάλαιο **15.1. Σέρβις**).

5. Περιγραφή συσκευής

(Για εικόνες, ανατρέξτε στην αναδιπλούμενη σελίδα)

1 Πλήκτρο απασφάλισης συσσωρευτή
2 Συσσωρευτής (αντικαταστάσιμος)
3 Πλήκτρο κατάστασης συσσωρευτή
4 Ένδειξη κατάστασης φόρτισης συσσωρευτή
5 Φίλτρο HEPA **Micro Filtration**
6 Φίλτρο ανοξείδωτου χάλυβα
7 Δοχείο ακαθαρσιών
8 Πλήκτρο απασφάλισης
9 Καπάκι δοχείου ρύπων
10 Περιστρεφόμενο κουμπί φίλτρου HEPA **CLEANFILTER**
11 Ταχυφορτιστής
12 Λυχνία LED ελέγχου φόρτισης (κόκκινο/πράσινο χρώμα)
13 Σακούλα ηλεκτρικής σκούπας
14 Εξάρτημα αναρρόφησης
15 Πλήκτρο απασφάλισης
16 Σωλήνας αναρρόφησης
17 Πλήκτρο απασφάλισης
18 Σταθμός πολλαπλών λειτουργιών (με **18A** LED)
19 Κάλυμμα θήκης για σακούλες ηλεκτρικής σκούπας
20 Επαφές φόρτισης
21 Στήριγμα αξεσουάρ
22 Κάλυμμα θήκης φίλτρου αφρώδους υλικού
23 Πλήκτρο απασφάλισης
24 Ακροφύσιο αρμών
25 Πλήκτρο ρύθμισης (για το εξάρτημα βούρτσας της συνδυαζόμενης βούρτσας 2 σε 1)
26 Συνδυαζόμενη βούρτσα 2 σε 1
27 Πλήκτρο απασφάλισης
28 Απασφάλιση/Ασφάλιση κυλίνδρου βούρτσας (ακροφύσιο για μαλακές επενδύσεις)
29 Πλήκτρο απασφάλισης
30 Ακροφύσιο για μαλακές επενδύσεις **UPHOLSTERY NOZZLE PRO**
31 Κύλινδρος σκληρών δαπέδων
32 Απασφάλιση/Ασφάλιση κυλίνδρου βούρτσας (ακροφύσιο δαπέδου)
33 Διακόπτης για μοκέτα / σκληρό δάπεδο
34 Κύλινδρος βούρτσας
35 Ακροφύσιο δαπέδου **DYNAMIC POWER BRUSH**
36 Πλήκτρο απασφάλισης
37 Σωλήνας απορρόφησης (με λειτουργία δίπλωσης)
38 Πλήκτρο απασφάλισης (για λειτουργία δίπλωσης)
39 Πλήκτρο απασφάλισης
40 Ένδειξη τρόπου λειτουργίας
41 Ένδειξη συσσωρευτή
42 Πίνακας ενδείξεων (ένδειξη συσσωρευτή/κατάσταση λειτουργίας)
43 Πλήκτρο κατάστασης λειτουργίας
44 Διακόπτης ενεργοποίησης/απενεργοποίησης
45 Βούρτσα καθαρισμού 2 σε 1

6. Τεχνικά χαρακτηριστικά

Συσκευή	
Τάση εισόδου	27 V ⎓
Ρεύμα εισόδου	0,8 A
Κατανάλωση ρεύματος	400 W (ακροφύσιο δαπέδου 40 W/ακροφύσιο για μαλακές επενδύσεις 12 W)

Συσσωρευτής	
Μοντέλο	SA 24 4.0 A1
Χωρητικότητα	4000 mAh/96 Wh
Συσσωρευτής (λιθίου-ιόντων)	24 V ⎓ 6 κυψέλες, τύπος 21700, 6INR22/71
Χρόνος λειτουργίας με πλήρη φόρτιση συσσωρευτή και ακροφύσιο δαπέδου	Επίπεδο 1 (χαμηλό): περ. 42 λεπτά Επίπεδο 2 (μεσαίο): περ. 24 λεπτά Επίπεδο 3 (υψηλό): περ. 10 λεπτά

Σταθμός πολλαπλών λειτουργιών (με λειτουργία αναρρόφησης και φόρτισης)	
Μοντέλο	SASAB 24 A1
Τάση εισόδου	230-240 V ~
Συχνότητα εναλλασσόμενου ρεύματος εισόδου	50 Hz
Ισχύς εισόδου (φόρτιση)	26 W
Τάση εξόδου	27,0 V ⎓
Ρεύμα εξόδου (φόρτιση)	0,8 A

Σταθμός πολλαπλών λειτουργιών (με λειτουργία αναρρόφησης και φόρτισης)	
Ισχύς εξόδου (αναρρόφηση/ φόρτιση)	600 W/21,6 W
Ασφάλεια	T5A

Ταχυφορτιστής	
Μοντέλο	SSLG 24 A1
Τάση εισόδου	220–240 V ~
Συχνότητα εναλλασσόμενου ρεύματος εισόδου	50–60 Hz
Ισχύς εισόδου	140 W
Τάση εξόδου	27,0 V ⎓
Ρεύμα εξόδου	4,5 A
Ισχύς εξόδου	120 W
Κατηγορία προστασίας	II / ⧈ (διπλή μόνωση)
Ασφάλεια	T5A

7. Πριν από την πρώτη θέση σε λειτουργία

7.1. Συναρμολόγηση της συσκευής

- Εισαγάγετε τον σωλήνα απορρόφησης **(37)** στο ακροφύσιο δαπέδου **(35)**, μέχρι να ασφαλίσει με τον χαρακτηριστικό ήχο κλικ (βλ. Εικ. A).
- Εισαγάγετε τη συσκευή στον σωλήνα απορρόφησης, μέχρι να ασφαλίσει με τον χαρακτηριστικό ήχο κλικ (βλ. Εικ. B).
- Εισαγάγετε τον συσσωρευτή **(2)** στη συσκευή, μέχρι να ασφαλίσει με τον χαρακτηριστικό ήχο κλικ στη συσκευή (βλ. Εικ. C).

7.2. Συναρμολόγηση του σταθμού πολλαπλών λειτουργιών

ⓘ Υποδειξη

- Τοποθετήστε τον σταθμό πολλαπλών λειτουργιών **(18)** κοντά σε πρίζα ρεύματος.
- Εισαγάγετε τον σωλήνα αναρρόφησης **(16)** στον σταθμό πολλαπλών λειτουργιών, μέχρι να ασφαλίσει με τον χαρακτηριστικό ήχο κλικ (βλ. Εικ. D).
- Εισαγάγετε το εξάρτημα αναρρόφησης **(14)** στον σωλήνα αναρρόφησης, μέχρι να ασφαλίσει με τον χαρακτηριστικό ήχο κλικ (βλ. Εικ. D).
- Στερεώστε το στήριγμα αξεσουάρ **(21)** αριστερά και δεξιά στον σταθμό πολλαπλών λειτουργιών (βλ. Εικ. D).
- Συνδέστε το φις του σταθμού πολλαπλών λειτουργιών σε μια πρίζα δικτύου.

8. Θέση σε λειτουργία

8.1. Πληροφορίες για τον συσσωρευτή

ⓘ Υποδειξη

- Η συσκευή λειτουργεί με όλους τους συσσωρευτές της σειράς 24 V της Silvercrest: SA 24 2.5 A1 - 2,5 Ah/SA 24 4.0 A1 - 4,0 Ah (βλ. κεφάλαιο **14. Παραγγελία ανταλλακτικών**).
  Συνιστάται η χρήση του συσσωρευτή SA 24 4.0 A1.
- Πριν από τη χρήση της συσκευής για πρώτη φορά, απαιτείται πλήρης φόρτιση του συσσωρευτή **(2)** .
- Μπορείτε να ελέγχετε την κατάσταση φόρτισης του συσσωρευτή στον ίδιο τον συσσωρευτή. Για να γίνει αυτό, πατήστε το πλήκτρο κατάστασης συσσωρευτή **(3)**. Μετά από κάθε φόρτιση του συσσωρευτή, η ένδειξη κατάστασης φόρτισης συσσωρευτή **(4)** ανάβει ως εξής:

  Χωρητικότητα συσσωρευτή >70% έως ≤ 100%

  Χωρητικότητα συσσωρευτή >20% έως ≤ 70%

  Χωρητικότητα συσσωρευτή ≤ 20%

ⓘ Υποδειξη

- Η συσκευή είναι εξοπλισμένη με μια διάταξη παρακολούθησης θερμοκρασίας για την προστασία του συσσωρευτή **(2)**. Σε υψηλές θερμοκρασίες περιβάλλοντος και σε σπάνιες περιπτώσεις ενδέχεται να διακοπεί η διαδικασία φόρτισης ή να απενεργοποιηθεί αυτόματα η συσκευή:
  - Στον πίνακα ενδείξεων **(42)** προβάλλεται κατά τη διάρκεια της διαδικασίας φόρτισης το μήνυμα βλάβης (β. Εικ. E1). Η διαδικασία φόρτισης θα διακοπεί και θα επανεκκινηθεί αυτόματα, μόλις πέσει η θερμοκρασία της συσκευής.
  - Στον πίνακα ενδείξεων **(42)** προβάλλεται κατά τη διάρκεια της λειτουργίας το μήνυμα βλάβης (βλ. Εικ. E1). Στη συνέχεια, η συσκευή θα απενεργοποιηθεί αυτόματα. Το μήνυμα σφάλματος (βλ. Εικ. E1) εμφανίζεται για ακόμη πέντε δευτερόλεπτα. Αφήστε τη συσκευή να κρυώσει για 20-30 λεπτά, πριν την ενεργοποιήσετε εκ νέου.

8.2. Φόρτιση συσσωρευτή

με σταθμό πολλαπλών λειτουργιών

- Τοποθετήστε τη συσκευή στον σταθμό πολλαπλών λειτουργιών **(18)** (βλ. Εικ. F). Προσέξτε εδώ ώστε οι επαφές φόρτισης **(20)** του σταθμού πολλαπλών λειτουργιών και της συσκευής να είναι σε πλήρη επαφή. Η ένδειξη συσσωρευτή **(41)** θα ξεκινήσει να αναβοσβήνει και θα εκκινηθεί η διαδικασία φόρτισης.
- Μετά την ολοκλήρωση της διαδικασίας φόρτισης προβάλλεται στην ένδειξη συσσωρευτή το σύμβολο (πλήρης φόρτιση). Η ένδειξη συσσωρευτή θα σβήσει αυτόματα μετά από 2 λεπτά.

με ταχυφορτιστή

- Αφαιρέστε τον συσσωρευτή **(2)** από τη συσκευή (βλ. κεφάλαιο **9.3. Αποσυναρμολόγηση της συσκευής και του σταθμού πολλαπλών λειτουργιών**) και τοποθετήστε τον στον παραδιδόμενο ταχυφορτιστή **(11)**.
- Συνδέστε τον ταχυφορτιστή σε μια πρίζα. Η λυχνία LED ελέγχου φόρτισης **(12)** του ταχυφορτιστή θα ανάψει με κόκκινο χρώμα και θα ξεκινήσει η διαδικασία φόρτισης.
- Αφού ολοκληρωθεί η διαδικασία φόρτισης, η λυχνία LED ελέγχου φόρτισης του ταχυφορτιστή θα ανάψει με πράσινο χρώμα. Αφαιρέστε τον συσσωρευτή από τον ταχυφορτιστή και τοποθετήστε τον στη συσκευή.

Ενδείξεις συσσωρευτή

Στον πίνακα ενδείξεων **(42)**, εκτός από μια κυκλική ένδειξη προόδου, χρησιμοποιούνται τέσσερις διαφορετικές ενδείξεις συσσωρευτή **(41)**, οι οποίες εμφανίζουν την εκάστοτε κατάσταση φόρτισης του συσσωρευτή **(2)** κατά τη διαδικασία φόρτισης:

- Ο συσσωρευτής είναι πλήρως φορτισμένος.
- Ο συσσωρευτής είναι φορτισμένος περ. στο 75%.
- Ο συσσωρευτής είναι φορτισμένος περ. στο 50%.
- Ο συσσωρευτής έχει μόνο χαμηλό υπολειπόμενο φορτίο.

Υποδειξη

► Όταν ο συσσωρευτής είναι σχεδόν άδειος, η ένδειξη συσσωρευτή αναβοσβήνει αργά μέχρι η συσκευή να απενεργοποιηθεί αυτόματα. Στη συνέχεια, φορτίστε ζανά τον συσσωρευτή.

► Όταν η ένδειξη συσσωρευτή κατά τη διάρκεια της διαδικασίας φόρτισης προβάλλει το μήνυμα σφάλματος (βλ. Εικ. E2), τότε ο συσσωρευτής έχει χαλάσει. Αντικαταστήστε στη συνέχεια τον συσσωρευτή (βλ. κεφάλαιο **14. Παραγγελία ανταλλακτικών**).

► Κατά τη διάρκεια της λειτουργίας, στην ένδειξη συσσωρευτή εμφανίζεται επίσης η υπολειπόμενη διάρκεια του συσσωρευτή σε λεπτά και δευτερόλεπτα καθώς και η στρογγυλή ένδειξη υπολειπόμενης διάρκειας.

9. Χειρισμός και λειτουργία

ΠΡΟΣΟΧΗ!

► Τα ανοίγματα αναρρόφησης της συσκευής και του ακροφυσίου δαπέδου **(35)** και ο σωλήνας απορρόφησης **(37)** δεν πρέπει να παρεμποδίζονται ποτέ και δεν επιτρέπεται να είναι φραγμένα. Τυχόν εμφράξεις προκαλούν υπερθέρμανση και βλάβη του μοτέρ.

► Πριν από τη χρήση της συσκευής, φροντίζετε πάντα ώστε να είναι τοποθετημένο το φίλτρο HEPA **(5)**.

► Μην επιχειρείτε να τοποθετήσετε τη συσκευή σε όρθια θέση, αν επιθυμείτε να την ακουμπήσετε προσωρινά ή να την αφήσετε από τα χέρια σας. Σε αυτήν την περίπτωση, τοποθετείτε τη συσκευή στον σταθμό πολλαπλών λειτουργιών **(18)** ή στο έδαφος. Διαφορετικά, λόγω του υψηλού κέντρου βάρους, η συσκευή μπορεί να πέσει και να υποστεί ζημιά, ενώ κατά την πτώση ενδέχεται να προκληθεί ζημιά και σε άλλα αντικείμενα (βλ. Εικ. G).

9.1. Ενεργοποίηση της συσκευής

- Αφαιρέστε τη συσκευή από τον σταθμό πολλαπλών λειτουργιών **(18)**.
- Πατήστε τον διακόπτη ενεργοποίησης/απενεργοποίησης **(44)**, για να ενεργοποιήσετε τη συσκευή. Στον πίνακα ενδείξεων **(42)** θα εμφανιστεί η ένδειξη συσσωρευτή **(41)** και η ένδειξη τρόπου λειτουργίας **(40)**.

Υποδειξη

► Μετά την ενεργοποίηση, η συσκευή ξεκινά πάντα στον τρόπο λειτουργίας Επίπεδο 1.

9.2. Επιλογή τρόπου λειτουργίας

Η συσκευή διαθέτει τρεις διαφορετικούς τρόπους λειτουργίας, που διαφοροποιούνται στην απόδοση αναρρόφησης και στη διάρκεια λειτουργίας.

♦ Πατήστε το πλήκτρο κατάστασης λειτουργίας **(43)**, για να επιλέξετε τον τρόπο λειτουργίας:

Επίπεδο 1 (χαμηλό)

– Για την αναρρόφηση σε σκληρά δάπεδα, ευαίσθητα χαλιά και μοκέτες με ελάχιστη έως μέτρια ρύπανση.
– Η συσκευή καταναλώνει λιγότερη ισχύ συσσωρευτή και, συνεπώς, η διάρκεια λειτουργίας είναι μεγαλύτερη.
– Χρόνος λειτουργίας με πλήρη φόρτιση συσσωρευτή, περ. 42 λεπτά (με ακροφύσιο δαπέδου **(35)**).

Επίπεδο 2 (μεσαίο)

– Για την αναρρόφηση σε σκληρά δάπεδα, μοκέτες και χαλιά με ελάχιστη έως μέτρια ρύπανση.
– Αυτόματη αναγνώριση σκληρών δαπέδων και μοκετών. Κατά την εναλλαγή μεταξύ σκληρού δαπέδου και μοκέτας εμφανίζεται για περίπου 4 δευτερόλεπτα μια αντίστοιχη υπόδειξη στον πίνακα ενδείξεων **(42)**. Κατά τη μετάβαση από σκληρό δάπεδο σε μοκέτα, αυξάνεται η ταχύτητα του κυλίνδρου βούρτσας **(34)**, ενώ κατά τη μετάβαση από μοκέτα σε σκληρό δάπεδο μειώνεται, ώστε να επιτυγχάνεται καλύτερο αποτέλεσμα καθαρισμού.
– Χρόνος λειτουργίας με πλήρη φόρτιση συσσωρευτή, περ. 24 λεπτά (με ακροφύσιο δαπέδου).

Επίπεδο 3 (υψηλό)

– Για την αναρρόφηση σε σκληρά δάπεδα, μοκέτες και χαλιά με έντονη ρύπανση.
– Λόγω της υψηλής ισχύος αναρρόφησης, το καλύτερο αποτέλεσμα αναρρόφησης επιτυγχάνεται σε σύντομη διάρκεια λειτουργίας.
– Χρόνος λειτουργίας με πλήρη φόρτιση συσσωρευτή, περ. 10 λεπτά (με ακροφύσιο δαπέδου).

ⓘ Υποδειξη

► Για καλύτερο αποτέλεσμα καθαρισμού, πιέστε τον διακόπτη μοκέτα / σκληρό δάπεδο **(33)** στο ακροφύσιο δαπέδου **(35)** προς τα κάτω στη θέση , για να απορροφήσετε τρίχες ζώων ή κλωστές από μοκέτες (βλ. Εικ. H). Για τον σκοπό αυτό, επιλέξτε τον τρόπο λειτουργίας Επίπεδο 2. Για την κανονική λειτουργία, πιέστε ζανά τον διακόπτη μοκέτα / σκληρό δάπεδο προς τα επάνω στη θέση .

9.3. Αποσυναρμολόγηση της συσκευής και του σταθμού πολλαπλών λειτουργιών

Ακροφύσιο δαπέδου

♦ Για να αφαιρέσετε το ακροφύσιο δαπέδου **(35)** από τον σωλήνα απορρόφησης **(37)** , κρατήστε πατημένο το πλήκτρο απασφάλισης **(36)** και τραβήξτε το ακροφύσιο δαπέδου από τον σωλήνα απορρόφησης (βλ. Εικ. I).

Σωλήνας απορρόφησης

♦ Για να αφαιρέσετε τον σωλήνα απορρόφησης από τη συσκευή, κρατήστε πατημένο το πλήκτρο απασφάλισης **(39)** και αφαιρέστε τον σωλήνα απορρόφησης από το άνοιγμα απορρόφησης της συσκευής.

Συσσωρευτής

♦ Για να αφαιρέσετε τον συσσωρευτή **(2)** από τη συσκευή, κρατήστε πατημένο το πλήκτρο απασφάλισης **(1)** και αφαιρέστε τον συσσωρευτή από τη συσκευή.

Σωλήνας αναρρόφησης

♦ Για να αφαιρέσετε τον σωλήνα αναρρόφησης **(16)** από τον σταθμό πολλαπλών λειτουργιών, κρατήστε πατημένο το πλήκτρο απασφάλισης **(17)** και αφαιρέστε τον σωλήνα αναρρόφησης από τον σταθμό πολλαπλών λειτουργιών.

Εξάρτημα αναρρόφησης

♦ Για να απομακρύνετε το εξάρτημα αναρρόφησης **(14)** από τον σωλήνα αναρρόφησης, κρατήστε πατημένο το πλήκτρο απασφάλισης **(15)** και αφαιρέστε το εξάρτημα αναρρόφησης από τον σωλήνα αναρρόφησης.

9.4. Χρήση αξεσουάρ

ⓘ Υποδειξη

► Ανάλογα με τις ανάγκες, μπορείτε να χρησιμοποιείτε τα εξαρτήματα με ή χωρίς σωλήνα απορρόφησης **(37)**. Για την αφαίρεση του σωλήνα απορρόφησης, ανατρέξτε στο κεφάλαιο **9.3. Αποσυναρμολόγηση της συσκευής και του σταθμού πολλαπλών λειτουργιών**.

Στον παραδοτέο εξοπλισμό περιλαμβάνονται ως εξαρτήματα τρία διαφορετικά ακροφύσια/βούρτσες για διαφορετικούς τομείς χρήσης:

α) Ακροφύσιο αρμών

– Χρησιμοποιήστε το διμερές ακροφύσιο αρμών **(24)**, για να καθαρίσετε στενά, δυσπρόσιτα σημεία, π.χ. αρμούς ή γωνίες.

β) Συνδυαζόμενη βούρτσα 2 σε 1

– Η συνδυαζόμενη βούρτσα 2 σε 1 **(26)** μπορεί να χρησιμοποιείται ως φαρδύ ακροφύσιο ή ως βούρτσα. Κρατήστε πατημένο το πλήκτρο **(25)** στο προσάρτημα βούρτσας και, ανάλογα με την ανάγκη, πιέστε το προς τα μπροστά ή προς τα πίσω. Χρησιμοποιείτε τη συνδυαζόμενη βούρτσα 2 σε 1 για τον καθαρισμό με αναρρόφηση π.χ. συρταριών ή αποθηκευτικών χώρων ή για την απομάκρυνση σκόνης από πληκτρολόγια ή ευαίσθητες επιφάνειες με το μαλακό προσάρτημα βούρτσας.

γ) Ακροφύσιο για μαλακές επενδύσεις

– Χρησιμοποιείτε το ακροφύσιο για μαλακές επενδύσεις **(30)** για αναρρόφηση σε υφασμάτινες επιφάνειες π.χ. έπιπλα, στρώματα ή καθίσματα αυτοκινήτων.

♦ Εισαγάγετε το αξεσουάρ στον σωλήνα απορρόφησης ή στο άνοιγμα αναρρόφησης της συσκευής, μέχρι να ασφαλίσει με έναν χαρακτηριστικό ήχο κλικ. Φροντίστε για τη σωστή θέση ασφάλισης.

♦ Για την αφαίρεση αξεσουάρ, κρατήστε πατημένο το εκάστοτε πλήκτρο απασφάλισης **(23/(27)/29)** στο αξεσουάρ και, στη συνέχεια, αφαιρέστε το αξεσουάρ από τον σωλήνα απορρόφησης ή από το άνοιγμα αναρρόφησης της συσκευής.

Κύλινδρος σκληρών δαπέδων

– Χρησιμοποιήστε τον κύλινδρο σκληρών δαπέδων **(31)** για την αναρρόφηση ευαίσθητων επιφανειών σκληρών δαπέδων που χαράσσονται εύκολα.

♦ Αφαιρέστε το ακροφύσιο δαπέδου **(35)** από τον σωλήνα απορρόφησης **(37)** ή από τη συσκευή (βλ. κεφάλαιο **9.3. Αποσυναρμολόγηση της συσκευής και του σταθμού πολλαπλών λειτουργιών**).

♦ Απασφαλίστε τον κύλινδρο βούρτσας **(34)**, περιστρέφοντας την απασφάλιση κυλίνδρου βούρτσας **(32)** προς την κατεύθυνση του συμβόλου 🔓 (άνοιγμα). Τραβήξτε τον κύλινδρο βούρτσας από το ακροφύσιο δαπέδου (βλ. Εικ. X).

♦ Τοποθετήστε τον κύλινδρο σκληρών δαπέδων στο ακροφύσιο δαπέδου.

♦ Ασφαλίστε τον κύλινδρο σκληρών δαπέδων περιστρέφοντας την ασφάλιση του κυλίνδρου σκληρών δαπέδων προς την κατεύθυνση του συμβόλου 🔒 (κλείσιμο) (βλ. Εικ. X).

ⓘ Υποδειξη

► Κατά τη χρήση του κυλίνδρου σκληρών δαπέδων, η αυτόματη αναγνώριση σκληρών δαπέδων και μοκετών στον τρόπο λειτουργίας Επίπεδο 2 δεν είναι δυνατή.

Σωλήνας απορρόφησης με λειτουργία δίπλωσης

– Χρησιμοποιείτε τον σωλήνα απορρόφησης **(37)** με λειτουργία δίπλωσης, για παράδειγμα για απορρόφηση κάτω από έπιπλα και για απομάκρυνση ρύπων από δυσπρόσιτους τομείς.

♦ Πιέστε το πλήκτρο απασφάλισης **(38)** στην πίσω πλευρά του σωλήνα απορρόφησης και διπλώστε τον στην επιθυμητή γωνία (βλ. Εικ. J).

♦ Εάν θέλετε πάλι να χρησιμοποιήσετε τον ίσιο σωλήνα απορρόφησης, φέρτε τον στην ίσια θέση μέχρι να ασφαλίσει με ήχο κλικ.

9.5. Αυτόματος μηχανισμός απενεργοποίησης

Η συσκευή διαθέτει αυτόματο μηχανισμό απενεργοποίησης:

– Σε περίπτωση μπλοκαρίσματος του κυλίνδρου βούρτσας **(34)**/κυλίνδρου σκληρών δαπέδων **(31)** , το ακροφύσιο δαπέδου **(35)** απενεργοποιείται αυτόματα. Στον πίνακα ενδείξεων **(42)** προβάλλεται ένα αντίστοιχο μήνυμα βλάβης (βλ. Εικ. K1). Η συσκευή θα συνεχίσει τη λειτουργία αναρρόφησης.

– Εάν το φίλτρο HEPA **(5)** είναι φραγμένο, το ακροφύσιο δαπέδου απενεργοποιείται αυτόματα. Στον πίνακα ενδείξεων εμφανίζεται για ένα λεπτό ένα αντίστοιχο μήνυμα σφάλματος (βλ. Εικ. K2). Η συσκευή σταματά να αναρροφά.

♦ Απενεργοποιήστε τη συσκευή και απομακρύνετε το μπλοκάρισμα του κυλίνδρου βούρτσας/κυλίνδρου σκληρών δαπέδων ή/και καθαρίστε το φίλτρο HEPA (βλ. κεφάλαιο **10.1. Άδειασμα δοχείου ρύπων και καθαρισμός φίλτρων**).

♦ Ενεργοποιήστε ξανά τη συσκευή. Το ακροφύσιο δαπέδου θα λειτουργήσει ξανά κανονικά.

9.6. Μετά από τη χρήση

♦ Μετά από τη χρήση, πατήστε τον διακόπτη ενεργοποίησης/απενεργοποίησης ⏻ **(44)**, για να απενεργοποιήσετε τη συσκευή. Ο πίνακας ενδείξεων **(42)** θα σβήσει.

♦ Απομακρύνετε, εφόσον απαιτείται, το αξεσουάρ από τη συσκευή και τοποθετήστε το για τη φύλαξη στο στήριγμα αξεσουάρ **(21)** (βλ. Εικ. L).

♦ Τοποθετήστε τη συσκευή στον σταθμό πολλαπλών λειτουργιών **(18)** (βλ. Εικ. F). Η διαδικασία φόρτισης και η εκκένωση ξεκινάει αυτόματα.

10. Καθαρισμός και συντήρηση

⚠ ΠΡΟΕΙΔΟΠΟΙΗΣΗ!

► Πριν από κάθε καθαρισμό, απενεργοποιείτε τη συσκευή.

10.1. Άδειασμα δοχείου ρύπων και καθαρισμός φίλτρων

ⓘ Υποδειξη

► Αδειάζετε το δοχείο ακαθαρσιών **(7)** και καθαρίζετε το φίλτρο ανοζείδωτου χάλυβα **(6)** και το φίλτρο HEPA **(5)** μόλις η στάθμη πλήρωσης του δοχείου ρύπων φτάσει στη σήμανση **MAX**.

► Γυρίστε το περιστρεφόμενο κουμπί του φίλτρου HEPA **CLEANFILTER (10)** στο καπάκι του δοχείου ρύπων **(9)** δέκα φορές δεξιόστροφα ώστε να απελευθερώσετε από ρύπους το φίλτρο HEPA κατά τη διάρκεια της λειτουργίας χωρίς να πρέπει να το αφαιρέσετε από το δοχείο ρύπων (βλ. Εικ. B). Επίσης, κάθε τέσσερις εβδομάδες πραγματοποιείτε έναν σχολαστικό καθαρισμό των φίλτρων όπως περιγράφεται παρακάτω.

Δοχείο ρύπων

♦ Τοποθετήστε τη συσκευή στον σταθμό πολλαπλών λειτουργιών **(18)** (βλ. Εικ. F). Όταν η συσκευή έχει ασφαλίσει σωστά στον σταθμό πολλαπλών λειτουργιών, ξεκινά η αυτόματη εκκένωση. Η λυχνία LED **(18A)** αναβοσβήνει με πράσινο χρώμα. Η αυτόματη εκκένωση πραγματοποιείται σε τρεις κύκλους των 5 δευτερολέπτων ο καθένας, με διαστήματα 3 δευτερολέπτων. Όταν ολοκληρωθεί η αυτόματη εκκένωση, η λυχνία LED ανάβει με πράσινο χρώμα για δύο λεπτά και στη συνέχεια σβήνει.

♦ Εναλλακτικά, κρατήστε το δοχείο ρύπων σε έναν κάδο απορριμμάτων και πιέστε το πλήκτρο απασφάλισης **(8)**. Το καπάκι του δοχείου ρύπων θα ανοίξει και το περιεχόμενο θα αδειάσει στον κάδο απορριμμάτων (βλ. Εικ. N). Στη συνέχεια, κλείστε το καπάκι του δοχείου ρύπων.

Φίλτρα

♦ Για να αφαιρέσετε το δοχείο ρύπων από τη συσκευή, περιστρέψτε το προς την κατεύθυνση του συμβόλου 🔓 (άνοιγμα), μέχρι να μπορεί να αποσυνδεθεί από τη συσκευή (βλ. Εικ. O).

♦ Αφαιρέστε το φίλτρο ανοζείδωτου χάλυβα από το δοχείο ακαθαρσιών, τραβώντας το από τη λαβή έξω από το δοχείο ρύπων (βλ. Εικ. P).

♦ Αφαιρέστε το φίλτρο HEPA από το φίλτρο ανοζείδωτου χάλυβα, πιάνοντας το άνοιγμα του φίλτρου HEPA και τραβώντας το από το φίλτρο ανοζείδωτου χάλυβα (βλ. Εικ. Q).

♦ Ξεπλύνετε το φίλτρο HEPA και το φίλτρο ανοζείδωτου χάλυβα με κρύο ή χλιαρό νερό. Πριν από την επαναφορά τους στο δοχείο ρύπων, αφήστε το φίλτρο HEPA και το φίλτρο ανοζείδωτου χάλυβα να στεγνώσουν πλήρως (βλ. Εικ. R).

♦ Τοποθετήστε το φίλτρο ανοζείδωτου χάλυβα στο δοχείο ρύπων και πιέστε το τέρμα κάτω. Λάβετε υπόψη τις ασφάλειες διαφορετικών διαστάσεων στο φίλτρο ανοζείδωτου χάλυβα. Λόγω αυτών των ασφαλειών, το φίλτρο ανοζείδωτου χάλυβα μπορεί να τοποθετηθεί στο δοχείο ρύπων μόνο σε μία θέση.

ⓘ Υποδειξη

► Μην περιστρέφετε το φίλτρο ανοζείδωτου χάλυβα όταν το τοποθετείτε στο δοχείο ακαθαρσιών. Προσέξτε τις σημάνσεις βέλους και κουκκίδας στο φίλτρο ανοζείδωτου χάλυβα και στο δοχείο ακαθαρσιών, ώστε να τοποθετήσετε σωστά το φίλτρο ανοζείδωτου χάλυβα (βλ. Εικ. S).

♦ Τοποθετήστε το φίλτρο HEPA στο φίλτρο ανοζείδωτου χάλυβα (βλ. Εικ. S).

♦ Τοποθετήστε το δοχείο ρύπων ζανά στη συσκευή και περιστρέψτε το προς την κατεύθυνση του συμβόλου 🔒 (κλείσιμο), μέχρι να εφαρμόζει στη συσκευή (βλ. Εικ. T).

10.2. Αλλαγή σακούλας ηλεκτρικής σκούπας

ⓘ Υποδειξη

► Χρησιμοποιείτε τη σακούλα ηλεκτρικής σκούπας Swirl Y 05* για τον σταθμό πολλαπλών λειτουργιών **(18)** (*τα Swirl® και Y 05® είναι σήματα κατατεθέντα μιας επιχείρησης του Ομίλου Melitta και δεν συνδέονται με την Lidl Stiftung & Co. KG ή την Kompernaß Handelsgesellschaft mbH).

► Όταν η σακούλα ηλεκτρικής σκούπας **(13)** είναι γεμάτη, η λυχνία LED **(18A)** στον σταθμό πολλαπλών λειτουργιών ανάβει με κόκκινο χρώμα. Η λυχνία LED σβήνει όταν αντικατασταθεί η σακούλα ηλεκτρικής σκούπας.

♦ Ανοίζτε το κάλυμμα **(19)** της θήκης για τη σακούλα της ηλεκτρικής σκούπας στη δεξιά πλευρά του σταθμού πολλαπλών λειτουργιών, πιέζοντας προς τα κάτω την ασφάλεια. Αφαιρέστε το κάλυμμα από τον σταθμό πολλαπλών λειτουργιών (βλ. Εικ. U).

- Πιέστε το στήριγμα της σακούλας της ηλεκτρικής σκούπας προς τα κάτω και αφαιρέστε τη σακούλα της ηλεκτρικής σκούπας (βλ. Εικ. V).
- Τοποθετήστε μια καινούργια, κατάλληλη σακούλα για την ηλεκτρική σκούπα στο στήριγμα. Πιέστε το στήριγμα προς τα επάνω μέχρι να ασφαλίσει με ήχο κλικ.
- Επαναφέρετε το κάλυμμα στον σταθμό πολλαπλών λειτουργιών.

Υποδειξη

► Αφαιρέστε και καθαρίστε, εφόσον απαιτείται, και το φίλτρο αφρώδους υλικού στο δάπεδο της θήκης για τη σακούλα της ηλεκτρικής σκούπας. Για πληροφορίες σχετικά με τον καθαρισμό δείτε το κεφάλαιο **10.3. Καθαρισμός φίλτρου αφρώδους υλικού**.

10.3. Καθαρισμός φίλτρου αφρώδους υλικού

- Ανοίξτε το κάλυμμα της θήκης φίλτρου αφρώδους υλικού **(22)** στην αριστερή πλευρά του σταθμού πολλαπλών λειτουργιών **(18)**, πιέζοντας την ασφάλεια προς τα κάτω. Αφαιρέστε το κάλυμμα από τον σταθμό πολλαπλών λειτουργιών (βλ. Εικ. W).
- Αφαιρέστε το φίλτρο αφρώδους υλικού από τη θήκη (βλ. Εικ. W) και ξεπλύνετέ το σε κρύο ή χλιαρό νερό.
- Αφήστε το φίλτρο αφρώδους υλικού να στεγνώσει καλά στον αέρα πριν το επανατοποθετήσετε στον σταθμό πολλαπλών λειτουργιών.
- Επαναφέρετε το κάλυμμα στον σταθμό πολλαπλών λειτουργιών.

10.4. Καθαρισμός κυλίνδρου βούρτσας και κυλίνδρου σκληρών δαπέδων

ΠΡΟΣΟΧΗ!

► Χρησιμοποιείτε τη συσκευή μόνο με σωστά τοποθετημένο κύλινδρο βούρτσας **(34)** / κύλινδρο σκληρών δαπέδων **(31)** ή με μικρό κύλινδρο βούρτσας στο ακροφύσιο για μαλακές επενδύσεις **(30)**.

Υποδειξη

► Καθαρίζετε τακτικά τον κύλινδρο βούρτσας / κύλινδρο σκληρών δαπέδων στο ακροφύσιο δαπέδου **(35)** και τον μικρό κύλινδρο βούρτσας στο ακροφύσιο για μαλακές επενδύσεις, ώστε να διασφαλίζεται η σωστή λειτουργία της συσκευής και να αποφεύγονται βλάβες.

► Αφήστε τον κύλινδρο βούρτσας να λειτουργήσει χωρίς φορτίο για περ. 20 δευτερόλεπτα στο ακροφύσιο δαπέδου, για να απομακρύνετε το μεγαλύτερο μέρος των μαλλιών και των νημάτων από τις τρίχες του κυλίνδρου βούρτσας.

- Απομακρύνετε το ακροφύσιο δαπέδου/ακροφύσιο για μαλακές επενδύσεις από τον σωλήνα απορρόφησης **(37)** ή/και από τη συσκευή (βλ. κεφάλαιο **9.3. Αποσυναρμολόγηση της συσκευής και του σταθμού πολλαπλών λειτουργιών**).
- Απασφαλίστε τον (μικρό) κύλινδρο βούρτσας / κύλινδρο σκληρών δαπέδων, περιστρέφοντας την απασφάλιση κυλίνδρου βούρτσας **(32)**/**(28)** προς την κατεύθυνση του συμβόλου 🔓 (άνοιγμα). Τραβήξτε τον κύλινδρο βούρτσας / κύλινδρο σκληρών δαπέδων έξω από το ακροφύσιο δαπέδου ή τον μικρό κύλινδρο βούρτσας έξω από το ακροφύσιο για μαλακές επενδύσεις (βλ. Εικ. X).
- Κόψτε τις κλωστές και τις τρίχες κατά μήκος των τριχών του (μικρού) κυλίνδρου βούρτσας ή κατά μήκος του κυλίνδρου σκληρών δαπέδων με τη βούρτσα καθαρισμού 2 σε 1 **(45)**. Αφαιρέστε κλωστές και τρίχες από τον (μικρό) κύλινδρο βούρτσας ή τον κύλινδρο σκληρών δαπέδων. Εκτελείτε αυτή τη διαδικασία τακτικά, τουλάχιστον μία φορά την εβδομάδα. Προσέχετε ιδιαίτερα τα άκρα του κυλίνδρου βούρτσας / κυλίνδρου σκληρών δαπέδων. Αφαιρέστε επίσης κλωστές και τρίχες από τον άξονα μετάδοσης κίνησης του ακροφυσίου δαπέδου / ακροφυσίου για μαλακές επενδύσεις (βλ. Εικ. X).
- Τοποθετήστε τον κύλινδρο βούρτσας / κύλινδρο σκληρών δαπέδων στο ακροφύσιο δαπέδου ή τον μικρό κύλινδρο βούρτσας στο ακροφύσιο για μαλακές επενδύσεις.
- Ασφαλίστε τον (μικρό) κύλινδρο βούρτσας / κύλινδρο σκληρών δαπέδων, περιστρέφοντας την ασφάλιση κυλίνδρου βούρτσας προς την κατεύθυνση του συμβόλου 🔒 (κλείσιμο) (βλ. Εικ. X).

10.5. Καθαρισμός συσκευής και σταθμού πολλαπλών λειτουργιών

ΚΙΝΔΥΝΟΣ!

► Πριν από τον καθαρισμό, αποσυνδέστε τον σταθμό πολλαπλών λειτουργιών **(18)** από το ηλεκτρικό δίκτυο. Εάν χρειάζεται, αφαιρέστε τον συσσωρευτή **(2)** από τη συσκευή. Υπάρχει κίνδυνος ηλεκτροπληξίας!

ⓘ ΠΡΟΣΟΧΗ!

- ► Μην χρησιμοποιείτε δραστικά, χημικά ή τριβικά μέσα καθαρισμού. Αυτά προσβάλλουν την επιφάνεια της συσκευής και του σταθμού πολλαπλών λειτουργιών.
- ► Για την αποφυγή ανεπανόρθωτων ζημιών, βεβαιωθείτε ότι δεν εισέρχεται υγρασία μέσα στη συσκευή και στον σταθμό πολλαπλών λειτουργιών κατά τον καθαρισμό.
- ♦ Καθαρίστε το περίβλημα της συσκευής, την επιφάνεια του σταθμού πολλαπλών λειτουργιών και τα αξεσουάρ με ένα ελαφρώς νωπό πανί. Σε περίπτωση επίμονων ακαθαρσιών, χρησιμοποιήστε ένα ήπιο απορρυπαντικό στο πανί.
- ♦ Στεγνώστε όλα τα εξαρτήματα καλά, πριν από την εκ νέου χρήση της συσκευής ή την αποθήκευση.

11. Αποκατάσταση σφαλμάτων

Πρόβλημα	**Αιτία**	**Λύση**
Δεν είναι δυνατή η ενεργοποίηση της συσκευής.	Ο συσσωρευτής **(2)** έχει αποφορτιστεί πλήρως.	Φορτίστε τον συσσωρευτή (βλ. κεφάλαιο **8.2. Φόρτιση συσσωρευτή**).
	Ο συσσωρευτής είναι ελαττωματικός.	Αντικαταστήστε τον συσσωρευτή με καινούριο (βλ. κεφάλαιο **14. Παραγγελία ανταλλακτικών**).
Δεν είναι δυνατή η φόρτιση της συσκευής.	Η συσκευή δεν είναι πλήρως συνδεδεμένη με τις επαφές φόρτισης **(20)** του σταθμού πολλαπλών λειτουργιών **(18)**.	Βεβαιωθείτε ότι οι επαφές φόρτισης της συσκευής και οι επαφές φόρτισης του σταθμού πολλαπλών λειτουργιών έχουν πλήρη επαφή.
	Ο σταθμός πολλαπλών λειτουργιών δεν έχει συνδεθεί στην παροχή ρεύματος.	Συνδέστε το φις του σταθμού πολλαπλών λειτουργιών σε μια πρίζα δικτύου.
Η συσκευή δεν αναρροφά.	Η συσκευή δεν είναι ενεργοποιημένη.	Ενεργοποιήστε τη συσκευή.
	Ο κύλινδρος βούρτσας **(34)**/κύλινδρος σκληρών δαπέδων **(31)** είναι μπλοκαρισμένος.	Αποκαταστήστε το μπλοκάρισμα του κυλίνδρου βούρτσας/κυλίνδρου σκληρών δαπέδων και ενεργοποιήστε στη συνέχεια τη συσκευή.
	Το άνοιγμα απορρόφησης/ακροφύσιο δαπέδου **(35)** ή ο σωλήνας απορρόφησης **(37)** έχουν έμφραξη/μπλοκάρισμα.	Απενεργοποιήστε τη συσκευή και απομακρύνετε όλες τις εμφράξεις/τα μπλοκαρίσματα στο άνοιγμα απορρόφησης/ακροφύσιο δαπέδου ή στον σωλήνα απορρόφησης.
	Το δοχείο ακαθαρσιών **(7)** είναι γεμάτο/το φίλτρο HEPA **(5)** είναι πολύ βρώμικο ή έχει έμφραξη.	Καθαρίστε το δοχείο ακαθαρσιών/φίλτρο HEPA (βλ. κεφάλαιο **10.1. Άδειασμα δοχείου ρύπων και καθαρισμός φίλτρων**).
Η συσκευή θα απενεργοποιηθεί αυτόματα.	Ο συσσωρευτής έχει υπερθερμανθεί.	Αφήστε τη συσκευή να κρυώσει για 20-30 λεπτά, πριν την ενεργοποιήσετε εκ νέου.
	Το φίλτρο HEPA είναι φραγμένο.	Καθαρίστε το δοχείο ακαθαρσιών/φίλτρο HEPA (βλ. κεφάλαιο **10.1. Άδειασμα δοχείου ρύπων και καθαρισμός φίλτρων**).
Ο σταθμός πολλαπλών λειτουργιών δεν εκκινεί αυτόματη εκκένωση.	Ο σταθμός πολλαπλών λειτουργιών δεν έχει συνδεθεί στην παροχή ρεύματος.	Συνδέστε το φις του σταθμού πολλαπλών λειτουργιών σε μια πρίζα δικτύου.

ⓘ Υποδειξη

- ► Εάν με τα ανωτέρω αναφερόμενα βήματα δεν μπορείτε να αντιμετωπίσετε το πρόβλημα, απευθυνθείτε στην τηλεφωνική γραμμή εξυπηρέτησης (βλ. κεφάλαιο **15.1. Σέρβις**).

12. Αποθήκευση

ⓘ ΠΡΟΣΟΧΗ!

- ► Μην αποθηκεύετε ποτέ τη συσκευή σε αποφορτισμένη κατάσταση. Η παρατεταμένη αποθήκευση σε αποφορτισμένη κατάσταση μπορεί να προκαλέσει μόνιμη βλάβη στον συσσωρευτή. Σε περίπτωση παρατεταμένης αποθήκευσης της συσκευής, πρέπει να ελέγχεται τακτικά η κατάσταση φόρτισης του συσσωρευτή. Η βέλτιστη κατάσταση φόρτισης κυμαίνεται μεταξύ 50–80%.
- ♦ Όταν δεν χρησιμοποιείτε τη συσκευή, τοποθετείτε την στον σταθμό πολλαπλών λειτουργιών **(18)**.
- ♦ Τοποθετήστε τα προς φύλαξη αξεσουάρ στο στήριγμα αξεσουάρ **(21)** (βλ. Εικ. L).
- ♦ Αποθηκεύετε τη συσκευή σε ξηρό χώρο χωρίς σκόνη και χωρίς απευθείας ηλιακή ακτινοβολία.

13. Απόρριψη

13.1. Απόρριψη της συσκευής και της συσκευασίας



Το σύμβολο του διαγραμμένου κάδου απορριμμάτων υποδηλώνει ότι αυτή η συσκευή, στο τέλος της διάρκειας ζωής της, δεν επιτρέπεται να απορριφθεί στα οικιακά απορρίμματα. Η συσκευή πρέπει να παραδίδεται σε ειδικά σημεία συλλογής, κέντρα ανακυκλώσιμων υλικών ή επιχειρήσεις απόρριψης.

Πριν την επιστροφή, διαγράψτε τα δεδομένα προσωπικού χαρακτήρα.

Πριν την επιστροφή, αφαιρέστε τις μπαταρίες ή τους συσσωρευτές που δεν είναι ενσωματωμένα στην παλαιά συσκευή καθώς και τις λυχνίες που μπορούν να αφαιρεθούν χωρίς να καταστραφούν και παραδώστε τα σε ξεχωριστό σημείο συλλογής.

Στην περίπτωση που δεν είναι δυνατή η αφαίρεση των τοποθετημένων συσσωρευτών, κατά την απόρριψη πρέπει να δηλώσετε ότι η συσκευή περιέχει συσσωρευτή.

Η συσκευασία αποτελείται από υλικά, τα οποία μπορείτε να απορρίψετε μέσω των τοπικών υπηρεσιών ανακύκλωσης.

Απορρίπτετε τη συσκευασία με φιλικό προς το περιβάλλον τρόπο.

13.2. Απόρριψη μπαταριών



Οι μπαταρίες/οι συσσωρευτές θεωρούνται ειδικά απόβλητα και, συνεπώς, πρέπει να απορρίπτονται με φιλικό προς το περιβάλλον τρόπο από τους αντίστοιχους φορείς (αντιπρόσωποι, ειδικοί έμποροι, δημόσιες δημοτικές υπηρεσίες, επιχειρήσεις διάθεσης). Οι μπαταρίες/οι συσσωρευτές μπορεί να περιέχουν τοξικά βαρέα μέταλλα.

Τα βαρέα μέταλλα επισημαίνονται με γράμματα με τα εξής σύμβολα: Cd = Κάδμιο, Hg = Υδράργυρος, Pb = Μόλυβδος.

Συνεπώς, μην απορρίπτετε τις μπαταρίες/τους συσσωρευτές στα οικιακά απορρίμματα, αλλά παραδίδετέ τις σε ξεχωριστά σημεία συλλογής.

Επιστρέφετε τις μπαταρίες/τους συσσωρευτές μόνο σε αποφορτισμένη κατάσταση.

14. Παραγγελία ανταλλακτικών

Μπορείτε πάντα να παραγγέλνετε με ευκολία ανταλλακτικά για το προϊόν αυτό στο ίντερνετ, στην ηλεκτρονική διεύθυνση **www.kompernass.com**.

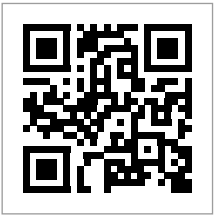

Σαρώστε τον κωδικό QR με το Smartphone/Tablet σας. Με αυτό τον κωδικό QR, μεταβαίνετε απευθείας στον ιστότοπό μας και μπορείτε να δείτε και να παραγγείλετε τα διαθέσιμα ανταλλακτικά.

ⓘ Υποδειξη

- ► Εάν έχετε προβλήματα με την ηλεκτρονική παραγγελία, μπορείτε να απευθυνθείτε τηλεφωνικά ή με email στο κέντρο σέρβις μας.
- ► Όταν κάνετε την παραγγελία σας, να αναφέρετε πάντα τον κωδικό προϊόντος (IAN) 530070_2601.
- ► Δεν είναι δυνατή η ηλεκτρονική παραγγελία των ανταλλακτικών για όλες τις χώρες παράδοσης.

15. Εγγύηση της Kompernass Handels GmbH

Αξιότιμη πελάτισσα, αξιότιμε πελάτη,

Η παρούσα συσκευή διαθέτει 3 χρόνια εγγύηση από την ημερομηνία αγοράς. Στην περίπτωση ελλείψεων στο προϊόν έχετε νομικά δικαιώματα έναντι του πωλητή του προϊόντος. Αυτά τα νομικά δικαιώματα δεν περιορίζονται μέσω της κατωτέρω αναφερόμενης εγγύησης.

Προϋποθέσεις εγγύησης

Η περίοδος εγγύησης ξεκινά την ημερομηνία αγοράς. Φυλάσσετε την απόδειξη αγοράς. Απαιτείται ως αποδεικτικό αγοράς. Εάν, εντός τριών ετών από την ημερομηνία αγοράς, παρατηρηθεί κάποιο σφάλμα υλικού ή κατασκευής στο προϊόν, θα επισκευάσουμε ή θα αντικαταστήσουμε (κατόπιν κρίσης μας) το προϊόν δωρεάν ή θα σας επιστραφεί το ποσό αγοράς. Η παρούσα εγγύηση προϋποθέτει ότι η ελαττωματική συσκευή και η απόδειξη αγοράς θα υποβληθούν μαζί με μια σύντομη περιγραφή αναφορικά με το πού βρίσκεται η έλλειψη και πότε παρατηρήθηκε, εντός της περιόδου των τριών ετών. Εάν το ελάττωμα καλύπτεται από την εγγύησή μας, θα λάβετε το επισκευασμένο ή ένα νέο προϊόν. Η αντικατάσταση του προϊόντος συνεπάγεται, σύμφωνα με τον ΝΟΜΟΣ 2251/1994, ανανέωση του χρόνου εγγύησης. Για την Κύπρο ισχύει: Η επισκευή ή η αντικατάσταση του προϊόντος δε συνεπάγεται ανανέωση του χρόνου εγγύησης.

Περίοδος εγγύησης και νομικές απαιτήσεις λόγω ελλείψεων

Ο χρόνος εγγύησης δεν παρατείνεται μέσω της παροχής εγγύησης. Αυτό ισχύει και για εξαρτήματα, τα οποία έχουν αντικατασταθεί και επισκευαστεί. Ενδεχόμενες ήδη υπάρχουσες ζημιές και ελλείψεις κατά την αγορά πρέπει να γνωστοποιούνται αμέσως μετά την αποσυσκευασία. Μετά τη λήξη του χρόνου εγγύησης, τυχόν εμφανιζόμενες επισκευές χρεώνονται.

Εύρος εγγύησης

Η συσκευή κατασκευάστηκε σύμφωνα με αυστηρές οδηγίες ποιότητας και ελέγχθηκε προσεκτικά πριν από την αποστολή.

Η συσκευή αυτή έχει σχεδιαστεί για διάρκεια ζωής τουλάχιστον 3 ετών, εφόσον χρησιμοποιείται σύμφωνα με τον προβλεπόμενο σκοπό. Εάν εντός αυτού του χρονικού διαστήματος παρουσιαστεί ελάττωμα που επηρεάζει τη δυνατότητα χρήσης, θα λάβετε αντικατάσταση ή επισκευή.

Η παρούσα εγγύηση ακυρώνεται εάν προκληθεί ζημιά στο προϊόν, εάν δεν γίνεται σωστή χρήση ή συντήρηση. Για μια σωστή χρήση του προϊόντος πρέπει να τηρούνται επακριβώς οι αναφερόμενες υποδείξεις στις οδηγίες χειρισμού. Σκοποί χρήσης και χειρισμοί που δεν συνιστώνται ή για τους οποίους υπάρχει προειδοποίηση πρέπει απαραίτητα να αποφεύγονται.

Το προϊόν προορίζεται μόνο για ιδιωτική και όχι για επαγγελματική χρήση. Σε περίπτωση κακής μεταχείρισης και ακατάλληλης χρήσης, χρήσης βίας και παρεμβάσεων, οι οποίες δεν διεξήχθησαν από το εξουσιοδοτημένο μας τμήμα σέρβις, η εγγύηση παύει να ισχύει.

Διαδικασία σε περίπτωση εγγύησης

Για την εξασφάλιση γρήγορης επεξεργασίας του ζητήματός σας, τηρείτε τις ακόλουθες υποδείξεις:

- Για όλες τις ερωτήσεις έχετε έτοιμη την απόδειξη αγοράς και τον κωδικό προϊόντος (IAN) 530070_2601 ως απόδειξη για την αγορά.
- Για τον κωδικό προϊόντος, ανατρέξτε στην πινακίδα τύπου στο προϊόν, σε μια επικέτα στο προϊόν, στο εξώφυλλο των οδηγιών χρήσης (κάτω αριστερά) ή σε ένα αυτοκόλλητο στην πίσω ή κάτω πλευρά του προϊόντος.
- Εάν προκύψουν σφάλματα λειτουργίας ή άλλες ελλείψεις, επικοινωνήστε κατ' αρχήν με το ακόλουθο αναφερόμενο τμήμα σέρβις **τηλεφωνικά** ή **με E-Mail**.
- Ένα προϊόν που θεωρείται ελαττωματικό μπορείτε να το αποστείλετε ατελώς στην αναφερόμενη διεύθυνση του σέρβις επισυνάπτοντας την απόδειξη αγοράς (απόδειξη ταμείου) και αναφέροντας που βρίσκεται η έλλειψη και πότε εμφανίστηκε.

15.1. Σέρβις

(GR) **Σέρβις Ελλάδα**

Tel.: 00800 490826606
E-Mail: kompernass@lidl.gr

(CY) **Σέρβις Κύπρος**

Tel.: 8009 4241
E-Mail: kompernass@lidl.com.cy

IAN 530070_2601

15.2. Εισαγωγέας

KOMPERNASS HANDELS GMBH
BURGSTRASSE 21
44867 BOCHUM
ΓΕΡΜΑΝΙΑ
www.kompernass.com

Inhaltsverzeichnis

1. Bestimmungsgemäßer Gebrauch 198

2. Verwendete Warnhinweise und Symbole 198

3. Wichtige Sicherheitshinweise 198

4. Lieferumfang und Transportinspektion 201

5. Gerätebeschreibung 201

6. Technische Daten 202

7. Vor der ersten Inbetriebnahme 202

7.1. Montage des Gerätes 202

7.2. Montage der Multifunktionsstation 202

8. Inbetriebnahme 203

8.1. Informationen zum Akku 203

8.2. Akku laden 203

9. Bedienung und Betrieb 203

9.1. Gerät einschalten 204

9.2. Betriebsmodus wählen 204

9.3. Demontage des Gerätes und der Multifunktionsstation 204

9.4. Zubehör verwenden 205

9.5. Abschaltautomatik 205

9.6. Nach dem Gebrauch 205

10. Reinigung und Wartung 206

10.1. Schmutzbehälter leeren und Filter reinigen 206

10.2. Staubsaugerbeutel wechseln 206

10.3. Schaumstofffilter reinigen 207

10.4. Bürstenrolle und Hartbodenrolle reinigen 207

10.5. Gerät und Multifunktionsstation reinigen 207

11. Fehlerbehebung 208

12. Aufbewahrung 209

13. Entsorgung 209

13.1. Gerät und Verpackung entsorgen 209

13.2. Batterien/Akkus entsorgen 209

14. Ersatzteile bestellen 209

15. Garantie der Kompernaß Handels GmbH 210

15.1. Service 210

15.2. Importeur 210

1. Bestimmungsgemäßer Gebrauch

Das Gerät darf nur zum Reinigen von trockenen Oberflächen und zum Saugen von trockenem Sauggut eingesetzt werden. Menschen oder Tiere dürfen mit diesem Gerät nicht abgesaugt werden. Jede andere Verwendung oder Veränderung des Gerätes gilt als nicht bestimmungsgemäß und birgt erhebliche Unfallgefahren. Der Hersteller haftet nicht für Schäden, die durch nicht bestimmungsgemäßen Gebrauch oder falsche Bedienung verursacht werden. Das Gerät ist nicht für den gewerblichen Gebrauch bestimmt.

2. Verwendete Warnhinweise und Symbole

In der vorliegenden Bedienungsanleitung, auf der Verpackung und dem Gerät werden folgende Warnhinweise und Symbole verwendet (falls zutreffend):

	**GEFAHR!** Ein Warnhinweis mit diesem Symbol und dem Signalwort „GEFAHR“ kennzeichnet eine unmittelbar bevorstehende Gefährdungssituation, die, wenn sie nicht vermieden wird, den Tod oder eine schwere Verletzung zur Folge hat.
	**WARNUNG!** Ein Warnhinweis mit diesem Symbol und dem Signalwort „WARNUNG“ kennzeichnet eine mögliche Gefährdungssituation, die, wenn sie nicht vermieden wird, den Tod oder eine schwere Verletzung zur Folge haben könnte.
	**VORSICHT!** Ein Warnhinweis mit diesem Symbol und dem Signalwort „VORSICHT“ kennzeichnet eine mögliche Gefährdungssituation, die, wenn sie nicht vermieden wird, eine geringfügige oder mäßige Verletzung zur Folge haben könnte.
	**ACHTUNG!** Ein Warnhinweis mit diesem Symbol und dem Signalwort „ACHTUNG“ kennzeichnet eine mögliche Situation, die, wenn sie nicht vermieden wird, einen Sachschaden zur Folge haben könnte.
	**Hinweis:** Ein Hinweis kennzeichnet zusätzliche Informationen, die den Umgang mit dem Gerät erleichtern.
	**Anleitung lesen.** Vor Benutzung des Produkts alle Bedien- und Sicherheitshinweise beachten. Bei Weitergabe des Produkts an Dritte alle Unterlagen mit aushändigen.

	Gleichstrom/-spannung
	Wechselstrom/-spannung
	Gerät nur in Innenräumen verwenden.
	Dieses Produkt erfüllt die Anforderungen der geltenden europäischen und nationalen Richtlinien.
	Elektrogerät/Akku nicht im Hausmüll entsorgen!
	Führen Sie die Verpackung einer umweltgerechten Entsorgung zu.
	Beachten Sie die Kennzeichnung der Verpackungsmaterialien bei der Abfalltrennung: Diese sind gekennzeichnet mit Abkürzungen (a) und Ziffern (b) mit folgender Bedeutung: 1-7: Kunststoffe, 20-22: Papier und Pappe, 80-98: Verbundstoffe.
	Das Produkt ist mit einem Lithium-Ionen-Akku ausgerüstet bzw. liegt dem Produkt bei.
	Dieses Produkt erfüllt die Anforderungen der geltenden nationalen Richtlinien der Republik Serbien.

3. Wichtige Sicherheitshinweise

⚠ GEFAHR! ELEKTRISCHER SCHLAG!

- Kontrollieren Sie das Gerät vor der Verwendung auf äußere sichtbare Schäden. Nehmen Sie ein beschädigtes oder heruntergefallenes Gerät nicht in Betrieb.
- Verwenden Sie die Multifunktionsstation nicht mit beschädigtem Netzstecker oder Netzkabel.
- Die Multifunktionsstation und das fest angeschlossene Netzkabel dürfen nicht repariert werden. Im Falle eines Defektes muss die komplette Multifunktionsstation ausgetauscht werden.

- Lassen Sie Reparaturen nur von einer Fachwerkstatt durchführen. Öffnen Sie unter keinen Umständen selbst das Gerät. Eingriffe, die nicht durch einen Fachbetrieb vorgenommen wurden, können zu Verletzungen führen.
- Überzeugen Sie sich vor dem Anschluss der Multifunktionsstation/des Schnellladegerätes an eine Netzsteckdose, dass die in den technischen Daten des Gerätes verzeichnete Spannung der Netzspannung entspricht.
- Fassen Sie die Multifunktionsstation, das Schnellladegerät oder das Gerät nicht mit nassen oder feuchten Händen an.
- Verwenden Sie die Multifunktionsstation nicht mit einem Verlängerungskabel, sondern verbinden Sie den Netzstecker der Multifunktionsstation direkt mit einer Netzsteckdose.
- Laden bzw. verwenden Sie dieses Gerät nicht im Freien.

⚠ WARNUNG! VERLETZUNGSGEFAHR!

- Wechseln Sie keine Zubehörteile aus, wenn das Gerät in Betrieb ist.
- Benutzen Sie das Gerät nicht zum Aufsaugen von Wasser oder anderen Flüssigkeiten.
- Benutzen Sie das Gerät nicht zum Aufsaugen von spitzen Gegenständen oder Glasscherben.
- Benutzen Sie das Gerät nicht zum Aufsaugen von brennenden Streichhölzern, glimmender Asche oder Zigarettenstummeln.
- Benutzen Sie das Gerät nicht zum Aufsaugen von chemischen Produkten, Steinstaub, Gips, Zement oder anderen ähnlichen Partikeln.
- Das Gerät ist nicht für entflammbare und explosive Stoffe oder chemische und aggressive Flüssigkeiten geeignet.
- Lagern Sie das Gerät immer in geschlossenen Räumen. Um Unfälle zu verhindern, bewahren Sie das Gerät nach Gebrauch an einem trockenen Ort auf.
- Unter extremen Bedingungen können Leckagen an den Akkuzellen auftreten. Bei Kontakt der Flüssigkeit mit Haut oder Augen ist die betreffende Stelle sofort mit sauberem Wasser aus- bzw. abzuspülen. Suchen Sie einen Arzt auf.
- Dieses Gerät kann von Kindern ab 8 Jahren und darüber sowie von Personen mit verringerten physischen, sensorischen oder mentalen Fähigkeiten oder Mangel an Erfahrung und Wissen benutzt werden, wenn sie beaufsichtigt oder bezüglich des sicheren Gebrauchs des Gerätes unterwiesen wurden und die daraus resultierenden Gefahren verstehen.
- Kinder dürfen nicht mit dem Gerät spielen. Reinigung und Benutzer-Wartung dürfen nicht von Kindern ohne Beaufsichtigung durchgeführt werden.
- Üben Sie besondere Sorgfalt aus, wenn Sie das Gerät auf Treppen benutzen.
- Schützen Sie den Akku vor Hitze, z. B. auch vor dauernder Sonneneinstrahlung, Feuer, Wasser und Feuchtigkeit. Es besteht Explosionsgefahr.

- Verwenden Sie nur das mit diesem Gerät gelieferte Schnellladegerät (SSLG 24 A1). Durch ein Ladegerät, das für eine bestimmte Art von Akkus geeignet ist, besteht Brandgefahr, wenn es mit anderen Akkus verwendet wird.
- Verwenden Sie das Gerät nur mit den dafür vorgesehenen Akkus. Der Gebrauch von anderen Akkus kann zu Verletzungen und Brandgefahr führen.
- Halten Sie den nicht benutzten Akku fern von Büroklammern, Münzen, Schlüsseln, Nägeln, Schrauben oder anderen kleinen Metallgegenständen, die eine Überbrückung der Kontakte verursachen könnten. Ein Kurzschluss zwischen den Akkukontakten kann Verbrennungen oder Feuer zur Folge haben.
- Bei falscher Anwendung kann Flüssigkeit aus dem Akku austreten. Vermeiden Sie den Kontakt damit. Bei zufälligem Kontakt mit Wasser abspülen. Wenn die Flüssigkeit in die Augen kommt, nehmen Sie zusätzlich ärztliche Hilfe in Anspruch. Austretende Akkuflüssigkeit kann zu Hautreizungen oder Verbrennungen führen.
- Benutzen Sie keinen beschädigten oder veränderten Akku. Beschädigte oder veränderte Akkus können sich unvorhersehbar verhalten und zu Feuer, Explosion oder Verletzungsgefahr führen.
- Setzen Sie einen Akku keinem Feuer oder zu hohen Temperaturen aus. Feuer oder Temperaturen über 130 °C können eine Explosion hervorrufen.

(!) ACHTUNG! SACHSCHADEN!

- Verwenden Sie nur Zubehörteile, die vom Hersteller empfohlen werden.
- Tragen Sie die Multifunktionsstation niemals am Netzkabel. Ziehen Sie nicht am Netzkabel, wenn Sie die Multifunktionsstation bewegen wollen.
- Fassen Sie immer den Netzstecker der Multifunktionsstation an, um sie von der Stromversorgung zu trennen.
- Stellen Sie das Gerät nicht neben Heizkörpern, Backöfen oder anderen erhitzten Geräten oder Flächen ab.
- Achten Sie immer darauf, dass die Lüftungsschlitze frei sind. Ein blockierter Luftkreislauf kann zur Überhitzung und Beschädigung des Gerätes führen.
- Werfen Sie den Akku nicht ins Feuer und setzen Sie ihn nicht hohen Temperaturen aus. Es besteht Explosionsgefahr!
- Benutzen Sie das Gerät nicht ohne eingesetzten HEPA-Filter.
- Versuchen Sie niemals, nicht wiederaufladbare Batterien aufzuladen.
- Lagern Sie das Gerät niemals im entladenen Zustand. Das längere Lagern im entladenen Zustand kann zu einer dauerhaften Beschädigung des Akkus führen. Wenn das Gerät längere Zeit gelagert wird, muss regelmäßig der Ladezustand des Akkus kontrolliert werden. Der optimale Ladezustand liegt zwischen 50-80 %.

4. Lieferumfang und Transportinspektion

- ♦ Entnehmen Sie alle Teile des Gerätes und die Bedienungsanleitung aus der Verpackung.
- ♦ Entfernen Sie sämtliches Verpackungsmaterial und eventuelle Folien und Aufkleber.

Der Lieferumfang besteht aus folgenden Komponenten (Abbildungen siehe Ausklappseite):

- Staubsauger
- Saugrohr (mit Knick-Funktion)
- Bodendüse (mit großer Bürstenrolle)
- Fugendüse (zweiteilig)
- Polsterdüse (mit kleiner Bürstenrolle)
- 2-in-1 Kombibürste
- Hartbodenrolle
- 2-in-1 Reinigungspinsel
- Zubehörhalterung (zweiteilig)
- Multifunktionsstation (mit Absaug- und Ladefunktion)
- Absaugrohr
- Absaugaufsatz
- 5 x Staubsaugerbeutel
- Austauschbarer Akku
- Schnellladegerät
- Bedienungsanleitung

ⓘ Hinweis

- ► Prüfen Sie die Lieferung auf Vollständigkeit und auf sichtbare Schäden.
- ► Bei einer unvollständigen Lieferung oder Schäden infolge mangelhafter Verpackung oder durch den Transport wenden Sie sich an die Servicehotline (siehe Kapitel **15.1. Service**).

5. Gerätebeschreibung

(Abbildungen siehe Ausklappseite)

1 Akku-Entriegelungstaste
2 Akku (austauschbar)
3 Taste Akkuzustand
4 Akku-Ladezustandsanzeige
5 HEPA-Filter **Micro Filtration**
6 Edelstahlfilter
7 Schmutzbehälter
8 Entriegelungstaste
9 Schmutzbehälterdeckel
10 HEPA-Filter-Drehknopf **CLEANFILTER**
11 Schnellladegerät
12 Ladekontroll-LED (rot/grün)
13 Staubsaugerbeutel
14 Absaugaufsatz
15 Entriegelungstaste
16 Absaugrohr
17 Entriegelungstaste
18 Multifunktionsstation (mit **18A** LED)
19 Abdeckung Staubsaugerbeutelfach
20 Ladekontakte
21 Zubehörhalterung
22 Abdeckung Schaumstofffilterfach
23 Entriegelungstaste
24 Fugendüse
25 Verstelltaste (für Bürstenaufsatz der 2-in-1 Kombibürste)
26 2-in-1 Kombibürste
27 Entriegelungstaste
28 Bürstenrollenentriegelung/-verriegelung (Polsterdüse)
29 Entriegelungstaste
30 Polsterdüse **UPHOLSTERY NOZZLE PRO**
31 Hartbodenrolle
32 Bürstenrollenentriegelung/-verriegelung (Bodendüse)
33 Schalter Teppichboden /Hartboden
34 Bürstenrolle
35 Bodendüse **DYNAMIC POWER BRUSH**
36 Entriegelungstaste
37 Saugrohr (mit Knick-Funktion)

38 Entriegelungstaste (für Knick-Funktion)
39 Entriegelungstaste
40 Betriebsmodusanzeige
41 Akkuanzeige
42 Anzeigepanel (Akkuanzeige/Betriebsmodus)
43 Taste Betriebsmodus
44 Ein-/Ausschalter
45 2-in-1 Reinigungspinsel

6. Technische Daten

Gerät	
Eingangsspannung	27 V ⎓
Eingangsstrom	0,8 A
Leistungsaufnahme	400 W (Bodendüse 40 W/ Polsterdüse 12 W)

Akku	
Modell	SA 24 4.0 A1
Kapazität	4000 mAh/96 Wh
Akku (Lithium-Ionen)	24 V ⎓ 6 Zellen, Typ 21700, 6INR22/71
Laufzeit bei voller Akkuladung mit Bodendüse	Stufe 1 (niedrig): ca. 42 Minuten Stufe 2 (mittel): ca. 24 Minuten Stufe 3 (hoch): ca. 10 Minuten

Multifunktionsstation mit Absaug- und Ladefunktion	
Modell	SASAB 24 A1
Eingangsspannung	230-240 V ~
Eingangswechsel-stromfrequenz	50 Hz
Eingangsleistung (Laden)	26 W
Ausgangsspannung	27,0 V ⎓
Ausgangsstrom (Laden)	0,8 A
Ausgangsleistung (Absaugen/Laden)	600 W/21,6 W
Sicherung	T5A

Schnellladegerät	
Modell	SSLG 24 A1
Eingangsspannung	220–240 V ~
Eingangswechsel-stromfrequenz	50–60 Hz
Eingangsleistung	140 W
Ausgangsspannung	27,0 V ⎓
Ausgangsstrom	4,5 A
Ausgangsleistung	120 W
Schutzklasse	II / ⧈ (doppelisoliert)
Sicherung	T5A

7. Vor der ersten Inbetriebnahme

7.1. Montage des Gerätes

- Stecken Sie das Saugrohr **(37)** in die Bodendüse **(35)**, bis es hörbar mit einem Klickgeräusch einrastet (siehe Abb. A).
- Stecken Sie das Gerät auf das Saugrohr, bis es hörbar mit einem Klickgeräusch einrastet (siehe Abb. B).
- Schieben Sie den Akku **(2)** in das Gerät, bis er hörbar mit einem Klickgeräusch im Gerät einrastet (siehe Abb. C).

7.2. Montage der Multifunktionsstation

Hinweis

► Platzieren Sie die Multifunktionsstation **(18)** in der Nähe einer Netzsteckdose.

- Stecken Sie das Absaugrohr **(16)** auf die Multifunktions-station, bis es hörbar mit einem Klickgeräusch einrastet (siehe Abb. D).
- Stecken Sie den Absaugaufsatz **(14)** auf das Absaugrohr, bis er hörbar mit einem Klickgeräusch einrastet (siehe Abb. D).
- Befestigen Sie die Zubehörhalterung **(21)** links und rechts an der Multifunktionsstation (siehe Abb. D).
- Schließen Sie den Netzstecker der Multifunktionsstation an eine Netzsteckdose an.

8. Inbetriebnahme

8.1. Informationen zum Akku

Hinweis

- ► Dieses Gerät kann mit allen Akkus der 24 V Silvercrest-Serie betrieben werden: SA 24 2.5 A1 - 2,5 Ah/SA 24 4.0 A1 - 4,0 Ah (siehe Kapitel **14. Ersatzteile bestellen**). Die Verwendung des Akkus SA 24 4.0 A1 wird empfohlen.
- ► Bevor Sie das Gerät zum ersten Mal verwenden, muss der Akku **(2)** vollständig geladen werden.
- ♦ Sie können den Ladezustand des Akkus am Akku selbst überprüfen. Drücken Sie hierzu die Taste Akkuzustand **(3)**. Die Akku-Ladezustandsanzeige **(4)** leuchtet je nach Akkuladung wie folgt auf:

  Akkukapazität >70 % bis ≤ 100 %

  Akkukapazität >20 % bis ≤ 70 %

  Akkukapazität ≤ 20 %

Hinweis

- ► Das Gerät ist mit einer Temperaturüberwachung zum Schutz des Akkus **(2)** ausgestattet. Bei hohen Umgebungstemperaturen kann es in seltenen Fällen zur Unterbrechung des Ladevorgangs bzw. zu einer automatischen Abschaltung des Gerätes kommen:
  - – Im Anzeigepanel **(42)** wird während des Ladevorgangs die Fehlermeldung (siehe Abb. E1) angezeigt. Der Ladevorgang wird unterbrochen und automatisch wieder aufgenommen, sobald die Temperatur des Gerätes gesunken ist.
  - – Im Anzeigepanel **(42)** wird während des Betriebs die Fehlermeldung (siehe Abb. E1) angezeigt. Dann schaltet sich das Gerät automatisch aus. Die Fehlermeldung (siehe Abb. E1) wird noch fünf Sekunden lang angezeigt. Lassen Sie das Gerät für ca. 20-30 Minuten abkühlen, bevor Sie es erneut einschalten.

8.2. Akku laden

mit Multifunktionsstation

- ♦ Setzen Sie das Gerät auf die Multifunktionsstation **(18)** (siehe Abb. F). Achten Sie dabei darauf, dass die Ladekontakte **(20)** der Multifunktionsstation und des Gerätes vollständig Kontakt haben. Die Akkuanzeige **(41)** beginnt zu blinken und der Ladevorgang startet.
- ♦ Nach Abschluss des Ladevorgangs wird in der Akkuanzeige das Symbol (voll geladen) angezeigt. Die Akkuanzeige erlischt automatisch nach 2 Minuten.

mit Schnellladegerät

- ♦ Nehmen Sie den Akku **(2)** aus dem Gerät (siehe Kapitel **9.3. Demontage des Gerätes und der Multifunktionsstation**) und setzen Sie ihn in das mitgelieferte Schnellladegerät **(11)**.
- ♦ Schließen Sie das Schnellladegerät an eine Netzsteckdose an. Die Ladekontroll-LED **(12)** des Schnellladegerätes leuchtet rot und der Ladevorgang startet.
- ♦ Nach Abschluss des Ladevorgangs leuchtet die Ladekontroll-LED des Schnellladegerätes grün. Nehmen Sie den Akku aus dem Schnellladegerät und setzen Sie ihn in das Gerät.

Akkuanzeigen

Im Anzeigepanel **(42)** werden neben einer kreisförmigen Fortschrittsanzeige vier verschiedene Akkuanzeigen **(41)** verwendet, die den jeweiligen Ladestatus des Akkus **(2)** während des Ladevorgangs anzeigen:

Der Akku ist voll geladen.

Der Akku ist ca. 75 % geladen.

Der Akku ist ca. 50 % geladen.

Der Akku hat nur noch eine geringe Restladung.

Hinweis

- ► Wenn der Akku fast leer ist, blinkt die Akkuanzeige langsam, bis sich das Gerät automatisch ausschaltet. Laden Sie dann den Akku wieder auf.
- ► Wenn die Akkuanzeige während des Ladevorgangs die Fehlermeldung (siehe Abb. E2) anzeigt, ist der Akku beschädigt. Ersetzen Sie dann den Akku (siehe Kapitel **14. Ersatzteile bestellen**).
- ► Während des Betriebs zeigt die Akkuanzeige die Restlaufzeit des Akkus in Minuten und Sekunden sowie als kreisförmige Restlaufanzeige an.

9. Bedienung und Betrieb

ACHTUNG!

- ► Die Saugöffnungen des Gerätes und der Bodendüse **(35)** und das Saugrohr **(37)** müssen jederzeit frei sein und dürfen nicht verstopft werden. Verstopfungen führen zu Überhitzung und Beschädigung des Motors.

► Achten Sie darauf, dass der HEPA-Filter **(5)** immer eingesetzt ist, bevor Sie das Gerät verwenden.

► Versuchen Sie nicht, das Gerät aufrecht hinzustellen, wenn Sie es zwischenzeitlich abstellen oder aus der Hand legen wollen. Setzen Sie das Gerät dafür auf die Multifunktionsstation **(18)** oder legen Sie es auf den Boden. Das Gerät kann ansonsten aufgrund seines hohen Schwerpunkts umkippen und beschädigt werden und unter Umständen beim Umkippen weitere Gegenstände beschädigen (siehe Abb. G).

9.1. Gerät einschalten

♦ Nehmen Sie das Gerät aus der Multifunktionsstation **(18)**.

♦ Drücken Sie den Ein-/Ausschalter ⏻ **(44)**, um das Gerät einzuschalten. Das Anzeigepanel **(42)** zeigt die Akkuanzeige **(41)** und die Betriebsmodusanzeige **(40)** an.

ⓘ Hinweis

► Das Gerät startet nach dem Einschalten immer im Betriebsmodus Stufe 1.

9.2. Betriebsmodus wählen

Das Gerät verfügt über drei verschiedene Betriebsmodi, die sich jeweils hinsichtlich Saugleistung und Laufzeit unterscheiden.

♦ Drücken Sie die Taste Betriebsmodus ↻ **(43)**, um den Betriebsmodus zu wählen:

Stufe 1 (niedrig)

– Zum Saugen von Hartböden, empfindlichen Teppichen und Teppichböden bei geringer bis mittelstarker Verschmutzung.

– Das Gerät verbraucht weniger Akkuleistung und die Laufzeit ist daher länger.

– Laufzeit bei voller Akkuladung ca. 42 Minuten (mit Bodendüse **(35)**).

Stufe 2 (mittel)

– Zum Saugen von Hart- und Teppichböden und Teppichen bei leichter bis mittelschwerer Verschmutzung.

– Automatische Erkennung von Hart- und Teppichböden. Beim Wechsel zwischen Hart- und Teppichboden erscheint für ca. 4 Sekunden ein entsprechender Hinweis ⌒ im Anzeigepanel **(42)**. Beim Wechsel von Hart- zu Teppichboden wird die Geschwindigkeit der Bürstenrolle **(34)** erhöht, bzw. beim Wechsel von Teppich- zu Hartboden verringert, um ein besseres Reinigungsergebnis zu erzielen.

– Laufzeit bei voller Akkuladung ca. 24 Minuten (mit Bodendüse).

Stufe 3 (hoch)

– Zum Saugen von Hart- und Teppichböden und Teppichen bei starker Verschmutzung.

– Durch die hohe Saugleistung wird das beste Saugergebnis bei kurzer Laufzeit erzielt.

– Laufzeit bei voller Akkuladung ca. 10 Minuten (mit Bodendüse).

ⓘ Hinweis

► Drücken Sie für ein besseres Reinigungsergebnis den Schalter Teppichboden ◇/Hartboden ▥ **(33)** an der Bodendüse **(35)** nach unten in Position ◇, um Tierhaare oder Fäden auf Teppichböden aufzusaugen (siehe Abb. H). Wählen Sie dafür den Betriebsmodus Stufe 2. Für den normalen Betrieb drücken Sie den Schalter Teppichboden ◇/Hartboden ▥ wieder nach oben in Position ▥.

9.3. Demontage des Gerätes und der Multifunktionsstation

Bodendüse

♦ Um die Bodendüse **(35)** vom Saugrohr **(37)** zu entfernen, halten Sie die Entriegelungstaste **(36)** gedrückt und ziehen Sie die Bodendüse vom Saugrohr ab (siehe Abb. I).

Saugrohr

♦ Um das Saugrohr vom Gerät zu entfernen, halten Sie die Entriegelungstaste **(39)** gedrückt und ziehen Sie das Saugrohr von der Saugöffnung des Gerätes ab.

Akku

♦ Um den Akku **(2)** vom Gerät zu entfernen, halten Sie die Akku-Entriegelungstaste **(1)** gedrückt und ziehen Sie den Akku aus dem Gerät.

Absaugrohr

♦ Um das Absaugrohr **(16)** von der Multifunktionsstation zu entfernen, halten Sie die Entriegelungstaste **(17)** gedrückt und ziehen Sie das Absaugrohr von der Multifunktionsstation ab.

Absaugaufsatz

♦ Um den Absaugaufsatz **(14)** vom Absaugrohr zu entfernen, halten Sie die Entriegelungstaste **(15)** gedrückt und ziehen Sie den Absaugaufsatz vom Absaugrohr ab.

9.4. Zubehör verwenden

ⓘ Hinweis

► Sie können das Zubehör je nach Bedarf mit oder ohne Saugrohr **(37)** verwenden. Zum Entfernen des Saugrohrs siehe Kapitel **9.3. Demontage des Gerätes und der Multifunktionsstation.**

Im Lieferumfang sind als Zubehör drei verschiedene Düsen/Bürsten für unterschiedliche Einsatzbereiche enthalten:

a) Fugendüse

– Verwenden Sie die zweiteilige Fugendüse **(24)**, um enge, schwer zu erreichende Stellen wie z. B. Fugen oder Ecken zu reinigen.

b) 2-in-1 Kombibürste

– Die 2-in-1 Kombibürste **(26)** kann als breite Düse oder als Bürste verwendet werden. Halten Sie die Verstelltaste **(25)** am Bürstenaufsatz gedrückt und schieben Sie ihn je nach Bedarf vor oder zurück. Verwenden Sie die 2-in-1 Kombibürste, um z. B. Schubladen oder Staufächer zu saugen oder um mit dem weichen Bürstenaufsatz Tastaturen oder empfindliche Oberflächen zu entstauben.

c) Polsterdüse

– Verwenden Sie die Polsterdüse **(30)** zum Saugen von Textiloberflächen wie z. B. Polstermöbeln, Matratzen oder Autositzen.

♦ Schieben Sie das Zubehör auf das Saugrohr oder auf die Saugöffnung des Gerätes, bis es hörbar mit einem Klickgeräusch einrastet. Achten Sie dabei auf die richtige Position der Verriegelung.

♦ Zum Entfernen des Zubehörs halten Sie die jeweilige Entriegelungstaste **(23)/(27)/(29)** am Zubehör gedrückt und ziehen Sie das Zubehör vom Saugrohr oder von der Saugöffnung des Gerätes ab.

Hartbodenrolle

– Verwenden Sie die Hartbodenrolle **(31)** zum Saugen von empfindlichen, leicht zu verkratzenden Hartbodenoberflächen.

♦ Entfernen Sie die Bodendüse **(35)** vom Saugrohr **(37)** bzw. vom Gerät (siehe Kapitel **9.3. Demontage des Gerätes und der Multifunktionsstation**).

♦ Entriegeln Sie die Bürstenrolle **(34)**, indem Sie die Bürstenrollenentriegelung **(32)** in Richtung des Symbols 🔓 (öffnen) drehen. Ziehen Sie die Bürstenrolle aus der Bodendüse heraus (siehe Abb. X).

♦ Setzen Sie die Hartbodenrolle in die Bodendüse ein.

♦ Verriegeln Sie die Hartbodenrolle, indem Sie die Verriegelung der Hartbodenrolle in Richtung des Symbols 🔒 (schließen) drehen (siehe Abb. X).

ⓘ Hinweis

► Bei Verwendung der Hartbodenrolle, ist die automatische Erkennung von Hart- und Teppichböden im Betriebsmodus Stufe 2 nicht möglich.

Saugrohr mit Knick-Funktion

– Verwenden Sie das Saugrohr **(37)** mit Knick-Funktion, um z. B. unter Möbeln zu saugen und Schmutz auch aus schwer zu erreichenden Bereichen zu entfernen.

♦ Drücken Sie die Entriegelungstaste **(38)** an der Rückseite des Saugrohrs und knicken Sie es im gewünschten Winkel (siehe Abb. J).

♦ Wenn Sie wieder das gerade Saugrohr verwenden möchten, bringen Sie es in die gerade Position, bis es hörbar mit einem Klickgeräusch einrastet.

9.5. Abschaltautomatik

Das Gerät ist mit einer Abschaltautomatik ausgestattet:

– Wenn die Bürstenrolle **(34)**/Hartbodenrolle **(31)** blockiert wird, schaltet sich die Bodendüse **(35)** automatisch aus. Im Anzeigepanel **(42)** erscheint eine entsprechende Fehlermeldung (siehe Abb. K1). Das Gerät saugt währenddessen weiter.

– Wenn der HEPA-Filter **(5)** verstopft ist, schaltet sich die Bodendüse automatisch aus. Im Anzeigepanel erscheint eine Minute lang eine entsprechende Fehlermeldung (siehe Abb. K2). Das Gerät hört auf zu saugen.

♦ Schalten Sie das Gerät aus und entfernen Sie die Blockade der Bürstenrolle/Hartbodenrolle bzw. reinigen Sie den HEPA-Filter (siehe Kapitel **10.1. Schmutzbehälter leeren und Filter reinigen**).

♦ Schalten Sie das Gerät wieder ein. Die Bodendüse läuft wieder normal.

9.6. Nach dem Gebrauch

♦ Drücken Sie nach dem Gebrauch den Ein-/Ausschalter ⏻ **(44)**, um das Gerät auszuschalten. Das Anzeigepanel **(42)** erlischt.

- Entfernen Sie gegebenenfalls das Zubehör vom Gerät und stecken Sie es zur Aufbewahrung auf die Zubehörhalterung **(21)** (siehe Abb. L).
- Setzen Sie das Gerät auf die Multifunktionsstation **(18)** (siehe Abb. F). Der Ladevorgang und die Entleerung starten automatisch.

10. Reinigung und Wartung

⚠ WARNUNG!

► Schalten Sie vor jeder Reinigung das Gerät aus.

10.1. Schmutzbehälter leeren und Filter reinigen

ⓘ Hinweis

► Leeren Sie den Schmutzbehälter **(7)** und reinigen Sie den Edelstahlfilter **(6)** und den HEPA-Filter **(5)**, sobald der Füllstand des Schmutzbehälters die **MAX**-Markierung erreicht hat.

► Drehen Sie den HEPA-Filter-Drehknopf Cleanfilter **(10)** im Schmutzbehälterdeckel **(9)** zehnmal im Uhrzeigersinn, um den HEPA-Filter während des Betriebs von Schmutz zu befreien, ohne ihn aus dem Schmutzbehälter nehmen zu müssen (siehe Abb. M). Führen Sie aber auch ca. alle vier Wochen eine gründliche Filterreinigung durch wie im Folgenden beschrieben.

Schmutzbehälter

- Setzen Sie das Gerät auf die Multifunktionsstation **(18)** (siehe Abb. F). Wenn das Gerät korrekt auf der Multifunktionsstation eingerastet ist, beginnt die automatische Entleerung. Die LED **(18A)** blinkt grün. Die automatische Entleerung erfolgt in drei Zyklen von jeweils 5 Sekunden im Abstand von 3 Sekunden. Wenn die automatische Entleerung beendet ist, leuchtet die LED zwei Minuten lang grün und erlischt dann.
- Alternativ halten Sie den Schmutzbehälter in einen Abfalleimer und drücken Sie die Entriegelungstaste **(8)**. Der Schmutzbehälterdeckel öffnet sich und der Inhalt wird in den Abfalleimer entleert (siehe Abb. N). Schließen Sie anschließend den Schmutzbehälterdeckel.

Filter

- Um den Schmutzbehälter vom Gerät zu entfernen, drehen Sie ihn in Richtung des Symbols 🔓 (öffnen), bis er sich vom Gerät lösen lässt (siehe Abb. O).
- Entnehmen Sie den Edelstahlfilter aus dem Schmutzbehälter, indem Sie ihn am Henkel aus dem Schmutzbehälter ziehen (siehe Abb. P).
- Entnehmen Sie den HEPA-Filter aus dem Edelstahlfilter, indem Sie in die Öffnung des HEPA-Filters greifen und diesen aus dem Edelstahlfilter herausziehen (siehe Abb. Q).
- Spülen Sie den HEPA-Filter und den Edelstahlfilter unter kaltem oder lauwarmem Wasser aus. Lassen Sie den HEPA-Filter und den Edelstahlfilter vollständig an der Luft trocknen, bevor Sie sie wieder in den Schmutzbehälter einsetzen (siehe Abb. R).
- Setzen Sie den Edelstahlfilter in den Schmutzbehälter ein und drücken Sie ihn ganz nach unten. Achten Sie dabei auf die unterschiedlich großen Arretierungen am Edelstahlfilter. Der Edelstahlfilter kann durch diese Arretierungen nur in einer Position in den Schmutzbehälter eingesetzt werden.

ⓘ Hinweis

► Drehen Sie den Edelstahlfilter nicht, wenn Sie ihn in den Schmutzbehälter einsetzen. Achten Sie auf die Pfeil- und Punktmarkierungen am Edelstahlfilter und am Schmutzbehälter, um den Edelstahlfilter richtig einzusetzen (siehe Abb. S).

- Setzen Sie den HEPA-Filter in den Edelstahlfilter ein (siehe Abb. S).
- Setzen Sie den Schmutzbehälter wieder in das Gerät und drehen Sie ihn in Richtung des Symbols 🔒 (schließen), bis er fest im Gerät sitzt (siehe Abb. T).

10.2. Staubsaugerbeutel wechseln

ⓘ Hinweis

► Verwenden Sie Swirl Y 05* Staubsaugerbeutel für die Multifunktionsstation **(18)** (*Swirl® und Y 05® sind eingetragene Marken eines Unternehmens der Melitta-Gruppe und stehen in keiner Verbindung zur Lidl Stiftung & Co. KG oder zur Kompernaß Handelsgesellschaft mbH).

► Wenn der Staubsaugerbeutel **(13)** voll ist, leuchtet die LED **(18A)** an der Multifunktionsstation rot. Die LED erlischt, wenn der Staubsaugerbeutel gewechselt wurde.

♦ Öffnen Sie die Abdeckung **(19)** des Staubsaugerbeutelfachs an der rechten Seite der Multifunktionsstation, indem Sie den Verschluss nach unten drücken. Entfernen Sie die Abdeckung von der Multifunktionsstation (siehe Abb. U).

♦ Drücken Sie die Halterung des Staubsaugerbeutels nach unten und entnehmen Sie den Staubsaugerbeutel (siehe Abb. V).

♦ Setzen Sie einen neuen, passenden Staubsaugerbeutel in die Halterung. Drücken Sie die Halterung nach oben, bis sie hörbar mit einem Klickgeräusch einrastet.

♦ Bringen Sie die Abdeckung wieder an der Multifunktionsstation an.

ⓘ Hinweis

► Entnehmen und reinigen Sie bei Bedarf auch den Schaumstofffilter am Boden des Staubsaugerbeutelfachs. Für Informationen zur Reinigung siehe Kapitel **10.3. Schaumstofffilter reinigen**.

10.3. Schaumstofffilter reinigen

♦ Öffnen Sie die Abdeckung des Schaumstofffilterfachs **(22)** an der linken Seite der Multifunktionsstation **(18)**, indem Sie den Verschluss nach unten drücken. Entfernen Sie die Abdeckung von der Multifunktionsstation (siehe Abb. W).

♦ Nehmen Sie den Schaumstofffilter aus dem Fach (siehe Abb. W) und spülen Sie ihn unter kaltem oder lauwarmem Wasser aus.

♦ Lassen Sie den Schaumstofffilter vollständig an der Luft trocknen, bevor Sie ihn wieder in die Multifunktionsstation einsetzen.

♦ Bringen Sie die Abdeckung wieder an der Multifunktionsstation an.

10.4. Bürstenrolle und Hartbodenrolle reinigen

ⓘ ACHTUNG!

► Benutzen Sie das Gerät nur mit ordnungsgemäß montierter Bürstenrolle **(34)**/Hartbodenrolle **(31)** bzw. kleiner Bürstenrolle in der Polsterdüse **(30)**.

ⓘ Hinweis

► Reinigen Sie die Bürstenrolle/Hartbodenrolle in der Bodendüse **(35)** und die kleine Bürstenrolle in der Polsterdüse regelmäßig, um einen ordnungsgemäßen Betrieb des Gerätes zu gewährleisten und Ausfälle zu vermeiden.

► Lassen Sie die Bürstenrolle in der Bodendüse ca. 20 Sekunden im Leerlauf laufen, um einen Großteil der Haare und Fäden von den Borsten der Bürstenrolle zu entfernen.

♦ Entfernen Sie die Bodendüse/Polsterdüse vom Saugrohr **(37)** bzw. vom Gerät (siehe Kapitel **9.3. Demontage des Gerätes und der Multifunktionsstation**).

♦ Entriegeln Sie die (kleine) Bürstenrolle/Hartbodenrolle, indem Sie die Bürstenrollenentriegelung **(32)/(28)** in Richtung des Symbols 🔓 (öffnen) drehen. Ziehen Sie die Bürstenrolle/Hartbodenrolle aus der Bodendüse bzw. die kleine Bürstenrolle aus der Polsterdüse heraus (siehe Abb. X).

♦ Schneiden Sie Fäden und Haare entlang der Borsten der (kleinen) Bürstenrolle bzw. entlang der Hartbodenrolle mit dem 2-in-1 Reinigungspinsel **(45)** durch. Entfernen Sie Fäden und Haare von der (kleinen) Bürstenrolle bzw. Hartbodenrolle. Führen Sie diesen Vorgang regelmäßig, mindestens einmal pro Woche durch. Achten Sie dabei besonders auf die Ränder der Bürstenrolle/Hartbodenrolle. Entfernen Sie auch Fäden und Haare von der Antriebswelle der Bodendüse/Polsterdüse (siehe Abb. X).

♦ Setzen Sie die Bürstenrolle/Hartbodenrolle in die Bodendüse bzw. die kleine Bürstenrolle in die Polsterdüse ein.

♦ Verriegeln Sie die (kleine) Bürstenrolle/Hartbodenrolle, indem Sie die Bürstenrollenverriegelung in Richtung des Symbols 🔒 (schließen) drehen (siehe Abb. X).

10.5. Gerät und Multifunktionsstation reinigen

⚠ GEFAHR!

► Trennen Sie die Multifunktionsstation **(18)** vor der Reinigung vom Netz. Entfernen Sie ggf. den Akku **(2)** aus dem Gerät. Es besteht die Gefahr eines elektrischen Schlages!

ACHTUNG!

- ► Benutzen Sie keine aggressiven, chemischen oder scheuernden Reinigungsmittel. Diese greifen die Oberfläche des Gerätes und der Multifunktionsstation an.
- ► Stellen Sie sicher, dass bei der Reinigung keine Feuchtigkeit in das Gerät und in die Multifunktionsstation eindringt, um eine irreparable Beschädigung zu vermeiden.
- ♦ Reinigen Sie das Gehäuse des Gerätes, die Oberfläche der Multifunktionsstation und das Zubehör mit einem leicht angefeuchteten Tuch. Bei hartnäckigen Verschmutzungen geben Sie ein mildes Reinigungsmittel auf das Tuch.
- ♦ Trocknen Sie alle Teile gut ab, bevor Sie das Gerät wieder verwenden oder verstauen.

11. Fehlerbehebung

Problem	Ursache	Lösung
Das Gerät kann nicht eingeschaltet werden.	Der Akku **(2)** ist vollständig entladen.	Laden Sie den Akku auf (siehe Kapitel **8.2. Akku laden**).
	Der Akku ist defekt.	Ersetzen Sie den Akku durch einen neuen Akku (siehe Kapitel **14. Ersatzteile bestellen**).
Das Gerät kann nicht aufgeladen werden.	Das Gerät ist nicht vollständig mit den Ladekontakten **(20)** der Multifunktionsstation **(18)** verbunden.	Stellen Sie sicher, dass die Ladekontakte des Gerätes und die Ladekontakte der Multifunktionsstation vollständig Kontakt haben.
	Die Multifunktionsstation ist nicht an die Stromversorgung angeschlossen.	Schließen Sie den Netzstecker der Multifunktionsstation an eine Netzsteckdose an.
Das Gerät saugt nicht.	Das Gerät ist nicht eingeschaltet.	Schalten Sie das Gerät ein.
	Die Bürstenrolle **(34)**/Hartbodenrolle **(31)** ist blockiert.	Entfernen Sie die Blockade der Bürstenrolle/Hartbodenrolle und schalten Sie das Gerät dann ein.
	Die Saugöffnung/Bodendüse **(35)** oder das Saugrohr **(37)** ist verstopft/blockiert.	Schalten Sie das Gerät aus und entfernen Sie etwaige Verstopfungen/Blockaden der Saugöffnung/Bodendüse oder des Saugrohrs.
	Der Schmutzbehälter **(7)** ist voll/der HEPA-Filter **(5)** ist stark verschmutzt oder verstopft.	Reinigen Sie den Schmutzbehälter/HEPA-Filter (siehe Kapitel **10.1. Schmutzbehälter leeren und Filter reinigen**).
Das Gerät schaltet sich automatisch aus.	Der Akku ist überhitzt.	Lassen Sie das Gerät ca. 20-30 Minuten abkühlen, bevor Sie es wieder einschalten.
	Der HEPA-Filter ist verstopft.	Reinigen Sie den Schmutzbehälter/HEPA-Filter (siehe Kapitel **10.1. Schmutzbehälter leeren und Filter reinigen**).
Die Multifunktionsstation startet keine automatische Entleerung.	Die Multifunktionsstation ist nicht an die Stromversorgung angeschlossen.	Schließen Sie den Netzstecker der Multifunktionsstation an eine Netzsteckdose an.

Hinweis

- ► Wenn Sie mit den oben genannten Schritten das Problem nicht lösen können, wenden Sie sich an die Service-Hotline (siehe Kapitel **15.1. Service**).

12. Aufbewahrung

ACHTUNG!

- ► Lagern Sie das Gerät niemals im entladenen Zustand. Das längere Lagern im entladenen Zustand kann zu einer dauerhaften Beschädigung des Akkus führen. Wenn das Gerät längere Zeit gelagert wird, muss regelmäßig der Ladezustand des Akkus kontrolliert werden. Der optimale Ladezustand liegt zwischen 50-80 %.
- ♦ Wenn Sie das Gerät nicht benutzen, setzen Sie es auf die Multifunktionsstation **(18)**.
- ♦ Stecken Sie das Zubehör zur Aufbewahrung auf die Zubehörhalterung **(21)** (siehe Abb. L).
- ♦ Bewahren Sie das Gerät an einem staubfreien und trockenen Ort ohne direkte Sonneneinstrahlung auf.

13. Entsorgung

13.1. Gerät und Verpackung entsorgen



Das Symbol der durchgestrichenen Mülltonne bedeutet, dass dieses Gerät am Ende der Nutzungszeit nicht über den Haushaltsmüll entsorgt werden darf. Das Gerät ist bei eingerichteten Sammelstellen, Wertstoffhöfen oder Entsorgungsbetrieben abzugeben.

Für den deutschen Markt gilt:

Zudem sind Vertreiber von Elektro- und Elektronikgeräten sowie Vertreiber von Lebensmitteln zur Rücknahme verpflichtet.
LIDL bietet Ihnen Rückgabemöglichkeiten direkt in den Filialen und Märkten an. Rückgabe und Entsorgung sind für Sie kostenfrei.Beim Kauf eines Neugerätes haben Sie das Recht, ein entsprechendes Altgerät unentgeltlich zurückzugeben. Zusätzlich haben Sie die Möglichkeit, unabhängig vom Kauf eines Neugerätes, unentgeltlich (bis zu drei) Altgeräte abzugeben, die in keiner Abmessung größer als 25 cm sind.

Bitte löschen Sie vor der Rückgabe alle personenbezogenen Daten.

Sofern dies ohne Zerstörung des Altgerätes möglich ist, entnehmen Sie die alten Batterien oder Akkus sowie Lampen bevor Sie das Altgerät zur Entsorgung zurückgeben und führen Sie sie einer separaten Sammlung zu. Bei fest eingebauten Akkus ist bei der Entsorgung darauf hinzuweisen, dass das Gerät einen Akku enthält.

Die Verpackung besteht aus Materialien, die Sie über die örtlichen Recyclingstellen entsorgen können.

Entsorgen Sie die Verpackung umweltgerecht.

13.2. Batterien/Akkus entsorgen



Defekte oder verbrauchte Akkus müssen recycelt werden. Batterien/Akkus sind als Sondermüll zu behandeln und müssen daher durch entsprechende Stellen (Händler, Fachhändler, öffentliche kommunale Stellen, gewerbliche Entsorgungsunternehmen) umweltgerecht entsorgt werden. Batterien/Akkus können giftige Schwermetalle enthalten.

Gekennzeichnet werden die enthaltenen Schwermetalle mit Buchstaben unter dem Symbol: Cd = Cadmium, Hg = Quecksilber, Pb = Blei.

Werfen Sie Batterien/Akkus daher nicht in den Hausmüll, sondern führen Sie diese einer separaten Sammlung zu.

Geben Sie Batterien/Akkus nur im entladenen Zustand zurück.

14. Ersatzteile bestellen

Sie können Ersatzteile für dieses Produkt bequem im Internet unter **www.kompernass.com** dauerhaft nachbestellen.

Scannen Sie den QR-Code mit Ihrem Smartphone/Tablet.
Mit diesem QR-Code gelangen Sie direkt auf unsere Webseite und können die verfügbaren Ersatzteile einsehen und bestellen.

Hinweis

- ► Sollten Sie Probleme mit der Online-Bestellung haben, können Sie sich telefonisch oder per E-Mail an unser Servicecenter wenden.
- ► Geben Sie immer die Artikelnummer (IAN) 530070_2601 bei Ihrer Bestellung mit an.
- ► Bitte beachten Sie, dass nicht für alle Lieferländer eine Online-Bestellung von Ersatzteilen möglich ist.

15. Garantie der Kompernaß Handels GmbH

Sehr geehrte Kundin, sehr geehrter Kunde,

Sie erhalten auf dieses Gerät 3 Jahre Garantie ab Kaufdatum. Im Falle von Mängeln dieses Produkts stehen Ihnen gegen den Verkäufer des Produkts gesetzliche Rechte zu. Diese gesetzlichen Rechte werden durch unsere im Folgenden dargestellte Garantie nicht eingeschränkt.

Garantiebedingungen

Die Garantiefrist beginnt mit dem Kaufdatum. Bitte bewahren Sie den Kassenbon gut auf. Dieser wird als Nachweis für den Kauf benötigt. Tritt innerhalb von drei Jahren ab dem Kaufdatum dieses Produkts ein Material- oder Fabrikationsfehler auf, wird das Produkt von uns – nach unserer Wahl – für Sie kostenlos repariert, ersetzt oder der Kaufpreis erstattet. Diese Garantieleistung setzt voraus, dass innerhalb der Dreijahresfrist das defekte Gerät und der Kaufbeleg (Kassenbon) vorgelegt und schriftlich kurz beschrieben wird, worin der Mangel besteht und wann er aufgetreten ist.

Wenn der Defekt von unserer Garantie gedeckt ist, erhalten Sie das reparierte oder ein neues Produkt zurück. Mit Reparatur oder Austausch des Produkts beginnt kein neuer Garantiezeitraum.

Garantiezeit und gesetzliche Mängelansprüche

Die Garantiezeit wird durch die Gewährleistung nicht verlängert. Dies gilt auch für ersetzte und reparierte Teile. Eventuell schon beim Kauf vorhandene Schäden und Mängel müssen sofort nach dem Auspacken gemeldet werden. Nach Ablauf der Garantiezeit anfallende Reparaturen sind kostenpflichtig.

Garantieumfang

Das Gerät wurde nach strengen Qualitätsrichtlinien sorgfältig produziert und vor Auslieferung gewissenhaft geprüft.

Dieses Gerät ist für eine Haltbarkeit von mindestens 3 Jahren bei bestimmungsgemäßem Gebrauch ausgelegt. Sollte innerhalb dieses Zeitraums ein Defekt auftreten, der die Gebrauchsfähigkeit beeinträchtigt, erhalten Sie Ersatz oder Reparatur.

Diese Garantie verfällt, wenn das Produkt beschädigt, nicht sachgemäß benutzt oder gewartet wurde. Für eine sachgemäße Benutzung des Produkts sind alle in der Bedienungsanleitung aufgeführten Anweisungen genau einzuhalten. Verwendungszwecke und Handlungen, von denen in der Bedienungsanleitung abgeraten oder vor denen gewarnt wird, sind unbedingt zu vermeiden.

Das Produkt ist nur für den privaten und nicht für den gewerblichen Gebrauch bestimmt. Bei missbräuchlicher und unsachgemäßer Behandlung, Gewaltanwendung und bei Eingriffen, die nicht von unserer autorisierten Serviceniederlassung vorgenommen wurden, erlischt die Garantie.

Abwicklung im Garantiefall

Um eine schnelle Bearbeitung Ihres Anliegens zu gewährleisten, folgen Sie bitte den folgenden Hinweisen:

- Bitte halten Sie für alle Anfragen den Kassenbon und die Artikelnummer (IAN) 530070_2601 als Nachweis für den Kauf bereit.
- Die Artikelnummer entnehmen Sie bitte dem Typenschild am Produkt, einer Gravur am Produkt, dem Titelblatt der Bedienungsanleitung (unten links) oder dem Aufkleber auf der Rück- oder Unterseite des Produktes.
- Sollten Funktionsfehler oder sonstige Mängel auftreten, kontaktieren Sie zunächst die nachfolgend benannte Serviceabteilung **telefonisch** oder per **E-Mail**.
- Ein als defekt erfasstes Produkt können Sie dann unter Beifügung des Kaufbelegs (Kassenbon) und der Angabe, worin der Mangel besteht und wann er aufgetreten ist, für Sie portofrei an die Ihnen mitgeteilte Serviceanschrift übersenden.

15.1. Service

(DE) **Service Deutschland**

Tel.: 0800 5435 111 (kostenfrei
aus dem dt. Festnetz / Mobilfunknetz)
E-Mail: kompernass@lidl.de

IAN 530070_2601

15.2. Importeur

KOMPERNASS HANDELS GMBH
BURGSTRASSE 21
44867 BOCHUM
DEUTSCHLAND
www.kompernass.com



KOMPERNASS HANDELS GMBH
BURGSTRASSE 21
44867 BOCHUM
GERMANY
www.kompernass.com

Last Information Update · Információk állása · Stanje informacij · Stav informací · Stav informácií · Stanje informacija · Trenutno stanje informacija
Stanje informacija · Статус на информациите · Statusi i informacionit · Versiunea informațiilor · Актуалност на информацията · Έκδοση των πληροφοριών
Stand der Informationen: 06 / 2026 · Ident.-No.: SASAB24A1-012026-1