PARKSIDE®

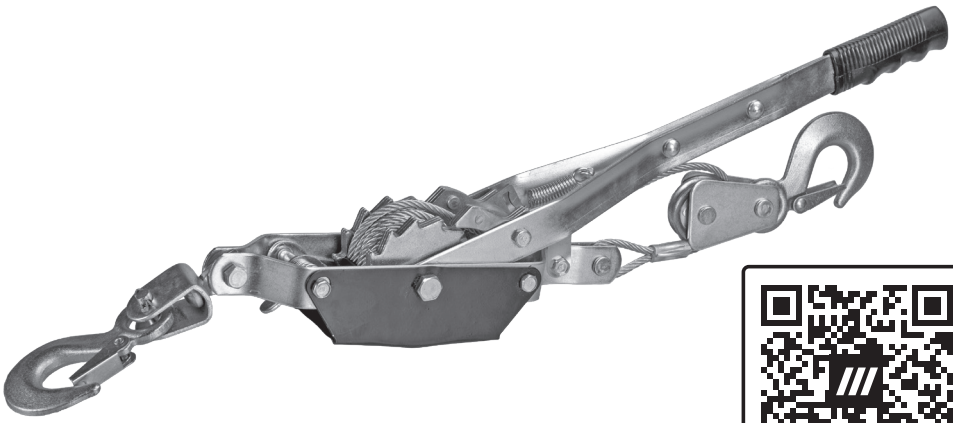

PDF ONLINE
parkside-diy.com

HAND PULLER
HANDSEILZUG
PALAN À CÂBLE

WWS-HSZ1-LI01

GB
HAND PULLER
Original instructions

NL
STAALDRAADTAKEL
Originele gebruiksaanwijzing

DE AT
HANDSEILZUG
Originalbetriebsanleitung

PT
GUINCHO MANUAL
Tradução do manual de instruções original

FR
PALAN À CÂBLE
Mode d'emploi original

IAN 515851_2510

GB DE AT
FR NL PT

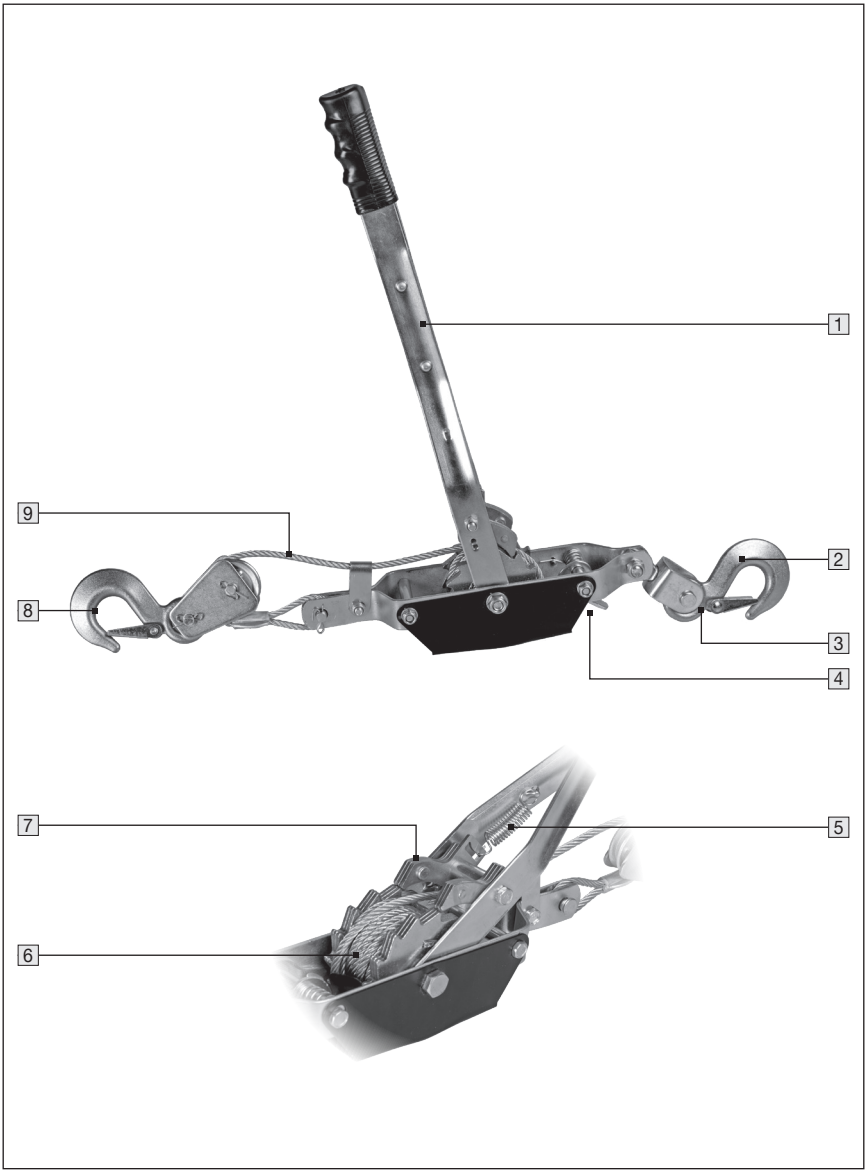
1
2
3
4
5
6
7
8
9

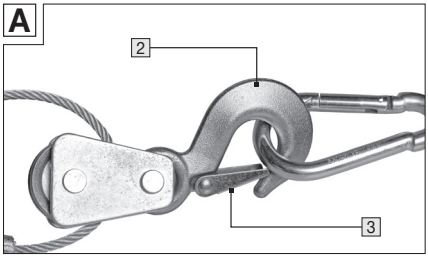
A
2
3

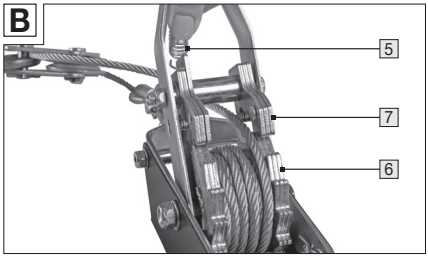
B
5
7
6

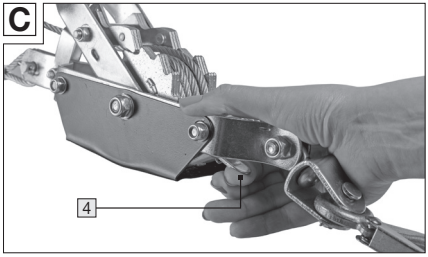
C
4

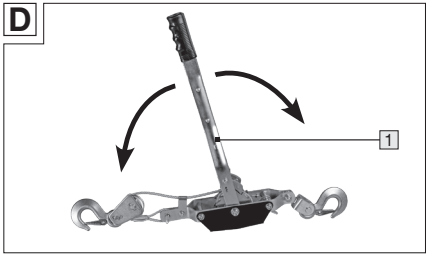
D
1

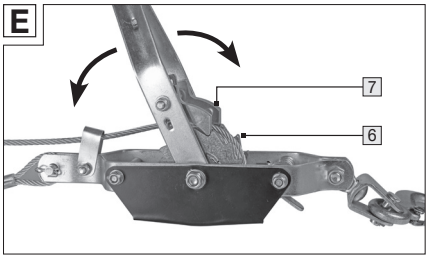
E
7
6

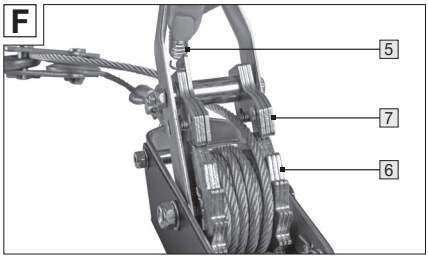
F
5
7
6

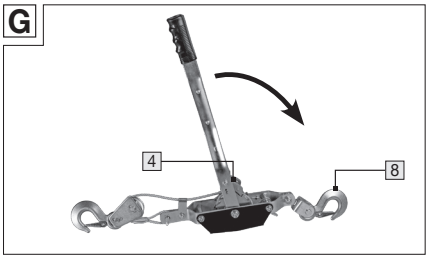
G
4
8

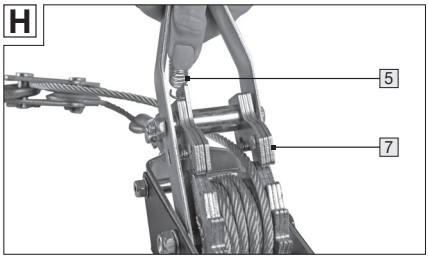
H
5
7

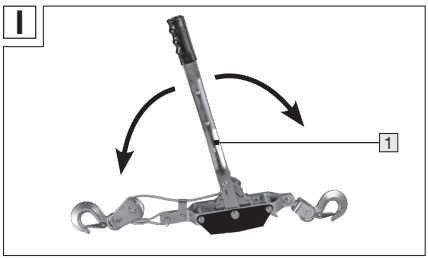
I
1

Table of contents

1. Introduction **05**
Symbols used **05**
Scope of delivery / parts list **05**

2. Technical data **05**

3. Safety **05**
Intended use **05**
Residual risks **06**
Safety guidelines **06**

4. Before use **08**
Checking the product and scope of delivery **08**

5. Usage **08**
Pulling out the cable (Fig. A, B, C) **08**
Tensioning the cable puller (Fig. B, C, D) **09**
Pulling the load (Fig. E) **09**
Release the cable (take the load off the cable) (Fig. I, J) **09**
Coiling the cable /completing the operation (Fig. H, I) **10**

6. Maintenance, cleaning, storage and transport **10**
Maintenance **10**
Cleaning **10**
Storage **10**
Transport **10**

7. Troubleshooting **11**

8. Recycling **11**
Disposal of packaging, paper and printed matter **11**
Disposal of the product **11**

9. Warranty **11**

10. Service **12**

1. Introduction

Congratulations!

With this purchase, you have decided to go in for a high quality product. Please get to know the product before commissioning it. Please read the accompanying instruction manual carefully. Use the product only as described and keep this manual carefully for future reference. If the product is passed on to a third party, please provide all documents to the third party together with the product.

Symbols used

The following symbols and key words will be used in this manual, on the product or the packaging.

⚠ WARNING!

Indicates a hazard which, if not avoided, could result in death or serious injury.

⚠ CAUTION!

Signals a hazard that can cause injuries when ignored.



Read the operating manual.

Scope of delivery / parts list

1 Lever
2 Hook B
3 Safety lock
4 Release lever
5 Release spring
6 Cable pulley with locking wheel
7 Release hook
8 Hook A
9 Cable

2. Technical data

Model	WWS-HSZ1-LI01
Max. permissible tensile force	1000 daN (1000 kg)
Cable Ø	4.5 mm
Working length	1360 mm
Year of manufacture	04/2026

3. Safety

Intended use

The cable puller has been designed for private use and for the following hobby and DIY applications:

- for pulling loads horizontal and cable tensioning
- Use by private users in the hobby and "Do it yourself" applications.

The cable puller should only be used in accordance with the instructions and safety notes in this manual. Any other use is prohibited. Neither the manufacturer nor the dealer accepts responsibility for any damage, loss or injury resulting from the improper use of the cable puller. Examples of improper use include the following, in particular:

- Use that goes beyond the specified proper application.
- Failure to follow the safety, assembly, operating, cleaning and maintenance instructions given in this operating manual.

- Failure to comply with applicable health, safety and accident prevention regulations regarding the use of this cable puller.
- Using accessories and spare parts which are not suitable for this product.
- Modifying the cable puller.
- Excessive use.

The cable puller is not designed or suitable for the following applications:

- Lifting loads
- Securing people
- Securing loads

Such use is considered improper use.

Anyone using or maintaining this cable puller has to be familiar with these instructions and be aware of potential hazards. This cable puller should only be used by a competent person - if in doubt ask an expert.

Non-compliance with the safety, installation and operating instructions when using this cable puller is considered as misuse. All the applicable health and safety regulations have to be followed. All other applicable local and national laws have to be complied with. The cable puller should not be modified. Any unauthorised modification increases the risk of injury or damage to property.

Residual risks

Despite intended use, non-obvious residual risks cannot be completely ruled out. Due to the nature of the product, the following risks may arise:

- Danger if the steel cable or the release hook breaks during operation.
- Danger if the steel cable is touched during operation

Safety guidelines

- **Check the cable puller before using for completeness, proper functioning and seating of all the screwed joints, condition of the hook.**
- **Never use a damaged cable puller. If the cable puller or cable shows signs of breakage or damage, then the cable puller or cable has to be replaced.**
- **The cable puller is not a toy, keep it away from children.**
- **The cable puller should not be used for lifting /coiling up loads or people, but only for pulling loads. The cable puller is also not suitable for pulling vehicles, objects, etc., inside or on which there are people.**
- **Never exceed the maximum load pulling capacity. Always be aware of the maximum load that can be pulled.**
- **Never use lever extensions. This damages the cable puller.**
- **Operate the lever only manually and never with other objects or machines.**
- **Never loop the cable around the load, but use the hook for attaching.**
- **Never completely uncoil the cable from the pulley. Always leave at least 3 turns (of cable) on the pulley.**
- **Both attachment points (for the load to be pulled and the point that takes the tensile load) must be selected such that they can**

withstand the forces applied, otherwise there may be severe damage.

- **Make sure that the object being pulled does not get caught in the steel cable or the pulling chain and that it does not topple.**
- **Avoid pulling diagonally as well as deflecting the cable. Protect the cable from sharp edges. Never make knots in the cable.**
- **Do not modify the cable (eg: extending, shortening).**
- **Never remove the safety latch from the hook.**
- **When operating the cable puller ensure that there is nobody in the danger zone. Also, ensure that the operator of the cable puller is not put at risk either by the device itself or by the load or the attaching elements (the point that takes the tensile load). The operator must keep an eye on all movements of the cable puller, its accessories and the being being pulled during operation. If all movements of the object being pulled or the cable puller are not visible to the operator from the operating point, suitable measures must be taken to ensure that people are not put at risk by operating the cable puller, its accessories or the object being pulled.**
- **The operator must supervise the cable puller, its accessories and movements of the load through out in the pulling / tensioned condition. The locking mechanism can become hot. Never use the cable puller as a grounding cable during welding work.**
- **Never carry out any welding or repair work on the housing, cable or hook.**
- **Follow the safety and accident prevention regulations applicable in your country when using the cable puller.**
- **Always wear appropriate protective gear (safety goggles, helmet and safety gloves).**
- **Never allow the cable puller to fall from a great height. It might be damaged and become unusable.**
- **Do not work with the cable puller in potentially explosive or corrosive (wet) atmospheres containing flammable liquids, gases, dusts or oily materials.**

4. Before use

Checking the product and scope of delivery

- Take the cable puller out of its packaging.
- Check whether the delivery is complete (see chapter "SCOPE OF DELIVERY/PARTS LIST")
- Check the cable puller and the parts lists below before using it each time for any damage and wear
  a) Cable winch
  b) Stopper hook (A & B)
  c) Ratchet mechanism (release hook and locking wheel)
  d) Pulley
- Check if the cable puller is working properly:
  a) Before initial use
  b) After use, or after long periods of non-use
  c) Regularly during use
- Check for defects during use.
- Do not use the cable puller in case of damage, missing parts, or excessive wear. Contact the specified service centre of the manufacturer or get the cable puller repaired by a specialist.

5. Usage

⚠ WARNING!

Opening the lashing: Before opening, ensure that the object being pulled is still secure and cannot slip, even without being lashed down.

Pulling out the cable (Fig. A, B, C)

⚠ CAUTION!

Never put your hand into the mechanical parts of the hand puller when uncoiling!

Leave at least 3 turns (of cable) on the pulley. Never completely uncoil the cable from the pulley.

- Attach hook B 2 either to the load or on the attaching element. Check if the safety latch 3 is fully closed.
- Press the release spring 5 such that the lever can move 1 freely and the release hooks 7 do not block the locking wheel 6 .
- Press and hold the release lever 4 . This uncoils the pulley.
- Now pull the hand puller (the side with hook A) so that the cable is pulled out.

Tensioning the cable puller (Fig. B, C, D)

- Depending on the attachment point (load or attaching element) at which you have attached hook B 2, hook A 8 must now be attached to the other attachment point.
- Release the release lever 4 and release spring 5 so that the release hooks 7 close back due to the integrated spring and the release hooks engage with the locking wheel 6.
- By turning the lever 1, the release hooks now move the locking wheel with the pulley.
- The locking hook of the release lever prevents the pulley from moving back.
- Turn the lever back and forth until the cable is tensioned.

Pulling the load (Fig. E)

⚠ CAUTION!

Before pulling the load over the desired distance, check if both hooks (2 & 8) are properly attached and if the attachment points are stable enough for the pulling operation.

Do not guide the cable over edges. Lateral movement on the roller must not exceed 4°.

- Turn the lever 1 back and forth so that the release hooks 7 rotate the locking wheel 6 with the pulley.
- Once the load is at the desired position, it has to be secured appropriately.

Release the cable (take the load off the cable) (Fig. I, J)

⚠ CAUTION!

When the cable is tensioned, the hooks cannot be released. In the same way, the locking hook of the release lever 4 cannot be released. Never attempt to release the hooks or locking hooks by force or using a tool. This can not only cause serious injuries, but also result in property damage.

Proceed as follows:

- Press the release spring 5 such that the lever 1 can move freely and the release hooks 7 do not engage with the locking wheel 6 .
- Move the lever up to the stopper in the direction of hook A 8 as shown in the figure. The lever presses the release lever 4 so that the pulley can turn a little. At the same time, the release hooks prevent the pulley from turning further by more than one pitch.
- Loosen the lever again a little, the release lever again holds the pulley with the locking wheel.
- Repeat the three previous steps until the cable is loosened. During this process, make sure that the load is properly secured.
- Now you can detach both the hooks from the load or the attaching elements.

Coiling the cable /completing the operation (Fig. H, I)

- Press the release spring 5, so that the release hooks 7 engage with the locking wheel.
- By turning the lever 1, the release hooks move the locking wheel with the pulley.
- Turn the lever back and forth until the cable is coiled up again. Make sure that the cable is coiled properly on the pulley and is not tangled.

6. Maintenance, cleaning, storage and transport

Maintenance

The cable puller hardly requires any maintenance.

Only use spare parts / accessories from the manufacturer or authorised and qualified workshops.

Repairs should only be carried out by qualified technicians or by an authorised service centre. Qualified technicians must have relevant training and experience, be familiar with the design and construction requirements of the hoist and understand and follow the safety regulations.

Cleaning

⚠ CAUTION!

NEVER immerse the cable puller in water.

Clean the cable puller using a moist cloth. Never use strong and / or abrasive cleaning agents or solvents. Allow all parts to dry completely afterwards. Ensure that water does not get into the cable puller.

Storage

Clean the cable puller before storage.

Keep the cable puller in a safe, cool, dry and well-ventilated place, out of the reach of children when not being used.

If the cable puller is not used for a long time, apply an anti-corrosion grease to the axle and gears.

Protect the cable puller from rain, dust and dirt.

Transport

Use the original packaging and secure the cable puller against shock and vibrations during transport.

7. Troubleshooting

Problem	Possible cause	Rectification
The cable is not pulled out properly.	Steel cable is not coiled properly	Get the steel cable repaired by a specialist
	Steel cable has jammed in the drum	Get the steel cable repaired by a specialist
	Steel cable is damaged or coiled incorrectly	Get the steel cable replaced by a specialist
The cable jams while pulling.		WARNING! Now secure the load in a suitable manner and relieve the load exceptionally. Release the cable at the jammed point. When the cable works properly again, reattach the cable to the load.

8. Recycling

Disposal of packaging, paper and printed matter



Dispose of packaging, paper and printed matter in accordance with the type of material and local regulations applicable in your area.

Disposal of the product



Dispose the product in accordance with the applicable disposal regulations for your country. Unusable products have to be handed over to a recycling facility for recycling. Do not dispose of the product with household waste.

9. Warranty

Warranty provided by Walter Werkzeuge Salzburg GmbH

Dear customer,

This device comes with a 3 year warranty from the date of purchase. In case of defects in the product you may be entitled to legal claims against the seller of the product. These legal claims are not restricted by the following warranty.

Conditions of warranty

The warranty period begins with the date of purchase. Please preserve the original sales receipt. This document is required as proof of purchase. If a material or fabrication defect occur in this prodict within three years from the date of purchase, the product shall be repaired or replaced free of cost at our discretion. Within the three year period the warranty requires the defective product and the purchase document (sales receipt) to be provided with a

brief written description of where the defect lies and when it occurred.

If the defect is covered by our warranty, the repaired product or a new product shall be returned to you. A new warranty period does not begin with the repair or exchange of the product.

Warranty period and legal claims based on defects

The warranty period is not extended by the warranty. This also applies to replaced and repaired parts. Any damages and defects that may exist at the time of purchase must be notified immediately after removal from packaging. Any repairs arising after the expiry of the warranty period are chargeable.

Scope of the warranty

The device has been manufactured according to strict quality guidelines and tested diligently before delivery. The warranty applies to material or fabrication defects. This warranty does not cover product parts that are subject to normal wear and tear and therefore can be considered as parts subject to wear and tear or for the damage to fragile parts, e.g switch, batteries or those made of glass.

This warranty is void if the product is damaged, not used or maintained properly. All the instructions provided in the operating manual must be followed exactly for proper use of the product. The purpose of use and actions which are advised or warned against must necessarily be avoided.

The product is intended solely for private use and not for professional use. The warranty is void in case of misuse or improper handling, use of force and changes that have not been carried out by our authorised service centre.

Processing a warranty case

To ensure quick processing of your issue, please follow the below instructions:

- Please be ready with the sales receipt and the product number (e.g. IAN 12345) as proof or purchase for all queries.
- You can refer the product number from the type label, an engraving, on the cover sheet of your operating instructions (below left) or as sticker on the back or lower side.
- If functional or other defects occur, first **call** or **email** the following service department.
- You can then send a product recorded as defective postage free along with the sales receipt and information about where the defect lies and when it has occurred, to the service centre address provided to you.

This and many other manuals, product videos and software can be downloaded at www.lidl-service.com

10. Service

GB

WALTER Service Centre
E-Mail: service@walteronline.com
Tel.: 00800 925 837 88
IAN 515851_2510

Supplier:

Please note that the following address is not a service centre address. Please contact the above-mentioned service centre first.
Walter Werkzeuge Salzburg GmbH
Gewerbeparkstr. 9, 5081 Anif, Austria

Inhaltsverzeichnis

1. Einleitung **14**
Verwendete Symbole **14**
Lieferumfang / Teilebezeichnung **14**

2. Technische Daten **14**

3. Sicherheit **14**
Bestimmungsgemäße Verwendung **14**
Restrisiken **15**
Sicherheitshinweise **15**

4. Vor Verwendung **17**
Produkt und Lieferumfang prüfen **17**

5. Verwendung **18**
Seil herausziehen (Abb. A, B, C) **18**
Seilzug spannen (Abb. B, C, D) **18**
Last ziehen (Abb. E) **18**
Seil lösen (Entlastung des Seils) (Abb. F, G) **19**
Seil aufrollen /Betrieb beenden (Abb. H, I) **19**

6. Wartung, Reinigung, Lagerung und Transport **20**
Wartung **20**
Reinigung **20**
Lagerung **20**
Transport **20**

7. Fehlersuche **21**

8. Recycling **21**
Verpackungen, Papier und Druckerzeugnisse entsorgen **21**
Produkt entsorgen **21**

9. Garantie **22**

10. Service **23**

1. Einleitung

Herzlichen Glückwunsch!

Mit Ihrem Kauf haben Sie sich für ein hochwertiges Produkt entschieden. Machen Sie sich vor der ersten Inbetriebnahme mit dem Produkt vertraut. Lesen Sie hierzu aufmerksam die nachfolgende Bedienungsanleitung. Benutzen Sie das Produkt nur wie beschrieben und bewahren Sie diese Anleitung gut auf. Händigen Sie alle Unterlagen bei Weitergabe des Produkts an Dritte ebenfalls mit aus.

Lieferumfang / Teilebezeichnung

1 Hebel
2 Haken B
3 Sicherheitsbügel
4 Auslösehebel
5 Auslösefeder
6 Seilrolle mit Sperrrad
7 Auslösehaken
8 Haken A
9 Seil

2. Technische Daten

Modell	WWS-HSZ1-LI01
Max. zulässige Zugkraft	1000 daN (1000 kg)
Seil Ø	4,5 mm
Arbeitslänge	1360 mm
Baujahr	04/2026

Verwendete Symbole

Die folgenden Symbole und Signalworte werden in dieser Bedienungsanleitung, auf dem Produkt oder auf der Verpackung verwendet.

⚠ WARNUNG!

Bezeichnet eine Gefährdung, die, wenn sie nicht vermieden wird, den Tod oder eine schwere Verletzung zur Folge haben kann.

⚠ VORSICHT!

Bezeichnet eine Gefährdung, die, wenn sie nicht vermieden wird, eine geringfügige oder mäßige Verletzung zur Folge haben kann.



Bedienungsanleitung lesen.

3. Sicherheit

Bestimmungsgemäße Verwendung

Der Seilzug ist für den Privatgebrauch konstruiert worden und für folgende Einsatzzwecke im Hobby- und DIY Bereich vorgesehen:

- zum horizontalen Ziehen von Lasten und Spannen von Seilen
- Verwendung durch den Privatanwender im Hobby- und „Do it yourself“ Bereich.

Der Seilzug darf nur in Übereinstimmung mit den Anweisungen und Sicherheitshinweisen in dieser Bedienungsanleitung verwendet werden. Jede weitere, darüber hinausgehende Verwendung ist verboten. Weder der Produzent noch der Händler übernimmt die Verantwortung für Schäden, Verluste oder Verletzungen, welche aus der falschen Verwendung des Seilzugs resultieren. Beispiele für die missbräuchliche Verwendung sind insbesondere:

- Eine Verwendung welche über den angegebenen bestimmungsgemäßen Verwendungszweck hinausgeht.
- Die Nichtbeachtung der Sicherheits-, Montage-, Bedienungs-, Reinigungs- und Wartungshinweisen in dieser Bedienungsanleitung.
- Die Nichtbeachtung der geltenden Gesundheits-, Sicherheits- und Unfallverhütungsvorschriften, welche die Verwendung dieses Produktes betreffen.
- Die Verwendung von Zubehör oder Ersatzteilen, welche nicht für dieses Produkt geeignet sind.
- Veränderungen am Seilzug.
- Die übermäßige Verwendung.

Der Seilzug ist nicht für folgende Anwendungen konstruiert oder geeignet:

- Heben von Lasten
- Personalsicherung
- Ladungssicherung

Derartige Verwendung stellt eine nicht bestimmungsgemäße Verwendung dar.

Wer diesen Seilzug verwendet oder wartet, muss mit diesen Anweisungen vertraut und sich über mögliche Gefahren bewusst sein. Dieser Seilzug darf nur von einer kompetenten Person verwendet werden - im Zweifelsfall lassen Sie sich von einem Experten beraten.

Nichtbeachtung der Sicherheits-, Montage- und Bedienungshinweise bei der Verwendung dieses Seilzuges zählt als missbräuchliche Verwendung. Alle anzuwendenden Gesundheits- und Sicherheitsregularien müssen eingehalten werden. Alle weiteren anzuwendenden regionalen und nationalen Gesetze müssen eingehalten werden. Der Seilzug darf nicht verändert werden. Jede vorgenommene Veränderung erhöht das Risiko einer Verletzung oder von Sachschäden.

Restrisiken

Trotz bestimmungsgemäßer Verwendung können nicht offensichtliche Restrisiken nicht völlig ausgeschlossen werden. Bedingt durch die Art des Produkts können folgende Gefährdungen auftreten:

- Gefahr durch Reißen des Stahlseils oder des Auslösehakens während der Bedienung
- Gefahr durch Berühren des Stahlseils während der Bedienung

Sicherheitshinweise

- **Kontrollieren Sie den Seilzug vor Verwendung auf Vollständigkeit, Funktion und festen Sitz aller Schraubenbindungen, Zustand der Haken.**
- **Benutzen Sie nie einen beschädigten Seilzug. Falls der Seilzug oder das Seil Bruchstellen oder Beschädigungen aufweist, muss der Seilzug oder das Seil unbedingt ausgetauscht werden.**

- **Der Seilzug ist kein Spielzeug, halten Sie den Seilzug von Kindern fern.**
- **Der Seilzug darf nicht zum Heben/Aufspulen von Lasten oder Personen verwendet werden, sondern nur zum Ziehen von Lasten. Der Seilzug ist auch nicht geeignet zum Ziehen von Fahrzeugen, Gegenständen usw., in dem sich noch Personen befinden oder aufhalten.**
- **Überschreiten Sie nie die maximale Zugkraft. Seien Sie sich immer darüber im Klaren, wie schwer die zu ziehende Last sein darf.**
- **Verwenden Sie nie Hebelverlängerungen. Dies führt zu Schäden an dem Seilzug.**
- **Betätigen Sie den Hebel ausschließlich nur mit menschlicher Kraft, aber niemals mit anderen Gegenständen oder Maschinen.**
- **Befestigen Sie niemals das Seil als Schlaufe um die Last, sondern nutzen Sie die Haken zur Befestigung.**
- **Wickeln Sie das Seil niemals komplett von der Seilrolle. Lassen Sie immer mindestens 3 Umwickelungen auf der Seilrolle.**
- **Beide Befestigungspunkte (für die zu ziehende Last und der Punkt, der die Zuglast aufnehmen soll) müssen so gewählt werden, damit diese den auftretenden Kräften Standhalten können, sonst kann es zu großen Schäden kommen.**
- **Stellen Sie sicher, dass der Zuggegenstand nicht durch Verwicklung des Stahlseils oder der Zugkette hängenbleiben und auch nicht umfallen kann.**
- **Vermeiden Sie Schrägzug genauso wie eine Umlenkung des Seiles. Schützen Sie das Seil vor scharfen Kanten. Machen Sie nie Knoten in das Seil.**
- **Führen Sie keine Änderungen an dem Seil (z.B.: verlängern , verkürzen) durch.**
- **Entfernen Sie nie den Sicherheitsbügel von den Haken.**
- **Achten Sie beim Bedienen des Seilzugs darauf, dass sich niemand im Gefahrbereich aufhält. Außerdem achten Sie darauf, dass der Bediener des Handseilzugs weder durch das Gerät selbst noch durch die Last oder das Tragmittel (der Punkt, der die Zuglast aufnehmen soll) gefährdet wird. Der Bediener muss alle Bewegungen des Seilzugs, dessen Zubehör und des Zuggegenstands während der Bedienung im Auge behalten. Wenn von der Bedienstelle aus nicht alle Bewegungen des Zuggegenstandes oder des Seilzugs für den Bediener ersichtlich sind, muss durch geeignete Maßnahmen sichergestellt werden,**

dass zu keinem Zeitpunkt Gefährdungen für Personen durch die Bedienung des Seilzugs, dessen Zubehör oder durch den Zuggegenstand, entstehen können.

- **Der Bediener muss den Seilzug, dessen Zubehör und Lastenbewegungen jederzeit im ziehenden / gespannten Zustand beaufsichtigen. Die Auslösesicherung kann heiß werden. Verwenden Sie den Seilzug nie als Erdungsleitung bei Schweißarbeiten.**
- **Führen Sie niemals Schweiß- oder Reparaturarbeiten am Gehäuse, Seil oder Haken durch.**
- **Beachten Sie beim Verwendung des Seilzugs die in Ihrem Land geltenden Sicherheits- und Unfallverhütungsvorschriften.**
- **Tragen Sie immer eine geeignete Schutzausrüstung (Schutzbrille, Kopfschutz und Schutzhandschuhe).**
- **Lassen Sie den Seilzug nie aus größerer Höhe fallen, dadurch wird dieser beschädigt und unbrauchbar.**
- **Arbeiten Sie mit dem Seilzug nicht in explosionsgefährdeter oder korrosiver (Nässe) Umgebung, in der sich brennbare Flüssigkeiten, Gase, Stäube oder fettige Materialen befinden.**

4. Vor Verwendung

Produkt und Lieferumfang prüfen

- Nehmen Sie den Seilzug aus der Verpackung.
- Prüfen Sie, ob die Lieferung vollständig ist (siehe Kapitel LIEFERUMFANG / TEILELISTE).
- Kontrollieren Sie vor jedem Gebrauch des Seilzuges, ob der Seilzug und die nachfolgend aufgelisteten Teile Schäden oder Abnutzung aufweisen:
  a) Seilzug
  b) Anschlaghaken (A & B)
  c) Ratschenmechanismus (Auslösehaken und Sperrrad)
  d) Umlenkrolle
- Prüfen Sie den Seilzug auf einwandfreie Funktion:
  a) Vor ersten Anwendung
  b) Nach Anwendung, oder nach längerem Nichtgebrauch
  c) Regelmäßig während der Verwendung
- Achten Sie während der Verwendung auf Defekte.
- Bei Schäden, fehlenden Teilen oder übermäßiger Abnutzung benutzen Sie den Seilzug nicht. Wenden Sie sich auf der angegebenen Servicestelle an den Hersteller oder lassen Sie den Seilzug durch einen Fachmann reparieren.

5. Verwendung

⚠ WARNUNG!

Öffnen der Verzurrung: Vor dem Öffnen ist sicherzustellen, dass der Zuggegenstand auch ohne Sicherung noch sicher steht und nicht wegrutschen kann.

Seil herausziehen (Abb. A, B, C)

⚠ VORSICHT!

Greifen Sie beim Auswickeln nie in die Mechanik des Handseilzugs hinein!

Lassen Sie mindestens 3 Umdrehungen auf der Seilrolle. Ziehen Sie das Seil nie vollständig von der Seilrolle.

- Hängen Sie den Haken B [2] entweder an die Last oder an das Tragmittel. Kontrollieren Sie, ob der Sicherheitsbügel [3] vollständig geschlossen ist.
- Betätigen Sie die Auslösefeder [5] , so dass sich der Hebel [1] frei bewegen kann und die Auslösehaken [7] nicht das Sperrrad [6] verriegeln.
- Drücken Sie den Auslösehebel [4] und halten Sie ihn gedrückt. Dadurch wir die Seilrolle ausgewickelt.
- Ziehen Sie nun am Handseilzug (die Seite mit dem Haken A), so dass das Seil herausgezogen wird.

Seilzug spannen (Abb. B, C, D)

- Je nachdem, an welchem Befestigungspunkt (Last oder Tragmittel) Sie die Haken B [2] eingehängt haben, ist der Haken A [8] nun an den jeweils anderen Befestigungspunkt einzuhängen.
- Lassen Sie den Auslösehebel [4] und die Auslösefeder [5] los, damit die Auslösehaken [7] durch die integrierte Feder zurück klappen und die Auslösehaken in das Sperrrad [6] greifen.
- Durch Schwenken des Hebels [1] bewegen nun die Auslösehaken das Sperrrad mit der Seilrolle.
- Das Zurückbewegen der Seilrolle verhindert dabei der Arretierungshaken des Auslösehebels.
- Schwenken Sie den Hebel so oft hin und her, bis das Seil gespannt ist.

Last ziehen (Abb. E)

⚠ VORSICHT!

Bevor Sie die Last über die gewünschte Distanz ziehen, ist am Beginn des Zugvorgangs zu prüfen, ob beide Haken ([2] & [8]) korrekt eingehängt sind und ob die Befestigungspunkte für den Zugvorgang stabil genug sind.

Das Seil nicht über Kanten führen. Seitliche Ausführung an der Rolle darf nicht mehr als 4° betragen.

- Schwenken Sie den Hebel 1 hin und her, so dass die Auslösehaken 7 das Sperrrad 6 mit der Seilrolle drehen.
- Nachdem die Last an der gewünschten Stelle ist, ist diese in geeigneter Weise zu sichern.

Seil lösen (Entlastung des Seils) (Abb. F, G)

⚠ VORSICHT!

Beim straff gespannten Seil ist ein Lösen der Haken nicht möglich. Genauso kann der Arretierungshaken des Auslösehebels 4 nicht gelöst werden. Versuchen Sie niemals, die Haken oder Arretierungshaken mit Gewalt oder Werkzeug zu lösen. Dies kann nicht nur zu schweren Verletzungen, sondern auch zu Sachschäden führen.

Gehen Sie wie folgt vor:

- Betätigen Sie die Auslösefeder 5 , damit sich der Hebel 1 frei bewegen lässt und die Auslösehaken 7 nicht in das Sperrrad 6 greifen.
- Bewegen Sie den Hebel bis zum Anschlag in Richtung von Haken A 8 wie in der Abbildung. Der Hebel betätigt dabei den Auslösehebel 4 , so dass sich die Seilrolle ein kleines Stück drehen kann. Gleichzeitig verhindern dabei die Auslösehaken, dass sich die Seilrolle mehr als einen Zacken weiterdreht.
- Lösen Sie den Hebel wieder ein Stück, der Auslösehebel hält wieder die Seilrolle mit dem Sperrrad fest.
- Wiederholen Sie die drei vorangehenden Schritte, bis sich das Seil gelöst hat. Achten Sie darauf während diesem Vorgang, ob die Last korrekt versichert ist.
- Jetzt können Sie beide Haken von der Last bzw. dem Tragmittel abhängen.

Seil aufrollen /Betrieb beenden (Abb. H, I)

- Betätigen Sie die Auslösefeder 5 , damit die Auslösehaken 7 in das Sperrrad greifen.
- Durch Schwenken des Hebels 1 bewegen die Auslösehaken das Sperrrad mit der Seilrolle.
- Schwenken Sie den Hebel so oft, bis das Seil wieder aufgewickelt ist. Achten Sie dabei darauf, dass das Seil korrekt auf der Seilrolle aufgewickelt wird und sich nicht verheddert.

6. Wartung, Reinigung, Lagerung und Transport

Wartung

Der Seilzug ist weitgehend wartungsfrei.

Verwenden Sie nur Ersatzteile / Zubehör vom Hersteller bzw. von ermächtigen Fachwerkstätten.

Reparaturen dürfen nur von Sachkundigen oder einer autorisierten Servicestelle durchgeführt werden. Sachkundige sind Personen mit entsprechender Fachausbildung und Erfahrung, die Anforderungen an die Konstruktion und Gestaltung des Seilzuges kennen und sich auf die Sicherheitsbestimmungen verstehen.

Reinigung

⚠ VORSICHT!

Tauchen Sie den Seilzug NIEMALS ins Wasser.

Reinigen Sie den Seilzug mit einem feuchten Tuch. Verwenden Sie auf keinen Fall scharfe und/oder kratzende Reinigungs- oder Lösungsmittel. Lassen Sie alle Teile danach vollständig trocknen. Achten Sie darauf, dass kein Wasser in dem Seilzug gelangt.

Lagerung

Reinigen Sie den Seilzug vor der Lagerung.

Bei Nichtgebrauch lagern Sie den Seilzug an einem sicheren, kühlen, trockenen und gut belüfteten Ort, außerhalb der Reichweite von Kindern.

Sollte der Seilzug längere Zeit nicht benutzt werden, fetten Sie Achse und Getriebe mit einem Antikorrosionsfett ein.

Schützen Sie den Seilzug vor Regen, Staub und Schmutz.

Transport

Transportieren Sie den Seilzug vor Stößen und Vibrationen geschützt und in der Originalverpackung.

7. Fehlersuche

Problem	Mögliche Ursachen	Behebung
Das Seil kann nicht korrekt ausgezogen werden.	Stahlseil ist nicht korrekt aufgewickelt	Stahlseil vom Fachmann reparieren lassen
	Stahlseil hat sich in der Rolle verklemmt	Stahlseil vom Fachmann reparieren lassen
	Stahlseil beschädigt bzw. falsch aufgewickelt	Stahlseil vom Fachmann austauschen lassen
Das Seil hat sich beim Ziehen eingeklemmt.		WARNUNG! Sichern Sie die Last jetzt in geeigneter Weise und entlasten Sie die Last ausnahmsweise.Befreien Sie das Seil an der eingeklemmten Stelle. Wenn das Seil wieder ordnungsgemäß funktioniert, befestigen Sie das Seil wieder an der Last.

8. Recycling

Verpackungen, Papier und Druckerzeugnisse entsorgen



Entsorgen Sie die Verpackungen, Papier und Druckerzeugnisse in Übereinstimmung mit dem Materialtyp sowie den örtlichen, in Ihrem Gebiet geltenden Vorschriften.

Produkt entsorgen



Entsorgen Sie das Produkt entsprechend den in Ihrem Land geltenden Vorschriften. Geben Sie nicht mehr gebrauchsfähige Produkte zum Recyceln bei einer Wertstoff-Sammelstelle ab. Entsorgen Sie das Produkt nicht mit dem Hausmüll.

9. Garantie

Garantie der Firma Walter Werkzeuge Salzburg GmbH

Sehr geehrte Kundin, sehr geehrter Kunde,

Sie erhalten auf dieses Gerät 3 Jahre Garantie ab Kaufdatum. Im Falle von Mängeln dieses Produkts stehen Ihnen gegen den Verkäufer des Produkts gesetzliche Rechte zu. Diese gesetzlichen Rechte werden durch unsere im Folgenden dargestellte Garantie nicht eingeschränkt.

Garantiebedingungen

Die Garantiefrist beginnt mit dem Kaufdatum. Bitte bewahren Sie den Originalkassenbon gut auf. Diese Unterlage wird als Nachweis für den Kauf benötigt. Tritt innerhalb von drei Jahren ab dem Kaufdatum dieses Produkts ein Material oder Fabrikationsfehler auf, wird das Produkt von uns – nach unserer Wahl – für Sie kostenlos repariert oder ersetzt. Diese Garantieleistung setzt voraus, dass innerhalb der Drei-Jahres-Frist das defekte Gerät und der Kaufbeleg (Kassenbon) vorgelegt und schriftlich kurz beschrieben wird, worin der Mangel besteht und wann er aufgetreten ist.

Wenn der Defekt von unserer Garantie gedeckt ist, erhalten Sie das reparierte oder ein neues Produkt zurück. Mit Reparatur oder Austausch des Produkts beginnt kein neuer Garantiezeitraum.

Garantiezeit und gesetzliche Mängelansprüche

Die Garantiezeit wird durch die Gewährleistung nicht verlängert. Dies gilt auch für ersetzte und reparierte Teile. Eventuell schon beim Kauf vorhandene Schäden und Mängel müssen sofort nach dem Auspacken gemeldet werden. Nach Ablauf der Garantiezeit anfallende Reparaturen sind kostenpflichtig.

Garantieumfang

Das Gerät wurde nach strengen Qualitätsrichtlinien sorgfältig produziert und vor Anlieferung gewissenhaft geprüft. Die Garantieleistung gilt für Material- oder Fabrikationsfehler. Diese Garantie erstreckt sich nicht auf Produktteile, die normaler Abnutzung ausgesetzt sind und daher als Verschleißteile angesehen werden können oder für Beschädigungen an zerbrechlichen Teilen, z. B. Schalter, Akkus oder die aus Glas gefertigt sind.

Diese Garantie verfällt, wenn das Produkt beschädigt, nicht sachgemäß benutzt oder gewartet wurde. Für eine sachgemäße Benutzung des Produkts sind alle in der Bedienungsanleitung aufgeführten Anweisungen genau einzuhalten. Verwendungszwecke und Handlungen, von denen in der Bedienungsanleitung abgeraten oder vor denen gewarnt wird, sind unbedingt zu vermeiden. Das Produkt ist lediglich für den privaten und nicht für den gewerblichen Gebrauch bestimmt. Bei missbräuchlicher und unsachgemäßer Behandlung, Gewaltanwendung und bei Eingriffen, die nicht von unserer autorisierten Serviceniederlassung vorgenommen wurden, erlischt die Garantie.

Abwicklung im Garantiefall

Um eine schnelle Bearbeitung Ihres Anliegens zu gewährleisten, folgen Sie bitte den folgenden Hinweisen:

- Bitte halten Sie für alle Anfragen den Kassenbon und die Artikelnummer (z. B. IAN 12345) als Nachweis für den Kauf bereit.
- Die Artikelnummer entnehmen Sie bitte dem Typenschild, einer

Gravur, auf dem Titelblatt Ihrer Bedienungsanleitung (unten links) oder als Aufkleber auf der Rück oder Unterseite.

- Sollten Funktionsfehler oder sonstige Mängel auftreten, kontaktieren Sie zunächst die nachfolgend benannte Serviceabteilung **telefonisch** oder per **E-Mail**.
- Ein als defekt erfasstes Produkt können Sie dann unter Beifügung des Kaufbelegs (Kassenbon) und der Angabe, worin der Mangel besteht und wann er aufgetreten ist, für Sie portofrei an die Ihnen mitgeteilte Serviceanschrift übersenden.

Auf www.lidl-service.com können Sie diese und viele weitere Handbücher, Produktvideos und Software herunterladen.

10. Service

(DE)
WALTER Werkzeuge Salzburg GmbH
E-Mail: service@walteronline.com
Tel.: 00800 925 837 88
IAN 515851_2510

(AT)
WALTER Werkzeuge Salzburg GmbH
E-Mail: service@walteronline.com
Tel.: 00800 925 837 88
IAN 515851_2510

Lieferant
Bitte beachten Sie, dass die folgende Anschrift keine Serviceanschrift ist. Kontaktieren Sie zunächst die oben benannte Servicestelle.

Walter Werkzeuge Salzburg GmbH
Gewerbeparkstr. 9, 5081 Anif,
Österreich

Tables des matières

1. Introduction **25**
Symboles utilisés **25**
Livraison / description des pièces **25**

2. Caractéristiques techniques **25**

3. Sécurité **25**
Utilisation conforme **25**
Autres risques **26**
Consignes de sécurité **26**

4. Avant l'utilisation **28**
Vérifiez le produit et la livraison **28**

5. Utilisation **29**
Retirer le câble (fig. A, B, C) **29**
Charger le palan à câble (fig. B, C, D) **29**
Tirer la charge (fig. E) **29**
Détendre le câble (soulagement du câble) (Fig. F, G) **30**
Enroulement du câble / Fin de l'opération (Fig. H, I) **30**

6. Maintenance, nettoyage, stockage et transport **31**
Entretien **31**
Nettoyage **31**
Stockage **31**
Transport **31**

7. Recherche d'erreurs **32**

8. Recyclage **32**
Éliminer l'emballage, le papier et les imprimés **32**
Élimination du produit **32**

9. Garantie **33**

10. Maintenance **35**

1. Introduction

Félicitations !

Avec votre achat, vous avez choisi un produit de haute qualité. Familiarisez-vous avec le produit avant de l'utiliser pour la première fois. Veuillez lire attentivement les instructions d'utilisation suivantes. Utilisez le produit uniquement comme décrit et conservez ces instructions en un endroit sûr. Remettez également tous les documents en cas de transmission du produit à des tiers.

Symboles utilisés

Les symboles et mots de signalisation suivants sont utilisés dans la présente notice, sur le produit ou sur l'emballage.

⚠ AVERTISSEMENT !

Indique une situation dangereuse qui, si on ne l'évite pas, peut provoquer la mort ou des blessures graves.

⚠ ATTENTION !

Indique une situation dangereuse qui, si on ne l'évite pas, peut provoquer des blessures légères à moyennes.



Lire la notice d'utilisation.

Livraison / description des pièces

1 Levier
2 Crochet B
3 Étrier de sécurité
4 Levier de débrayage
5 Ressort de débrayage
6 Poulie avec roue à cliquet
7 Cliquet de débrayage
8 Crochet B
9 Câble

2. Caractéristiques techniques

Modèle	WWS-HSZ1-LI01
Force de traction maximale admissible	1000 daN ‘ (1000 kg)
Ø câble	4,5 mm
Longueur de travail	1360 mm
Année de construction	04/2026

3. Sécurité

Utilisation conforme

Le palan à câble a été conçu pour l'utilisateur privé dans le domaine du loisir et du bricolage et est destiné à être utilisé dans les cas suivants :

- pour la traction horizontale de charges et la tension de câbles
- Utilisation pour le loisir et pour le bricolage par des personnes privées.

Le palan à câble ne doit être utilisé que conformément aux instructions et consignes de sécurité indiquées dans ces instructions de service. Toute autre utilisation sera considérée comme non conforme et est interdite. Ni le fabricant, ni le revendeur n'assume la responsabilité pour les dommages, pertes ou blessures dus à la mauvaise utilisation du palan à câble. Les exemples d'une mauvaise utilisation sont en particulier :

- Une utilisation dépassant la finalité indiquée.
- Le non-respect des consignes de sécurité, de montage, de service, de nettoyage et de maintenance contenues dans ce manuel d'utilisation.
- Le non-respect des prescriptions de santé, de sécurité et de prévention des accidents concernant l'utilisation du palan à câble.
- L'utilisation d'accessoires et pièces de rechange non prévus pour ce produit.
- Des modifications sur le palan à câble.
- Une utilisation trop importante.

Le palan à câble n'est pas conçu ou adapté pour les utilisations suivantes :

- Le levage de charges
- La sécurisation de personnes
- La sécurisation de chargements

Une telle utilisation représente une utilisation non conforme.

La personne utilisant ou entretenant le palan à câble doit être familiarisée avec ces instructions et en connaître les dangers possibles. Le palan à câble ne peut être utilisé que par une personne compétente – en cas de doute, faites-vous conseiller par un expert.

Le non-respect des consignes de sécurité, de montage et de service lors de l'utilisation du palan à câble est considéré comme une mauvaise utilisation. Respectez toutes les règles de santé et de sécurité à appliquer. Respectez toutes les lois régionales et nationales à appliquer. Le palan à câble ne doit pas être transformé. Toute modification augmente le risque de blessure ou de dommages matériels.

Autres risques

Malgré une utilisation conforme, les risques résiduels évidents ne peuvent être totalement exclus. Les dangers suivants, inhérents au type de produit, peuvent survenir :

- Danger dû à la déchirure du câble d'acier ou du cliquet de débrayage pendant l'utilisation
- Danger dû au contact avec le câble d'acier pendant l'utilisation

Consignes de sécurité

- **Avant l'utilisation, vérifiez que le palan à câble est complet, que l'état de toutes les liaisons à vis et des cliquets est en bon état, qu'ils fonctionnent bien et qu'ils sont solidement fixés.**
- **N'utilisez jamais un palan à câble endommagé. Si le palan à câble ou le câble se rompt ou est endommagé, le palan à câble ou le câble doit être impérativement remplacé.**
- **Le palan à câble n'est pas un jouet, tenez-le éloigné des enfants.**

- **Le palan à câble ne doit pas être utilisé pour lever / enrouler des charges ou des personnes, mais uniquement pour la traction de charges. Le palan à câble n'est également pas adapté à la traction de véhicules, d'objets, etc., dans lesquels des personnes se trouvent ou se tiennent.**
- **Ne jamais dépasser la force de traction maximale. Soyez toujours conscient du poids de la charge à tirer.**
- **N'utilisez jamais de rallonges de levier. Cela endommagerait le palan à câble.**
- **N'actionnez le levier qu'avec une force humaine, mais jamais au moyen d'objets ou de machines.**
- **Ne fixez jamais le câble comme boucle autour de la charge, mais utilisez le crochet pour l'arrimage.**
- **N'enroulez jamais complètement le câble de la poulie. Laissez toujours au moins 3 enroulements sur la poulie.**
- **Les deux points de fixation (pour la charge à tirer et le point qui doit recevoir la force de traction) doivent être sélectionnés de telle façon que ces derniers puissent résister aux forces qui se produisent, cela peut sinon engendrer des dommages importants.**
- **Assurez-vous que l'objet à tirer ne puisse pas rester coincé par l'emmêlement du câble en acier ou de la chaîne de traction et ne puisse pas non plus tomber.**
- **Évitez une traction diagonale exactement comme un renvoi du câble. Protégez le câble des bords tranchants. Ne faites jamais de nœuds avec le câble.**
- **N'effectuez aucune modification sur le câble (p.ex. prolongation, raccourcissement).**
- **N'enlevez jamais les étriers de sécurité des crochets.**
- **Lors de l'utilisation du palan à câble, faites attention à ce que personne ne se trouve dans la zone de danger. Faites également attention à ce que l'utilisateur du palan à câble ne soit pas lui-même en danger à cause de l'appareil ou de la charge ou des moyens de support (le point qui doit recevoir la force de traction). L'opérateur doit surveiller tous les mouvements du palan à câble, de ses accessoires et de l'objet à tirer pendant l'utilisation. Si l'opérateur ne peut pas voir tous les mouvements de l'objet tracté ou du palan à câble depuis le poste de commande, des mesures appropriées doivent être prises pour garantir qu'à aucun moment, l'utilisation du palan à câble, de ses accessoires ou de l'objet tracté ne puisse mettre en danger des personnes.**
- **L'opérateur doit surveiller à tout moment le palan à câble, ses accessoires et**

les mouvements de charge lorsqu'il est en position de traction / de tension. La sécurité de débrayage peut devenir chaude. Ne jamais utiliser le palan à câble comme câble de mise à la terre lors des travaux de soudure.

- **Ne jamais effectuer de travaux de soudure ou de réparation sur le boîtier, le câble ou les crochets.**
- **Lors de l'utilisation du palan à câble, respectez les prescriptions de sécurité et règlements de prévention des accidents de votre pays.**
- **Portez toujours un équipement de protection adapté (lunettes de protection, protection de la tête et gants de protection).**
- **Ne jamais laisser tomber le palan à câble depuis une grande hauteur, celui-ci pourrait être endommagé et inutilisable.**
- **Ne travaillez pas dans des environnements explosifs ou corrosifs (humides) avec le palan à câble, en présence de liquides, de gaz ou de poussières inflammables.**

4. Avant l'utilisation

Vérifiez le produit et la livraison

- Retirer avec précautions le palan à câble de son emballage.
- Vérifiez que la livraison est complète (voir VOLUME DE LIVRAISON / LISTE DES PIÈCES).
- Avant chaque utilisation du palan à câble, vérifiez que le palan à câble et les pièces énumérées ci-dessous ne présentent pas de dommages ou d'usure :
  a) Câble de traction
  b) Crochet d'arrimage (A & B)
  c) Mécanisme à cliquet (cliquet de débrayage et roue à cliquet)
  d) Poulie de renvoi
- Vérifiez le fonctionnement correct du palan à câble :
  a) Avant la première utilisation
  b) Après l'utilisation, ou après une non-utilisation prolongée
  c) Régulièrement pendant l'utilisation
- Vérifiez pendant l'utilisation que le produit ne présente pas de défauts.
- En cas de dommages, de pièces manquantes ou d'usure excessive, n'utilisez pas le palan à câble. Contactez le fabricant au centre de SAV spécifié ou faites réparer le palan à câble par un spécialiste.

5. Utilisation

⚠ AVERTISSEMENT !

Ouvrir l'arrimage : Avant l'ouverture, il faut s'assurer que l'objet tracté est toujours à l'arrêt en toute sécurité et qu'il ne peut pas glisser, même sans dispositif de sécurité.

Retirer le câble (fig. A, B, C)

⚠ ATTENTION !

Ne jamais intervenir dans la mécanique du palan à câble manuel lors du déroulement !

Laissez au moins 3 enroulements sur la poulie. Ne tirez jamais complètement le câble de la poulie.

- Accrochez le crochet B 2 soit à la charge ou au moyen de support. Contrôlez si l'étrier de sécurité 3 est complètement fermé.
- Actionnez le ressort de débrayage 5 afin que le levier 1 puisse se déplacer librement et que les cliquets de débrayage 7 ne verrouillent pas la roue à cliquet 6 .
- Appuyez sur le levier de débrayage 4 et maintenez-le appuyé. La poulie se déroule de cette façon.
- Tirez maintenant sur le palan à câble (le côté avec le crochet A) de façon à ce que le câble soit sorti.

Charger le palan à câble (fig. B, C, D)

- Selon le point de fixation (charge ou moyen de support) auquel vous avez accroché le crochet B 2 le crochet A 8 doit maintenant être accroché à l'autre point de fixation.
- Relâchez le levier de déclenchement 4 et le ressort de déclenchement 5 de sorte que les crochets de déclenchement 7 se replient à travers le ressort intégré et s'enclenchent dans la roue de blocage. 6 .
- En faisant pivoter le levier 1 les cliquets de débrayage déplacent maintenant la roue à cliquet avec la poulie.
- Le cliquet de verrouillage du levier de débrayage empêche la poulie de reculer.
- Faites pivoter le levier vers l'avant et vers l'arrière jusqu'à ce que le câble soit tendu.

Tirer la charge (fig. E)

⚠ ATTENTION !

Avant de tirer la charge sur la distance désirée, vérifiez au début du processus de traction si les deux crochets sont bien en place (2 & 8) sont correctement accrochés et si les points de fixation pour le processus de traction sont suffisamment stables.

Ne faites pas passer le câble sur des arêtes. La mise en place latérale sur la poulie ne doit pas dépasser 4°.

- Faites pivoter le levier 1 vers l'avant et vers l'arrière de façon à ce que les cliquets de débrayage 7 fassent tourner la roue de blocage 6 avec la poulie.
- Une fois que la charge a atteint l'emplacement souhaité, elle doit être sécurisée de manière appropriée.

Détendre le câble (soulagement du câble) (Fig. F, G)

⚠ ATTENTION !

Les crochets ne peuvent pas être desserrés lorsque le câble est bien tendu. De même, le cliquet de verrouillage du levier de débrayage 4 ne peut pas être déverrouillé. N'essayez jamais de libérer les crochets ou les cliquets de verrouillage par la force ou avec des outils. Cela peut entraîner non seulement des blessures graves, mais aussi des dommages matériels.

Procédez de la manière suivante :

- Actionnez le ressort de débrayage 5 , afin que le levier 1 puisse se déplacer librement et que les cliquets de débrayage 7 ne soient pas déverrouillés dans la roue à cliquet 6 .
- Déplacer le levier aussi loin que possible dans la direction du crochet A 8 comme sur l'illustration. Le levier actionne ainsi le levier de débrayage 4 de telle sorte que la poulie puisse tourner un peu. En même temps, les cliquets de déverrouillage empêchent la poulie de tourner de plus d'un point.
- Desserrer à nouveau un peu le levier, le levier de débrayage retient la poulie avec la roue à cliquet.
- Répétez les trois étapes précédentes jusqu'à ce que le câble se détende. Au cours de ce processus, assurez-vous que la charge est correctement sécurisée.
- Vous pouvez maintenant accrocher les deux crochets à la charge ou aux moyens de support.

Enroulement du câble / Fin de l'opération (Fig. H, I)

- Actionnez le ressort de déverrouillage 5 de manière à ce que les cliquets de déverrouillage 7 s'engagent dans la roue à cliquet.
- En faisant pivoter le levier 1 les cliquets de débrayage déplacent la roue à cliquet avec la poulie.
- Faites pivoter le levier jusqu'à ce que le câble soit enroulé. Assurez-vous que le câble est correctement enroulé sur la poulie et qu'il ne s'emmêle pas.

6. Maintenance, nettoyage, stockage et transport

Entretien

Le palan à câble est en grande partie exempt de maintenance.

Utilisez uniquement des pièces de rechange/accessoires du fabricant ou d'ateliers spécialisés agréés.

Ne confiez les réparations qu'à des spécialistes ou à des centres de service agréés. Les spécialistes sont des personnes ayant une formation spécialisée et une expérience ad hoc, qui connaissent les exigences relatives à la construction et la conception du palan à câble et qui maîtrisent les prescriptions de sécurité.

Nettoyage

⚠ ATTENTION !

Ne plongez JAMAIS le palan à câble dans l'eau.

Nettoyez le palan à câble avec un chiffon humide. N'utilisez en aucun cas des produits de nettoyage ou des solvants puissants et/ou abrasifs. Laissez sécher ensuite toutes les pièces complètement. Veillez à ce que l'eau ne parvienne pas dans le palan à câble.

Stockage

Nettoyez le palan à câble avant de l'entreposer.

En cas de non-utilisation, rangez le palan à câble dans un endroit sûr, sec, frais et bien aéré, hors de portée des enfants.

Si le câble ne doit pas être utilisé pendant une longue période, graisser l'axe et l'entrainement avec une graisse anticorrosion.

Protégez le palan à câble de la pluie et de l'humidité.

Transport

Transportez le palan à câble protégé des chocs et des vibrations et dans l'emballage d'origine.

7. Recherche d'erreurs

Problème	Cause possible	Dépannage
Le câble ne peut pas être tiré correctement.	Le câble d'acier n'est pas enroulé correctement	Faites réparer le câble d'acier par un spécialiste
	Le câble d'acier s'est coincé dans la poulie	Faites réparer le câble d'acier par un spécialiste
	Corde d'acier endommagée ou mal enroulée	Faites remplacer la corde d'acier par un spécialiste
Le câble s'est coincé en tirant.		AVERTISSEMENT ! Sécurisez maintenant la charge de manière appropriée et déchargez-la exceptionnellement. Libérez le câble à l'endroit où il est coincé. Lorsque le câble fonctionne à nouveau correctement, refixez-le à la charge.

8. Recyclage

Éliminer l'emballage, le papier et les imprimés



Éliminez les emballages, le papier et les imprimés en respectant le type de matériau et les réglementations locales en vigueur dans votre région.

Élimination du produit



Éliminez le produit conformément aux prescriptions en vigueur dans votre pays. Les produits usagés doivent être déposés dans un lieu de collecte pour y être recyclés. N'éliminez pas le produit dans les ordures ménagères.

9. Garantie

Garantie de la société Walter Werkzeuge Salzburg GmbH

Chère cliente, cher client,

Cet appareil est couvert par une garantie de 3 ans à compter de la date d'achat. En cas de défauts du produit, des droits légaux vous sont conférés vis-à-vis du vendeur. Ces droits légaux ne sont pas limités en raison de notre garantie présentée ci-après.

Conditions de garantie

La garantie débute à la date d'achat. Veuillez conserver le ticket de caisse original en lieu sûr. Ce document est nécessaire comme justificatif de l'achat. Si pendant un délai de trois ans à compter de la date d'achat de ce produit, un défaut de matériau ou de fabrication survient, nous réparerons ou remplacerons, à notre choix, gratuitement le produit. Cette garantie implique que l'appareil défectueux et le justificatif de l'achat (ticket de caisse) soient présentés dans le délai de trois ans, accompagnés de la description succincte du défaut et de la date de sa survenance.

Si le défaut est couvert par notre garantie, vous recevez en retour le produit réparé ou un nouveau produit. Une nouvelle période de garantie de débute pas avec la réparation ou le remplacement du produit.

Période de garantie et droits légaux de réclamations

La période de garantie ne sera pas prolongée à la suite d'un recours en garantie. Ceci est également valable pour les pièces remplacées et réparées. Tout endommagement et vice éventuellement décelé au moment de l'achat devra être signalé immédiatement après le déballage.

Toute réparation effectuée après la période de garantie fera l'objet d'une facturation.

Étendue de la garantie

L'appareil a été fabriqué soigneusement selon des directives de qualité strictes et scrupuleusement contrôlé avant la livraison. La garantie s'applique aux vices de matériau ou de fabrication. Cette garantie ne couvre pas les éléments du produit soumis à une usure normale et par conséquent aux pièces pouvant être considérées comme des pièces d'usure, ni aux dommages sur des pièces fragiles, par ex. commutateur, accumulateurs ou fabriquées en verre.

La présente garantie devient caduque si le produit a été endommagé, utilisé ou entretenu de manière non conforme. Pour une utilisation conforme du produit, respecter précisément toutes les instructions indiquées dans la notice d'utilisation. Les emplois et opérations déconseillés ou contre-indiquées dans la notice d'utilisation, doivent être absolument évités.

L'appareil est uniquement destiné pour un usage privé et n'est pas adapté à un usage professionnel. En cas de manipulation abusive et inappropriée, d'utilisation de la force ou d'interventions qui n'ont pas été effectuées par notre centre de réparation agréé, la garantie devient caduque.

Article L217-16 du Code de la consommation

Lorsque l'acheteur demande au vendeur, pendant le cours de la garantie commerciale qui lui a été consentie lors de l'acquisition ou de la réparation d'un bien meuble, une remise en état couverte par la garantie, toute période d'immobilisation d'au moins sept jours

vient s‘ajouter a la durée de la garantie qui restait a courir. Cette période court a compter de la demande d‘intervention de l‘acheteur ou de la mise a disposition pour réparation du bien en cause, si cette mise a disposition est postérieure a la demande d‘intervention.

Indépendamment de la garantie commerciale souscrite, le vendeur reste tenu des défauts de conformité du bien et des vices rédhibitoires dans les conditions prévues aux articles L217-4 a L217-13 du Code de la consommation et aux articles 1641 a 1648 et 2232 du Code Civil.

Article L217-4 du Code de la consommation

Le vendeur livre un bien conforme au contrat et répond des défauts de conformité existant lors de la délivrance.

Il répond également des défauts de conformité résultant de l‘emballage, des instructions de montage ou de l‘installation lorsque celle-ci a été mise a sa charge par le contrat ou a été réalisée sous sa responsabilité.

Article L217-5 du Code de la consommation

Le bien est conforme au contrat :

1° S´il est propre a l‘usage habituellement attendu d‘un bien semblable et, le cas échéant :

- s‘il correspond a la description donnée par le vendeur et posséder les qualités que celui-ci a présentées a l‘acheteur sous forme d‘échantillon ou de modele ;

- s‘il présente les qualités qu‘un acheteur peut légitimement attendre eu égard aux déclarations publiques faites par le vendeur, par le producteur ou par son représentant, notamment dans la publicité ou l‘étiquetage ;

2° Ou s‘il présente les caractéristiques définies d‘un commun accord par les parties ou etre propre a tout usage spécial recherché par l‘acheteur, porté a la connaissance du vendeur et que ce dernier a accepté.

Article L217-12 du Code de la consommation

L‘action resultant du defaut de conformite se prescrit par deux ans a compter de la delivrance du bien.

Article 1641 du Code civil

Le vendeur est tenu de la garantie a raison des défauts cachés de la chose vendue qui la rendent impropre a l‘usage auquel on la destine, ou qui diminuent tellement cet usage que l‘acheteur ne l‘aurait pas acquise, ou n‘en aurait donné qu‘un moindre prix, s‘il les avait connus.

Article 1648 1er alinea du Code civil

L‘action résultant des vices rédhibitoires doit etre intentée par l‘acquéreur dans un délai de deux ans a compter de la découverte du vice.

Les pieces détachées indispensables a l’utilisation du produit sont disponibles pendant la durée de la garantie du produit. Prise en charge sous garantie

Pour garantir un traitement rapide de votre demande, veuillez vous conformez SVP aux instructions ci-après :

- Veuillez toujours avoir à disposition votre ticket de caisse ainsi que la référence de l’article (par ex. IAN 12345) attestant de votre achat et à présenter sur demande.
- La référence de l’article se trouve sur la plaquette signalétique, estampée sur la première page de votre notice d’utilisation (en bas à gauche) ou sur un autocollant au verso ou sur la partie inférieure.

- En cas de dysfonctionnement ou de survenance d'un autre défaut, veuillez d'abord contacter par téléphone ou par email le département après-vente indiqué ci-après.
- Vous pouvez renvoyer un produit défectueux en joignant le justificatif de l'achat (ticket de caisse) et en indiquant la panne et quand celle-ci est survenue, sans frais de port pour vous à l'adresse du SAV qui vous a été communiquée.

Vous pouvez télécharger sur le site www.lidl-service.com la présent notice d'utilisation ainsi que de nombreuses autres, des vidéos des produits et des logiciels.

10. Maintenance

FR

WALTER Service Centre Benelux
E-Mail : service-be@walteronline.com
Tél.: 00 800 925 837 88
IAN 515851_2510

Fournisseur

Veuillez noter SVP que l'adresse ci-après n'est pas l'adresse du SAV. Veuillez d'abord contacter le SAV mentionné ci-dessus.
Walter Werkzeuge Salzburg GmbH
Gewerbeparkstr. 9, 5081 Anif, Autriche

Inhoudsopgave

1. Inleiding **37**
Gebruikte symbolen **37**
Inhoud van het pakket / lijst onderdelen **37**

2. Technische specificaties **37**

3. Veiligheid **37**
Normaal gebruik **37**
Restrisico's **38**
Veiligheidsvoorschriften **38**

4. Vóór gebruik **40**
Product en pakket controleren **40**

5. Toepassing **40**
Kabel uittrekken (afb. A, B, C) **40**
Staaldraadtakel spannen (afb. B, C, D) **41**
Last trekken (afb. E) **41**
Kabel losmaken (de kabel ontlasten) (afb. F, G) **41**
Kabel oprollen / toepassing beëindigen (afb. H, I) **42**

6. Onderhoud, reiniging, opslag en transport **42**
Onderhoud **42**
Reiniging **42**
Opslag **42**
Transport **42**

7. Storingopzoeking **43**

8. Recyclage **43**
Gooi verpakkingen, papier en drukwerk weg **43**
Product afvoeren **43**

9. Garantie **44**

10. Service **45**

1. Inleiding

Gefeliciteerd!

Met deze aankoop hebt u voor een hoogwaardig product gekozen. Zorg ervoor dat u met het product vertrouwd bent voor u het voor het eerst gebruikt. Lees hiervoor aandachtig de volgende handleiding. Gebruik het product alleen zoals beschreven wordt en bewaar deze gebruiksaanwijzing goed. Geef alle documenten ook mee als u het product doorgeeft aan derden.

Gebruikte symbolen

Volgende symbolen en signaalwoorden worden in deze gebruiksaanwijzing, op het product of op de verpakking gebruikt.

⚠ WAARSCHUWING!

Wijst op een gevaar dat wanneer het niet vermeden wordt, de dood of een zwaar letsel tot gevolg kan hebben.

⚠ VOORZICHTIG!

Wijst op een gevaar dat wanneer het niet vermeden wordt, een klein of matig letsel tot gevolg kan hebben.



Lees de handleiding.

Inhoud van het pakket / lijst onderdelen

1 Hendel
2 Haak B
3 Veiligheidsbeugel
4 Ontgrendelingshendel
5 Ontgrendelingsveer
6 Kabelrol met blokkeerwiel
7 Ontgrendelingshaak
8 Haak A
9 Kabel

2. Technische specificaties

Model:	WWS-HSZ1-LI01
Max. toegestane trekkracht	1000 daN (1000 kg)
Kabel Ø	4,5 mm
Bruikbare lengte	1360 mm
Bouwjaar	04/2026

3. Veiligheid

Normaal gebruik

De staaldraadtakel is gemaakt voor privégebruik en voor de volgende gebruiksdoelen in de hobby- en doe-het-zelfafdeling:

- Voor het horizontaal trekken van lasten spannen van kabels.
- Bedoeld voor privégebruikers in de hobby- en doe-het-zelfsector.

De staaldraadtakel mag alleen gebruikt worden in overeenstemming met de richtlijnen en veiligheidsvoorschriften in deze gebruiksaanwijzing. Elk gebruik dat dit overstijgt, is verboden. De producent noch de handelaar is aansprakelijk voor schade, verlies of letsels die het resultaat zijn van verkeerd gebruik van de staaldraadtakel. Voorbeelden van verkeerd gebruik zijn met name:

- een gebruik dat de aangegeven gebruiksdoelen overstijgt.
- inbreuken op de veiligheids-, montage-, bedienings-, reinigings- en onderhoudsrichtlijnen in deze gebruiksaanwijzing;
- inbreuken op de geldende gezondheids-, veiligheids- en ongevalpreventievoorschriften die

het gebruik van de staaldraadtakel betreffen;
- het gebruik van toebehoren of reserveonderdelen die niet geschikt zijn voor het product;
- Wijzigingen aan de staaldraadtakel.
- Overmatig gebruik.

De staaldraadtakel is niet gemaakt of geschikt voor de volgende toepassingen:
- Het optillen van lasten
- Persoonsbeveiliging
- Beveiliging last

Deze toepassingen vallen onder niet normaal gebruik.

Iedereen die de staaldraadtakel gebruikt of onderhoudt, moet deze richtlijnen kennen en zich bewust zijn van de mogelijke gevaren. Deze staaldraadtakel mag enkel door een competente persoon worden gebruikt. Vraag bij twijfel advies aan een expert.

Inbreuken op de veiligheids-, montage- en bedieningsrichtlijnen tijdens het gebruik van die staaldraadtakel gelden als verkeerd gebruik. Alle geldende gezondheids- en veiligheidsregels moeten worden nageleefd. Alle andere regionale en nationale wetten moeten worden nageleefd. De staaldraadtakel mag niet aangepast worden. Elke aanpassing verhoogt het risico op een letsel of op materiële schade.

Restrisico's

Ondanks reglementair gebruik kunnen niet voor de hand liggende restrisico's niet volledig uitgesloten worden. Afhankelijk van het soort product kunnen volgende risico's ontstaan:
- gevaar door het scheuren van de staalkabel of de wartelhaak tijdens de bediening.
- gevaar door aanraking van de staalkabel tijdens de bediening

Veiligheidsvoorschriften

- **Controleer de staaldraadtakel voor gebruik of die compleet is en op werking en de stevigheid van alle schroefverbindingen en de toestand van de karabijnhaak.**
- **Gebruik een beschadigde staaldraadtakel nooit. Als er breukjes of beschadigingen aan de haak of de kabel zijn, moet de staaldraadtakel of de kabel absoluut vervangen worden.**
- **De staaldraadtakel is geen speelgoed. Hou de staaldraadtakel uit de buurt van kinderen.**
- **De staaldraadtakel mag niet gebruikt worden om lasten of personen op te tillen, maar alleen om lasten te trekken. De staaldraadtakel is ook niet geschikt om voertuigen, objecten enz. te trekken waarin nog mensen zitten.**
- **Overschrijd de maximale trekkracht nooit. Zorg dat u altijd goed weet hoe zwaar de te trekken last mag zijn.**
- **Gebruik nooit verlengingen voor de zwengel. Daardoor kan de staaldraadtakel beschadigd worden.**
- **Bedien de hendel uitsluitend met menselijke kracht, nooit met andere objecten of machines.**
- **Bevestig de kabel nooit als lus rond de last, maar gebruik de haak om hem vast te maken.**
- **Wikkel de kabel nooit volledig van de kabelrol. Laat altijd**

minstens 3 omwikkelingen op de rol.

- **Beide bevestigingspunten (voor de te trekken last en het punt dat de treklast zal opnemen) moeten zodanig gekozen worden, dat ze bestand zijn tegen de krachten die optreden. Anders kunnen er zware beschadigingen ontstaan.**
- **Zorg ervoor dat het trekobject niet kan blijven hangen doordat het in de staalkabel of de trekketting verward raakt.**
- **Vermijd schuin trekken en zorg ervoor dat de kabel niet verdraait. Bescherm de kabel tegen scherpe randen. Maak nooit knopen in de kabel.**
- **Maak geen aanpassingen aan de kabel (bijv. verlengen, inkorten).**
- **Verwijder de veiligheidsbeugel nooit van de haak.**
- **Let er bij het bedienen van de staaldraadtakel op dat er zich niemand in de gevarenzone bevindt. Let er bovendien op dat degene die de staaldraadtakel bedient niet in gevaar komt door het toestel zelf of door de last of het draagmiddel (het punt dat de treklast op zich zal nemen). De bediener moet alle bewegingen van de staaldraadtakel, het toebehoren en het trekobject tijdens de bediening in het oog houden. Als de bediener vanaf de bedieningsplaats niet alle bewegingen van het te trekken object of de staaldraadtakel kan zien, moeten geschikte maatregelen worden genomen zodat er op geen enkel moment gevaar door de bediening van de staaldraadtakel, het toebehoren of het te trekken object kan ontstaan voor mensen.**
- **De bediener moet de staaldraadtakel, het toebehoren en de bewegingen van de last op elk moment in getrokken / gespannen toestand in het oog houden. De veiligheidspal kan heet worden. Gebruik de staaldraadtakel nooit als aardingsleiding bij laswerkzaamheden.**
- **Voer nooit las- of herstelwerkzaamheden uit aan de behuizing, kabel of haak.**
- **Hou bij het gebruik van de staaldraadtakel rekening met de veiligheidsmaatregelen en voorschriften ter preventie van ongevallen die in uw land gelden.**
- **Draag altijd een geschikte beschermende uitrusting (veiligheidsbril, hoofdbescherming en veiligheidsbril).**
- **Laat de staaldraadtakel nooit van grote hoogte vallen, dan geraakt hij beschadigd en wordt hij onbruikbaar.**
- **Werk niet met de staaldraadtakel in een omgeving die gevaarlijk is vanwege explosies of of in een corrosieve (natte) omgeving waarin zich brandbare vloeistoffen, gassen of materiaal bevinden.**

4. Vóór gebruik

Product en pakket controleren

- Haal de staaldraadtakel uit de verpakking.
- Controleer of het pakket volledig is (zie hoofdstuk "INHOUD VAN HET PAKKET / AANDUIDINGEN VAN ONDERDELEN").
- Controleer voor elk gebruik of de staaldraadtakel en de hieronder opgesomde delen beschadigd zijn of aan slijtage onderhevig zijn.
  a) Staaldraadtakel
  b) Aanslaghaak (A & B)
  c) Ratelmechanisme (ontgrendelingshaken en blokkeerwiel)
  d) Omkeerrol
- Test de staaldraadtakel op een goede werking:
  a) Voor de eerste toepassing
  b) Na gebruik of na langere tijd niet gebruikt te zijn
  c) Regelmatig tijdens het gebruik
- Let tijdens het gebruik op defecten.
- Bij schade, ontbrekende delen of bij overmatige slijtage gebruikt u de staaldraadtakel niet. Wend u tot fabrikant via de opgegeven servicelocatie of laat de staaldraadtakel door een vakman herstellen.

5. Toepassing

⚠ WAARSCHUWING!

De spanmaterialen openen: Voor u ze opent, moet u controleren of het te trekken object ook zonder zekering nog stevig staat en niet kan wegglijden.

Kabel uittrekken (afb. A, B, C)

⚠ VOORZICHTIG!

Grijp tijdens het afwikkelen nooit in het mechanisme van de staaldraadtakel!

Laat minstens 3 omwikkelingen op de rol. Trek de kabel er nooit helemaal van de kabelrol.

- Hang de haak B [2] aan de last of aan het draagmiddel. Controleer of de veiligheidsbeugel [3] volledig gesloten is.
- Bedien de ontgrendelingsveer [5] dat de hendel [1] vrij kan bewegen en de ontgrendelingshaken [7] het blokkeerwiel [6] niet vergrendelen.
- Druk op de ontgrendelingshaken [4] en hou ze ingedrukt. Daardoor wordt de kabelrol afgewikkeld.
- Trek nu aan de staaldraadtakel (de kant met haak A), zodat de kabel eruit getrokken wordt.

Staaldraadtakel spannen (afb. B, C, D)

- Afhankelijk van het bevestigingspunt (last of draagmiddel) waaraan u haak B 2 hebt gehangen, moet haak A 8 nu aan het andere bevestigingspunt gehangen worden.
- Laat de ontgrendelingshaken 4 en de ontgrendelingsveer 5 los, zodat de ontgrendelingshaken 7 door de geïntegreerde veer terugklapt en de ontgrendelingshaken in het blokkeerwiel 6 grijpen.
- Door de hendel 1 te draaien bewegen de ontgrendelingshaken het blokkeerwiel nu met de kabelrol.
- De blokkeerhaak van de ontgrendelingshendel verhindert daarbij dat de kabelrol terugdraait.
- Draai de hendel heen en weer tot de kabel opgespannen is.

Last trekken (afb. E)

⚠ VOORZICHTIG!

Voor u de last over de gewenste afstand trekt, moet u bij het begin van de trekprocedure controleren of de beide haken (2 en 8) correct zijn ingehangen en of het bevestigingspunt voor de trekprocedure stabiel genoeg is.

Laat de kabel niet over randen lopen. Zijdelingse uitvoering aan de rol mag niet meer dan 4° bedragen.

- Draai de hendel heen en weer 1 , zodat de ontgrendelingshaken 7 het blokkeerwiel 6 met de kabelrol draaien.
- Nadat de last op de gewenste plaats zit, moet die op een correcte manier gezekerd worden.

Kabel losmaken (de kabel ontlasten) (afb. F, G)

⚠ VOORZICHTIG!

Bij een strak gespannen kabel kunnen de haken niet losgemaakt worden. Zo kan de vergrendelingshaak van de ontgrendelingshendel 4 niet worden losgemaakt. Probeer nooit om de haken of vergrendelingshaak met geweld of een gereedschap los te maken. Dat kan niet alleen tot zware letsels, maar ook tot materiële schade leiden.

Handel als volgt:

- Bedien de ontgrendelingsveer 5 zodat de hendel 1 vrij kan bewegen en de ontgrendelingshaken 7 niet in het blokkeerwiel 6 grijpen.
- Beweeg de hendel tot aan de aanslag in de richting van haak A 8 ,zoals op de afbeelding. De hendel activeert de ontgrendelingshendel 4, zodat de kabelrol een stukje kan draaien. Tegelijk verhinderen de ontgrendelingshaken dat de kabelrol meer dan een stukje verder draait.
- Als u de hendel weer een stukje losser laat, houdt de ontgrendelingshendel de kabelrol opnieuw met het blokkeerwiel vast.
- Herhaal die drie stappen tot de kabel los is gekomen. Let er tijdens deze procedure op dat de last correct vastgezet is.
- Nu kunt u de twee haken van de last of het draagmiddel losmaken.

Kabel oprollen / toepassing beëindigen (afb. H, I)

- Bedien de ontgrendelingsveer [5] , zodat de ontgrendelingshaken [7] in het blokkeerwiel grijpen.
- Door de hendel [1] te draaien bewegen de ontgrendelingshaken het blokkeerwiel met de kabelrol.
- Draai de hendel tot de kabel weer opgewikkeld is. Let er intussen op dat de kabel correct op de kabelrol wordt opgewikkeld en niet verward raakt.

6. Onderhoud, reiniging, opslag en transport

Onderhoud

De staaldraadtakel is grotendeels onderhoudsvrij.

Gebruik alleen vervangonderdelen / accessoires van producenten of gemachtigde professionele werkplaatsen.

Reparaties mogen alleen door experts of een gemachtigde serviceplaats worden uitgevoerd. Experts zijn mensen met de juiste professionele opleiding en ervaring die de eisen bij de constructie en de vormgeving van de lier kennen en op de hoogte zijn van de veiligheidsvoorschriften.

Reiniging

⚠ VOORZICHTIG!

Dompel het staaldraadtakel NOOIT onder in het water.

Reinig de staaldraadtakel met een vochtige doek. Gebruik in geen geval scherpe en/of schurende reinigings- of oplosmiddelen. Laat alle delen daarna volledig drogen. Let erop, dat er geen water in de staaldraadtakel kan komen.

Opslag

Reinig de staaldraadtakel vóór de opslag.

Als u de staaldraadtakel niet gebruikt, berg hem dan op in een veilige, koele, droge en goed verluchte plaats buiten bereik van kinderen.

Als u de staaldraadtakel een langere periode niet gebruikt, vet de as en de aandrijving dan in met anticorrosievet.

Bescherm de staaldraadtakel tegen regen, stof en vuil.

Transport

Bescherm de staaldraadtakel tegen schokken tijdens het transport tegen schokken en trillingen en gebruik de originele verpakking.

7. Storingopzoeking

Probleem	Mogelijke oorzaken	Oplossing
De kabel kan niet correct worden uitgetrokken.	Staalkabel is niet correct opgewikkeld	Laat een vakman de staalkabel herstellen
	Staalkabel zit klem in de rol	Laat een vakman de staalkabel herstellen
	Staalkabel beschadigd of verkeerd opgewikkeld	Laat de staalkabel door een vakman vervangen
De kabel is tijdens het trekken geklemd geraakt.		WAARSCHUWING! Trek de last nu op de juiste manier en maak de last uitzonderlijk los. Maak de kabel op de plaats waar hij geklemd zit los. Wanneer de kabel weer correct functioneert, bevestigt u de kabel weer aan de last.

8. Recyclage

Gooi verpakkingen, papier en drukwerk weg



Voer verpakkingen, papier en drukwerk af in overeenstemming met het soort materiaal en de plaatselijke voorschriften die in uw gebied van toepassing zijn.

Product afvoeren



Voer het product af volgens de in uw land geldende voorschriften. Lever de niet meer bruikbare producten voor recyclage in bij een milieu-inzamelpunt. Doe het product niet bij het huisvuil.

9. Garantie

Garantie van de firma Walter Werkzeuge Salzburg GmbH

Geachte klant,

Op dit toestel krijgt u 3 jaar garantie vanaf de datum van aankoop. Indien dit product gebreken vertoont, heeft u wettelijke rechten tegenover de verkoper van het product. Deze wettelijke rechten worden niet ingeperkt door onze hieronder omschreven garantie.

Garantievoorwaarden

De garantieperiode start vanaf de datum van aankoop. Bewaar de originele kassabon op een veilige plek. Dat document is nodig als bewijs voor de aankoop. Als er binnen drie jaar na de datum van aankoop een materiaal- of fabricagefout zichtbaar wordt, zullen wij het product - volgens onze keuze - voor u gratis repareren of vervangen. Deze waarborg veronderstelt dat binnen de periode van drie jaar het defecte toestel en het aankoopbewijs (kassabon) worden voorgelegd en dat schriftelijk kort beschreven wordt waaruit het gebrek bestaat en wanneer het is opgetreden.

Als het defect door onze garantie wordt gedekt, krijgt u het gerepareerde product terug of ontvangt u een nieuw product. Er begint geen nieuwe garantieperiode door een reparatie of een vervanging.

Garantieperiode en wettelijke claims vanwege gebreken

De garantieperiode wordt niet verlengd door de kwaliteitsgarantie. Dat geldt ook voor vervangen of gerepareerde onderdelen. Schade en gebreken die eventueel bij de aankoop al aanwezig waren, moeten onmiddellijk na het uitpakken worden gemeld. Na de afloop van de garantietijd moet er voor eventuele reparaties betaald worden.

Garantieniveau

Het toestel wordt zorgvuldig volgens strenge kwaliteitsrichtlijnen geproduceerd en voor de levering zorgvuldig getest. De garantie geldt voor materiaal- en fabricagefouten. Deze garantie geldt niet voor productonderdelen die aan normale slijtage onderhevig zijn en daarom als slijtstukken beschouwd kunnen worden of voor beschadigingen aan breekbare onderdelen, bv. schakelaars, accu‘s of onderdelen die van glas zijn.

Deze garantie vervalt als het product beschadigd werd, niet correct gebruikt of onderhouden werd. Voor een correct gebruik van het product moeten alle richtlijnen die in de gebruiksaanwijzing staan exact worden opgevolgd. Gebruiksdoelen en handelingen die in de gebruiksaanwijzing worden afgeraden of waartegen wordt gewaarschuwd, moeten absoluut worden vermeden.

Het product is uitsluitend bestemd voor privégebruik en niet voor commercieel gebruik. Bij misbruik en onjuiste behandeling, gebruik van geweld en bij ingrepen die niet werden uitgevoerd door onze geautoriseerde servicedienst, vervalt de garantie.

Afhandeling in geval van garantie

Om een snelle verwerking van uw zaak te garanderen, gelieve de volgende richtlijnen op te volgen:

- Hou voor alle aanvragen de kassabon en het artikelnummer (bv. IAN 12345) bij de hand als bewijs voor de aankoop.
- Het artikelnummer vindt u op het kenplaatje, gegraveerd, op het titelblad van uw gebruiksaanwijzing (onderaan links) of als sticker op de achter- of onderkant.
- Mochten er fouten bij het functioneren of andere gebreken

optreden, neem dan onmiddellijk **telefonisch** of via **mail** contact op met de hieronder vermelde serviceafdeling.

- Een product dat als defect is geregistreerd kunt u dan portvrij naar het serviceadres sturen dat u werd meegedeeld, samen met het aankoopbewijs (kassabon) en de omschrijving van het gebrek en wanneer het is opgetreden.

Op www.lidl-service.com kunt u deze en heel wat andere handboeken, productfilmpjes en software downloaden.

10. Service

NL

WALTER Service Centre Benelux
E-Mail: service-be@walteronline.com
Tel.: 00 800 925 837 88
IAN 515851_2510

Leverancier
Gelieve er rekening mee te houden dat het onderstaand adres geen serviceadres is. Contacteer eerst de hierboven vermelde servicediensten.
Walter Werkzeuge Salzburg GmbH
Gewerbeparkstraße 9, 5081 Anif,
Oostenrijk

Índice

1. Introdução **47**
Símbolos utilizados **47**
Volume de fornecimento / Designação das peças **47**

2. Dados técnicos **47**

3. Segurança **47**
Utilização em conformidade com as especificações **47**
Riscos residuais **48**
Instruções de segurança **48**

4. Antes da utilização **50**
Verificar o produto e o volume de fornecimento **50**

5. Utilização **51**
Retirar o cabo (Fig. A, B, C) **51**
Tensione o guincho (Fig. B, C, D) **51**
Tração da carga (Fig. E) **51**
Soltar o cabo (alívio do cabo) (Fig. F, G) **52**
Enrolar o cabo/terminar a operação (Fig. H, I) **52**

6. Manutenção, limpeza, armazenamento e transporte **53**
Manutenção **53**
Limpeza **53**
Armazenamento **53**
Transporte **53**

7. Procura de avarias **54**

8. Reciclagem **54**
Eliminar as embalagens, papel e material impresso **54**
Eliminar produto **54**

9. Garantia **54**

10. Assistência técnica **55**

1. Introdução

Parabéns!

Com a sua compra optou por um produto de elevada qualidade. Familiarize-se com o produto antes da primeira utilização. Para isso, leia atentamente o seguinte manual de instruções. Utilize o produto apenas como descrito e guarde este manual em local seguro. Em caso de transmissão do produto a terceiros, entregue igualmente todos os documentos.

Símbolos utilizados

Os seguintes símbolos e palavras de aviso são utilizados neste manual de instruções, no produto ou na embalagem.

⚠ AVISO!

Designa um perigo que, se não for evitado, pode ter como consequência a morte ou ferimentos graves.

⚠ CUIDADO!

Designa um perigo que, se não for evitado, pode resultar em ferimentos ligeiros ou moderados.



Ler o manual de instruções.

Volume de fornecimento / Designação das peças

1 Alavanca
2 Gancho B
3 Aro de segurança
4 Alavanca de desbloqueio
5 Mola de desbloqueio
6 Roldana com roda dentada
7 Gancho de desbloqueio
8 Gancho A
9 Cabo

2. Dados técnicos

Modelo	WWS-HSZ1-LI01
Força de tração máx. admissível	1000 daN (1000 kg)
Ø cabo	4,5 mm
Comprimento de trabalho	1360 mm
Data de fabrico	04/2026

3. Segurança

Utilização em conformidade com as especificações

O guincho foi concebido para o uso doméstico e está previsto para as finalidades de aplicação que se seguem nas áreas de hobby e bricolage:

- tração horizontal de cargas e tensionamento de cabos
- Utilização por um utilizador particular para um hobby e bricolage.

O guincho apenas deve ser utilizado em conformidade com as instruções e indicações de segurança neste manual de instruções. Todas as outras utilizações são proibidas. Nem o fabricante nem o distribuidor se responsabilizam por danos, perdas ou ferimentos que resultem da utilização incorreta do guincho. Exemplos de utilização indevida são em especial:

- Uma utilização que não corresponda à utilização adequada indicada.
- A inobservância das indicações de segurança, montagem, operação, limpeza e manutenção neste manual de instruções.
- A inobservância das normas sanitárias, de segurança e de prevenção de acidentes aplicáveis que dizem respeito à utilização deste produto.
- A utilização de acessórios ou peças de substituição que não sejam apropriadas para este produto.
- Alterações no guincho.
- A utilização excessiva.

O guincho não foi concebido nem é adequado para as seguintes aplicações:

- Elevação de cargas
- Segurança pessoal
- Segurança da carga

Este tipo de utilização não está em conformidade com as especificações.

A pessoa que utilizar ou realizar a manutenção deste guincho deve estar familiarizada com estas instruções e estar ciente dos possíveis perigos. Este guincho deve apenas ser utilizado por uma pessoa competente - em caso de dúvida, consulte um perito.

A inobservância das indicações de segurança, montagem e operação durante a utilização deste guincho é considerada uma utilização indevida. Todas as regulamentações sanitárias e de segurança a aplicar devem ser cumpridas. Todas as outras leis regionais e nacionais a aplicar devem ser cumpridas. O guincho não pode ser modificado. Cada modificação efetuada aumenta o risco de ferimentos ou danos materiais.

Riscos residuais

Mesmo com uma utilização adequada, os riscos residuais não evidentes não são possíveis de excluir por completo. Devido ao tipo de produto, podem surgir os seguintes perigos:

- Risco de rutura do cabo de aço ou do gancho de desbloqueio durante o funcionamento
- Perigo devido a contacto com o cabo de aço durante o funcionamento

Instruções de segurança

- **Antes da utilização, verifique se o guincho está completo, se todas as uniões roscadas estão a funcionar e bem encaixadas e se os ganchos estão em bom estado.**
- **Nunca utilize um guincho danificado. Se o guincho ou o cabo apresentarem sinais de quebra ou danos, deverão ser substituídos.**
- **O guincho não é um brinquedo, mantenha-o afastado de crianças.**

- **O guincho não deve ser utilizado para elevar/enrolar cargas ou pessoas, mas apenas para a tração de cargas. O guincho também não é adequado para a tração de veículos, objetos, etc. nos quais ainda se encontrem pessoas.**
- **Nunca exceda a força máxima de tração. Tenha sempre em atenção o peso da carga de tração.**
- **Nunca utilize extensões de alavanca. Isto danifica o guincho.**
- **Acione a alavanca apenas com força humana e nunca com outros objetos ou máquinas.**
- **Nunca fixe o cabo como um laço à volta da carga, mas utilize os ganchos para a fixação.**
- **Nunca desenrole completamente o cabo da roldana. Deixe sempre pelo menos 3 voltas na roldana.**
- **Ambos os pontos de fixação (para a carga de tração e o ponto que vai receber a carga de tração) devem ser selecionados de modo a poderem suportar as forças que ocorrem, caso contrário podem ocorrer danos graves.**
- **Assegure-se de que o objeto de tração não pode ficar preso no cabo de aço ou na corrente de tração e que não pode cair.**
- **Evitar a tração diagonal, bem como a deflexão do cabo. Proteja o cabo de arestas vivas. Nunca faça nós no cabo.**
- **Não efetue qualquer alteração no cabo (por exemplo, alongar ou encurtar).**
- **Nunca remova o aro de segurança do gancho.**
- **Assegure-se de que ninguém se encontra na zona de perigo durante a utilização do guincho. Certifique-se igualmente de que o operador do guincho manual não é posto em perigo pelo próprio dispositivo, pela carga ou pelo equipamento de suporte da carga (o ponto que deve suportar a carga de tração). O operador deve estar atento a todos os movimentos do guincho, dos seus acessórios e do objeto de tração durante o funcionamento. Se nem todos os movimentos do objeto de tração ou do guincho forem visíveis para o operador a partir do ponto de operação, devem ser tomadas medidas adequadas para garantir que nenhum perigo para as pessoas possa surgir em qualquer momento a partir do funcionamento do guincho, dos seus acessórios ou do objeto de tração.**
- **O operador deve supervisionar permanentemente o guincho, os seus acessórios e os movimentos da carga quando houver tração / tensão. O mecanismo de desbloqueio pode ficar quente. Nunca utilize o guincho como cabo de ligação à terra para trabalhos de soldadura.**

- **Nunca efetue trabalhos de soldadura ou de reparação na caixa, no cabo ou no gancho.**
- **Ao utilizar o guincho, respeite as normas de segurança e de prevenção de acidentes em vigor no seu país.**
- **Use sempre equipamento de proteção adequado (óculos de proteção, proteção para a cabeça e luvas de proteção).**
- **Nunca deixe cair o guincho de uma altura elevada, pois isso danificá-lo-á e torná-lo-á inutilizável.**
- **Não trabalhe com o guincho em ambientes potencialmente explosivos ou corrosivos (húmidos), nos quais se encontrem líquidos, gases, pós ou materiais gordurosos inflamáveis.**

4. Antes da utilização

Verificar o produto e o volume de fornecimento

- Retire o guincho da embalagem.
- Verifique se o volume de fornecimento está completo (ver capítulo VOLUME DE FORNECIMENTO / LISTA DE PEÇAS).
- Antes de cada utilização, verifique se o guincho e as peças listadas abaixo não apresentam qualquer dano ou desgaste
  a) Guincho
  b) Gancho de batente (A e B)
  c) Mecanismo de catraca (gancho de desbloqueio e roda dentada)
  d) Roldana de desvio
- Verifique se o guincho funciona corretamente:
  a) Antes da primeira utilização
  b) Após a utilização, ou após um longo período de não utilização
  c) Regularmente durante a utilização
- Tenha atenção aos defeitos durante a utilização.
- Em caso de danos, peças em falta ou desgaste excessivo, não utilize o guincho. Contacte o fabricante no ponto de serviço especificado ou mande reparar o guincho por um especialista.

5. Utilização

⚠ AVISO!

Abertura da amarração: Antes de abrir, certifique-se de que o objeto de tração continua seguro, mesmo sem estar fixo, e não pode escorregar.

Retirar o cabo (Fig. A, B, C)

⚠ CUIDADO!

Ao desenrolar, nunca toque no mecanismo do guincho manual!

Deixe pelo menos 3 voltas na roldana. Nunca desenrole completamente o cabo da roldana.

- Fixe o gancho B [2] à carga ou ao equipamento de suporte da carga. Verifique se o aro de segurança [3] está totalmente fechado.
- Acione a mola de desbloqueio [5] de forma que a alavanca [1] possa mover-se livremente e os ganchos de desbloqueio [7] não bloqueiem a [6] roda dentada.
- Prima e mantenha premida a alavanca de desbloqueio [4]. Isto desenrola o cabo da roldana.
- Puxe agora no guincho manual (o lado com o gancho A) de modo a que o cabo seja puxado para fora.

Tensione o guincho (Fig. B, C, D)

- Dependendo do ponto de fixação (carga ou equipamento de suporte de carga) ao qual fixou o gancho B, [2] o gancho A [8] deve agora ser fixado ao outro ponto de fixação.
- Solte a alavanca de desbloqueio [4] e a mola de desbloqueio, [5] para que os ganchos de desbloqueio [7] se dobrem para trás através da mola integrada e encaixem na roda [6] dentada.
- Ao rodar a alavanca, [1] os ganchos de desbloqueio movem agora a roda dentada com a roldana.
- O gancho de bloqueio da alavanca de desbloqueio impede que a roldana se desloque para trás.
- Rode a alavanca para trás e para a frente até o cabo ficar esticado.

Tração da carga (Fig. E)

⚠ CUIDADO!

Antes de puxar a carga ao longo da distância necessária, verifique no início do processo de tração se ambos os ganchos ([2] e [8]) estão corretamente fixados e se os pontos de fixação são suficientemente estáveis para o processo de tração.

Não passe o cabo por cima de arestas. A execução lateral da roldana não deve exceder 4°.

- Rode a alavanca 1 para trás e para a frente de modo que os ganchos de desbloqueio 7 rodem a roda dentada 6 com a roldana.
- Quando a carga estiver na posição desejada, deve ser fixada de forma adequada.

Soltar o cabo (alívio do cabo) (Fig. F, G)

⚠ CUIDADO!

Não é possível soltar os ganchos quando a corda está esticada. Da mesma forma, não é possível soltar o gancho de bloqueio da alavanca de desbloqueio 4. Nunca tente soltar os ganchos ou os ganchos de bloqueio utilizando força ou ferramentas. Isto pode conduzir não só a ferimentos graves, mas também a danos materiais.

Proceda da seguinte forma:

- Acione a mola de desbloqueio 5 de forma que a alavanca 1 possa mover-se livremente e os ganchos de desbloqueio 7 não bloqueiem a roda dentada. 6
- Mova a alavanca até ao batente na direção do gancho A 8 como mostrado da figura. A alavanca aciona a alavanca de desbloqueio 4 para que a roldana possa rodar um pouco. Ao mesmo tempo, os ganchos de desbloqueio impedem que a roldana rode mais do que uma posição.
- Solte um pouco a alavanca. A alavanca de desbloqueio segura novamente a roldana com a roda dentada.
- Repita os três passos anteriores até o cabo estar solto. Durante este processo, certifique-se de que a carga está corretamente fixada.
- Pode agora suspender ambos os ganchos da carga ou do equipamento de suporte da carga.

Enrolar o cabo/terminar a operação (Fig. H, I)

- Acione a mola de desbloqueio 5 para que os ganchos de desbloqueio 7 engatem na roda denta.
- Ao rodar a alavanca, 1 os ganchos de desbloqueio movem a roda dentada com a roldana.
- Rode a alavanca até o cabo estar novamente enrolado. Certifique-se de que o cabo está corretamente enrolado na roldana e não fica emaranhado.

6. Manutenção, limpeza, armazenamento e transporte

Manutenção

O guincho em grande parte não necessita de manutenção.

Apenas utilize peças de substituição/ acessórios do fabricante ou de oficinas especializadas autorizadas.

As reparações apenas podem ser executadas por um técnico especializado ou um centro de assistência técnica autorizado. Pessoal qualificado são pessoas com a respetiva formação profissional e experiência, que conhecem os requisitos relativamente à construção e criação do guincho e compreendem os regulamentos de segurança.

Limpeza

⚠ CUIDADO!

NUNCA mergulhe o guincho em água.

Limpe o guincho com um pano húmido. De forma alguma utilize produtos de limpeza ou solventes agressivos e/ou abrasivos. Deixe todas as peças secar completamente. Certifique-se de que não entra água no guincho.

Armazenamento

Limpe o guincho antes de o guardar.

Quando não estiver a utilizar o guincho, armazene-o num local seguro, fresco, seco e bem ventilado, fora do alcance das crianças.

Se o guincho não for utilizado durante um período de tempo mais longo, lubrifique o eixo e a engrenagem com uma massa lubrificante anti-corrosão.

Proteja o guincho da chuva, pó e sujidade.

Transporte

Transporte o guincho protegido de impactos e vibrações e na embalagem original.

7. Procura de avarias

Problema	Causas possíveis	Resolução
Não é possível puxar o cabo corretamente.	O cabo de aço não está enrolado corretamente.	Mandar reparar o cabo de aço por um especialista
	O cabo de aço ficou preso na roldana	Mandar reparar o cabo de aço por um especialista
	Cabo de aço danificado ou enrolado incorretamente	Mandar substituir o cabo de aço por um especialista
O cabo ficou preso durante a tração.		AVISO! Fixe agora a carga de forma adequada e alivie a carga excecionalmente, libertando o cabo no ponto de encravamento. Quando o cabo voltar a funcionar corretamente, volte a fixar o cabo à carga.

8. Reciclagem

Eliminar as embalagens, papel e material impresso

Eliminar embalagens, papel e material impresso de acordo com o tipo de material e regulamentos locais aplicáveis na sua área.

Eliminar produto

Elimine o produto de acordo com aos regulamentos vigentes do seu país. Deposite os produtos que já não podem ser utilizados num posto de recolha para materiais recicláveis. Não elimine o produto juntamente com os resíduos domésticos.

9. Garantia

Garantia da empresa Walter Werkzeuge Salzburg GmbH

Caros clientes,

Recebe com este aparelho uma garantia de 3 anos a contar da data de aquisição. Em caso de defeitos neste produto assistem-lhe direitos legais perante o vendedor do produto. Estes direitos legais não são limitados pela nossa garantia apresentada de seguida.

Condições de garantia

O período de garantia começa na data de aquisição. Por favor guarde o talão de compra original. Este documento serve de comprovativo de compra. Se num período de três anos a partir da data de aquisição deste produto surgir um defeito de fabrico ou de material, o produto será por nós reparado ou substituído – decisão que fica ao nosso critério – gratuitamente. Esta prestação de garantia requer que dentro do prazo de três anos o aparelho defeituoso e o comprovativo de compra (talão) sejam apresentados e que se descreva brevemente e por escrito no que consiste o defeito e quando é que o mesmo surgiu.

Se o defeito for abrangido pela nossa garantia, receberá o produto reparado ou um novo produto. A reparação ou substituição do produto reinicia o período de garantia.

Período de garantia e reclamações legais

O período de garantia não é prolongado por uma eventual concessão de garantia. O mesmo se aplica às peças substituídas ou reparadas. Os danos ou falhas detetados no ato da compra têm de ser imediatamente comunicados após o desempacotamento do aparelho. Após a expiração do período de garantia, todos os trabalhos de reparação são sujeitos a pagamento.

Âmbito da garantia

O aparelho foi produzido cuidadosamente em conformidade com rigorosas directivas de qualidade e verificado de forma diligente antes do fornecimento. A prestação da garantia aplica-se a defeitos de fabrico ou de material. Esta garantia não se estende a peças do produto sujeitas a um desgaste normal e que, por isso, podem ser consideradas peças de desgaste, nem a danos em peças frágeis, por ex. interruptores, baterias ou peças de vidro.

Esta garantia perde a sua validade quando o produto tiver sido danificado, não tiver sido utilizado corretamente ou a sua manutenção não tiver sido realizada como previsto. Para uma utilização correta do produto todas as instruções apresentadas no manual de instruções têm de ser respeitadas. Finalidades de utilização e ações desaconselhadas ou para as quais existem alertas no manual de instruções são de evitar tanto quanto possível.

O produto destina-se exclusivamente ao uso privado e não ao uso comercial. Em caso de manuseamento incorreto e abusivo, aplicação de força e em intervenções não realizadas pela nossa filial de assistência autorizada, a garantia perde a sua validade.

Processo em caso de garantia

De forma a garantir um processamento rápido do seu pedido, siga as seguintes indicações:

- Para todas as questões, tenha à mão o talão de compra e o número do artigo (por ex. IAN 12345) como comprovativo de compra.
- Consulte o número de artigo na placa de características, uma gravação na capa do seu manual de instruções (em baixo, à esquerda) ou um autocolante na parte de baixo ou na parte de trás.
- Se surgirem erros de funcionamento ou outros defeitos, contacte em primeiro lugar o departamento de assistência designado de seguida, por **telefone** ou por **e-mail**.
- Um produto registado como defeituoso poderá então ser enviado, juntamente com o comprovativo de compra (talão) e com a indicação da origem do defeito e a data em que o mesmo ocorreu, ao endereço de assistência que lhe foi comunicado, sem portes de envio para si.

Em www.lidl-service.com poderá fazer o download deste e de muitos outros manuais, vídeos do produto e software.

10. Assistência técnica

(PT)

WALTER Service Center Portugal
Email: service-pt@walteronline.com
Tel.: 00 800 925 837 88
IAN 515851_2510

Fornecedor
Lembre-se de que a seguinte morada não é nenhum endereço de assistência técnica. Contacte primeiro o ponto de assistência técnica mencionado anteriormente.
Walter Werkzeuge Salzburg GmbH
Gewerbeparkstr. 9, 5081 Anif, Áustria

Walter Werkzeuge Salzburg GmbH
Gewerbeparkstr. 9
5081 Anif, Österreich

V. 1.0
Last Information Update · Stand der Informationen · Date des informations · Status van de informatie · Versão das informações:
06/2026

IAN 515851_2510