PDF ONLINE
www.lidl-service.com

# INSEKTENSCHUTZFENSTER MAGNET

DE AT CH
**INSEKTENSCHUTZFENSTER MAGNET**
Montage- und Sicherheitshinweise

FR CH BE
**MOUSTIQUAIRE MAGNÉTIQUE POUR FENÊTRE**
Instructions de montage et consignes de sécurité

NL BE
**INSECTENHOR MAGNEET**
Montage- en veiligheidsinstructies

GB IE MT
**MAGNETIC INSECT SCREEN**
Installation and safety instructions

CZ
**OCHRANA PROTI HMYZU**
Montážní a bezpečnostní pokyny

ES
**MOSQUITERA MAGNÉTICA PARA VENTANA**
Indicaciones de montaje y seguridad

PT
**REDE MOSQUITEIRA MAGNÉTICA**
Indicações de montagem e segurança

PL
**MOSKITIERA RAMOWA OKIENNA MAGNETYCZNA**
Wskazówki dotyczące montażu i bezpieczeństwa

GR
**ΠΑΡΑΘΥΡΟ ΜΕ ΜΑΓΝΗΤΙΚΗ ΣΗΤΑ0**
δηγίες τοποθέτησης και ασφαλείας

RS
**MAGNETNI PROZOR ZA ZAŠTITU OD INSEKATA**
Uputstvo za montažu i bezbednosne napomene

HU
**MÁGNESES SZÚNYOGHÁLÓ**
Szerelési és biztonsági útmutató

SI
**MAGNETNI KOMARNIK ZA OKNO**
Navodila za montažo in varnostni napotki

SK
**PROTIHMYZOVÁ SIETKA NA OKNO - MAGNET**
Montážne a bezpečnostné pokyny

HR
**MAGNETNA ZAŠTITA OD INSEKATA ZA PROZORE**
Napomene o montaži i sigurnosti

**IAN 330880_1907**
DE ES FR BE
GR HR PT NL
HU SI CZ RS

?
VIDEO
SmartMaxX

**Smartmaxx GmbH**
Schulzstraße 2c, DE-85579 Neubiberg, GERMANY

Stand der Informationen · Version des informations · Informatiestand · Information status · Stav informací · Fecha de la última actualización · Információforrás · Információforrás · Stanje informacij · Stav informácií · Ημερομηνία αναθεώρησης του κειμένου · Stan informacji · Stanje informacija ·Stanje informacija: 09/2019
Ident.-Nr.: 330880 092019-DE/BE/NL/CZ/ES/FR/PT/GR/HU/HR/SI/RS

QA538

**DE** Benötigtes Werkzeug **FR** Outils nécessaires **NL** Benodigd gereedschap **GB** Required tools **CZ** Potřebné nástroje **ES** Herramientas necesarias **PT** Ferramentas necessárias **HU** Szükséges szerszámok **SI** Potrebno orodje **SK** Potrebné náradie **HR** Potreban alat **GR** Απαιτούμενα εργαλεία **PL** Potrzebne narzędzia **RS** Potreban alat

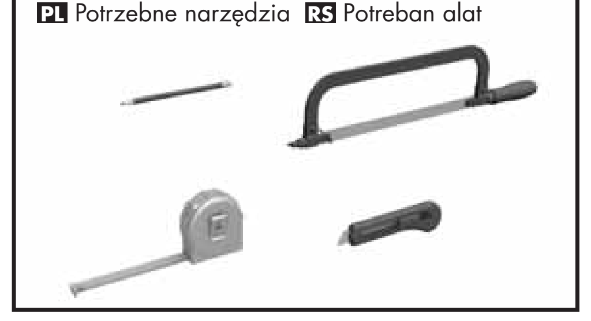

**DE** Inhalt **FR** Contenu **NL** Inhoud **GB** Contents **CZ** Obsah **ES** Contenido **PT** Conteúdo **HU** Tartalom **SI** Vsebina **SK** Obsah **HR** Sadržaj **GR** Περιεχόμενο **PL** Treść **RS** Sadržaj

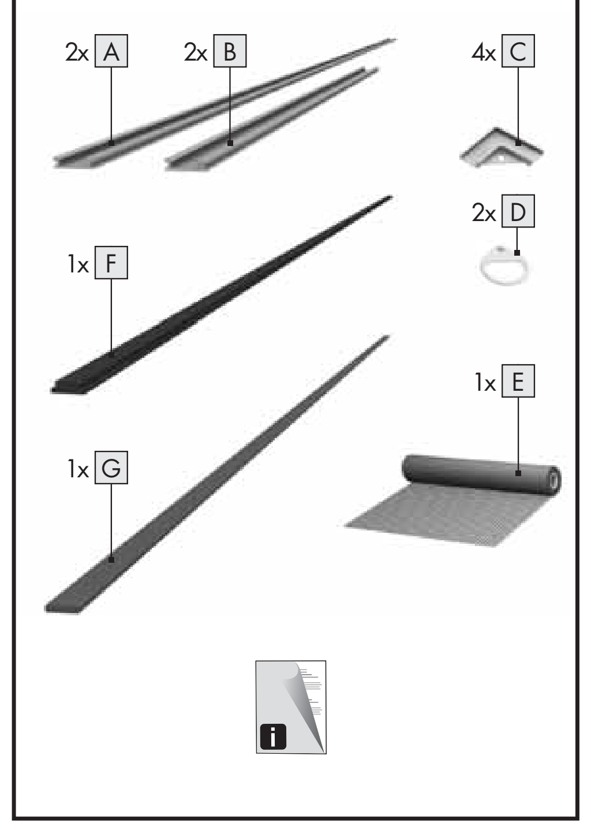

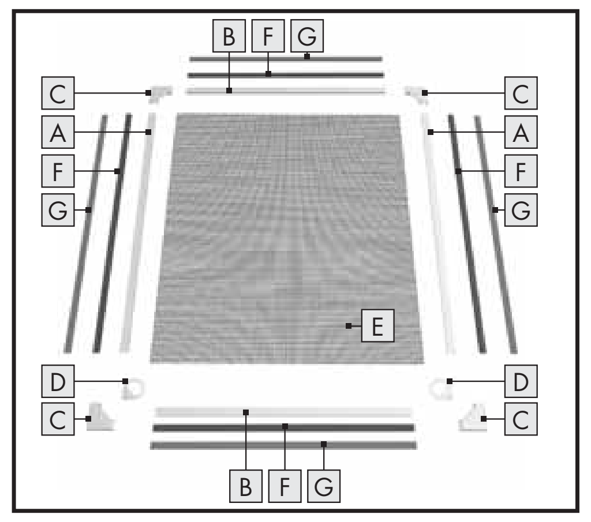

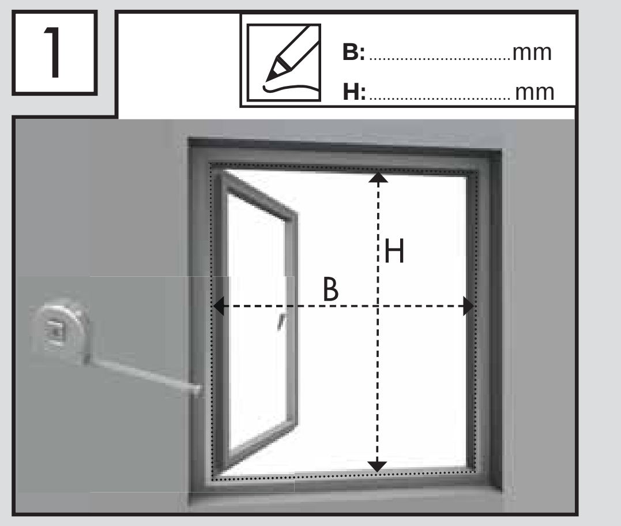

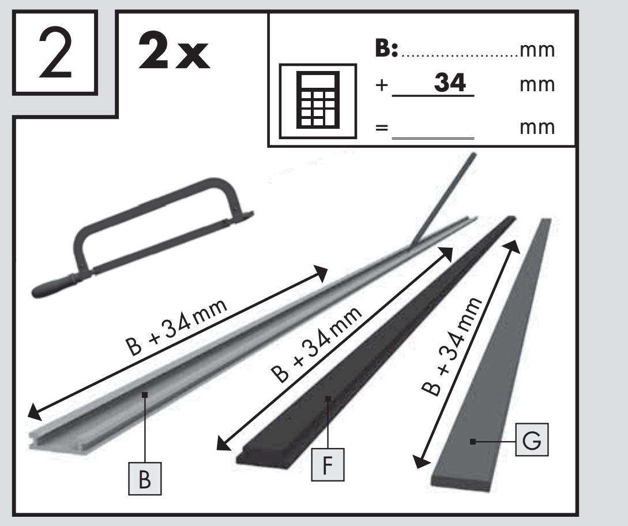

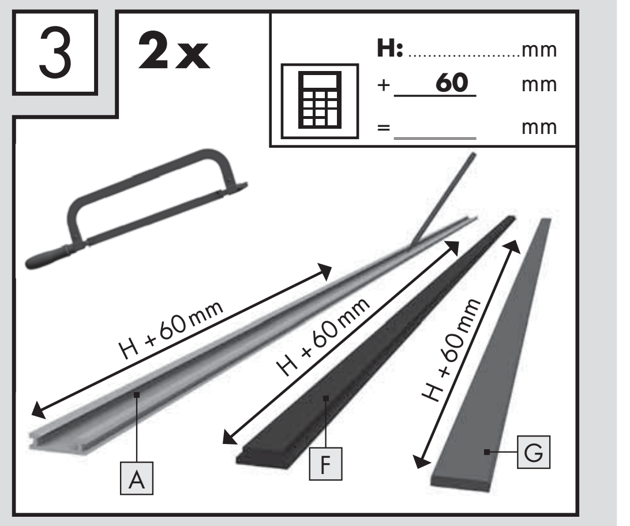

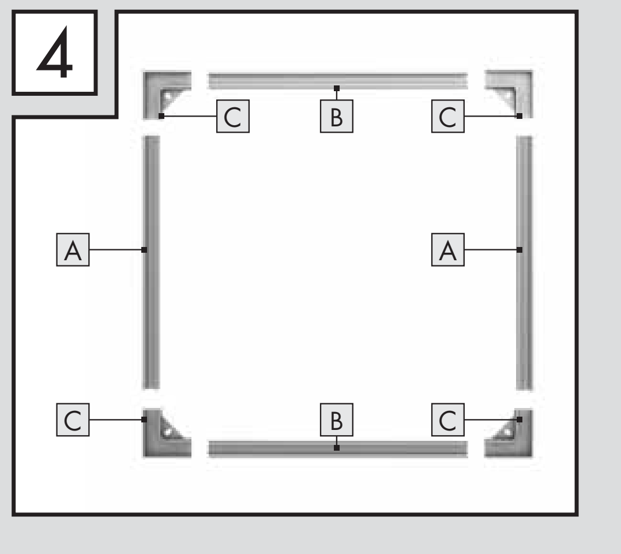

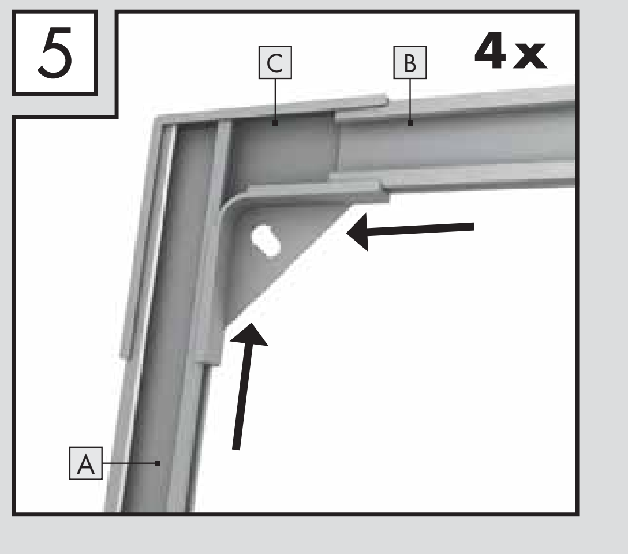

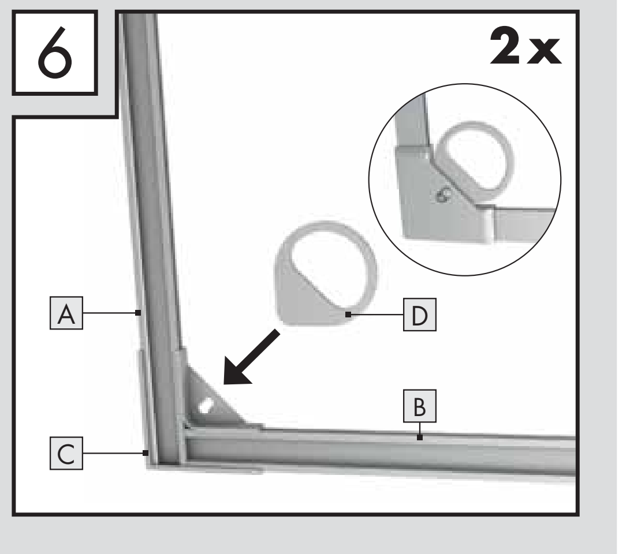

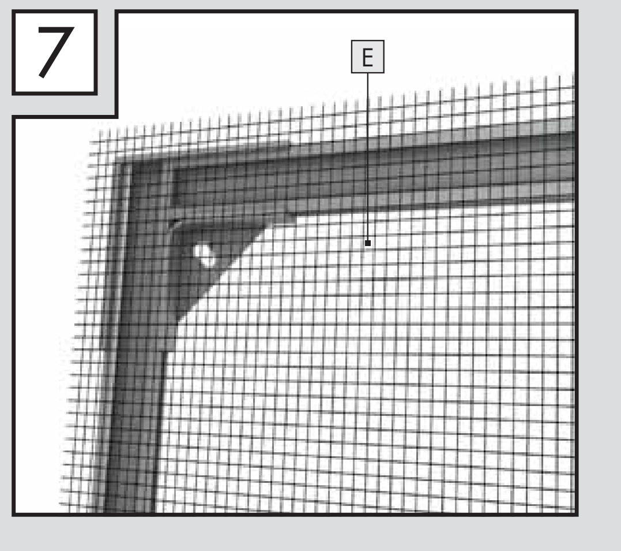

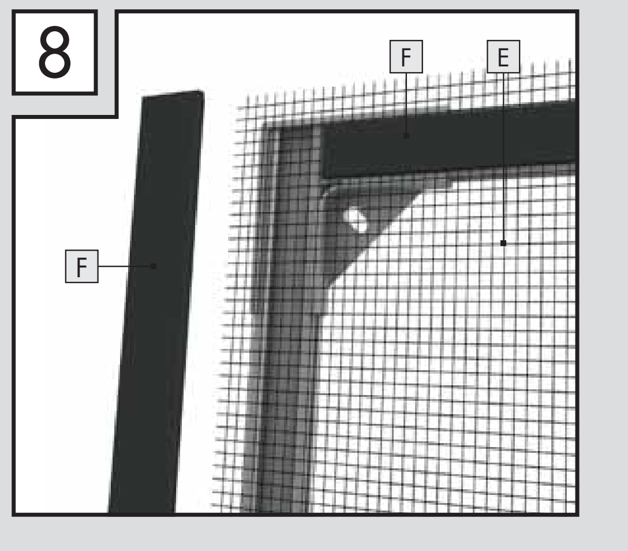

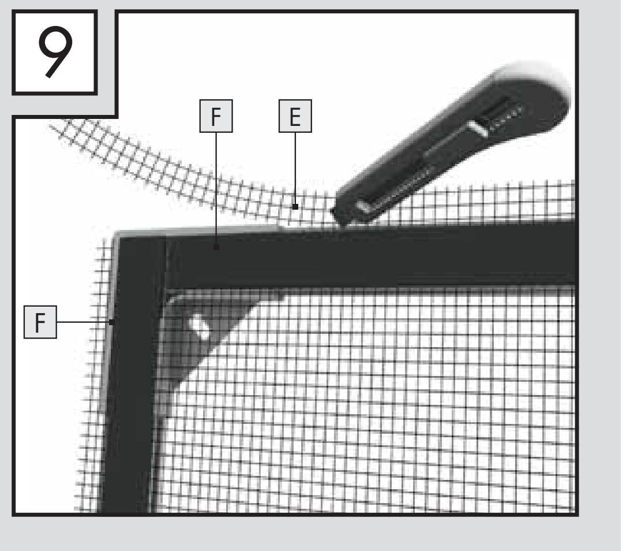

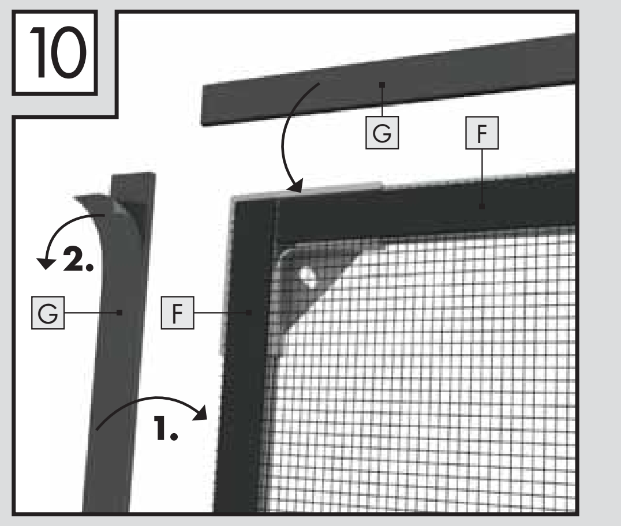

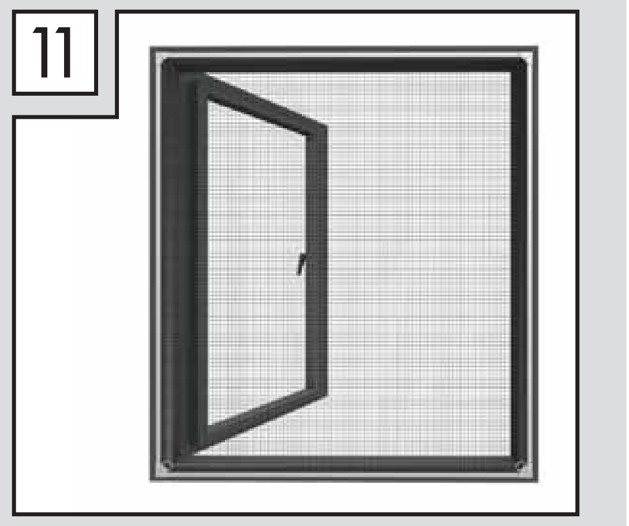

## DE 1. Einleitung
### Herzlichen Glückwunsch!
Mit Ihrem Kauf haben Sie sich für ein hochwertiges Produkt entschieden. Machen Sie sich vor der Montage und der ersten Inbetriebnahme mit dem Produkt vertraut. Lesen Sie hierzu aufmerksam die nachfolgende Montageanleitung und die Sicherheitshinweise. Benutzen Sie das Produkt nur wie beschrieben und für die angegebenen Einsatzbereiche. Bewahren Sie diese Anleitung gut auf. Händigen Sie alle Unterlagen bei Weitergabe des Produkts an Dritte ebenfalls mit aus.

## 2. Bestimmungsgemäßer Gebrauch
Dieser Artikel ist als Schutz gegen Fluginsekten im privaten Wohnbereich vorgesehen. Eine andere Verwendung als zuvor beschrieben oder eine Veränderung des Produkts ist nicht zulässig und kann zu Verletzungen und / oder Beschädigungen des Produkts führen. Für aus bestimmungswidriger Verwendung entstandene Schäden oder Schäden die durch die Montage entstehen übernimmt der Hersteller keine Haftung. Das Produkt ist nicht für den gewerblichen Einsatz bestimmt. Die Bedienung bei Frost kann das Produkt beschädigen.

BITTE SETZEN SIE SICH BEI PROBLEMEN ODER RÜCKFRAGEN ZUM PRODUKT ODER ZUR MONTAGE IMMER ZUNÄCHST MIT UNSERER SERVICESTELLE IN VERBINDUNG. WIR HELFEN IHNEN GERNE WEITER.

## 3. Technische Daten
**Max. Bausatzmaß:** 110 x 130 cm
**Max. Innenmaß des Fensterstocks:** 104 x 123 cm
**Einbautiefe:** 10 mm
Geeignet für alle gängigen Fenstertypen ohne Wetterschenkel.

ACHTEN SIE BEIM AUSPACKEN DARAUF, DASS SIE NICHT VERSEHENTLICH MONTAGEMATERIAL WEGWERFEN. KONTROLLIEREN SIE UNMITTELBAR NACH DEM AUSPACKEN DEN LIEFERUMFANG AUF VOLLSTÄNDIGKEIT SOWIE DEN EINWANDFREIEN ZUSTAND DES PRODUKTS UND ALLER TEILE. MONTIEREN SIE DAS PRODUKT KEINESFALLS, WENN DER LIEFERUMFANG NICHT VOLLSTÄNDIG IST.

## 4. Sicherheitshinweise
LEBENS- UND UNFALLGEFAHR FÜR KLEINKINDER UND KINDER! Lassen Sie Kinder niemals unbeaufsichtigt mit Verpackungsmaterial und Produkt. Es besteht Erstickungsgefahr durch Verpackungsmaterial und Lebensgefahr durch Strangulation. Kinder unterschätzen häufig die Gefahren. Halten Sie Kinder stets vom Produkt fern. Das Produkt ist kein Spielzeug.

VORSICHT VERLETZUNGSGEFAHR!
Stellen Sie sicher, dass alle Teile unbeschädigt und sachgerecht montiert sind. Bei unsachgemäßer Montage besteht Verletzungsgefahr. Beschädigte Teile können die Sicherheit und Funktion beeinflussen.

WARNUNG! LEBENSGEFAHR!
Lehnen Sie sich bei der Montage, Demontage oder Reinigung nicht zu weit aus dem Fenster. Montage nur bei von außen gefahrlos zugänglichen Fenstern durchführen.

## 5. Montage
Montage nur von außen möglich. Bitte folgen Sie strikt der Montageanleitung (Bild 1 – 11). Beachten Sie dabei die Sicherheitshinweise.

## 6. Reinigung und Pflege
- Verwenden Sie keinesfalls ätzende oder scheuernde Reinigungsmittel.
- Reinigen Sie Fiberglasgewebe und Rahmen mit einem fusselfreien, leicht angefeuchteten Tuch.
- Reinigen Sie das Insektenschutzfenster in regelmäßigen Abständen gründlich.
- Verwenden Sie ggf. ein mildes Reinigungsmittel.

## 7. Entsorgung
Die Verpackung besteht aus umweltfreundlichen Materialien. Entsorgen Sie diese in den örtlichen Recyclingbehältern. Möglichkeiten zur Entsorgung des ausgedienten Produkts erfahren Sie bei Ihrer Gemeinde oder Stadtverwaltung.

## 8. Montagevideo
Ein animiertes Montagevideo finden Sie unter:
www.smartmaxx.info

## 9. Hersteller/Service
3 Jahre Garantie.
Bei Service und Garantiefall kontaktieren Sie:

**Smartmaxx GmbH**
Schulzstraße 2c, DE-85579 Neubiberg, GERMANY
Hotline: +49 896 784 506-0
E-Mail: office@smartmaxx.info

Bitte halten Sie für alle Anfragen den Kassenbon und die Artikelnummer **IAN 330880_1907** als Nachweis für den Kauf bereit.

## 10. FAQ
**Eignet sich der Insektenschutz Artikel zur Montage zwischen Fenster und Rollladen?**
Ja, sofern der Zwischenraum zwischen Fenster und Rollladen ausreichend ist. Die entsprechenden Maße finden Sie in den jeweiligen Produktangaben / technischen Daten.

**Was tun, wenn Teile im Bausatz fehlen / defekt sind?**
Stellen Sie fest, dass ein im Lieferumfang aufgeführtes Teil fehlt oder defekt ist, teilen Sie uns dieses unter Übermittlung der Artikelnummer Ihres Produkts und des Kaufbeleges via E-Mail an office@smartmaxx.info mit oder nutzen Sie unser Kontaktformular. Sie erhalten innerhalb der Gewährleistungszeit umgehend kostenlos Ersatz.

**Wie kürze ich die Profile am besten?**
Verwenden Sie zum Kürzen von Profilen am besten eine Eisensäge. Legen Sie die Teile in eine Gehrungslade, fixieren diese ohne zu quetschen ggf. mit einer Schraubzwinge, um einen exakt geraden Schnitt zu erzielen. Als Sicherheitsmaßnahme verweisen wir auf das Tragen von Arbeitshandschuhen. Breite B und Höhe H sind die gemessenen lichten Maße des Fensters (Innenkante zu Innenkante des Fensterstocks).

**Was ist beim Anbringen der magnetischen Klemmprofile zu beachten?**
Das Gewebe darf bei der Montage der Klemmprofile nicht zusätzlich gespannt werden. Durch den Klemmvorgang spannt sich das Gewebe von selbst. Zusätzliche Spannung kann zu einem Verzug des Rahmens führen. Wir empfehlen, die Klemmprofile zuerst an den Längs- und anschließend an den Breitseiten des Rahmens zu fixieren.

**Hinweis:**
Irrtümer, Änderungen und Druckfehler vorbehalten.
Aktuelle Version der Anleitung als PDF Download unter www.smartmaxx.info

---

## FR 1. Introduction
### Félicitations !
Vous venez d’acquérir un produit haut de gamme. Familiarisez-vous avec le produit avant le montage et la première mise en service. Lisez attentivement le présent manuel de montage ainsi que les consignes de sécurité. Utilisez le produit uniquement comme décrit et pour les domaines d’utilisation indiqués. Conservez ce manuel. En cas de transmission du produit à des tiers, remettez-leur tous les documents.

## 2. Utilisation conforme aux dispositions
Le présent article est prévu pour protéger contre les insectes volants dans les espaces d’habitat privés. Toute autre utilisation que celle décrite ou toute modification du produit n’est pas admise et peut entraîner des blessures et / ou des dommages au produit. Le fabricant ne pourra en aucun cas être tenu responsable des dommages causés dans le cadre d’une utilisation non conforme ou lors de la procédure de montage. Le produit n’est pas destiné à un usage commercial. Toute utilisation de ce produit dans des conditions de gel risque de l’endommager.

EN CAS DE PROBLÈME OU DE QUESTION CONCERNANT LE PRODUIT OU LE MONTAGE, VEUILLEZ TOUJOURS CONTACTER NOTRE CENTRE DE SERVICE EN PREMIER LIEU. NOUS SOMMES HEUREUX DE VOUS AIDER.

## 3. Données techniques
**Dimensions max. du kit de montage :**
110 x 130 cm
**Dimensions intérieures max. du chambranle :**
104 x 123 cm
**Profondeur :** 10 mm
Adapté pour tous les types courants de fenêtres sans renvoi d’eau.

EN DÉBALLANT LE PRODUIT, VEILLEZ À NE PAS JETER PAR MÉGARDE DES ÉLÉMENTS DU MATÉRIEL DE MONTAGE. AU DÉBALLAGE, CONTRÔLEZ L’EXHAUSTIVITÉ ET L’ÉTAT IRRÉPROCHABLE DU PRODUIT ET DE TOUS LES COMPOSANTS CONTENUS DANS LA LIVRAISON. N’ASSEMBLEZ PAS LE PRODUIT SI LA LIVRAISON N’EST PAS COMPLÈTE.

## 4. Consignes de sécurité
DANGER DE MORT ET D’ACCIDENT POUR LES NOURISSONS ET LES ENFANTS ! Ne laissez jamais les enfants s’approcher du matériel d’emballage et du produit sans surveillance. Il existe un risque d’étouffement dû au matériel d’emballage et un danger de mort par strangulation. Les enfants sous-estiment souvent les dangers. Tenir hors de la portée des enfants. Le produit n’est pas un jouet.

ATTENTION RISQUE DE BLESSURE !
Assurez-vous que tous les composants sont montés correctement et sans dommages. Il existe un risque de blessure en cas de montage incorrect. Les pièces endommagées peuvent influencer la sécurité et la fonction du produit.

ATTENTION ! DANGER DE MORT !
Pendant le montage, le démontage ou le nettoyage, ne vous penchez pas trop par la fenêtre. Procédez au montage uniquement sur des fenêtres avec accès sur l’extérieur ne présentant aucun danger.

## 5. Montage
Montage possible uniquement par l’extérieur. Veuillez suivre strictement les instructions de montage (Illustration 1 – 11). Respectez les consignes de sécurité.

## 6. Nettoyage et entretien
- N’utilisez pas de produits d’entretien agressifs ou abrasifs.
- Nettoyez la toile en fibre de verre et le cadre à l’aide d’un chiffon non pelucheux, légèrement humide.
- Nettoyez soigneusement le store moustiquaire à des intervalles réguliers.
- Utilisez, si besoin, un produit d’entretien doux.

## 7. Élimination
L’emballage est composé de matières écologiques. Éliminez-le dans les conteneurs de recyclage à votre disposition. Vous obtiendrez plus d’informations sur les possibilités d’éliminer le produit usagé auprès de votre commune ou de l’administration de la ville.

## 8. Vidéo de montage
Une vidéo de montage animée est disponible à l’adresse suivante : www.smartmaxx.info

## 9. Fabricant / Service
Garantie 3 ans.
En cas de garantie et de service, contactez :
**Smartmaxx GmbH**
Schulzstraße 2c, DE-85579 Neubiberg, GERMANY

Assistance téléphonique : +49 896 784 506 - 0
E-mail : office@smartmaxx.info

Pour toute question, veuillez préparer le ticket de caisse et la référence de l’article **IAN 330880_1907** en tant que preuve d’achat.

## 10. FAQ
**Est-il possible de monter la moustiquaire entre une fenêtre et un store ?**
Oui, à condition que l’espace disponible entre la fenêtre et le store soit suffisant. Les dimensions correspondantes sont indiquées dans les données techniques / caractéristiques du produit.

**Que faire lorsque des pièces du kit sont manquantes / défectueuses ?**
Si vous constatez l’absence ou la défaillance d’une pièce indiquée dans le contenu de la livraison, veuillez nous en informer par e-mail à l’adresse office@smartmaxx.info en indiquant la référence de l’article de votre produit et en joignant la preuve d’achat, ou veuillez utiliser notre formulaire de contact. Si votre produit est toujours sous garantie, votre article sera immédiatement remplacé à titre gracieux.

**Quelle est la meilleure manière de raccourcir un profilé ?**
La meilleure manière de raccourcir des profilés est d’utiliser une scie à métaux. Posez les pièces dans une boîte à onglet, fixez-les sans les coincer, si besoin à l’aide d’un étau, afin de pouvoir effectuer une coupe bien droite. Par mesure de sécurité, nous vous conseillons de porter des gants de travail. La largeur B et la hauteur H correspondent aux dimensions mesurées à l’intérieur de la fenêtre (du bord intérieur au bord intérieur du chambranle).

**À quoi dois-je faire attention lors du montage des profils de serrage magnétiques ?**
Lors du montage des profils de serrage, le tissu ne doit pas être trop tendu. Le tissu se tendra de lui-même lors du serrage. Une tension trop importante risque d’entraîner une déformation du cadre. Nous vous conseillons de commencer par fixer les profils de serrage dans la longueur du cadre, puis dans la largeur.

**Remarque :**
Sous réserve d’erreurs, de modifications et de fautes d’impression.
Version actuelle des instructions disponible en téléchargement au format PDF à l’adresse www.smartmaxx.info

**GARANTIE:**
**Article L217-16 du Code de la consommation**
Lorsque l’acheteur demande au vendeur, pendant le cours de la garantie commerciale qui lui a été consentie lors de l’acquisition ou de la réparation d’un bien meuble, une remise en état couverte par la garantie, toute période d’immobilisation d’au moins sept jours vient s’ajouter à la durée de la garantie qui restait à courir. Cette période court à compter de la demande d’intervention de l’acheteur ou de la mise à disposition pour réparation du bien en cause, si cette mise à disposition est postérieure à la demande d’intervention.

Indépendamment de la garantie commerciale souscrite, le vendeur reste tenu des défauts de conformité du bien et des vices rédhibitoires dans les conditions prévues aux articles L217-4 à L217-13 du Code de la consommation et aux articles 1641 à 1648 et 2232 du Code Civil.
**Article L217-4 du Code de la consommation**
Le vendeur livre un bien conforme au contrat et répond des défauts de conformité
existant lors de la délivrance.
Il répond également des défauts de conformité résultant de l’emballage, des instructions de montage ou de l’installation lorsque celle-ci a été mise à sa charge par le contrat ou a été réalisée sous sa responsabilité.
**Article L217-5 du Code de la consommation**
Le bien est conforme au contrat :
1° S´il est propre à l’usage habituellement attendu d’un bien semblable et, le cas échéant :
- s’il correspond à la description donnée par le vendeur et posséder les qualités que celui-ci a présentées à l’acheteur sous forme d’échantillon ou de modèle ;
- s’il présente les qualités qu’un acheteur peut légitime ment attendre eu égard aux déclarations publiques faites par le vendeur, par le producteur ou par son représentant, notamment dans la publicité ou l’étiquetage ; 2° Ou s’il présente les caractéristiques définies d’un commun accord par les parties ou être propre à tout usage spécial recherché par l’acheteur, porté à la connaissance du vendeur et que ce dernier a accepté.

**Article L217-12 du Code de la consommation**
L’action résultant du défaut de conformité se prescrit par deux ans à compter de la délivrance du bien.
**Article 1641 du Code civil**
Le vendeur est tenu de la garantie à raison des défauts cachés de la chose vendue qui la rendent impropre à l’usage auquel on la destine, ou qui diminuent tellement cet usage que l’acheteur ne l’aurait pas acquise, ou n’en aurait donné qu’un moindre prix, s’il les avait connus.
**Article 1648 1er alinéa du Code civil**
L’action résultant des vices rédhibitoires doit être intentée par l’acquéreur dans un délai de deux ans à compter de la découverte du vice.

---

## NL 1. Inleiding
### Hartelijk gefeliciteerd!
Met uw aanschaf hebt u gekozen voor een hoogwaardig product. Zorg voor de montage en de eerste inbedrijfstelling dat u het product goed kent. Lees hiertoe aandachtig de onderstaande montagehandleiding en de veiligheidsinstructies. Gebruik het product alleen zoals omschreven en voor de vermelde toepassingen. Bewaar deze handleiding zorgvuldig. Overhandig ook alle documentatie wanneer u het product aan derden geeft.

## 2. Beoogd gebruik
Dit artikel is bedoeld als bescherming tegen vliegende insecten in particuliere woonruimten. Een ander gebruik dan bovenstaand, of een modificatie van het product, is niet toegestaan en kan leiden tot letsel en/of beschadiging van het product. Voor schade die het gevolg is van ongeoorloofd gebruik of van foutieve montage aanvaardt de fabrikant geen aansprakelijkheid. Het product is niet bestemd voor commerciële toepassingen. De bediening bij vorst kan het product beschadigen.

NEEM BIJ PROBLEMEN OF VRAGEN OVER HET PRODUCT OF DE MONTAGE ALTIJD EERST CONTACT OP MET ONS SERVICEPUNT. WE ZIJN U GRAAG VAN DIENST.

## 3. Technische gegevens
**Max. afm. montageset:** 110 x 130 cm
**Min. binnenwerkse maat van het raamkozijn:** 104 x 123 cm
**Montagediepte:** 10 mm
Geschikt voor alle gangbare ramen zonder regendorpel.

ZORG ERVOOR DAT U BIJ HET UITPAKKEN GEEN MONTAGEMATERIAAL WEGGOOIT. CONTROLEER ONMIDDELLIJK NA HET UITPAKKEN OF ALLE ONDERDELEN ZIJN MEEGELEVERD EN OF HET PRODUCT EN DE COMPONENTEN IN ONBERISPELIJKE TOESTAND VERKEREN. MONTEER HET PRODUCT NOOIT WANNEER NIET ALLE ONDERDELEN ZIJN MEEGELEVERD.

## 4. Veiligheidsinstructies
GEVAARLIJK VOOR BABY’S EN KINDEREN! Laat kinderen nooit zonder toezicht spelen met verpakkingsmateriaal of het product zelf. Er bestaat gevaar op verstikking door verpakkingsmateriaal en levensgevaar door het risico van ophanging. Kinderen onderschatten dergelijke gevaren vaak. Houd daarom kinderen altijd uit de buurt van dit product. Het product is geen speelgoed.

VOORZICHTIG, GEVAAR VAN VERWONDING!
Zorg er terdege voor dat alle delen onbeschadigd en correct zijn gemonteerd. Bij een onoordeelkundige montage bestaat risico op letsel. Beschadigde onderdelen kunnen negatieve invloed hebben op de veiligheid en het functioneren.

WAARSCHUWING! LEVENSGEVAAR!
Leun bij het monteren, demonteren of schoonmaken nooit te ver uit het raam. Montage enkel zelf uitvoeren bij vensters die zonder gevaar van buiten toegankelijk zijn.

## 5. Montage
Montage enkel van buiten mogelijk. Volg hierbij nauwlettend de montagehandleiding (afb. 1 – 11). Neem ook de veiligheidsinstructies in acht.

## 6. Reiniging en onderhoud
- Gebruik geen bijtende of schurende schoonmaakmiddelen.
- Reinig het glasvezel materiaal en het frame met een stofvrije, iets vochtige doek.
- Reinig de hor regelmatig.
- Gebruik eventueel een mild schoonmaakmiddel.

## 7. Afvalverwijdering
De verpakking bestaat uit milieuvriendelijke materialen. Dit afval kunt u afgeven bij uw plaatselijke recyclingpunt. Hoe u het product na beëindiging van het gebruik als afval kunt verwijderen, kunt u opvragen bij uw gemeente- of stadsbestuur.

## 8. Montagevideo
Een duidelijke montagevideo vindt u onder:
www.smartmaxx.info

## 9. Producent/Service
3 jaar garantie
Neem voor service en aanspraak op garantie contact op met:

**Smartmaxx GmbH**
Schulzstraße 2c, DE-85579 Neubiberg, GERMANY
Hotline: +49 896 784 506-0
E-mail: office@smartmaxx.info

Houd bij al uw aanvragen de kassabon en het artikelnummer **IAN 330880_1907** binnen handbereik als bewijs van aanschaf.

## 10. Vaak gestelde vragen
**Zijn insectenhorren geschikt voor montage tussen het raam en een rolluik?**
Ja, voorzover de tussenruimte van raam en rolluik hiervoor voldoende is. De betreffende afmetingen vindt u in de specifieke product- en/of technische gegevens.
**Wat moet ik doen als onderdelen in het bouwpakket ontbreken / defect zijn?**
Wanneer u constateert dat een meegeleverd onderdeel ontbreekt of defect is, stel ons hiervan dan op de hoogte door het artikelnummer van uw product en het bewijs van aankoop per e-mail te verzenden aan: office@smartmaxx.info of maak hiervoor gebruik van ons contactformulier. U ontvangt binnen de garantietermijn onmiddellijk een gratis vervangend onderdeel.

**Hoe maak ik profiellijsten het best korter?**
U kunt voor het inkorten van profielen het best een ijzerzaag gebruiken. Plaats de onderdelen in een verstekvorm, zet ze vast zonder ze te beschadigen (bijv. met een klem) om een exact rechte lijn te zagen. We wijzen erop dat het veiliger is hierbij werkhandschoenen te dragen. De breedte B en de hoogte H vormen de opgemeten dagmaat van het venster (van binnenkant naar binnenkant van het raamkozijn).
**Waarop moet worden gelet bij het aanbrengen van de magnetische klemprofielen?**
Het horrengaas mag bij de aanbrenging van de klemprofielen niet extra gespannen worden. Door het vastklemmen spant het materiaal zich vanzelf. Extra spanning kan leiden tot vervorming van het frame. Wij adviseren de klemprofielen eerst aan de lange zijde van het frame en daarna aan de korte zijde vast te zetten.

**Aanwijzing**
Vergissingen, wijzigingen en drukfouten voorbehouden. De actuele versie van de handleiding kunt u als pdf downloaden op
www.smartmaxx.info

---

## GB 1. Introduction
### Congratulations!
With your purchase, you have chosen a high-quality product. Be sure to familiarise yourself with the product before installing it and putting it into operation. Please read the following installation and safety instructions carefully. Use the product only as described and for the specified areas of application. Keep this manual in a safe place. Please also hand over all documents to third parties when passing on the product.

## 2. Proper use
This item is intended to provide protection against insects in private homes. Any use other than the one described above or modifications to the product are not permitted and may result in injury and/or damage to the product. The manufacturer accepts no liability for damage resulting from improper user damage caused during installation. This product is not intended for commercial use. Using this product during frost may damage it

SHOULD YOU HAVE ANY PROBLEMS WITH OR QUESTIONS ABOUT THE PRODUCT OR ITS INSTALLATION, PLEASE ALWAYS CONTACT OUR SERVICE CENTRE FIRST. WE WILL GLADLY HELP YOU OUT.

## 3. Technical data
**Max. kit dimensions:** 110 x 130 cm
**Max. window frame interior dimensions:** 104 x 123 cm
**Installation depth:** 10 mm
suitable for all conventional windows without weatherboarding

WHEN UNPACKING THE PRODUCT, MAKE SURE THAT YOU DO NOT ACCIDENTALLY THROW AWAY ANY MOUNTING MATERIAL. IMMEDIATELY AFTER UNPACKING, CHECK THE SCOPE OF DELIVERY FOR COMPLETENESS AND THE PERFECT CONDITION OF THE PRODUCT AND ALL PARTS. DO NOT INSTALL THE PRODUCT IF THE SCOPE OF DELIVERY IS INCOMPLETE.

## 4. Safety instructions
DANGER OF LIFE AND ACCIDENT FOR TODDLERS AND CHILDREN! Never leave children unattended with packaging material and product. There is a risk of suffocation due to packaging material and a danger of death due from strangulation. Children often underestimate dangers. Keep children away from the product at all times. The product is not a toy.

CAUTION – RISK OF INJURY!
Make sure that all parts are installed in an undamaged state and correctly. Incorrect installation may result in injury. Damaged parts can affect safety and function.

WARNING! DANGER TO LIFE!
Do not lean too far out of the window during assembly, disassembly or cleaning. Install only if windows are safely accessible from the outside.

## 5. Installation
Installation only possible from the outside Please follow the installation instructions minutely (images 1 – 11). Observe the safety instructions.

## 6. Cleaning and care
- Never use corrosive or abrasive cleaning agents.
- Clean the fibreglass mesh and frame with a lint-free, slightly moistened cloth.
- Thoroughly clean the retractable insect screen regularly.
- If necessary, use a mild detergent.

## 7. Disposal
The packaging is made from environmentally friendly materials. Dispose of it using local recycling containers. You can find out how to dispose of the used up product by contacting your municipality or town council.

## 8. Installation video
You can find an animated installation video at:
www.smartmaxx.info

## 9. Manufacturer/Service
3-year warranty.
For service and warranty claims, please contact:

**Smartmaxx GmbH**
Schulzstraße 2c, DE-85579 Neubiberg, GERMANY
Hotline: +49 896 784 506-0
E-mail: office@smartmaxx.info

Please have the receipt and the item number **IAN 330880_1907** as proof of purchase ready for all inquiries.

## 10. FAQ
**Is this insect repellent product suitable for mounting between window and roller shutter?**
Yes, provided that the space between window and roller shutter is sufficient. The corresponding dimensions can be found in the respective product information/ technical data.

**What can I do if parts are missing from the kit or defective?**
If you find that a part listed in the scope of delivery is missing or defective, please inform us by sending the item number of your product and the purchase receipt via e-mail to office@smartmaxx.info or use our contact form. Within the warranty period, you will receive a replacement free of charge.

**What is the best way to shorten profiles?**
Preferably, use an iron saw to shorten profiles. Place the parts in a mitre box, fix them in place without crushing them, if necessary with a screw clamp, to achieve an precise, straight cut. As a safety precaution, we recommend wearing work gloves. Width B and height H are the inside dimensions of the window (from one interior edge of the window frame to the other).

**What is important when installing the clamping strips?**
The mesh must not be tensioned additionally when mounting the clamping strips. The clamping process causes the fabric to tension itself. Additional tension can cause distortion of the frame. We recommend to first fix the clamping strips to the longitudinal and then to the wide sides of the frame.

**Note:**
Subject to mistakes, changes and setting errors.
Download the current version of the instructions as a PDF file at www.smartmaxx.info

---

## CZ 1. Úvodem
### Srdečně blahopřejeme!
Svojí koupí jste se rozhodli pro kvalitní výrobek. Před montáží a prvním uvedením do provozu se s výrobkem seznamte. Přečtěte si pozorně následující návod k montáži a bezpečnostní pokyny. Používejte výrobek jen tak, jak je popsáno, a jen pro uvedené oblasti použití. Tento návod si dobře uschovejte. Při předání výrobku třetím osobám přiložte i veškerou dokumentaci.

## 2. Použití v souladu s určením
Tento výrobek je určen k ochraně proti létajícímu hmyzu v soukromých obytných prostorách. Jakékoliv jiné použití, než je popsáno výše, nebo změny výrobku jsou nepřípustné a mohou vést k poranění a/nebo poškození výrobku. Výrobce nenese odpovědnost za škody vzniklé použitím v rozporu s určením nebo škody způsobené montáží. Výrobek není určen ke komerčnímu využití. Obsluha v mrazu může výrobek poškodit.

PŘI POTÍŽÍCH NEBO DOTAZECH V SOUVISLOSTI S VÝROBKEM NEBO JEHO MONTÁŽÍ VŽDY NEJPRVE KONTAKTUJTE NAŠE SERVISNÍ STŘEDISKO. RÁDI VÁM POMŮŽEME.

## 3. Technické údaje
**Max. rozměr sady:** 110 x 130 cm
**Max. vnitřní rozměr okenního rámu:** 104 x 123 cm
**Montážní hloubka:** 10 mm
Vhodné pro všechny běžné typy oken bez okapnice.

PŘI VYBALOVÁNÍ DÁVEJTE POZOR, ABYSTE OMYLEM NEVYHODILI MONTÁŽNÍ MATERIÁL. IHNED PO VYBALENÍ ZKONTROLUJTE, ZDA JE DODÁVKA KOMPLETNÍ A ZDA JSOU VŠECHNY DÍLY VÝROBKU V BEZVADNÉM STAVU. JESTLIŽE NENÍ DODÁVKA KOMPLETNÍ, V ŽÁDNÉM PŘÍPADĚ VÝROBEK NEMONTUJTE.

## 4. Bezpečnostní pokyny
NEBEZPEČÍ OHROŽENÍ ŽIVOTA A NEBEZPEČÍ ÚRAZU PRO BATOLATA A DĚTI!
Nenechávejte děti bez dozoru s obalovým materiálem a výrobkem. Hrozí nebezpečí udušení balicím materiálem nebo usmrcení uškrcením. Děti často podceňují nebezpečí. Vždy uchovávejte výrobek mimo dosah dětí. Výrobek není hračka.

POZOR NEBEZPEČÍ PORANĚNÍ!
Ujistěte se, že díly nejsou poškozeny a že jsou správně namontovány. Při neodborné montáži hrozí nebezpečí poranění. Poškozené díly mohou negativně ovlivnit bezpečnost a funkci výrobku.

VÝSTRAHA! NEBEZPEČÍ OHROŽENÍ ŽIVOTA!
Při montáži, demontáži nebo čištění se příliš nevyklánějte z okna. Montáž provádějte pouze na okna, která jsou zvenku bezpečně přístupná.

## 5. Montáž
Montáž je možná jen zvenčí. Postupujte přesně podle návodu k montáži (obrázek 1 – 11). Dodržujte přitom bezpečnostní pokyny.

## 6. Čištění a ošetřování
- Nikdy nepoužívejte leptavé nebo abrazivní čisticí prostředky.
- Čistěte sklolaminátovou tkaninu a rám navlhčeným hadříkem, který nepouští vlákna.
- Čistěte důkladně okno na ochranu proti hmyzu v pravidelných intervalech.
- Použijte případně jemný čisticí prostředek.

## 7. Likvidace
Obal je vyroben z ekologicky šetrných materiálů. Odložte je do místních recyklačních kontejnerů. O možnostech likvidace vysloužilého výrobku se informujte na obecním nebo městském úřadě.

## 8. Montážní video
Animované montážní video najdete zde:
www.smartmaxx.info

## 9. Výrobce/Servis
Záruka 3 roky.
Pro servis a záruku kontaktujte:

**Smartmaxx GmbH**
Schulzstraße 2c, DE-85579 Neubiberg, GERMANY
Hotline: +49 896 784 506-0
E-mail: office@smartmaxx.info

Pro případ jakýchkoli dotazů mějte připraven jako doklad o koupi prodejní doklad a číslo artiklu **IAN 330880_1907**.

## 10. FAQ
**Jsou výrobky na ochranu proti hmyzu vhodné pro montáž mezi okno a roletu?**
Ano, pokud je mezi oknem a roletou dostatek místa. Odpovídající rozměry najdete v příslušných údajích o výrobku / v technických údajích.

**Co mám dělat, když v montážní sadě chybí díly / jsou vadné?**
Pokud zjistíte, že díl uvedený v rozsahu dodávky chybí nebo je vadný, oznamte nám to spolu s číslem artiklu Vašeho výrobku a dokladem o koupi prostřednictvím e-mailu na adresu office@smartmaxx.info nebo použijte náš kontaktní formulář. V rámci záruční lhůty obdržíte obratem bezplatnou výměnu.
**Jak nejlépe zkrátím profily?**
Na zkrácení profilů použijte nejlépe pilku na železo. Abyste dosáhli přesného a rovného řezu, vložte díly do pokosového řezadla, zafixujte je šroubovací svěrkou, aniž je zmáčknete. Jako bezpečnostní opatření odkazujeme na použití pracovních rukavic. Šířka B a výška H jsou naměřené světlé rozměry okna (od vnitřní hrany k vnitřní hraně okenního rámu)

**Na co je třeba dávat pozor při montáži magnetických svěracích profilů?**
Při montáži svěracích profilů se nesmí tkanina dodatečně napínat. V důsledku sevření se tkanina sama napne. Další napnutí může způsobit deformaci rámu. Doporučujeme upevnit svěrací profily nejprve na podélné strany, a pak na příčné strany rámu.

**Upozornění:**
Omyly, změny a chyby tisku vyhrazeny.
Aktuální verze návodu jako PDF ke stažení na adrese www.smartmaxx.info

---

## ES 1. Introducción
### ¡Enhorabuena!
Ha decidido usted comprar un producto de calidad. Familiarícese con el producto antes del efectuar su montaje y de utilizarlo por primera vez. Además, lea detenidamente las siguientes instrucciones de montaje e indicaciones de seguridad. Utilice el producto únicamente tal y como se describe y para los usos que se indican. Guarde debidamente estas instrucciones. Así mismo, si entregase este producto a un tercero, hágale entrega de toda la documentación.

## 2. Uso adecuado
Este artículo está concebido para utilizarse como protección contra insectos voladores en el ámbito doméstico. No es admisible darle un uso distinto al que se ha descrito anteriormente o modificar el producto y ello puede provocar lesiones o dañar el producto. El fabricante no se hace responsable por los daños que pudieran derivarse de su uso indebido o de su montaje. El producto no está destinado al uso industrial. Utilizar el producto cuando haya heladas podría deteriorarlo.

SI TIENE ALGÚN PROBLEMA O CONSULTAS RELATIVAS AL PRODUCTO O SU MONTAJE, SIEMPRE DEBERÁ PONERSE PRIMERAMENTE EN CONTACTO CON NUESTRO SERVICIO DE ASISTENCIA TÉCNICA. LE AYUDAREMOS CON MUCHO GUSTO.

## 3. Datos técnicos
**Medidas máx. del kit:** 110 x 130 cm
**Medida máx. del interior del marco de la ventana:** 104 x 123 cm
**Profundidad de instalación:** 10 mm
Adecuado para todos los tipos habituales de ventana sin vierteaguas.

AL DESEMBALARLO, ASEGÚRESE DE NO TIRAR MATERIAL DE MONTAJE INADVERTIDAMENTE. NADA MÁS DESEMBALARLO COMPRUEBE QUE TODO EL MATERIAL ESTÉ INCLUIDO Y QUE TODAS LAS PARTES DEL PRODUCTO SE ENCUENTREN EN PERFECTO ESTADO. SI EL MATERIAL SUMINISTRADO ESTUVIESE INCOMPLETO, BAJO NINGÚN CONCEPTO DEBERÁ PROCEDER A SU MONTAJE.

## 4. Indicaciones de seguridad
¡PELIGRO DE MUERTE Y DE ACCIDENTE PARA NIÑOS! Nunca deje a los niños sin vigilancia con el material de embalaje o con el producto. Existe riesgo de asfixia provocado por el material del embalaje y peligro de muerte por estrangulación. Los niños suelen infravalorar los peligros. Mantenga siempre a los niños alejados del producto. El producto no es ningún juguete.

¡CUIDADO! ¡RIESGO DE SUFRIR LESIONES!
Asegúrese de que todas las piezas estén en buenas condiciones debidamente instaladas. Un montaje incorrecto provoca riesgo de sufrir lesiones. Las piezas dañadas pueden incidir sobre la seguridad y funcionalidad.

¡AVISO! ¡PELIGRO DE MUERTE!
Durante su montaje, desmontaje o limpieza no se asome excesivamente por la ventana. El montaje deberá realizarse exclusivamente en ventanas que resulte accesibles desde el exterior sin peligro alguno.

## 5. Montaje
Solo puede instalarse desde el exterior. Le rogamos que siga las instrucciones de montaje (imágenes 1 – 11) al pie de la letra. Para ello tenga presentes las indicaciones de seguridad.

## 6. Limpieza y mantenimiento
- No utilice nunca productos de limpieza cáusticos o abrasivos.
- Limpie el tejido de fibra de vidrio y el marco con un paño ligeramente humedecido que no suelte pelusa.
- Limpie la ventana mosquitera a fondo con regularidad.
- En caso necesario utilice un producto de limpieza suave.

## 7. Eliminación
El embalaje está hecho de materiales que no dañan al medioambiente. Elimínelos en los contenedores para reciclaje de su localidad. En su comunidad o ayuntamiento le informarán acerca de las posibilidades para eliminar el producto ya usado.

## 8. Vídeo del montaje
Encontrará un vídeo de animación en:
www.smartmaxx.info

## 9. Fabricante / asistencia técnica
Con 3 años de garantía.
En caso de necesitar asistencia técnica o para cualquier cuestión relacionada con la garantía, póngase en contacto con:

**Smartmaxx GmbH**
Schulzstraße 2c, DE-85579 Neubiberg, GERMANY
Línea directa: +49 896 784 506-0
Correo electrónico: office@smartmaxx.info

Para cualquier consulta le rogamos que tenga preparado el ticket de caja y el número del artículo, **IAN 330880_1907**, como comprobante de su compra.

## 10. Preguntas frecuentes
**¿La mosquitera puede montarse entre la ventana y la persiana?**
Sí, siempre y cuando haya suficiente espacio entre la ventana y la persiana. Encontrará las medidas correspondientes en la información o los datos técnicos del producto en cuestión.
**¿Qué debo hacer si en el material suministrado falta alguna pieza o hay piezas defectuosas?**
Si comprobase que alguna de las piezas incluidas en el material suministrado faltase o fuese defectuosa, háganoslo saber enviando un correo electrónico a office@smartmaxx.info indicando el número de artículo de su producto y adjuntando el justificante de compra, o bien, a través de nuestro formulario de contacto. Dentro del periodo de garantía recibirá un recambio inmediata y gratuitamente.

**¿Cuál es la mejor manera de acortar los perfiles?**
Para acortar los perfiles lo mejor es que utilice una sierra para metales. Para realizar un corte recto, coloque las piezas en una caja de ingletes y fíjelas sin aplastarlas, utilizando una abrazadera ajustable si fuese necesario. Como medida de seguridad, le recomendamos que utilice guantes de trabajo. Anchura B y altura H son las medidas interiores de la ventana (de un borde interior de la ventana al otro).

**¿Qué hay que tener en cuenta al colocar los perfiles magnéticos de sujeción?**
Al montar los perfiles de sujeción, el tejido no debe tensarse adicionalmente. El tejido se tensa por sí mismo durante el proceso de sujeción. Si se aplicase tensión adicional, el marco podría deformarse. Recomendamos fijar los perfiles de sujeción en primer lugar a lo largo y, a continuación, a lo ancho del marco.

### Observación:
Sujeto a errores, modificaciones y errores de imprenta. Puede descargar la versión actualizada en formato PDF en www.smartmaxx.info

---

## PT 1. Introdução
### Parabéns!
Com a sua compra optou por um produto de elevada qualidade. Antes da montagem e da primeira colocação em funcionamento, familiarize-se com o produto. Leia as instruções de montagem e as indicações de segurança seguintes, com atenção. Utilize o produto apenas como descrito e para as aplicações indicadas. Guarde as instruções, cuidadosamente. Ao entregar ou passar o produto a terceiros, entregue também toda a documentação referente ao produto.

## 2. Utilização adequada
O artigo serve para proteger zonas de habitação privada de insetos voadores. Não é permitida a utilização diferente daquela para a qual foi concebido ou uma alteração do produto, que pode conduzir a ferimentos e/ou danificação do produto. O fabricante não assume a responsabilidade de danos causados por uma utilização inadequada ou por danos causados pela montagem. O produto não foi concebido para aplicação industrial. A operação do produto com geada pode danificar o mesmo.

EM CASO DE PROBLEMAS OU DÚVIDAS SOBRE O PRODUTO OU SUA MONTAGEM, CONTATE SEMPRE OS NOSSOS SERVIÇOS COMPETENTES. TEREMOS MUITO GOSTO EM AJUDÁ-LO.

## 3. Dados técnicos
**Medida máxima do kit:** 110 x 130 cm
**Medida interior máxima da janela:** 104 x 123 cm
**Profundidade de montagem:** 10 mm
Indicada para todos os tipos de janelas comuns sem pingadeira.

QUANDO DESEMBALAR O PRODUTO, TENHA ATENÇÃO PARA NÃO JOGAR MATERIAL DE MONTAGEM FORA, ACIDENTALMENTE. APÓS A DESEMBALAGEM VERIFIQUE SE ESTÁ COMPLETO E SE O PRODUTO E RESPETIVAS PEÇAS ESTÃO EM BOM ESTADO. NUNCA PROCEDA À MONTAGEM SE O PRODUTO NÃO ESTIVER COMPLETO.

## 4. Indicações de segurança
PERIGO DE VIDA E ACIDENTE PARA BEBÉS E CRIANÇAS!
Nunca permita que crianças fiquem sozinhas com o material de embalagem e o produto. Existe perigo de asfixia devido ao material de embalagem e perigo de vida por estrangulação. Frequentemente, as crianças subestimam os perigos. Mantenha as crianças afastadas do produto. O produto não é nenhum brinquedo.

CUIDADO PERIGO DE FERIMENTO!
Certifique-sede que todas as peças estão em boas condições e montadas de forma adequada. Existe perigo de ferimentos em caso de montagem incorreta. Peças danificadas podem comprometer a segurança e a sua função.

ATENÇÃO! PERIGO DE VEIDA!
Durante a montagem, desmontagem ou limpeza não se deve inclinar demasiado pela janela. Efetuar a montagem apenas em janelas acessíveis pelo exterior, sem perigo.

## 5. Montagem
Montagem apenas possível pelo exterior. Siga as instruções de montagem criteriosamente (Imagem 1 – 11). Respeite as indicações de segurança.

## 6. Limpeza e tratamento
- Nunca utilize produtos de limpeza abrasivos ou corrosivos.
- Limpe a moldura com um pano ligeiramente humedecido, que não liberte pelos.
- Limpe a janela de proteção contra insetos com regularidade.
- Utilize, se necessário, um produto de limpeza suave.

## 7. Eliminação
A embalagem é composta por material ecológico. Elimine os mesmos nos recipientes de reciclagem apropriados. As possibilidades de eliminação do produto podem ser consultadas junto das autoridades locais.

## 8. Vídeo de montagem
Pode encontrar um vídeo de montagem animado em: www.smartmaxx.info

## 9. Fabricante / Serviço
3 anos de garantia.
Em caso de assistência e garantia, por favor, contacte:

**Smartmaxx GmbH**
Schulzstraße 2c, DE-85579 Neubiberg, GERMANY
Linha de assistência: +49 896 784 506-0
Email: office@smartmaxx.info
Para eventuais questões, guarde o talão de compra e a referência do artigo **IAN 330880_1907** como comprovativo de compra.

## 10. FAQ
**Os artigos adequam-se à proteção contra insetos e para a montagem entre janelas e persianas?**
Sim, desde que o espaço entre a janela e a a persiana for suficiente. As respetivas medidas podem ser retiradas das respetivas indicações do produto/dados técnicos.

**O que fazer quando se faltarem peças no kit ou apresentarem defeito?**
Certifique-se de que falta uma peça na encomenda ou apresenta um defeito e comunique-nos o mesmo ao informar-nos sobre a referência do artigo e do comprovativo de compra através de email para office@smartmaxx.info, ou utilize o formulário de contacto. Dentro do período de garantia receberá, imediatamente um produto de substituição.

**Qual a melhor forma de encurtar os perfis?**
Para encurtar os perfis utilize, preferencialmente uma serra de ferro. Coloque as peças em esquadria, fixe as mesmas sem as esmagar, preferencialmente, com um grampo, para conseguir um corte direito. Aconselhamos o uso de luvas de trabalho, como medida de segurança. Largura B e Altura H são as medidas do intradorso da janela (distância de canto interior para canto interior da janela).

**O que se deve ter em consideração na colocação das barras de grampos?**
O tecido não pode ser adicionalmente tensionado na montagem das barras de grampo. Através do processo de grampagem o tecido tensiona por si. Uma tensão adicional pode levar ao desalinhamento do quadro. Recomendamos que as barras de grampos sejam primeiro fixadas em extensão e depois em largura do quadro.

### Indicação:
Reserva-se o direito a enganos, alterações e erros tipográficos.
Versão atual do manual em PDF para descarregar em www.smartmaxx.info

---

## HU 1. Bevezetés
### Szívből gratulálunk!
Vásárlásával kiváló termék mellett döntött. Felszerelés és használatbavétel előtt ismerkedjen meg a termékkel. Ehhez olvassa el figyelmesen a következő szerelési utasítást és a biztonsági utasításokat. A terméket csak a leírás szerint és a megadott felhasználási területekre használja. Őrizze meg ezt az útmutatót. Ha a terméket harmadik személynek továbbítja, vele együtt adjon át valamennyi dokumentumot.

## 2. Rendeltetésszerű használat
Ezt a terméket lakóterületen történő felhasználásra, repülő rovarok elleni védelemre tervezték. Az előzőekben leírtaktól eltérő használat vagy a termék módosítása tilos, valamint személyi sérülésekhez és/vagy a termék károsodásához vezethet. A nem rendeltetésszerű használatból eredő vagy a szerelés közben keletkezett károkért a gyártó nem vállal felelősséget. A terméket nem ipari használatra tervezték. Fagy esetén történő használat esetén a termék károsodhat.

A TERMÉKKEL VAGY A SZERELÉSSEL KAPCSOLATOS PROBLÉMÁK VAGY KÉRDÉSEK ESETÉN ELŐSZÖR MINDIG A VEVŐSZOLGÁLATUNKHOZ FORDULJON. KÉSZSÉGGEL ÁLLUNK RENDELKEZÉSÉRE.

## 3. Műszaki adatok
**Max. készletméret:** 110 x 130 cm
**Az ablaktok max. belső mérete:** 104 x 123 cm
**Beépítési mélység:** 10 mm
Valamennyi szokásos, vízvető nélküli ablaktípusra alkalmas.

KICSOMAGOLÁSNÁL ÜGYELJEN ARRA, NEHOGY VÉLETLENÜL SZERELÉSI ANYAGOT DOBJON EL. KÖZVETLENÜL A KICSOMAGOLÁS UTÁN ELLENŐRIZZE, HIÁNYTALAN-E A SZÁLLÍTMÁNY TARTALMA, VALAMINT A TERMÉK ÉS VALAMENNYI ALKATRÉSZ KIFOGÁSTALAN ÁLLAPOTÁT. SEMMIKÉPPEN NE SZERELJE FEL A TERMÉKET, HA A SZÁLLÍTMÁNY TARTALMA NEM HIÁNYTALAN.

## 4. Biztonsági utasítások
KISGYERMEKEKET ÉS GYERMEKEKET FENYEGETŐ ÉLET- ÉS BALESETVESZÉLY!

Soha ne hagyjon gyermekeket felügyelet nélkül a csomagolóanyaggal és a termékkel! A csomagolóanyag okozta fulladásveszély, valamint a megfojtás lehetősége miatti életveszély áll fenn. A gyermekek gyakran alábecsülik a veszélyeket. Mindig tartsa távol a terméktől a gyermekeket! A termék nem játékszer.

VIGYÁZAT, SÉRÜLÉSVESZÉLY!
Gondoskodjon arról, hogy valamennyi elemet károsodás nélkül és szakszerűen szereljenek fel. Szakszerűtlen szerelés esetén személyi sérülés veszélye áll fenn. A sérült alkatrészek befolyásolhatják a biztonságot és a működést.

FIGYELMEZTETÉS! ÉLETVESZÉLY!
Az összeszerelés, szétszerelés vagy tisztítás során ne hajoljon ki az ablakon túlságosan. Kizárólag kívülről veszélytelenül hozzáférhető ablakra szerelje fel a terméket.

## 5. Szerelés
A szerelés csak kívülről lehetséges. Szigorúan tartsa be a szerelési útmutatót (1 – 11. kép). Tartsa be hozzá a biztonsági útmutatásokat.

## 6. Tisztítás és karbantartás
- Semmiképpen ne használjon maró hatású tisztítószereket vagy súrolószereket.
- Az üvegszálas szövetet és a keretet szöszmentes, enyhén benedvesített kendővel tisztítsa meg.
- Rendszeres időközönként alaposan tisztítsa meg a rovarvédő ablakot.
- Szükség esetén kímélő tisztítószert használjon.

## 7. Hulladékkezelés
A csomagolás környezetbarát anyagokból készült. Tegye a helyi, újrahasznosítható hulladékot gyűjtő tartályokba. Az elhasználódott termék hulladékkezelésének lehetőségeiről érdeklődjön a községi vagy városi önkormányzatnál.

## 8. Szerelési videó
Animált szerelési videónkat a következő oldalon találja: www.smartmaxx.info

## 9. Gyártó/vevőszolgálat
3 év garancia.
Szervizeset és garanciális kérdések esetén forduljon a következő elérhetőséghez:

**Smartmaxx GmbH**
Schulzstraße 2c, DE-85579 Neubiberg, GERMANY
Forródrót: +49 896 784 506-0
E-mail: office@smartmaxx.info

Minden megkereséshez a vásárlás igazolásaként szíveskedjen előkészíteni a blokkot és az **IAN 330880_1907** cikkszámot.

## 10. GYIK
**A rovarvédő termék felszerelhető ablak és gördülő redőny közé?**
Igen, amennyiben elég hely van az ablak és a gördülő redőny között. A megfelelő méreteket megtalálja a termék adatai/műszaki adatai között.

**Mi a teendő, ha hiányoznak/hibásak az alkatrészek?**
Ha azt tapasztalja, hogy a csomagból hiányzik egy alkatrész vagy hibás a benne lévő alkatrész, a termék cikkszámával és blokkjával együtt tájékoztasson bennünket e-mailben az office@smartmaxx.info címen, vagy használja kapcsolatfelvételi űrlapunkat. A garanciális időszakban haladéktalanul és ingyenesen ellátjuk cserealkatrésszel.

**Mi a legjobb módja a profilok rövidítésének?**
A legjobb megoldás, ha vasfűrésszel vágja rövidebbre a profilokat. Helyezze a profilt egy gérvágóládába, és anélkül, hogy összenyomná, szükség esetén rögzítse csavarfogóval a pontosan egyenes vágás érdekében. Biztonsági óvintézkedésként javasoljuk, hogy viseljen munkavédelmi kesztyűt. A szélesség B és a magasság H a teljes ablakméretekre vonatkozik (az ablakkeret egyik belső peremétől a másik belső peremig).

**Mire kell ügyelni a mágneses rögzítőprofilok felszerelése során?**
Nem szabad kifeszíteni a szövetet a rögzítőprofilok szerelése közben. Rögzítéskor a szövet magától kifeszül. A túlzott kifeszítés következtében elmozdulhat a keret. Javasoljuk, hogy előbb hosszában szerelje fel a rögzítőprofilokat, majd utána rögzítse a keresztirányú rögzítőprofilokat.

### Megjegyzés:
A tévedések, változtatások és nyomdahibák jogát fenntartjuk.
Az útmutató aktuális változata PDF formátumban a következő oldalról tölthető le: www.smartmaxx.info

---

## SI 1. Uvod
### Prisrčne čestitke!
S tem nakupom ste se odločili za visokokakovostni izdelek. Pred montažo in prvim zagonom se seznanite z izdelkom. V ta namen pozorno preberite sledeče navodilo za montažo in varnostne napotke. Uporabljajte izdelek izključno skladno z opisanim namenom in za navedena področja uporabe. Dobro shranite ta navodila za uporabo. Pri predaji izdelka tretjim osebam jim predajte tudi ta navodila.

## 2. Uporaba skladno z namenom
Ta izdelek je predviden za zaščito pred letečimi insekti v zasebnih stanovanjskih stavbah. Drugačna uporaba od prej opisane ali sprememba izdelka ni dovoljena in lahko povzroči poškodbe in/ali poškodbe izdelka. Za škodo, ki bi nastala zaradi namenu neprimerne uporabe ali zaradi montaže, proizvajalec ne prevzema jamstva. Izdelek ni namenjen gospodarski uporabi. Uporaba v primeru zmrzali lahko poškoduje izdelek.

PROSIMO VAS, DA SE V PRIMERU TEŽAV ALI VPRAŠANJ Z IZDELKOM ALI GLEDE MONTAŽE VEDNO NAJPREJ OBRNETE NA NAŠ SERVISNI ODDELEK. Z VESELJEM VAM BOMO POMAGALI.

## 3. Tehnični podatki
**Maks. dimenzija kompleta:** 110 x 130 cm
**Maks. notranja mera okenskega podboja:** 104 x 123 cm
**Vgradna globina:** 10 mm
Primerno za vse običajne tipe oken brez dodatnega vremenskega profila.

PRI ODPIRANJU EMBALAŽE BODITE POZORNI NA TO, DA NE BOSTE POMOTOMA ODVRGLI MONTAŽNI MATERIAL. TAKOJ PO ODPRTJU EMBALAŽE PREVERITE OBSEG DOBAVE GLEDE CELOTNOSTI KAKOR TUDI NEOPOREČNEGA STANJA IZDELKA IN VSEH DELOV. ČE OBSEG DOBAVE NI POPOLN, NIKAKOR NE MONTIRAJTE IZDELKA.

## 4. Varnostni napotki
SMRTNA NEVARNOST IN NEVARNOST NESREČE ZA MAJHNE OTROKE IN OTROKE!

Otrok nikdar ne pustite brez nadzora skupaj z embalažo in izdelkom. Obstaja nevarnost zadušitve z embalažo in smrtna nevarnost zaradi zadušitve. Otroci pogosto podcenjujejo tovrstne nevarnosti. Vedno poskrbite, da otroci niso v bližini izdelka. Izdelek ni igrača.

POZOR, NEVARNOST POŠKODBE!
Zagotovite, da bodo vsi deli montirani nepoškodovani in strokovno. Pri nestrokovni montaži obstaja nevarnost poškodbe. Poškodovani deli lahko vplivajo na varnost in delovanje.

OPOZORILO! SMRTNA NEVARNOST!
Pri montaži, demontaži ali čiščenju se ne nagnite preveč skozi okno. Montažo izvajajte samo pri oknih, ki so od zunaj dostopna brez nevarnosti.

## 5. Montaža
Montaža je možna samo od zunaj. Prosimo, da se strogo držite navodil za montažo (slika 1 – 11). Pri tem upoštevajte varnostne napotke.

## 6. Čiščenje in nega
- V nobenem primeru ne uporabite jedkih ali grobih čistil.
- Tkanino in okvir očistite z rahlo vlažno krpo, ki ne pušča nitk.
- V rednih razmikih čistite okensko zaščito pred insekti.
- Po potrebi uporabite nežno čistilno sredstvo.

## 7. Odstranjevanje
Embalaža je narejena iz okolju prijaznih materialov. Odvrzite jih v zabojnike za recikliranje. Glede možnosti odstranjevanja iztrošenega izdelka se obrnite na svojo občino ali mestno upravo.

## 8. Montažni video
Animirani montažni video je na voljo tukaj: www.smartmaxx.info

## 9. Proizvajalec / servis
3 leta garancije.
Za servis in garancijske primere kontaktirajte:

**Smartmaxx GmbH**
Schulzstraße 2c, DE-85579 Neubiberg, GERMANY
Servisna služba: +49 896 784 506-0
E-Mail: office@smartmaxx.info
Za vsa morebitna dodatna vprašanja servisnega oddelka imejte pri roki račun in številko izdelka **IAN 330880_1907** kot dokazilo o nakupu.

## 10. Pogosto zastavljena vprašanja
**Ali so izdelki za zaščito pred insekti primerni za montažo med oknom in roletami?**
Da, v kolikor je med oknom in roletami dovolj prostora. Dimenzije so razvidne iz tehničnih podatkov/podatkov o izdelku.

**Kaj storiti v primeru manjkajočih ali okvarjenih delov?**
Če ugotovite, da je v obsegu dobave navedeni del pokvarjen ali da manjka, nam to sporočite s posredovanjem številke artikla svojega izdelka in računa na naslov office@smartmaxx.info ali pa uporabite naš kontaktni obrazec. Med trajanjem garancijske dobe boste takoj prejeli nadomestni del.

**Kako najbolje skrajšam profile?**
Za krajšanje profilov se najbolje obnese žaga za železo. Dele položite v jeralnik, jih pritrdite tako, da jih ne stisnete - po potrebi s primežem, da boste lahko naredili raven rez. Iz varnostnih razlogov opozarjamo na uporabo delovnih varnostnih rokavic. Širina B in višina H so izmerjene notranje dimenzije okna (od notranjega roba do notranjega roba okenskega podboja).

**Kaj je potrebno upoštevati pri nameščanju magnetnih pritrdilnih profilov?**
Med montažo pritrdilnih profilov ni dovoljeno dodatno napenjati tkanine. Ob pritrditvi se bo tkanina napela sama od sebe. Dodatno napenjanje lahko povzroči izkrivljenje okvira. Priporočamo, da pritrdilne profile najprej fiksirate na dolgih stranicah in še potem na krajših straneh okvirja.

### Opomba:
Pridržujemo si pravico do zmot, sprememb in tiskarskih napak.
Aktualna verzija navodil je kot pdf dokument na voljo na spletni strani www.smartmaxx.info

---

## SK 1. Úvod
### Gratulujeme!
Svojou kúpou ste sa rozhodli pre vysoko kvalitný výrobok. Pred montážou a prvým uvedením do prevádzky sa najprv oboznámte s výrobkom. Pozorne si prečítajte nasledujúci návod na montáž a bezpečnostné pokyny. Výrobok používajte len podľa opisu a na uvedené použitia. Tento návod si uschovajte. Pri odovzdaní výrobku tretej osobe jej odovzdajte aj všetky podklady.

## 2. Zamýšľané použitie
Tento výrobok je určený na ochranu súkromných obytných priestorov proti lietajúcemu hmyzu. Iné použitie než vyššie uvedené alebo zmena výrobku nie sú povolené a môžu spôsobiť jeho narušenie a / alebo poškodenie. Výrobca neručí za škody pri montáži, ktoré vznikli z používania proti zamýšľanému účelu. Výrobok nie je určený na komerčné používanie. Používaním výrobku v mraze môže dôjsť k jeho poškodeniu.

V PRÍPADE PROBLÉMOV ALEBO OTÁZOK OHĽADNE VÝROBKU ALEBO MONTÁŽE SA VŽDY NAJPRV SPOJTE S NAŠÍM SERVISNÝM MIESTOM. RADI VÁM POMÔŽEME.

## 3. Technické údaje
**Max. konštrukčné rozmery:** 110 x 130 cm
**Max. vnútorný rozmer okenného rámu:** 104 x 123 cm
**Vstavaná hĺbka:** 10 mm
Vhodné pre všetky bežné typy okien bez záveternej lišty.

PRI ROZBAĽOVANÍ DÁVAJTE POZOR, ABY STE NEDOPATRENÍM NEVYHODILI MONTÁŽNY MATERIÁL. IHNEĎ PO ROZBALENÍ SKONTROLUJTE, ČI JE DODÁVKA KOMPLETNÁ A ČI JE VÝROBOK A VŠETKY JEHO DIELY V BEZCHYBNOM STAVE. VÝROBOK V ŽIADNOM PRÍPADE NEMONTUJTE, AK NIE JE DODÁVKA KOMPLETNÁ.

## 4. Bezpečnostné upozornenia
NEBEZPEČENSTVO OHROZENIA ŽIVOTA A NEBEZPEČENSTVO ÚRAZU PRE DETI!
Deti nikdy nenechávajte bez dozoru s obalovým materiálom a výrobkom. Existuje nebezpečenstvo udusenia s obalovým materiálom a nebezpečenstvo ohrozenia života uškrtením. Deti často podceňujú nebezpečenstvo. Výrobok držte mimo dosahu detí. Výrobok nie je hračka.

POZOR NEBEZPEČENSTVO ZRANENIA!
Zabezpečte, aby sa diely namontovali nepoškodené a správne. Pri nesprávnej montáži existuje nebezpečenstvo zranenia. Poškodené diely môžu mať vplyv na bezpečnosť a funkciu.

VAROVANIE! NEBEZPEČENSTVO OHROZENIA ŽIVOTA!
Pri montáži, demontáži alebo čistení sa nevykláňajte príliš ďaleko von z okna. Montáž vykonávajte len, ak sú okná zvonku dostupné bezpečným spôsobom.

## 5. Montáž
Montáž je možná len zvonku. Dodržiavajte presne návod na montáž (Obrázok 1 – 11). Dodržiavajte pri tom bezpečnostné pokyny.

## 6. Čistenie a starostlivosť
- V žiadnom prípade nepoužívajte leptavé alebo drsné čistiace prostriedky.
- Sklolaminátové pletivo a rám čistite s jemne navlhčenou handričkou bez chĺpkov.
- Okno s ochranou proti hmyzu dôkladne čistite v pravidelných intervaloch.
- V prípade potreby použite jemný čistiaci prostriedok.

## 7. Likvidácia
Obal sa skladá z ekologických materiálov. Zahoďte ho do miestnych kontajnerov na recykláciu. Možnosti likvidácie použitého výrobku sa dozviete na svojom obecnom alebo mestskom úrade.

## 8. Video s montážou
Animované video s montážou nájdete na: www.smartmaxx.info

## 9. Výrobca / servis
3-Ročná záruka.
Pri servise a záručných prípadoch kontaktujte:

**Smartmaxx GmbH**
Schulzstraße 2c, DE-85579 Neubiberg, GERMANY
Horúca linka: +49 896 784 506-0
E-mail: office@smartmaxx.info

Pre prípadné otázky majte poruke pokladničný doklad a číslo výrobku **IAN 330880_1907** ako dôkaz o kúpe.

## 10. Často kladené otázky
**Sú výrobky na ochranu proti hmyzu vhodné na montáž medzi okno a vonkajšie rolety?**
Áno, pokiaľ je medzi oknom a vonkajšou roletou dostatočný priestor. Príslušné rozmery nájdete v konkrétnych údajoch o výrobku / technických údajoch.

**Čo robiť, ak v sade chýbajú diely alebo sú poškodené?**
Ak zistíte, že chýba diel, ktorý je uvedený v rozsahu dodávky alebo že je tento diel poškodený, oznámte nám to spolu s uvedením čísla výrobku a dokladu o kúpe na e-mailovú adresu office@smartmaxx.info alebo použite náš kontaktný formulár. V rámci záručnej doby dostanete bezplatnú náhradu.

**Ako najlepšie skrátim profily?**
Na skrátenie profilov je najlepšie použiť pílku na železo. Diely vložte do pokosnice, v prípade potreby ich bez nadmerného stlačenia upevnite so skrutkovým stužovadlom, aby ste dosiahli presný rez. V rámci bezpečnosti vám odporúčame nosiť pracovné rukavice. Šírka B a výška H sú namerané svetlé rozmery okna (od vnútornej hrany k vnútornej hrane okenného rámu).

**Na čo treba dať pozor pri nasadzovaní magnetických upínacích profilov?**
Pletivo sa pri nasadzovaní upínacích profilov nesmie dodatočne napnúť. Pri upínaní sa pletivo napne samo. Dodatočné napnutie môže spôsobiť skrivenie rámu. Odporúčame vám nasadiť upínacie profily najprv na pozdĺžne a potom na široké strany rámu.

### Upozornenie:
Omyly, zmeny a tlačové chyby vyhradené.
Aktuálnu verziu návodu si môžete stiahnuť ako PDF na www.smartmaxx.info

---

## HR 1. Uvod
### Čestitamo!
Ovom kupnjom odlučili ste se za proizvod visoke kvalitete. Prije montaže i prvog puštanja u rad upoznajte proizvod. U tu svrhu pažljivo pročitajte sljedeće upute za montažu i sigurnosne napomene. Proizvod upotrebljavajte samo kako je opisano te za navedena područja primjene. Dobro čuvajte ove upute. Pri davanju proizvoda trećim osobama predajte im i svu dokumentaciju.

## 2. Namjenska upotreba
Ovaj artikl predviđen je za zaštitu od letećih insekata poput muha u privatnim stambenim prostorijama. Drugačija primjena od gore opisane ili preinaka proizvoda nisu dopušteni i mogu dovesti do ozljeda i / ili oštećenja proizvoda. Za oštećenja nastala zbog nenamjenske upotrebe ili oštećenja nastala tijekom montaže proizvođač ne preuzima nikakvo jamstvo. Proizvod nije predviđen za komercijalnu upotrebu. Rukovanje proizvodom na mrazu može ga oštetiti.

AKO SE POJAVE PROBLEMI ILI PITANJA O PROIZVODU ILI MONTAŽI, UVIJEK NAJPRIJE KONTAKTIRAJTE NAŠU SERVISNU SLUŽBU. RADO ĆEMO VAM POMOĆI.

## 3. Tehnički podaci
**Maksimalne dimenzije kompleta:** 110 x 130 cm
**Maksimalne unutarnje dimenzije okvira vrata:** 104 x 123 cm
**Dubina ugradnje:** 10 mm
Prikladan za sve uobičajene tipove prozora bez štitnika protiv udara kiše

KOD VAĐENJA PROIZVODA IZ AMBALAŽE PRIPAZITE DA NEHOTICE NE BACITE MATERIJAL ZA MONTAŽU. ODMAH NAKON RASPAKIRANJA PROVJERITE JE LI OPSEG ISPORUKE POTPUN TE JESU LI PROIZVOD I SVI DIJELOVI U BESPRIJEKORNOM STANJU. AKO OPSEG ISPORUKE NIJE POTPUN, NI U KOJEM SLUČAJU NEMOJTE MONTIRATI PROIZVOD.

## 4. Sigurnosna upozorenja
OPASNOST PO ŽIVOT I OPASNOST OD NEZGODA KOD MALE DJECE I DJECE!
Djecu nikada ne ostavljajte bez nadzora s materijalom za pakiranje i proizvodom. Postoji opasnost od gušenja materijalom za pakiranje i opasnost po život davljenjem. Djeca često podcjenjuju opasnosti. Djecu uvijek držite dalje od proizvoda. Proizvod nije igračka.

OPREZ OPASNOST OD OZLJEDA!
Vodite računa o tome da su svi dijelovi neoštećeni i propisno montirani. Pri nestručnoj montaži postoji opasnost od ozljeda. Oštećeni dijelovi mogu utjecati na sigurnost i funkcije.

UPOZORENJE! OPASNOST PO ŽIVOT!
Pri montaži, demontaži ili čišćenju ne naginjite se previše kroz prozor. Montažu izvodite samo kod prozora kojima se izvana može bez opasnosti pristupiti.

## 5. Montaža
Montaža je moguća samo izvana Molimo da se strogo pridržavate uputa o montaži (slike 1 – 11). Pritom se pridržavajte sigurnosnih upozorenja.

## 6. Čišćenje i održavanje
- Ni u kojem slučaju ne upotrebljavajte nagrizajuća ili abrazivna sredstva za čišćenje.
- Mreže od fiberglasa i okvire čistite lagano navlaženom krpom koja ne ostavlja dlačice.
- Prozor protiv insekata čistite u redovitim vremenskim razmacima.
- Po potrebi upotrijebite blago sredstvo za čišćenje.

## 7. Zbrinjavanje
Ambalaža je izrađena od ekoloških materijala. Odložite je u lokalnim reciklažnim kontejnerima. O mogućnostima zbrinjavanja iskorištenih proizvoda možete se raspitati u svojoj općini ili gradskoj upravi.

## 8. Video o montaži
Animirani video o montaži pronaći ćete na: www.smartmaxx.info

## 9. Proizvođač / Servis
Jamstvo od 3 godine.
Kod servisa i u jamstvenom slučaju kontaktirajte:

**Smartmaxx GmbH**
Schulzstraße 2c, DE-85579 Neubiberg, GERMANY
Telefonska linija: +49 896 784 506-0
E-pošta: office@smartmaxx.info

Za sve upite držite pripremljen račun i broj artikla **IAN 330880_1907** kao dokaz o kupnji.

## 10. FAQ
**Jesu li proizvodi za zaštitu od insekata prikladni za montažu između prozora i roleta?**
Da, ako ima dovoljno prostora između prozora i roleta. Odgovarajuće dimenzije pronaći ćete u podacima o pojedinom proizvodu/tehničkim podacima.
**Što učiniti ako u kompletu nedostaju neki dijelovi ili su neispravni?**
Ako utvrdite da nedostaje ili je neispravan neki dio koji je naveden u opsegu isporuke, to javite e-poštom na adresu office@smartmaxx.info, s tim da navedite broj artikla svojeg proizvoda i priložite potvrdu o kupnji ili se koristite našim obrascem za kontakt. Unutar jamstvenog roka dobit ćete odmah besplatnu zamjenu.

**Kako mogu najbolje skratiti profile?**
Za skraćivanje profila najbolje je da upotrijebite željeznu pilu. Dijelove umetnite u podlogu za rezanje, fiksirajte ih bez da ih gnječite, po potrebi pomoću navojne stege, kako biste postigli točan i ravan rez. Kao sigurnosnu mjeru preporučujemo nošenje radnih rukavica. Širina B i visina H su izmjerene svijetle dimenzije prozora (unutarnji rub prema unutarnjem rubu prozorskog okvira).

**Na što trebate paziti kod nanošenja priključnih letvica?**
Mrežica se ne smije dodatno zatezati kod montaže priključnih letvica. Postupkom stezanja mrežica se zateže sama od sebe. Dodatno zatezanje moglo bi dovesti do razvlačenja okvira. Preporučujemo da se priključne letvice najprije fiksiraju na uzdužnim, a zatim na širokim stranama okvira.

### Napomena:
Ne odgovaramo za zabune, izmjene i tiskarske greške.
Aktualnu verziju upute možete preuzeti kao PDF na www.smartmaxx.info

---

## GR 1. Εισαγωγή
### Συγχαρητήρια!
Με την αγορά σας αποκτήσατε ένα προϊόν υψηλής αξίας. Εξοικειωθείτε με το προϊόν πριν από τη συναρμολόγηση και τη χρήση του. Διαβάστε προσεκτικά τις οδηγίες συναρμολόγησης και τις υποδείξεις για την ασφάλεια που ακολουθούν. Χρησιμοποιήστε το προϊόν μόνο κατά τον προβλεπόμενο τρόπο και για τις προοριζόμενες χρήσεις. Φυλάξτε καλά αυτές τις οδηγίες. Σε περίπτωση μεταβίβασης του προϊόντος σε τρίτους, παραδώστε επίσης όλα τα έντυπα.

## 2. Ορθή χρήση
Το παρόν προϊόν προορίζεται για την προστασία ιδιωτικών κατοικιών από ιπτάμενα έντομα. Η χρήση για άλλο σκοπό ή η μεταποίηση του προϊόντος δεν επιτρέπονται και ενδέχεται να οδηγήσουν σε τραυματισμούς ή/και ζημία του προϊόντος. Για ζημίες που προκύπτουν από τη μη προβλεπόμενη χρήση ή για ζημίες που προκύπτουν από την εγκατάσταση δεν φέρει καμία ευθύνη ο κατασκευαστής. Το προϊόν δεν προορίζεται για επαγγελματική χρήση. Η χρήση σε συνθήκες παγετού μπορεί να προκαλέσει ζημιά στο προϊόν.

ΣΕ ΠΕΡΙΠΤΩΣΗ ΠΡΟΒΛΗΜΑΤΩΝ Ή ΕΡΩΤΗΣΕΩΝ ΣΧΕΤΙΚΑ ΜΕ ΤΟ ΠΡΟΪΟΝ Ή ΤΗ ΣΥΝΑΡΜΟΛΟΓΗΣΗ ΤΟΥ, ΕΠΙΚΟΙΝΩΝΕΙΤΕ ΠΡΩΤΑ ΜΕ ΤΟ ΤΜΗΜΑ ΕΞΥΠΗΡΕΤΗΣΗΣ ΠΕΛΑΤΩΝ. ΘΑ ΧΑΡΟΥΜΕ ΝΑ ΣΑΣ ΕΞΥΠΗΡΕΤΗΣΟΥΜΕ.

## 3. Τεχνικά χαρακτηριστικά
**Μέγ. διαστάσεις σετ:** 110 x 130 cm
**Μέγ. εσωτερικές διαστάσεις κουφώματος παραθύρου:** 104 x 123 cm
**Βάθος τοποθέτησης:** 10 mm
Κατάλληλο για όλους τους τύπους παραθύρων χωρίς νεροσταλάκτη.

ΚΑΤΑ ΤΗΝ ΑΦΑΙΡΕΣΗ ΤΟΥ ΠΡΟΪΟΝΤΟΣ ΑΠΟ ΤΗ ΣΥΣΚΕΥΑΣΙΑ, ΠΡΟΣΕΞΤΕ ΝΑ ΜΗΝ ΠΕΤΑΞΕΤΕ ΕΚ ΠΑΡΑΔΡΟΜΗΣ ΥΛΙΚΑ ΣΥΝΑΡΜΟΛΟΓΗΣΗΣ. ΑΜΕΣΩΣ ΜΕΤΑ ΤΗΝ ΑΦΑΙΡΕΣΗ ΤΩΝ ΠΑΡΑΔΟΤΕΩΝ ΑΠΟ ΤΗ ΣΥΣΚΕΥΑΣΙΑ, ΕΛΕΓΞΤΕ ΟΤΙ ΕΙΝΑΙ ΠΛΗΡΗ ΚΑΙ ΟΤΙ ΤΟ ΠΡΟΪΟΝ ΚΑΙ ΟΛΑ ΤΑ ΜΕΡΗ ΤΟΥ ΕΙΝΑΙ ΣΕ ΚΑΛΗ ΚΑΤΑΣΤΑΣΗ. ΣΕ ΚΑΜΙΑ ΠΕΡΙΠΤΩΣΗ ΜΗΝ ΣΥΝΑΡΜΟΛΟΓΗΣΕΤΕ ΤΟ ΠΡΟΪΟΝ ΑΝ ΔΕΝ ΕΧΕΤΕ ΠΑΡΑΛΑΒΕΙ ΤΟ ΣΥΝΟΛΟ ΤΩΝ ΠΑΡΑΔΟΤΕΩΝ.

## 4. Υποδείξεις ασφαλείας
ΚΙΝΔΥΝΟΣ ΓΙΑ ΤΗ ΖΩΗ ΚΑΙ ΚΙΝΔΥΝΟΣ ΠΡΟΚΛΗΣΗΣ ΑΤΥΧΗΜΑΤΟΣ ΓΙΑ ΝΗΠΙΑ ΚΑΙ ΠΑΙΔΙΑ!

Μην αφήνετε τα παιδιά ποτέ χωρίς επιτήρηση κοντά στα υλικά της συσκευασίας και στο προϊόν. Υπάρχει κίνδυνος ασφυξίας από τα υλικά της συσκευασίας και κίνδυνος για τη ζωή λόγω στραγγαλισμού. Τα παιδιά συχνά υποτιμούν τους κινδύνους. Κρατάτε τα παιδιά πάντα μακριά από το προϊόν. Το προϊόν δεν είναι παιχνίδι.

ΠΡΟΣΟΧΗ - ΚΙΝΔΥΝΟΣ ΤΡΑΥΜΑΤΙΣΜΟΥ!
Βεβαιωθείτε ότι όλα τα μέρη είναι άθικτα και έχουν συναρμολογηθεί σωστά. Σε περίπτωση εσφαλμένης συναρμολόγησης υπάρχει κίνδυνος τραυματισμού. Μέρη που έχουν υποστεί φθορά μπορούν να επηρεάσουν την ασφάλεια και τη λειτουργία.

ΠΡΟΕΙΔΟΠΟΙΗΣΗ! ΚΙΝΔΥΝΟΣ ΓΙΑ ΤΗ ΖΩΗ!
Μην σκύβετε πολύ έξω από το παράθυρο κατά τη συναρμολόγηση, αποσυναρμολόγηση ή τον καθαρισμό του προϊόντος. Εκτελείτε την τοποθέτηση του μόνο σε παράθυρα, στα οποία η πρόσβαση από το εξωτερικό δεν ενέχει κίνδυνο.

## 5. Τοποθέτηση
Τοποθέτηση μόνο εξωτερικά. Παρακαλώ ακολουθήστε πιστά τις οδηγίες τοποθέτησης (εικόνα 1 – 11). Λαμβάνετε υπόψη τις υποδείξεις ασφαλείας!

## 6. Καθαρισμός και φροντίδα
- Σε καμία περίπτωση μην χρησιμοποιείτε καυστικά ή διαβρωτικά μέσα καθαρισμού.
- Καθαρίζετε το πλέγμα από ίνες υάλου και το πλαίσιο με υγρό πανί που δεν αφήνει χνούδι.
- Καθαρίζετε καλά το παράθυρο με σήτα σε τακτά χρονικά διαστήματα.
- Χρησιμοποιείτε για αυτόν τον σκοπό ένα ήπιο καθαριστικό.

## 7. Απόρριψη
Η συσκευασία αποτελείται από υλικά φιλικά προς το περιβάλλον. Απορρίψτε τα στους κατάλληλους κάδους ανακύκλωσης. Ενημερωθείτε για τις δυνατότητες απόρριψης του χρησιμοποιημένου προϊόντος από τον δήμο ή την αρμόδια διοικητική αρχή.

## 8. Βίντεο συναρμολόγησης
Στην παρακάτω διεύθυνση θα βρείτε ένα βίντεο με οδηγίες συναρμολόγησης:
www.smartmaxx.info

## 9. Κατασκευαστής / Τμήμα εξυπηρέτησης πελατών
3ετής εγγύηση.
Σε περίπτωση ανάγκης συντήρησης ή χρήσης της εγγύησης επικοινωνήστε με:

**Smartmaxx GmbH**
Schulzstraße 2c, DE-85579 Neubiberg, GERMANY
Γραμμή εξυπηρέτησης πελατών: +49 896 784 506 - 0
email: office@smartmaxx.info
Σε κάθε επικοινωνία μαζί μας φροντίστε να έχετε μαζί σας την απόδειξη και τον κωδικό προϊόντος **IAN 330880_1907** ως αποδεικτικό της αγοράς.

## 10. Συχνές Ερωτήσεις
**Ενδείκνυται η τοποθέτηση σήτας ανάμεσα στο παράθυρο και το ρολό;**
Ναι, εφόσον το διάστημα ανάμεσα στο παράθυρο και το ρολό είναι επαρκές. Μπορείτε να βρείτε τις αντίστοιχες διαστάσεις στα τεχνικά στοιχεία του προϊόντος.

**Τι πρέπει να κάνω, εάν κάποιο εξάρτημα λείπει ή είναι ελαττωματικό;**
Εάν διαπιστώσετε, ότι κάποιο από τα παραδοτέα εξαρτήματα λείπει ή είναι ελαττωματικό, σας παρακαλούμε να μας ενημερώσετε σχετικά κοινοποιώντας τον κωδικό του προϊόντος και του παραστατικού της αγοράς μέσω email στη διεύθυνση office@smartmaxx.info ή χρησιμοποιώντας τη φόρμα επικοινωνίας μας. Εάν ισχύει η περίοδος της εγγύησης, θα λάβετε άμεσα και δίχως επιβάρυνση το ανταλλακτικό.

**Ποιος είναι ο καλύτερος τρόπος για να κόψω ένα προφίλ;**
Για την κοπή ενός προφίλ συνίσταται η χρήση ενός σιδηροπρίονου. Τοποθετήστε τα εξαρτήματα σε μια φαλτσογωνία, σταθεροποιήστε τα δίχως να τα συνθλίψετε, ενδεχομένως με έναν σφιγκτήρα, προκειμένου να πετύχετε μια ακριβή ευθεία τομή. Ως μέτρο ασφαλείας συνίσταται η χρήση γαντιών εργασίας. Το πλάτος Π και το ύψος Υ είναι οι ελεύθερες διαστάσεις του παραθύρου (από εσωτερικό άκρο σε εσωτερικό άκρο του παραθύρου).

**Τι πρέπει να λαμβάνεται υπόψη κατά την τοποθέτηση των μαγνητικών προφίλ συγκράτησης;**
Μην τεντώνετε παραπάνω από το κανονικό το ύφασμα κατά την τοποθέτηση των προφίλ συγκράτησης. Μέσω της διαδικασίας σύσφιξης το ύφασμα τεντώνεται από μόνο του. Το πρόσθετο τέντωμα μπορεί να οδηγήσει σε παραμόρφωση του πλαισίου. Συνίσταται η τοποθέτηση των προφίλ συγκράτησης αρχικά κατά μήκος και στη συνέχεια κατά πλάτος των πλευρών του πλαισίου.

### Υπόδειξη:
Με την επιφύλαξη σφαλμάτων, αλλαγών και τυπογραφικών λαθών.
Μπορείτε να κάνετε λήψη της τρέχουσας έκδοσης των οδηγιών χρήσης ως αρχείο PDF στη διεύθυνση www.smartmaxx.info

---

## PL 1. Wstęp
### Gratulujemy!
Szanowni Klienci, zdecydowali się Państwo na zakup wysokiej jakości produktu. Przed przystąpieniem do montażu i zastosowania należy zapoznać się z wyrobem. Zaleca się uważne przeczytanie poniższej instrukcji montażu i wskazówek dotyczących bezpieczeństwa. Wyrób należy używać tylko zgodnie z opisem i jego przeznaczeniem. Instrukcję użytkowania należy starannie przechowywać. W przypadku przekazania wyrobu osobom trzecim należy dołączyć do niego całą dokumentację.

## 2. Zastosowanie zgodne z przeznaczeniem
Moskitiera jest przewidziana do ochrony wnętrz mieszkalnych przed dostępem owadów. Inne zastosowanie niż powyżej opisane lub dokonanie modyfikacji wyrobu nie jest dozwolone, ponieważ może być przyczyną skaleczeń i / lub uszkodzenia wyrobu. Producent nie przejmuje żadnej odpowiedzialności za szkody powstałe w wyniku zastosowania sprzecznego z przeznaczeniem lub szkody wywołane przez montaż. Wyrób nie jest przeznaczony do zastosowań rzemieślniczych. Obsługa podczas mrozu może spowodować uszkodzenie wyrobu.

W RAZIE WYSTĄPIENIA PROBLEMÓW LUB PYTAŃ DOTYCZĄCYCH WYROBU LUB JEGO MONTAŻU NALEŻY ZAWSZE ZWRACAĆ SIĘ DO NASZEGO PUNKTU SERWISOWEGO. CHĘTNIE PAŃSTWU POMOŻEMY.

## 3. Dane techniczne
**Max. wymiary:** 110 x 130 cm
**Max. wymiar wewnętrzny ramy okiennej:** 104 x 123 cm
**Grubość:** 10 mm
Nadaje się do wszystkich typowych okien bez listwy do spływu wody deszczowej.

PODCZAS WYPAKOWYWANIA ZWRACAĆ UWAGĘ, ŻEBY PRZYPADKOWO NIE WYRZUCIĆ CZĘŚCI MONTAŻOWYCH. BEZPOŚREDNIO PO WYPAKOWANIU SKONTROLOWAĆ, CZY OPAKOWANIE ZAWIERAŁO WSZYSTKIE CZĘŚCI ORAZ SPRAWDZIĆ NIENAGANNY STAN WYROBU I WSZYSTKICH CZĘŚCI. W ŻADNYM WYPADKU NIE PRZYSTĄPIĆ DO MONTOWANIA, GDY NABYTY WYRÓB NIE JEST KOMPLETNY.

## 4. Przepisy bezpieczeństwa
ŚMIERTELNE NIEBEZPIECZEŃSTWO I ZAGROŻENIE WYPADKOWE DLA MAŁYCH I WIĘKSZYCH DZIECI!
Nigdy nie pozostawiać dzieci samych, gdy w ich zasięgu dostępny jest materiał opakowania i wyrób. Występuje niebezpieczeństwo uduszenia materiałem opakowania i śmiertelne zagrożenie zadławienia.

Dzieci często nie dostrzegają zagrożeń. Wyrób przechowywać zawsze w sposób niedostępny dla dzieci. Wyrób nie jest zabawką.

OSTROŻNIE! NIEBEZPIECZEŃSTWO SKALECZENIA!
Upewnić się, że wszystkie części nie wykazują uszkodzeń i są prawidłowo zmontowane. W razie nieprawidłowo wykonanego montażu występuje niebezpieczeństwo skaleczenia. Uszkodzone części mogą negatywnie wpłynąć na bezpieczeństwo i działanie.

OSTRZEŻENIE! ŚMIERTELNE NIEBEZPIECZEŃSTWO!
Podczas montowania, demontowania lub czyszczenia nie wychylać się zbyt daleko z okna. Wyrób montować tylko na oknach dostępnych z zewnątrz bez wszelkiego zagrożenia.

## 5. Montaż
Montaż jest możliwy tylko od strony zewnętrznej. Prosimy o ścisłe przestrzeganie instrukcji montażu (rys. 1 – 11). Przy tym należy przestrzegać wskazówek dotyczących bezpieczeństwa.

## 6. Czyszczenie i pielęgnacja
- W żadnym wypadku nie stosować żrących lub szorujących środków czyszczących.
- Siatkę z włókna szklanego i ramę czyścić lekko nawilżoną ściereczką nie pozostawiającą włókien.
- Moskitierę ramową okienną należy regularnie, okresowo gruntownie czyścić.
- W razie potrzeby użyć łagodnego środka do czyszczenia.

## 7. Utylizacja
Opakowanie wykonane jest z materiałów nieszkodliwych dla środowiska. Przekazać je do recyklingu, wrzucając do lokalnych pojemników na surowce wtórne. Na temat możliwości utylizacji wysłużonego wyrobu prosimy zasięgnąć informacji w lokalnym urzędzie miejskim lub gminie.

## 8. Wideo pokazujące etapy montażu
Animowane wideo pokazujące etapy montażu jest do obejrzenia pod: www.smartmaxx.info

## 9. Producent/serwis
3-letnia gwarancja.
W sprawach serwisu i gwarancji prosimy skontaktować się z:

**Smartmaxx GmbH**
Schulzstraße 2c, DE-85579 Neubiberg, GERMANY
Infolinia: +49 896 784 506-0
E-mail: office@smartmaxx.info

Przed postawieniem pytań prosimy przygotować numer artykułu **IAN 330880_1907** i kwit kasowy jako dowód kupna wyrobu.

## 10. FAQ
**Czy moskitiery są przystosowane do montażu między oknem a roletą zewnętrzną?**
Tak, o ile przestrzeń pomiędzy oknem a roletą zewnętrzną jest dostatecznie duża. Niezbędne wymiary podano w specyfikacji wyrobu / danych technicznych.

**Co zrobić, gdy brakują części w komplecie bądź są uszkodzone?**
Upewnić się, czy części na liście kompletu są zgodne z zawartością opakowania; w razie stwierdzenia braku bądź uszkodzonej części przesłać numer artykułu wyrobu i kwit kasowy poprzez e-mail pod adresem office@smartmaxx.info albo skorzystać z naszego formularza kontaktowego. W okresie gwarancyjnym otrzymacie Państwo niezwłocznie element zastępczy.

**Jak najlepiej skrócić profile?**
Do skrócenia profili najlepiej użyć piły do metalu. Profile włożyć do korytka do cięć pod kątem; zacisnąć je ściskiem śrubowym nie zgniatając ich, żeby otrzymać precyzyjny prosty rzaz. Dla zapewnienia bezpieczeństwa zaleca się noszenie rękawic roboczych. Szerokość B i wysokość H to zmierzone wymiary w świetle okna (między krawędziami wewnętrznymi ramy okiennej).

**Co należy uwzględnić przy zakładaniu magnetycznych profili zaciskowych?**
Podczas zakładania profili zaciskowych nie wolno dodatkowo napinać siatki. W wyniku zaciskania następuje samoczynne napinanie siatki. Dodatkowe napinanie może spowodować skrzywienie ramy. Zaleca się zamocowanie profili zaciskowych najpierw na stronach wzdłużnych i potem na stronach szerokości ramy.

### Wskazówka:
Pomyłki, zmiany techniczne i błędy w druku zastrzeżone. Aktualną wersję instrukcji można pobrać jako plik PDF pod adresem www.smartmaxx.info

---

## RS 1. Uvod
### Čestitamo!
Kupovinom ovog proizvoda odlučili ste se za proizvod visokog kvaliteta. Pre montaže i prvog puštanja u rad upoznajte proizvod. U tu svrhu pažljivo pročitajte sledeća uputstva za montažu i bezbednosne napomene. Proizvod koristite samo kako je opisano te za navedena područja primene. Dobro čuvajte ovo uputstvo. Pri davanju proizvoda trećim licima predajte im i svu dokumentaciju.

## 2. Namenska upotreba
Ovaj artikal predviđen je za zaštitu od letećih insekata u privatnim stambenim prostorijama. Drugačija primena od gore opisane ili promena proizvoda nisu dozvoljeni i mogu dovesti do povreda i / ili oštećenja proizvoda. Proizvođač ne preuzima odgovornost za oštećenja nastala zbog nenamenske upotrebe ili oštećenja nastala tokom montaže. Proizvod nije predviđen za komercijalnu upotrebu. Rukovanje na mrazu može oštetiti proizvod.

AKO SE POJAVE PROBLEMI ILI PITANJA O PROIZVODU ILI MONTAŽI, UVEK NAJPRE KONTAKTIRAJTE NAŠU SERVISNU SLUŽBU. RADO ĆEMO VAM POMOĆI.

## 3. Tehnički podaci
**Maks. dimenzije seta:** 110 x 130 cm
**Maks. unutrašnje dimenzije okvira prozora:** 104 x 123 cm
**Dubina ugradnje:** 10 mm
Podesno za sve uobičajene tipove prozora bez okapnica.

PRI VAĐENJU PROIZVODA IZ AMBALAŽE PAZITE DA NEHOTIČNO NE BACITE MATERIJAL ZA MONTAŽU. ODMAH NAKON VAĐENJA IZ AMBALAŽE PROVERITE DA LI JE OPSEG ISPORUKE POTPUN TE JESU LI PROIZVOD I SVI DELOVI U BESPREKORNOM STANJU. NIPOŠTO NEMOJTE MONTIRATI PROIZVOD, AKO OPSEG ISPORUKE NIJE POTPUN.

## 4. Bezbednosne napomene
OPASNOST PO ŽIVOT I OPASNOST OD NEZGODA KOD MALE DECE I DECE!
Decu nikada ne ostavljajte bez nadzora pored ambalaže i proizvoda. Postoji opasnost od gušenja ambalažom i opasnost po život davljenjem. Deca često podcenjuju opasnosti. Decu uvek držite dalje od proizvoda. Proizvod nije igračka.

OPREZ OPASNOST OD POVREDA!
Vodite računa o tome da su svi delovi neoštećeni i propisno montirani. Pri nestručnoj montaži postoji opasnost od povreda. Oštećeni delovi mogu uticati na bezbednost i funkcije.

UPOZORENJE! OPASNOST PO ŽIVOT!
Prilikom montaže, demontaže ili čišćenja ne naginjite se previše kroz prozor. Montažu obavite samo kod prozora kojima se može bez opasnosti pristupiti spolja.

## 5. Montaža
Montaža je moguća samo spolja. Strogo se pridržavajte uputstva za montažu (slike 1 – 11). Pritom imajte u vidu bezbednosne napomene.

## 6. Čišćenje i održavanje
- Nipošto ne koristite nagrizajuća ili abrazivna sredstva za čišćenje.
- Mreže od fiberglasa i okvire čistite blago navlaženom krpom koja ne ostavlja dlačice.
- Prozor za zaštitu od insekata čistite temeljno u redovnim vremenskim razmacima.
- Po potrebi koristite blago sredstvo za čišćenje.

## 7. Odlaganje
Ambalaža je izrađena od ekoloških materijala. Odložite je u lokalnim reciklažnim kontejnerima. O mogućnostima odlaganja dotrajalih proizvoda možete se raspitati u svojoj opštini ili gradskoj upravi.

## 8. Video-snimak o montaži
Animirani video-snimak o montaži naći ćete na: www.smartmaxx.info

## 9. Proizvođač/servis
Garancija od 3 godine.
Kod servisa i u garantnom slučaju kontaktirajte:

**Smartmaxx GmbH**
Schulzstraße 2c, DE-85579 Neubiberg, GERMANY
Dežurna linija: +49 896 784 506-0
E-pošta: office@smartmaxx.info

Za sve upite držite pripremljen račun i broj artikla **IAN 330880_1907** kao dokaz o kupovini.

## 10. Često postavljana pitanja
**Da li je artikal za zaštitu od insekata podesan za montažu između prozora i roletni?**
Da, ako postoji dovoljno međuprostora između prozora i roletni. Odgovarajuće dimenzije možete naći u određenim podacima o proizvodu / tehničkim podacima.

**Šta učiniti ako u setu nedostaju neki delovi ili su neispravni?**
Ako utvrdite da nedostaje ili je neispravan neki deo koji je naveden u opsegu isporuke, to javite e-poštom na adresu office@smartmaxx.info, s tim da navedete broj artikla svog proizvoda i priložite potvrdu o kupovini ili koristite naš obrazac za kontakt. Unutar garantnog roka dobićete odmah besplatnu zamenu.

**Kako mogu najbolje skratiti profile?**
Za skraćivanje profila je najbolje da koristite gvozdenu testeru. Delove umetnite u podlogu za rezanje, fiksirajte ih bez da ih gnječite, po potrebi pomoću navojne stege, kako biste postigli tačan i ravan rez. Kao bezbednosnu meru upućujemo na nošenje radnih rukavica. Širina (B) i visina (H) su izmerene slobodne dimenzije prozora (od unutrašnje ivice do unutrašnje ivice okvira prozora).

**Šta se mora imati u vidu prilikom postavljanja magnetnih steznih profila?**
Mreža se prilikom montaže steznih profila ne sme dodatno zategnuti. Postupkom stezanja mreža se zateže sama od sebe. Dodatno zatezanje može izobličiti okvir. Preporučujemo da se stezni profili najpre fiksiraju na uzdužne, a potom na poprečne strane okvira.

### Napomena:
Ne odgovaramo za zabune, izmene i štamparske greške.
Aktuelnu verziju uputstva možete preuzeti kao PDF na www.smartmaxx.info

**GARANCIJA I GARANTNI LIST**

Poštovani,
Ovim putem Vas upoznajemo sa Vašim pravima i obavezama koje proističu iz Zakona o zaštiti potrošača, a u pogledu ostvarivanja prava iz garancije.

Ova garancija ni na koji način ne utiče, niti isključuje prava koja kupac ima u skladu sa važećim Zakonom o zaštiti potrošača po osnovu zakonske odgovornosti prodavca za nesaobraznost robe ugovoru koja traje 2 godine od dana kada je roba predata kupcu.

Davalac garancije ovom izjavom preuzima obavezu da kupcima svojih aparata, a pod uslovima definisanim u ovoj izjavi, obezbedi:
- besplatno otklanjanje kvarova u garantnom roku, koji bi nastali kod uobičajene upotrebe ili zbog grešaka u proizvodnji i materijalu, ili
- zamenu aparata, u garantnom roku predviđenim ovom garancijskom izjavom, u slučaju da opravka nije moguća, ili
- ako otklanjanje kvara nije moguće, kupac ima pravo da zahteva od prodavca povrat novca.

Ukupan rok garancije je 3 godine.
Garantni rok počinje da važi od datuma kupovine proizvoda, odnosno od prijema istog od strane kupca, a što se dokazuje fiskalnim računom.

Garancija važi na teritoriji Republike Srbije.

Kupac može da izjavi reklamaciju usmeno u nekom od prodajnih objekata Lidl Srbija KD, odnosno telefonom, pisanim putem ili elektronskim putem na kontakte kompanije Lidl Srbija KD, uz dostavu fiskalnog računa na uvid.

U cilju ispravnog funkcionisanja proizvod se koristi u skladu sa njegovom namenom i Uputstvom za upotrebu.

Na zahtev kupca, koji je izjavljen u garantnom roku, prodavac će izvršiti otklanjanje kvarova i nedostataka na proizvodu u roku predviđenom Zakonom.

**Garantni uslovi:**
Pre obraćanja prodavcu za tehničku pomoć, potrebno je proveriti ispravnost instalacije i ostalih potrebnih uslova naznačenih u Uputstvu za upotrebu.

Kupac je dužan da prodavcu preda sve pripadajuće delove proizvoda koje je preuzeo u trenutku kupovine.

**Popravke u roku garancije:**
Garancija važi počev od dana kada je roba predata kupcu, a na osnovu fiskalnog odsečka. U istom periodu davalac garancije, odnosno prodavac je u obavezi da otkloni sve tehničke kvarove bez naknade, u zakonskom roku.

**Garancija ne važi u sledećim slučajevima:**
1. Ukoliko prodavcu uz aparat nije priložen fiskalni račun sa datumom prodaje.
2. Ukoliko je kvar prouzrokovan udarom groma, strujnim udarom ili sličnim delovanjem spoljne sile na sam uređaj (požar, poplava, naponski udar...).
3. Ukoliko su nastali kvarovi i oštećenja na uređaju posledica delovanja spoljnih uticaja, kao što su: velika vlaga, previsoka i suviše niska temperatura (pucanje cevi usled smrzavanja, oštećenja gumenih delova, rđanje, itd.)
4. Ukoliko proizvod nije korišćen u skladu sa Uputstvom za upotrebu.
5. Ukoliko je proizvod pokušalo da popravi treće neovlašćeno lice.
6. Ukoliko proizvod nije korišćen u skladu sa namenom.
7. Ukoliko je čišćenje i održavanje uređaja urađeno protivno Uputstvu za upotrebu.
8. Ukoliko je proizvod korišćen u profesionalne svrhe.

| | |
|---|---|
| Naziv proizvoda: | MAGNETNI PROZOR ZA ZAŠTITU OD INSEKATA |
| Model: | 110 x 130 cm |
| IAN / Serijski broj: | 330880_1907 |
| Proizvođač: | Smartmaxx GmbH, Schulzstraße 2c<br>DE-85579 Neubiberg, GERMANY<br>+49 896 784 506 – 0, office@smartmaxx.info |
| Ovlašćeni serviser: | Lidl Srbija KD, Prva južna radna 3,<br>22330 Nova Pazova, Republik Serbien,<br>tel. 0800-300-199, E-Mail: kontakt@lidl.rs |
| Datum predaje robe potrošaču: | datum sa fiskalnog računa |
| Uvozi i stavlja u promet: | Lidl Srbija KD, Prva južna radna 3,<br>22330 Nova Pazova, Republika Srbija,<br>tel. 0800-300-199, e-mail: kontakt@lidl.rs |