lupilu®

# WOODEN CAPYBARA PLAY GYM/WOODEN CROCODILE PLAY GYM

GB CY
**WOODEN CAPYBARA PLAY GYM/ WOODEN CROCODILE PLAY GYM**
Operation and safety notes

SI
**LESENI IGRALNI LOK »CAPYBARA«/ LESENI IGRALNI LOK »KROKODIL«**
Navodila za upravljanje in varnostna opozorila

SK
**DREVENÝ RÁM NA HRANIE „KAPYBARA"/ DREVENÝ RÁM NA HRANIE „KROKODÍL"**
Pokyny pre obsluhu a bezpečnostné pokyny

RS
**DRVENI LUK ZA IGRU „CAPIBARA"/ DRVENI LUK ZA IGRU „KROKODIL"**
Uputstva o rukovanju i bezbednosti

AL
**HARK PREJ DRURI „CAPYBARA"/ HARK PREJ DRURI „KROKODIL"**
Udhëzime për përdorim dhe siguri

BG
**БЕБЕШКИ ЗАНИМАТЕЛЕН ДЪРВЕН ЦЕНТЪР „КАПИБАРА"/БЕБЕШКИ ЗАНИМАТЕЛЕН ДЪРВЕН ЦЕНТЪР „КРОКОДИЛ"**
Инструкции за обслужване и безопасност

DE
**HOLZSPIELBOGEN „CAPYBARA"/ HOLZSPIELBOGEN „KROKODIL"**
Bedienungs- und Sicherheitshinweise

HU
**FÁBÓL KÉSZÜLT JÁTÉKÍV „KAPIBARA"/ FÁBÓL KÉSZÜLT JÁTÉKÍV „KROKODIL"**
Kezelési és biztonsági utalások

CZ
**DŘEVĚNÝ HRACÍ OBLOUK „CAPYBARA"/ DŘEVĚNÝ HRACÍ OBLOUK „KROKODÝL"**
Pokyny pro obsluhu a bezpečnostní pokyny

HR
**DRVENI LUK ZA IGRU „CAPYBARA"/ DRVENI LUK ZA IGRU „KROKODIL"**
Upute za posluživanje i za Vašu sigurnost

MK
**ДРВЕН ЛАК ЗА ИГРАЊЕ „КАПИБАРА"/ ДРВЕН ЛАК ЗА ИГРАЊЕ „КРОКОДИЛ"**
Упатства за користење и безбедносни упатства

RO
**ARC DE JUCĂRIE DIN LEMN „CAPYBARA"/ ARC DE JUCĂRIE DIN LEMN „CROCODIL"**
Instrucțiuni de utilizare și de siguranță

GR CY
**ΞΥΛΙΝΟ ΓΥΜΝΑΣΤΗΡΙΟ ΔΡΑΣΤΗΡΙΟΤΗΤΩΝ ΒΡΕΦΙΚΟ „CAPYBARA"/ΞΥΛΙΝΟ ΓΥΜΝΑΣΤΗΡΙΟ ΔΡΑΣΤΗΡΙΟΤΗΤΩΝ ΒΡΕΦΙΚΟ „ΚΡΟΚΟΔΕΙΛΟΣ"**
Υποδείξεις χειρισμού και ασφαλείας

IAN 539906_2510

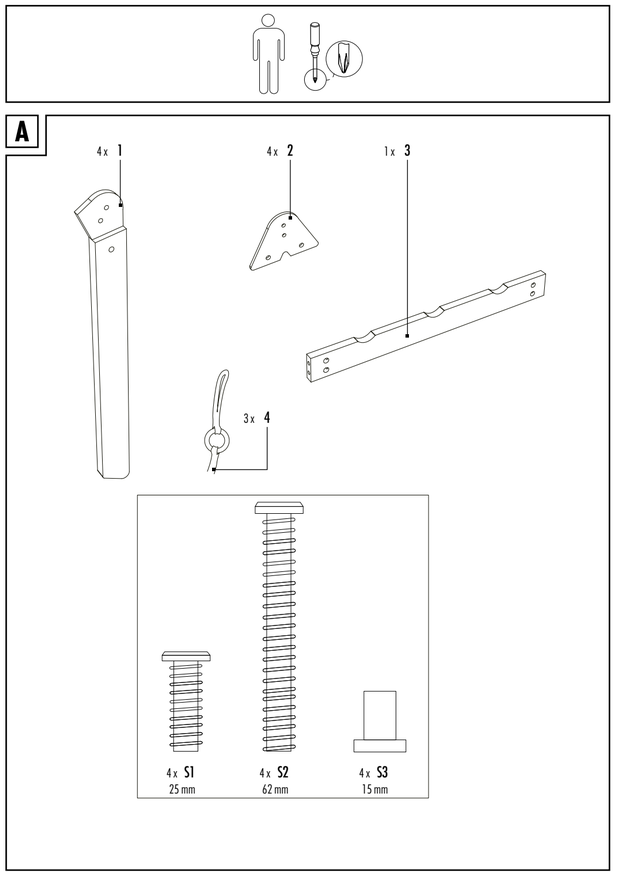


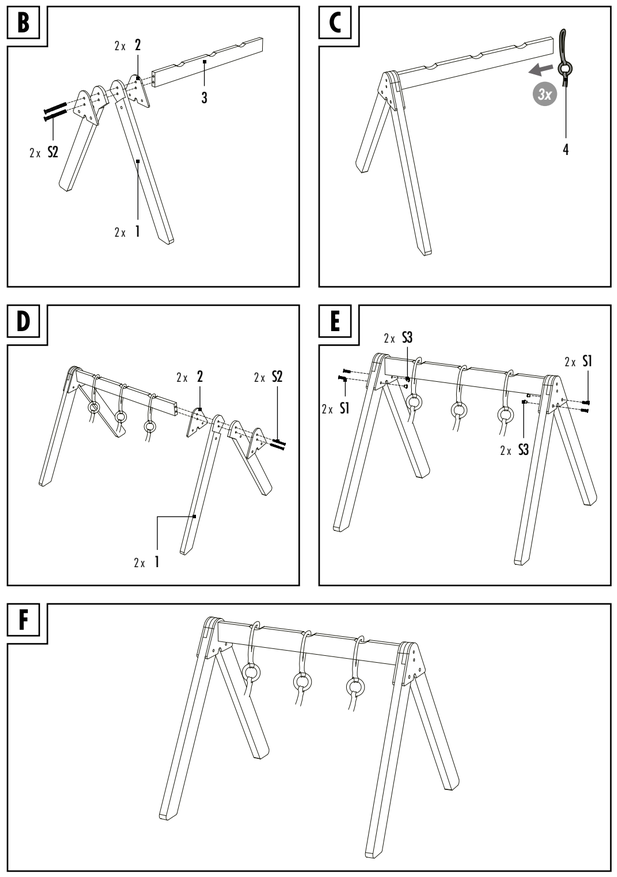


## Service

GB **Service Great Britain**
Tel.: 0800 404 7657
E-Mail: owim@lidl.co.uk

CY **Service Cyprus**
Tel.: 8009 4241
E-Mail: owim@lidl.com.cy

HU **Fából készült játékív „kapibara"/Fából készült játékív „krokodil"**

### Rendeltetésszerű használat
Ez a termék 0 éves kor feletti gyermekek számára, kizárólag magánhasználatra készült játékszer.

### A csomag tartalma és alkatrészleírás (A ábra)
4 db láb **(1)**
4 db háromszögű elem **(2)**
1 db keresztrúd **(3)**
3 db függő elem **(4)**
8 db csavar **(S1 és S2)**
4 db csavaranya **(S3)**
1 db használati útmutató

### Biztonsági tudnivalók
- A gyermekek csak felnőtt felügyelete mellett játszhatnak a termékkel.
- Az összeszerelést a csomagban lévő apró alkatrészek miatt felnőtt végezze. Ügyeljen arra, hogy a terméket és valamennyi alkatrészét, illetve tartozékát csak összeszerelt állapotban adják oda a gyermeknek.
- Ellenőrizze a terméket minden használat előtt, hogy nincs-e rajta sérülés vagy az elhasználódás nyoma. A termék csak kifogástalan állapotban használható!

### Összeszerelés (B–F ábra)
**Tudnivaló:** Távolítsa el az összes csomagoláanyagot a termékről.
**Tudnivaló:** A termék összeszereléséhez egy további csavarhúzóra van szükség.
- Az összeszerelés során ne húzza meg teljesen a csavarokat, hanem csak akkor, miután befejezte az egyes összeszerelési lépéseket.

1. Fektesse a terméket egy tiszta, puha felületre.
2. Tegyen egymásra két lábat **(1)**, és helyezze két háromszögű elemet **(2)** a két oldalra.
   **Tudnivaló:** Ügyeljen arra, hogy a láb **(1)** a csavarfej számára készült mélyedéssel kifelé feküdjön. A csavarokat erről az oldalról kell behelyezni annak érdekében, hogy a csavarfej síkban legyen a fával.
3. Tartsa a keresztrudat **(3)** vízszintesen a furatokhoz, és rögzítse úgy, hogy kívülről megfogja a csavarokat az imbuszkulccsal. A vetemedés elkerülése érdekében laposfejű csavarhúzóval (nincs a csomagban) rögzítse az csavaranyákat a csillagfejű csavarokon.
   **Tudnivaló:** Ügyeljen a keresztfejű csavarok megfelelő beállítására. A csavart az egymásba kapcsolódó csavarmenet-minta húzza meg.
4. Akassza be a függő elemeket **(4)** a gyűrűkkel a keresztrúd **(3)** nyílásaiba.
   **Tudnivaló:** Ügyeljen a keresztrúd **(3)** megfelelő beállítására. A keresztcsapszegek a biztosítóanyákkal a hátoldalon vannak.
5. Rögzítse a másik két lábat azonos módon a csavarokkal a keresztrúdhoz **(3)**.
6. Állítsa a terméket laposan a padlóra.

### Ápolás és tárolás
- A terméket kizárólag egy puha, száraz kendővel tisztítsa.
- A terméket mindig szárazon és szobahőmérsékleten tárolja.

### Mentesítés
A csomagolás környezetbarát anyagokból készült, amelyeket a helyi újrahasznosító helyeken adhat le ártalmatlanítás céljából.

A kiszolgált termék megsemmisítési lehetőségeiről lakóhelye illetékes önkormányzatánál tájékozódhat.

### Garancia
A terméket gondosan, szigorú minőségi előírások betartásával gyártottuk, és a szállítás előtt gondosan ellenőriztük. Anyag- vagy gyártási hibák esetén a termék eladójával szemben törvényes jogok illetik meg. Az Ön törvényes jogait az általunk alább meghatározott garancia semmilyen módon nem korlátozza.

Erre a termékre 3 év garanciát adunk a vásárlás dátumától számítva. A garancia idő a vásárlás dátumával kezdődik. Biztonságos helyen őrizze meg az eredeti vásárlói bizonylatot, mert ez a dokumentum szükséges a vásárlás bizonyításához.

A vásárláskor fennálló károkat és hiányosságokat a termék kicsomagolása után haladéktalanul jelezze.

Ha ezen a terméken a vásárlástól számított 3 éven belül anyag- vagy gyártási hibát észlel, választásunk szerint ingyenesen megjavítjuk vagy kicseréljük a terméket. A garancia idő nem hosszabbodik meg a helyette nyújtott szavatossági igény által. Ez a kicserélt vagy javított alkatrészekre is érvényes.

A garancia megszűnik, ha a terméket megrongálták, ill. nem szakszerűen kezelték vagy végezték a karbantartást.

A garancia az anyag- és gyártási hibákra vonatkozik. Ez a garancia nem terjed ki azokra a termékalkatrészekre, amelyek normál kopásnak vannak kitéve, és ezért gyorsan kopó alkatrésznek minősülnek (pl. elemekre, akkumulátorokra, tömlőkre, tintapatronokra), illetve a törékeny alkatrészek sérülésére, pl. kapcsolókra vagy üveg alkatrészekre.

### Szerviz
HU **Szerviz Magyarország**
Tel.: 0680021225
E-mail: owim@lidl.hu

GB CY **Wooden Capybara Play Gym/Wooden Crocodile Play Gym**

### Use according to guidelines
This product is a toy for private use and for children aged 0 years and above.

### Scope of delivery and parts description (fig. A)
4 x Leg **(1)**
4 x Triangular board **(2)**
1 x Crossbar **(3)**
3 x Hanger **(4)**
8 x Screw **(S1 & S2)**
4 x Nut **(S3)**
1 x Instructions for use

### Safety instructions
- Children may play with this product only under adult supervision.
- Assembly should be performed by an adult because there are some small parts. Ensure that the product and all components are not given to children until after assembly.
- Check the product for damage and wear before each use. The product may only be used in good order and condition!

### Assembly (fig. B to F)
**Note:** Remove all packaging materials from the product.
**Note:** You will need an additional screwdriver in order to assemble the product.
- Do not fully tighten screws when assembling, tighten all screws when each section is completed.

1. Place the product on a clean and soft surface.
2. Place two legs **(1)** one over the other. And place two triangular boards **(2)** on two sides.
   **Note:** Make sure that the leg **(1)** with the recess for the screw head is on the outside. The screws will be inserted from this side so that the screw head sits flush against the wood.
3. Hold the crossbar **(3)** level with the drill holes in the legs and secure them from the outside using the screws and the Allen key. Use a flat-head screwdriver to lock the nuts of the cross bolts (not included in delivery) to prevent any warping.
   **Note:** Be sure to align the cross bolts correctly. The screw is tightened by its interlocking thread pattern.
4. Suspend the hangers **(4)** using the loops in each of the recesses in the crossbar **(3)**.
   **Note:** Be sure to align the crossbar **(3)** correctly.
   The cross bolts with their lock nuts are on the back.
5. Attach the other two legs in the same way using the screws on the crossbar **(3)**.
6. Stand the product flat on the ground.

### Care and storage
- Only clean the product with a soft, dry cloth.
- Always store the product clean and dry and at room temperature.

### Disposal
The packaging is made entirely of recyclable materials, which you may dispose of at local recycling facilities.

Contact your local refuse disposal authority for more details of how to dispose of your worn-out product.

### Warranty
The product has been manufactured to strict quality guidelines and meticulously examined before delivery. In the event of material or manufacturing defects you have legal rights against the retailer of this product. Your legal rights are not limited in any way by our warranty detailed below.

The warranty for this product is 3 years from the date of purchase. The warranty period begins on the date of purchase. Keep the original sales receipt in a safe location as this document is required as proof of purchase.

Any damage or defects already present at the time of purchase must be reported without delay after unpacking the product.

Should the product show any fault in materials or manufacture within 3 years from the date of purchase, we will repair or replace it – at our choice – free of charge to you. The warranty period is not extended as a result of a claim being granted. This also applies to replaced and repaired parts.

This warranty becomes void if the product has been damaged, or used or maintained improperly.

The warranty covers material or manufacturing defects. This warranty does not cover product parts subject to normal wear and tear, thus considered consumables (e.g. batteries, rechargeable batteries, tubes, cartridges), nor damage to fragile parts, e.g. switches or glass parts.

V5.0

### Biztonsági tudnivalók
- A gyermekek csak felnőtt felügyelete mellett játszhatnak a termékkel.
- Az összeszerelést a csomagban lévő apró alkatrészek miatt felnőtt végezze. Ügyeljen arra, hogy a terméket és valamennyi alkatrészét, illetve tartozékát csak összeszerelt állapotban adják oda a gyermeknek.
- Ellenőrizze a terméket minden használat előtt, hogy nincs-e rajta sérülés vagy az elhasználódás nyoma. A termék csak kifogástalan állapotban használható!

### Összeszerelés (B–F ábra)
**Tudnivaló:** Távolítsa el az összes csomagoláanyagot a termékről.
**Tudnivaló:** A termék összeszereléséhez egy további csavarhúzóra van szükség.
- Az összeszerelés során ne húzza meg teljesen a csavarokat, hanem csak akkor, miután befejezte az egyes összeszerelési lépéseket.

1. Fektesse a terméket egy tiszta, puha felületre.
2. Tegyen egymásra két lábat **(1)**, és helyezze két háromszögű elemet **(2)** a két oldalra.
   **Tudnivaló:** Ügyeljen arra, hogy a láb **(1)** a csavarfej számára készült mélyedéssel kifelé feküdjön. A csavarokat erről az oldalról kell behelyezni annak érdekében, hogy a csavarfej síkban legyen a fával.
3. Tartsa a keresztrudat **(3)** vízszintesen a furatokhoz, és rögzítse úgy, hogy kívülről megfogja a csavarokat az imbuszkulccsal. A vetemedés elkerülése érdekében laposfejű csavarhúzóval (nincs a csomagban) rögzítse az csavaranyákat a csillagfejű csavarokon.
   **Tudnivaló:** Ügyeljen a keresztfejű csavarok megfelelő beállítására. A csavart az egymásba kapcsolódó csavarmenet-minta húzza meg.
4. Akassza be a függő elemeket **(4)** a gyűrűkkel a keresztrúd **(3)** nyílásaiba.
   **Tudnivaló:** Ügyeljen a keresztrúd **(3)** megfelelő beállítására. A keresztcsapszegek a biztosítóanyákkal a hátoldalon vannak.
5. Rögzítse a másik két lábat azonos módon a csavarokkal a keresztrúdhoz **(3)**.
6. Állítsa a terméket laposan a padlóra.

### Ápolás és tárolás
- A terméket kizárólag egy puha, száraz kendővel tisztítsa.
- A terméket mindig szárazon és szobahőmérsékleten tárolja.

### Mentesítés
A csomagolás környezetbarát anyagokból készült, amelyeket a helyi újrahasznosító helyeken adhat le ártalmatlanítás céljából.

A kiszolgált termék megsemmisítési lehetőségeiről lakóhelye illetékes önkormányzatánál tájékozódhat.

### Garancia
A terméket gondosan, szigorú minőségi előírások betartásával gyártottuk, és a szállítás előtt gondosan ellenőriztük. Anyag- vagy gyártási hibák esetén a termék eladójával szemben törvényes jogok illetik meg. Az Ön törvényes jogait az általunk alább meghatározott garancia semmilyen módon nem korlátozza.

Erre a termékre 3 év garanciát adunk a vásárlás dátumától számítva. A garancia idő a vásárlás dátumával kezdődik. Biztonságos helyen őrizze meg az eredeti vásárlói bizonylatot, mert ez a dokumentum szükséges a vásárlás bizonyításához.

A vásárláskor fennálló károkat és hiányosságokat a termék kicsomagolása után haladéktalanul jelezze.

Ha ezen a terméken a vásárlástól számított 3 éven belül anyag- vagy gyártási hibát észlel, választásunk szerint ingyenesen megjavítjuk vagy kicseréljük a terméket. A garancia idő nem hosszabbodik meg a helyette nyújtott szavatossági igény által. Ez a kicserélt vagy javított alkatrészekre is érvényes.

A garancia megszűnik, ha a terméket megrongálták, ill. nem szakszerűen kezelték vagy végezték a karbantartást.

A garancia az anyag- és gyártási hibákra vonatkozik. Ez a garancia nem terjed ki azokra a termékalkatrészekre, amelyek normál kopásnak vannak kitéve, és ezért gyorsan kopó alkatrésznek minősülnek (pl. elemekre, akkumulátorokra, tömlőkre, tintapatronokra), illetve a törékeny alkatrészek sérülésére, pl. kapcsolókra vagy üveg alkatrészekre.

### Szerviz
HU **Szerviz Magyarország**
Tel.: 0680021225
E-mail: owim@lidl.hu

SI **Leseni igralni lok »Capybara«/Leseni igralni lok »Krokodil«**

### Predvidena uporaba
Ta izdelek je igrača za otroke od 0 let starosti za zasebno uporabo.

### Obseg dobave in opis delov (slika A)
4 x noga **(1)**
4 x trikotni element **(2)**
1 x prečni drog **(3)**
3 x viseči element **(4)**
8 x vijak **(S1 & S2)**
4 x matica **(S3)**
1 x navodila za uporabo

### Varnostni napotki
- Otroci se smejo igrati z izdelkom samo pod nadzorom odraslih.
- Sestavljanje mora zaradi malih delov opraviti odrasla oseba. Poskrbite, da boste izdelek in vse sestavne dele oziroma komponente predali otroku samo v sestavljenem stanju.
- Pred vsako uporabo preverite, ali ima izdelek morebitne poškodbe ali znake obrabe. Izdelek lahko uporabljate samo v brezhibnem stanju!

### Montaža (slike od B do F)
**Napotek:** Z izdelka odstranite ves embalažni material.
**Napotek:** Za montažo izdelka potrebujete dodatni izvijač.
- Vijakov med montažo ne zategnite popolnoma, temveč vse vijake zategnite šele, ko je zaključen vsak montažni korak.

1. Položite izdelek na čisto in mehko površino.
2. Položite dve nogi **(1)** drugo čez drugo. In namestite dva trikotna elementa **(2)** na dveh straneh.
   **Napotek:** Pazite na to, da je noga **(1)** z izrezom za glavo vijaka na zunanji strani. Vijake je treba vstaviti s te strani, da je glava vijaka poravnana z lesom.
3. Držite prečni drog **(3)** vodoravno glede na izvrtine v nogah in ga od zunaj pritrdite z vijaki in inbus ključem. Uporabite ploščati izvijač (ni priložen dobavi), da zablokirate matice križnih vijakov ter da preprečite krivljenje.
   **Napotek:** Pazite na to, da pravilno poravnate križne vijake. Vijak se zategne z medsebojno prepletenim navojnim vzorcem.
4. Obesite viseče elemente **(4)** na ušesca v izrezih prečnega droga **(3)**.
   **Napotek:** Pazite na to, da pravilno poravnate prečni drog **(3)**. Prečni zatiči s svojimi varovalnimi maticami so na hrbtni strani.
5. Pritrdite obe drugi nogi na enak način z vijaki na prečnem drogu **(3)**.
6. Postavite izdelek plosko na tla.

### Nega in shranjevanje
- Izdelek čistite izključno z mehko in suho krpo.
- Izdelek vedno shranjujte na suhem in pri sobni temperaturi.

### Odstranjevanje
Embalaža je narejena iz okolju primernih materialov, ki jih lahko oddate za recikliranje na lokalnih zbirališčih odpadkov.

O možnostih odstranjevanja odsluženega izdelka se lahko pozanimate pri svoji občinski ali mestni upravi.

### Servis
SI **Servis Slovenija**
Tel.: 080 080917
E-Mail: owim@lidl.si

**Pooblaščeni serviser:**
OWIM GmbH & Co. KG
Stiftsbergstraße 1
74167 Neckarsulm
NEMČIJA

☏ 080 080917

✉ owim@lidl.si

### Garancijski list
1. S tem garancijskim listom OWIM GmbH & Co. KG, Stiftsbergstraße 1, 74167 Neckarsulm, Nemčija jamčimo, da bo izdelek v garancijskem roku ob normalni in pravilni uporabi brezhibno deloval in se zavezujemo, da bomo ob izpolnjenih spodaj navedenih pogojih odpravili morebitne pomanjkljivosti in okvare zaradi napak v materialu ali izdelavi oziroma po svoji presoji izdelek zamenjali ali vrnili kupnino.
2. Garancija je veljavna na ozemlju Republike Slovenije.
3. Garancijski rok za proizvod je 3 leta od datuma izročitve blaga. Datum izročitve blaga je razviden iz računa.
4. Če izdelek ne izpolnjuje specifikacij ali nima lastnosti, navedenih v garancijskem listu ali oglaševalskem sporočilu, lahko potrošnik najprej zahteva odpravo napak. O napaki mora potrošnik obvestiti proizvajalca ali pooblaščeni servis (kontaktna številka in elektronski naslov navedena zgoraj) in zahtevati odpravo napak. Kupec je dolžan ob uveljavljanju zahtevka predložiti garancijski list in račun, kot potrdilo in dokazilo o nakupu ter dnevu izročitve blaga. Svetujemo vam, da pred tem natančno preberete navodila o sestavi in uporabi izdelka.
5. Rok za odpravo napake je 30 dni od dneva, ko je proizvajalec ali pooblaščeni servis prejel zahtevo za odpravo napake. Če napake v tem roku niso odpravljene, mora proizvajalec potrošniku brezplačno zamenjati blago z enakim, novim in brezhibnim blagom. Rok se lahko zaradi narave in kompleksnosti blaga, narave in resnosti neskladnosti ter napora, ki je potreben za dokončanje popravila ali zamenjave podaljša za najkrajši čas, ki je potreben za dokončanje popravila, vendar največ za 15 dni. O številu dni podaljšanega roka in razlogih za podaljšanje mora biti potrošnik obveščen pred potekom 30 dnevnega roka za odpravo napak.
6. Če v roku 30 dni oz. v primeru podaljšanja v roku 45 dni blago ni popravljeno ali blago ni zamenjano z novim, lahko potrošnik od proizvajalca zahteva vračilo celotne kupnine ali zahteva sorazmerno znižanje kupnine. Sorazmerno znižanje kupnine je sorazmerno zmanjšanju vrednosti blaga, ki ga je potrošnik prejel, v primerjavi z vrednostjo, ki bi jo imelo blago, če bi bilo skladno.
7. Če se neskladnost pojavi v manj kot 30 dneh od dobave blaga, lahko potrošnik ob predložitvi blaga od proizvajalca takoj zahteva vračilo plačanega zneska.
8. Proizvajalec oziroma pooblaščeni servis lahko potrošniku za čas popravila blaga, za katero je bila izdana obvezna garancija, zagotovi brezplačno uporabo podobnega blaga. Če proizvajalec potrošniku ne zagotovi nadomestnega blaga v začasno uporabo, ima potrošnik pravico uveljavljati škodo, ki jo je utrpel, ker blago ni mogel uporabljati od trenutka, ko je zahteval popravilo ali zamenjavo, do njune izvršitve.
9. Stroške za material, nadomestne dele, delo, prenos in prevoz izdelkov, ki nastanejo pri odpravljanju okvar oziroma nadomestitvi blaga z novim, krije proizvajalec.
10. V primeru zamenjave blaga ali zamenjave bistvenega dela blaga z novim se potrošniku izda nov garancijski list.
11. V primeru, da proizvod popravlja nepooblaščeni servis ali nepooblaščena oseba, kupec ne more uveljavljati zahtevkov iz te garancije.
12. Vzroki za okvaro oziroma nedelovanje izdelka morajo biti lastnosti stvari same in ne vzroki, ki so zunaj proizvajalčeve oziroma prodajalčeve sfere. Kupec ne more uveljavljati zahtevkov iz te garancije, če se ni držal priloženih navodil za sestavo in uporabo izdelka ali če je izdelek kakorkoli spremenjen ali nepravilno vzdrževan.
13. Proizvajalec zagotavlja proti plačilu popravilo, vzdrževanje blaga, nadomestne dele in priklopne aparate vsaj tri leta po poteku garancijskega roka.
14. Obrabni deli oz. potrošni material so izvzeti iz garancije.
15. Vsi potrebni podatki za uveljavljanje garancije in podatki, ki identificirajo blago za katerega velja garancija se nahajajo na dveh ločenih dokumentih (garancijski list, račun).
16. Ta garancija proizvajalca ne izključuje zakonske pravice potrošnika, da zoper prodajalca v primeru neskladnosti blaga brezplačno uveljavlja jamčevalne zahtevke. Ta garancija prav tako ne izključuje pravic potrošnika, ki izhajajo iz obveznega jamstva za skladnost blaga.

Prodajalec:
Lidl Slovenija d.o.o. k.d., Pod lipami 1, SI-1218 Komenda

CZ **Dřevěný hrací oblouk „Capybara"/ Dřevěný hrací oblouk „Krokodýl"**

### Použití k určenému účelu
Tento výrobek je hračka pro děti od 0 let a je určen pro soukromé použití.

### Obsah dodávky a popis součástí (obr. A)
4x noha **(1)**
4x trojhranný díl **(2)**
1x příčná vzpěra **(3)**
3x závěsný prvek **(4)**
8x šroub **(S1 a S2)**
4x matice **(S3)**
1x návod k použití

### Bezpečnostní pokyny
- Děti smějí tento výrobek používat pouze pod dohledem dospělé osoby.
- Vzhledem k tomu, že výrobek obsahuje drobné díly, musí montáž provádět dospělá osoba. Pamatujte, že výrobek a všechny jeho součásti nebo komponenty smíte předat dětem pouze po kompletním sestavení.
- Před každým použitím, výrobek zkontrolujte, zda není poškozený nebo opotřebený. Výrobek smíte používat, pouze pokud je v bezvadném stavu!

### Montáž (obr. B až F)
**Upozornění:** Odstraňte veškerý obalový materiál z výrobku.
**Upozornění:** K montáži výrobku potřebujete navíc šroubovák.
- Při montáži neutahujte šrouby příliš silně, dotáhněte všechny šrouby až po dokončení každého kroku montáže.

1. Položte výrobek na čistou a měkkou plochu.
2. Položte přes sebe dvě nohy **(1)**. Umístěte je mezi dva trojhranné díly **(2)** na dvou stranách.
   **Upozornění:** Dávejte pozor, aby noha **(1)** byla umístěna vybráním pro hlavu šroubu směrem ven. Šrouby jsou nasazovány z této strany tak, aby hlava šroubu těsně lícovala se dřevem.
3. Držte příčnou vzpěru **(3)** vodorovně u otvorů noh a upevněte ji zvenčí pomocí šroubů a klíče na vnitřní šestihran. Použijte plochý šroubovák, abyste zajistili matice křížových šroubů (nejsou součástí dodaného výrobku) a zabránili přetažení.
   **Upozornění:** Pamatujte, že křížové šrouby musejí mít správnou polohu. Šroub je dotažen pomocí závitu, který do něj zapadá.
4. Zavěste závěsné prvky **(4)** do ok ve vybráních příčné vzpěry **(3)**.
   **Upozornění:** Pamatujte, že příčná vzpěra **(3)** musí mít správnou polohu. Příčné čepy s pojistnými maticemi jsou na zadní straně.
5. Upevněte obě zbývající nohy stejným způsobem pomocí šroubů k příčné vzpěře **(3)**.
6. Postavte výrobek na podlahu.

### Péče a skladování
- Výrobek čistěte výhradně měkkou a suchou utěrkou.
- Výrobek skladujte vždy suchý při pokojové teplotě.

### Likvidování
Obal se skládá z ekologických materiálů, které můžete zlikvidovat prostřednictvím místních sběren recyklovatelných materiálů.

O možnostech likvidace vysloužilých zařízení se informujte u správy vaší obce nebo města.

### Záruka
Výrobek byl vyroben podle přísných směrnic kvality a před dodáním pečlivě otestován. V případě materiálních nebo výrobních vad máte zákonná práva vůči prodejci výrobku. Vaše zákonná práva nejsou níže uvedenou zárukou nijak omezená.

Záruka na tento výrobek je 3 roky od data zakoupení. Záruční doba začíná dnem zakoupení. Originál dokladu o zakoupení si uschovejte na bezpečném místě, protože tento doklad je vyžadován jako doklad o koupi.

Jakékoli poškození nebo závady, které se vyskytly již v okamžiku nákupu, musí být nahlášeny ihned po vybalení výrobku.

Pokud se u výrobku během 3 let od data zakoupení projeví vada materiálu nebo výrobní vada, pak vám ho podle naší volby bezplatně opravíme nebo vyměníme. Záruční doba se po uznané reklamaci neprodlužuje. To platí také pro vyměněné a opravené díly.

Tato záruka je neplatná, pokud byl výrobek poškozený nebo nesprávně používaný anebo udržovaný.

Záruka se kryje na materiálové a výrobní vady. Tato záruka se nevztahuje na díly výrobku, které jsou vystaveny běžnému opotřebení, a proto je lze považovat za spotřební díly (např. baterie, akumulátory, hadice, inkoustové patrony) nebo na poškození křehkých součástí, jako jsou např. spínače nebo díly, které jsou vyrobeny ze skla.

### Servis
CZ **Servis Česká republika**
Tel.: 800 143 873
E-Mail: owim@lidl.cz

SK **Drevený rám na hranie „kapybara"/Drevený rám na hranie „krokodíl"**

### Používanie v súlade s určeným účelom
Tento výrobok je hračka pre deti od 0 rokov a je určený na súkromné používanie.

### Obsah dodávky a popis častí (obr. A)
4 x noha **(1)**
4 x trojuholníkový prvok **(2)**
1 x priečna tyč **(3)**
3 x závesný prvok **(4)**
8 x skrutka **(S1 & S2)**
4 x matica **(S3)**
1 x návod na používanie

### Bezpečnostné upozornenia
- Deti sa smú s výrobkom hrať iba pod dozorom dospelej osoby.
- Z dôvodu prítomnosti malých častí musí montáž vykonať dospelá osoba. Dbajte na to, aby sa výrobok a všetky súčasti, resp. komponenty, odovzdali dieťaťu iba v zmontovanom stave.
- Pred každým použitím skontrolujte prípadné poškodenia a opotrebovanie výrobku. Výrobok možno používať iba v bezchybnom stave!

### Montáž (obr. B až F)
**Poznámka:** Odstráňte celý obalový materiál z výrobku.
**Poznámka:** Na montáž výrobku budete potrebovať ďalší skrutkovač.
- Pri montáži nezaťahujte skrutky úplne, ale všetky skrutky dotiahnite až po dokončení každého kroku montáže.

1. Položte výrobok na čistý a mäkký povrch.
2. Položte dve nohy **(1)** na seba. A umiestnite dva trojuholníkové prvky **(2)** na dve strany.
   **Poznámka:** Dbajte na to, aby noha **(1)** s výrezom pre hlavu skrutky bola na vonkajšej strane. Skrutky sa vkladajú z tejto strany, aby hlava skrutky bola v jednej rovine s drevom.
3. Držte priečnu tyč **(3)** vodorovne voči otvorom v nohách a upevnite ju zvonku pomocou skrutiek a imbusového kľúča. Pomocou plochého skrutkovača zaistite matice krížových skrutiek (nie sú súčasťou dodávky), aby sa nepoškodili.
   **Poznámka:** Dbajte na správne vyrovnanie krížových skrutiek. Skrutka sa utiahne pomocou jej do seba zapadajúceho závitového vzoru.
4. Zavesené prvky **(4)** zaveste na očká v otvorch priečnej tyče **(3)**.
   **Poznámka:** Dbajte na správne vyrovnanie priečnej tyče **(3)**. Priečne skrutky s poistnými maticami sa nachádzajú na zadnej strane.
5. Ostatné dve nohy pripevnite rovnakým spôsobom pomocou skrutiek k priečnej tyči **(3)**.
6. Položte výrobok vodorovne na zem.

### Údržba a skladovanie
- Výrobok čistite výlučne mäkkou, suchou handričkou.
- Výrobok skladujte vždy v suchom stave a pri izbovej teplote.

### Likvidácia
Obal pozostáva z ekologických materiálov, ktoré môžete odovzdať na miestnych recyklačných zberných miestach.

O možnostiach likvidácie opotrebovaného výrobku sa môžete informovať na Vašej obecnej alebo mestskej správe.

### Záruka
Výrobok bol starostlivo vyrobený v súlade s prísnymi smernicami kvality a pred dodaním dôkladne otestovaný. V prípade materiálových alebo výrobných chýb máte zákonné práva voči predajcovi výrobku. Vaše zákonné práva nie sú žiadnym spôsobom obmedzené našou zárukou uvedenou nižšie.

Záruka na tento výrobok je 3 roky od dátumu nákupu. Záručná doba začína plynúť dátumom kúpy. Originál dokladu o kúpe si uschovajte na bezpečnom mieste, pretože tento doklad je potrebný ako dôkaz o kúpe.

Akékoľvek poškodenie alebo nedostatky prítomné už v čase nákupu je potrebné nahlásiť ihneď po vybalení výrobku.

Ak sa v priebehu 3 rokov od dátumu zakúpenia preukáže, že výrobok vykazuje chyby materiálu alebo spracovania, podľa vlastného uváženia Vám ho bezplatne opravíme alebo vymeníme. Záručná doba sa na základe poskytnutej záručnej reklamácie nepredlžuje. To platí aj pre vymenené alebo opravené diely.

Táto záruka je neplatná, ak bol výrobok poškodený alebo nesprávne používaný alebo udržiavaný.

Záruka sa vzťahuje na chyby materiálu a výrobné chyby. Táto záruka sa nevzťahuje na časti výrobku, ktoré podliehajú bežnému opotrebovaniu, a preto sa považujú za opotrebovateľné diely (napr. batérie, nabíjateľné batérie, hadice, atramentové kazety), ani na poškodenie krehkých častí, napr. spínačov alebo častí zo skla.

### Servis
SK **Servis Slovensko**
Tel.: 0850 232001
E-pošta: owim@lidl.sk

HR **Drveni luk za igru „Capybara"/Drveni luk za igru „Krokodil"**

### Namjenska uporaba
Ovaj proizvod je igračka za djecu starija od 0 godine i namijenjena je samo za privatnu uporabu.

### Opseg isporuke i opis dijelova (sl. A)
4 x noga **(1)**
4 x trokutasti element **(2)**
1 x poprečna šipka **(3)**
3 x viseći element **(4)**
8 x vijak **(S1 i S2)**
4 x matica **(S3)**
1 x upute za uporabu

### Sigurnosne napomene
- Djeca se smiju igrati s proizvodom samo pod nadzorom odrasle osobe.
- Zbog prisutnosti malih dijelova, sastavljanje mora izvršiti odrasla osoba. Pazite da proizvod i sve dijelove ili komponente djetetu predate samo u sastavljenom stanju.
- Prije svakog korištenja provjerite proizvod na oštećenja ili istrošenost. Proizvod se smije koristiti samo u besprijekornom stanju!

### Montaža (sl. B do F)
**Napomena:** uklonite sav ambalažni materijal s proizvoda.
**Napomena:** za montažu proizvoda potreban vam je dodatno odvijač.
- Nemojte do kraja pritezati vijke pri montaži, nego sve vijke pritegnite tek kada je dovršen svaki korak montaže.

1. Stavite proizvod na čistu i mekanu površinu.
2. Stavite dvije noge **(1)** jednu preko druge. I postavite dva trokutasta elementa **(2)** na dvije strane.
   **Napomena:** Pripazite na to da je noga **(1)** s udubljenjem za glavu vijka okrenuta prema van. Vijci se uvode s te strane kako bi glava vijka bila u ravnini s drvom.
3. Držite poprečnu šipku **(3)** paralelno s provrtima u nogama i pričvrstite je s vanjske strane vijcima i imbus ključem. Upotrijebite odvijač s ravnom glavnom kako biste blokirali matice križastih vijaka (nisu sadržani u opsegu isporuke) i spriječili pomicanje.
   **Napomena:** Pazite na ispravno usmjerenje križastih vijaka. Vijak se priteže međusobno povezanim uzorkom navoja.
4. Objesite viseće elemente **(4)** na ušice u udubljenjima poprečne šipke **(3)**.
   **Napomena:** Pazite na ispravno usmjerenje poprečne šipke **(3)**. Poprečni svornjaci su na stražnjoj strani sa sigurnosnim maticama.
5. Pričvrstite obje druge noge na isti način za poprečnu šipku **(3)** vijcima.
6. Stavite proizvod ravno na pod.

### Njega i skladištenje
- Proizvod čistite isključivo mekanom i suhom krpom.
- Skladištite proizvod uvijek na suhom mjestu i sobnoj temperaturi.

### Zbrinjavanje
Ambalaža se sastoji od ekološki neškodljivih materijala koje možete zbrinuti na lokalnim mjestima za reciklažu.

O mogućnostima zbrinjavanja dotrajalog proizvoda možete se raspitati kod vaše općinske ili gradske uprave.

### Jamstvo
Ovaj proizvod je pažljivo proizveden prema strogim smjernicama kvalitete i temeljito je ispitan prije isporuke. U slučaju pogreške u materijalu ili izradi, imate zakonska prava protiv prodavatelja proizvoda. Vaša zakonska prava ni na koji način nisu ograničena našom garancijom navedenom u nastavku.

Garancija za ovaj proizvod je 3 godine od datuma kupnje. Garantni rok počinje s datumom kupovine. Čuvajte originalni račun na sigurnom mjestu jer je ovaj dokument potreban kao dokaz kupnje.

Sva oštećenja ili nedostaci koji su već prisutni u trenutku kupnje moraju se prijaviti odmah nakon raspakiranja proizvoda.

Ako se u roku od 3 godine od datuma kupnje pokaže da je proizvod neispravan u materijalu ili izradi, mi ćemo ga, po našem izboru, besplatno popraviti ili zamijeniti. Garantni rok se ne produljuje odobrenim zahtjevom za garanciju. To vrijedi i za zamijenjene i popravljene dijelove.

Ova garancija ne vrijedi ako je proizvod bio oštećen ili nepropisno korišten ili održavan.

Garancija pokriva greške u materijalu i proizvodnji. Ova se garancija ne odnosi na dijelove proizvoda koji su podložni uobičajenom habanju, te se stoga smatraju potrošnim dijelovima (npr. baterije, punjive baterije, crijeva, spremnici s tintom), niti na oštećenja lomljivih dijelova, npr. prekidača ili dijelova od stakla.

U slučaju manjeg popravka jamstveni rok se produljuje onoliko koliko je kupac bio lišen uporabe stvari.

Međutim, kad je zbog neispravnosti stvari izvršena njezina zamjena ili njezin bitni popravak, jamstveni rok počinje teći ponovno od zamjene, odnosno od vraćanja popravljene stvari.

Ako je zamijenjen ili bitno popravljen samo neki dio stvari, jamstveni rok počinje teći ponovno samo za taj dio.

### Servis

## (RS) Drveni luk za igru „Capibara"/Drveni luk za igru „Krokodil"

### Namenska upotreba

Ovaj proizvod je igračka za decu od 0 i više godina za privatnu upotrebu.

### Sadržaj pakovanja i opis delova (sl. A)

4 x nogara (1)
4 x element trougao (2)
1 x poprečna šipka (3)
3 x viseći element (4)
8 x zavrtanj (S1 & S2)
4 x matica (S3)
1 uputstvo za upotrebu

### Bezbednosna uputstva

- Deca smeju da koriste ovaj proizvod samo pod nadzorom odrasle osobe.
- Zbog prisustva sitnih delova, sklapanje mora obaviti odrasla osoba. Uverite se da se proizvod i svi njegovi delovi ili komponente predaju detetu samo u sklopljenom stanju.
- Pre svake upotrebe proverite proizvod na oštećenja ili pohabanost. Proizvod se sme koristiti samo u besprekornom stanju!

### Montaža (sl. B do F)

**Napomena:** Uklonite sav materijal ambalaže sa proizvoda.
**Napomena:** Za montažu proizvoda potreban vam je dodatni odvijač.

- Ne zatežite zavrtnje do kraja tokom sklapanja; zategnite sve zavrtnje tek nakon što je svaki korak sklapanja završen.

1. Postavite proizvod na čistu i meku površinu.
2. Postavite dve nogare (1) jednu na drugu. I postavite dva trouglasta elementa (2) sa dve strane.
   **Napomena:** Uverite se da je nogara (1) sa udubljenjem za glavu zavrtnja spolja. Zavrtnji se ubacuju sa ove strane tako da glava zavrtnja bude u ravni sa drvetom.
3. Držite poprečnu šipku (3) horizontalno u odnosu na rupe u nogarama i pričvrstite je spolja pomoću zavrtnja i šestougaonog ključa. Koristite ravni odvijač da biste zaključali navrtke krstastih zavrtnja (nisu uključeni u sadržaj pakovanja) i sprečili savijanje.
   **Napomena:** Uverite se da ste pravilno poravnali krstaste zavrtnje. Zavrtanj se zateže svojim isprepletenim uzorkom navoja.
4. Okačite viseće elemente (4) na ušice u udubljenjima poprečne šipke (3).
   **Napomena:** Uverite se da ste pravilno poravnali poprečnu šipku (3). Poprečni zavrtnji sa svojim navrtkama za zaključavanje nalaze se na zadnjoj strani.
5. Pričvrstite druge dve nogare na poprečnu šipku (3) na isti način pomoću zavrtnja.
6. Postavite proizvod ravno na pod.

### Održavanje i skladištenje

- Proizvod čistite mekanom, suvom krpom.
- Skladištite proizvod da uvek bude suv i na sobnoj temperaturi.

### Odlaganje

Pakovanje se sastoji od ekološki prihvatljivih materijala koje možete odlagati na lokalnim mestima za reciklažu.

Mogućnosti za uklanjanje iskorišćenog proizvoda možete saznati u vašoj opštinskoj ili gradskoj upravi.

### Servis

(RS) **Servis Srbija**
Tel.: 0800 300 180
E-Mail: owim@lidl.rs

Lidl i proizvođač nisu u mogućnosti da garantuju obezbeđivanje servisiranja i dostupnost rezervnih delova nakon isteka garantog perioda/perioda saobraznosti. Ukoliko za tim bude potrebe, putem naše Službe za potrošače možete proveriti dostupnost rezervnih delova i opcije za popravku. Hvala na razumevanju.

**Kako izjaviti reklamaciju?**
Molimo Vas:
- da pozovete korisnički servis: 0800 300 180
- pošaljete e-mail na: owim@lidl.rs
- posetite najbližu Lidl prodavnicu.

Da bismo osigurali najbržu asistenciju, molimo da sačuvate fiskalni račun i date ga na uvid prilikom izjavljivanja reklamacije.

### Garancija/Garantni List

Poštovani,

Ovim putem Vas upoznajemo sa Vašim pravima i obavezama koje proističu iz Zakona o zaštiti potrošača, a u pogledu ostvarivanja prava iz garancije.

Ova garancija ni na koji način ne utiče, niti isključuje prava koja kupac ima u skladu sa važećim Zakonom o zaštiti potrošača po osnovu zakonske odgovornosti prodavca za nesaobraznost robe ugovoru koja traje 2 godine od dana kada je roba predata kupcu.

Davalac garancije ovom izjavom preuzima obavezu da kupcima svojih aparata, a pod uslovima definisanim u ovoj izjavi, obezbedi:

- besplatno otklanjanje kvarova u garantnom roku, koji bi nastali kod uobičajene upotrebe ili zbog grešaka u proizvodnji i materijalu, ili
- zamenu aparata, u garantnom roku predviđenim ovom garancijskom izjavom, u slučaju da opravka nije moguća, ili
- ako otklanjanje kvara nije moguće, kupac ima pravo da zahteva od prodavca povrat novca.

Ukupan rok garancije je 3 godine.

Garantni rok počinje da važi od datuma kupovine proizvoda, odnosno od prijema istog od strane kupca, a što se dokazuje fiskalnim računom.

Garancija važi na teritoriji Republike Srbije.

Kupac može da izjavi reklamaciju usmeno u nekom od prodajnih objekata Lidl Srbija KD, odnosno telefonom, pisanim putem ili elektronskim putem na kontakte kompanije Lidl Srbija KD, uz dostavu računa na uvid. U cilju ispravnog funkcionisanja proizvod se koristi u skladu sa njegovom namenom i Uputstvom za upotrebu.

Na zahtev kupca, koji je izjavljen u garantnom roku, prodavac će izvršiti otklanjanje kvarova i nedostataka na proizvodu u roku predviđenim Zakonom.

**Garantni uslovi:**
Pre obraćanju prodavcu za tehničku pomoć, potrebno je proveriti ispravnost instalacije i ostalih potrebnih uslova naznačenih u Uputstvu za upotrebu.
Kupac je dužan da prodavcu preda sve pripadajuće delove proizvoda koje je preuzeo u trenutku kupovine.

**Popravke u roku garancije:**
Garancija važi počev od dana kada je roba predata kupcu, a na osnovu fiskalnog odsečka. U istom periodu davalac garancije, odnosno prodavac je u obavezi da otkloni sve tehničke kvarove bez naknade, u zakonskom roku.

**Garancija ne važi u sledećim slučajevima:**

1. Ukoliko prodavcu uz aparat nije priložen fiskalni račun sa datumom prodaje.
2. Ukoliko je kvar prouzrokovan udarom groma, strujnim udarom ili sličnim delovanjem spoljne sile na sam uređaj (požar, poplava, naponski udar...).
3. Ukoliko su nastali kvarovi i oštećenja na uređaju posledica delovanja spoljnih uticaja, kao što su: velika vlaga, previsoka i suviše niska temperatura (pucanje cevi usled smrzavanja, oštećenja gumenih delova, rđanje, itd.).
4. Ukoliko proizvod nije korišćen u skladu sa Uputstvom za upotrebu.
5. Ukoliko je proizvod pokušalo da popravi treće neovlašćeno lice.
6. Ukoliko proizvod nije korišćen u skladu sa namenom.
7. Ukoliko je čišćenje i održavanje uređaja urađeno protivno Uputstvu za upotrebu.
8. Ukoliko je proizvod korišćen u profesionalne svrhe.

| | |
|---|---|
| Naziv proizvoda: | Drveni luk za igru „Capibara"/ Drveni luk za igru „Krokodil" |
| Model: | HG14390/HG14586 |
| IAN/Serijski broj: | 539906_2510 |
| Proizvođač: | OWIM GmbH & Co. KG Stiftsbergstraße 1 74167 Neckarsulm Nemačka |
| Davalac garancije-uvoznik: | Lidl Srbija KD Prva južna radna 3 22330 Nova Pazova Republika Srbija Tel.: 0800 300 180 E-mail: kontakt@lidl.rs |
| Datum predaje robe potrošaču: | datum sa fiskalnog računa |
| Uvozi i stavlja u promet: | Lidl Srbija KD Prva južna radna 3 22330 Nova Pazova Republika Srbija Tel.: 0800 300 180 E-mail: kontakt@lidl.rs |

## (MK) Дрвен лак за играње „Капибара"/Дрвен лак за играње „Крокодил"

### Наменета употреба

Овој производ е играчка за приватна употреба за деца постари од 0 години.

### Содржина на испораката и опис на деловите (сл. A)

4 x нога (1)
4 x триаголен елемент (2)
1 x поречна шипка (3)
3 x висечки елемент (4)
8 x завртка (S1 & S2)
4 x навртка (S3)
1 x упатство за употреба

### Безбедносни упатства

- Децата смеат да се играат со производот само под надзор на возрасни.
- Склопувањето, поради присуство на мали делови, мора да го изврши возрасно лице. Внимавајте производот и сите негови составни делови одн. компоненти да се предаваат на детето само во составена состојба.
- Проверете го производот за оштетувања или абење пред секоја употреба. Производот може да се користи само во совршена состојба!

### Монтажа (сл. B до F)

**Напомена:** Отстранете го целиот материјал за пакување од производот.
**Напомена:** За монтажа на производот ќе ви биде потребен дополнителен одвртувач.

- При монтажа, не ги затегнувајте завртките целосно, туку затегнете ги цврсто дури откако ќе бидат завршени сите чекори на монтажа.

1. Поставете го производот на чиста и мека површина.
2. Поставете две нозе (1) една врз друга. И поставете два триаголни елементи (2) од двете страни.
   **Напомена:** Внимавајте ногата (1) со вдлабнатината за главата на завртката да биде свртена наодгор. Завртките се воведуваат од таа страна за главата на завртката рамно да легне со дрвото.
3. Држете ја поречната шипка (3) хоризонтално во однос на дупките на нозете и прицврстете ја однадвор со завртките и имбус-клуч. Користете одвртувач со рамна глава за да ги фиксирате навртките на крстестите завртки (не се вклучени во пакувањето) и да спречите искривување.
   **Напомена:** Внимавајте крстестите завртки да бидат правилно поставени. Завртката се затегнува преку меѓусебно зафаќање на навојот.
4. Закачете ги висечките елементи (4) на алките во вдлабнатините на поречната шипка (3).
   **Напомена:** Проверете дали поречната шипка (3) е правилно ориентирана. Поречните болци со нивните безбедносни навртки се наоѓаат на задната страна.
5. Прицврстете ги и другите две нозе на ист начин со завртки на поречната шипка (3).
6. Поставете го производот рамно на подот.

### Нега и складирање

- Чистете го производот исклучиво со мека, сува крпа.
- Секогаш чувајте го производот на суво место и на собна температура.

### Одлагање

Амбалажата е направена од еколошки материјали кои можете да ги одложите преку локалните центри за рециклирање.

Варијантите за одлагање на истрошениот производ можете да ги дознаете во Вашата општина или градска администрација.

### Гаранција

Производот е изработен според строги насоки за квалитет и е внимателно проверен пред испорака. Во случај на материјални или производствени недостатоци, имате законски права кон продавачот на производот. Вашите законски права не се ограничени на никаков начин со нашата гаранција наведена подолу.

Гаранцијата за овој производ изнесува 3 години од датумот на купување. Гарантниот рок започнува од датумот на купување. Чувајте ја оригиналната сметка за купување на безбедно место, бидејќи овој документ е потребен како доказ за купувањето.

Сите оштетувања или недостатоци кои постоеле уште при купувањето мора веднаш да се пријават по вадењето на производот од амбалажата.

Доколку производот во рок од 3 години од датумот на купување покаже материјален или производствен недостаток, ние – по наш избор – ќе го поправиме или замениме бесплатно за Вас. Гарантниот рок не се продолжува со прифатено гарантно барање. Ова важи и за заменетите и поправените делови.

Оваа гаранција престанува да важи ако производот е оштетен или неправилно користен или одржуван.

Гаранцијата ги покрива материјалните и производствените недостатоци. Оваа гаранција не се однесува на делови од производот кои се предмет на нормално трошење и затоа се сметаат за потрошни делови (на пр. батерии, акумулатори, црева, кертриџи), ниту на оштетувања на кревки делови, како што се прекинувачи или делови од стакло.

### Сервис

(MK) **Северна Македонија**
Тел.: 0800 90698
Е-мејл: owim@lidl.mk

## (AL) Hark prej druri „Capybara"/Hark prej druri „Krokodil"

### Përdorimi i synuar

Ky produkt është një lodër për fëmijë mbi 0 vjeç për përdorim privat.

### Përmbajtja e paketimit dhe përshkrimi i pjesëve (Fig. A)

4 x këmbë (1)
4 x elementë trekëndësh (2)
1 x shufër kryq (3)
3 x element për varje (4)
8 x vida (S1 & S2)
4 x dado (S3)
1 x manual përdorimi

### Udhëzime sigurie

- Fëmijët lejohen të luajnë me këtë produkt vetëm nën mbikëqyrjen e të rriturve.
- Montimi duhet të bëhet nga një i rritur për shkak të pjesëve të vogla që përmban. Mbani parasysh që produkti dhe të gjitha pjesët përbërëse t'i dorëzohen fëmijës vetëm në gjendje të montuar.
- Kontrolloni produktin para çdo përdorimi për dëmtime ose konsumime. Produkti duhet të përdoret vetëm në gjendje pa defekte!

### Montimi (fig. B deri në F)

**Udhëzim:** Hiqni të gjitha materialet e paketimit nga produkti.
**Udhëzim:** Për montimin e produktit ju nevojitet një kaçavidë shtesë.

- Mos i shtrëngoni plotësisht vidat gjatë montimit, por shtrëngoni të gjitha vidat vetëm pasi të përfundojë çdo hap i montimit.

1. Vendosni produktin mbi një sipërfaqe të pastër dhe të butë.
2. Vendosni dy këmbët (1) njëra mbi tjetrën. Dhe vendosni dy elementë trekëndësh (2) në dy anë.
   **Udhëzim:** Kujdes që këmba (1) të vendoset në mënyrë që hapja për kokën e vidës të jetë nga ana e jashtme. Vidat futen nga kjo anë, në mënyrë që koka e vidës të jetë në të njëjtin nivel me drurin.
3. Mbani shufrën kryq (3) në mënyrë horizontale në lidhje me vrimat në këmbë dhe fiksojeni atë nga jashtë me vidat dhe çelësin gjashtëkëndor. Përdorni një kaçavidë me kokë të sheshtë për të fiksuar dadot e vidave kryq (nuk përfshihen në paketim) dhe për të parandaluar një deformim.
   **Udhëzim:** Kujdesuni që vidat kryq të jenë të orientuara drejt. Vida shtrëngohet përmes modelit të saj të përshtatur të rrotullimit.
4. Varni elementët për varje (4) në unazat në hapësirat e shufrës kryq (3).
   **Udhëzim:** Kujdesuni që shufra kryq (3) të jetë e vendosur saktë në pozicion. Bulonat kryq me dadot e sigurimit ndodhen në pjesën e pasme.
5. Fiksoni dy këmbët e tjera në të njëjtën mënyrë me vidat në shufrën kryq (3).
6. Vendosni produktin në mënyrë të sheshtë mbi dysheme.

### Mirëmbajtja dhe ruajtja

- Pastrojeni produktin vetëm me një pecetë të butë dhe të thatë.
- Ruani produktin gjithmonë në një vend të thatë dhe në temperaturë dhome.

### Asgjësimi

Ambalazhi është i përbërë nga materiale miqësore me mjedisin, të cilat mund t'i asgjësoni në pikat lokale të riciklimit.

Mundësitë për asgjësimin e produktit të përdorur i merrni në komunën ose bashkinë tuaj.

### Garancia

Produkti është prodhuar sipas udhëzimeve të rreptа të cilësisë dhe është kontrolluar me kujdes para dorëzimit. Në rast të defekteve të materialit ose të prodhimit, keni të drejta ligjore ndaj shitësit të produktit. Të drejtat tuaja ligjore nuk kufizohen në asnjë mënyrë nga garancia jonë e përshkruar më poshtë.

Garancia për këtë produkt është 3 vjet nga data e blerjes. Afati i garancisë fillon nga data e blerjes. Ruani faturën origjinale të blerjes në një vend të sigurt, pasi ky dokument është i nevojshëm si dëshmi e blerjes.

Të gjitha dëmtimet ose defektet që janë të pranishme në momentin e blerjes duhet të raportohen menjëherë pas hapjes së produktit.

Nëse produkti brenda 3 viteve nga data e blerjes paraqet një defekt material ose të prodhimit, ne do ta riparojmë ose zëvendësojmë atë falas për ju, sipas zgjedhjes sonë. Afati i garancisë nuk zgjatet në rast të pranimit të një kërkese të garancisë. Kjo vlen edhe për pjesët e zëvendësuara ose të riparuara.

Kjo garanci humbet nëse produkti është dëmtuar ose përdorur apo mirëmbajtur në mënyrë të papërshtatshme.

Garancia mbulon defektet materiale dhe të prodhimit. Kjo garanci nuk vlen për pjesë të produktit që konsumohen në përdorim të zakonshëm dhe konsiderohen si pjesë të konsumueara (p.sh. bateri, akumulator, tuba, kartusha boje), si dhe për dëmtime të pjesëve delikate, p.sh. çelësa ose pjesë prej xhami.

### Shërbimi

(AL) **Shërbimi Shqipëri**
Tel.: 0800 90698

## (RO) Arc de jucărie din lemn „Capybara"/Arc de jucărie din lemn „Crocodil"

### Utilizarea conformă scopului

Acest produs este o jucărie pentru copii cu vârsta de la 0 ani, pentru uzul privat.

### Pachetul de livrare și descrierea componentelor (fig. A)

4 x picior (1)
4 x element triunghiular (2)
1 x tijă transversală (3)
3 x element de suspendare (4)
8 x șurub (S1 & S2)
4 x piuliță (S3)
1 x manual de utilizare

### Indicații de siguranță

- Copiii se pot juca cu acest produs doar sub supravegherea unui adult.
- Asamblarea trebuie realizată de către un adult datorită componentelor mici. Asigurați-vă că produsul și toate piesele respectiv, componentele să fie predate copilului doar în stare asamblată.
- Înainte de fiecare utilizare, verificați produsul cu privire la deteriorări sau uzură. Utilizarea produsului este permisă doar în stare perfectă de funcționare!

### Montare (fig. B până la F)

**Indicație:** Scoateți complet materialul de ambalaj de pe produs.
**Indicație:** Pentru montarea produsului aveți nevoie de o șurubelniță adițională.

- În timpul montării nu strângeți șuruburile complet, ci strângeți toate șuruburile, abia după ce fiecare pas de montare a fost încheiat.

1. Puneți produsul pe o suprafață curată și moale.
2. Puneți două picioare (1) unul peste celălalt. Și amplasați două elemente triunghiulare (2) pe două părți laterale.
   **Indicație:** Aveți grijă ca piciorul (1) cu cavitatea pentru capul șurubului să fie în exterior. Șuruburile sunt introduse din această parte, astfel încât capul șurubului să fie la același nivel cu lemnul.
3. Țineți tija transversală (3) orizontal față de orificiile de găurire din picioare și prindeți-le din exterior cu șuruburile și cheia tubulară. Utilizați o șurubelniță cu cap plat, pentru a bloca piulițele șuruburilor cu cap în cruce (nu sunt cuprinse în pachetul de livrare) și a împiedica o răsucire.
   **Indicație:** Aveți grijă să poziționați corect șuruburile cu cap în cruce. Șurubul este strâns prin filetul său cu inter-blocare.
4. Agățați elementele de suspendare (4) de ochiurile din cavitățile tijei transversale (3).
   **Indicație:** Aveți grijă să poziționați corect tija transversală (3). Ancorele cu piulițele lor de asigurare se află pe partea din spate.
5. Fixați celelalte două picioare în același mod, cu șuruburile de tija transversală (3).
6. Așezați produsul drept pe podea.

### Întreținere și depozitare

- Curățați produsul numai cu o lavetă moale, uscată.
- Depozitați produsul întotdeauna uscat la temperatura camerei.

### Înlăturare

Ambalajul este produs din materiale ecologice care pot fi eliminate la punctele locale de reciclare.

Puteți obține informații despre posibilitățile de eliminare a produsului de la administrația locală.

### Garanție

Produsul a fost fabricat cu atenție, conform unor standarde stricte de calitate și verificat temeinic înainte de livrare. În caz de defecțiuni de material sau de fabricație aveți drepturi legale față de vânzătorul produsului. Drepturile dumneavoastră legale nu sunt limitate în niciun fel de garanția menționată mai jos.

Garanția pentru aceste produs este 3 ani începând de la data achiziției. Durata garanției începe la data achiziției. Păstrați chitanța originală la un loc sigur, deoarece acest document este necesar pentru dovada achiziției.

Toate defecțiunile sau deteriorările care sunt deja existente la momentul achiziției, trebuie anunțate imediat după despachetarea produsului.

Dacă în decurs de 3 ani de la achiziția produsului apare un defect de material sau de fabricație, vă reparăm sau înlocuim gratuit produsul la alegerea noastră. Durata de garanție nu se prelungește după aprobarea unei cerințe de garanție. Aceasta este valabil și pentru piesele schimbate și reparate.

Această garanție se stinge dacă produsul este deteriorat, utilizat sau întreținut în mod necorespunzător.

Garanția acoperă defectele de material și de producție. Această garanție nu acoperă piesele componente ale produsului, care prezintă urme normale de uzură și care sunt considerate piese de schimb (de ex.: baterii, acumulatoare, furtunuri, cartușe de vopsea) și nici deteriorările la nivelul pieselor casante, de exemplu întrerupătoare sau piese fabricate din sticlă.

Timpul de nefuncționare din cauza lipsei de conformitate apărute în cadrul termenului de garanție prelungește termenul de garanție legală de conformitate și cel al garanției comerciale și curge, după caz, din momentul la care a fost adusă la cunoștința vânzătorului lipsa de conformitate a produsului sau din momentul prezentării produsului la vânzător/unitatea service până la aducerea produsului în stare de utilizare normală și, respectiv, al notificării în scris în vederea ridicării produsului sau predării efective a produsului către consumator.

Produsele de folosință îndelungată care înlocuiesc produsele defecte în cadrul termenului de garanție vor beneficia de un nou termen de garanție care curge de la data preschimbării produsului.

### Service

(RO) **Service România**
Tel.: 0800 896 637
E-Mail: owim@lidl.ro

## (BG) Бебешки занимателен дървен център „Капибара"/Бебешки занимателен дървен център „Крокодил"

### Употреба по предназначение

Този продукт е играчка за деца над 0 години за лична употреба.

### Обем на доставката и описание на частите (фиг. A)

4 x крака (1)
4 x триъгълни елемента (2)
1 x напречна греда (3)
3 x висящи елемента (4)
8 x винта (S1 & S2)
4 x гайки (S3)
1 x упътване за употреба

### Указания за безопасност

- Децата следва да играят с продукта само под надзор от възрастни.
- Сглобяването да се извършва от възрастен поради наличието на малки части. Уверете се, че продуктът и всички състави части или компоненти се предоставят на детето само в сглобено състояние.
- Преди всяка употреба проверявайте продукта за повреди или износване. Продуктът следва да се използва само в изправно състояние!

### Монтаж (фиг. B до F)

**Указание:** Отстранете напълно опаковъчния материал от продукта.
**Указание:** За монтажа на продукта Ви е необходима допълнителна отвертка.

- Не затягайте винтовете напълно по време на монтажа; затегнете всички винтове едва когато всяка стъпка от монтажа е завършена.

1. Разположете продукта върху чиста и мека повърхност.
2. Поставете два крака (1) един върху друг. Поставете два триъгълни елемента (2) от двете страни.
   **Указание:** Уверете се, че краката (1) с жлеба за главата на винта е от външната страна. Винтовете се вкарват от тази страна, за да може главата на винта да е наравно с дървото.
3. Задръжте напречната греда (3) хоризонтално спрямо пробитите отвори в краката и я закрепете отвън с винтовете и шестогранния ключ. Използвайте плоска отвертка, за да фиксирате гайките на винтовете с кръстат шлиц (не са включени в обема на доставката) и да предотвратите деформация.
   **Указание:** Уверете се, че сте подравнили правилно винтовете с кръстат шлиц. Винтът се затяга чрез неговата заключващо резба.
4. Закачете висящите елементи (4) в отворите в жлебовете на напречната греда (3).
   **Указание:** Уверете се, че сте подравнили правилно напречната греда (3). Напречните болтове с техните контрагайки се намират на задната страна.
5. Закрепете другите две крака по същия начин с винтовете към напречната греда (3).
6. Поставете продукта хоризонтално на пода.

### Поддръжка и съхранение

- Почиствайте продукта само с мека, суха кърпа.
- Съхранявайте продукта винаги на сухо място и при стайна температура.

### Изхвърляне

Опаковката е изработена от екологични материали, които може да предадете в местните пунктове за рециклиране.

Относно възможностите за отстраняване на излезлия от употреба продукт като отпадък се информирайте от Вашата общинска или градска управа.

### Гаранция

Уважаеми клиенти,
за този уред получавате 3 години гаранция от датата на покупката. В случай на несъответствие на продукта с договора за продажба Вие имате законно право да предявите рекламация пред продавача на продукта при условията и в сроковете, определени в глава трета, раздел II и III и глава четвърта от Закона за предоставяне на цифрово съдържание и цифрови услуги и за продажба на стоки (ЗПЦСЦУПС)*.

Вашите права, произтичащи от посочените разпоредби, не се ограничават от нашата по-долу предложена търговска гаранция, не са свързани с разходи за потребителите и независимо от нея продавачът на продукта отговаря за липсата на съответствие на потребителската стока с договора за продажба съгласно ЗПЦСЦУПС.

### Гаранционни условия

Гаранционният срок е 3 години от датата на получаване на стоката. Пазете добре оригиналната касова бележка. Този документ е необходим като доказателство за покупката. Ако в рамките на три години от датата на закупуване на този продукт се появи дефект на материала или производствен дефект, продуктът ще бъде безплатно ремонтиран или заменен. Гаранцията предполага в рамките на тригодишния гаранционен срок да се представят дефектният уред, касовата бележка (касовият бон), както и всички други документи, установяващи наличието на дефект и писмено да се обясни в какво се състои дефектът и кога е възникнал. Ако дефектът е покрит от нашата гаранция, Вие ще получите обратно ремонтирания или нов продукт. В случай на заместване на дефектна стока първоначалните гаранционен срок и гаранционни условия се запазват. В случай на ремонт на дефектна стока, срокът на ремонта се прибавя към гаранционния срок. За евентуално наличните и установени повреди и дефекти още при покупката трябва да се съобщи веднага след разопаковането. Евентуалните ремонти след изтичане на гаранционния срок са срещу заплащане.

Ремонтът или замяната на продукта не пораждат нова гаранция.

### Обхват на гаранцията

Уредът е произведен грижливо според строгите изисквания за качество и добросъвестно изпитан преди доставка. Гаранцията важи за дефекти на материала или производствени дефекти. Гаранцията не обхваща консумативите, както и частите на продукта, които подлежат на нормално износване, поради което могат да бъдат разглеждани като бързо износващи се части (например филтри или приставки) или повредите на чупливи части (например прекъсвачи, батерии или такива произведени от стъкло). Гаранцията отпада, ако уредът е повреден поради неправилно използване или в резултат на неосъществяване на техническа поддръжка. За правилната употреба на продукта трябва точно да се спазват всички указания в упътването за експлоатация. Предназначение и действия, които не се препоръчват от упътването за експлоатация или за които то предупреждава, трябва задължително да се избягват. Продуктът е предназначен само за частно, а не за професионална употреба. При злоупотреба и неправилно третиране, употреба на сила и при интервенции, които не са извършени от клона на нашия оторизиран сервиз, гаранцията отпада.

### Процедура при гаранционен случай

За да се гарантира бърза обработка на Вашия случай, следвайте следните указания:

- За всички запитвания подгответе касовата бележка и идентификационния номер (IAN 539906_2510) като доказателство за покупката.
- Вземете артикулния номер от фабричната табелка.
- При възникване на функционални или други дефекти първо се свържете по телефона или чрез имейл с долупосочения сервизен отдел. След това ще получите допълнителна информация за уреждането на Вашата рекламация.
- След съгласуване с нашия сервиз можете да изпратите дефектния продукт на посочения Ви адрес на сервиза безплатно за Вас, като приложите касовата бележка (касовия бон) и посочите писмено в какво се състои дефектът и кога е възникнал. За да се избегнат проблеми с приемането и допълнителни разходи, задължително използвайте само адреса, който Ви е посочен. Осигурете изпращането да не е като експресен товар или като друг специален товар. Изпратете уреда заедно с всички принадлежности, доставени при покупката, и осигурете достатъчно сигурна транспортна опаковка.

### Ремонтен сервиз/извънгаранционно обслужване

Ремонти извън гаранцията можете да възложите на клона на нашия сервиз срещу заплащане. Той с удоволствие ще Ви направи предварителна калкулация. Можем да обработваме само уреди, които са достатъчно опаковани и изпратени с платени транспортни разходи.
**Внимание:** Изпратете Вашия уред на клона на нашия сервиз почистен и с указание за дефекта.
Уредите, предмет на извънгаранционно обслужване, изпратени с неплатени транспортни разходи – с наложен платеж, като експресен или друг специален товар – не се приемат.

Ние ще извършим безплатно изхвърлянето на изпратените от Вас дефектни уреди.

### Сервизно обслужване

**България**
Тел.: 00800 1114920
E-мейл: owim@lidl.bg
IAN 539906_2510

### Вносител

Моля, обърнете внимание, че следващият адрес не е адрес на сервиза. Първо се свържете с горепосочения сервизен център.

**OWIM Гм6Х & Ко.КГ**
Щифтсбергщрасе 1
74167 Некарсулм
ГЕРМАНИЯ

*Като физическо лице – потребител, независимо от настоящата търговска гаранция, Вие се ползвате от правата на законовата гаранция, предоставена от Закона за предоставяне на цифрово съдържание и цифрови услуги и за продажбата на стоки/ЗПЦСЦУПС/. По-специално Вие имате право при несъответствие на стоката да бъде извършен ремонт или замяна по Ваш избор, освен ако това е невъзможно или е свързано с непропорционално големи разходи за продавача. Вие имате право на пропорционално намаляване на цената или на разваляне на договора при наличие на условията на чл. 33, ал. 3 от ЗПЦСЦУПС. Условията и сроковете на законовата гаранция са регламентирани в глава трета, раздел II и III и в глава четвърта на ЗПЦСЦУПС

### Сервиз

(BG) **Сервиз България**
Телефон: 00800 1114920
E-мейл: owim@lidl.bg

## (GR) (CY) Ξύλινο γυμναστήριο δραστηριοτήτων βρεφικό „Capybara"/Ξύλινο γυμναστήριο δραστηριοτήτων βρεφικό „Κροκόδειλος"

### Προβλεπόμενη χρήση

Αυτό το προϊόν είναι ένα παιχνίδι για παιδιά ηλικίας 0 ετών και άνω, για ιδιωτική χρήση.

### Περιεχόμενα παράδοσης και περιγραφή εξαρτημάτων (εικ. A)

4 στηρίγματα (1)
4 τρίγωνα στοιχεία (2)
1 εγκάρσια ράβδος (3)
3 κρεμαστά στοιχεία (4)
8 βίδες (S1 & S2)
4 παξιμάδια (S3)
1 εγχειρίδιο με οδηγίες χρήσης

### Υποδείξεις ασφαλείας

- Τα παιδιά επιτρέπεται να παίζουν με το προϊόν μόνο υπό την επίβλεψη ενηλίκων.
- Λόγω των διαφόρων μικροτεμαχίων, η συναρμολόγηση πρέπει να γίνεται από ενήλικα. Προσέξτε, ώστε το προϊόν και όλα τα συστατικά μέρη ή εξαρτήματά του να παραδίδονται στο παιδί μόνο σε συναρμολογημένη κατάσταση.
- Πριν από οποιαδήποτε χρήση, ελέγχετε το προϊόν για ζημιές ή φθορές. Η χρήση του προϊόντος επιτρέπεται μόνον, όταν αυτό είναι σε άψογη κατάσταση!

### Συναρμολόγηση (εικ. B έως F)

**Υπόδειξη:** Απομακρύνετε όλα τα υλικά συσκευασίας από το προϊόν.
**Υπόδειξη:** Για τη συναρμολόγηση του προϊόντος θα χρειαστείτε ένα επιπλέον κατσαβίδι.

- Κατά τη συναρμολόγηση, μη σφίγγετε εντελώς τις βίδες, αλλά σφίγγετέ τις μόνον αφού ολοκληρώνεται κάθε βήμα συναρμολόγησης.

1. Βάλτε το προϊόν πάνω σε μια καθαρή και μαλακή επιφάνεια.
2. Βάλτε δύο στηρίγματα (1) το ένα πάνω στο άλλο. Και τοποθετήστε δύο τρίγωνα στοιχεία (2) στις δύο πλευρές.
   **Υπόδειξη:** Προσέξτε το στήριγμα (1) με την εοχή για την κεφαλή της βίδας να βρίσκεται έξω. Οι βίδες εισαγόγονται από αυτήν την πλευρά, έτσι ώστε η κεφαλή της βίδας να βρεθεί στο ίδιο επίπεδο με το ξύλο και να μην προεξέχει.
3. Κρατήστε την εγκάρσια ράβδο (3) οριζόντια ως προς τις οπές διάτρησης στηρίγματα και στερεώστε την από έξω με το εξάγωνο κλειδί. Χρησιμοποιήστε ένα ίσιο κατσαβίδι για να ασφαλίσετε τα παξιμάδια των σταυρωτών βιδών (δεν περιλαμβάνεται στα περιεχόμενα παράδοσης) και να αποφύγετε την παραμόρφωση.
   **Υπόδειξη:** Προσέξτε να ευθυγραμμίσετε σωστά τις σταυρωτές βίδες. Η βίδα σφίγγει χάρη στο αλληλοεμπλεκόμενο μοτίβο του σπειρώματός της.
4. Κρεμάστε τα κρεμαστά στοιχεία (4) στις θηλιές στις εοχές της εγκάρσιας ράβδου (3).
   **Υπόδειξη:** Προσέξτε να ευθυγραμμίσετε σωστά την εγκάρσια ράβδο (3). Οι εγκάρσιοι πείροι με το παξιμάδια ασφάλισής τους βρίσκονται στην πίσω πλευρά.
5. Στερεώστε τα άλλα δύο στηρίγματα με τον ίδιο τρόπο με τις βίδες στην εγκάρσια ράβδο (3).
6. Τοποθετήστε το προϊόν επίπεδο πάνω στο δάπεδο.

### Φροντίδα και αποθήκευση

- Καθαρίζετε το προϊόν αποκλειστικά και μόνο με ένα μαλακό, στεγνό πανί.
- Αποθηκεύετε το προϊόν πάντοτε σε στεγνό μέρος και σε θερμοκρασία δωματίου.

### Απόσυρση

Η συσκευασία αποτελείται από υλικά φιλικά προς το περιβάλλον, τα οποία μπορείτε να διαθέσετε στους χώρους ανακύκλωσης της περιοχής σας.

Για πληροφορίες σχετικά με τις δυνατότητες απόρριψης του προϊόντος που δεν χρησιμοποιείται πλέον, απευθυνθείτε στις αρμόδιες υπηρεσίες της κοινότητας ή του δήμου σας.

### Εγγύηση

Το προϊόν κατασκευάστηκε σύμφωνα με αυστηρές κατευθυντήριες οδηγίες ποιότητας και ελέγχθηκε επιμελώς πριν από την παράδοση. Σε περίπτωση ελαττώματος υλικού ή κατασκευής, έχετε νόμιμα δικαιώματα έναντι του πωλητή του προϊόντος. Τα νομικά σας δικαιώματα δεν περιορίζονται με οιονδήποτε τρόπο από την αναφερόμενη παρακάτω εγγύηση.

Η εγγύηση για το προϊόν αυτό ανέρχεται σε 3 έτη από την ημερομηνία αγοράς. Ο χρόνος εγγύησης αρχίζει την ημερομηνία αγοράς. Φυλάξτε τη γνήσια απόδειξη αγοράς σε σίγουρο μέρος, καθώς αυτό το έγγραφο απαιτείται ως αποδεικτικό της αγοράς.

Όλες οι ζημιές ή τα ελαττώματα, τα οποία υπάρχουν ήδη κατά τον χρόνο της αγοράς, πρέπει να αναφέρονται χωρίς καθυστέρηση μετά την αποσυσκευασία του προϊόντος.

Σε περίπτωση που εντός διαστήματος 3 ετών από την ημερομηνία αγοράς αυτό το προϊόν πασουσιάσει κάποιο ελάττωμα υλικού ή κατασκευής, το προϊόν επισκευάζεται ή αντικαθίσταται από εμάς δωρεάν κατά τη δική μας επιλογή. Ο χρόνος εγγύησης δεν επεκτείνεται λόγω παροχής ικανοποίησης από την ευθύνη για πραγματικά ελαττώματα. Αυτό ισχύει και για εξαρτήματα τα οποία έχουν αντικατασταθεί ή επισκευαστεί.

Αυτή η εγγύηση παύει να ισχύει, εάν στο προϊόν προκλήθηκε ζημιά, ή εάν αυτό χρησιμοποιήθηκε ή συντηρήθηκε με μη ενδεδειγμένο τρόπο.

Η εγγύηση καλύπτει ελαττώματα στο υλικό και την κατασκευή. Αυτή η εγγύηση δεν αφορά σε μέρη του προϊόντος, τα οποία υπόκεινται σε φυσιολογική φθορά και συνεπώς θεωρούνται αναλώσιμα (π.χ., μπαταρίες, επαναφορτιζόμενες μπαταρίες, εύκαμπτοι σωλήνες, φυσίγγια χρώματος), ούτε σε ζημιές σε εύθραυστα εξαρτήματα, όπως διακόπτες ή γυάλινα εξαρτήματα.

Με την αντικατάσταση της συσκευής, σύμφωνα με το ΝΟΜΟΣ 2251/1994, ξεκινάει εκ νέου ο χρόνος εγγύησης.

### Σέρβις

(GR) **Σέρβις Ελλάδα**
Τηλ: 00800 490826606
Email: owim@lidl.gr

(CY) **Σέρβις Κύπρος**
Τηλ: 8009 4241
Email: owim@lidl.com.cy

## (DE) Holzspielbogen „Capybara"/ Holzspielbogen „Krokodil"

### Bestimmungsgemäße Verwendung

Dieses Produkt ist ein Spielzeug für Kinder ab 0 Jahren für den privaten Gebrauch.

### Lieferumfang und Teilebeschreibung (Abb. A