/// PARKSIDE®

PDF ONLINE
parkside-diy.com



20 V CORDLESS ASH VACUUM/20 V AKKU-ASCHESAUGER/ 20 V ASPIRATEUR DE CENDRES SANS FIL PAS 20-Li 14 A1

(GB) (IE) (NI) (MT)

20 V CORDLESS ASH VACUUM

User manual
Translation of the original instructions

(DE) (AT) (BE) (CH)

20 V AKKU-ASCHESAUGER

Bedienungsanleitung
Originalbetriebsanleitung

(FR) (BE) (CH)

20 V ASPIRATEUR DE CENDRES SANS FIL

Mode d'emploi
Traduction de la notice originale

(NL) (BE)

20 V ACCU-ASZUIGER

Gebruiksaanwijzing
Vertaling van de oorspronkelijke gebruiksaanwijzing

(IT) (CH) (MT)

20 V BIDONE ASPIRACENERE RICARICABILE

Istruzioni per l'uso
Traduzione delle istruzioni originali

(ES)

20 V ASPIRADOR DE CENIZAS RECARGABLE

Manual de instrucciones
Traducción del manual original

(PT)

20 V ASPIRADOR DE CINZAS COM BATERIA

Manual do utilizador
Tradução do manual original

IAN 544815_2601

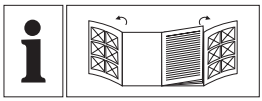

GB/IE/NI/MT	User manual	Page	6
DE/AT/BE/CH	Bedienungsanleitung	Seite	17
FR/BE/CH	Mode d'emploi	Page	30
NL/BE	Gebruiksaanwijzing	Pagina	42
IT/CH/MT	Istruzioni per l'uso	Pagina	54
ES	Manual de instrucciones	Página	66
PT	Manual do utilizador	Página	78

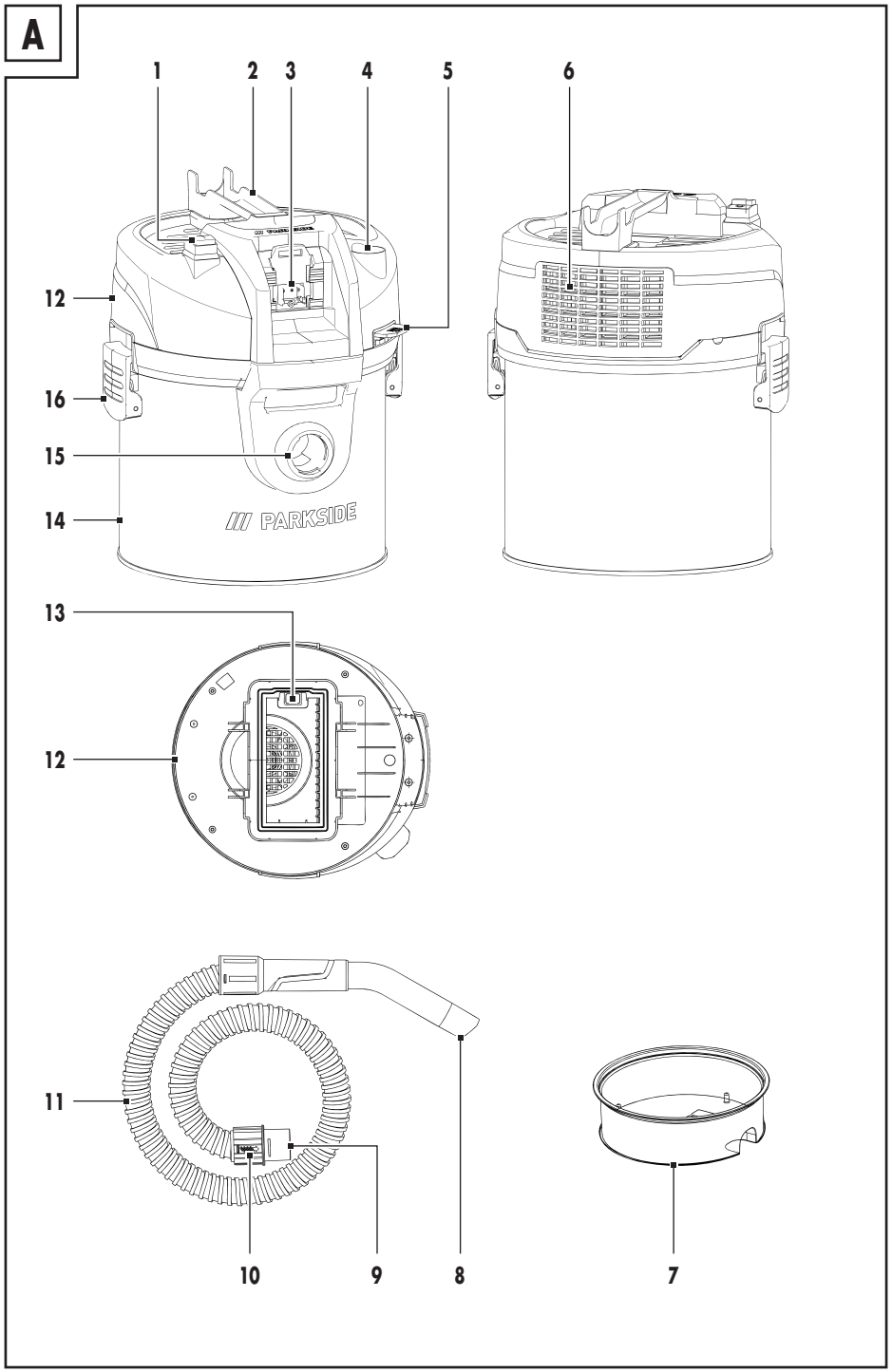
A
1
2
3
4
5
6
12
16
15
14
PARKSIDE
13
12
11
10
9
8
7

BATTERY COMPATIBLE WITH ALL DEVICES OF THE SERIES "X 20 V TEAM"
AKKU KOMPATIBEL MIT ALLEN GERÄTEN DER SERIE „X 20 V TEAM"
BATTERIE COMPATIBLE AVEC TOUS LES APPAREILS DE LA SÉRIE « X 20 V TEAM »
ACCU GESCHIKT VOOR ALLE APPARATEN UIT DE SERIE "X 20 V TEAM"
BATTERIA COMPATIBILE CON TUTTI GLI APPARECCHI DELLA SERIE "X 20 V TEAM"
BATERÍA COMPATIBLE CON TODOS LOS DISPOSITIVOS DE LA SERIE "X 20 V TEAM"
A BATERIA É COMPATÍVEL COM TODOS OS DISPOSITIVOS DA SÉRIE "X 20 V TEAM"

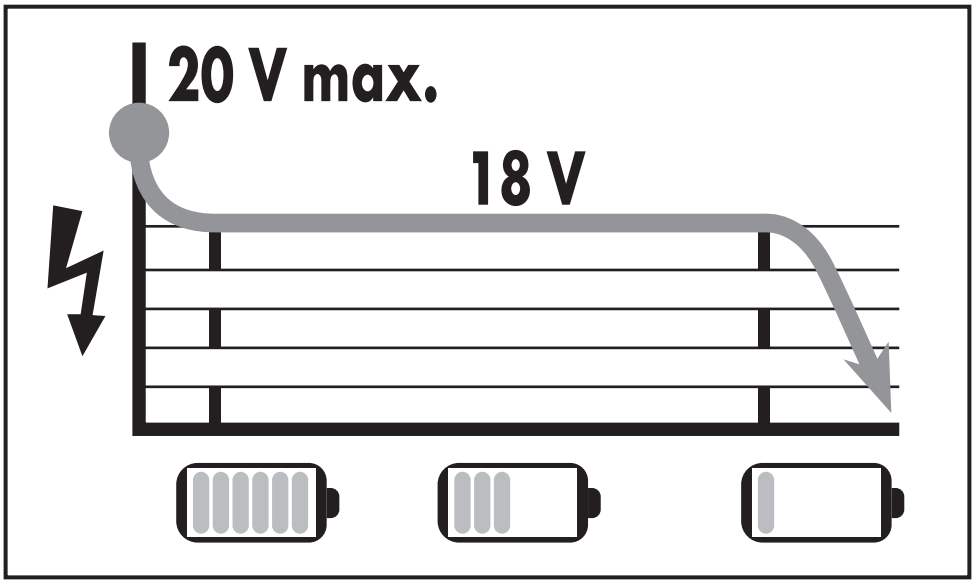

B

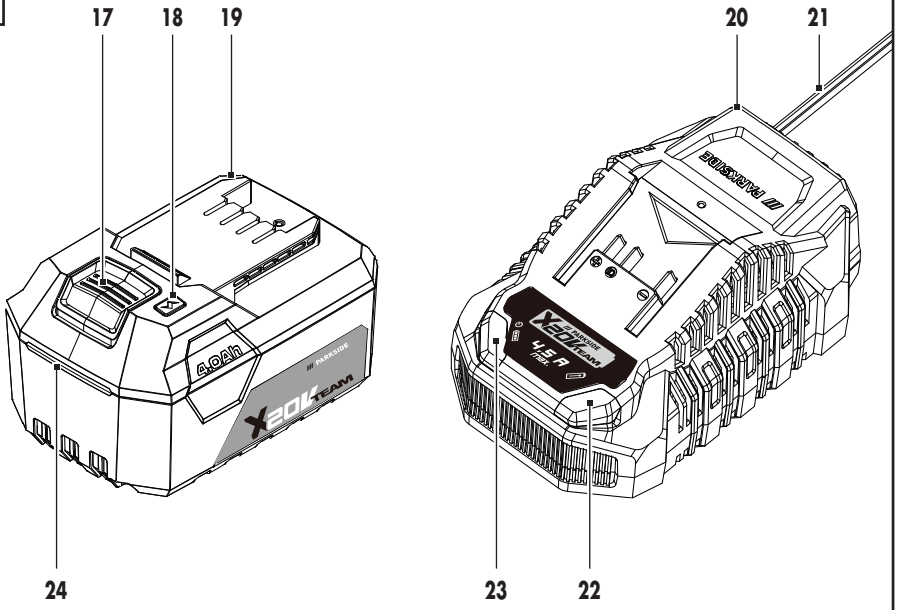

C

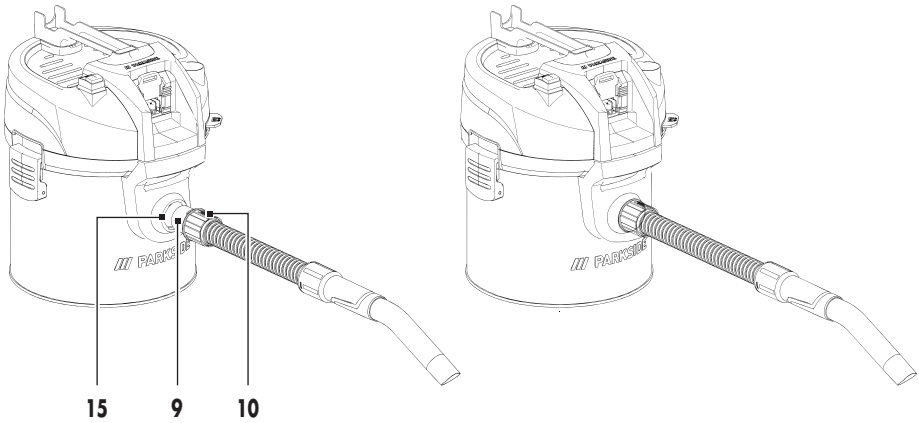

D

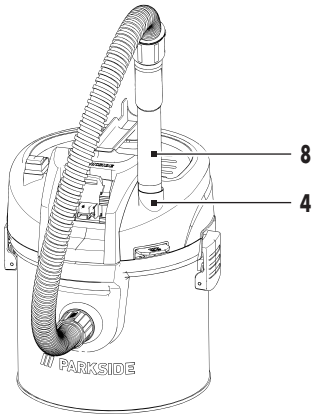

E

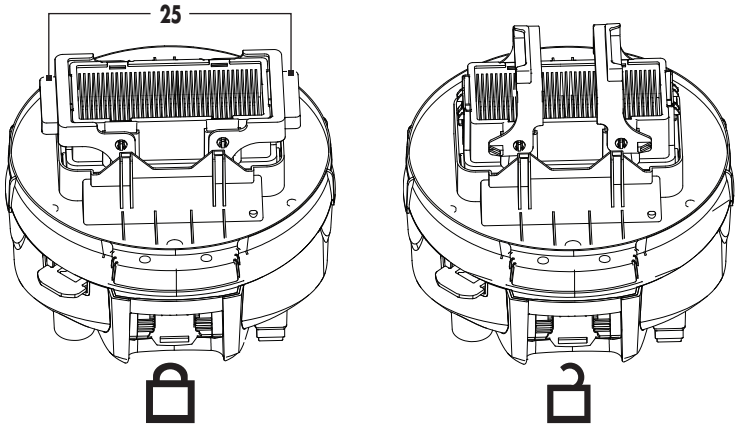

F

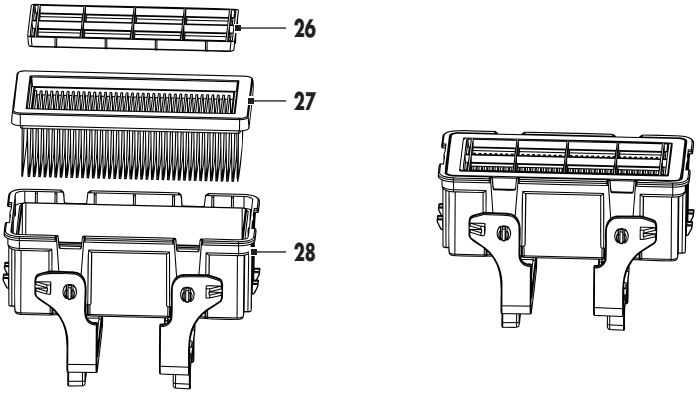

Charging time/Ladezeit/Temps de charge/Oplaadtijd/Tempo di ricarica/Tiempo de carga/Tempo de carregamento

	**PAP 20 B1/B2 (2 Ah)	**PAP 20 B3 (4 Ah)	**Smart PAPS 204 B1 (4 Ah)	**Smart PAPS 208 A1 (8 Ah)
***PLG 20 A4/C1 (max. 2,4 A)**	60 min	120 min	120 min	210 min
***PLG 20 C2 (max. 3,5 A)**	45 min	80 min	80 min	165 min
***PLG 20 A3/C3 (max. 4,5 A)**	35 min	60 min	50 min	120 min
***PDSLG 20 A1 (max. 4,5 A)**	35 min	60 min	50 min	120 min
***Smart PLGS 2012 A1**	35 min	35 min	35 min	45 min

* Charger/Ladegerät/Chargeur/Oplader/Caricabatterie/Cargador/Carregador

** Battery pack/Akku-Pack/Batterie/Accu/Batteria/Paquete de baterías/Conjunto da bateria

NOTE: The actual charging time may be slightly different from the above stated depending on the ambient temperature and the condition of the battery pack. The information is subject to change without prior notice.

HINWEIS: Die tatsächliche Ladezeit kann in Abhängigkeit von der Umgebungstemperatur und dem Zustand des Akkus geringfügig von den oben genannten Angaben abweichen. Änderungen der Informationen vorbehalten.

REMARQUE : Le temps de charge réel peut varier légèrement par rapport aux données ci-dessus en fonction de la température ambiante et de l'état de la batterie. Informations sous réserve de modifications.

TIP: De werkelijke oplaadtijd kan afhankelijk van de omgevingstemperatuur en de toestand van de accu enigszins van de hierboven genoemde gegevens afwijken. Wijzigingen van de informatie voorbehouden.

INDICAZIONE: Il tempo di ricarica effettivo può differire leggermente dalle informazioni sopra riportate a seconda della temperatura ambiente e delle condizioni della batteria. Le informazioni sono soggette a modifiche senza preavviso.

NOTA: El tiempo de carga real puede variar ligeramente de la información anterior en función de la temperatura de entorno y el estado de la batería. La información está sujeta a cambios.

NOTA: O tempo de carregamento efetivo pode diferir ligeiramente das informações indicadas, dependendo da temperatura ambiente e do estado da bateria. As informações estão sujeitas a alterações sem aviso prévio.

List of pictograms used ... Page 7
Intended use ... Page 8
Scope of delivery ... Page 8
Parts list ... Page 8
Technical data ... Page 8
Safety instructions ... Page 9
Battery charger safety warnings ... Page 11
Before first use ... Page 11
Unpacking the product ... Page 11
Preparation ... Page 12
Checking the battery pack's charging level ... Page 12
Charging the battery pack ... Page 12
Inserting/removing the battery pack ... Page 12
Inserting the dust protection cover ... Page 13
Fixing/removing the lid ... Page 13
Connecting/disconnecting the hose ... Page 13
Operation ... Page 13
Switching the product on/off ... Page 13
Cleaning the filter during operation ... Page 13
After use ... Page 13
Emptying the container ... Page 13
Storing the nozzle ... Page 14
Troubleshooting ... Page 14
Cleaning and care ... Page 14
Cleaning the filter manually ... Page 14
Replacing the filter ... Page 15
Storage ... Page 15
Transportation ... Page 15
Disposal ... Page 15
Warranty ... Page 15
Warranty claim procedure ... Page 16
Service ... Page 16

List of pictograms used

	Read the instruction manual!		Use the product in dry indoor spaces only!
	**DANGER!** – Designating a hazard with high risk, which will result in death or severe injury if not avoided (e.g. risk of suffocation)		Do not vacuum incandescent materials!
	**WARNING!** – Designating a hazard with moderate risk, which can result in death or severe injury if not avoided (e.g. risk of electric shock)		Do not vacuum burning ashes!
	**CAUTION!** – Designating a hazard with low risk, which could result in minor or moderate injury if not avoided (e.g. risk of scalding)		Only vacuum cold ashes, temperature max. 40 °C!
	**NOTICE!** – Warns of possible damage to property/the product if not avoided (e.g. risk of short circuit)		Do not vacuum water or any kind of fluid!
	**WARNING – FIRE HAZARD!** This symbol indicates do not vacuum burning materials. Wait until ashes have completely cooled before cleaning. Keep away from open flames and heat sources.		Switch the product off and remove the battery pack **(19)** before removing/fixing parts, cleaning and when not in use.
	Danger – risk of electric shock!		Protect the battery pack **(19)** against heat and continuous intense sunlight.
Ø	Diameter		Protect the battery pack **(19)** from fire.
	Alternating current/voltage		Direct current/voltage
IPX0	The product is not protected against ingress of water.		Protect the battery pack **(19)** against water and moisture.
	Locked		Fuse
	Unlocked		Safety information Instructions for use
CE	CE mark indicates conformity with relevant EU directives applicable for this product.		

20 V CORDLESS ASH VACUUM

Intended use

⚠ WARNING!

- ▶ "Cold ash" is ash cooled down for a sufficient time without any pockets of embers inside. This can be confirmed by scouring the ash for pockets of embers by using metal tools before using the product. Cold ash does not emit any noticeable heat.
- ▶ Vacuum only ashes from permissible fuels!

- This product is intended for removing cold ash with a temperature not higher than 40 °C, and other cold small objects from chimneys, charcoal stoves, ashtrays or barbecue grills.
- The product is not suitable for vacuuming the following materials/objects:
  - Liquids
  - Soot and glowing embers
  - Cement, gypsum and lime dust
  - Any materials that are combustible, explosive or constitute a health hazard
  - Heating boilers and oil-burning ovens
- Any other use or modification of the product is considered improper use and can result in hazards such as death, personal injury and damage.
- The manufacturer is not liable for any damages caused by improper use.
- The product is exclusively intended for household use. The product is not intended for commercial use.

Scope of delivery

⚠ WARNING!

- ▶ The product and the packaging are not children's toys! Children must not play with plastic bags, sheets and small parts! There is a danger of choking and suffocation!

INFO

- ▶ Battery pack and charger are not included in the scope of delivery.

After unpacking the product, check if the delivery is complete and if all parts are in good condition. Remove all packing materials before use.

1 Container
1 Lid (with pre-installed filter unit)
1 Hose
1 Dust protection cover
1 User manual

Parts list

Before reading, unfold the pages containing the illustrations and familiarise yourself with all functions of the product.

Fig. A

(1) On/off switch
(2) Carrying handle
(3) Battery pack holder
(4) Filter cleaning connector
(5) Filter cleaning button
(6) Ventilation slots
(7) Dust protection cover
(8) Nozzle
(9) Hose coupler
(10) Hose coupler release
(11) Hose
(12) Lid
(13) Safety switch
(14) Container
(15) Vacuum connector
(16) Latch

Fig. B

(17) Release button (battery pack)
(18) button (battery pack – charging level)
(19) Battery pack *
(20) Charger *
(21) Mains cord with mains plug (charger)
(22) Charging control LED – red (charger)
(23) Charging control LED – green (charger)
(24) Charging level indicator (battery pack)

Fig. E

(25) Locking bracket (filter basket)

Fig. F

(26) Protective grille
(27) Flat fold filter
(28) Filter basket

Technical data

20 V Cordless ash vacuum	PAS 20-Li 14 A1
Model number:	HG14644
Rated voltage:	20 V ⎓ (Li-ion battery)

* not included

20 V Cordless ash vacuum	PAS 20-Li 14 A1
Rated power consumption:	220 W
Suction force:	10 kPa (100 mbar)
Suction rate:	21.5 l/s
IP protection type:	IPX0
Hose length:	1.2 m
Container:	
Dimensions (Ø × H):	28.5 cm × 24 cm
Net volume:	14 l

Battery pack and charger

INFO

- Battery pack and charger are not included in the scope of delivery.

- The product is part of the **X 20 V TEAM** series from **PARKSIDE** and can be operated with battery packs of the **X 20 V TEAM** series from **PARKSIDE**. Battery packs of the **X 20 V TEAM** series may only be charged using chargers of the **X 20 V TEAM** series.
- The product is compatible with all **X 20 V TEAM** batteries. For optimal performance, we recommend to use the following battery packs:
  - **PAP 20 B1**
  - **PAP 20 B2**
  - **PAP 20 B3**
  - **Smart PAPS 204 B1**
  - **Smart PAPS 208 A1**
- We recommend charging these battery packs with the following chargers:
  - **PLG 20 A3**
  - **PLG 20 A4**
  - **PLG 20 C1**
  - **PLG 20 C2**
  - **PLG 20 C3**
  - **PDSLG 20 A1**
  - **Smart PLGS 2012 A1**
- Customers can order compatible replacement batteries and chargers from Lidl online shops for the following countries: Germany (lidl.de), France (lidl.fr), Belgium (lidl.be), Czech Republic (lidl.cz), Netherlands (lidl.nl), Poland (lidl.pl), Slovakia (lidl.sk), Spain (lidl.es)
  Customers from all other countries can order from www.optimex-shop.com.

Safety instructions

BEFORE USING THE PRODUCT, FAMILIARISE YOURSELF WITH ALL OF THE SAFETY INFORMATION AND INSTRUCTIONS FOR USE! WHEN PASSING THIS PRODUCT ON TO OTHERS, ALSO INCLUDE ALL THE DOCUMENTS!

In the case of damage resulting from non-compliance with these operating instructions the warranty claim becomes invalid! No liability is accepted for consequential damage! In the case of material damage or personal injury caused by incorrect handling or non-compliance with the safety instructions, no liability is accepted!

Children and persons with limitations



⚠ WARNING! DANGER OF DEATH AND ACCIDENTS FOR TODDLERS AND CHILDREN!
Never leave children unsupervised with the packaging material. The packaging material represents a danger of suffocation. Children frequently underestimate the dangers.

- This product can be used by children aged from 8 years and above and persons with reduced physical, sensory or mental capabilities or lack of experience and knowledge if they have been given supervision or instruction concerning use of the product in a safe way and understand the hazards involved.
- Children shall not play with the product.
- Cleaning and user maintenance shall not be made by children unless they are older than 8 and supervised.

Intended use

⚠ **WARNING! Risk of injury!** Misuse may lead to injury. Use this product solely in accordance with these instructions. Do not attempt to modify the product in any way.

Electrical safety

⚠ **DANGER! Risk of electric shock!** Never attempt to repair the product yourself. In case of malfunction, repairs are to be conducted by qualified personnel only.

⚠ **WARNING! Risk of electric shock!** Do not immerse the product's electrical components in water or other liquids. Never hold the product under running water.

⚠ **WARNING! Risk of electric shock!** Never use a damaged product. Remove the battery pack from the product and contact your retailer if it is damaged.

⚠ **WARNING! Risk of injury!** Turn off the product and remove the battery pack from the product before cleaning and when the product is not in use.

- Do not use the product anymore if it has been dropped.

Operation

⚠ **WARNING! Risk of injury!** Never use the product to absorb
  - water and other liquids,
  - burning ashes,
  - any material with a temperature exceeding 40 °C,
  - incandescent materials.
- Remove the battery pack from the product
  - when a malfunction occurs,
  - before attaching/changing accessories,
  - before cleaning the product,
  - if you will not use the product for a long time and
  - after each use.
- Defective components must always be replaced by original spare parts.
- Do not obstruct the ventilation slots during operation. Risk of overheating and damage to the product.

Cleaning and storage

⚠ **WARNING! Risk of injury!** Remove the battery pack from the product before cleaning work and when not in use.

- Protect the product and the battery pack against dust, direct sunlight, dripping and splashing water.
- Store the product in a cool, dry place, protected from moisture and out of the reach of children.
- Protect the product against heat. Do not place the product close to open flames or heat sources such as stoves or heating appliances.

Battery tool use and care

1) **Recharge only with the charger specified by the manufacturer.** A charger that is suitable for one type of battery pack may create a risk of fire when used with another battery pack.
2) **Use power tools only with specifically designated battery packs.** Use of any other battery packs may create a risk of injury and fire.
3) **When battery pack is not in use, keep it away from other metal objects, like paper clips, coins, keys, nails, screws or other small metal objects, that can make a connection from one terminal to another.** Shorting the battery terminals together may cause burns or a fire.

4) **Under abusive conditions, liquid may be ejected from the battery; avoid contact. If contact accidentally occurs, flush with water. If liquid contacts eyes, additionally seek medical help.** Liquid ejected from the battery may cause irritation or burns.
5) **Do not use a battery pack or tool that is damaged or modified.** Damaged or modified batteries may exhibit unpredictable behaviour resulting in fire, explosion or risk of injury.
6) **Do not expose a battery pack or tool to fire or excessive temperature.** Exposure to fire or temperature above +130 °C may cause explosion.
7) **Follow all charging instructions and do not charge the battery pack or tool outside the temperature range specified in the instructions.** Charging improperly or at temperatures outside the specified range may damage the battery and increase the risk of fire.

⚠ **CAUTION! Risk of explosion!** Never charge non-rechargeable batteries.






Protect the battery pack from heat, for example from continuous exposure to sunlight, fire, water and moisture.

INFO

▶ This product produces an electromagnetic field during operation! This field may under some circumstances interfere with active or passive medical implants! To reduce the risk of serious or fatal injury, we recommend persons with medical implants to consult their doctor and the medical implant manufacturer before operating this product!

Battery charger safety warnings

- This appliance can be used by children aged from 8 years and above and persons with reduced physical, sensory or mental capabilities or lack of experience and knowledge if they have been given supervision or instruction concerning use of the appliance in a safe way and understand the hazards involved.
  Children shall not play with the appliance. Cleaning and user maintenance shall not be made by children without supervision.
- Do not charge non-rechargeable batteries. Disregarding this instruction is hazardous.
- If the supply cord is damaged, it must be replaced by the manufacturer, its service agent or similarly qualified persons in order to avoid a hazard.
- Protect the electrical parts against moisture. Do not immerse such parts in water or other liquids to avoid electrical shock. Never hold the appliance under running water. Pay attention to the instructions provided for cleaning, maintenance and repair.
- The appliance is suitable for indoor use only.

Before first use

Unpacking the product

1. Take the product out of the packaging and remove all packaging materials.

2. Check to make sure that all listed parts are included (see "Scope of delivery").
3. Check whether the product and all parts are in good condition, if any damage or defect is detected, do not use the product, but follow the procedure described in chapter "Warranty".

Preparation

⚠ WARNING!



Switch the product off and remove the battery pack **(19)** before removing/fixing parts, cleaning and when not in use.

⚠ WARNING! Risk of fire!

- Vacuumed material (e.g. sawdust, paper scraps) and dust collection bags can catch fire if it comes into contact with hot ash particles. Ensure that the product has been emptied and cleaned after its last use. Do not use dust collection bags.

⚠ NOTICE! Risk of product damage!

- Ensure that the flat fold filter **(27)** is properly installed in the filter basket **(28)**. The filter basket must be properly secured to the lid **(12)**. Do not use the product without the flat fold filter and filter basket. Otherwise there is a risk that ash particles damage the product.
- Ensure that the dust protection cover **(7)** is properly inserted into the container **(14)**. Do not use the product without the dust protection cover. Otherwise there is a risk that large dust particles clog the flat fold filter **(27)**.

Checking the battery pack's charging level

☐ Press **(18)**. The charging level is shown on the charging level indicator **(24)**:

Colour	Charging level
Green	Maximum
Yellow	Medium
Red	Low

Charging the battery pack

⚠ WARNING! Risk of injury!

- Before inserting/removing the battery pack **(19)**: Always unplug the charger **(20)** from the mains.

⚠ WARNING! Risk of injury and property damage due to improper handling of the battery pack!

- Observe the safety instructions and notes on charging and proper use as shown in the user manual for your battery pack and charger from the **X 20 V TEAM** series.
- You can find a detailed description of the charging process and further information in the separate user manual.

INFO

- You can charge the battery pack **(19)** at any time without reducing its life cycle.
- Interrupting the charging process does not damage the battery pack **(19)**.
- Let the charger **(20)** cool down for at least 15 minutes between successive charging processes.
- Before operation: Charge the battery pack **(19)** when it is at medium or low charging level (see "Checking the battery pack's charging level").

1. Insert the battery pack **(19)** into the charger **(20)**.
2. Connect the mains plug **(21)** to a socket-outlet. The charging control LEDs (red **(22)** and green **(23)** indicate the status of the charger and the battery pack:

Charging control LEDs	Status
Red LED lights up	The battery pack is charging.
Green LED lights up	The battery pack is fully charged.
Green LED and red LED flashing	The battery pack is defective.
Red LED flashing	The battery pack is too cold or too warm.
Green LED lights up (without battery pack)	The charger is ready for use.

3. When the battery pack is fully charged:
   - Disconnect the mains plug from the socket-outlet.
   - Remove the battery pack from the charger.

Inserting/removing the battery pack

INFO

- Before inserting/removing the battery pack **(19)**: Set the on/off switch **(1)** to the **O** position.

- ☐ **Inserting:** Push the battery pack **(19)** into the battery pack holder **(3)** from above until the battery pack clicks into place.
- ☐ **Removing:** Press the release button **(17)** and pull the battery pack upwards out of the battery pack holder.

Inserting the dust protection cover

- ☐ Insert the dust protection cover **(7)** into the container **(14)**. Align the notch on the rim of the dust protection cover with the vacuum connector **(15)** inside the container.
  Ensure that the rim of the dust protection cover is flush with the rim of the container.

Fixing/removing the lid

Fixing

1. Place the lid **(12)** on the container **(14)**.
2. Lock the lid in place with the latches **(16)**.

Removing

1. Undo the latches **(16)**.
2. Remove the lid **(12)** from the container **(14)**.

Connecting/disconnecting the hose

Fig. C

Connecting

1. Align the hose coupler release ⇦ **(10)** towards the top.
2. Push the hose coupler **(9)** fully into the vacuum connector **(15)** until it clicks into place.
3. Check if the hose **(11)** is installed properly by pulling the hose coupler **(9)** slightly. If the hose coupler does not move, the hose is installed properly.

Disconnecting

1. Press the hose coupler release ⇦ **(10)**.
2. Pull the hose coupler **(9)** out of the vacuum connector **(15)**.

Operation

⚠ WARNING! Risk of injury!

- ▶ Do not vacuum incandescent materials. Even material that appears cooled on the outside may still be very hot inside. Hot extracted material could be set alight again in the air current.
- ▶ Do not purge hot ashes with water, as the sudden temperature difference can cause ruptures to the chimney.
- ▶ Wait at least 24 hours before vacuuming a fireplace to make sure that the fire has gone out and the ash has cooled down.

Switching the product on/off

- ☐ **Switching on:** Set the on/off switch **(1)** to the **I** position.
- ☐ **Switching off:** Set the on/off switch to the **O** position.

Cleaning the filter during operation

Fig. D

INFO

- ▶ This procedure is intended for intermediate cleaning when vacuuming large amounts of ash. With this procedure you can clean the flat fold filter **(27)** at the push of a button, which can increase the suction performance.
- ▶ We recommend to perform this procedure after each use to preserve the product's full suction power.

1. Insert the nozzle **(8)** into the filter cleaning connector **(4)**.
2. Press and hold the filter cleaning button **(5)** for 2 seconds. Wait at least 4 seconds before pressing the filter cleaning button again.
   Repeat this cycle at least 5×.

After use

⚠ WARNING!



Switch the product off and remove the battery pack **(19)** before removing/fixing parts, cleaning and when not in use.

Emptying the container

⚠ WARNING!

- ▶ Empty and clean the container **(14)** after use to avoid the collection of materials that could pose a fire hazard in the product.

INFO

- ▶ If necessary, clean the flat fold filter **(27)** by hand (see "Cleaning the filter manually").

1. Remove the lid **(12)** from the container **(14)** (see "Fixing/removing the lid").
2. Remove the dust protection cover **(7)** from the container **(14)**.
3. Empty the container.
4. Clean the container (see "Cleaning and care").
5. Insert the dust protection cover **(7)** into the container **(14)** (see "Inserting the dust protection cover").
6. Fix the lid on the container (see "Fixing/removing the lid").

Storing the nozzle

☐ Insert the nozzle **(8)** into the filter cleaning connector **(4)** or place it on top of the carrying handle **(2)**.

Troubleshooting

Problem	Possible cause	Solution
The product does not work.	The battery pack **(19)** is not inserted.	Insert the battery pack (see "Inserting/removing the battery pack").
	The battery pack's **(19)** charging level is too low.	Charge the battery pack (see "Charging the battery pack").
The suction power is reduced and the product does not vacuum any dirt.	The container **(14)** is full.	Empty the container (see "Emptying the container").
	The air path is blocked.	Check the following parts for blockages and remove them: **(7)** Dust protection cover **(8)** Nozzle **(11)** Hose **(14)** Container
	The flat fold filter **(27)** is clogged.	Clean the flat fold filter (see "Cleaning the filter during operation" or "Cleaning the filter manually").
The suction power is reduced even after cleaning the flat fold filter **(27)**.	The flat fold filter is damaged.	Replace the flat fold filter (see "Replacing the filter").
The product overheats.	The flat fold filter **(27)** is clogged.	Clean the flat fold filter (see "Cleaning the filter during operation" or "Cleaning the filter manually").
Dust escapes from the product.	The lid **(12)** is not properly fixed.	Fix the lid properly (see "Fixing/removing the lid").

Cleaning and care

⚠ WARNING!



Switch the product off and remove the battery pack **(19)** before removing/fixing parts, cleaning and when not in use.

⚠ NOTICE! Risk of product damage!

- ▶ Do not use any abrasive, aggressive cleaners, hard brushes, or sharp objects to clean the product.
- ▶ Never let fluids get into the product.

■ Regular and proper cleaning helps to ensure safe use and prolong the life of the product.

☐ Always keep the product clean, dry and free from oil or grease.

☐ After each use/before storage: Remove dust from the product.

☐ Clean the product with a dry cloth. Use a soft brush for areas that are hard to reach.

☐ Clean the ventilation slots **(6)** with a soft brush.

☐ This product does not contain any parts that can be repaired by the user. Contact an authorised service centre or a similarly qualified person to have the product checked and repaired.

Cleaning the filter manually

Fig. E, F

⚠ NOTICE! Risk of product damage!

- ▶ Do not rub or brush off the flat fold filter **(27)**.

1. Remove the lid **(12)** from the container **(14)** (see "Fixing/removing the lid").
2. Turn the lid **(12)** upside down.
3. Flip the locking brackets **(25)** upwards to unlock the filter basket **(28)**.
4. Remove the filter basket **(28)** from the lid **(12)**.

5. Remove the flat fold filter **(27)** from the filter basket **(28)**.
6. Carefully knock the dirt out of the flat fold filter **(27)**. If necessary, clean the flat fold filter under running water. Allow the flat fold filter to dry completely.
7. Clean the filter basket **(28)** with a dry cloth.
8. Insert the flat fold filter **(27)** into the filter basket **(28)**.
9. Place the filter basket **(28)** on the lid **(12)**. The rim of the filter basket has to press down the safety switch **(13)**. Otherwise, the product does not operate.
10. Flip the locking brackets **(25)** downwards to lock the filter basket **(28)** in place.
11. Fix the lid **(12)** on the container **(14)** (see "Fixing/removing the lid").

Replacing the filter

⚠ WARNING!

- ▶ Check the flat fold filter **(27)** regularly for damage and deformation. A damaged or deformed flat fold filter cannot be cleaned and must be replaced. This is necessary to maintain the functionality of the product and to protect the product from damage.
- ▶ Only use replacement filters from Lidl or authorised resellers. Filters that are not compatible with the product can lead to injury and product damage.

☐ Follow the instructions under "Cleaning the filter manually" and replace the old flat fold filter **(27)** with a new identical flat fold filter.

Storage

- ■ The temperature for long term storage (longer than 3 months) should be between +10 °C and +30 °C with a relative humidity not above 60 %.
- ☐ Clean the product (see "Cleaning and care").
- ☐ Store the product in a dark, dry, frost-free, well-ventilated place.
- ☐ Always store the product in a place that is inaccessible to children.

Battery pack advice

- ☐ Only store the battery pack **(19)** partially charged. The battery pack should be charged to 40 % to 60 % (charging level indicator **(24)** lights up in red or orange) before storing for extended periods.
- ☐ Check the battery pack charge about every 3 months when storing for extended periods. Recharge as necessary.

Transportation

- ☐ Carry the product by the carrying handle **(2)**.
- ☐ Protect the product from any heavy impact or strong vibrations which may occur during transportation in vehicles.
- ☐ Secure the product to prevent it from slipping or falling over.

Disposal



Observe the marking of the packaging materials for waste separation, which are marked with abbreviations (a) and numbers (b) with following meaning: 1–7: plastics/20–22: paper and fibreboard/80–98: composite materials.

Product:



Contact your local refuse disposal authority for more details of how to dispose of your worn-out product.



Please dispose of the product properly when it has reached the end of its useful life and not in the household waste. Information on collection points and their opening hours can be obtained from your local authority.

Faulty or used batteries/rechargeable batteries must be recycled. Return the batteries/rechargeable batteries and/or the product to the available collection points.



Environmental damage through incorrect disposal of the batteries/rechargeable batteries!

Remove the batteries/battery pack from the product before disposal.

Batteries/rechargeable batteries may not be disposed of with the usual domestic waste. They may contain toxic heavy metals and are subject to hazardous waste treatment rules and regulations. The chemical symbols for heavy metals are as follows: Cd = cadmium, Hg = mercury, Pb = lead. That is why you should dispose of used batteries/rechargeable batteries at a local collection point.

Warranty

The product has been manufactured to strict quality guidelines and meticulously examined before delivery. In the event of material or manufacturing defects you have legal rights against the retailer of this product. Your legal rights are not limited in any way by our warranty detailed below.

The warranty for this product is 3 years from the date of purchase. The warranty period begins on the date of purchase. Keep the original sales receipt in a safe location as this document is required as proof of purchase.

Any damage or defects already present at the time of purchase must be reported without delay after unpacking the product.

Should the product show any fault in materials or manufacture within 3 years from the date of purchase, we will repair or replace it – at our choice – free of charge to you. The warranty period is not extended as a result of a claim being granted. This also applies to replaced and repaired parts.

This warranty becomes void if the product has been damaged, or used or maintained improperly.

The warranty covers material or manufacturing defects. This warranty does not cover product parts subject to normal wear and tear, thus considered consumables (e.g. batteries, tubes, cartridges), nor damage to fragile parts, e.g. switches or glass parts.

Warranty claim procedure

So that your request can be processed quickly, please observe the following instructions:

For all inquiries, please have the receipt and item number (IAN 544815_2601) ready as proof of purchase.

The article number can be taken from the identification label on the product, engraving on the product, the front cover of your manual (at the bottom left), or the sticker on the back or bottom of the product.

If malfunctions or other defects arise, first contact the service department indicated below by phone or email.

You can then send a product recorded as defective to the communicated service address postage-free, making sure to enclose proof of purchase (receipt) and information on the details of the defect and when it occurred.

PDF ONLINE
parkside-diy.com

You can download and view this and numerous other manuals at parkside-diy.com. This QR code takes you directly to parkside-diy.com. Choose your country and use the search screen to search for the operating instructions. Entering the item number (IAN) 544815_2601 takes you to the operating instructions for your item.

Service

(GB) **Service Great Britain**
Tel.: 08000518970
Contact form on *parkside-diy.com*
IAN 544815_2601

(IE) **Service Ireland**
Tel.: 1800851251
Contact form on *parkside-diy.com*
IAN 544815_2601

(NI) **Service Northern Ireland**
Tel.: 08081013435
Contact form on *parkside-diy.com*
IAN 544815_2601

(MT) **Service Malta**
Tel.: 80065168
Contact form on *parkside-diy.com*
IAN 544815_2601

CE

Liste der verwendeten Piktogramme/Symbole ... Seite 18
Bestimmungsgemäßer Gebrauch ... Seite 19
Lieferumfang ... Seite 19
Liste der Teile ... Seite 19
Technische Daten ... Seite 20
Sicherheitshinweise ... Seite 20
Sicherheitshinweise für Ladegeräte ... Seite 23
Vor dem ersten Gebrauch ... Seite 23
Produkt auspacken ... Seite 23
Vorbereitung ... Seite 23
Ladezustand des Akku-Packs überprüfen ... Seite 23
Akku-Pack aufladen ... Seite 24
Akku-Pack einsetzen/entnehmen ... Seite 24
Staubschutzabdeckung einsetzen ... Seite 24
Deckel befestigen/entnehmen ... Seite 24
Schlauch verbinden/entfernen ... Seite 24
Bedienung ... Seite 25
Produkt ein-/ausschalten ... Seite 25
Filter während des Betriebs reinigen ... Seite 25
Nach dem Gebrauch ... Seite 25
Behälter entleeren ... Seite 25
Düse aufbewahren ... Seite 25
Fehlerbehebung ... Seite 26
Reinigung und Pflege ... Seite 26
Filter von Hand reinigen ... Seite 26
Filter ersetzen ... Seite 27
Lagerung ... Seite 27
Transport ... Seite 27
Entsorgung ... Seite 27
Garantie ... Seite 28
Abwicklung im Garantiefall ... Seite 28
Service ... Seite 29

Liste der verwendeten Piktogramme/Symbole

	Lesen Sie die Bedienungsanleitung!		Verwenden Sie das Produkt nur in trockenen Innenräumen!
	**GEFAHR!** – Bezeichnet eine Gefahr mit hohem Risikograd, die, wenn sie nicht vermieden wird, den Tod oder eine schwere Verletzung zur Folge hat (z. B. Erstickungsgefahr)		Keine glühenden Materialien absaugen!
	**WARNUNG!** – Bezeichnet eine Gefahr mit mittlerem Risikograd, die, wenn sie nicht vermieden wird, den Tod oder eine schwere Verletzung zur Folge haben kann (z. B. Stromschlagrisiko)		Keine brennende Asche absaugen!
	**VORSICHT!** – Bezeichnet eine Gefahr mit niedrigem Risikograd, die, wenn sie nicht vermieden wird, eine leichte bis mäßige Verletzung zur Folge haben kann (z. B. Verbrühungsgefahr)		Nur kalte Asche absaugen, Temperatur max. 40 °C!
	**ACHTUNG!** – Warnt vor möglichen Sachschäden (z. B. Kurzschlussgefahr)		Kein Wasser und keine Flüssigkeiten jeglicher Art absaugen!
	**WARNUNG – BRANDGEFAHR!** Dieses Symbol weist darauf hin, dass keine brennenden Materialien aufgesaugt werden dürfen. Warten Sie mit der Reinigung, bis die Asche vollständig abgekühlt ist. Von offenen Flammen und Hitzequellen fernhalten.		Schalten Sie das Produkt aus und entfernen Sie den Akku-Pack **(19)**, bevor Sie Teile entnehmen/ befestigen, das Produkt reinigen und wenn Sie es nicht benutzen.
	Gefahr – Risiko eines Stromschlags!		Schützen Sie den Akku-Pack **(19)** vor Hitze und dauerhafter, starker Sonneneinstrahlung.
Ø	Durchmesser		Schützen Sie den Akku-Pack **(19)** vor Feuer.
	Wechselstrom/-spannung		Gleichstrom/-spannung
IPX0	Das Produkt ist nicht gegen das Eindringen von Wasser geschützt.		Schützen Sie den Akku-Pack **(19)** vor Wasser und Feuchtigkeit.
	Verriegelt		Sicherung
	Entriegelt		Sicherheitshinweise Handlungsanweisungen
CE	Das CE-Zeichen bestätigt Konformität mit den für das Produkt zutreffenden EU-Richtlinien.		

20 V AKKU-ASCHESAUGER

Bestimmungsgemäßer Gebrauch

⚠ WARNUNG!

- „Kalte Asche" ist Asche, die ausreichend lange erkaltet ist und keine Glutnester mehr enthält. Dies kann festgestellt werden, indem die Asche mit einem metallenen Hilfsmittel durchkämmt wird, bevor das Produkt zum Einsatz kommt. Von der kalten Asche geht keine wahrnehmbare Wärmestrahlung mehr aus.
- Nur Asche von zulässigen Brennstoffen einsaugen!

- Das Produkt ist zum Entfernen von kalter Asche mit einer Temperatur von nicht mehr als 40 °C und anderen kalten Kleinteilen aus Schornsteinen, Holzkohleöfen, Aschenbechern oder Grillrosten bestimmt.
- Das Produkt ist nicht geeignet zum Absaugen der folgenden Materialien/Gegenstände:
  - Flüssigkeiten
  - Ruß und Glut
  - Zement-, Gips- und Kalkstaub
  - Brennbare, explosive oder gesundheitsgefährdende Materialien
  - Heizkessel und Ölöfen
- Jede andere Verwendung oder Veränderung des Produkts gilt als nicht bestimmungsgemäß und kann zu Gefahren wie Tod, Körperverletzung und Sachschäden führen.
- Der Hersteller haftet nicht für Schäden, die durch unsachgemäßen Gebrauch entstehen.
- Das Produkt ist ausschließlich für den Hausgebrauch bestimmt. Das Produkt ist nicht für den gewerblichen Gebrauch bestimmt.

Lieferumfang

⚠ WARNUNG!

- Das Produkt und die Verpackung sind kein Kinderspielzeug! Kinder dürfen nicht mit Kunststofftüten, Folien und Kleinteilen spielen! Es besteht Verschluckungs- und Erstickungsgefahr!

INFO

- Akku-Pack und Ladegerät sind nicht im Lieferumfang enthalten.

Prüfen Sie nach dem Auspacken des Produkts, ob die Lieferung vollständig ist und ob alle Teile in gutem Zustand sind. Entfernen Sie vor der Verwendung alle Verpackungsmaterialien.

1 Behälter
1 Deckel (mit vorinstallierter Filtereinheit)
1 Schlauch
1 Staubschutzabdeckung
1 Bedienungsanleitung

Liste der Teile

Schlagen Sie vor dem Lesen die Seiten mit den Abbildungen auf und machen Sie sich mit allen Funktionen des Produkts vertraut.

Abb. A

(1) Ein-/Aus-Schalter
(2) Tragegriff
(3) Akku-Pack-Halterung
(4) Filterreinigungsanschluss
(5) Filterreinigungstaste
(6) Lüftungsschlitze
(7) Staubschutzabdeckung
(8) Düse
(9) Schlauchkupplung
(10) Schlauchkupplungsentriegelung
(11) Schlauch
(12) Deckel
(13) Sicherheitsschalter
(14) Behälter
(15) Sauganschluss
(16) Riegel

Abb. B

(17) Entriegelungstaste (Akku-Pack)
(18) Taste (Akku-Pack – Ladezustand)
(19) Akku-Pack *
(20) Ladegerät *
(21) Anschlussleitung mit Netzstecker (Ladegerät)
(22) Ladekontroll-LED – rot (Ladegerät)
(23) Ladekontroll-LED – grün (Ladegerät)
(24) Ladezustandsanzeige (Akku-Pack)

Abb. E

(25) Verschlussbügel (Filterkorb)

Abb. F

(26) Schutzgitter
(27) Flachfaltenfilter
(28) Filterkorb

* nicht enthalten

Technische Daten

20 V Akku-Aschesauger	PAS 20-Li 14 A1
Modellnummer:	HG14644
Nennspannung:	20 V ⎓ (Li-Ionen-Akku)
Nennleistungsaufnahme:	220 W
Saugkraft:	10 kPa (100 mbar)
Saugleistung:	21,5 l/s
IP-Schutzart:	IPX0
Schlauchlänge:	1,2 m
Behälter:	
Abmessungen (Ø × H):	28,5 cm × 24 cm
Nettovolumen:	14 l

Akku-Pack und Ladegerät

INFO

▶ Akku-Pack und Ladegerät sind nicht im Lieferumfang enthalten.

- Das Produkt ist Teil der Serie **X 20 V TEAM** von **PARKSIDE** und kann mit Akku-Packs der Serie **X 20 V TEAM** von **PARKSIDE** betrieben werden. Akku-Packs der Serie **X 20 V TEAM** dürfen nur mit Ladegeräten der Serie **X 20 V TEAM** geladen werden.
- Das Produkt ist mit allen **X 20 V TEAM**-Akku-Packs kompatibel. Für eine optimale Leistung empfehlen wir die Verwendung der folgenden Akku-Packs:
  - **PAP 20 B1**
  - **PAP 20 B2**
  - **PAP 20 B3**
  - **Smart PAPS 204 B1**
  - **Smart PAPS 208 A1**
- Wir empfehlen Ihnen, diese Akku-Packs mit folgenden Ladegeräten zu laden:
  - **PLG 20 A3**
  - **PLG 20 A4**
  - **PLG 20 C1**
  - **PLG 20 C2**
  - **PLG 20 C3**
  - **PDSLG 20 A1**
  - **Smart PLGS 2012 A1**
- Kunden aus den folgenden Ländern können in den Lidl-Onlineshops kompatible Ersatzbatterien und Ladegeräte bestellen:
  Deutschland (lidl.de), Frankreich (lidl.fr), Belgien (lidl.be), Tschechische Republik (lidl.cz), Niederlande (lidl.nl), Polen (lidl.pl), Slowakei (lidl.sk), Spanien (lidl.es)

  Kunden aus allen anderen Ländern können diese unter www.optimex-shop.com bestellen.

Sicherheitshinweise

MACHEN SIE SICH VOR DER VERWENDUNG DES PRODUKTS MIT ALLEN SICHERHEITSHINWEISEN UND GEBRAUCHSANWEISUNGEN VERTRAUT! WENN SIE DIESES PRODUKT AN ANDERE WEITERGEBEN, GEBEN SIE AUCH ALLE DOKUMENTE WEITER!
Im Falle von Schäden aufgrund der Nichteinhaltung dieser Bedienungsanleitung erlischt Ihr Garantieanspruch! Für Folgeschäden wird keine Haftung übernommen! Im Falle von Sach- oder Personenschäden aufgrund einer unsachgemäßen Benutzung oder Nichteinhaltung der Sicherheitshinweise wird keine Haftung übernommen!

Kinder und Personen mit Einschränkungen



⚠ **WARNUNG! LEBENS- UND UNFALLGEFAHR FÜR KLEINKINDER UND KINDER!** Lassen Sie Kinder niemals unbeaufsichtigt mit dem Verpackungsmaterial. Es besteht Erstickungsgefahr durch Verpackungsmaterial. Kinder unterschätzen häufig die Gefahren.

- Dieses Produkt kann von Kindern ab 8 Jahren und darüber sowie von Personen mit verringerten physischen, sensorischen oder mentalen Fähigkeiten oder Mangel an Erfahrung und Wissen benutzt werden, wenn sie beaufsichtigt werden oder bezüglich des sicheren Gebrauchs des Produkts unterwiesen wurden und die daraus resultierenden Gefahren verstehen.
- Kinder dürfen nicht mit dem Produkt spielen.

- Reinigung und Benutzer-Wartung dürfen nicht von Kindern durchgeführt werden, es sei denn, sie sind älter als 8 Jahre und werden beaufsichtigt.

Bestimmungsgemäßer Gebrauch

⚠ WARNUNG! Verletzungsrisiko!
Eine unsachgemäße Verwendung kann zu Verletzungen führen. Verwenden Sie das Produkt ausschließlich dieser Anleitung entsprechend. Versuchen Sie nicht, das Produkt in irgendeiner Weise zu verändern.

Elektrische Sicherheit

⚠ GEFAHR! Stromschlagrisiko! Versuchen Sie nicht, das Produkt selbst zu reparieren. Im Fall einer Fehlfunktion dürfen Reparaturen ausschließlich von qualifiziertem Personal durchgeführt werden.

⚠ WARNUNG! Stromschlagrisiko!
Tauchen Sie die elektrischen Teile des Produkts nicht in Wasser oder andere Flüssigkeiten ein. Halten Sie das Produkt niemals unter fließendes Wasser.

⚠ WARNUNG! Stromschlagrisiko!
Verwenden Sie kein beschädigtes Produkt. Entfernen Sie den Akku-Pack vom Produkt und wenden Sie sich an Ihren Händler, wenn es beschädigt ist.

⚠ WARNUNG! Verletzungsrisiko!
Schalten Sie das Produkt aus und entfernen Sie den Akku-Pack vom Produkt, bevor Sie Reinigungsarbeiten durchführen und wenn das Produkt nicht in Verwendung ist.

- Verwenden Sie das Produkt nicht mehr, wenn es fallen gelassen wurde.

Bedienung

⚠ WARNUNG! Verletzungsrisiko!
Verwenden Sie das Produkt niemals zum Absaugen von
  – Wasser und anderen Flüssigkeiten,
  – brennender Asche,
  – jeglichem Material mit einer Temperatur über 40 °C,
  – Glut.
- Entfernen Sie den Akku-Pack vom Produkt
  – wenn eine Fehlfunktion auftritt,
  – bevor Sie Zubehörteile aufsetzen/wechseln,
  – bevor Sie das Produkt reinigen,
  – wenn Sie das Produkt für längere Zeit nicht verwenden und
  – nach jeder Verwendung.
- Defekte Teile müssen immer durch Original-Ersatzteile ersetzt werden.
- Decken Sie während des Betriebs nicht die Lüftungsschlitze ab. Risiko einer Überhitzung und Schäden am Produkt.

Reinigung und Lagerung

⚠ WARNUNG! Verletzungsrisiko!
Entfernen Sie den Akku-Pack vom Produkt, bevor Sie es reinigen oder wenn es nicht in Verwendung ist.

- Schützen Sie Produkt und den Akku-Pack vor Staub, direkter Sonneneinstrahlung, Tropf- und Spritzwasser.
- Lagern Sie das Produkt an einem kühlen, trockenen Ort, geschützt vor Feuchtigkeit und außerhalb der Reichweite von Kindern.
- Schützen Sie das Produkt vor Hitze. Stellen Sie das Produkt nicht in der Nähe von offenen Flammen oder Hitzequellen wie Öfen oder Heizgeräten auf.

Verwendung und Behandlung des Akkuwerkzeugs

1) **Laden Sie die Akkus nur mit Ladegeräten auf, die vom Hersteller empfohlen werden.** Durch ein Ladegerät, das für eine bestimmte Art von Akkus geeignet ist, besteht Brandgefahr, wenn es mit anderen Akkus verwendet wird.
2) **Verwenden Sie nur die dafür vorgesehenen Akkus in den Elektrowerkzeugen.** Der Gebrauch von anderen Akkus kann zu Verletzungen und Brandgefahr führen.
3) **Halten Sie den nicht benutzten Akku fern von Büroklammern, Münzen, Schlüsseln, Nägeln, Schrauben oder anderen kleinen Metallgegenständen, die eine Überbrückung der Kontakte verursachen könnten.** Ein Kurzschluss zwischen den Akkukontakten kann Verbrennungen oder Feuer zur Folge haben.
4) **Bei falscher Anwendung kann Flüssigkeit aus dem Akku austreten. Vermeiden Sie den Kontakt damit. Bei zufälligem Kontakt mit Wasser abspülen. Wenn die Flüssigkeit in die Augen kommt, nehmen Sie zusätzlich ärztliche Hilfe in Anspruch.** Austretende Akkuflüssigkeit kann zu Hautreizungen oder Verbrennungen führen.
5) **Benutzen Sie keinen beschädigten oder veränderten Akku.** Beschädigte oder veränderte Akkus können sich unvorhersehbar verhalten und zu Feuer, Explosion oder Verletzungsgefahr führen.
6) **Setzen Sie einen Akku keinem Feuer oder zu hohen Temperaturen aus.** Feuer oder Temperaturen über +130 °C können eine Explosion hervorrufen.
7) **Befolgen Sie alle Anweisungen zum Laden und laden Sie den Akku oder das Akkuwerkzeug niemals außerhalb des in der Betriebsanleitung angegebenen Temperaturbereichs.** Falsches Laden oder Laden außerhalb des zugelassenen Temperaturbereichs kann den Akku zerstören und die Brandgefahr erhöhen.

⚠ **VORSICHT! Explosionsrisiko!** Laden Sie nicht aufladbare Batterien niemals auf.



Schützen Sie den Akku-Pack vor Hitze, z. B. auch vor dauernder Sonneneinstrahlung, Feuer, Wasser und Feuchtigkeit.

INFO

- Dieses Produkt erzeugt während des Betriebs ein elektromagnetisches Feld! Dieses Feld kann unter Umständen mit aktiven oder passiven medizinischen Implantaten interferieren! Um das Risiko von schweren oder tödlichen Verletzungen zu verringern, empfehlen wir Personen mit medizinischen Implantaten, vor dem Betrieb dieses Produkts ihren Arzt und den Hersteller des medizinischen Implantats zu konsultieren!

Sicherheitshinweise für Ladegeräte

- Dieses Gerät kann von Kindern ab 8 Jahren und darüber sowie von Personen mit verringerten physischen, sensorischen oder mentalen Fähigkeiten oder Mangel an Erfahrung und Wissen benutzt werden, wenn sie beaufsichtigt oder bezüglich des sicheren Gebrauchs des Geräts unterwiesen wurden und die daraus resultierenden Gefahren verstehen.
  Kinder dürfen nicht mit dem Gerät spielen. Reinigung und Benutzer-Wartung dürfen nicht von Kindern ohne Beaufsichtigung durchgeführt werden.
- Laden Sie keine nicht wieder aufladbaren Batterien auf. Verstoß gegen diesen Hinweis führt zu Gefährdungen.
- Wenn die Anschlussleitung beschädigt wird, muss sie durch den Hersteller oder seinen Kundendienst oder eine ähnlich qualifizierte Person ersetzt werden, um Gefährdungen zu vermeiden.
- Schützen Sie elektrische Teile gegen Feuchtigkeit. Tauchen Sie diese nie in Wasser oder andere Flüssigkeiten, um einen elektrischen Schlag zu vermeiden. Halten Sie das Gerät nie unter fließendes Wasser. Beachten Sie die Anweisungen für Reinigung, Wartung und Reparatur.
- Das Gerät ist nur für den Gebrauch in Innenräumen geeignet.

Vor dem ersten Gebrauch

Produkt auspacken

1. Entnehmen Sie das Produkt aus der Verpackung und entfernen Sie sämtliche Verpackungsmaterialien.
2. Prüfen Sie, ob alle Teile vorhanden sind und ob der beschriebene Lieferumfang vollständig ist (siehe „Lieferumfang").
3. Überprüfen Sie, ob sich das Produkt und sämtliche Teile in gutem Zustand befinden. Sollten Sie eine Beschädigung oder einen Defekt feststellen, verwenden Sie das Produkt nicht, sondern verfahren Sie wie im Kapitel „Garantie" beschrieben.

Vorbereitung

⚠ WARNUNG!



Schalten Sie das Produkt aus und entfernen Sie den Akku-Pack **(19)**, bevor Sie Teile entnehmen/befestigen, das Produkt reinigen und wenn Sie es nicht benutzen.

⚠ WARNUNG! Brandrisiko!

- Aufgesaugte Materialien (z. B. Sägespäne, Papierschnipsel) und Staubauffangbeutel können in Brand geraten, wenn sie mit heißen Aschepartikeln in Berührung kommen. Stellen Sie sicher, dass das Produkt nach der letzten Verwendung entleert und gereinigt wurde. Verwenden Sie keine Staubauffangbeutel.

⚠ ACHTUNG! Risiko von Produktschäden!

- Stellen Sie sicher, dass der Flachfaltenfilter **(27)** ordnungsgemäß im Filterkorb **(28)** installiert ist. Der Filterkorb muss ordnungsgemäß am Deckel **(12)** gesichert sein. Verwenden Sie das Produkt nicht ohne Flachfaltenfilter und Filterkorb. Anderenfalls besteht das Risiko, dass Aschepartikel das Produkt beschädigen.
- Stellen Sie sicher, dass die Staubschutzabdeckung **(7)** ordnungsgemäß in den Behälter **(14)** eingesetzt ist. Verwenden Sie das Produkt nicht ohne Staubschutzabdeckung. Anderenfalls besteht das Risiko, dass große Staubpartikel den Flachfaltenfilter **(27)** verstopfen.

Ladezustand des Akku-Packs überprüfen

☐ Drücken Sie **(18)**. Der Ladezustand wird an der Ladezustandsanzeige **(24)** angezeigt:

Farbe	Ladezustand
Grün	Maximal
Gelb	Mittel
Rot	Niedrig

Akku-Pack aufladen

⚠ WARNUNG! Verletzungsrisiko!

- Bevor Sie den Akku-Pack **(19)** einsetzen/entnehmen: Trennen Sie das Ladegerät **(20)** stets von der Stromversorgung.

⚠ WARNUNG! Risiko von Personen- und Sachschäden durch unsachgemäßen Umgang mit dem Akku-Pack!

- Beachten Sie die Sicherheitshinweise und Hinweise zum Aufladen sowie der korrekten Verwendung in der Bedienungsanleitung Ihres Akku-Packs und Ladegeräts der Serie **X 20 V TEAM**.
- Eine detaillierte Beschreibung zum Ladevorgang und weitere Informationen finden Sie in der separaten Bedienungsanleitung.

INFO

- Sie können den Akku-Pack **(19)** zu jedem Zeitpunkt laden, ohne dessen Lebensdauer zu verringern.
- Der Akku-Pack **(19)** wird bei einer Unterbrechung des Ladevorgangs nicht beschädigt.
- Lassen Sie das Ladegerät **(20)** zwischen aufeinanderfolgenden Ladevorgängen mindestens 15 Minuten lang abkühlen.
- Vor der Inbetriebnahme: Laden Sie den Akku-Pack **(19)** auf, wenn er einen mittleren oder niedrigen Ladezustand aufweist (siehe „Ladezustand des Akku-Packs überprüfen").

1. Setzen Sie den Akku-Pack **(19)** in das Ladegerät **(20)** ein.
2. Verbinden Sie den Netzstecker **(21)** mit einer Steckdose. Die Ladekontroll-LEDs (rot **(22)** und grün **(23)** zeigen den Status des Ladegeräts und des Akku-Packs an:

Ladekontroll-LEDs	Status
Rote LED leuchtet	Der Akku-Pack lädt.
Grüne LED leuchtet	Der Akku-Pack ist voll aufgeladen.
Grüne LED und rote LED blinken	Der Akku-Pack ist defekt.
Rote LED blinkt	Der Akku-Pack ist zu kalt oder zu warm.
Grüne LED leuchtet (ohne Akku-Pack)	Das Ladegerät ist betriebsbereit.

3. Wenn der Akku-Pack voll aufgeladen ist:
   - Ziehen Sie den Netzstecker aus der Steckdose.
   - Entnehmen Sie den Akku-Pack aus dem Ladegerät.

Akku-Pack einsetzen/entnehmen

INFO

- Bevor Sie den Akku-Pack **(19)** einsetzen/entnehmen: Stellen Sie den Ein-/Aus-Schalter **(1)** in die Position **O**.

☐ **Einsetzen:** Schieben Sie den Akku-Pack **(19)** von oben in die Akku-Pack-Halterung **(3)**, bis der Akku-Pack einrastet.

☐ **Entnehmen:** Drücken Sie die Entriegelungstaste **(17)** und ziehen Sie den Akku-Pack nach oben aus der Akku-Pack-Halterung heraus.

Staubschutzabdeckung einsetzen

☐ Setzen Sie die Staubschutzabdeckung **(7)** in den Behälter **(14)** ein.
Richten Sie die Aussparung am Rand der Staubschutzabdeckung am Sauganschluss **(15)** an der Innenseite des Behälters aus.
Stellen Sie sicher, dass der Rand der Staubschutzabdeckung bündig mit dem Rand des Behälters abschließt.

Deckel befestigen/entnehmen

Befestigen

1. Setzen Sie den Deckel **(12)** auf den Behälter **(14)**.
2. Verriegeln Sie den Deckel mit den Riegeln **(16)**.

Entnehmen

1. Lösen Sie die Riegel **(16)**.
2. Entnehmen Sie den Deckel **(12)** vom Behälter **(14)**.

Schlauch verbinden/entfernen

Abb. C

Verbinden

1. Richten Sie die Schlauchkupplungsentriegelung ⇦ **(10)** nach oben aus.
2. Schieben Sie die Schlauchkupplung **(9)** vollständig in den Sauganschluss **(15)**, bis sie einrastet.
3. Prüfen Sie, ob der Schlauch **(11)** korrekt installiert ist, indem Sie leicht an der Schlauchkupplung **(9)** ziehen. Der Schlauch ist korrekt installiert, wenn die Schlauchkupplung sich nicht bewegt.

Entfernen

1. Drücken Sie die Schlauchkupplungsentriegelung ⇦ **(10)**.

2. Ziehen Sie die Schlauchkupplung **(9)** aus dem Saug-anschluss **(15)** heraus.

Bedienung

⚠ WARNUNG! Verletzungsrisiko!

- Saugen Sie keine glühenden Materialien auf. Auch Material, das von außen aussieht, als sei es abgekühlt, kann im Inneren noch sehr heiß sein. Heißes abgesaugtes Material kann sich im Luftstrom wieder entzünden.
- Löschen Sie heiße Asche nicht mit Wasser, da der plötzliche Temperaturunterschied zu Rissen im Kamin führen kann.
- Warten Sie mindestens 24 Stunden, bevor Sie einen Kamin absaugen, um sicherzustellen, dass das Feuer erloschen und die Asche abgekühlt ist.

Produkt ein-/ausschalten

- ☐ **Einschalten:** Stellen Sie den Ein-/Aus-Schalter **(1)** in die Position **I**.
- ☐ **Ausschalten:** Stellen Sie den Ein-/Aus-Schalter in die Position **O**.

Filter während des Betriebs reinigen

Abb. D

INFO

- Dieser Vorgang ist zur zwischenzeitlichen Reinigung vorgesehen, wenn Sie große Mengen an Asche absaugen. Mit diesem Vorgang können Sie den Flach-faltenfilter **(27)** auf Knopfdruck reinigen, wodurch die Saugleistung erhöht werden kann.
- Wir empfehlen, diesen Vorgang nach jedem Gebrauch durchzuführen, um die volle Saugleistung des Produkts zu erhalten.

1. Stecken Sie die Düse **(8)** in den Filterreinigungs-anschluss **(4)**.
2. Halten Sie die Filterreinigungstaste **(5)** 2 Sekunden lang gedrückt.
   Warten Sie mindestens 4 Sekunden lang, bevor Sie die Filterreinigungstaste erneut betätigen.
   Wiederholen Sie diesen Zyklus mindestens 5×.

Nach dem Gebrauch

⚠ WARNUNG!



Schalten Sie das Produkt aus und entfernen Sie den Akku-Pack **(19)**, bevor Sie Teile entnehmen/befestigen, das Produkt reinigen und wenn Sie es nicht benutzen.

Behälter entleeren

⚠ WARNUNG!

- Leeren und reinigen Sie den Behälter **(14)** nach dem Gebrauch, um die Ansammlung von Materialien zu vermeiden, die ein Brandrisiko im Produkt darstellen könnten.

INFO

- Falls nötig, reinigen Sie den Flachfaltenfilter **(27)** von Hand (siehe „Filter von Hand reinigen").

1. Entnehmen Sie den Deckel **(12)** vom Behälter **(14)** (siehe „Deckel befestigen/entnehmen").
2. Entnehmen Sie die Staubschutzabdeckung **(7)** aus dem Behälter **(14)**.
3. Entleeren Sie den Behälter.
4. Reinigen Sie den Behälter (siehe „Reinigung und Pflege").
5. Setzen Sie die Staubschutzabdeckung **(7)** in den Behälter **(14)** ein (siehe „Staubschutzabdeckung einsetzen").
6. Befestigen Sie den Deckel am Behälter (siehe „Deckel befestigen/entnehmen").

Düse aufbewahren

- ☐ Stecken Sie die Düse**(8)** in den Filterreinigungsanschluss **(4)** oder platzieren Sie sie oben auf dem Tragegriff **(2)**.

Fehlerbehebung

Problem	Mögliche Ursache	Lösung
Das Produkt funktioniert nicht.	Der Akku-Pack **(19)** ist nicht eingesetzt.	Setzen Sie den Akku-Pack ein (siehe „Akku-Pack einsetzen/entnehmen“).
	Der Ladezustand des Akku-Packs **(19)** ist zu niedrig.	Laden Sie den Akku-Pack auf (siehe „Akku-Pack aufladen“).
Die Saugleistung ist reduziert und das Produkt saugt keinen Schmutz.	Der Behälter **(14)** ist voll.	Entleeren Sie den Behälter (siehe „Behälter entleeren“).
	Der Luftweg ist blockiert.	Prüfen Sie die folgenden Teile auf Verstopfungen und entfernen Sie die Verstopfungen: **(7)** Staubschutzabdeckung **(8)** Düse **(11)** Schlauch **(14)** Behälter
	Der Flachfaltenfilter **(27)** ist verstopft.	Reinigen Sie den Flachfaltenfilter (siehe „Filter während des Betriebs reinigen“ oder „Filter von Hand reinigen“).
Die Saugleistung ist auch nach der Reinigung des Flachfaltenfilters **(27)** reduziert.	Der Flachfaltenfilter ist beschädigt.	Ersetzen Sie den Flachfaltenfilter (siehe „Filter ersetzen“).
Das Produkt ist überhitzt.	Der Flachfaltenfilter **(27)** ist verstopft.	Reinigen Sie den Flachfaltenfilter (siehe „Filter während des Betriebs reinigen“ oder „Filter von Hand reinigen“).
Staub tritt aus dem Produkt aus.	Der Deckel **(12)** ist nicht ordnungsgemäß befestigt.	Befestigen Sie den Deckel ordnungsgemäß (siehe „Deckel befestigen/entnehmen“).

Reinigung und Pflege

⚠ WARNUNG!

Schalten Sie das Produkt aus und entfernen Sie den Akku-Pack **(19)**, bevor Sie Teile entnehmen/befestigen, das Produkt reinigen und wenn Sie es nicht benutzen.

⚠ ACHTUNG! Risiko von Produktschäden!

- ▶ Verwenden Sie keine scheuernden, aggressiven Reinigungsmittel, harte Bürsten oder scharfe Gegenstände, um das Produkt zu reinigen.
- ▶ Lassen Sie niemals Flüssigkeiten in das Produkt eindringen.

- ■ Eine regelmäßige und ordnungsgemäße Reinigung trägt zur sicheren Verwendung und zur Verlängerung der Lebensdauer des Produkts bei.
- ☐ Halten Sie das Produkt stets sauber, trocken und frei von Öl oder Fett.
- ☐ Nach jedem Gebrauch und vor der Lagerung: Befreien Sie das Produkt von Staub.
- ☐ Reinigen Sie das Produkt mit einem trockenen Tuch. Verwenden Sie eine weiche Bürste für schwer zugängliche Stellen.
- ☐ Reinigen Sie die Lüftungsschlitze **(6)** mit einer weichen Bürste.
- ☐ Dieses Produkt enthält keine Teile, die vom Benutzer selbst repariert werden können. Wenden Sie sich an eine autorisierte Servicestelle oder eine ähnlich qualifizierte Person, um das Produkt überprüfen und reparieren zu lassen.

Filter von Hand reinigen

Abb. E, F

⚠ ACHTUNG! Risiko von Produktschäden!

- ▶ Reiben bzw. bürsten Sie den Flachfaltenfilter **(27)** nicht ab.

1. Entnehmen Sie den Deckel **(12)** vom Behälter **(14)** (siehe „Deckel befestigen/entnehmen“).
2. Drehen Sie den Deckel **(12)** um.

3. Klappen Sie die Verschlussbügel **(25)** nach oben, um den Filterkorb **(28)** zu entriegeln.
4. Entnehmen Sie den Filterkorb **(28)** vom Deckel **(12)**.
5. Entnehmen Sie den Flachfaltenfilter **(27)** aus dem Filterkorb **(28)**.
6. Klopfen Sie vorsichtig den Schmutz aus dem Flachfaltenfilter **(27)**.
   Falls nötig, reinigen Sie den Flachfaltenfilter unter laufendem Wasser. Lassen Sie den Flachfaltenfilter vollständig trocknen.
7. Reinigen Sie den Filterkorb **(28)** mit einem trockenen Tuch.
8. Setzen Sie den Flachfaltenfilter **(27)** in den Filterkorb **(28)** ein.
9. Setzen Sie den Filterkorb **(28)** auf den Deckel **(12)**.
   Der Rand des Filterkorbs muss den Sicherheitsschalter **(13)** herunterdrücken. Das Produkt ist ansonsten nicht funktionsfähig.
10. Klappen Sie die Verschlussbügel **(25)** nach unten, um den Filterkorb **(28)** zu verriegeln.
11. Befestigen Sie den Deckel **(12)** am Behälter **(14)** (siehe „Deckel befestigen/entnehmen").

Filter ersetzen

⚠ WARNUNG!

- ▶ Überprüfen Sie den Flachfaltenfilter **(27)** regelmäßig auf Beschädigungen und Deformierung. Ein beschädigter oder deformierter Flachfaltenfilter lässt sich nicht reinigen und muss ersetzt werden. Dies ist notwendig, um die Funktionsfähigkeit des Produkts aufrechtzuerhalten und das Produkt vor Beschädigungen zu bewahren.
- ▶ Verwenden Sie nur Ersatzfilter von Lidl oder autorisierten Fachhändlern. Filter, die nicht mit dem Produkt kompatibel sind, können zu Verletzungen und Produktschäden führen.

☐ Befolgen Sie die Anweisungen unter „Filter von Hand reinigen" und ersetzen Sie den alten Flachfaltenfilter **(27)** durch einen neuen, identischen Flachfaltenfilter.

Lagerung

- ■ Die Temperatur für die Langzeitlagerung (länger als 3 Monate) sollte zwischen +10 °C und +30 °C bei einer relativen Luftfeuchtigkeit von nicht mehr als 60 % liegen.
- ☐ Reinigen Sie das Produkt (siehe „Reinigung und Pflege").
- ☐ Lagern Sie das Produkt an einem dunklen, trockenen, frostfreien und gut belüfteten Ort.
- ☐ Lagern Sie das Produkt stets an einem für Kinder unzugänglichen Ort.

Hinweise zum Akku-Pack

- ☐ Lagern Sie den Akku-Pack **(19)** nur im teilgeladenen Zustand. Der Ladezustand des Akku-Packs sollte bei einer längeren Lagerzeit 40 % bis 60 % betragen (Ladezustandsanzeige **(24)** leuchtet rot oder orange).
- ☐ Prüfen Sie während einer längeren Lagerungsphase etwa alle 3 Monate den Ladezustand des Akku-Packs. Laden Sie bei Bedarf nach.

Transport

- ☐ Tragen Sie das Produkt am Tragegriff **(2)**.
- ☐ Schützen Sie das Produkt vor schweren Stößen oder starken Vibrationen, die beim Transport in Fahrzeugen auftreten können.
- ☐ Sichern Sie das Produkt gegen Verrutschen oder Umfallen.

Entsorgung



Beachten Sie die Kennzeichnung der Verpackungsmaterialien bei der Abfalltrennung, diese sind gekennzeichnet mit Abkürzungen (a) und Nummern (b) mit folgender Bedeutung: 1–7: Kunststoffe/20–22: Papier und Pappe/80–98: Verbundstoffe.

Produkt:



Möglichkeiten zur Entsorgung des ausgedienten Produkts erfahren Sie bei Ihrer Gemeinde- oder Stadtverwaltung.



Gerät entsorgen

Das Symbol der durchgestrichenen Mülltonne bedeutet, dass dieses Gerät am Ende der Nutzungszeit nicht über den Haushaltsmüll entsorgt werden darf. Das Gerät ist bei eingerichteten Sammelstellen, Wertstoffhöfen oder Entsorgungsbetrieben abzugeben. Zudem sind Vertreiber von Elektro- und Elektronikgeräten sowie Vertreiber von Lebensmitteln zur Rücknahme verpflichtet. LIDL bietet Ihnen Rückgabemöglichkeiten direkt in den Filialen und Märkten an. Rückgabe und Entsorgung sind für Sie kostenfrei. Beim Kauf eines Neugeräts haben Sie das Recht, ein entsprechendes Altgerät unentgeltlich zurückzugeben.

Zusätzlich haben Sie die Möglichkeit, unabhängig vom Kauf eines Neugeräts, unentgeltlich (bis zu drei) Altgeräte abzugeben, die in keiner Abmessung größer als 25 cm sind.

Bitte löschen Sie vor der Rückgabe alle personenbezogenen Daten.

Bitte entnehmen Sie vor der Rückgabe Batterien oder Akkumulatoren, die nicht vom Altgerät umschlossen sind, sowie Lampen, die zerstörungsfrei entnommen werden können und führen diese einer separaten Sammlung zu.

Defekte oder verbrauchte Batterien/Akkus müssen recycelt werden. Geben Sie Batterien/Akkus und/oder das Produkt über die angebotenen Sammeleinrichtungen zurück.



Umweltschäden durch falsche Entsorgung der Batterien/Akkus!

Das Symbol der durchgestrichenen Mülltonne auf Batterien oder Akkus bedeutet, dass Sie Batterien und Akkus nicht im Hausmüll entsorgen dürfen.

Entnehmen Sie die Batterien/den Akku-Pack aus dem Produkt vor der Entsorgung.

Diese können giftige Schwermetalle enthalten und unterliegen der Sondermüllbehandlung.

Die chemischen Symbole der Schwermetalle sind wie folgt: Cd = Cadmium, Hg = Quecksilber, Pb = Blei.

Sie sind gesetzlich verpflichtet, alte Batterien und Akkus nach Gebrauch zurückzugeben. Geben Sie deshalb verbrauchte Batterien und Akkus kostenfrei im Handelsgeschäft z. B. in Ihrer LIDL Filiale oder bei einer kommunalen Sammelstelle ab.

Batterien und Akkus können Stoffe enthalten, die schädlich für die menschliche Gesundheit und Umwelt sind. Nur bei einer getrennten Sammlung und Verwertung von alten Batterien und Akkus können die negativen Auswirkungen vermieden werden.

Seien Sie besonders vorsichtig beim Umgang mit lithiumhaltigen Batterien und Akkus, da bei unsachgemäßer Verwendung eine erhöhte Brandgefahr besteht. Kleben Sie dazu die Pole ab, um einen äußeren Kurzschluss zu vermeiden.

Nutzen Sie Batterien mit langer Lebensdauer oder Akkus, um die Entstehung von Abfällen aus Alt-Batterien zu verringern. Beachten Sie die Anweisungen zum Lagern, und vermeiden Sie das vollständige Ent- und Aufladen des Akkus, um die Lebensdauer zu verlängern.

Darüber hinaus sollten Sie Batterien oder Elektro- und Elektronikgeräte mit Batterien oder Akkus nicht im öffentlichen Raum zurücklassen, um eine Vermüllung zu vermeiden. Prüfen Sie Möglichkeiten, Batterien einer Wiederverwendung zuzuführen, anstatt diese zu entsorgen, beispielsweise durch Instandsetzung der Batterie.

Garantie

Das Produkt wurde nach strengen Qualitätsrichtlinien hergestellt und vor der Auslieferung sorgfältig geprüft. Im Falle von Material- oder Herstellungsfehlern haben Sie gegenüber dem Verkäufer des Produkts gesetzliche Rechte. Ihre gesetzlichen Rechte werden in keiner Weise durch unsere unten aufgeführte Garantie eingeschränkt.

Die Garantie für dieses Produkt beträgt 3 Jahre ab Kaufdatum. Die Garantiezeit beginnt mit dem Kaufdatum. Bewahren Sie den Originalkaufbeleg an einem sicheren Ort auf, da dieses Dokument als Nachweis des Kaufs erforderlich ist.

Alle Schäden oder Mängel, die bereits zum Zeitpunkt des Kaufs vorhanden sind, müssen unverzüglich nach dem Auspacken des Produkts gemeldet werden.

Sollte das Produkt innerhalb von 3 Jahren ab Kaufdatum einen Material- oder Herstellungsfehler aufweisen, werden wir es – nach unserer Wahl – kostenlos für Sie reparieren oder ersetzen. Die Garantiezeit verlängert sich durch einen stattgegebenen Gewährleistungsanspruch nicht. Dies gilt auch für ersetzte und reparierte Teile.

Diese Garantie erlischt, wenn das Produkt beschädigt oder unsachgemäß verwendet oder gewartet wurde.

Die Garantie deckt Material- und Herstellungsfehler ab. Diese Garantie erstreckt sich weder auf Produktteile, die normalem Verschleiß unterliegen, und somit als Verschleißteile gelten (z. B. Batterien, Schläuche, Farbpatronen), noch auf Schäden an zerbrechlichen Teilen, z. B. Schalter oder Teile aus Glas.

Abwicklung im Garantiefall

Um eine schnelle Bearbeitung Ihres Anliegens zu gewährleisten, folgen Sie bitte den folgenden Hinweisen:

Bitte halten Sie für alle Anfragen den Kassenbon und die Artikelnummer (IAN 544815_2601) als Nachweis für den Kauf bereit.

Die Artikelnummer entnehmen Sie bitte dem Typenschild am Produkt, einer Gravur am Produkt, dem Titelblatt Ihrer Anleitung (unten links) oder dem Aufkleber auf der Rück- oder Unterseite des Produktes.

Sollten Funktionsfehler oder sonstige Mängel auftreten kontaktieren Sie zunächst die nachfolgend benannte Serviceabteilung telefonisch oder per E-Mail.

Ein als defekt erfasstes Produkt können Sie dann unter Beifügung des Kaufbelegs (Kassenbon) und der Angabe, worin der Mangel besteht und wann er aufgetreten ist, für Sie portofrei an die Ihnen mitgeteilte Service Anschrift übersenden.



Auf parkside-diy.com können Sie diese und viele weitere Handbücher einsehen und herunterladen. Mit diesem QR-Code gelangen Sie direkt auf parkside-diy.com. Wählen Sie Ihr Land aus, und suchen Sie über die Suchmaske nach den Bedienungsanleitungen. Mittels Eingabe der Artikelnummer (IAN) 544815_2601 gelangen Sie zur Bedienungsanleitung für Ihren Artikel.

Service

(DE) **Service Deutschland**
Tel.: 08008855300
Kontaktformular auf *parkside-diy.com*
IAN 544815_2601

(AT) **Service Österreich**
Tel.: 0800447750
Kontaktformular auf *parkside-diy.com*
IAN 544815_2601

(BE) **Service Belgien**
Tel.: 080012614
Kontaktformular auf *parkside-diy.com*
IAN 544815_2601

(CH) **Service Schweiz**
Tel.: 0800563601
Kontaktformular auf *parkside-diy.com*
IAN 544815_2601

CE

Liste des pictogrammes/symboles utilisés ... Page 31
Utilisation conforme aux prescriptions ... Page 32
Contenu de l'emballage ... Page 32
Liste des pièces ... Page 32
Données techniques ... Page 33
Consignes de sécurité ... Page 33
Consignes de sécurité pour chargeurs ... Page 35
Avant la première utilisation ... Page 36
Déballer le produit ... Page 36
Préparation ... Page 36
Vérifier le niveau de charge de la batterie ... Page 36
Recharger la batterie ... Page 36
Mise en place/retrait de la batterie ... Page 37
Mettre en place la protection anti-poussière ... Page 37
Mise en place/retrait du couvercle ... Page 37
Raccorder/enlever le tuyau ... Page 37
Fonctionnement ... Page 37
Allumer/éteindre le produit ... Page 37
Nettoyer le filtre pendant le fonctionnement ... Page 38
Après chaque utilisation ... Page 38
Vider le bac ... Page 38
Ranger la buse ... Page 38
Dépannage ... Page 38
Nettoyage et entretien ... Page 39
Nettoyage manuel du filtre ... Page 39
Remplacer le filtre ... Page 39
Rangement ... Page 39
Transport ... Page 40
Mise au rebut ... Page 40
Garantie ... Page 40
Faire valoir sa garantie ... Page 41
Service après-vente ... Page 41

Liste des pictogrammes/symboles utilisés

	Lisez le mode d'emploi !		Utilisez le produit seulement à l'intérieur de locaux secs !
	**DANGER !** – Indique un danger avec un risque élevé, qui, s'il n'est pas évité, peut entraîner la mort ou une blessure grave (par ex. risque d'étouffement ou d'asphyxie)		Ne pas aspirer de matières incandescentes !
	**AVERTISSEMENT !** – Indique un danger avec un risque modéré, qui, s'il n'est pas évité, peut entraîner la mort ou une blessure grave (par ex. risque de décharge électrique)		Ne pas aspirer de cendres brûlantes !
	**PRUDENCE !** – Indique un danger avec un faible risque, qui, s'il n'est pas évité, peut entraîner une blessure légère à modérée (par ex. risque de brûlures)		Aspirer uniquement des cendres froides, température 40 °C maxi !
	**ATTENTION !** – Avertit du risque d'éventuels dommages matériels (par ex. risque de court-circuit)		Ne pas aspirer d'eau ou de liquides qu'importe leur nature !
	**AVERTISSEMENT : RISQUE D'INCENDIE !** Ce symbole indique qu'il ne faut pas aspirer de matériaux en combustion. Attendez que les cendres aient complètement refroidi avant de nettoyer. Tenir à l'écart des flammes nues et des sources de chaleur.		Éteignez l'appareil et retirez la batterie **(19)** avant de démonter ou de monter des pièces, de nettoyer l'appareil ou lorsque vous ne l'utilisez pas.
	Danger – risque d'électrocution !		Protégez la batterie **(19)** de la chaleur et d'une exposition prolongée à un ensoleillement intense.
Ø	Diamètre		Protégez la batterie **(19)** du feu.
	Courant alternatif/tension alternative		Courant continu/tension continue
IPX0	Ce produit n'est pas protégé contre la pénétration d'eau.		Protégez la batterie **(19)** de l'eau et de l'humidité.
	Verrouillé		Sûreté
	Déverrouillé		Consignes de sécurité Instructions de manipulation
CE	Le sigle CE confirme la conformité aux directives de l'UE applicables au produit.		

20 V ASPIRATEUR DE CENDRES SANS FIL

Utilisation conforme aux prescriptions

⚠ AVERTISSEMENT !

- ▶ Le terme « cendres froides » se réfère à des cendres qui ont longtemps et suffisamment refroidi et qui ne contiennent plus de braises. Les cendres peuvent être examinées en les ratissant avec un ustensile métallique avant d'utiliser le produit. Des cendres froides ne dégagent pas de chaleur perceptible.
- ▶ Aspirer uniquement des cendres de combustibles autorisés !

- Le produit est prévu pour enlever des cendres froides à une température ne dépassant pas plus de 40 °C et des petits résidus froids des cheminées, grils à charbon de bois, cendriers ou barbecues.
- Le produit n'est pas adapté pour aspirer les matières/objets suivants :
  - Liquides
  - Suie et braises
  - Poussières de ciment, de plâtre et de chaux
  - Matières inflammables, explosives ou nocives pour la santé
  - Chaudières et poêles à mazout
- Toute autre utilisation ou modification du produit sont considérées comme une utilisation non conforme et peuvent entraîner des risques tels que la mort, des blessures et des dégâts matériels.
- Le fabricant n'assume aucune responsabilité pour les dommages qui seront causés par une utilisation illicite.
- Le produit est exclusivement destiné à un usage domestique. Ce produit n'est pas conçu à des fins commerciales.

Contenu de l'emballage

⚠ AVERTISSEMENT !

- ▶ Le produit et les matériaux d'emballage ne sont pas des jouets pour les enfants ! Les enfants ne sont pas autorisés à jouer avec des sacs en plastique, des films et des petites pièces ! Il existe un danger d'asphyxie et d'ingestion !

INFO

- ▶ Batterie et chargeur ne sont pas compris dans le contenu de l'emballage.

Après l'ouverture de l'emballage du produit, vérifiez l'exhaustivité de la livraison et si toutes les pièces sont en bon état. Enlevez tous les matériaux d'emballage avant l'utilisation.

1 Bac
1 Couvercle (avec unité de filtration préinstallée)
1 Tuyau
1 Protection anti-poussière
1 Mode d'emploi

Liste des pièces

Avant de lire, dépliez la page des figures et familiarisez-vous avec toutes les fonctionnalités du produit.

Fig. A

(1) Interrupteur marche/arrêt
(2) Poignée de transport
(3) Support pour batterie
(4) Raccord de nettoyage du filtre
(5) Bouton de nettoyage du filtre
(6) Fentes d'aération
(7) Protection anti-poussière
(8) Buse
(9) Raccord du tuyau
(10) Déverrouillage du raccord de tuyau 
(11) Tuyau
(12) Couvercle
(13) Interrupteur de sécurité
(14) Bac
(15) Raccord d'aspiration
(16) Loquet

Fig. B

(17) Bouton de déverrouillage (batterie)
(18) Bouton  (batterie – niveau de charge)
(19) Batterie *
(20) Chargeur *
(21) Cordon d'alimentation avec fiche secteur (chargeur)
(22) LED de contrôle de charge – rouge (chargeur)
(23) LED de contrôle de charge – vert (chargeur)
(24) Indicateur du niveau de charge (batterie)

Fig. E

(25) Arceau de fermeture (panier filtrant)

Fig. F

(26) Grille de protection
(27) Filtre à plis plats
(28) Panier filtrant

* non fournie

Données techniques

20 V Aspirateur de cendres sans fil	PAS 20-Li 14 A1
Numéro de modèle :	HG14644
Tension nominale :	20 V ⎓ (Batterie lithium-ion)
Puissance nominale à l'entrée :	220 W
Puissance d'aspiration :	10 kPa (100 mbar)
Puissance d'aspiration :	21,5 l/s
Degré de protection IP :	IPX0
Longueur de tuyau :	1,2 m
Bac :	
Dimensions (Ø × H) :	28,5 cm × 24 cm
Volume net :	14 l

Batterie et chargeur

INFO

▶ Batterie et chargeur ne sont pas compris dans le contenu de l'emballage.

- Le produit fait partie de la série **X 20 V TEAM** de **PARKSIDE** et peut être utilisé avec des batteries de la série **X 20 V TEAM** de **PARKSIDE**. Les batteries de la série **X 20 V TEAM** ne doivent être chargés qu'avec des chargeurs de la série **X 20 V TEAM**.
- L'appareil est compatible avec toutes les batteries **X 20 V TEAM**. Pour une puissance optimale, nous recommandons l'utilisation des batteries rechargeables suivantes :
  - **PAP 20 B1**
  - **PAP 20 B2**
  - **PAP 20 B3**
  - **Smart PAPS 204 B1**
  - **Smart PAPS 208 A1**
- Nous vous recommandons de charger ces batteries avec les chargeurs suivants :
  - **PLG 20 A3**
  - **PLG 20 A4**
  - **PLG 20 C1**
  - **PLG 20 C2**
  - **PLG 20 C3**
  - **PDSLG 20 A1**
  - **Smart PLGS 2012 A1**
- Les clients des pays suivants peuvent commander des batteries de rechange et des chargeurs compatibles dans les boutiques en ligne Lidl :
  Allemagne (lidl.de), France (lidl.fr), Belgique (lidl.be), République tchèque (lidl.cz), Pays-Bas (lidl.nl), Pologne (lidl.pl), Slovaquie (lidl.sk), Espagne (lidl.es)

  Les clients de tous les autres pays peuvent les commander sur www.optimex-shop.com.

Consignes de sécurité

AVANT D'UTILISER LE PRODUIT, FAMILIARISEZ-VOUS AVEC TOUTES LES CONSIGNES DE SÉCURITÉ ET LES INSTRUCTIONS CONCERNANT SON UTILISATION ! TRANSMETTEZ TOUS LES DOCUMENTS CONCERNANT LE PRODUIT LORSQUE VOUS LE DONNEZ À UN TIERS !
Dans le cas de dommages résultant du non-respect des instructions du mode d'emploi, le recours à la garantie est annulé ! Toute responsabilité est déclinée en cas de dommages consécutifs ! Aucune responsabilité n'est assumée dans le cas de dommages aux biens et aux personnes résultant d'une utilisation inappropriée ou du non-respect des consignes de sécurité !

Enfants et personnes atteintes d'un handicap



⚠ **AVERTISSEMENT ! RISQUE MORTEL ET D'ACCIDENT POUR LES NOURRISSONS ET LES ENFANTS !** Prière de ne jamais laisser des enfants sans surveillance avec des matériaux d'emballage. Les matériaux d'emballage représentent un risque d'asphyxie. Les enfants sous-estiment souvent les dangers.

- Ce produit peut être utilisé par des enfants de plus de 8 ans et par des personnes ayant des capacités physiques, sensorielles ou mentales limitées ou ayant une expérience et des connaissances réduites, seulement s'ils sont surveillés ou s'ils ont reçu des instructions concernant l'utilisation en toute sécurité du produit et ont compris les risques encourus.

- Les enfants ne doivent pas jouer avec le produit.
- Le nettoyage et l'entretien réalisables par l'utilisateur ne doivent pas être effectués par des enfants à moins qu'ils aient plus de 8 ans et qu'ils soient surveillés.

Utilisation conforme aux prescriptions

⚠ **AVERTISSEMENT ! Risque de blessures !** Une utilisation non conforme peut provoquer des blessures. Utilisez ce produit uniquement comme décrit dans ce mode d'emploi. N'essayez pas de modifier le produit d'une quelconque manière.

Sécurité électrique

⚠ **DANGER ! Risque d'électrocution !** N'essayez pas de réparer le produit par vous-même. En cas de dysfonctionnement, les réparations doivent être effectuées par de la main d'œuvre qualifiée.

⚠ **AVERTISSEMENT ! Risque d'électrocution !** Ne plongez jamais les pièces électriques du produit dans de l'eau ou d'autres liquides. Ne maintenez jamais le produit sous l'eau courante.

⚠ **AVERTISSEMENT ! Risque d'électrocution !** N'utilisez aucun produit endommagé. Retirez la batterie du produit et contactez votre revendeur s'il est endommagé.

⚠ **AVERTISSEMENT ! Risque de blessures !** Éteignez le produit et retirez la batterie du produit avant de procéder au nettoyage et lorsque le produit n'est pas utilisé.

- N'utilisez plus le produit, s'il est tombé.

Fonctionnement

⚠ **AVERTISSEMENT ! Risque de blessures !** N'utilisez jamais le produit pour aspirer
  – Eau et autres liquides,
  – Cendres brûlantes,
  – Une matière avec une température dépassant 40 °C,
  – Braises.

- Retirez la batterie du produit
  – Lorsqu'un dysfonctionnement apparaît,
  – Avant de monter/changer d'accessoires,
  – Avant de nettoyer le produit,
  – Si vous n'utilisez pas le produit sur une longue période et
  – Après chaque utilisation.
- Les pièces défectueuses doivent toujours être remplacées par des pièces de rechange d'origine.
- Ne couvrez jamais les fentes d'aération durant le fonctionnement. Risque d'une surchauffe et d'endommagement du produit.

Nettoyage et rangement

⚠ **AVERTISSEMENT ! Risque de blessures !** Retirez a batterie du produit avant de le nettoyer ou lorsque vous ne l'utilisez pas.

- Protégez le produit et la batterie de la poussière, des rayons directs du soleil, des gouttes et des éclaboussures.
- Rangez le produit dans un endroit frais et sec, protégé contre l'humidité et hors de la portée des enfants.
- Protégez le produit de la chaleur. Ne posez pas le produit à proximité de flammes ou sources de chaleur comme des fours ou des chauffages.

Utilisation et manipulation de l'outil sans fil

1) **Rechargez les batteries seulement avec les chargeurs recommandés par le fabricant.** Lorsqu'un chargeur est adapté à seulement un certain type de batteries, il

existe un risque d'incendie s'il est utilisé avec d'autres batteries.

2) **Utilisez seulement les batteries prévues pour ce type d'outils électriques.** L'utilisation d'autres batteries peut provoquer des blessures et représente un risque d'incendie.
3) **Éloignez la batterie non utilisée de trombones, pièces de monnaie, clés, clous, vis ou autres petits objets métalliques qui pourraient provoquer un pontage des contacts.** Un court-circuit entre les contacts de la batterie peut causer des brûlures ou provoquer un incendie.
4) **Lors d'une mauvaise utilisation, un liquide peut fuir de la batterie. Évitez tout contact avec celui-ci. En cas de contact involontaire, rincez avec de l'eau. Si du liquide pénètre dans les yeux, consultez également un médecin.** Le liquide s'écoulant de la batterie peut conduire à des irritations de la peau ou des brûlures.
5) **N'utilisez pas de batterie endommagée ou modifiée.** Les batteries endommagées ou modifiées peuvent se comporter de manière imprévisible et provoquer un incendie, une explosion ou entraîner un risque de blessure.
6) **N'exposez pas une batterie à un feu ou à des températures élevées.** Des feux ou températures supérieures à +130 °C peuvent entraîner une explosion.
7) **Respectez toutes les instructions de chargement et ne rechargez jamais la batterie ou l'outil sans fil en dehors de la plage de température spécifiée dans le mode d'emploi.** Une charge incorrecte ou une charge en dehors de la plage de température admise peut détruire la batterie et augmenter le risque d'incendie.

⚠ PRUDENCE ! Risque d'explosion !
Ne rechargez jamais de batteries non rechargeables.






Protégez la batterie de la chaleur, par ex. aussi celle provenant de rayonnement solaire lors d'une exposition en continu, du feu, de l'eau et de l'humidité.

INFO

▶ Ce produit génère un champ électromagnétique lors du fonctionnement ! Dans certaines circonstances, ce champ peut influencer des implants médicaux actifs ou passifs ! Pour réduire le risque de blessures graves ou mortelles, nous recommandons aux personnes portant des implants médicaux de consulter leur médecin et le fabricant de l'implant médical avant d'utiliser ce produit !

Consignes de sécurité pour chargeurs

■ Cet appareil peut être utilisé par des enfants de plus de 8 ans et par des personnes ayant des capacités physiques, sensorielles ou mentales limitées ou ayant une expérience et des connaissances réduites, seulement s'ils sont surveillés ou s'ils ont reçu des instructions concernant l'utilisation en toute sécurité de l'appareil et ont compris les risques encourus. Les enfants ne doivent pas jouer avec cet appareil.
Le nettoyage et l'entretien réalisables par l'utilisateur ne doivent pas être effectués par des enfants sans surveillance.

- Ne rechargez jamais de piles non rechargeables. La violation de cette instruction entraîne des risques.
- Si le cordon d'alimentation est endommagé, il doit être remplacé soit par le fabricant ou par son service après-vente ou soit par un personnel qualifié afin d'éviter tout danger.
- Protégez les pièces électriques contre l'humidité. Afin d'éviter toute électrocution, ne plongez jamais ces pièces dans de l'eau ou tout autre liquide. Ne maintenez jamais l'appareil sous l'eau courante. Respectez les instructions de nettoyage, d'entretien et de réparation.
- Cet appareil convient uniquement à une utilisation à l'intérieur de locaux.

Avant la première utilisation

Déballer le produit

1. Sortez le produit de l'emballage et enlevez tous les matériaux d'emballage.
2. Vérifiez si toutes les pièces sont disponibles et si l'étendue de la livraison est complète (voir « Contenu de l'emballage »).
3. Vérifiez si le produit et toutes les pièces sont en bon état. Si vous constatez une détérioration ou un défaut, n'utilisez pas le produit mais procédez comme décrit au chapitre « Garantie ».

Préparation

⚠ AVERTISSEMENT !

Éteignez l'appareil et retirez la batterie **(19)** avant de démonter ou de monter des pièces, de nettoyer l'appareil ou lorsque vous ne l'utilisez pas.

⚠ AVERTISSEMENT ! Risque d'incendie !

- Les matériaux aspirés (par exemple, la sciure, les morceaux de papier) et les sacs à poussière peuvent prendre feu s'ils entrent en contact avec des particules de cendres chaudes. Assurez-vous que le produit a été vidé et nettoyé après sa dernière utilisation. N'utilisez pas de sacs à poussière.

⚠ ATTENTION ! Risque de détérioration du produit !

- Assurez-vous que le filtre à plis plats **(27)** est correctement installé dans le panier filtrant **(28)**. Le panier filtrant doit être correctement fixé au couvercle **(12)**. N'utilisez pas ce produit sans filtre plissé plat ni panier filtrant. Sinon, il y a un risque que des particules de cendres endommagent le produit.
- Assurez-vous que la protection anti-poussière **(7)** est correctement insérée dans le bac **(14)**. N'utilisez pas le produit sans protection anti-poussière. Sinon, il y a un risque que de grosses particules de poussière obstruent le filtre à plis plats **(27)**.

Vérifier le niveau de charge de la batterie

☐ Appuyez sur **(18)**. Le niveau de charge est indiqué sur l'indicateur du niveau de charge **(24)** :

Couleur	Niveau de charge
Vert	Maximum
Jaune	Moyen
Rouge	Faible

Recharger la batterie

⚠ AVERTISSEMENT ! Risque de blessures !

- Avant de mettre en place/retirer la batterie **(19)** : Débranchez toujours le chargeur **(20)** de l'alimentation électrique.

⚠ AVERTISSEMENT ! Risque de dommages corporels et matériels en cas de manipulation non conforme de la batterie !

- Respectez les consignes de sécurité et les indications relatives à la recharge et à l'utilisation correcte qui figurent dans le mode d'emploi de votre batterie et de votre chargeur de la série **X 20 V TEAM**.
- Vous trouverez une description détaillée du processus de recharge et d'autres informations dans le mode d'emploi séparé.

INFO

- Vous pouvez charger la batterie **(19)** à tout moment sans réduire sa durée de vie.
- La batterie **(19)** ne sera pas endommagée en cas d'interruption de la charge.

INFO

- Laissez refroidir le chargeur **(20)** pendant au moins 15 minutes entre les charges successives.
- Avant la mise en service : Rechargez la batterie **(19)** si elle présente un niveau de charge moyen ou faible (voir « Vérifier le niveau de charge de la batterie »).

1. Placez la batterie **(19)** dans le chargeur **(20)**.
2. Branchez la fiche de secteur **(21)** sur une prise de courant. Les LED de contrôle de charge (rouge **(22)** et verte **(23)** indiquent l'état du chargeur et de la batterie :

LED de contrôle de charge	État
LED rouge allumée	Batterie en cours de charge.
LED vert allumée	Batterie complètement rechargée.
Les LED verte et LED rouge clignotent	La batterie est défectueuse.
LED rouge clignotant	Batterie trop froide ou trop chaude.
LED verte allumée (sans batterie)	Le chargeur est opérationnel.

3. Lorsque la batterie est complètement rechargée :
   - Débranchez la fiche de secteur de la prise de courant.
   - Retirez la batterie du chargeur.

Mise en place/retrait de la batterie

INFO

- Avant de mettre en place/retirer la batterie **(19)** : Réglez l'interrupteur marche/arrêt **(1)** sur la position **O**.

- ☐ **Insertion :** Insérez la batterie **(19)** par le haut dans son support **(3)** jusqu'à ce qu'elle s'enclenche.
- ☐ **Retrait :** Appuyez sur le bouton de déverrouillage **(17)** et retirez la batterie de son support en la tirant vers le haut.

Mettre en place la protection anti-poussière

- ☐ Placez la protection anti-poussière **(7)** dans le bac **(14)**. Alignez l'encoche située sur le bord de la protection anti-poussière avec le raccord d'aspiration **(15)** à l'intérieur du bac.
  Assurez-vous que le bord de la protection anti-poussière affleure parfaitement le bord du bac.

Mise en place/retrait du couvercle

Fixer

1. Placez le couvercle **(12)** sur le bac **(14)**.
2. Verrouillez le couvercle à l'aide des loquets **(16)**.

Retirer

1. Desserrez les loquets **(16)**.
2. Retirez le couvercle **(12)** du bac **(14)**.

Raccorder/enlever le tuyau

Fig. C

Raccorder

1. Orientez le déverrouillage du raccord de tuyau ⇦ **(10)** vers le haut.
2. Enfoncez complètement le raccord de tuyau **(9)** dans le raccord d'aspiration **(15)**, jusqu'à ce qu'il s'enclenche.
3. Vérifiez si le tuyau **(11)** est correctement installé en tirant doucement sur le raccord du tuyau **(9)**. Le tuyau est installé correctement, si le raccord du tuyau ne bouge pas.

Retirer

1. Appuyez sur le bouton de déverrouillage du raccord de tuyau ⇦ **(10)**.
2. Retirez le raccord de tuyau **(9)** du raccord d'aspiration **(15)**.

Fonctionnement

⚠ AVERTISSEMENT ! Risque de blessures !

- N'aspirez pas de matières incandescentes. Même une matière qui semble être refroidie de l'extérieur peut encore être très chaude à l'intérieur. À cause du flux de l'air, la matière aspirée chaude peut s'enflammer à nouveau.
- N'éteignez pas les cendres chaudes avec de l'eau, car le choc thermique peut provoquer des fissures dans la cheminée.
- Attendez au moins 24 heures avant d'aspirer dans le foyer ainsi vous pouvez vous assurer que le feu est éteint et que les cendres ont refroidi.

Allumer/éteindre le produit

- ☐ **Allumer :** Réglez l'interrupteur marche/arrêt **(1)** sur la position **I**.
- ☐ **Éteindre :** Placez l'interrupteur marche/arrêt sur la position **O**.

Nettoyer le filtre pendant le fonctionnement

Fig. D

INFO

- Cette opération est prévue pour un nettoyage intermédiaire lorsque vous aspirez de grandes quantités de cendres. Cette opération vous permet de nettoyer le filtre plissé plat **(27)** d'une simple pression sur un bouton, ce qui permet d'augmenter la puissance d'aspiration.
- Nous vous recommandons d'effectuer cette opération après chaque utilisation afin de préserver toute la puissance d'aspiration du produit.

1. Insérez la buse **(8)** dans le raccord de nettoyage du filtre **(4)**.
2. Maintenez le bouton de nettoyage du filtre **(5)** enfoncé pendant 2 secondes.
   Attendez au moins 4 secondes avant d'appuyer à nouveau sur le bouton de nettoyage du filtre.
   Répétez ce cycle au moins 5 fois.

Après chaque utilisation

⚠ AVERTISSEMENT !



Éteignez l'appareil et retirez la batterie **(19)** avant de démonter ou de monter des pièces, de nettoyer l'appareil ou lorsque vous ne l'utilisez pas.

Vider le bac

⚠ AVERTISSEMENT !

- Videz et nettoyez le bac **(14)** après utilisation pour éviter l'accumulation de matières pouvant présenter un risque d'incendie.

INFO

- Si nécessaire, nettoyez le filtre à plis plats **(27)** à la main (voir « Nettoyage manuel du filtre »).

1. Retirez le couvercle **(12)** du bac **(14)** (voir « Mise en place/retrait du couvercle »).
2. Retirez la protection anti-poussière **(7)** du bac **(14)**.
3. Videz le bac.
4. Nettoyez le bac (voir « Nettoyage et entretien »).
5. Placez la protection anti-poussière **(7)** dans le bac **(14)** (voir « Mettre en place la protection anti-poussière »).
6. Fixez le couvercle sur le bac (voir « Mise en place/retrait du couvercle »).

Ranger la buse

- ☐ Insérez la buse **(8)** dans le raccord de nettoyage du filtre **(4)** ou placez-la sur la poignée de transport **(2)**.

Dépannage

Problème	Cause possible	Solution
Le produit ne fonctionne pas.	La batterie **(19)** n'est pas mise en place.	Insérez la batterie (voir « Mise en place/retrait de la batterie »).
	Le niveau de charge de la batterie **(19)** est trop bas.	Rechargez la batterie (voir « Recharger la batterie »).
La puissance d'aspiration est réduite et le produit n'aspire aucune saleté.	Le bac **(14)** est plein.	Videz le bac (voir « Vider le bac »).
	Le passage de l'air est obstrué.	Vérifiez les pièces suivantes pour y détecter des blocages et les supprimer : **(7)** Protection anti-poussière **(8)** Buse **(11)** Tuyau **(14)** Bac
	Le filtre à plis plats **(27)** est bouché.	Nettoyez le filtre à plis plats (voir « Nettoyage du filtre pendant le fonctionnement » ou « Nettoyage manuel du filtre »).
La puissance d'aspiration est réduite même après le nettoyage du filtre à plis plats **(27)**.	Le filtre à plis plats est endommagé.	Remplacez le filtre à plis plats (voir « Remplacer le filtre »).

Problème	Cause possible	Solution
Le produit a surchauffé.	Le filtre à plis plats **(27)** est bouché.	Nettoyez le filtre à plis plats (voir « Nettoyage du filtre pendant le fonctionnement » ou « Nettoyage manuel du filtre »).
De la poussière s'échappe du produit.	Le couvercle **(12)** n'est pas installé correctement.	Fixez correctement le couvercle (voir « Mise en place/retrait du couvercle »).

Nettoyage et entretien

⚠ AVERTISSEMENT !



Éteignez l'appareil et retirez la batterie **(19)** avant de démonter ou de monter des pièces, de nettoyer l'appareil ou lorsque vous ne l'utilisez pas.

⚠ ATTENTION ! Risque de détérioration du produit !

- ▶ Pour nettoyer le produit, n'utilisez jamais de produits de nettoyage soit agressifs soit récurants ni de brosses dures ni d'objets tranchants.
- ▶ Ne laissez jamais de liquides pénétrer dans le produit.

- ■ Un nettoyage régulier et approprié contribuera à garantir une utilisation sûre et à prolonger la durée de vie du produit.
- ☐ Conservez toujours le produit propre, sec et exempt d'huile ou de graisse.
- ☐ Après chaque utilisation et avant le rangement : Dépoussiérez le produit.
- ☐ Nettoyez le produit avec un chiffon sec. Utilisez une brosse douce pour atteindre les endroits difficiles.
- ☐ Nettoyez les fentes d'aération **(6)** à l'aide d'une brosse douce.
- ☐ Ce produit ne contient aucune pièce pouvant être réparée par l'utilisateur. Pour faire vérifier et réparer le produit, contactez un service après-vente agréé ou une personne ayant des qualifications similaires.

Nettoyage manuel du filtre

Fig. E, F

⚠ ATTENTION ! Risque de détérioration du produit !

- ▶ Ne frottez pas et ne brossez pas le filtre à plis plats **(27)**.

1. Retirez le couvercle **(12)** du bac **(14)** (voir « Mise en place/retrait du couvercle »).
2. Retournez le couvercle **(12)**.
3. Relevez l'arceau de fermeture **(25)** pour déverrouiller le panier filtrant **(28)**.
4. Retirez le panier filtrant **(28)** du couvercle **(12)**.
5. Retirez le filtre à plis plats **(27)** du panier filtrant **(28)**.
6. Secouez délicatement le filtre à plis plats **(27)** pour en retirer les impuretés.
   Si nécessaire, nettoyez le filtre à plis plats sous l'eau courante. Laissez le filtre à plis plats sécher complètement.
7. Nettoyez le panier filtrant **(28)** à l'aide d'un chiffon sec.
8. Placez le filtre à plis plats **(27)** dans le panier filtrant **(28)**.
9. Placez le panier filtrant **(28)** sur le couvercle **(12)**.
   Le bord du panier filtrant doit appuyer sur l'interrupteur de sécurité **(13)**. Sans quoi le produit n'est pas entièrement fonctionnel.
10. Rabattez l'arceau de fermeture **(25)** vers le bas pour verrouiller le panier filtrant **(28)**.
11. Fixez le couvercle **(12)** sur le bac **(14)** (voir « Mise en place/retrait du couvercle »).

Remplacer le filtre

⚠ AVERTISSEMENT !

- ▶ Vérifiez régulièrement que le filtre à plis plats **(27)** n'est ni endommagé ni déformé. Un filtre à plis plats endommagé ou déformé ne peut pas être bien nettoyé et doit être remplacé. Cela est nécessaire afin de maintenir la fonctionnalité du produit et de le protéger contre les dommages.
- ▶ N'utilisez que des filtres de rechange de Lidl ou de revendeurs spécialisés agréés. Les filtres incompatibles avec le produit peuvent causer des blessures et endommager le produit.

- ☐ Suivez les instructions de la section « Nettoyage manuel du filtre » et remplacez l'ancien filtre à plis plats **(27)** par un nouveau filtre à plis plats identique.

Rangement

- ■ La température de stockage sur le long terme (plus de 3 mois) doit être comprise entre + 10 °C et + 30 °C avec une humidité relative ne dépassant pas 60 %.
- ☐ Nettoyez le produit (voir « Nettoyage et entretien »).
- ☐ Rangez le produit dans un endroit sombre, sec, hors gel et bien ventilé.
- ☐ Stockez toujours le produit dans un endroit qui est hors de la portée des enfants.

Remarques sur la batterie

- ☐ Rangez la batterie **(19)** seulement lorsqu'elle est partiellement chargée. En cas de stockage prolongé, le niveau de charge de la batterie doit être compris entre 40 % et 60 % (l'indicateur de niveau de charge **(24)** s'allume en rouge ou en orange).
- ☐ Pendant une période de stockage plus longue, vérifiez le niveau de charge de la batterie environ tous les 3 mois. Rechargez-le en cas de besoin.

Transport

- ☐ Portez le produit par la poignée de transport **(2)**.
- ☐ Protégez le produit des chocs violents ou fortes vibrations pouvant survenir lors du transport dans des véhicules.
- ☐ Sécurisez le produit contre tout glissement et basculement.

Mise au rebut



Veuillez respecter l'identification des matériaux d'emballage pour le tri sélectif, ils sont identifiés avec des abbréviations (a) et des chiffres (b) ayant la signification suivante : 1–7 : plastiques/20–22 : papiers et cartons/80–98 : matériaux composite.

Produit :



Votre mairie ou votre municipalité vous renseigneront sur les possibilités de mise au rebut des produits usagés.



Veuillez éliminer ce produit de manière appropriée lorsqu'il arrive en fin de vie, et ne le jetez pas avec les déchets ménagers. Pour obtenir des renseignements concernant les points de collecte et leurs horaires d'ouverture, vous pouvez contacter votre municipalité.

Les piles/piles rechargeables défectueuses ou usagées doivent être recyclées. Les piles et/ou piles rechargeables et/ou le produit doivent être retournés dans les centres de collecte proposés.



Pollution de l'environnement par la mise au rebut incorrecte des piles/piles rechargeables !

Retirez les piles/le pack de piles du produit avant sa mise au rebut.

Les piles/piles rechargeables ne doivent pas être mises au rebut avec les ordures ménagères. Elles peuvent contenir des métaux lourds toxiques et doivent être considérées comme des déchets spéciaux. Les symboles chimiques des métaux lourds sont les suivants : Cd = cadmium, Hg = mercure, Pb = plomb. Pour cette raison, veuillez toujours déposer les piles/piles rechargeables usagées dans les conteneurs de recyclage communaux.

Garantie

Article L217-16 du Code de la consommation

Lorsque l'acheteur demande au vendeur, pendant le cours de la garantie commerciale qui lui a été consentie lors de l'acquisition ou de la réparation d'un bien meuble, une remise en état couverte par la garantie, toute période d'immobilisation d'au moins sept jours vient s'ajouter à la durée de la garantie qui restait à courir. Cette période court à compter de la demande d'intervention de l'acheteur ou de la mise à disposition pour réparation du bien en cause, si cette mise à disposition est postérieure à la demande d'intervention.

Indépendamment de la garantie commerciale souscrite, le vendeur reste tenu des défauts de conformité du bien et des vices rédhibitoires dans les conditions prévues aux articles L217-4 à L217-13 du Code de la consommation et aux articles 1641 à 1648 et 2232 du Code Civil.

Article L217–4 du Code de la consommation

Le vendeur livre un bien conforme au contrat et répond des défauts de conformité existant lors de la délivrance.

Il répond également des défauts de conformité résultant de l'emballage, des instructions de montage ou de l'installation lorsque celle-ci a été mise à sa charge par le contrat ou a été réalisée sous sa responsabilité.

Article L217-5 du Code de la consommation

Le bien est conforme au contrat :

1° S´il est propre à l'usage habituellement attendu d'un bien semblable et, le cas échéant :
   - s'il correspond à la description donnée par le vendeur et posséder les qualités que celui-ci a présentées à l'acheteur sous forme d'échantillon ou de modèle ;
   - s'il présente les qualités qu'un acheteur peut légitimement attendre eu égard aux déclarations publiques faites par le vendeur, par le producteur ou par son représentant, notamment dans la publicité ou l'étiquetage ;

2° Ou s'il présente les caractéristiques définies d'un commun accord par les parties ou être propre à tout usage spécial recherché par l'acheteur, porté à la connaissance du vendeur et que ce dernier a accepté.

Article L217-12 du Code de la consommation

L'action résultant du défaut de conformité se prescrit par deux ans à compter de la délivrance du bien.

Article 1641 du Code civil

Le vendeur est tenu de la garantie à raison des défauts cachés de la chose vendue qui la rendent impropre à l'usage auquel on la destine, ou qui diminuent tellement cet usage que l'acheteur ne l'aurait pas acquise, ou n'en aurait donné qu'un moindre prix, s'il les avait connus.

Article 1648 1er alinéa du Code civil

L'action résultant des vices rédhibitoires doit être intentée par l'acquéreur dans un délai de deux ans à compter de la découverte du vice.

Les pièces détachées indispensables à l'utilisation du produit sont disponibles pendant la durée de la garantie du produit.

Le produit a été fabriqué selon des critères de qualité stricts, et contrôlé consciencieusement avant sa livraison. En cas de défaut de matériau ou de fabrication, vous avez des droits légaux vis-à-vis du vendeur du produit. Vos droits légaux ne sont en aucun cas limités par notre garantie mentionnée ci-dessous.

La garantie de ce produit est de 3 ans à partir de la date d'achat. La période de garantie commence à la date d'achat. Conservez l'original de la preuve d'achat dans un endroit sûr car ce document est nécessaire pour prouver l'achat.

Tout dommage ou défaut déjà présent au moment de l'achat doit être signalé immédiatement après le déballage du produit.

Si le produit présente un défaut de matériau ou de fabrication dans les 3 ans qui suivent la date d'achat, nous le réparerons ou le remplacerons – à notre choix – gratuitement pour vous. La période de garantie n'est pas prolongée par une demande de garantie acceptée. Cette mesure s'applique également pour les pièces remplacées et réparées.

Cette garantie est annulée si le produit a été endommagé ou utilisé ou entretenu de manière incorrecte.

La garantie couvre les défauts de matériels et de fabrication. Cette garantie ne couvre pas les pièces du produit soumises à une usure normale, et qui sont donc considérées comme des pièces d'usure (par exemple les piles, tuyaux, les cartouches d'encre), ni les dommages aux pièces fragiles, par exemple les interrupteurs ou les pièces en verre.

Faire valoir sa garantie

Afin de garantir la rapidité de traitement de votre demande, veuillez tenir compte des indications suivantes :

Pour toute demande, veuillez conserver le ticket de caisse et le numéro de référence de l'article (IAN 544815_2601) au titre de preuves d'achat.

Le numéro de référence de l'article est indiqué sur la plaque signalétique du produit, sur une gravure présente sur celui-ci, sur la page de couverture de votre manuel (en bas à gauche) ou sur l'autocollant placé sur la face arrière ou inférieure du produit.

En cas de dysfonctionnement de l'appareil ou de tout autre défaut, contactez en premier lieu le service après-vente par téléphone ou par e-mail aux coordonnées indiquées ci-dessous.

Tout produit considéré comme défectueux peut alors être envoyé sans frais de port supplémentaires au service clientèle indiqué, accompagné de la preuve d'achat (ticket de caisse) et d'une description écrite du défaut mentionnant également sa date d'apparition.

PDF ONLINE
parkside-diy.com

Le site parkside-diy.com vous permet de visualiser et de télécharger ce mode d'emploi ainsi que de nombreux autres manuels. Ce code QR vous permet d'accéder directement au site parkside-diy.com. Sélectionnez votre pays et cherchez les modes d'emploi dans le champ de recherche. La numéro de référence de l'article (IAN) 544815_2601 vous permet d'accéder au mode d'emploi se rapportant à votre article.

Service après-vente

(FR) **Service après-vente France**
Tél.: 0800907612
Formulaire de contact sur *parkside-diy.com*
IAN 544815_2601

(BE) **Service après-vente Belgique**
Tél.: 080012614
Formulaire de contact sur *parkside-diy.com*
IAN 544815_2601

(CH) **Service après-vente Suisse**
Tél.: 0800563601
Formulaire de contact sur *parkside-diy.com*
IAN 544815_2601

CE

Lijst van gebruikte pictogrammen/symbolen ... Pagina 43
Beoogd gebruik ... Pagina 44
Leveringsomvang ... Pagina 44
Lijst van onderdelen ... Pagina 44
Technische gegevens ... Pagina 45
Veiligheidsaanwijzingen ... Pagina 45
Veiligheidsaanwijzingen voor opladers ... Pagina 47
Voor het eerste gebruik ... Pagina 48
Product uitpakken ... Pagina 48
Voorbereiding ... Pagina 48
Ladingsniveau van de accu controleren ... Pagina 48
Accu opladen ... Pagina 48
Accu plaatsen/verwijderen ... Pagina 49
Stofkap aanbrengen ... Pagina 49
Deksel bevestigen/afnemen ... Pagina 49
Slang monteren/verwijderen ... Pagina 49
Bediening ... Pagina 49
Product in-/uitschakelen ... Pagina 49
Het filter tijdens het gebruik reinigen ... Pagina 49
Na gebruik ... Pagina 50
De container leegmaken ... Pagina 50
Mondstuk bewaren ... Pagina 50
Probleemoplossing ... Pagina 50
Schoonmaken en onderhoud ... Pagina 51
Het filter met de hand reinigen ... Pagina 51
Het filter vervangen ... Pagina 51
Opbergen ... Pagina 51
Transport ... Pagina 52
Afvoer ... Pagina 52
Garantie ... Pagina 52
Afwikkeling in geval van garantie ... Pagina 52
Service ... Pagina 53

Lijst van gebruikte pictogrammen/symbolen

	Lees de gebruiksaanwijzing!		Gebruik het product alleen in droge binnenruimtes!
	**GEVAAR!** – Duidt op een gevaar met een hoog risico dat ernstig letsel of de dood tot gevolg kan hebben, als dit niet wordt voorkomen (bijv. verstikkingsgevaar)		Geen gloeiend materiaal opzuigen!
	**WAARSCHUWING!** – Duidt op een gevaar met een middelmatig risico dat ernstig letsel of de dood tot gevolg kan hebben, als dit niet wordt voorkomen (bijv. gevaar voor elektrische schokken)		Geen brandende as afzuigen!
	**VOORZICHTIG!** – Duidt op een gevaar met een laag risico dat licht tot matig letsel tot gevolg kan hebben, als dit niet wordt voorkomen (bijv. verbrandingsgevaar)		Alleen koude as afzuigen, temperatuur max. 40 °C!
	**OPGELET!** – Waarschuwt voor mogelijke schade aan eigendommen (bijv. risico op kortsluiting)		Geen water of enig ander soort vloeistoffen afzuigen!
	**WAARSCHUWING BRANDGEVAAR!** Dit symbool geeft aan dat brandend materiaal niet mag worden opgezogen. Wacht met schoonmaken tot de as volledig is afgekoeld. Blijf uit de buurt van open vuur en warmtebronnen.		Schakel het product uit en verwijder de accu **(19)** voordat u onderdelen verwijdert/bevestigt, het product schoonmaakt en als u het niet gebruikt.
	Gevaar – kans op elektrische schokken!		Bescherm de accu **(19)** tegen hitte en langdurig, intens zonlicht.
Ø	Diameter		Bescherm de accu **(19)** tegen vuur.
	Wisselstroom/-spanning		Gelijkstroom/-spanning
IPX0	Het product is niet beschermd tegen binnendringend water.		Bescherm de accu **(19)** tegen water en vocht.
	Vergrendeld		Beveiliging
	Ontgrendeld		Veiligheidsaanwijzingen Aanwijzingen voor het gebruik
CE	Het CE-teken bevestigt dat het product voldoet aan de betreffende EU-richtlijnen.		

20 V ACCU-ASZUIGER

Beoogd gebruik

⚠ WAARSCHUWING!

- "Koude as" is as die voor voldoende lange tijd is afgekoeld en die geen resten smeulende sintels meer bevat. Dit kan worden vastgesteld door de as met metalen gereedschap om te woelen voor het product gebruikt wordt. Koude as verspreidt geen waarneembare warmtestraling.
- Alleen as van toegestane brandbare stoffen opzuigen!

- Dit product is bestemd voor het verwijderen van koude as met een temperatuur van niet meer dan 40 °C en andere koude kleine objecten uit schoorstenen, houtskoolovens, asbakken of BBQ's.
- Het product is niet geschikt voor het opzuigen van de volgende materialen/voorwerpen:
  - Vloeistoffen
  - Roet en smeulende sintels
  - Cement-. gips- en kalkstof
  - Brandbare, explosieve of materialen die een gevaar voor de gezondheid vormen
  - Verwarmingsketels en oliekachels
- Ieder ander gebruik of veranderingen aangebracht aan het product gelden als incorrect en kunnen leiden tot gevaren zoals overlijden, lichamelijke verwondingen en materiële schade.
- De fabrikant is niet verantwoordelijk voor schade ontstaan door onjuist gebruik.
- Het product is uitsluitend bestemd voor huishoudelijk gebruik. Dit product is niet bestemd voor commercieel gebruik.

Leveringsomvang

⚠ WAARSCHUWING!

- Het product zowel als het verpakkingsmateriaal zijn geen kinderspeelgoed! Kinderen mogen niet spelen met plastic zakken, folie en kleine onderdelen! Er bestaat gevaar voor inslikken en verstikking!

INFO

- Accu's en oplader worden niet meegeleverd.

Controleer na het uitpakken van het product of de levering volledig is en alle onderdelen in goede staat verkeren. Verwijder voor gebruik al het verpakkingsmateriaal.

1 Container
1 Deksel (met vooraf geïnstalleerde filtereenheid)
1 Slang
1 Stofkap
1 Gebruiksaanwijzing

Lijst van onderdelen

Vouw voor het lezen de bladzijden met de afbeeldingen uit en maak uzelf daarna vertrouwd met alle functionaliteit van het product.

Afb. A

(1) Aan/uit-schakelaar
(2) Draaggreep
(3) Accuhouder
(4) Aansluiting voor filterreiniging
(5) Filterreinigingsknop
(6) Ventilatiesleuven
(7) Stofkap
(8) Mondstuk
(9) Slangkoppeling
(10) Slangkoppelingontgrendeling
(11) Slang
(12) Deksel
(13) Veiligheidsschakelaar
(14) Container
(15) Zuigaansluiting
(16) Grendel

Afb. B

(17) Ontgrendelingstoets (accu)
(18) Knop (ladingsniveau accu)
(19) Accu *
(20) Oplader *
(21) Aansluitsnoer met netstekker (oplader)
(22) Oplaadcontrole-LED – rood (oplader)
(23) Oplaadcontrole-LED – groen (oplader)
(24) Ladingsniveau-indicator (accu)

Afb. E

(25) Sluitbeugel (filtermand)

Afb. F

(26) Beschermrooster
(27) Vlakvouwfilter
(28) Filtermand

* niet meegeleverd

Technische gegevens

20 V Accu-aszuiger	PAS 20-Li 14 A1
Modelnummer:	HG14644
Nominale spanning:	20 V ⎓ (Lithium-ion accu)
Nominaal vermogensverbruik:	220 W
Zuigkracht:	10 kPa (100 mbar)
Zuigvermogen:	21,5 l/s
IP-beschermingsklasse:	IPX0
Lengte slang:	1,2 m
Container:	
Afmetingen (Ø × H):	28,5 cm × 24 cm
Netto-inhoud:	14 l

Accu en oplader

INFO

▶ Accu's en oplader worden niet meegeleverd.

- Het product is onderdeel van de serie **X 20 V TEAM** van **PARKSIDE** en kan met accu's van de serie **X 20 V TEAM** van **PARKSIDE** worden gebruikt. Accu's uit de serie **X 20 V TEAM** mogen alleen worden opgeladen met opladers uit de serie **X 20 V TEAM**.
- Het product is compatibel met alle **X 20 V TEAM**-accu's. Voor optimale prestaties raden wij u aan de volgende accu's te gebruiken:
  - **PAP 20 B1**
  - **PAP 20 B2**
  - **PAP 20 B3**
  - **Smart PAPS 204 B1**
  - **Smart PAPS 208 A1**
- Wij raden u aan om deze accu's met de volgende opladers op te laden:
  - **PLG 20 A3**
  - **PLG 20 A4**
  - **PLG 20 C1**
  - **PLG 20 C2**
  - **PLG 20 C3**
  - **PDSLG 20 A1**
  - **Smart PLGS 2012 A1**
- Klanten uit de volgende landen kunnen in de Lidl-onlineshops compatibele vervangende batterijen en opladers bestellen: Duitsland (lidl.de), Frankrijk (lidl.fr), België (lidl.be), Tsjechische Republiek (lidl.cz), Nederland (lidl.nl), Polen (lidl.pl), Slowakije (lidl.sk), Spanje (lidl.es) Klanten uit alle andere landen kunnen deze bestellen op www.optimex-shop.com.

⚠ Veiligheidsaanwijzingen

MAAK U, VOORDAT U HET PRODUCT GEBRUIKT, VERTROUWD MET ALLE VEILIGHEIDSTIPS EN GEBRUIKSAANWIJZINGEN! ALS U DIT PRODUCT AAN IEMAND ANDERS DOORGEEFT, GEEF DAN OOK ALLE DOCUMENTATIE MEE!

In geval van schade als gevolg van het niet naleven van deze gebruiksaanwijzing vervalt uw aanspraak op garantie! Wij aanvaarden geen aansprakelijkheid voor gevolgschade! Er wordt geen aansprakelijkheid aanvaard voor materiële schade of persoonlijk letsel, die ontstaan als gevolg van ondeskundig gebruik of het niet opvolgen van de veiligheidsaanwijzingen!

Kinderen en personen met beperkingen



⚠ WAARSCHUWING! LEVENSGEVAAR EN GEVAAR VOOR ONGEVALLEN VOOR (KLEINE) KINDEREN!

Laat kinderen nooit zonder toezicht achter met het verpakkingsmateriaal. Gevaar voor verstikking door het verpakkingsmateriaal. Kinderen onderschatten gevaren vaak.

- Dit product mag door kinderen vanaf 8 jaar alsmede door personen met verminderde fysieke, sensorische of geestelijke vermogens of gebrek aan ervaring en kennis alleen gebruikt worden als ze onder supervisie staan of geïnstrueerd zijn wat betreft veilig gebruik van het product en begrepen hebben welke gevaren uit dat gebruik voortvloeien.
- Kinderen mogen niet met het product spelen.

- Schoonmaken en gebruikersonderhoud mogen niet door kinderen worden uitgevoerd tenzij ze ouder zijn dan 8 jaar en onder toezicht staan.

Beoogd gebruik

⚠ **WAARSCHUWING! Risico op letsel!** Ondeskundig gebruik kan verwondingen veroorzaken. Gebruik het product uitsluitend zoals aangegeven in deze handleiding. Probeer niet op een of andere wijze iets aan het product te veranderen.

Elektrische veiligheid

⚠ **GEVAAR! Gevaar voor elektrische schokken!** Probeer het product niet zelf te repareren. In geval van een storing mogen reparaties alleen door gekwalificeerde vaklieden worden uitgevoerd.

⚠ **WAARSCHUWING! Gevaar voor elektrische schokken!** Dompel de elektrische onderdelen van het product nooit onder in water of andere vloeistoffen. Houd het product nooit onder stromend water.

⚠ **WAARSCHUWING! Gevaar voor elektrische schokken!** Gebruik het product nooit als het is beschadigd. Verwijder de accu uit het product en neem contact op met uw verkoper als het beschadigd is.

⚠ **WAARSCHUWING! Risico op letsel!** Schakel het product uit en verwijder de accu uit het product, voordat u het product schoonmaakt en zorg ervoor dat het op dat moment niet gebruikt wordt.

- Gebruik het product niet meer als het gevallen is.

Bediening

⚠ **WAARSCHUWING! Risico op letsel!** Gebruik het product nooit voor het opzuigen van
  - Water en andere vloeistoffen,
  - Brandende as,
  - Ieder materiaal dat warmer is dan 40 °C,
  - Smeulende sintels.
- Verwijder de accu uit het product
  - Als er zich een storing voordoet,
  - Voordat u hulpstukken installeert/verwisselt,
  - Voordat u het product schoonmaakt,
  - Als het product voor langere tijd niet gebruikt zal worden
  - Na ieder gebruik.
- Defecte onderdelen moeten altijd door originele reserveonderdelen vervangen worden.
- Dek tijdens het gebruik de ventilatiesleuf niet af. Gevaar voor oververhitting en schade aan het product.

Schoonmaken en opbergen

⚠ **WAARSCHUWING! Risico op letsel!** Verwijder de accu uit het product, voordat u het schoonmaakt of als het niet in gebruik is.

- Bescherm het product en de accu tegen stof, direct zonlicht, waterdruppels en opspattend water.
- Berg het product op een droge, koele plaats op, waar het beschermd is tegen vocht en het zich buiten bereik van kinderen bevindt.
- Bescherm het product tegen hitte. Zet het product niet neer in de buurt van open vlammen of hittebronnen zoals kachels of verwarmingsapparatuur.

Gebruik en behandeling van het accu-apparaat

1) **Laad accu's alleen op met opladers die door de fabrikant worden aanbevolen.** Bij een oplader die geschikt is voor een bepaald soort accu's, bestaat

brandgevaar als het voor andere soorten accu's gebruikt wordt.

2) **Gebruik in de elektrische apparaten alleen accu's die daarvoor zijn bestemd.** Gebruik van andere accu's kan letsel en brandgevaar veroorzaken.
3) **Houd de niet gebruikte accu uit de buurt van paperclips, munten, sleutels, spijkers, schroeven, of andere kleine metalen voorwerpen die kortsluiting kunnen veroorzaken.** Kortsluiting tussen accupolen kan brandwonden of brand veroorzaken.
4) **Bij onjuist gebruik kan vloeistof uit de accu naar buiten lekken. Vermijd contact daarmee. Bij toevallig contact met water afspoelen. Als de vloeistof in de ogen komt, raadpleeg dan bovendien een arts.** Lekkende accuvloeistof kan irritatie van de huid of brandwonden veroorzaken.
5) **Gebruik geen beschadigde of gemodificeerde accu's.** Beschadigde of gemodificeerde accu's kunnen zich onvoorspelbaar gedragen en kunnen gevaar voor brand, explosies of letsel veroorzaken.
6) **Stel accu's niet bloot aan vuur of hoge temperaturen.** Vuur of temperaturen van meer dan +130 °C kunnen een explosie veroorzaken.
7) **Volg alle aanwijzingen voor het opladen op en laad de accu of het op een accu werkend apparaat nooit op buiten het in de gebruiksaanwijzing aangegeven temperatuurbereik.** Onjuist opladen of opladen bij te hoge of te lage temperaturen kan de accu beschadigen en het brandgevaar vergroten.

⚠ **VOORZICHTIG! Explosiegevaar!** Laad niet-oplaadbare batterijen nooit op.



Bescherm de accu tegen hitte en bijv. ook tegen voortdurend direct zonlicht, vuur, water en vocht.

INFO

▶ Dit product genereert tijdens het gebruik een elektromagnetisch veld! Dit veld kan onder bepaalde omstandigheden actieve of passieve medische implantaten beïnvloeden! Om het risico op ernstig letsel of overlijden te verminderen, raden we aan dat mensen met medische implantaten hun arts en de fabrikant van het medische implantaat raadplegen voordat zedit product in gebruik nemen!

Veiligheidsaanwijzingen voor opladers

- Dit apparaat mag alleen worden gebruikt door kinderen vanaf 8 jaar alsmede door personen met verminderde fysieke, sensorische of geestelijke vermogens of gebrek aan ervaring en kennis, als ze onder toezicht staan of zijn geïnstrueerd wat betreft veilig gebruik van het apparaat en hebben begrepen welke gevaren voortvloeien uit dat gebruik. Kinderen mogen niet met het apparaat spelen. Reiniging en onderhoud door de gebruiker mogen niet door kinderen worden uitgevoerd tenzij ze onder toezicht staan.
- Laad niet-oplaadbare batterijen nooit opnieuw op. Het niet opvolgen van deze tip leidt tot gevaar.

- Als het aansluitsnoer is beschadigd, moet dit worden vervangen door de fabrikant, zijn klantenservice hiervan of een vergelijkbaar gekwalificeerd persoon, om gevaar te voorkomen.
- Bescherm elektrische onderdelen tegen vocht. Dompel deze nooit onder in water of andere vloeistoffen om een elektrische schok te vermijden. Houd het apparaat nooit onder stromend water. Neem de aanwijzingen voor schoonmaken, onderhoud en reparatie in acht.
- Het apparaat is alleen bestemd voor gebruik binnenshuis.

Voor het eerste gebruik

Product uitpakken

1. Haal het product uit de verpakking en verwijder al het verpakkingsmateriaal.
2. Controleer of alle onderdelen aanwezig zijn en of de beschrijving van het meegeleverde volledig is (zie "Leveringsomvang").
3. Controleer of het product en alle onderdelen in goede staat zijn. Mocht u een beschadiging of een defect vaststellen, gebruik het product dan niet, maar ga te werk zoals beschreven in het hoofdstuk "Garantie".

Voorbereiding

⚠ WAARSCHUWING!



Schakel het product uit en verwijder de accu **(19)** voordat u onderdelen verwijdert/bevestigt, het product schoonmaakt en als u het niet gebruikt.

⚠ WAARSCHUWING! Brandgevaar!

- Opgezogen materialen (bijv. zaagsel, papiersnippers) en stofopvangzakken kunnen ontbranden als ze in contact komen met hete asdeeltjes. Zorg ervoor dat het product na het laatste gebruik is geleegd en gereinigd. Gebruik geen stofopvangzak.

⚠ OPGELET! Risico op schade aan het product!

- Zorg ervoor dat het vlakvouwfilter **(27)** correct in de filtermand **(28)** is aangebracht. De filtermand moet goed op het deksel **(12)** zijn bevestigd. Gebruik het product niet zonder vlakvouwfilter en filtermand. Anders bestaat het risico dat asdeeltjes het product beschadigen.
- Zorg ervoor dat de stofkap **(7)** correct in de container **(14)** is gezet. Gebruik het product nooit zonder stofkap. Anders bestaat het risico dat grote stofdeeltjes het vlakvouwfilter **(27)** verstoppen.

Ladingsniveau van de accu controleren

☐ Druk op **(18)**. Het ladingsniveau wordt weergegeven op de ladingsniveau-indicator **(24)**:

Kleur	Ladingsniveau
Groen	Maximaal
Geel	Gemiddeld
Rood	Laag

Accu opladen

⚠ WAARSCHUWING! Risico op letsel!

- Voordat u de accu **(19)** plaatst/afneemt: Ontkoppel de oplader **(20)** altijd van het elektriciteitsnet.

⚠ WAARSCHUWING! Risico van persoonlijk letsel en materiële schade door onjuist gebruik van de accu's!

- Raadpleeg de veiligheidsaanwijzingen en opmerkingen over het opladen en het juiste gebruik die zijn opgenomen in de gebruiksaanwijzing van de accu's en de oplader van de serie **X 20 V TEAM**.
- In de aparte gebruiksaanwijzing vindt u een gedetailleerde beschrijving van het opladen en andere informatie.

INFO

- U kunt de accu **(19)** altijd opladen zonder dat u daarmee de levensduur verkort.
- De accu **(19)** wordt bij de onderbreking van het oplaadproces niet beschadigd.
- Laat de oplader **(20)** ten minste 15 minuten afkoelen tussen opeenvolgende oplaadbeurten.

INFO

▶ Voor de inbedrijfstelling: Laad de accu **(19)** op, als deze een gemiddeld of laag ladingsniveau laat zien (zie "Ladingsniveau van de accu controleren").

1. Plaats de accu **(19)** in de oplader **(20)**.
2. Steek de netstekker **(21)** in een stopcontact.
   De oplaadcontrole-LEDs (rood **(22)** en groen **(23)**) geven de status van de oplader en de accu aan:

Oplaadcontrole-LEDs	Status
Rode LED brandt	De accu laadt op.
Groene LED brandt	De accu is volledig opgeladen.
Groene LED en rode LED knipperen	De accu is defect.
Rode LED knippert	De accu is te warm of te koud.
Groene LED brandt (zonder accu)	De oplader is klaar voor gebruik.

3. Als de accu volledig is opgeladen:
   – Trek de netstekker uit het stopcontact.
   – Verwijder de accu uit de oplader.

Accu plaatsen/verwijderen

INFO

▶ Voordat u de accu **(19)** plaatst/afneemt: Zet de aan-/uit-schakelaar **(1)** in de positie **O**.

☐ **Inzetten:** Schuif de accu **(19)** van bovenaf in de accuhouder **(3)** totdat de accu vastklikt.

☐ **Verwijderen:** Druk op de ontgrendelingstoets **(17)** en trek de accu omhoog uit de accuhouder.

Stofkap aanbrengen

☐ Plaats de stofkap **(7)** in de container **(14)**.
Lijn de uitsparing op de rand van de stofkap uit met de zuigaansluiting **(15)** aan de binnenkant van de container. Zorg ervoor dat de rand van de stofkap gelijk ligt met de rand van de container.

Deksel bevestigen/afnemen

Bevestigen

1. Plaats het deksel **(12)** op de container **(14)**.
2. Sluit het deksel met de grendels **(16)**.

Verwijderen

1. Draai de grendels **(16)** los.
2. Verwijder het deksel **(12)** van de container **(14)**.

Slang monteren/verwijderen

Afb. C

Verbinden

1. Lijn de slangkoppelingontgrendeling **(10)** naar boven uit.
2. Schuif de slangkoppeling **(9)** volledig in de zuigaansluiting **(15)** totdat deze vastklikt.
3. Controleer of de slang **(11)** correct geïnstalleerd is door zachtjes aan de slangkoppeling **(9)** te trekken. De slang is correct geïnstalleerd als de slangkoppeling zich niet beweegt.

Verwijderen

1. Druk op de slangkoppelingontgrendeling **(10)**.
2. Trek de slangkoppeling **(9)** uit de zuigaansluiting **(15)**.

Bediening

⚠ WAARSCHUWING! Risico op letsel!

▶ Geen gloeiend materiaal opzuigen. Ook materiaal dat aan de buitenkant afgekoeld lijkt te zijn, kan van binnen nog zeer heet zijn. Heet materiaal dat weggezogen wordt, kan in een luchtstroom weer ontbranden.

▶ Blus hete as niet met water, omdat het plotselinge temperatuurverschil scheuren in de haard kan veroorzaken.

▶ Wacht minstens 24 uur voordat u een schoorsteen uitzuigt om er zeker van te zijn dat het vuur gedoofd en de as afgekoeld is.

Product in-/uitschakelen

☐ **Inschakelen:** Zet de aan-/uit-schakelaar **(1)** in de positie **I**.

☐ **Uitschakelen:** Zet de aan/uit-schakelaar op stand **O**.

Het filter tijdens het gebruik reinigen

Afb. D

INFO

▶ Deze procedure is bedoeld voor tussentijdse reiniging als u grote hoeveelheden as opzuigt. Met deze procedure kunt u het vlakvouwfilter **(27)** met één druk op de knop schoonmaken, waardoor de zuigkracht kan worden verhoogd.

INFO

▶ We raden aan om deze procedure na elk gebruik uit te voeren, om het volledige zuigvermogen van het product te behouden.

1. Steek het mondstuk **(8)** in de aansluiting voor filterreiniging **(4)**.
2. Houd de filterreinigingsknop **(5)** 2 seconden lang ingedrukt. Wacht ten minste 4 seconden voordat u opnieuw op de filterreinigingsknop drukt.
   Herhaal deze cyclus ten minste 5×.

Na gebruik

⚠ WAARSCHUWING!

Schakel het product uit en verwijder de accu **(19)** voordat u onderdelen verwijdert/bevestigt, het product schoonmaakt en als u het niet gebruikt.

De container leegmaken

⚠ WAARSCHUWING!

▶ Leeg en reinig de container **(14)** na gebruik om ophoping van materialen te voorkomen die een brandgevaar in het product kunnen vormen.

INFO

▶ Reinig het vlakvouwfilter **(27)** indien nodig met de hand (zie "Het filter met de hand reinigen").

1. Verwijder het deksel **(12)** van de container **(14)** (zie "Deksel bevestigen/afnemen").
2. Trek de stofkap **(7)** uit de container **(14)**.
3. Maak de container leeg.
4. Reinig de container (zie "Schoonmaken en onderhoud").
5. Plaats de stofkap **(7)** in de container **(14)** (zie "Stofkap aanbrengen").
6. Bevestig het deksel aan de container (zie "Deksel bevestigen/afnemen").

Mondstuk bewaren

☐ Steek het mondstuk **(8)** in de aansluiting voor filterreiniging **(4)** of plaats het op de draaggreep **(2)**.

Probleemoplossing

Probleem	Mogelijke oorzaak	Oplossing
Het product functioneert niet.	De accu **(19) is** niet geplaatst.	Plaats de accu (zie "Accu plaatsen/verwijderen").
	Het ladingsniveau van de accu **(19)** is te laag.	Laad de accu op (zie "Accu opladen").
Het zuigvermogen is minder en het product zuigt geen vuil meer op.	De container **(14)** is vol.	Leeg de container (zie "De container leegmaken").
	De luchtweg is geblokkeerd.	Controleer of de volgende onderdelen misschien verstopt zijn en verwijder die verstoppingen dan: **(7)** Stofkap **(8)** Mondstuk **(11)** Slang **(14)** Container
	Het vlakvouwfilter **(27)** is verstopt.	Maak het vlakvouwfilter schoon (zie "Het filter tijdens het gebruik reinigen" of "Het filter met de hand reinigen").
Het zuigvermogen is ook na het schoonmaken van het vlakvouwfilter **(27)** minder.	Het vlakvouwfilter is beschadigd.	Vervang het vlakvouwfilter (zie "Het filter vervangen").
Het product is oververhit.	Het vlakvouwfilter **(27)** is verstopt.	Maak het vlakvouwfilter schoon (zie "Het filter tijdens het gebruik reinigen" of "Het filter met de hand reinigen").

Probleem	Mogelijke oorzaak	Oplossing
Er komt stof uit het product naar buiten.	Het deksel **(12)** is niet goed bevestigd.	Bevestig het deksel op de juiste wijze (zie "Deksel bevestigen/afnemen").

Schoonmaken en onderhoud

⚠ WAARSCHUWING!



Schakel het product uit en verwijder de accu **(19)** voordat u onderdelen verwijdert/bevestigt, het product schoonmaakt en als u het niet gebruikt.

⚠ OPGELET! Risico op schade aan het product!

- ▶ Gebruik voor het schoonmaken van het product geen schurende, agressieve schoonmaakmiddelen, harde borstels of scherpe voorwerpen.
- ▶ Laat nooit vloeistoffen in het product binnendringen.

- ■ Regelmatig en op juiste wijze uitgevoerd schoonmaken draagt bij aan veilig gebruik van het product en verlengt de levensduur.
- ☐ Houd het product altijd schoon, droog en vrij van olie of vet.
- ☐ Na elk gebruik en voor de opslag: Verwijder stof van het product.
- ☐ Maak het product met een droge doek schoon. Gebruik voor moeilijk toegankelijke plaatsen een zachte borstel.
- ☐ Maak de ventilatiesleuven **(6)** schoon met een zachte borstel.
- ☐ Dit product bevat geen onderdelen die door de gebruiker zelf gerepareerd kunnen worden. Neem contact op met een geautoriseerd servicepunt of een vergelijkbaar gekwalificeerd persoon om het product te controleren en te laten repareren.

Het filter met de hand reinigen

Afb. E, F

⚠ OPGELET! Risico op schade aan het product!

- ▶ Wrijf of borstel het vlakvouwfilter **(27)** niet af.

1. Verwijder het deksel **(12)** van de container **(14)** (zie "Deksel bevestigen/afnemen").
2. Draai het deksel **(12)** om.
3. Klap de sluitbeugels **(25)** omhoog om de filtermand **(28)** te ontgrendelen.
4. Neem de filtermand **(28)** van het deksel **(12)**.
5. Verwijder het vlakvouwfilter **(27)** uit de filtermand **(28)**.
6. Tik voorzichtig het vuil van het vlakvouwfilter **(27)**. Reinig het vlakvouwfilter indien nodig onder stromend water. Laat het vlakvouwfilter volledig drogen.
7. Maakt de filtermand **(28)** schoon met een droge doek.
8. Plaats het vlakvouwfilter **(27)** in de filtermand **(28)**.
9. Plaats de filtermand **(28)** op het deksel **(12)**. De rand van de filtermand moet de veiligheidsschakelaar **(13)** omlaag drukken. Het product is anders niet volledig functionerend.
10. Klap de sluitbeugels **(25)** omlaag om de filtermand **(28)** te vergrendelen.
11. Bevestig het deksel **(12)** op de container **(14)** (zie "Deksel bevestigen/afnemen").

Het filter vervangen

⚠ WAARSCHUWING!

- ▶ Controleer het vlakvouwfilter **(27)** regelmatig op beschadigingen en vervorming. Een beschadigd of vervormd vlakvouwfilter kan niet schoon worden gemaakt en moet worden vervangen. Dit is nodig om ervoor te zorgen dat het product goed blijft werken en om het product te beschermen tegen beschadigingen.
- ▶ Gebruik alleen reservefilters van Lidl of van andere gemachtigde vakhandelaren. Filters die niet geschikt zijn voor het product, kunnen leiden tot verwondingen en schade aan het product.

- ☐ Volg de instructies in "Het filter met de hand reinigen" en vervang het oude vlakvouwfilter **(27)** door een nieuw, identiek vlakvouwfilter.

Opbergen

- ■ De temperatuur tijdens de langdurige opslag (langer dan 3 maanden) moet liggen tussen +10 °C en +30 °C bij een relatieve luchtvochtigheid van hoogstens 60 %.
- ☐ Maak het product schoon (zie "Schoonmaken en onderhoud").
- ☐ Sla het product op een donkere, droge, vorstvrije en goed geventileerde plaats op.
- ☐ Berg het product altijd op een voor kinderen onbereikbare plek op.

Tips voor de accu

- ☐ Sla de accu **(19)** alleen op als deze deels is opgeladen. Het oplaadniveau van de accu moet gedurende een langere opslagperiode tussen 40 % en 60 % liggen (ladingsniveau-indicator **(24)** licht rood of oranje op).

- ☐ Controleer tijdens een langere opbergperiode ongeveer iedere 3 maanden het ladingsniveau van de accu. Laad indien nodig bij.

Transport

- ☐ Draag het product aan de draaggreep **(2)**.
- ☐ Bescherm het product tegen zware stoten of sterke trillingen die bij het transport in vrachtwagens kunnen optreden.
- ☐ Zeker het product tegen verschuiven en omkiepen.

Afvoer



Neem de aanduiding van de verpakkingsmaterialen voor de afvalscheiding in acht. Deze zijn gemarkeerd met de afkortingen (a) en een cijfers (b) met de volgende betekenis: 1–7: kunststoffen/20–22: papier en vezelplaten/80–98: composietmaterialen.

Product:



Informatie over de mogelijkheden om het uitgediende product na gebruik te verwijderen, verstrekt uw gemeentelijke overheid.



Gooi het afgedankte product niet weg via het huisvuil maar geef het af bij het daarvoor bestemde depot of het gemeentelijke milieupark. Informatie over inzamelpunten en openingstijden kunt u opvragen bij uw lokale gemeentelijke instanties.

Defecte of verbruikte batterijen/accu's moeten worden gerecycled. Geef batterijen/accu's en/of het product af bij de daarvoor bestemde verzamelstations.



Milieuschade door foutieve verwijdering van de batterijen/accu's!

Verwijder de batterijen/het accupack uit het product alvorens het af te voeren.

Batterijen/accu's mogen niet via het huisvuil worden weggegooid. Ze kunnen giftige zware metalen bevatten en vallen onder het chemisch afval. De chemische symbolen van de zware metalen zijn: Cd = cadmium, Hg = kwik, Pb = lood. Geef verbruikte batterijen/accu's daarom af bij een gemeentelijk inzamelpunt.

Garantie

Het product werd volgens strenge kwaliteitsrichtlijnen gemaakt en voor de uitlevering zorgvuldig gecontroleerd. In geval van materiaal- of fabricagefouten hebt u tegenover de verkoper van het product wettelijke rechten. Uw wettelijke rechten worden op geen enkele manier door onze hieronder vermelde garantie beperkt.

De garantie voor dit product bedraagt 3 jaar vanaf aankoopdatum. De garantieperiode gaat in op de datum van aankoop. Bewaar het originele bewijs van aankoop op een veilige plek aangezien dit document nodig is als bewijs.

Alle beschadigingen of gebreken die reeds op het moment van aankoop aanwezig zijn, moeten meteen na het uitpakken van het product worden gemeld.

Mocht het product binnen 3 jaar na aankoopdatum een materiaal- of fabricagefout vertonen, zullen wij het – naar onze keuze – gratis voor u repareren of vervangen. De garantieperiode wordt door een plaatsgevonden garantieverlening niet verlengd. Dit geldt ook voor vervangen en gerepareerde onderdelen.

Deze garantie vervalt als het product werd beschadigd of onjuist is gebruikt of onderhouden.

De garantie dekt materiaal- en fabricagefouten af. Deze garantie dekt geen productonderdelen die aan normale slijtage onderhevig zijn en daarom als verbruiksartikelen worden beschouwd (bv. batterijen, slangen, inktpatronen), noch dekt zij schade aan breekbare onderdelen, bv. schakelaars of onderdelen die van glas zijn gemaakt.

Afwikkeling in geval van garantie

Volg de volgende aanwijzingen op voor een snelle behandeling van uw probleem:

Houd bij alle vragen alstublieft de kassabon en het artikelnummer (IAN 544815_2601) als bewijs van aankoop bij de hand.

Het artikelnummer kunt u vinden op het typeplaatje van het product, een gravure op het product, het titelblad van uw gebruiksaanwijzing (linksonder) of de sticker op de achter- of onderkant van het product.

Neem bij problemen of overige gebreken met het product eerst contact op met de hieronder vermelde service-afdeling, telefonisch of per e-mail.

Een als defect aangemerkt product kunt u dan samen met het aankoopbewijs (kassabon) en een uitleg over het probleem of gebrek en wanneer het zich heeft voorgedaan gratis naar het aan u meegedeelde service-adres opsturen.



Op parkside-diy.com kunt u deze en vele andere handleidingen inzien en downloaden. Met deze QR-code komt u direct op parkside-diy.com. Selecteer daar uw land en zoek via de zoekfunctie naar de gebruiksaanwijzingen. Door het invoeren van het artikelnummer (IAN) 544815_2601 komt u bij de gebruiksaanwijzingen voor uw artikel.

Service

(NL) **Service Nederland**
Tel.: 08000229556
Contactformulier op *parkside-diy.com*
IAN 544815_2601

(BE) **Service België**
Tel.: 080012614
Contactformulier op *parkside-diy.com*
IAN 544815_2601

CE

Elenco dei pittogrammi/simboli utilizzati ... Pagina 55
Uso previsto ... Pagina 56
Contenuto della confezione ... Pagina 56
Elenco delle parti ... Pagina 56
Dati tecnici ... Pagina 57
Istruzioni di sicurezza ... Pagina 57
Istruzioni di sicurezza per i caricabatterie ... Pagina 59
Prima del primo utilizzo ... Pagina 60
Disimballo del prodotto ... Pagina 60
Preparazione ... Pagina 60
Controllo del livello di carica della batteria ... Pagina 60
Ricarica della batteria ... Pagina 60
Inserire/rimozione della batteria ... Pagina 61
Inserimento della copertura antipolvere ... Pagina 61
Fissaggio/rimozione del coperchio ... Pagina 61
Collegamento/Rimozione del tubo flessibile ... Pagina 61
Funzionamento ... Pagina 61
Accensione/spegnimento del prodotto ... Pagina 61
Pulizia del filtro durante il funzionamento ... Pagina 61
Dopo l'uso ... Pagina 62
Svuotamento del contenitore ... Pagina 62
Conservazione della bocchetta ... Pagina 62
Risoluzione dei problemi ... Pagina 62
Pulizia e manutenzione ... Pagina 63
Pulizia manuale del filtro ... Pagina 63
Sostituzione del filtro ... Pagina 63
Conservazione ... Pagina 63
Trasporto ... Pagina 64
Smaltimento ... Pagina 64
Garanzia ... Pagina 64
Gestione dei casi in garanzia ... Pagina 64
Assistenza ... Pagina 65

Elenco dei pittogrammi/simboli utilizzati

	Leggere le istruzioni per l'uso!		Utilizzare il prodotto solo in ambiente asciutto!
	**PERICOLO!** – Indica un pericolo ad alto rischio che, se non evitato, causa la morte o gravi lesioni (ad es. rischio di soffocamento)		Non aspirare materiali incandescenti!
	**AVVERTENZA!** – Indica un pericolo a medio rischio che, se non evitato, può causare la morte o gravi lesioni (ad es. rischio di scosse elettriche)		Non aspirare cenere incandescente!
	**CAUTELA!** – Indica una minaccia a basso rischio che, se non evitata, può causare lesioni lievi o di media gravità (ad es. pericolo di scottature)		Aspirare solo cenere fredda, temperatura max. 40 °C!
	**ATTENZIONE!** – Avverte di possibili danni materiali (ad es. pericolo di cortocircuito)		Non aspirare acqua o liquidi di qualsiasi tipo!
	**AVVERTENZA: PERICOLO DI INCENDIO!** Questo simbolo indica che non devono essere aspirati materiali incandescenti. Attendere che la cenere si sia completamente raffreddata prima di procedere alla pulizia. Tenere lontano da fiamme libere e fonti di calore.		Spegnere il prodotto e rimuovere la batteria **(19)** prima di rimuovere/fissare delle parti, pulire il prodotto o quando non è in uso.
	Pericolo – rischi di scossa elettrica!		Proteggere la batteria **(19)** da calore e luce del sole forte e costante.
Ø	Diametro		Proteggere la batteria **(19)** dal fuoco.
	Alimentazione a corrente alternata		Corrente/tensione continua
IPX0	Il prodotto non è protetto contro la penetrazione di acqua.		Proteggere la batteria **(19)** da acqua e umidità.
	Bloccato		Fusibile
	Sbloccato		Istruzioni di sicurezza Istruzioni
CE	Il marchio CE conferma la conformità alle direttive UE applicabili al prodotto.		

20 V BIDONE ASPIRACENERE RICARICABILE

Uso previsto

⚠ AVVERTENZA!

- La "cenere fredda" è la cenere che si è raffreddata abbastanza a lungo e non contiene più alcuna brace. Questo può essere determinato rastrellando la cenere con un attrezzo metallico prima di usare il prodotto. La cenere fredda non emana più alcuna radiazione di calore percepibile.
- Aspirare solo cenere da combustibili consentiti!

- Il prodotto è destinato a rimuovere la cenere fredda a una temperatura non superiore a 40 °C e altre piccole parti fredde da camini, stufe a carbone, cassetti per la cenere o griglie.
- Il prodotto non è adatto all'aspirazione dei seguenti materiali/oggetti:
  - Liquidi
  - Fuliggine e brace
  - Polvere di cemento, gesso e calce
  - Materiali infiammabili, esplosivi o pericolosi
  - Caldaie e stufe a olio
- Qualsiasi altro uso o modifica al prodotto è considerato improprio e può comportare pericoli come morte, lesioni e danni materiali.
- Il produttore non è responsabile per danni causati da un uso improprio.
- Il prodotto è destinato esclusivamente all'uso domestico. Il prodotto non è destinato all'uso commerciale.

Contenuto della confezione

⚠ AVVERTENZA!

- Il prodotto e l'imballaggio non sono giocattoli per bambini! I bambini non devono giocare con sacchetti di plastica, pellicole e piccole parti! Sussiste il rischio di ingerimento e soffocamento!

INFO

- Batteria e caricabatterie rapido non sono inclusi.

Dopo avere disimballato il prodotto, verificare che la confezione sia integra e che tutti i componenti siano in buono stato. Rimuovere tutti i materiali di imballaggio prima dell'uso.

1 Contenitori
1 Coperchio (con unità filtrante preinstallata)
1 Tubo flessibile
1 Copertura antipolvere
1 Manuale di istruzioni

Elenco delle parti

Prima di leggere, aprire le pagine delle figure e familiarizzare con tutte le caratteristiche del prodotto.

Fig. A

(1) Interruttore ON/OFF
(2) Manico per il trasporto
(3) Portabatteria
(4) Attacco per la pulizia del filtro
(5) Pulsante di pulizia del filtro
(6) Fessure di ventilazione
(7) Copertura antipolvere
(8) Bocchetta
(9) Giunto del tubo flessibile
(10) Sblocco del giunto del tubo flessibile
(11) Tubo flessibile
(12) Coperchio
(13) Interruttore di sicurezza
(14) Contenitori
(15) Raccordo di aspirazione
(16) Fermo

Fig. B

(17) Pulsante di sblocco (batteria)
(18) Pulsante (livello di carica della batteria)
(19) Batteria *
(20) Caricabatterie *
(21) Cavo d'alimentazione e spina (caricabatterie)
(22) LED di carica - rosso (caricabatterie)
(23) LED di carica - verde (caricabatterie)
(24) Indicatore del livello di carica (batteria)

Fig. E

(25) Staffa di chiusura (cestello filtrante)

Fig. F

(26) Griglia di protezione
(27) Filtro a pieghe piatte
(28) Cestello filtrante

* non inclusa

Dati tecnici

20 V Bidone aspiracenere ricaricabile	**PAS 20-Li 14 A1**
Numero del modello:	HG14644
Tensione nominale:	20 V ⎓ (Batteria agli ioni di litio)
Potenza assorbita nominale:	220 W
Forza di aspirazione:	10 kPa (100 mbar)
Potenza di aspirazione:	21,5 l/s
Grado di protezione IP:	IPX0
Lunghezza tubo:	1,2 m
Contenitore:	
Dimensioni (Ø × A):	28,5 cm × 24 cm
Volume netto:	14 l

Batteria e caricabatterie

INFO

▶ Batteria e caricabatterie rapido non sono inclusi.

- Il prodotto fa parte della serie **X 20 V TEAM** di **PARKSIDE** e può essere utilizzato con batterie della serie **X 20 V TEAM** di **PARKSIDE**. Le batterie della serie **X 20 V TEAM** possono essere caricate solo con caricabatterie della serie **X 20 V TEAM**.
- Il prodotto è compatibile con tutte le batterie **X 20 V TEAM**. Per ottenere prestazioni ottimali si consiglia di utilizzare le batterie seguenti:
  - **PAP 20 B1**
  - **PAP 20 B2**
  - **PAP 20 B3**
  - **Smart PAPS 204 B1**
  - **Smart PAPS 208 A1**
- Si consiglia di caricare le batterie con i seguenti caricabatterie:
  - **PLG 20 A3**
  - **PLG 20 A4**
  - **PLG 20 C1**
  - **PLG 20 C2**
  - **PLG 20 C3**
  - **PDSLG 20 A1**
  - **Smart PLGS 2012 A1**
- I clienti dei seguenti paesi possono ordinare batterie e caricabatterie di ricambio compatibili nei negozi online Lidl: Germania (lidl.de), Francia (lidl.fr), Belgio (lidl.be), Repubblica Ceca (lidl.cz), Paesi Bassi (lidl.nl), Polonia (lidl.pl), Slovacchia (lidl.sk), Spagna (lidl.es)
  I clienti di tutti gli altri Paesi possono ordinarli su www.optimex-shop.com.

Istruzioni di sicurezza

PRIMA DI USARE IL PRODOTTO PER LA PRIMA VOLTA, FAMILIARIZZARE CON TUTTE LE ISTRUZIONI PER L'USO E LA SICUREZZA! IN CASO DI CESSIONE DEL PRODOTTO A TERZI, AVERE CURA DI CONSEGNARE TUTTA LA DOCUMENTAZIONE!

In caso di danni dovuti al mancato rispetto di queste istruzioni per l'uso, la garanzia è invalidata! La Società declina qualsiasi responsabilità per danni consequenziali! Il Produttore declina qualsiasi responsabilità in caso di danni a cose o persone dovuti a un utilizzo non conforme o al mancato rispetto delle istruzioni di sicurezza!

Bambini e disabili



⚠ AVVERTENZA! PERICOLO PER L'INCOLUMITÀ DEI BAMBINI!

Non lasciare mai i bambini incustoditi con il materiale per imballaggio. Sussiste il pericolo di soffocamento dei bambini con il materiale d'imballaggio. I bambini non sono in grado di valutare l'entità dei pericoli.

- Questo prodotto può essere utilizzato da bambini di età superiore agli 8 anni, da persone con capacità fisiche, sensoriali o mentali ridotte o da persone inesperte solo se supervisionate o preventivamente istruite sull'utilizzo in sicurezza del prodotto e solo se informate dei pericoli legati al prodotto stesso.
- I bambini non devono giocare con il prodotto.
- Pulizia e manutenzione da parte dell'utente non devono essere eseguite dai bambini, a meno che non siano maggiori di 8 anni e sorvegliati.

Uso previsto

⚠ **AVVERTENZA! Rischio di lesioni!** L'uso improprio può causare lesioni. Utilizzare il prodotto esclusivamente in conformità alle presenti istruzioni. Non tentare di modificare in alcun modo il prodotto.

Sicurezza elettrica

⚠ **PERICOLO! Rischio di scossa elettrica!** Non tentare di riparare il prodotto autonomamente. In caso di cattivo funzionamento le riparazioni devono essere eseguite esclusivamente da personale qualificato.

⚠ **AVVERTENZA! Rischio di scossa elettrica!** Non immergere le parti elettriche del prodotto in acqua o altri liquidi. Non tenere mai il prodotto sotto l'acqua corrente.

⚠ **AVVERTENZA! Rischio di scossa elettrica!** Non utilizzare un prodotto danneggiato. Rimuovere la batteria dal prodotto e rivolgersi al rivenditore se il prodotto è danneggiato.

⚠ **AVVERTENZA! Rischio di lesioni!** Spegnere il prodotto e rimuovere la batteria dal prodotto prima di pulirlo e quando non viene utilizzato.

- Non utilizzare più il prodotto se è stato fatto cadere.

Funzionamento

⚠ **AVVERTENZA! Rischio di lesioni!** Non utilizzare mai il prodotto per l'aspirazione di
  - Acqua e altri liquidi,
  - Cenere incandescente,
  - Qualsiasi materiale con una temperatura superiore a 40 °C,
  - Brace.

- Rimuovere la batteria dal prodotto
  - Se si verifica un malfunzionamento,
  - Prima di mettere/cambiare gli accessori,
  - Prima di pulire il prodotto,
  - Se il prodotto non viene utilizzato per un periodo di tempo prolungato e
  - Dopo ogni uso.
- Le parti difettose devono essere sostituite sempre con ricambi originali.
- Non coprire le fessure di ventilazione durante il funzionamento. Rischio di surriscaldamento e di danni al prodotto.

Pulizia e conservazione

⚠ **AVVERTENZA! Rischio di lesioni!** Rimuovere la batteria dal prodotto prima di pulirlo o quando non lo si utilizza.

- Proteggere il prodotto e la batteria dalla polvere, dai raggi diretti del sole, da gocce e spruzzi d'acqua.
- Conservare il prodotto in luogo fresco, asciutto, protetto dall'umidità e fuori dalla portata dei bambini.
- Proteggere il prodotto dal calore. Non collocare il prodotto vicino a fiamme libere o a fonti di calore come stufe o termosifoni.

Uso e manipolazione dell'utensile a batteria

1) **Caricare le batterie solo con i caricabatterie raccomandati dal produttore.** Un caricabatterie adatto ad un particolare tipo di batteria crea un rischio di incendio se utilizzato con altre batterie.
2) **Utilizzare solo le batterie in dotazione con gli elettroutensili.** L'uso di altre batterie può causare lesioni e rischio di incendio.
3) **Tenere la batteria inutilizzata lontano da graffette, monete, chiavi, chiodi,**

viti o altri piccoli oggetti metallici che potrebbero causare il collegamento dei contatti. Un cortocircuito tra i contatti della batteria può causare ustioni o incendi.

4) **Se usata in modo errato, dalla batteria potrebbe fuoriuscire del liquido. Evitare il contatto con esso. In caso di contatto accidentale, sciacquare con acqua. Se il liquido entra negli occhi, consultare un medico.** La fuoriuscita del liquido della batteria può causare irritazioni cutanee o ustioni.
5) **Non utilizzare batterie danneggiate o modificate.** Batterie danneggiate o modificate possono comportarsi in modo imprevedibile e causare incendi, esplosioni o lesioni.
6) **Non esporre la batteria al fuoco o a temperature elevate.** Il fuoco o temperature superiori a +130 °C possono causare un'esplosione.
7) **Seguire tutte le istruzioni di carica e non caricare mai la batteria o l'utensile a batteria al di fuori dell'intervallo di temperatura specificato nelle istruzioni per l'uso.** Una carica errata o al di fuori dell'intervallo di temperatura consentito può distruggere la batteria e aumentare il rischio di incendio.

⚠ **CAUTELA! Rischio di esplosione!** Non caricare mai batterie non ricaricabili.






Proteggere la batteria dal calore, ad es. luce solare continua, fuoco, acqua e umidità.

INFO

▶ Durante il funzionamento, questo prodotto genera un campo elettromagnetico! In determinate circostanze, questo campo può interferire con impianti medici attivi o passivi! Per ridurre il rischio di lesioni gravi o mortali, si raccomanda alle persone con impianti medici di consultare il proprio medico e il produttore dell'impianto medico prima di utilizzare questo prodotto!

Istruzioni di sicurezza per i caricabatterie

- L'apparecchio può essere usato da bambini di almeno 8 anni e persone con ridotte capacità fisiche, psichiche o sensoriali, oppure senza esperienza e conoscenza del prodotto, solo sotto supervisione o a seguito di istruzioni per un uso sicuro dell'apparecchio e conseguente comprensione dei pericoli connessi all'utilizzo dello stesso.
  Non lasciare che i bambini giochino con l'apparecchio.
  La pulizia e la manutenzione utente non possono essere eseguite da bambini senza supervisione.
- Non ricaricare batterie non ricaricabili. La violazione di questa indicazione comporta dei pericoli.
- Se il cavo di alimentazione è danneggiato, deve essere sostituito dal costruttore o dal suo servizio assistenza o da una persona con qualifica similare, in modo da prevenire ogni rischio.
- Proteggere le componenti elettriche dall'umidità. Non immergere il dispositivo in acqua o in altri liquidi, per evitare scosse elettriche. Non tenere mai l'apparecchio sotto acqua corrente. Osservare le istruzioni per la pulizia, la manutenzione e la riparazione.

■ L'apparecchio è adatto esclusivamente all'uso in interni.

Prima del primo utilizzo

Disimballo del prodotto

1. Estrarre il prodotto dall'imballaggio e rimuovere tutto il materiale di imballaggio.
2. Verificare la presenza di tutti i componenti e la completezza della fornitura descritta (vedere "Contenuto della confezione").
3. Controllare che il prodotto e tutte le parti siano in buone condizioni. Se si riscontrano danni o difetti, non utilizzare il prodotto, ma procedere come descritto nel capitolo "Garanzia".

Preparazione

⚠ AVVERTENZA!



Spegnere il prodotto e rimuovere la batteria **(19)** prima di rimuovere/fissare delle parti, pulire il prodotto o quando non è in uso.

⚠ AVVERTENZA! Rischio di incendio!

- I materiali aspirati (ad es. segatura, frammenti di carta) e i sacchetti di raccolta della polvere possono prendere fuoco se entrano in contatto con particelle di cenere incandescenti. Assicurarsi che il prodotto sia stato svuotato e pulito dopo l'ultimo utilizzo. Non usare sacchetti di raccolta della polvere.

⚠ ATTENZIONE! Rischio di danni al prodotto!

- Accertarsi che il filtro a pieghe piatte **(27)** sia installato correttamente nel cestello filtrante **(28)**. Il cestello filtrante deve essere fissato correttamente al coperchio **(12)**. Non utilizzare il prodotto senza filtro a pieghe piatte e cestello filtrante. In caso contrario, sussiste il rischio che particelle di cenere danneggino il prodotto.
- Accertarsi che la copertura antipolvere **(7)** sia inserita correttamente nel contenitore **(14)**. Non utilizzare il prodotto senza copertura antipolvere. In caso contrario, sussiste il rischio che particelle di polvere di grandi dimensioni ostruiscano il filtro a pieghe piatte **(27)**.

Controllo del livello di carica della batteria

☐ Premere **(18)**. Il livello di carica viene visualizzato sull'indicatore del livello di carica **(24)**:

Colore	Livello di carica
Verde	Massimo
Giallo	Medio
Rosso	Basso

Ricarica della batteria

⚠ AVVERTENZA! Rischio di lesioni!

- Prima di inserire/rimuovere la batteria **(19)**: Scollegare sempre il caricabatterie **(20)** dall'alimentazione elettrica.

⚠ AVVERTENZA! Rischio di lesioni personali e danni materiali da uso improprio della batteria!

- Rispettare le istruzioni di sicurezza e le indicazioni per la ricarica e l'uso corretto riportate nelle istruzioni per l'uso della batteria e del caricabatterie **X 20 V TEAM**.
- Per una descrizione dettagliata del processo di ricarica e per ulteriori informazioni, consultare le istruzioni per l'uso separate.

INFO

- È possibile caricare la batteria **(19)** in qualsiasi momento senza accorciarne la durata.
- La batteria **(19)** non si danneggia se il processo di carica viene interrotto.
- Lasciare raffreddare il caricabatterie **(20)** per almeno 15 minuti tra una ricarica e l'altra.
- Prima della messa in funzione: Ricaricare la batteria **(19)** se essa è a un livello di carica medio o basso (vedere "Controllo del livello di carica della batteria").

1. Inserire la batteria **(19)** nel caricabatterie **(20)**.
2. Collegare la spina **(21)** a una presa.
   I LED di carica (rosso **(22)** e verde **(23)**) indicano lo stato del caricabatterie e della batteria:

LED di carica	Stato
Il LED rosso è acceso	La batteria è in carica.
Il LED verde è acceso	La batteria è completamente carica.

LED di carica	Stato
I LED verde e LED rosso lampeggiano	La batteria è difettosa.
Il LED rosso lampeggia	La batteria è troppo fredda o troppo calda.
Il LED verde è acceso (senza batteria)	Il caricabatterie è pronto all'uso.

3. Quando la batteria è completamente carica:
   – Staccare la spina dalla presa.
   – Rimuovere la batteria dal caricabatterie.

Inserire/rimozione della batteria

INFO

▶ Prima di inserire/rimuovere la batteria **(19)**: Portare l'interruttore ON/OFF **(1)** in posizione **O**.

☐ **Inserimento:** Spingere la batteria **(19)** dall'alto nel portabatteria **(3)** finché non scatta in posizione.

☐ **Rimozione:** Premere il pulsante di sblocco **(17)** ed estrarre la batteria verso l'alto dal portabatteria.

Inserimento della copertura antipolvere

☐ Inserire la copertura antipolvere **(7)** nel contenitore **(14)**. Allineare l'incavo sul bordo della copertura antipolvere al raccordo di aspirazione **(15)** all'interno del contenitore. Assicurarsi che il bordo della copertura antipolvere sia a filo con il bordo del contenitore.

Fissaggio/rimozione del coperchio

Fissaggio

1. Posizionare il coperchio **(12)** sul contenitore **(14)**.
2. Bloccare il coperchio con i fermi **(16)**.

Rimozione

1. Allentare i fermi **(16)**.
2. Rimuovere il coperchio **(12)** dal contenitore **(14)**.

Collegamento/Rimozione del tubo flessibile

Fig. C

Collegamento

1. Orientare lo sblocco del giunto del tubo flessibile ⇦ **(10)** verso l'alto.
2. Spingere il giunto del tubo flessibile **(9)** completamente nel raccordo di aspirazione **(15)** fino all'incastro.
3. Controllare che il tubo flessibile **(11)** sia installato correttamente tirando leggermente il giunto del tubo flessibile **(9)**. Il tubo flessibile è installato correttamente se il giunto del tubo flessibile non si muove.

Rimozione

1. Premere lo sblocco del giunto del tubo flessibile ⇦ **(10)**.
2. Estrarre il giunto del tubo flessibile **(9)** dal raccordo di aspirazione **(15)**.

Funzionamento

⚠ AVVERTENZA! Rischio di lesioni!

▶ Non aspirare materiali incandescenti. Anche il materiale che sembra essersi raffreddato all'esterno può essere ancora molto caldo all'interno. Il materiale caldo aspirato può riaccendersi nel flusso d'aria.

▶ Non spegnere la cenere calda con l'acqua, poiché l'improvviso sbalzo di temperatura può causare crepe nel camino.

▶ Aspettare almeno 24 ore prima di aspirare un camino per assicurarsi che il fuoco sia spento e che la cenere si sia raffreddata.

Accensione/spegnimento del prodotto

☐ **Accendere:** Portare l'interruttore ON/OFF **(1)** in posizione **I**.

☐ **Spegnere:** Portare l'interruttore ON/OFF in posizione **O**.

Pulizia del filtro durante il funzionamento

Fig. D

INFO

▶ Questa procedura è prevista per la pulizia intermedia quando si aspirano grandi quantità di cenere. Con questa procedura è possibile pulire il filtro a pieghe piatte **(27)** premendo un pulsante, aumentando così la potenza di aspirazione.

▶ Si consiglia di eseguire questa operazione dopo ogni utilizzo per mantenere la piena potenza di aspirazione del prodotto.

1. Inserire la bocchetta **(8)** nell'attacco per la pulizia del filtro **(4)**.
2. Tenere premuto il pulsante di pulizia del filtro **(5)** per 2 secondi.
   Attendere almeno 4 secondi prima di premere nuovamente il pulsante di pulizia del filtro.
   Ripetere questo ciclo per almeno 5 volte.

Dopo l'uso

⚠ AVVERTENZA!



Spegnere il prodotto e rimuovere la batteria **(19)** prima di rimuovere/fissare delle parti, pulire il prodotto o quando non è in uso.

Svuotamento del contenitore

⚠ AVVERTENZA!

- ▶ Svuotare e pulire il contenitore **(14)** dopo l'uso per evitare l'accumulo di materiali che potrebbero costituire un rischio di incendio nel prodotto.

INFO

- ▶ Se necessario, pulire il filtro a pieghe piatte **(27)** a mano (vedere "Pulizia manuale del filtro").

1. Rimuovere il coperchio **(12)** dal contenitore **(14)** (vedere "Fissaggio/rimozione del coperchio").
2. Togliere la copertura antipolvere **(7)** dal contenitore **(14)**.
3. Svuotare il contenitore.
4. Pulire il contenitore (vedere "Pulizia e manutenzione").
5. Inserire la copertura antipolvere **(7)** nel contenitore **(14)** (vedere "Inserimento della copertura antipolvere").
6. Fissare il coperchio sul contenitore (vedere "Fissaggio/rimozione del coperchio").

Conservazione della bocchetta

- ☐ Inserire la bocchetta **(8)** nell'attacco per la pulizia del filtro **(4)** o posizionarla sulla parte superiore del manico per il trasporto **(2)**.

Risoluzione dei problemi

Problema	Possibile causa	Soluzione
Il prodotto non funziona.	La batteria **(19)** non è inserita.	Inserire la batteria (vedere "Inserire/rimozione della batteria").
	Il livello di carica della batteria **(19)** è troppo basso.	Caricare la batteria (vedere "Ricarica della batteria").
La potenza di aspirazione è ridotta e il prodotto non aspira lo sporco.	Il contenitore **(14)** è pieno.	Svuotare il contenitore (vedere "Svuotamento del contenitore").
	Il percorso dell'aria è bloccato.	Controllare che le seguenti parti non siano ostruite e rimuovere le ostruzioni: **(7)** Copertura antipolvere **(8)** Bocchetta **(11)** Tubo flessibile **(14)** Contenitori
	Il filtro a pieghe piatte **(27)** è intasato.	Pulire il filtro a pieghe piatte (vedere "Pulizia del filtro durante il funzionamento" o "Pulizia manuale del filtro").
La potenza di aspirazione è ridotta anche dopo la pulizia del filtro a pieghe piatte **(27)**.	Il filtro a pieghe piatte è danneggiato.	Sostituire il filtro a pieghe piatte (vedere "Sostituzione del filtro").
Il prodotto è surriscaldato.	Il filtro a pieghe piatte **(27)** è intasato.	Pulire il filtro a pieghe piatte (vedere "Pulizia del filtro durante il funzionamento" o "Pulizia manuale del filtro").
Dal prodotto fuoriesce polvere.	Il coperchio **(12)** non è fissato correttamente.	Fissare correttamente il coperchio (vedere "Fissaggio/rimozione del coperchio").

Pulizia e manutenzione

⚠ AVVERTENZA!



Spegnere il prodotto e rimuovere la batteria **(19)** prima di rimuovere/fissare delle parti, pulire il prodotto o quando non è in uso.

⚠ ATTENZIONE! Rischio di danni al prodotto!

- ▶ Non utilizzare detergenti abrasivi aggressivi, spazzole dure o oggetti taglienti per pulire il prodotto.
- ▶ Non lasciare mai che dei liquidi penetrino nel prodotto.

- ■ Una pulizia regolare e corretta contribuisce ad un uso sicuro e allunga la vita del prodotto.
- ☐ Mantenere sempre il prodotto pulito, asciutto e privo di olio o grasso.
- ☐ Dopo ogni utilizzo e prima della conservazione: Liberare il prodotto dalla polvere.
- ☐ Pulire il prodotto con un panno asciutto. Usare una spazzola morbida per i punti difficili da raggiungere.
- ☐ Pulire le fessure di ventilazione **(6)** con una spazzola morbida.
- ☐ Questo prodotto non contiene parti che possono essere sottoposte a riparazione da parte dell'utente. Contattare un centro di assistenza autorizzato o una persona altrettanto qualificata per farlo controllare e riparare.

Pulizia manuale del filtro

Fig. E, F

⚠ ATTENZIONE! Rischio di danni al prodotto!

- ▶ Non strofinare né spazzolare il filtro a pieghe piatte **(27)**.

1. Rimuovere il coperchio **(12)** dal contenitore **(14)** (vedere "Fissaggio/rimozione del coperchio").
2. Capovolgere il coperchio **(12)**.
3. Sollevare le staffe di chiusura **(25)** per sbloccare il cestello filtrante **(28)**.
4. Rimuovere il cestello filtrante **(28)** dal coperchio **(12)**.
5. Estrarre il filtro a pieghe piatte **(27)** dal cestello filtrante **(28)**.
6. Scuotere delicatamente lo sporco dal filtro a pieghe piatte **(27)**.
   Se necessario, pulire il filtro a pieghe piatte sotto l'acqua corrente. Lasciar asciugare completamente il filtro a pieghe piatte.
7. Pulire il cestello filtrante **(28)** con un panno asciutto.
8. Inserire il filtro a pieghe piatte **(27)** nel cestello filtrante **(28)**.
9. Posizionare il cestello filtrante **(28)** sul coperchio **(12)**. Il bordo del cestello filtrante deve premere l'interruttore di sicurezza **(13)**. Altrimenti il prodotto non funziona.
10. Abbassare le staffe di chiusura **(25)** per bloccare il cestello filtrante **(28)**.
11. Fissare il coperchio **(12)** sul contenitore **(14)** (vedere "Fissaggio/rimozione del coperchio").

Sostituzione del filtro

⚠ AVVERTENZA!

- ▶ Controllare regolarmente il filtro a pieghe piatte **(27)** per verificare la presenza di danni e deformazioni. Un filtro a pieghe piatte danneggiato o deformato non può essere pulito e va sostituito. Ciò è necessario per mantenere la funzionalità del prodotto e per proteggerlo da eventuali danni.
- ▶ Usare solo filtri di ricambio di Lidl o di rivenditori specializzati autorizzati. I filtri che non sono compatibili con il prodotto possono causare lesioni e danni al prodotto.

- ☐ Seguire le istruzioni riportate alla voce "Pulizia manuale del filtro" e sostituire il vecchio filtro a pieghe piatte **(27)** con uno nuovo identico.

Conservazione

- ■ La temperatura per la conservazione a lungo termine (più di 3 mesi) dovrebbe essere compresa tra +10 °C e +30 °C con un'umidità relativa non superiore al 60 %.
- ☐ Pulire il prodotto (vedere "Pulizia e manutenzione").
- ☐ Conservare il prodotto in un luogo buio, asciutto, al riparo dal gelo e ben ventilato.
- ☐ Conservare sempre il prodotto fuori dalla portata dei bambini.

Indicazioni sulla batteria

- ☐ Conservare la batteria **(19)** solo parzialmente carica. In caso di stoccaggio prolungato, il livello di carica della batteria dovrebbe essere compreso tra il 40 % e il 60 % (l'indicatore del livello di carica **(24)** si illumina di rosso o arancione).
- ☐ Durante una fase di conservazione più lunga, controllare il livello di carica della batteria ogni 3 mesi circa. Ricaricare se necessario.

Trasporto

- ☐ Trasportare il prodotto dal manico per il trasporto **(2)**.
- ☐ Proteggere il prodotto da urti violenti e forti vibrazioni che possono verificarsi durante il trasporto in veicoli.
- ☐ Mettere in sicurezza il prodotto contro lo scivolamento o la caduta.

Smaltimento



Osservare l'identificazione dei materiali di imballaggio per lo smaltimento differenziato, i quali sono contrassegnati da abbreviazioni (a) e da numeri (b) con il seguente significato: 1–7: plastiche/20–22: carta e cartone/80–98: materiali compositi.

Prodotto:



E' possibile informarsi circa le possibilità di smaltimento del prodotto usato presso l'amministrazione comunale o cittadina.



Si prega di smaltire adeguatamente il prodotto una volta raggiunto il termine della sua vita utile e non tra i rifiuti domestici. Le informazioni concernenti i punti di raccolta e gli orari di apertura degli stessi sono disponibili presso l'ente locale preposto.

Le batterie/Gli accumulatori difettosi o usati devono essere riciclati. Smaltire le batterie/gli accumulatori e/o il prodotto presso i punti di raccolta indicati.



Uno smaltimento scorretto delle batterie/gli accumulatori procura danni all'ambiente!

Estrarre le batterie/il pacchetto batteria dal prodotto prima dello smaltimento.

È vietato smaltire le batterie/gli accumulatori con i rifiuti domestici. Possono contenere metalli pesanti nocivi e sono soggetti a smaltimento come rifiuti speciali. I simboli chimici dei metalli pesanti sono i seguenti: Cd = cadmio, Hg = mercurio, Pb = piombo. Consegnare, pertanto, le batterie/gli accumulatori esausti presso un punto di raccolta comunale.

Garanzia

Il prodotto è stato fabbricato accuratamente secondo severe direttive di qualità ed è stato controllato meticolosamente prima della consegna. In caso di difetti di materiale o fabbricazione l'acquirente può far valere diritti legali nei confronti del venditore. La nostra garanzia sotto riportata non costituisce alcun limite ai diritti legali dell'acquirente.

Questo prodotto è garantito per 3 anni con decorrenza dalla data di acquisto. La garanzia decorre dalla data d'acquisto. Conservare lo scontrino originale in un posto sicuro perché questo documento viene richiesto come prova dell'avvenuto acquisto.

Tutti i danni o difetti presenti già al momento dell'acquisto devono essere comunicati subito dopo l'apertura della confezione.

Se entro 3 anni dalla data di acquisto di questo prodotto si rileva un difetto di materiale o di fabbricazione, noi procederemo, a nostra discrezione, alla riparazione o sostituzione gratuite del prodotto o al rimborso del prezzo di acquisto. Un eventuale intervento in garanzia non prolunga né rinnova il periodo di garanzia stesso. Ciò vale anche per le parti sostituite e riparate.

Questa garanzia decade in caso di danneggiamento oppure uso o manutenzione impropri del prodotto.

La prestazione in garanzia vale per difetti del materiale o di fabbricazione. Questa garanzia non si estende a componenti del prodotto esposti a normale logorio, che possono pertanto essere considerati come componenti soggetti a usura (esempio capacità della batteria, calcificazione, lampade, pneumatici, filtri, spazzole...). La garanzia non si estende altresì a danni che si verificano su componenti delicati (esempio interruttori, batterie, parti realizzate in vetro, schermi, accessori vari) nonché danni derivanti dal trasporto o altri incidenti.

Gestione dei casi in garanzia

Per permetterci di risolvere rapidamente il vostro problema, procedete nel seguente modo:

Per tutte le richieste conservare lo scontrino e il codice articolo (IAN 544815_2601) a prova dell'avvenuto acquisto.

Il codice articolo si trova nell'etichetta del prodotto, come incisione sul prodotto, nella pagina del titolo di queste istruzioni (in basso a sinistra) oppure nell'adesivo apposto sul retro o sul lato inferiore del prodotto.

In caso di errori di funzionamento o altri difetti contattare innanzitutto il seguente servizio di assistenza telefonicamente o per e-mail.

Potete inviare gratuitamente all'indirizzo dell'assistenza che vi è stato fornito un eventuale prodotto difettoso, allegando la ricevuta d'acquisto (scontrino), la descrizione del tipo di difetto e l'indicazione di quando si è verificato.



Su parkside-diy.com potete visionare e scaricare questo e molti altri manuali. Con questo codice QR accedete direttamente a parkside-diy.com. Scegliete il vostro paese e cercate le istruzioni per l'uso attraverso la maschera di ricerca. Inserendo il codice articolo (IAN) 544815_2601 accedete alle istruzioni per l'uso relative al vostro articolo.

Assistenza

(IT) **Assistenza Italia**
Tel.: 800172663
Modulo di contatto sul sito *parkside-diy.com*
IAN 544815_2601

(CH) **Assistenza Svizzera**
Tel.: 0800563601
Modulo di contatto sul sito *parkside-diy.com*
IAN 544815_2601

(MT) **Assistenza Malta**
Tel.: 80065168
Modulo di contatto sul sito *parkside-diy.com*
IAN 544815_2601

CE

Lista de símbolos y pictogramas utilizados ... Página 67
Uso previsto ... Página 68
Volumen de suministro ... Página 68
Lista de las partes ... Página 68
Datos técnicos ... Página 69
Indicaciones de seguridad ... Página 69
Indicaciones de seguridad del cargador ... Página 71
Antes del primer uso ... Página 72
Desembalar el producto ... Página 72
Preparación ... Página 72
Comprobar el estado de carga del paquete de baterías ... Página 72
Cargar el paquete de baterías ... Página 72
Insertar/quitar el paquete de baterías ... Página 73
Colocación de la cubierta protectora contra el polvo ... Página 73
Colocación/retirada de la tapa ... Página 73
Conexión/retirada del tubo flexible ... Página 73
Funcionamiento ... Página 73
Encendido/apagado del producto ... Página 73
Limpieza del filtro durante el funcionamiento ... Página 74
Después del uso ... Página 74
Vaciado del recipiente ... Página 74
Almacenamiento de la boquilla ... Página 74
Subsanación de problemas ... Página 74
Limpieza y cuidado ... Página 75
Limpieza manual del filtro ... Página 75
Sustitución del filtro ... Página 75
Almacenamiento ... Página 75
Transporte ... Página 76
Eliminación ... Página 76
Garantía ... Página 76
Tramitación de la garantía ... Página 76
Asistencia ... Página 77

Lista de símbolos y pictogramas utilizados

	¡Lea el manual de instrucciones!		¡Utilice el producto solo en espacios interiores secos!
	**¡PELIGRO!** – Identifica un peligro de nivel alto que, si no se evita, tiene como consecuencia una lesión grave o incluso la muerte (p. ej., peligro de asfixia)		¡No aspire materiales incandescentes!
	**¡ADVERTENCIA!** – Identifica un peligro de nivel medio que, si no se evita, puede tener como consecuencia una lesión grave o incluso la muerte (p. ej., riesgo de descarga eléctrica)		¡No aspire cenizas incandescentes!
	**¡CUIDADO!** – Identifica un peligro de nivel bajo que, si no se evita, puede tener como consecuencia una lesión leve o moderada (p. ej., peligro de escaldadura)		¡Aspire únicamente cenizas frías que estén a una temperatura máxima de 40 °C!
	**¡ATENCIÓN!** – Advierte de posibles daños materiales (p. ej., peligro de cortocircuito)		¡No aspire agua ni ningún tipo de líquido!
	**ADVERTENCIA: ¡PELIGRO DE INCENDIOS!** Este símbolo indica que no se deben aspirar materiales en combustión. Espere a que las cenizas se hayan enfriado por completo antes de la limpieza. Mantenerlo lejos de llamas abiertas y fuentes de calor.		Apague el producto y retire el paquete de baterías **(19)** antes de desmontar/fijar piezas, limpiar el producto y cuando no lo utilice.
	¡Peligro – riesgo de descarga eléctrica!		Proteja el paquete de baterías **(19)** contra el calor y la luz solar fuerte y constante.
Ø	Diámetro		Proteja el paquete de baterías **(19)** contra el fuego.
	Tensión/corriente alterna		Tensión/corriente continua
IPX0	El producto no está protegido contra la entrada de agua.		Proteja el paquete de baterías **(19)** contra el agua y la humedad.
	Bloqueado		Fusible
	Desbloqueo		Indicaciones de seguridad Instrucciones de manipulación
CE	El marcado CE ratifica la conformidad con las Directivas de la UE aplicables al producto.		

20 V ASPIRADOR DE CENIZAS RECARGABLE

Uso previsto

⚠ ¡ADVERTENCIA!

- Las "cenizas frías" son las que se han enfriado lo suficiente y ya no contienen brasas. Esto puede determinarse removiendo las cenizas con una herramienta metálica antes de utilizar el producto. Las cenizas frías ya no emiten ninguna radiación térmica perceptible.
- ¡Aspire únicamente cenizas de materiales combustibles permitidos!

- El producto está destinado a recoger cenizas frías que estén a una temperatura no superior a 40 °C y otras partículas frías de chimeneas, hornos de leña, ceniceros o parrillas.
- El producto no es adecuado para aspirar los siguientes materiales/objetos:
  - Líquidos
  - Hollín y brasas
  - Polvo de cemento, yeso y cal
  - Materiales combustibles, explosivos o nocivos para la salud
  - Calderas y estufas de aceite
- Cualquier otro uso o modificación del producto se considera contrario al uso previsto y puede provocar peligros como la muerte, lesiones corporales y daños materiales.
- El fabricante no se responsabiliza de los daños producidos por un uso indebido.
- El producto está destinado exclusivamente al uso doméstico. El producto no ha sido concebido para el uso comercial.

Volumen de suministro

⚠ ¡ADVERTENCIA!

- ¡El producto y el embalaje no son juguetes para niños! ¡Los niños no deben jugar con bolsas de plástico, láminas y piezas pequeñas! ¡Existe peligro de atragantamiento y asfixia!

INFORMACIÓN

- El paquete de baterías y el cargador no se incluyen en el volumen de suministro.

Después de desembalar el producto, compruebe si ha recibido todas las piezas y si estas están en buen estado. Antes del uso, elimine todos los materiales de embalaje.

1 Recipiente
1 Tapa (con unidad de filtro preinstalado)
1 Tubo flexible
1 Cubierta protectora contra el polvo
1 Manual de instrucciones

Lista de las partes

Antes de comenzar a leer el manual, consulte las páginas con las figuras y familiarícese con todas las funciones del producto.

Fig. A

(1) Interruptor de encendido/apagado
(2) Asa de transporte
(3) Soporte del paquete de baterías
(4) Conexión para la limpieza de filtros
(5) Botón para la limpieza de filtros
(6) Rejillas de ventilación
(7) Cubierta protectora contra el polvo
(8) Boquilla
(9) Acoplamiento de manguera
(10) Desbloqueo del acoplamiento de manguera
(11) Tubo flexible
(12) Tapa
(13) Interruptor de seguridad
(14) Recipiente
(15) Conexión de aspiración
(16) Cierre

Fig. B

(17) Botón de desbloqueo (paquete de baterías)
(18) Botón (estado de carga del paquete de baterías)
(19) Paquete de baterías *
(20) Cargador *
(21) Cable de conexión con enchufe (cargador)
(22) LED de control de carga – rojo (cargador)
(23) LED de control de carga – verde (cargador)
(24) Indicador de estado de carga (paquete de baterías)

Fig. E

(25) Estribo de cierre (cesta del filtro)

Fig. F

(26) Rejilla de protección
(27) Filtro plisado
(28) Cesta del filtro

* no incluido

Datos técnicos

20 V Aspirador de cenizas recargable	PAS 20-Li 14 A1
Número de modelo:	HG14644
Tensión nominal:	20 V ⎓ (Batería de iones de litio)
Consumo de potencia nominal:	220 W
Fuerza de aspiración:	10 kPa (100 mbar)
Potencia de aspiración:	21,5 l/s
Tipo de protección IP:	IPX0
Longitud del tubo flexible:	1,2 m
Recipiente:	
Dimensiones (Ø × Al):	28,5 cm × 24 cm
Volumen neto:	14 l

Paquete de baterías y cargador

INFORMACIÓN

▶ El paquete de baterías y el cargador no se incluyen en el volumen de suministro.

- El producto es parte de la serie **X 20 V TEAM** de **PARKSIDE** y puede utilizarse con paquetes de baterías de la serie **X 20 V TEAM** de **PARKSIDE**. Los paquetes de baterías de la serie **X 20 V TEAM** solo deben cargarse con cargadores de la serie **X 20 V TEAM**.
- El producto es compatible con todos los paquetes de baterías **X 20 V TEAM**. Para un rendimiento óptimo, recomendamos el uso de los siguientes paquetes de baterías:
  - **PAP 20 B1**
  - **PAP 20 B2**
  - **PAP 20 B3**
  - **Smart PAPS 204 B1**
  - **Smart PAPS 208 A1**
- Recomendamos cargar estos paquetes de baterías con los siguientes cargadores:
  - **PLG 20 A3**
  - **PLG 20 A4**
  - **PLG 20 C1**
  - **PLG 20 C2**
  - **PLG 20 C3**
  - **PDSLG 20 A1**
  - **Smart PLGS 2012 A1**
- Los clientes de los países siguientes pueden pedir los cargadores y las baterías de repuesto en las tiendas online de Lidl:
  Alemania (lidl.de), Francia (lidl.fr), Bélgica (lidl.be), República Checa (lidl.cz), Países Bajos (lidl.nl), Polonia (lidl.pl), Eslovaquia (lidl.sk), España (lidl.es)

  Los clientes de los demás países pueden pedirlos en www.optimex-shop.com.

Indicaciones de seguridad

¡ANTES DE USAR EL PRODUCTO, FAMILIARÍCESE CON TODAS LAS INDICACIONES DE SEGURIDAD E INSTRUCCIONES DE USO! ¡SI TRANSFIERE ESTE PRODUCTO, HÁGALO CON TODA LA DOCUMENTACIÓN!

¡Queda anulada su garantía en el caso de daños por la no contemplación de este manual de instrucciones! ¡No se asumirá ninguna responsabilidad por daños indirectos! ¡No se asumirá ninguna responsabilidad en el caso de daños materiales o a personas por un uso inadecuado o por la no contemplación de las indicaciones de seguridad!

Niños y personas con limitaciones



⚠ ¡ADVERTENCIA! ¡PELIGRO DE MUERTE O ACCIDENTES PARA BEBÉS Y NIÑOS! Nunca deje a los niños solos con el material de embalaje. Existe peligro de asfixia con el material de embalaje. Los niños a menudo subestiman los peligros.

- Este producto puede ser utilizado por niños mayores de 8 años, así como por personas con capacidades físicas, sensoriales o mentales reducidas o con falta de experiencia o conocimientos, siempre y cuando se les supervise o se les haya enseñado cómo utilizar el producto de forma segura y hayan comprendido los posibles peligros.
- No permita que los niños jueguen con el producto.

- La limpieza y mantenimiento por parte del usuario no deben ser llevados a cabo por niños, a menos que estos sean mayores de 8 años y estén bajo supervisión.

Uso previsto

⚠ **¡ADVERTENCIA! ¡Riesgo de lesión!** Un uso no conforme a lo previsto puede provocar lesiones. Utilice el producto solo conforme a estas instrucciones. Nunca intente modificar el producto en modo alguno.

Seguridad eléctrica

⚠ **¡PELIGRO! ¡Riesgo de descarga eléctrica!** Nunca intente reparar el producto usted mismo. En caso de fallo de funcionamiento, deje que solo el personal cualificado lleve a cabo las reparaciones.

⚠ **¡ADVERTENCIA! ¡Riesgo de descarga eléctrica!** No sumerja las partes eléctricas del producto en agua u otros líquidos. Nunca ponga el producto debajo del agua corriente.

⚠ **¡ADVERTENCIA! ¡Riesgo de descarga eléctrica!** No utilice ningún producto dañado. Quite el paquete de baterías del producto y póngase en contacto con su distribuidor, si estuviera dañado.

⚠ **¡ADVERTENCIA! ¡Riesgo de lesión!** Apague el producto y quite el paquete de baterías del producto antes de realizar los trabajos de limpieza y siempre que no lo vaya a usar.

- No utilice el producto si se le ha caído.

Funcionamiento

⚠ **¡ADVERTENCIA! ¡Riesgo de lesión!**

Nunca utilice el producto para aspirar
- Agua y otros líquidos,
- Cenizas ardientes,
- Cualquier material que esté a una temperatura superior a 40 °C,
- Brasas.

- Quite el paquete de baterías del producto
  - Si se produce un fallo de funcionamiento,
  - Antes de colocar/cambiar los accesorios,
  - Antes de limpiar el producto,
  - Si no va a utilizar el producto durante un periodo prolongado de tiempo y
  - Después de cada uso.
- Las piezas defectuosas deben sustituirse siempre por piezas de recambio originales.
- No cubra las rejillas de ventilación durante el funcionamiento. Existe riesgo de sobrecalentamiento y daños en el producto.

Limpieza y almacenamiento

⚠ **¡ADVERTENCIA! ¡Riesgo de lesión!** Quite el paquete de baterías del producto antes de limpiarlo o si no está en uso.

- Proteja el producto y el paquete de baterías del polvo, la radiación solar directa, el goteo y las salpicaduras.
- Guarde el producto en un lugar seco, refrigerado, protegido contra la humedad y fuera del alcance de los niños.
- Proteja el producto contra el calor. No coloque el producto cerca de llamas abiertas o fuentes de calor como hornos o aparatos de calefacción.

Uso y cuidado de la herramienta con batería

1) **Cargue las baterías solo con los cargadores recomendados por el fabricante.** Existe peligro de incendio si se utiliza un cargador, apropiado para un tipo determinado de baterías, con baterías distintas.

2) **Por ello, utilice solo las baterías apropiadas en las herramientas eléctricas.** El uso de baterías distintas puede provocar lesiones y peligro de incendio.
3) **Mantenga las baterías que no vaya a utilizar alejadas de grapas, monedas, llaves, clavos, tornillos u otros objetos metálicos, que pudieran provocar un puenteo de los contactos.** Un cortocircuito entre los contactos de la batería puede provocar quemaduras o fuego.
4) **Un uso incorrecto puede provocar que se salga el líquido de la batería. Evite todo contacto con él. En caso de contacto accidental, enjuagarse con agua. Si el líquido entra en contacto con los ojos, busque asistencia médica suplementaria.** El líquido saliente de la batería puede causar irritaciones en la piel o quemaduras.
5) **No utilice ninguna batería dañada o modificada.** Las baterías dañadas o modificadas pueden comportarse de manera imprevisible y provocar fuego, una explosión o peligros de lesión.
6) **No exponga la batería al fuego o a temperaturas muy elevadas.** El fuego o temperaturas por encima de +130 °C pueden provocar una explosión.
7) **Siga todas las instrucciones de carga y nunca cargue la batería o herramienta con batería fuera de los rangos de temperatura indicados en el manual de instrucciones.** Una carga incorrecta o fuera del rango de temperatura permitido puede dañar la batería y aumentar el peligro de incendio.

⚠ ¡CUIDADO! ¡Riesgo de explosión!
Nunca recargue baterías no recargables.



Proteja el paquete de baterías del calor, p. ej., de la radiación solar permanente, fuego, agua y humedad.

INFORMACIÓN

▶ ¡Este producto genera durante el funcionamiento un campo electromagnético! ¡En determinadas circunstancias, este campo puede afectar a implantes médicos activos o pasivos! ¡Para reducir el riesgo de lesiones graves o mortales, recomendamos que las personas con implantes médicos consulten a su médico y al fabricante del implante médico antes de utilizar este producto!

Indicaciones de seguridad del cargador

- Este dispositivo puede ser utilizado por niños a partir de los 8 años y personas con capacidades físicas, mentales o sensoriales reducidas, siempre y cuando haya una persona responsable de su seguridad que los supervise o se los haya instruido en el uso seguro del dispositivo y estos conozcan los posibles peligros.
  Los niños no deben jugar con el dispositivo. Las tareas de limpieza y mantenimiento no deben ser llevadas a cabo por niños sin supervisión.
- No cargue baterías que no sean recargables. El incumplimiento de esta indicación conlleva posibles riesgos.
- A fin de evitar riesgos, si el cable de conexión resulta dañado, sólo el fabricante,

su representante de servicio al cliente o una persona con una cualificación similar podrá realizar la sustitución.

- Proteja las partes eléctricas contra la humedad. Nunca lo sumerja en agua u otros líquidos para evitar una descarga eléctrica. Nunca ponga el dispositivo debajo del agua corriente. Observe las instrucciones de limpieza, mantenimiento y reparación.
- Este dispositivo solo es apropiado para un uso en interiores.

Antes del primer uso

Desembalar el producto

1. Extraiga el producto del embalaje y elimine todos los materiales de embalaje.
2. Compruebe la integridad de todas las piezas y si el volumen de suministro está completo (véase "Volumen de suministro").
3. Compruebe si el producto y todas las piezas se encuentran en buen estado. Si detecta algún daño o defecto, no utilice el producto, sino que proceda como se describe en el capítulo "Garantía".

Preparación

⚠ ¡ADVERTENCIA!

Apague el producto y retire el paquete de baterías **(19)** antes de desmontar/fijar piezas, limpiar el producto y cuando no lo utilice.

⚠ ¡ADVERTENCIA! ¡Peligro de incendio!

- Los materiales aspirados (p. ej., serrín, trozos de papel) y las bolsas colectoras de polvo pueden incendiarse si entran en contacto con partículas de ceniza calientes. Asegúrese de que el producto se haya vaciado y limpiado tras su último uso. No utilice bolsas colectoras de polvo.

⚠ ¡ATENCIÓN! ¡Riesgo de daños en el producto!

- Asegúrese de que el filtro plisado **(27)** se haya instalado correctamente en la cesta del filtro **(28)**. La cesta del filtro debe estar correctamente fijada a la tapa **(12)**. No utilice el producto sin filtro plisado ni cesta del filtro. En caso contrario, existe el riesgo de que las partículas de ceniza dañen el producto.

⚠ ¡ATENCIÓN! ¡Riesgo de daños en el producto!

- Asegúrese de que la cubierta protectora contra el polvo **(7)** esté bien insertada en el recipiente **(14)**. No utilice el producto sin cubierta protectora contra el polvo. En caso contrario, existe el riesgo de que las partículas de polvo de mayor tamaño obstruyan el filtro plisado **(27)**.

Comprobar el estado de carga del paquete de baterías

☐ Pulse **(18)**. El estado de carga se indica en el indicador de estado de carga **(24)**:

Color	Estado de carga
Verde	Máximo
Amarillo	Medio
Rojo	Bajo

Cargar el paquete de baterías

⚠ ¡ADVERTENCIA! ¡Riesgo de lesión!

- Antes de quitar/insertar el paquete de baterías **(19)**: Desconecte siempre el cargador **(20)** del suministro de corriente.

⚠ ¡ADVERTENCIA! ¡Riesgo de lesiones personales y daños materiales debido al uso indebido del paquete de baterías!

- Siga las indicaciones de seguridad y notas de carga, así como el uso correcto que figuran en el manual de instrucciones de su paquete de baterías y cargador de la serie **X 20 V TEAM**.
- En el manual de instrucciones aparte podrá encontrar una descripción detallada del proceso de carga y más información.

INFORMACIÓN

- Puede cargar el paquete de baterías **(19)** en cualquier momento sin reducir su vida útil.
- El paquete de baterías **(19)** no resulta dañado si se interrumpe el proceso de carga.
- Deje enfriar el cargador **(20)** durante al menos 15 minutos entre procesos de carga sucesivos.

INFORMACIÓN

▶ Antes de la puesta en marcha: Cargue el paquete de baterías **(19)** si su estado de carga es medio o bajo (véase "Comprobar el estado de carga del paquete de baterías").

1. Introduzca el paquete de baterías **(19)** en el cargador **(20)**.
2. Conecte el enchufe **(21)** a una toma de corriente. Los LED de control de carga (rojo **(22)** y verde **(23)**) muestran el estado del cargador y del paquete de baterías:

LED de control de carga	Estado
LED rojo encendido	El paquete de baterías carga.
LED verde encendido	El paquete de baterías está completamente cargado.
LED verde y LED rojo parpadean	El paquete de baterías está defectuoso.
LED rojo parpadea	El paquete de baterías está demasiado frío o demasiado caliente.
LED verde encendido (sin paquete de baterías)	El cargador está listo.

3. Si el paquete de baterías está completamente cargado:
   – Desconecte el enchufe de la toma de corriente.
   – Extraiga el paquete de baterías del cargador.

Insertar/quitar el paquete de baterías

INFORMACIÓN

▶ Antes de quitar/insertar el paquete de baterías **(19)**: Ponga el interruptor de encendido/apagado **(1)** en la posición **O**.

☐ **Insertar:** Introduzca el paquete baterías **(19)** desde arriba en el soporte del paquete baterías **(3)** hasta que encaje.

☐ **Quitar:** Pulse el botón de desbloqueo **(17)** y extraiga el paquete de baterías del soporte del paquete de baterías tirando hacia arriba.

Colocación de la cubierta protectora contra el polvo

☐ Introduzca la cubierta protectora contra el polvo **(7)** en el recipiente **(14)**.

Alinee el hueco del borde de la cubierta protectora contra el polvo con la conexión de aspiración **(15)** situada en el lado de interior del recipiente.
Asegúrese de que el borde de la cubierta protectora contra el polvo quede a ras con el borde del recipiente.

Colocación/retirada de la tapa

Fijación

1. Coloque la tapa **(12)** en el recipiente **(14)**.
2. Cierre la tapa con los cierres **(16)**.

Retirar

1. Afloje los cierres **(16)**.
2. Retire la tapa **(12)** del recipiente **(14)**.

Conexión/retirada del tubo flexible

Fig. C

Conectar

1. Nunca oriente el desbloqueo del acoplamiento de manguera **(10)** hacia arriba.
2. Inserte el acoplamiento de manguera **(9)** por completo en la conexión de aspiración **(15)** hasta que encaje en su sitio.
3. Compruebe que el tubo flexible **(11)** está correctamente instalado tirando ligeramente del acoplamiento de manguera **(9)**. El tubo flexible está correctamente instalado si el acoplamiento de manguera no se mueve.

Quitar

1. Pulse el desbloqueo del acoplamiento de manguera  **(10)**.
2. Retire el acoplamiento de manguera **(9)** de la conexión de aspiración **(15)**.

Funcionamiento

⚠ ¡ADVERTENCIA! ¡Riesgo de lesión!

▶ No aspire materiales que estén al rojo vivo. Incluso un material que parece frío por fuera puede estar muy caliente por dentro. El material caliente aspirado puede volver a encenderse en contacto con la corriente de aire.

▶ No apague las cenizas calientes con agua, ya que el cambio repentino de temperatura puede provocar grietas en la chimenea.

▶ Espere al menos 24 horas antes de aspirar una chimenea para asegurarse de que el fuego está apagado y las cenizas están frías.

Encendido/apagado del producto

☐ **Encendido:** Ponga el interruptor de encendido/apagado **(1)** en la posición **I**.

☐ **Apagado:** Ponga el interruptor de encendido/apagado en la posición **O**.

Limpieza del filtro durante el funcionamiento

Fig. D

INFORMACIÓN

- Este procedimiento se ha concebido para una limpieza intermedia cuando se aspiran grandes cantidades de cenizas. Con este procedimiento, puede limpiar el filtro plisado **(27)** con solo pulsar un botón, lo que permite aumentar la potencia de aspiración.
- Recomendamos realizar este procedimiento después de cada uso para mantener toda la potencia de aspiración del producto.

1. Inserte la boquilla **(8)** en la conexión para la limpieza de filtros **(4)**.
2. Mantenga pulsado el botón para la limpieza de filtros **(5)** durante 2 segundos.
   Espere al menos 4 segundos antes de volver a pulsar el botón de limpieza de filtros.
   Repita este ciclo al menos 5 veces.

Después del uso

⚠ ¡ADVERTENCIA!



Apague el producto y retire el paquete de baterías **(19)** antes de desmontar/fijar piezas, limpiar el producto y cuando no lo utilice.

Vaciado del recipiente

⚠ ¡ADVERTENCIA!

- Vacíe y limpie el recipiente **(14)** después de su uso para evitar la acumulación de materiales que puedan suponer un riesgo de incendio en el producto.

INFORMACIÓN

- En caso necesario, limpie el filtro plisado **(27)** a mano (véase "Limpieza manual del filtro").

1. Retire la tapa **(12)** del recipiente **(14)** (véase "Colocación/retirada de la tapa").
2. Retire la cubierta protectora contra el polvo **(7)** del recipiente **(14)**.
3. Vacíe el recipiente.
4. Limpie el recipiente (véase "Limpieza y cuidado").
5. Introduzca la cubierta protectora contra el polvo **(7)** en el recipiente **(14)** (véase "Colocación de la cubierta protectora contra el polvo").
6. Fije la tapa en el recipiente (véase "Colocación/retirada de la tapa").

Almacenamiento de la boquilla

☐ Inserte la boquilla **(8)** en la conexión para la limpieza de filtros **(4)** o colóquela en la parte superior del asa de transporte **(2)**.

Subsanación de problemas

Problema	Causa posible	Solución
El producto no funciona.	El paquete de baterías **(19)** no se ha insertado.	Inserte el paquete de baterías (véase "Insertar/quitar el paquete de baterías").
	El estado de carga del paquete de baterías **(19)** es bajo.	Cargue el paquete de baterías (véase "Cargar el paquete de baterías").
La potencia de aspiración se reduce y el producto no aspira la suciedad.	El recipiente **(14)** está lleno.	Vacíe el recipiente (véase "Vaciado del recipiente").
	La vía de circulación del aire está bloqueada.	Revise las siguientes piezas en busca de obstrucciones y elimine esas obstrucciones: **(7)** Cubierta protectora contra el polvo **(8)** Boquilla **(11)** Tubo flexible **(14)** Recipiente
	El filtro plisado **(27)** está obstruido.	Limpie el filtro plisado (véase "Limpieza del filtro durante el funcionamiento" o "Limpieza manual del filtro").

Problema	Causa posible	Solución
La fuerza de aspiración se reduce incluso después de limpiar el filtro plisado **(27)**.	El filtro plisado está dañado.	Sustituya el filtro plisado (véase "Sustitución del filtro").
El producto se sobrecalienta.	El filtro plisado **(27)** está obstruido.	Limpie el filtro plisado (véase "Limpieza del filtro durante el funcionamiento" o "Limpieza manual del filtro").
El polvo se sale del producto.	La tapa **(12)** no está bien fijada.	Fije la tapa correctamente (véase "Colocación/retirada de la tapa").

Limpieza y cuidado

⚠ ¡ADVERTENCIA!



Apague el producto y retire el paquete de baterías **(19)** antes de desmontar/fijar piezas, limpiar el producto y cuando no lo utilice.

⚠ ¡ATENCIÓN! ¡Riesgo de daños en el producto!

- ▶ Para limpiar el producto, no utilice productos de limpieza abrasivos o agresivos, cepillos duros u objetos afilados.
- ▶ En ningún caso permita la penetración de líquidos en el producto.

- ■ Una limpieza regular y adecuada contribuirá a garantizar un uso seguro y a prolongar la vida útil del producto.
- ☐ Mantenga siempre el producto limpio, seco, sin aceite y sin grasa.
- ☐ Después de cada uso y antes de guardarlo: Elimine el polvo del producto.
- ☐ Limpie el producto con un paño seco. Utilice un cepillo suave para las zonas de difícil acceso.
- ☐ Limpie las rejillas de ventilación **(6)** con un cepillo suave.
- ☐ Este producto no contiene ninguna pieza que pueda ser reparada por el usuario. Póngase en contacto con un centro de servicio autorizado o con una persona con cualificación similar para realizar la correspondiente revisión o reparación.

Limpieza manual del filtro

Fig. E, F

⚠ ¡ATENCIÓN! ¡Riesgo de daños en el producto!

- ▶ No frote ni cepille el filtro plisado **(27)**.

1. Retire la tapa **(12)** del recipiente **(14)** (véase "Colocación/retirada de la tapa").
2. Dele la vuelta a la tapa **(12)**.
3. Levante el estribo de cierre **(25)** para desbloquear la cesta del filtro **(28)**.
4. Retire la cesta del filtro **(28)** de la tapa **(12)**.
5. Retire el filtro plisado **(27)** de la cesta del filtro **(28)**.
6. Sacuda con cuidado la suciedad del filtro plisado **(27)**. En caso necesario, limpie el filtro plisado bajo el grifo. Deje que el filtro plisado se seque por completo.
7. Limpie la cesta del filtro **(28)** con un paño seco.
8. Inserte el filtro plisado **(27)** en la cesta del filtro **(28)**.
9. Coloque la cesta del filtro **(28)** en la tapa **(12)**. El borde de la cesta del filtro debe presionar el interruptor de seguridad **(13)**. En caso contrario, el producto no es funcional.
10. Baje el estribo de cierre **(25)** para bloquear la cesta del filtro **(28)**.
11. Fije la tapa **(12)** en el recipiente **(14)** (véase "Colocación/retirada de la tapa").

Sustitución del filtro

⚠ ¡ADVERTENCIA!

- ▶ Revise regularmente el filtro plisado **(27)** para detectar daños o deformaciones. Un filtro plisado dañado o deformado no se puede limpiar y debe sustituirse. Esto es necesario para mantener la funcionalidad del producto y protegerlo de daños.
- ▶ Utilice únicamente filtros de repuesto de Lidl o de distribuidores especializados autorizados. Los filtros que no son compatibles con el producto pueden causar lesiones y dañar el producto.

- ☐ Siga las instrucciones del apartado "Limpieza manual del filtro" y sustituya el filtro plisado antiguo **(27)** por uno nuevo idéntico.

Almacenamiento

- ■ La temperatura para el almacenamiento a largo plazo (más de 3 meses) debería estar entre +10 °C y +30 °C con una humedad relativa no superior al 60 %.
- ☐ Limpie el producto (véase "Limpieza y cuidado").

- ☐ Guarde el producto en un lugar oscuro, seco, libre de heladas y bien ventilado.
- ☐ Guarde siempre el producto en un lugar no accesible para niños.

Indicaciones sobre el paquete de baterías

- ☐ Guarde el paquete de baterías **(19)** solo si está parcialmente cargado. El estado de carga del paquete de baterías debe situarse entre el 40 % y el 60 % en caso de un almacenamiento prolongado (el indicador de estado de carga **(24)** se ilumina en rojo o naranja).
- ☐ Durante una fase de almacenamiento más larga, compruebe el estado de carga del paquete de baterías cada 3 meses aproximadamente. Si es necesario, vuelva a cargarlo.

Transporte

- ☐ Lleve el producto por el asa de transporte **(2)**.
- ☐ Proteja el producto contra golpes fuertes y vibraciones intensas que puedan ocurrir durante el transporte en vehículos.
- ☐ Asegure el producto para evitar desplazamientos y caídas.

Eliminación



Tenga en cuenta el distintivo del embalaje para la separación de residuos. Está compuesto por abreviaturas (a) y números (b) que significan lo siguiente: 1–7: plásticos/20–22: papel y cartón/ 80–98: materiales compuestos.

Producto:



Para obtener información sobre las posibilidades de desecho del producto al final de su vida útil, acuda a la administración de su comunidad o ciudad.



No tire el producto junto con la basura doméstica cuando ya no le sea útil. Deséchelo en un contenedor de reciclaje. Diríjase a la administración competente para obtener información sobre los puntos de recogida de residuos y sus horarios.

Las pilas/baterías defectuosas o usadas deben ser recicladas. Recicle las pilas/baterías y/o el producto en los puntos de recogida adecuados.



¡Daños en el medio ambiente por un reciclaje indebido de las pilas/baterías!

Retire las baterías/paquete de pilas del producto antes de desecharlo.

Las pilas/baterías no deben eliminarse junto con los residuos domésticos. Estas pueden contener metales pesados tóxicos que deben tratarse conforme a la normativa aplicable a los residuos especiales. Los símbolos químicos de los metales pesados son: Cd = cadmio, Hg = mercurio, Pb = plomo. Las pilas/baterías deben reciclarse en un punto de recolección específico para ello.

Garantía

El producto ha sido fabricado según normas de calidad exigentes y ha sido probado minuciosamente antes de la entrega. En caso de fallos de material o de fabricación, dispone de derechos legales frente al vendedor del producto. Nuestra garantía mencionada a continuación no restringe sus derechos legales de ningún modo.

La garantía para este producto es de 3 años a partir de la fecha de compra. La garantía empieza el día de la fecha de compra. Conserve el justificante de compra original en un lugar seguro, ya que este documento es necesario para demostrar la compra.

Todos los daños o defectos ya presente en el momento de la compra deben informarse inmediatamente tras desembalar el producto.

Si el producto presenta defectos de material o fabricación en los 3 años a partir de la fecha de compra, lo repararemos o sustituiremos, según nuestra elección, gratuitamente para usted. El período de garantía no se extiende por una reclamación de garantía aprobada. Esto también es aplicable a las piezas sustituidas y reparadas.

La garantía pierde su validez si el producto se daña o se utiliza o mantiene de forma inadecuada.

La garantía cubre defectos de material y fabricación. Esta garantía no cubre las piezas del producto sujetas a un uso y desgaste normal y, por lo tanto, consideradas piezas de desgaste (por ej. pilas, mangueras, cartuchos de tinta) ni los daños a las piezas frágiles, por ej. interruptores o piezas de cristal.

Tramitación de la garantía

Para garantizar un procesamiento rápido de su consulta, por favor, siga las indicaciones siguientes:

Para cualquier consulta, tenga a mano el recibo y el número de artículo (IAN 544815_2601) como justificante de compra.

Encontrará el número de articulo en la placa de características del producto, un gravado en el producto, la portada de las instrucciones (abajo a la izquierda) o el adhesivo en la parte posterior o inferior del producto.

Si se producen fallos de funcionamiento o cualquier otro defecto, contacte primero por teléfono o correo electrónico con el departamento de servicio mencionado a continuación.

Entonces podrá enviar gratuitamente para usted un producto registrado como defectuoso a la dirección de servicio que se le proporcione adjuntando la factura de compra (recibo) e indicando cuál es el defecto y cuándo tuvo lugar.



En parkside-diy.com puede visualizar y descargar este y muchos otros manuales. Con este código QR accede directamente a parkside-diy.com. Seleccione su país y busque los manuales de instrucciones a través de la máscara de búsqueda. Introduciendo el número de artículo (IAN) 544815_2601 accede al manual de instrucciones de su artículo.

Asistencia

(ES) **Asistencia en España**
Tel.: 900994940
Formulario de contacto en *parkside-diy.com*
IAN 544815_2601

CE

Lista dos pictogramas e símbolos utilizados ... Página 79
Utilização adequada ... Página 80
Conteúdo da embalagem ... Página 80
Lista das peças ... Página 80
Dados técnicos ... Página 81
Indicações de segurança ... Página 81
Indicações de segurança para carregadores ... Página 83
Antes da primeira utilização ... Página 84
Desembalar o produto ... Página 84
Preparação ... Página 84
Verificar o estado de carregamento do conjunto da bateria ... Página 84
Carregar o conjunto da bateria ... Página 84
Colocar/retirar o conjunto da bateria ... Página 85
Colocar a capa protetora contra o pó ... Página 85
Colocar/retirar a tampa ... Página 85
Ligar/retirar a mangueira ... Página 85
Utilização ... Página 85
Ligar/desligar o produto ... Página 85
Limpar o filtro durante o funcionamento ... Página 86
Após a utilização ... Página 86
Esvaziar o recipiente ... Página 86
Armazenar o bocal ... Página 86
Resolução de problemas ... Página 86
Limpeza e manutenção ... Página 87
Limpar o filtro manualmente ... Página 87
Substituir o filtro ... Página 87
Armazenamento ... Página 87
Transporte ... Página 88
Eliminação ... Página 88
Garantia ... Página 88
Procedimento no caso de ativação da garantia ... Página 88
Assistência Técnica ... Página 89

Lista dos pictogramas e símbolos utilizados

	Leia o manual de instruções!		Utilize o produto apenas em espaços interiores e secos!
	**PERIGO!** – Indica um perigo de alto risco que, se não for evitado, resultará na morte ou em ferimentos graves (p. ex. perigo de asfixia)		Não aspirar materiais quentes!
	**AVISO!** – Indica um perigo de médio risco, se não for evitada, resultará em morte ou ferimentos graves (p. ex., risco de choque elétrico)		Não aspirar cinzas quentes!
	**CUIDADO!** – Indica um perigo de baixo risco, se não for evitada, resultará ferimentos ligeiros ou graves (p. ex., risco de escaldamento)		Apenas aspirar cinzas frias, temperatura máxima 40 °C!
	**ATENÇÃO!** – Avisa face a possíveis danos materiais (p. ex., perigo de curto-circuito)		Não aspirar água e qualquer tipo de líquido!
	**AVISO PERIGO DE INCÊNDIO!** Este símbolo indica que não devem ser aspirados materiais em combustão. Aguarde até que as cinzas tenham arrefecido completamente antes de proceder à limpeza. Mantenha afastado de chamas abertas e fontes de calor.		Desligue o produto e retire o conjunto da bateria **(19)** antes de remover/fixar peças, limpar o produto e quando não o estiver a utilizar.
	Perigo – risco de choque elétrico!		Proteja o conjunto da bateria **(19)** contra calor e luz solar direta constante.
Ø	Diâmetro		Proteja o conjunto da bateria **(19)** contra fogo.
	Corrente alternada/tensão alternada		Corrente contínua/tensão contínua
IPX0	O produto não está protegido contra a penetração de água.		Proteja o conjunto da bateria **(19)** contra água e humidade.
	Bloqueado		Fusível
	Desbloqueado		Indicações de segurança Instruções de manuseamento
CE	O sinal CE confirma a conformidade do produto com as respetivas diretivas da UE.		

20 V ASPIRADOR DE CINZAS COM BATERIA

Utilização adequada

⚠ AVISO!

- ▶ Por "cinza fria" entende-se cinza que arrefeceu o suficiente e que não contém ninhos de chamas. Pode verificar isso quando penteia a cinza com um acessório de metal antes de utilizar o produto. A cinza fria não emite calor que se possa sentir.
- ▶ Aspirar apenas a cinza de combustível permitido!

- O produto foi concebido para eliminar a cinza fria cuja temperatura não é superior a 40 °C e de outras peças pequenas em estado frio de chaminés, forno de carvão, cinzeiros ou grelhas.
- O produto não é adequado para aspirar os seguintes materiais/objetos:
  - Líquidos
  - Fuligem e brasa
  - Cimento, geso e pó de calcário
  - Materiais inflamáveis, explosivos ou prejudicial para a saúde
  - Caldeira de aquecimento e fornos a óleo
- Qualquer outra utilização ou alteração efetuada no produto são consideradas indevidas e podem representar perigo de vida, causar ferimentos e danos materiais.
- O fabricante não é responsável por danos que resultam de uma utilização indevida.
- O produto foi concebido exclusivamente para o uso doméstico. O produto não é indicado para uma utilização comercial.

Conteúdo da embalagem

⚠ AVISO!

- ▶ O produto e o material de embalagem não são nenhum brinquedo para crianças! As crianças não devem brincar com os sacos de plástico, películas ou peças de tamanho pequeno! As crianças podem engolir essas peças e existe perigo de asfixia!

INFORMAÇÃO

- ▶ O conjunto da bateria e o carregador não estão incluídos no conteúdo da embalagem.

Após tirar o produto da embalagem verifique a integridade do conteúdo e a existência de eventuais danos de todas as peças. Elimine todo o material de embalagem antes da utilização.

1 Recipientes
1 Tampa (com unidade do filtro pré-instalada)
1 Mangueira
1 Capa protetora contra o pó
1 Manual de instruções

Lista das peças

Antes de ler abra as páginas com as imagens e tome conhecimento de todas as funções do produto.

Imag. A

(1) Botão de ligar/desligar
(2) Pega de transportar
(3) Suporte do conjunto da bateria
(4) Ligação para limpeza do filtro
(5) Botão de limpeza do filtro
(6) Ranhuras de ventilação
(7) Capa protetora contra o pó
(8) Bocal
(9) Acoplamento de mangueira
(10) Desbloqueio do acoplador de mangueira
(11) Mangueira
(12) Tampa
(13) Interruptor de segurança
(14) Recipientes
(15) Ligação de aspiração
(16) Barra

Imag. B

(17) Botão de desbloqueio (conjunto da bateria)
(18) Botão (Estado de carregamento do conjunto da bateria)
(19) Conjunto da bateria *
(20) Carregador *
(21) Cabo de ligação com ficha de alimentação (carregador)
(22) LED de controlo de carregamento – vermelho (carregador)
(23) LED de controlo de carregamento – verde (carregador)
(24) Indicação do estado de carregamento (conjunto da bateria)

Imag. E

(25) Arco de fixação (cesto do filtro)

Imag. F

(26) Grade de proteção
(27) Filtro de pregas planas
(28) Cesto do filtro

* não incluído

Dados técnicos

20 V Aspirador de cinzas com bateria	PAS 20-Li 14 A1
Número de modelo:	HG14644
Tensão nominal:	20 V ⎓ (Bateria de iões de lítio)
Consumo de potência nominal:	220 W
Força de aspiração:	10 kPa (100 mbar)
Capacidade de aspirar:	21,5 l/s
Grau de proteção IP:	IPX0
Comprimento da mangueira:	1,2 m
Recipiente:	
Dimensões (Ø × A):	28,5 cm × 24 cm
Volume líquido:	14 l

Conjunto da bateria e carregador

INFORMAÇÃO

▶ O conjunto da bateria e o carregador não estão incluídos no conteúdo da embalagem.

- O produto faz parte da série **X 20 V TEAM** da **PARKSIDE** e pode ser utilizado com conjuntos da bateria da série **X 20 V TEAM** da **PARKSIDE**. O conjunto das baterias da série **X 20 V TEAM** só podem ser carregadas com carregadores da série **X 20 V TEAM**.
- O produto é compatível com todos os conjuntos de baterias **X 20 V TEAM**. Para um desempenho ótimo, recomendamos a utilização dos seguintes conjuntos de baterias:
  - **PAP 20 B1**
  - **PAP 20 B2**
  - **PAP 20 B3**
  - **Smart PAPS 204 B1**
  - **Smart PAPS 208 A1**
- Recomendamos que carregue estes conjuntos de baterias com os seguintes carregadores:
  - **PLG 20 A3**
  - **PLG 20 A4**
  - **PLG 20 C1**
  - **PLG 20 C2**
  - **PLG 20 C3**
  - **PDSLG 20 A1**
  - **Smart PLGS 2012 A1**
- Os clientes dos seguintes países podem encomendar baterias de substituição e carregadores compatíveis nas lojas online da Lidl:
  Alemanha (lidl.de), França (lidl.fr), Bélgica (lidl.be), República Checa (lidl.cz), Países Baixos (lidl.nl), Polónia (lidl.pl), Eslováquia (lidl.sk), Espanha (lidl.es)

  Os clientes de todos os outros países podem encomendá-los em www.optimex-shop.com.

⚠ Indicações de segurança

ANTES DA UTILIZAÇÃO DO PRODUTO LEIA TODAS AS INSTRUÇÕES DE SEGURANÇA E OPERAÇÃO! SE ESTE PRODUTO FOR DADO A TERCEIROS, TODOS OS DOCUMENTOS DEVEM SER DADOS TAMBÉM!

Em caso de danos que resultam do incumprimento do presente manual de instruções, a garantia fica anulada! Para danos consequentes não assumimos qualquer responsabilidade! Em caso de danos pessoais ou materiais causados por uma utilização indevida ou incumprimento das indicações de segurança não assumimos qualquer responsabilidade!

Crianças e adultos com limitações



⚠ AVISO! PERIGO DE MORTE E DE ACIDENTE PARA CRIANÇAS E BEBÉS! Nunca deixe crianças sozinhas com os materiais da embalagem. Existe perigo de asfixia devido ao material de embalagem. As crianças subestimam frequentemente os perigos.

- O presente produto pode ser utilizado por crianças a partir dos 8 anos, assim como por pessoas com capacidades físicas, sensoriais ou mentais reduzidas ou deficiências na experiência ou conhecimento se forem vigiadas ou instruídas em relação ao uso seguro do aparelho e se compreenderem os perigos que daí possam resultar.
- As crianças não devem brincar com o produto.
- A limpeza e a manutenção não devem ser realizadas por crianças a não ser que têm

uma idade superior a 8 anos e desde que sejam supervisionadas.

Utilização adequada

⚠ **AVISO! Risco de ferimento!** Uma utilização indevida pode causar ferimentos. Utilize apenas o produto conforme descrito no presente manual. Não deve efetuar qualquer alteração no produto.

Segurança elétrica

⚠ **PERIGO! Risco de choque elétrico!** Não deve realizar reparações no produto por conta própria. Em caso de avaria as reparações só devem ser realizadas por pessoal qualificado.

⚠ **AVISO! Risco de choque elétrico!** Não mergulhe as peças elétricas do produto por baixo de água ou outros líquidos. Nunca coloque o produto por baixo de água corrente.

⚠ **AVISO! Risco de choque elétrico!** Não utilize um produto danificado. Remova o conjunto da bateria do produto e consulte o fornecedor em caso de haver danos.

⚠ **AVISO! Risco de ferimento!** Desligue o produto e retire o conjunto da bateria do produto antes de efetuar a limpeza e quando o produto não estiver a ser utilizado.

- Não utilize o produto se esse caiu para o chão.

Utilização

⚠ **AVISO! Risco de ferimento!** Nunca utilize o produto para aspirar
  - Água e outros líquidos,
  - Brasas da cinza,
  - Qualquer material com temperatura superior a 40 °C,
  - Brasa.

- Remova o conjunto da bateria do produto
  - Se surgir um erro de funcionamento,
  - Antes de colocar/substituir os acessórios,
  - Antes de limpar o produto,
  - Se não utilizar o produto por um período longo e
  - Após de cada utilização.
- As peças defeituosas devem ser sempre substituídas por peças sobressalentes originais.
- Não tape as ranhuras de ventilação durante o funcionamento. Existe o risco de sobreaquecimento e danos do produto.

Limpeza e armazenamento

⚠ **AVISO! Risco de ferimento!** Retire o conjunto da bateria do produto, antes da limpeza ou quando não estiver a ser utilizado.

- Proteja o produto e o conjunto da bateria do pó, de luz solar direta, gotas e salpicos de água.
- Guarde o produto num local seco, fresco e protegido contra a humidade e fora do alcance de crianças.
- Proteja o produto contra o calor. Não coloque o produto perto de chamas desprotegidas ou fontes de calor, como fornos ou aquecedores.

Utilização e tratamento da ferramenta sem fio

1) **Carregue as baterias apenas com carregadores que são recomendados pelo fabricante.** Num carregador que é adequado para determinadas baterias existe perigo de incêndio se é utilizado com outras baterias.
2) **Utilize apenas as baterias previstas para as ferramentas elétricas.** A utilização de outras baterias pode causar ferimentos e incêndio.

3) **Mantenha a bateria não usada afastada de clipes, moedas, chaves, pregos, parafusos ou outros objetos pequenos de metal que possam causar uma ligação de contactos.** Um curto-circuito entre os contactos da bateria podem causar queimaduras e incêndio.
4) **Numa utilização não correta existe risco de derrame da bateria. Evite o contacto com o derrame. Em caso de contacto lavar com água. Se o líquido entrar nos olhos consulte um médico.** O líquido que sai da bateria pode causar irritação da pele ou queimaduras.
5) **Não utilize baterias danificadas ou alteradas.** As baterias danificadas ou alteradas podem funcionar de forma imprevisível e causar incêndio, explosão ou ferimentos.
6) **Não exponha a bateria ao fogo ou a temperaturas altas.** O incêndio ou temperaturas superior a +130 °C podem causar uma explosão.
7) **Siga todas as instruções referentes ao carregamento e nunca carregue a bateria ou a ferramenta sem fio fora dos parâmetros de temperatura que estão indicados no manual de instruções.** O carregamento não correto ou o carregamento fora dos parâmetros permitidos de temperatura podem destruir a bateria e aumentar o risco de perigo de incêndio.

⚠ **CUIDADO! Risco de explosão!** Não tente carregar baterias não recarregáveis.



Proteja o conjunto da bateria contra o calor e também, p. ex., contra a luz solar direta, fogo, água e humidade.

INFORMAÇÃO

▶ O presente produto produz um campo eletromagnético durante o funcionamento! Em determinados casos, este campo pode afetar implantes médicos de forma ativa ou passiva! Para diminuir o risco ferimentos graves ou fatais, recomendamos às pessoas com implantes médicos a consultar o seu médico e o fabricante dos implantes médicos antes de utilizar o produto!

Indicações de segurança para carregadores

- Este aparelho pode ser utilizado por crianças a partir dos 8 anos, assim como por pessoas com capacidades físicas, sensoriais ou mentais reduzidas ou por pessoas sem experiência ou conhecimento, desde que sejam supervisionadas ou recebam instruções para utilizarem o aparelho de forma segura e compreendam os perigos envolvidos.
  As crianças não devem brincar com o aparelho.
  A limpeza e a manutenção por parte do utilizador não devem ser realizadas por crianças sem vigilância.
- Não carregue pilhas não recarregáveis. O incumprimento contra a presente indicação causa perigos.
- Se o cabo de ligação apresentar danos, o fabricante, o respetivo serviço de clientes ou uma pessoa autorizada devem substitui-lo para evitar perigos.

- Protege as peças elétricas contra humidade. Não mergulhe as peças por baixo de água ou outros líquidos para evitar um choque elétrico. Nunca coloque o aparelho por baixo de água corrente. Respeite as instruções referente à limpeza, manutenção e reparação.
- O aparelho só pode ser utilizado espaços interiores.

Antes da primeira utilização

Desembalar o produto

1. Retire o produto da embalagem e remova todos os materiais de embalagem.
2. Verifique se todas as peças estão presentes e se o conteúdo da embalagem descrito está completo (ver "Conteúdo da embalagem").
3. Verifique se o produto e todas as peças estão em bom estado. Se detetar algum dano ou defeito, não utilize o produto, siga o procedimento descrito no capítulo "Garantia".

Preparação

⚠ AVISO!



Desligue o produto e retire o conjunto da bateria **(19)** antes de remover/fixar peças, limpar o produto e quando não o estiver a utilizar.

⚠ AVISO! Risco de incêndio!

- Os materiais aspirados (p. ex., serradura, pedaços de papel) e os sacos de recolha de pó podem incendiar-se, caso entrem em contacto com partículas de cinza quentes. Certifique-se de que o produto foi esvaziado e limpo após a última utilização. Não utilize sacos de recolha de pó.

⚠ ATENÇÃO! Risco de dano no produto!

- Certifique-se de que o filtro de pregas planas **(27)** está corretamente instalado no cesto do filtro **(28)**. O cesto do filtro deve estar devidamente fixado na tampa **(12)**. Não utilize o produto sem o filtro de pregas planas e o cesto do filtro. Caso contrário, existe o risco de as partículas de cinza danificarem o produto.

⚠ ATENÇÃO! Risco de dano no produto!

- Certifique-se de que a capa protetora contra o pó **(7)** está corretamente colocada no recipiente **(14)**. Não utilize o produto sem a capa protetora contra o pó. Caso contrário, existe o risco de que partículas de pó de grandes dimensões obstruam o filtro de pregas planas **(27)**.

Verificar o estado de carregamento do conjunto da bateria

- ☐ Prima **(18)**. O estado de carregamento é indicado na indicação do estado de carregamento **(24)**:

Cor	Estado de carregamento
Verde	Máximo
Amarelo	Médio
Vermelho	Baixo

Carregar o conjunto da bateria

⚠ AVISO! Risco de ferimento!

- Antes de inserir/retirar o conjunto da bateria **(19)**: Desligue sempre o carregador **(20)** da alimentação elétrica.

⚠ AVISO! Perigo de ferimentos pessoais e danos materiais devido a um manuseamento incorreto do conjunto da bateria!

- Observe as indicações de segurança e as notas sobre o carregamento e a utilização correta indicadas no manual de instruções do conjunto da bateria e do carregador da série **X 20 V TEAM**.
- Uma descrição detalhada do processo de carregamento e informações adicionais estão disponíveis neste manual de instruções separado.

INFORMAÇÃO

- Pode carregar o conjunto da bateria **(19)** a qualquer momento, sem reduzir a respetiva vida útil.
- O conjunto da bateria **(19)** não será danificado se o carregamento for interrompido.
- Deixe o carregador **(20)** arrefecer durante, pelo menos, 15 minutos entre processos de carregamento seguidos.

INFORMAÇÃO

▶ Antes da colocação em funcionamento: Carregue o conjunto da bateria **(19)** se o estado de carregamento for médio ou baixo (ver "Verificar o estado de carregamento do pack de pilhas").

1. Coloque o conjunto da bateria **(19)** no carregador **(20)**.
2. Ligue a ficha de alimentação **(21)** a uma tomada. LEDs de controlo de carregamento (vermelho **(22)** e verde **(23)**) indicam o estado do carregador e do conjunto da bateria:

LED de controlo de carregamento	Estado
LED vermelho está aceso	Conjunto da bateria a carregar.
LED verde está aceso	Conjunto da bateria completamente carregado.
LED verde e LED vermelho a piscar	Conjunto da bateria defeituoso.
LED vermelho está a piscar	O conjunto da bateria está demasiado frio ou demasiado quente.
LED verde está aceso (sem conjunto da bateria)	Carregador pronto a funcionar.

3. Quando o conjunto da bateria está completamente carregado:
   – Retire a ficha de alimentação da tomada.
   – Remova o conjunto da bateria do carregador.

Colocar/retirar o conjunto da bateria

INFORMAÇÃO

▶ Antes de inserir/retirar o conjunto da bateria **(19)**: Coloque o botão de ligar/desligar **(1)** na posição **O**.

☐ **Inserir:** Deslize o conjunto da bateria **(19)** a partir da parte superior para dentro do suporte do conjunto da bateria **(3)** até que encaixe.

☐ **Remover:** Pressione o botão de desbloqueio **(17)** e puxe o conjunto da bateria para cima, retirando-o do suporte do conjunto da bateria.

Colocar a capa protetora contra o pó

☐ Insira a capa protetora contra o pó **(7)** no recipiente **(14)**. Alinhe o recorte na borda da capa protetora contra o pó com a ligação de aspiração **(15)** no interior do recipiente. Certifique-se de que a borda da capa protetora contra o pó fica nivelada com a borda do recipiente.

Colocar/retirar a tampa

Fixar

1. Coloque a tampa **(12)** no recipiente **(14)**.
2. Bloqueie a tampa com as barras **(16)**.

Remover

1. Solte as barras **(16)**.
2. Retire a tampa **(12)** do recipiente **(14)**.

Ligar/retirar a mangueira

Imag. C

Ligar

1. Oriente o desbloqueio do acoplador da mangueira ⇦ **(10)** para cima.
2. Empurre o acoplamento da mangueira **(9)** completamente para dentro da ligação de aspiração **(15)** até que encaixe.
3. Verifique se a mangueira **(11)** está corretamente instalada, puxando levemente o acoplamento da mangueira **(9)**. A mangueira está corretamente instalado quando o acoplamento da mangueira não se mexer.

Remover

1. Prima o desbloqueio do acoplador da mangueira ⇦ **(10)**.
2. Retire o acoplamento da mangueira **(9)** de aspiração da ligação de aspiração **(15)**.

Utilização

⚠ AVISO! Risco de ferimento!

▶ Não aspire materiais quentes. Mesmo o material que por fora parece estar arrefecido ainda pode estar quente no interior. O material quente que é aspirado pode voltar a acender com a corrente de ar.

▶ Não apague as cinzas quentes com água, pois a diferença repentina de temperatura pode provocar fissuras na lareira.

▶ Espere no mínimo 24 horas antes de aspirar a chaminé para garantir que o fogo está aceso e a cinza arrefecida.

Ligar/desligar o produto

☐ **Ligar:** Coloque o botão de ligar/desligar **(1)** na posição **I**.

☐ **Desligar:** Coloque o botão de ligar/desligar na posição **O**.

Limpar o filtro durante o funcionamento

Imag. D

INFORMAÇÃO

- Este procedimento destina-se à limpeza intermédia, quando aspirar grandes quantidades de cinzas. Com este procedimento, pode limpar o filtro de pregas planas **(27)** com um simples toque num botão, o que permite aumentar a potência de aspiração.
- Recomendamos que realize este procedimento após cada utilização, para manter a potência de aspiração total do produto.

1. Encaixe o bocal **(8)** na ligação para limpeza do filtro **(4)**.
2. Mantenha premido o botão de limpeza do filtro **(5)** durante 2 segundos.
   Aguarde pelo menos 4 segundos antes de premir novamente o botão de limpeza do filtro.
   Repita este ciclo pelo menos 5 vezes.

Após a utilização

⚠ AVISO!



Desligue o produto e retire o conjunto da bateria **(19)** antes de remover/fixar peças, limpar o produto e quando não o estiver a utilizar.

Esvaziar o recipiente

⚠ AVISO!

- Esvazie e limpe o recipiente **(14)** após a utilização, para evitar a acumulação de materiais que possam representar um risco de incêndio no produto.

INFORMAÇÃO

- Se necessário, limpe manualmente o filtro de pregas planas **(27)** (ver "Limpar o filtro manualmente").

1. Retire a tampa **(12)** do recipiente **(14)** (ver "Colocar/retirar a tampa").
2. Retire a capa protetora contra o pó **(7)** do recipiente **(14)**.
3. Esvazie o recipiente.
4. Limpe o recipiente (ver "Limpeza e manutenção").
5. Insira a capa protetora contra o pó **(7)** no recipiente **(14)** (ver "Colocar a capa protetora contra o pó").
6. Fixe a tampa no recipiente (ver "Colocar/retirar a tampa").

Armazenar o bocal

- ☐ Insira o bocal **(8)** na ligação para limpeza do filtro **(4)** ou coloque-o na parte superior da pega de transporte **(2)**.

Resolução de problemas

Problema	Causa possível	Solução
O produto não está a funcionar.	O conjunto da bateria **(19)** não está inserido.	Insira o conjunto da bateria (ver "Colocar/retirar o conjunto da bateria").
	O estado de carregamento do conjunto da bateria **(19)** está demasiado baixo.	Carregue o conjunto da bateria (ver "Carregar o conjunto da bateria").
A capacidade de aspiração é reduzida e o produto não aspira a sujidade.	O recipiente **(14)** está cheio.	Esvazie o recipiente (ver "Esvaziar o recipiente").
	O caminho do ar está bloqueado.	Verifique as seguintes peças se estão entupidas e elimine-as: **(7)** Capa protetora contra o pó **(8)** Bocal **(11)** Mangueira **(14)** Recipientes
	O filtro de pregas planas **(27)** está entupido.	Limpe o filtro de pregas planas (ver "Limpar o filtro durante o funcionamento" ou "Limpar o filtro manualmente").
A potência de aspiração continua reduzida mesmo após a limpeza do filtro de pregas planas **(27)**.	O filtro de pregas planas está danificado.	Substitua o filtro de pregas planas (ver "Substituir o filtro").

Problema	Causa possível	Solução
O produto está sobreaquecido.	O filtro de pregas planas **(27)** está entupido.	Limpe o filtro de pregas planas (ver "Limpar o filtro durante o funcionamento" ou "Limpar o filtro manualmente").
Existe pó a sair do produto.	A tampa **(12)** não está instalada corretamente.	Fixe a tampa corretamente (ver "Colocar/retirar a tampa").

Limpeza e manutenção

⚠ AVISO!



Desligue o produto e retire o conjunto da bateria **(19)** antes de remover/fixar peças, limpar o produto e quando não o estiver a utilizar.

⚠ ATENÇÃO! Risco de dano no produto!

- ▶ Não utilize detergentes abrasivos e agressivos, escovas rígidas ou objetos afiados para limpar o produto.
- ▶ Evite a entrada de líquidos no interior do produto.

- ■ Uma limpeza regular e correta contribui a uma utilização segura e prolonga a vida útil do produto.
- ☐ Mantenha o produto sempre limpo, seco, livre de óleo e lubrificantes.
- ☐ Após cada utilização e antes do armazenamento: Limpe o produto para remover o pó.
- ☐ Para a limpeza do produto utiliza um pano seco. Utilize uma escova suave para as áreas de difícil acesso.
- ☐ Limpe as ranhuras de ventilação **(6)** com uma escova macia.
- ☐ O presente produto não contém quaisquer peças que possam ser reparadas pelo utilizador. Consulte um apoio autorizado ou uma pessoa qualificada para verificar ou reparar o produto.

Limpar o filtro manualmente

Imag. E, F

⚠ ATENÇÃO! Risco de dano no produto!

- ▶ Não esfregue nem escove o filtro de pregas planas **(27)**.

1. Retire a tampa **(12)** do recipiente **(14)** (ver "Colocar/retirar a tampa").
2. Vire a tampa **(12)**.
3. Levante os arcos de fixação **(25)** para desbloquear o cesto do filtro **(28)**.
4. Remova o cesto do filtro **(28)** da tampa **(12)**.
5. Retire o filtro de pregas planas **(27)** do cesto do filtro **(28)**.
6. Sacuda cuidadosamente a sujidade do filtro de pregas planas **(27)**.
   Se necessário, lave o filtro de pregas planas em água corrente. Deixe o filtro de pregas planas secar completamente.
7. Limpe o cesto do filtro **(28)** com um pano seco.
8. Coloque o filtro de pregas planas **(27)** no cesto do filtro **(28)**.
9. Coloque o cesto do filtro **(28)** na tampa **(12)**.
   A borda do cesto do filtro deve pressionar o interruptor de segurança **(13)** para baixo. Caso contrário, o produto não funcionará.
10. Dobre os arcos de fixação **(25)** para baixo para bloquear o cesto do filtro **(28)**.
11. Fixe a tampa **(12)** ao recipiente **(14)** (ver "Colocar/retirar a tampa").

Substituir o filtro

⚠ AVISO!

- ▶ Verifique regularmente filtro de pregas planas **(27)** se apresenta danos ou deformações. Um filtro de pregas planas danificado ou deformado não pode ser limpo e deve ser substituído. Isso é necessário para manter a funcionalidade do produto e protege-lo de danos.
- ▶ Utilize apenas filtros de substituição da empresa Lidl ou de fornecedores autorizados. Os filtros que não estão compatíveis com o produto podem causar ferimentos ou danos no produto.

- ☐ Siga as instruções na secção "Limpar o filtro manualmente" e substitua o filtro de pregas planas **(27)** antigo por um novo filtro de pregas planas idêntico.

Armazenamento

- ■ A temperatura de armazenamento a longo prazo (superior a 3 meses) deve ser entre +10 °C e +30 °C a uma humidade relativa de inferior a 60 %.
- ☐ Limpe o produto (ver "Limpeza e manutenção").
- ☐ Guarde o produto num local escuro, seco, sem gelo e bem ventilado.
- ☐ Guarde o produto num local fora do alcance de crianças.

Indicações referentes ao conjunto da bateria

- ☐ Armazene o conjunto da bateria **(19)** só em estado meio carregado. Em caso de armazenamento prolongado, o estado de carregamento do conjunto da bateria deve situar-se entre 40 % e 60 % (a indicação do estado de carregamento **(24)** acende a vermelho ou laranja).
- ☐ Verifique aproximadamente a cada 3 meses, durante o armazenamento a longo prazo, o estado de carregamento do conjunto da bateria. Se necessário, carregue o conjunto da bateria.

Transporte

- ☐ Transporte o produto pela pega de transportar **(2)**.
- ☐ Protege o produto contra golpes e vibrações fortes que acontecem em especial durante o transporte em veículos.
- ☐ Protege o produto contra o deslizamento e a inclinação.

Eliminação



Esteja atento à especificação dos materiais da embalagem para a separação de lixo. Estas são identificadas com abreviações (a) e números (b) com o seguinte significado: 1–7: Plásticos/20–22: Papel e papelão/80–98: Materiais compostos.

Produto:



As possibilidades de reciclagem dos artigos utilizados poderão ser averiguadas no seu Município ou Câmara Municipal.



Elimine o produto de forma adequada quando este chegar ao fim da sua vida útil e não o deite no lixo doméstico. Para obter informações sobre os pontos de recolha e respetivos horários de funcionamento, contacte a sua autarquia local.

As pilhas/baterias avariadas ou gastas têm de ser recicladas. Devolva as pilhas ou baterias e/ou o produto nos locais específicos destinados à sua recolha.



Danos ambientais devido à eliminação incorreta das pilhas/baterias!

Remova as pilhas/bloco de pilhas do produto antes de eliminar.

As pilhas/baterias não podem ser eliminadas no lixo doméstico. Podem conter metais pesados nocivos e estão sujeitas à regulação de lixos tóxicos. Os símbolos químicos dos metais pesados são os seguintes: Cd = cádmio, Hg = mercúrio, Pb = chumbo. Como tal, deposite as pilhas/baterias utilizadas num ponto de recolha adequado do seu município.

Garantia

O produto foi fabricado de acordo com diretrizes de qualidade rigorosas e cuidadosamente testado antes da entrega. Em caso de defeitos materiais ou de fabrico, tem direitos legais contra o vendedor do produto. Os seus direitos legais não são limitados de forma alguma pela nossa garantia abaixo apresentada.

A garantia para este produto é de 3 anos a partir da data de compra. O período de garantia começa na data da compra. Guarde o recibo de compra original num local seguro, pois este documento é exigido como prova de compra.

Quaisquer danos ou defeitos já presentes no momento da compra devem ser comunicados imediatamente após a desembalagem do produto.

No caso de o produto apresentar um defeito de material ou de fabrico dentro de 3 anos a partir da data de compra, repará-lo-emos ou substituí-lo-emos gratuitamente, à nossa critério. O período de garantia não pode ser prolongado por uma reclamação de garantia concedida. Isto também se aplica às peças substituídas e reparadas.

Esta garantia é nula se o produto tiver sido danificado ou utilizado ou mantido de forma inadequada.

A garantia cobre defeitos de material e de fabrico. Esta garantia não cobre peças do produto sujeitas a desgaste normal e, portanto, consideradas peças consumíveis (por ex., baterias, mangueiras, cartuchos de tinta), nem cobre danos em peças frágeis, por ex., interruptores ou peças feitas em vidro.

Com a troca do aparelho, de acordo com DL 67/2003, o tempo de garantia se inicia novamente.

Procedimento no caso de ativação da garantia

Para garantir que o seu pedido é processado rapidamente, siga as instruções abaixo:

Por favor, prepare para todas os pedidos o recibo de compra e o número de artigo (IAN 544815_2601) como prova da compra.

Consulte a placa de identificação no produto, uma gravação no produto, a página de título das suas instruções (em baixo à esquerda) ou o autocolante no verso ou na parte inferior do produto para obter o número do artigo.

Se ocorrerem falhas de funcionamento ou outros defeitos, contacte primeiro o serviço de assistência técnica abaixo indicado, por telefone ou por e-mail.

O produto considerado defeituoso pode então ser enviado gratuitamente para o endereço de serviço que lhe foi fornecido, juntando a prova de compra (recibo) e indicando o tipo de defeito e a data em que ocorreu.



Pode ver e descarregar estes e muitos outros manuais em parkside-diy.com. Este código QR irá levá-lo diretamente para parkside-diy.com. Selecione o seu país e utilize a máscara de pesquisa para procurar o manual de instruções. Introduzindo o número do artigo (IAN) 544815_2601, irá aceder ao manual de instruções do seu artigo.

Assistência Técnica

(PT) **Serviço Portugal**
Tel.: 800849131
Formulário de contacto em *parkside-diy.com*
IAN 544815_2601

CE

OWIM GmbH & Co. KG
Stiftsbergstraße 1
74167 Neckarsulm
GERMANY

Model No.: HG14644
Version: 06/2026

IAN 544815_2601

IE NI AT