SILVERCREST®



ESPRESSO MACHINE SEM 1100 C5

(GB) (CY)
ESPRESSO MACHINE
Operating instructions

(SI)
KAVNI APARAT ZA ESPRESSO
Navodila za uporabo

(SK)
KÁVOVAR
Návod na obsluhu

(BA)
APARAT ZA ESPRESSO KAFU
Uputstvo za upotrebu

(MK)
ЕСПРЕСО МАШИНА
Упатства за работа

(RO)
ESPRESSOR
Instrucțiuni de utilizare

(GR) (CY)
ΜΗΧΑΝΗ ESPRESSO
Οδηγίες χρήσης

(HU)
ESZPRESSZÓ KÁVÉFŐZŐ
Használati utasítás

(CZ)
ESPRESSO KÁVOVAR
Návod k obsluze

(HR)
APARAT ZA ESPRESSO
Upute za upotrebu

(RS)
APARAT ZA ESPRESSO
Uputstvo za upotrebu

(AL)
MAKINA E ESPRESOS
Udhëzime përdorimi

(BG)
МАШИНА ЗА ЕСПРЕСО
Ръководство за експлоатация

(DE)
ESPRESSOMASCHINE
Bedienungsanleitung

IAN 508310_2601

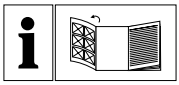

English	Operating instructions	Page	1
Magyar	Használati utasítás	Oldal	17
Slovenščina	Navodila za uporabo	Stran	35
Česky	Návod k obsluze	Strana	51
Slovenčina	Návod na obsluhu	Strana	67
Hrvatski	Upute za upotrebu	Stranica	83
Bosanski	Upute za upotrebu	Stranica	99
Srpski	Uputstvo za upotrebu	Strana	115
Македонски	Упатства за работа	Страница	131
Shqip	Udhëzime përdorimi	Faqe	149
Română	Instrucțiuni de utilizare	Pagina	165
Български	Ръководство за експлоатация	Страница	183
Ελληνικά	Οδηγίες χρήσης	Σελίδα	201
Deutsch	Bedienungsanleitung	Seite	219

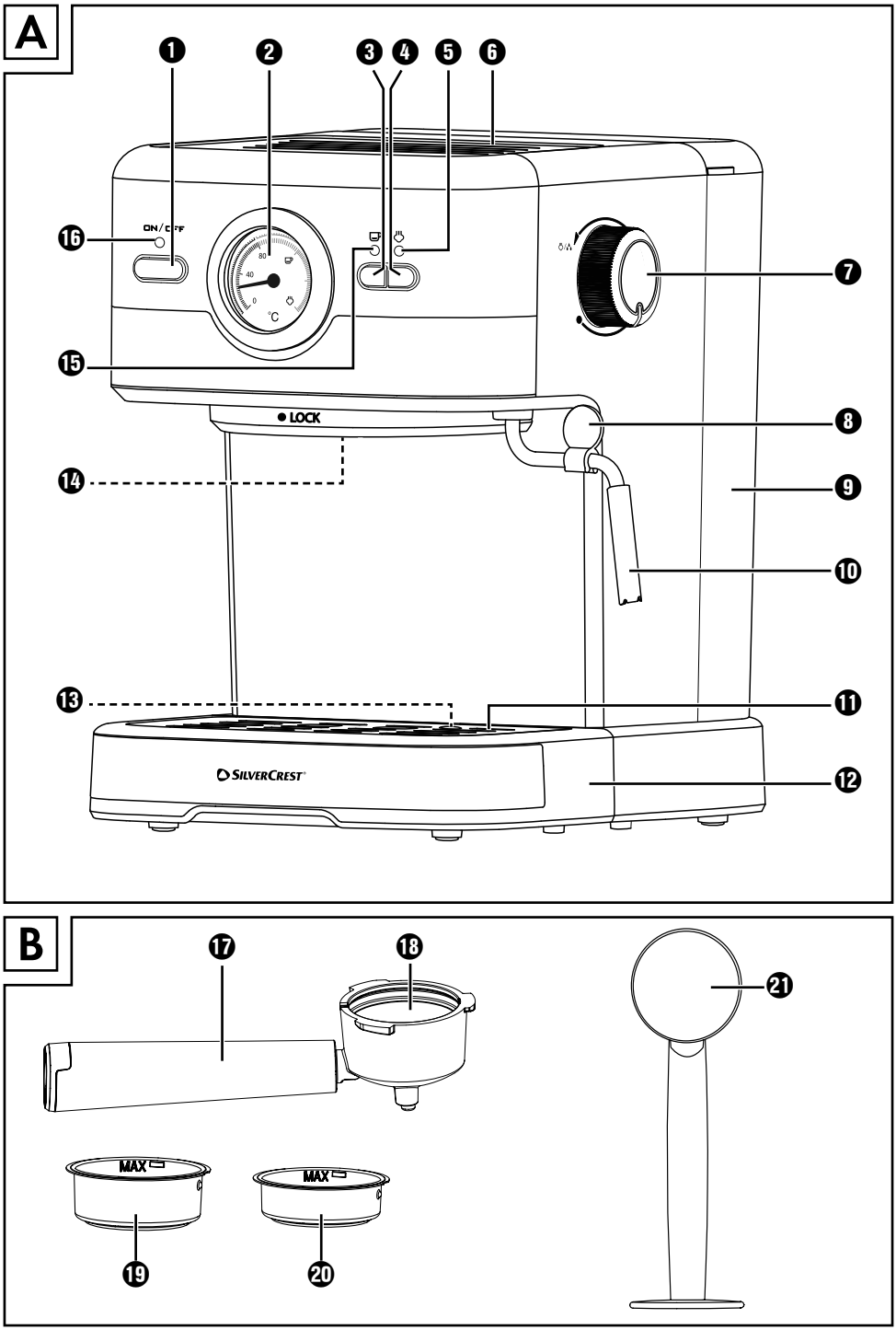
A
1
2
3
4
5
6
16
7
15
LOCK
8
14
9
10
13
11
SILVERCREST
12
B
17
18
21
MAX
MAX
19
20

Contents

1. Introduction **2**

1.1. Intended use 2

1.2. Warnings and symbols used. 2

2. Package contents/ Transport inspection **3**

3. Safety instructions **3**

4. Appliance elements **5**

5. Technical data **5**

6. Temperature display **5**

7. First use **6**

8. Operation **6**

8.1. Filling the water tank. 6

8.2. Heating after a long time of inactivity / during first use. 6

8.3. Heating up before every use 7

8.4. Preparing espresso 8

8.5. Preparing cappuccino. 9

8.6. Tips for the perfect espresso 10

8.7. Tips for the milk froth. 10

8.8. Drawing hot water 10

9. Cleaning and care **11**

9.1. Cleaning the milk frother. 11

9.2. Cleaning the hot water shower. 11

9.3. Cleaning the accessories 12

9.4. Cleaning the appliance 12

9.5. Descaling the appliance. 12

10. Ordering replacement parts **13**

11. Troubleshooting **13**

12. Disposal **14**

12.1. Disposal of appliance and packaging 14

13. Kompernass Handels GmbH warranty **14**

13.1. Service 15

13.2. Importer 15

1. Introduction

Congratulations on the purchase of your new appliance. You have selected a high-quality product.

The operating instructions are part of this product. They contain important information on safety, usage and disposal. Before using the product, familiarise yourself with all operating and safety instructions. Use the product only as described and for the specified areas of application. Please also pass on these operating instructions to any future owner.

1.1. Intended use

The device is designed exclusively for the preparation of espresso/cappuccino and for frothing milk. It is exclusively intended for use in private households. Do not use it for commercial applications.

The appliance is not intended for any other purpose, nor for use beyond the scope described.

1.2. Warnings and symbols used

The following warnings and symbols are used in these operating instructions, on the packaging and on the appliance (where applicable):

	**DANGER!** A warning with this symbol and the signal word „DANGER" indicates an imminently hazardous situation that will result in death or serious injury if not avoided.
	**WARNING!** A warning with this symbol and the signal word „WARNING" indicates a potentially hazardous situation that could result in death or serious injury if not avoided.
	**CAUTION!** A warning with this symbol and the signal word „CAUTION" indicates a potentially hazardous situation that could result in a minor or moderate injury if not avoided.
	**ATTENTION!** A warning with this symbol and the signal word „ATTENTION" indicates a potential situation that could result in property damage if not avoided.
	**Note:** A note identifies additional information that facilitates the use of the appliance.
	Do not immerse in water!
	AC current/voltage
	All of the parts of this appliance that come into contact with food are food-safe.
	Read the instructions.
	This product satisfies the requirements of the applicable European and national regulations.
	Do not dispose of electrical appliances in the household waste!
	Dispose of the packaging in an environmentally-responsible manner.
	Observe the labelling on the packaging material when sorting for disposal: The material is labelled with abbreviations (a) and numbers (b) with the following meanings: 1–7: plastics, 20–22: paper and cardboard, 80–98: composites.
	This mark confirms that the product complies with the product safety requirements applicable in the Republic of Serbia.

2. Package contents/ Transport inspection

⚠ WARNING!

► Do not allow children to play with packaging materials.
There is a risk of suffocation.

The appliance is supplied with the following components as standard:

- Espresso Machine
- Sieve holder
- Large espresso sieve
- Small espresso sieve
- Measuring spoon with compactor
- Quick start guide
- Operating instructions

ⓘ Note:

► Check the package for completeness and for signs of visible damage.

► If the contents are incomplete or damaged due to defective packaging or through transportation, contact the Service Hotline.

3. Safety instructions

To ensure safe operation of the appliance, follow the safety guidelines set out below:

⚠ WARNING! RISK OF INJURY!

- Prior to use, check the appliance for visible external damage. Do not operate an appliance that has been damaged or dropped.
- The appliance and its connecting cable must be kept away from children younger than 8 years old.
- This appliance may be used by children aged 8 years or over if they are supervised or have been instructed how to use the appliance safely and have understood the potential risks.
- This appliance may be used by people with reduced physical, sensory or mental capabilities or lack of experience and/or knowledge if they are supervised and have been instructed in how to use the appliance safely and have understood the potential risks.
- Cleaning and user maintenance must not be carried out by children, unless they are aged 8 or over and are supervised.
- Children must not use the appliance as a plaything.
- All repairs must be carried out by authorised specialist companies or by the Customer Service department. Improper repairs can pose significant risks to the user. It will also invalidate any warranty claims.

-  Never submerge the appliance in water or other liquids! Danger of electric shock!
- Never touch the appliance with wet or moist hands.
- To avoid risks, arrange for defective plugs and/or power cables to be replaced at once by qualified technicians or our Customer Service Department.
- Risk of burns! During use, some parts become very hot!
- Hot vapour plumes are formed when the product is in use. Take care to ensure that you do not scald yourself! Keep a safe distance away from the steam.
- The appliance should only be connected to correctly installed and earthed mains power sockets.
- After use, the surfaces of the heating elements will still have some residual heat.
- Do not allow any liquid to get onto the appliance's plug connections.
- Use the appliance only for its intended purpose. Misuse can lead to injuries.

ⓘ ATTENTION! PROPERTY DAMAGE!

- Defective components must always be replaced with original replacement parts. Compliance with safety requirements can only be guaranteed if original replacement parts are used.
- Protect the appliance from penetration by moisture and liquids.
- Protect the appliance against knocks, dust, chemicals, extreme temperatures, etc. and keep it away from sources of heat (ovens, radiators).
- NEVER submerse the appliance in water or other liquids!
- Always remove the mains adapter from the mains outlet; never pull on the power cable.
- Never leave the appliance unattended during operation.
- Do not use an external timer switch or a separate remote control system to operate the appliance.

- Do not operate the appliance in rooms where the temperatures are below or around 0°C. If the water in the pipes or the water tank freezes, the appliance could be damaged.
- Never operate the appliance outdoors. This appliance is intended for indoor use only.
- Do not generate steam when the descaler solution is in the water tank!
- The espresso machine must not be put in a cupboard when in use.

4. Appliance elements

Figure A:

❶ On/Off switch „ON / OFF"
❷ Temperature indicator
❸ "Espresso" button
❹ "Steam" button
❺ White control lamp "Steam"
❻ Storage space
❼ Steam control
❽ Handle
❾ Water tank
❿ Milk frother
⓫ Drip grille
⓬ Drip tray
⓭ Opening for the red float
⓮ Hot water shower
⓯ White control lamp "Espresso"
⓰ Red operating lamp

Figure B:

⓱ Portafilter handle
⓲ Portafilter
⓳ Large espresso sieve
⓴ Small espresso sieve
㉑ Measuring spoon with compactor

5. Technical data

Mains voltage	220 – 240 V ~, 50–60 Hz
Rated power	1100 W
Power consumption in off mode	0.20 W
Pump pressure	approx. 1.5 MPa (15 bar)

6. Temperature display

The temperature indicator ❷ indicates how far the appliance has heated up.

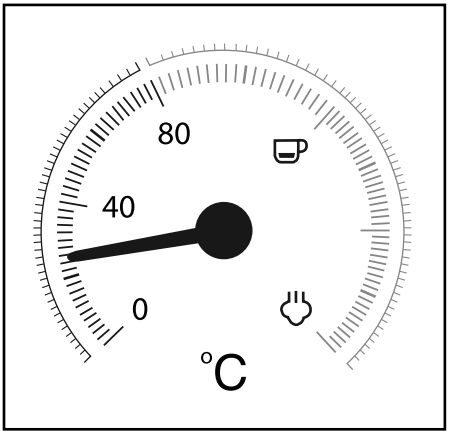

As soon as you switch the appliance on, it starts heating up until the pointer is approximately in the middle between 80°C and "". The operating lamp ⓰ lights up. The "Espresso" control lamp ⓯ flashes.

Once the pointer reaches the red portion of the scale, the temperature is high enough to prepare an espresso. The "Espresso" control lamp ⓯ lights up permanently.

When you press the "Steam" button ❹, the "Steam" control lamp ❺ flashes. The appliance continues to heat up and the pointer rises higher until it reaches the range of the scale between "☕" and "♨".

Once the pointer reaches the range between "☕" and "♨" the temperature is high enough to produce steam. The "Steam" control lamp ❺ lights up permanently.

7. First use

1)  Pull out the water tank ❾ and remove the orange transport lock from the water outlet.
2) Clean the sieve holder ⓲, the measuring spoon ㉑, the espresso sieve ⓳ ⓴, the drip grille ⓫ and the water tank ❾ as described in the section "***9. Cleaning and care***".
3) Place the appliance on a level and heat-resistant surface. Ensure that a mains power socket is in the vicinity.
4) Insert the drip grille ⓫ so that the float ⓭ can protrude through the hole in the drip grille ⓫.
5) Place the sieve holder ⓲ in the appliance by inserting the "INSERT" mark, which is located next to the hot water shower ⓮, into the appliance and then turning it clockwise until the handle of the sieve holder ⓱ is facing the front ("LOCK" mark).
6) Insert the plug into a mains power socket.
7) Proceed as follows before the first use, so as to clean the internal pipelines:
   Allow sufficient water for about 5 cups of espresso (about 100 ml) to flow through the appliance. Refer to the section "***8. Operation***".
8) Let the appliance generate steam for about 30 seconds. Refer to the section "***8. Operation***".

ⓘ Note:

► When using the appliance for the first time, it is possible that you can hear the pump working, even though no water comes out of the appliance. If this is the case, turn the steam control ❼ in the direction of the „♨/💧💧", so that the air can escape from the pipes of the appliance (the "Steam" button ❹ is pressed). After approx. 20 seconds the air will have escaped, the noises disappear and water flows from the appliance.

8. Operation

8.1. Filling the water tank

ⓘ Note:

► Use only fresh drinking water for making espresso/cappuccino.

1) Remove the water tank ❾ and fill it with water: Fill it with water to at least the Min marking. Never fill it past the Max marking.
2) Replace the water tank ❾ in the machine.

8.2. Heating after a long time of inactivity / during first use

If you have not used it for some time, preheat the appliance as follows:

1) Fill the water tank ❾ with tap water.
2) Place either the large ⓳ or the small espresso sieve ⓴ in the sieve holder ⓲:
   – Make sure that the small indentation on the large ⓳ or small espresso sieve ⓴ is located above the indentation on the sieve holder ⓲ when inserted.

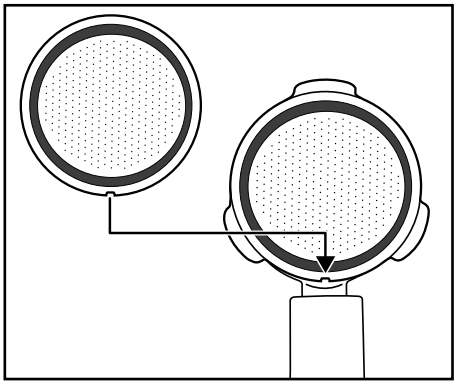

– Then turn the large ⓳ or small espresso sieve ⓴ slightly to ensure it cannot fall out.

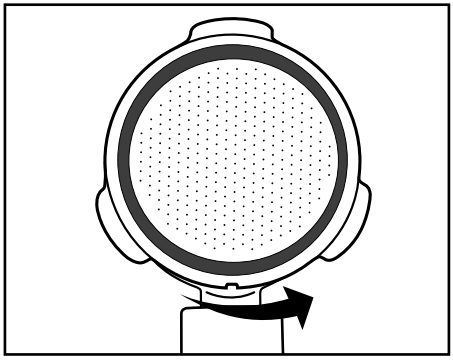

Note:

- Wait until the espresso sieve ⓳ ⓴ has cooled down before taking it out!
- In order to remove the espresso sieves ⓳ ⓴ from the sieve holder ⓲, turn the inserted espresso sieve ⓳ ⓴ until the indentation on the espresso sieve ⓳ ⓴ is located directly above the indentation on the sieve holder ⓲. You can now remove the espresso sieve ⓳ ⓴.

3) Place the sieve holder ⓲ in the appliance by inserting the "INSERT" mark, which is located next to the hot water shower ⓮, into the appliance and then turning it clockwise until the handle of the sieve holder ⓱ is facing the front ("LOCK" mark).
4) Place a cup under the sieve holder ⓲.
5) Close the steam control ❼ (turn it as far as it will go in the direction of the "●" symbol).
6) Switch the appliance on using the On/Off switch ❶. The operating lamp ⓰ lights up. The "Espresso" control lamp ⓯ flashes. The appliance starts to heat up.
7) As soon as the "Espresso" control lamp ⓯ lights up continuously, press the "Espresso" button ☕ ❸. Let the water run through for about 1 minute.

Note:

- You may need to empty the cup in between. Interrupt the process by pressing the "Espresso" button ☕ ❸. Empty the cup and press the "Espresso" button ☕ ❸ again so that water flows through the appliance.

8) After about 1 minute, stop the pump by pressing the "Espresso" button ☕ ❸ again.
9) Wait until the "Espresso" control lamp ⓯ lights up continuously (if it is not already lit). The warming-up is concluded. You can now prepare espresso.

8.3. Heating up before every use

Before you can prepare an espresso or cappuccino, the appliance must be heated up.

1) Switch the appliance on using the On/Off switch ❶. The operating lamp ⓰ lights up. The "Espresso" control lamp ⓯ flashes. Make sure that the steam control ❼ is turned in the direction of the "●" as far as the stop.
2) Place the sieve holder ⓲ in the appliance by inserting the "INSERT" mark, which is located next to the hot water shower ⓮, into the appliance and then turning it clockwise until the handle of the sieve holder ⓱ is facing the front ("LOCK" mark).
3) Press the "Espresso" button ☕ ❸ so that the appliance draws water from the water tank ❾. As soon as water starts exiting the openings in the sieve holder, press the "Espresso" button ☕ ❸ again to stop the pump.
4) Wait until the "Espresso" control lamp ⓯ lights up continuously.
5) Press the "Espresso" button ☕ ❸ again and allow hot water to flow through for 20 seconds before stopping the pump again.

The preheating process is completed. You can now make an espresso/cappuccino.

8.4. Preparing espresso

Note:

► Always ensure that the espresso sieve ⓳ ⓴ is clean and free of coffee powder residues.

1) When the appliance is heated up:
To prepare an espresso, place the small espresso sieve ⓴ into the sieve holder ⓲.
To prepare two espressos, place the large espresso sieve ⓳ into the sieve holder ⓲.

2) Fill the small espresso sieve ⓴ with espresso powder up to the Max marking. This corresponds to approx. 7 g of powder or a level measuring spoon ㉑.
Or...
Fill the large espresso sieve ⓳ with espresso powder up to the Max marking. This equates to about 7 g + 7 g of powder or two level measuring spoons ㉑.

3) Tamp down the espresso powder using the compactor on the measuring spoon ㉑. Add more espresso powder, if required, until the espresso sieve ⓳ ⓴ is full up to the Max marking. Tamp the coffee powder down once again.

Note:

► Compaction of the coffee powder is an essential process for the preparation of an espresso. If the espresso powder is compacted very strongly, the espresso runs through more slowly and more crema is generated. If the espresso powder is not so strongly compacted, the espresso runs through more quickly and it creates very little crema.

4) Place the sieve holder ⓲ in the appliance at the "INSERT" mark, then turn it clockwise until the handle of the sieve holder ⓱ is facing the front ("LOCK" mark).

5) Place one (or two) cup(s) under the sieve holder openings. We recommend that you rinse the cups out with hot water beforehand, so that the espresso does not cool so quickly. You can place the cups onto the storage space ❻.

6) As soon as the "Espresso" control lamp ⓯ lights up continuously, press the "Espresso" button ☕ ❸. The espresso flows into the cup(s).

⚠ WARNING!

Never remove the sieve holder ⓲ while the espresso is coming out!

The resulting spray of hot espresso would lead to injury!

► Always press the "Espresso" button ☕ ❸ again to stop the espresso output before removing the portafilter ⓲

7) Once the cups are filled up to the required amount (about 20 ml per cup), press the "Espresso" button ☕ ❸ to stop the water being pumped through.

You can now drink the espresso.

8) Switch the appliance off with the on/off switch ❶.

Note:

► If the "Espresso" ☕ ❸ or "Steam" ♨ ❹ buttons are not pressed for about 30 minutes, the appliance switches off automatically.

9) After every use, remove the used espresso powder from the espresso sieve ⓳ ⓴. Remove the sieve holder ⓲ from the appliance. Now empty the espresso sieve ⓳ ⓴ by turning the portafilter ⓲ upside down and tapping out the espresso powder. Always dispose of the espresso powder in an environmentally friendly manner, e.g. with the organic waste.

Note:

► Clean the hot water shower ⓮ (the hot water comes out of this) after each use. See also the section "***9. Cleaning and care***".

► Empty the drip tray ⓬ regularly, at the latest when the float ⓭ is visible in the hole of the drip grille ⓫.

8.5. Preparing cappuccino

⚠ WARNING!

Be careful when working with steam for the milk froth production!

The hot steam or hot splashes can lead to injuries!

► Always operate the steam control ❼ slowly.

1) Fill a container for frothing (preferably made of stainless steel) to one third with cold milk.
2) Ensure that the steam control ❼ is closed (turn it as far as it will go in the direction "●").
3) Push the milk frother ❿ out to the side. Always hold it by the handle ❽.
4) Press the "Steam" button ❹. Wait until the "Steam" control lamp ❺ lights up continuously.
5) Hold an empty container under the milk frother ❿. Slowly turn the steam control ❼ in the direction " /💧 ". Pressurised water/spray comes from the nozzle. This cleans the nozzle and the water circuit inside the appliance.
6) Wait 15 seconds and turn the steam control ❼ towards "● " until no more steam comes out of the nozzle. Pour the water in the container away.
7) Now hold the frothing container in your hand to feel the milk temperature and guide the nozzle of the milk frother ❿ gently into the milk. Hold the frothing container at a slight angle.
8) Slowly turn the steam control ❼ in the direction " /💧 ".
9) Move the frothing container around in a circular motion while keeping the tip of the nozzle under the surface of the milk: deep enough that the milk does not spray out, but shallow enough to create a thick froth. Done properly, a deep buzzing sound is audible.
10) As the milk froth rises, push the nozzle deeper into the milk to froth up the next "layer" and to avoid a burnt taste in the froth.
11) Finally, insert the nozzle completely and close the steam control ❼ approximately halfway, so that the milk is heated. Hold the frothing container at a slight angle, so that the milk gently swirls around while it is being stirred with the nozzle.
12) Once the milk froth has reached the desired consistency and temperature, turn the steam control ❼ to off (up to the stop in the direction of the "●").
13) Now you can remove the nozzle from the milk.
14) Proceed as described in the section "***9.1. Cleaning the milk frother***".

ⓘ Note:

► For cappuccino, always use bigger cups than for espresso because frothed milk will be added.

15) To prepare cappuccino, proceed exactly as you would for espresso (see section "***8.4. Preparing espresso***"; preheating is no longer necessary). Allow the water to flow through for about twice as long as an espresso (about 40 ml).

ⓘ Note:

► The "Espresso" control lamp ⓯ may flash rapidly, if you press the "Espresso" button ❸ directly after preparing frothed milk. This means that the appliance is too hot to prepare a perfect espresso. You can either continue making an espresso anyway or allow the appliance to cool down. As soon as the "Espresso" control lamp ⓯ lights up continuously, the optimum temperature range for espresso has been reached again.

16) Switch the appliance off with the On/Off switch ❶.

ⓘ Note:

► If the "Espresso" ❸ or "Steam" ❹ buttons are not pressed for about 30 minutes, the appliance switches off automatically.

17) Now add the frothed milk into the previously prepared espresso. The cappuccino is now ready. You can add sugar or sprinkle it with cocoa powder according to taste.

ⓘ Note:

► Always clean the milk frother ❿ after every use. See also the section "***9. Cleaning and care***".

8.6. Tips for the perfect espresso

One of the most important factors for making a good espresso is the so-called extraction time or flow time – in other words the duration of contact between coffee powder and hot water until the finished coffee has flowed into the cup.

The extraction time depends chiefly on the quantity and grind of the coffee powder as well as its compactness. The finer and more compact the coffee powder, the more slowly the water runs through it.

However, you can adjust the extraction time yourself if you feel that the espresso does not taste or look as it should.

- If the crema is very light, has little consistency and dissolves quickly, the espresso has gone through too quickly; this is called under-extraction. The espresso tastes sour and watery, and the aroma does not develop fully.
  This is usually due to too small a quantity of coffee powder, which may also be ground too coarsely or not compacted firmly enough.
- If the crema is very dark and interspersed with light spots in the middle or has a hole, the coffee has been flowing too long. This is called over-extraction. The espresso tastes bitter. The cause is usually that the coffee powder is too finely ground or you have used too much coffee powder. If neither of these is the case, the coffee powder has been compacted too firmly.

► Use only espresso coffee powder: it is usually more finely ground and also more strongly roasted. Ideally, you should use around 7 g of ground coffee for one cup of espresso coffee. Do not overfill the sieve. Compact the coffee powder in the sieve using the tamper of the measuring spoon ㉑ without compacting the coffee powder too firmly.

► Experiment until you find the optimal balance of all factors.

8.7. Tips for the milk froth

- Generally, any type of milk can be frothed, including soy and rice milk. However, some types of milk can only be frothed to a certain extent.
- Low fat or skimmed milk does not burn as easily as whole milk, however, a too low fat content adds to the risk that the milk will not be well frothed.Therefore use a milk with a fat content of 3.5% or 1.5%, if possible.
- Well-cooled milk can be better frothed than less cold. For the best results, use milk at a temperature of about 7°C.
- Do not froth the milk a second time, otherwise it may burn.
- Allow frothed milk to stand for about 30 seconds before you pour it onto the espresso. This allows the larger bubbles to burst; the still liquid milk sinks to the bottom. You can then pour the fine froth onto the espresso.

8.8. Drawing hot water

You can also use the milk frother ⑩ to draw hot water; for example, to dilute a coffee (café americano) or prepare tea.

1) Switch the appliance on using the On/Off switch ❶. The operating lamp ⑯ lights up. The "Espresso" control lamp ⑮ flashes. Make sure that the steam control ❼ is turned in the direction of the "●" as far as the stop.
   Wait until the pointer of the temperature indicator ❷ is approximately half way between 80°C and "☕" and the "Espresso" control lamp ⑮ lights up continuously.
2) Hold a heat-resistant container under the milk frother ⑩.
3) Turn the steam control ❼ at least half way towards "♨/💧".
4) Press the "Espresso" button ☕ ❸. Hot water will come out of the milk frother ⑩.
5) Press the "Espresso" button ☕ ❸ again to stop the flow of hot water.
6) Close the steam control ❼ (turn it as far as it will go in the direction of the "●" symbol).

9. Cleaning and care

⚠ WARNING!

- Always remove the plug from the mains power socket before you clean the appliance. Risk of electric shock!
- Always allow the appliance to cool down before cleaning it. Risk of burns!
- Never immerse the appliance in water or other liquids! Risk of electric shock!

ⓘ ATTENTION!

- To avoid damage, never use abrasive, aggressive or chemical cleaning agents to clean the surfaces of the appliance.

9.1. Cleaning the milk frother

1) Place an empty container under the milk frother ⑩.
2) Immediately after use, turn the steam control ❼ to the " / " position and allow the steam to escape for a few seconds.
3) Turn the steam control ❼ off (as far as it will go in the direction "●"), switch the appliance off and remove the plug from the mains power socket.
4) Allow the nozzle to cool down.
5) Pull the casing of the milk frother ⑩ off (Figure 1) and clean it thoroughly in warm water.
6) Wipe the nozzle under the casing with a damp cloth. If necessary, add a little mild detergent onto the cloth. After cleaning with detergent, always wipe off with a cloth moistened with clean water. Ensure that there is no detergent residue left on the nozzle.
7) Push the casing back onto the nozzle (Figure 1).

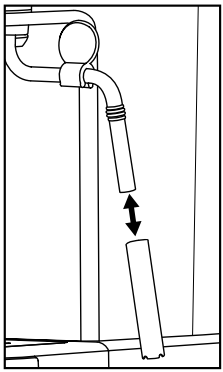

Figure 1

9.2. Cleaning the hot water shower

Clean the hot water shower ⑭ after each use:

1) After you have prepared the espresso/cappuccino and removed the sieve holder ⑱, wipe the entire surface of the hot water shower ⑭ with a moistened cloth to remove all powder residues.
2) Replace the sieve holder ⑱ **without** the espresso filters ⑲ ⑳.
3) Place an empty cup under the portafilter ⑱ and press the "Espresso" button ❸. Water flows out of the hot water shower ⑭ rinsing out the remaining powder residue.
4) After about 20 seconds, press the "Espresso" button ❸ again and switch the appliance off with the On/Off switch ❶.
5) Remove the sieve holder ⑱ again.

9.3. Cleaning the accessories

1) Clean the sieve holder ⓲, the two espresso sieves ⓳ ⓴, water tank ❾, the measuring spoon ㉑ and the drip grille ⓫ in warm water.

ⓘ **Note:**

► If you put detergent into the water, it may effect the taste of the espresso. If the stains can only be removed with detergent, always rinse the items afterwards with lots of clean water.

2) Dry all parts well.

ⓘ **Note:**

►  The two espresso sieves ⓳ ⓴, the measuring spoon ㉑ and the drip tray ⓫ are dishwasher-safe.

9.4. Cleaning the appliance

Clean the appliance with a moist cloth. If necessary, use a little detergent on the cloth.

Ensure that the appliance is completely dry before the next use.

9.5. Descaling the appliance

ⓘ **ATTENTION!**

► Do not generate steam when the descaler solution is in the water tank ❾!

Descale the appliance regularly. The appliance should be descaled after about 1–2 months (if used to make approx. 4 espressos per day). This value can vary depending on the hardness of the water in your region.
Proceed as follows to decalcify the appliance:

1) Add commercial liquid descaler for espresso machines to the water tank ❾. Follow the manufacturer's instructions for the correct amount.
2) Fill the water tank ❾ up to the Max mark with water and replace the tank in the appliance.
3) Switch on the appliance using the On/Off switch ❶. Make sure that the steam control ❼ is turned in the direction of the "●" as far as the stop.
4) Insert the sieve holder ⓲ **without** any espresso sieve ⓳ ⓴ into the appliance.
5) Place 2 cups or a container capable of holding at least 250 ml under the sieve holder openings.
6) As soon as the "Espresso" control lamp ⓯ lights up continuously, press the "Espresso" button ☕ ❸.
   Allow around 250 ml (around 2 cups) of descaler solution to run through and then stop the process by pressing the "Espresso" button ☕ ❸ again. Carefully pour out the used descaler solution.
7) Allow the descaler to act for approx. 1 minute.
8) Repeat steps 6 to 7 three more times. Empty the water tank ❾ completely the last time.
9) Place a sufficiently large container (at least 1 litre) under the sieve holder openings.
10) Rinse out the water tank ❾ with fresh water and fill it with fresh water up to the Max mark.
11) As soon as the "Espresso" control lamp ⓯ lights up continuously, press the "Espresso" button ☕ ❸.
    Allow the water to run through completely. Carefully pour out this water.
12) Repeat steps 10 to 11 once and then turn off the appliance.
13) After descaling, wipe off the appliance with a damp cloth to remove any splashes of the descaler solution. Ensure that the appliance is completely dry before the next use.

You can also order suitable descaler from our customer service (see section "***10. Ordering replacement parts***").

10. Ordering replacement parts

You can order replacement parts for this product on the Internet at **www.kompernass.com**.

SEM 1100 C5

Scan the QR code with your smartphone/tablet. You can use this QR code to go directly to our website to view and order the available spare parts.

Note:

- If you have problems with your online order, you can contact our service centre by phone or e-mail.
- Always quote the article number (IAN) 508310_2601 in your order.
- Please note that online ordering of replacement parts is not possible for all countries.

11. Troubleshooting

Malfunction	Cause	Solution
The espresso no longer flows out.	• The espresso powder is too moist and/or compressed too tightly.	• Re-prepare the espresso without compressing the powder as firmly; if necessary, use new powder.
	• No water in the water tank ❾.	• Fill the water tank ❾ with water.
	• The holes of the sieve holder openings are blocked.	• Clean the sieve holder ⓲.
The espresso drips over the edges of the sieve holder ⓲, not from the openings.	• The sieve holder ⓲ is not correctly inserted.	• Insert the sieve holder ⓲ correctly.
	• The sieve holder openings are blocked.	• Clean the sieve holder ⓲.
	• There are espresso powder residues on the edges of the sieve holder ⓲.	• Clean the espresso powder residues from the edges of the sieve holder ⓲.
The espresso is cold.	• The appliance was not preheated.	• Preheat the appliance.
	• The "Espresso" control lamp ⓯ has not yet lit up continuously.	• Wait until the "Espresso" control lamp ⓯ lights up continuously.
	• The cups were not pre-warmed.	• Pre-warm the cups.
The pump is unusually noisy.	• The water tank ❾ is empty.	• Fill the water tank ❾ with water.
The crema is too light (the espresso runs out of the sieve holder ⓲ quickly).	• Not enough espresso powder.	• Use more espresso powder.
	• The espresso powder is too coarsely ground.	• Use only espresso powder specially manufactured for espresso.

Malfunction	Cause	Solution
The crema is too dark (the espresso runs out of the sieve carrier ⓲ slowly).	• Too much espresso powder.	• Use less espresso powder.
	• The powder is too finely ground or moist.	• Use only espresso powder specially manufactured for espresso.
	• The sieve ⓳ ⓴ is blocked.	• Clean the sieve ⓳ ⓴.
The milk does not froth.	• The milk is not cold enough.	• Use milk from the refrigerator.
	• The milk frother ⓾ is dirty.	• Clean the milk frother ⓾.
The pump stops during operation, the "Espresso" control lamp ⓯ flashes.	• The pump stops after about 3 minutes of operation to prevent overheating.	• Allow the appliance to cool down before you use it again.
All lamps ❺ ⓯ ⓰ flash simultaneously.	• The appliance has overheated or short-circuited.	• Unplug the mains plug from the mains socket and contact Customer Service.

12. Disposal

12.1. Disposal of appliance and packaging



The symbol of the crossed-out wheelie bin means that this appliance may not be disposed of in regular household waste at the end of its service life. The appliance must be deposited at an established collection point, recycling centre or disposal company.

Please erase all personal data before returning an appliance.

The packaging is made from material which can be disposed of at your local recycling plant.

Dispose of the packaging in an environmentally friendly manner.

13. Kompernass Handels GmbH warranty

Dear Customer,

This appliance has a 3-year warranty valid from the date of purchase. If this product has any faults, you, the buyer, have certain statutory rights. Your statutory rights are not restricted in any way by the warranty described below.

Warranty conditions

The warranty period starts on the date of purchase. Please keep your receipt in a safe place. This will be required as proof of purchase.

If any material or manufacturing fault occurs within three years of the date of purchase of the product, we will either repair or replace the product for you or refund the purchase price (at our discretion). This warranty service requires that you present the defective appliance and the proof of purchase (receipt) within the three-year warranty period, along with a brief written description of the fault and of when it occurred.

If the defect is covered by the warranty, your product will either be repaired or replaced by us. The repair or replacement of a product does not signify the beginning of a new warranty period.

Warranty period and statutory claims for defects

The warranty period is not prolonged by repairs effected under the warranty. This also applies to replaced and repaired components. Any damage and defects present at the time of purchase must be reported immediately after unpacking. Repairs carried out after expiry of the warranty period shall be subject to a fee.

Scope of the warranty

This appliance has been manufactured in accordance with strict quality guidelines and inspected meticulously prior to delivery.

The warranty covers material faults or production faults. The warranty does not extend to product parts subject to normal wear and tear or to fragile parts which could be considered as consumable parts such as switches or parts made of glass.

The warranty does not apply if the product has been damaged, improperly used or improperly maintained. The directions in the operating instructions for the product regarding proper use of the product are to be strictly followed. Uses and actions that are discouraged in the operating instructions or which are warned against must be avoided.

This product is intended solely for private use and not for commercial purposes. The warranty shall be deemed void in cases of misuse or improper handling, use of force and modifications / repairs which have not been carried out by one of our authorised Service centres.

Warranty claim procedure

To ensure quick processing of your case, please observe the following instructions:

- Please have the till receipt and the item number (IAN) 508310_2601 available as proof of purchase.
- You will find the item number on the type plate on the product, an engraving on the product, on the front page of the operating instructions (below left) or on the sticker on the rear or bottom of the product.
- If functional or other defects occur, please contact the service department listed either by **telephone** or by **e-mail**.
- You can return a defective product to us free of charge to the service address that will be provided to you. Ensure that you enclose the proof of purchase (till receipt) and information about what the defect is and when it occurred.



You can download these instructions along with many other manuals, product videos and installation software at www.lidl-service.com.

This QR code will take you directly to the Lidl service page (www.lidl-service.com) where you can open your operating instructions by entering the item number (IAN) 508310_2601.

13.1. Service

GB **Service Great Britain**
Tel.: 0800 404 7657
E-Mail: kompernass@lidl.co.uk

CY **Service Cyprus**
Tel.: 8009 4241
E-Mail: kompernass@lidl.com.cy

IAN 508310_2601

13.2. Importer

Please note that the following address is not the service address. Please use the service address provided in the operating instructions.

KOMPERNASS HANDELS GMBH
BURGSTRASSE 21
44867 BOCHUM
GERMANY
www.kompernass.com

Tartalomjegyzék

1. Bevezető **18**

1.1. Rendeltetésszerű használat 18

1.2. Felhasznált figyelmeztető jelzések és szimbólumok 18

2. A csomag tartalma /A csomag tartalmának ellenőrzése **19**

3. Biztonsági utasítások **19**

4. A készülék részei **22**

5. Műszaki adatok **22**

6. Hőmérséklet-kijelző **22**

7. Első üzembe helyezés **23**

8. Használat **23**

8.1. A víztartály feltöltése. 23

8.2. Felfűtés hosszabb állásidő után / első üzembe helyezéskor 23

8.3. Használat előtti felfűtés. 24

8.4. Eszpresszó készítése 25

8.5. Cappuccino készítése 26

8.6. Tippek tökéletes eszpresszó készítéséhez. 27

8.7. Tippek tejhab készítéséhez 27

8.8. Forró víz engedése 27

9. Tisztítás és ápolás **28**

9.1. Tejhabosító tisztítása 28

9.2. A forróvíz-kieresztő tisztítása. 28

9.3. Tartozékok tisztítása 29

9.4. A készülék tisztítása 29

9.5. A készülék vízkőtelenítése. 29

10. Pótalkatrészek rendelése **30**

11. Hibaelhárítás **30**

12. Ártalmatlanítás **31**

12.1. A készülék és a csomagolás ártalmatlanítása 31

13. Jótállási tájékoztató **32**

1. Bevezető

Gratulálunk új készüléke megvásárlásához! Vásárlásával kiváló minőségű termék mellett döntött.



A használati útmutató a termék része. Fontos tudnivalókat tartalmaz a biztonságra, használatra és ártalmatlanításra vonatkozóan. A termék használata előtt ismerkedjen meg valamennyi kezelési és biztonsági utasítással. Csak a leírtak szerint és a megadott célokra használja a készüléket. A készülék harmadik személynek továbbadása esetén adja át a készülékhez tartozó valamennyi leírást is.

1.1. Rendeltetésszerű használat

Ez a készülék kizárólag eszpresszó/cappuccino készítésére és tej habosítására való. A készülék kizárólag magánháztartásokban használható. Ne használja kereskedelmi célra.

Más vagy ezen túlmenő használat nem rendeltetésszerűnek minősül.

1.2. Felhasznált figyelmeztető jelzések és szimbólumok

Ebben a használati útmutatóban, a csomagoláson és a készüléken, a következő figyelmeztető jelzéseket és szimbólumokat használjuk (ha alkalmazható):

	**VESZÉLY!** Az ezzel a szimbólummal és a „VESZÉLY” figyelmeztető szóval ellátott figyelmeztető utasítás olyan közvetlen veszélyes helyzetre figyelmeztet, amely halált vagy súlyos sérülést okoz, ha nem előzik meg.
	**FIGYELMEZTETÉS!** Az ezzel a szimbólummal és a „FIGYELMEZTETÉS” figyelmeztető szóval ellátott figyelmeztető utasítás olyan lehetséges veszélyes helyzetre figyelmeztet, amely halált vagy súlyos sérülést okozhat, ha nem előzik meg.
	**VIGYÁZAT!** Az ezzel a szimbólummal és a „VIGYÁZAT” figyelmeztető szóval ellátott figyelmeztető utasítás olyan lehetséges veszélyes helyzetre figyelmeztet, amely csekély vagy enyhe sérülést okozhat, ha nem előzik meg.
	**FIGYELEM!** Az ezzel a szimbólummal és a „FIGYELEM” figyelmeztető szóval ellátott figyelmeztető utasítás olyan lehetséges helyzetre figyelmeztet, amely anyagi károkat okozhat, ha nem előzik meg.
	**Tudnivaló:** Tudnivaló jelöli a kiegészítő információkat, amelyek megkönnyítik a készülék használatát.
	Ne merítse vízbe!
	Váltóáram/-feszültség
	A készülék élelmiszerekkel érintkező részei élelmiszerbiztosak.
	Olvassa el az útmutatót.
	Ez a termék megfelel a vonatkozó európai és nemzeti irányelvek követelményeinek.
	Ne dobjon elektromos készülékeket a háztartási hulladékba!
	Ártalmatlanítsa a csomagolóanyagot környezetbarát módon.

	A hulladékok szétválogatásánál vegye figyelembe a csomagolóanyagokon lévő jelölést: Ezek rövidítésekkel (a) és számjegyekkel (b) vannak megjelölve, amelyek jelentése a következő: 1–7: műanyagok, 20–22: papír és karton, 80–98: kompozit anyagok.
	Ez a termék megfelel a Szerb Köztársaság nemzeti irányelveiben rögzített követelményeknek.

2. A csomag tartalma / A csomag tartalmának ellenőrzése

⚠ FIGYELMEZTETÉS!

► A csomagolóanyag nem játékszer. Fulladásveszély áll fenn.

A készüléket alapvetően az alábbi összetevőkkel szállítjuk:

- eszpresszó kávéfőző
- szűrőtartó
- nagy eszpresszó szűrő
- kicsi eszpresszó szűrő
- mérőkanál tömőrúddal
- gyors elindítási útmutató
- használati útmutató

ⓘ Tudnivaló:

► Ellenőrizze a csomag tartalmát, hogy hiánytalan-e és nincs-e rajta látható sérülés.

► Hiányos szállítás vagy a nem megfelelő csomagolásból eredő, illetve a szállítás során keletkezett károk esetén forduljon az ügyfélszolgálathoz.

3. Biztonsági utasítások

A készülék biztonságos használata érdekében tartsa be az alábbi biztonsági utasításokat:

⚠ FIGYELMEZTETÉS! SÉRÜLÉSVESZÉLY!

- Használat előtt ellenőrizze a készüléket, hogy nincs-e rajta látható sérülés. Ne működtessen hibás vagy leesett készüléket.
- Ügyeljen arra, hogy 8 évesnél fiatalabb gyermekek ne kerüljenek a készülék és a csatlakozóvezeték közelébe.
- A készüléket 8 éves kor feletti gyermekek felügyelet mellett használhatják vagy ha megtanították őket a készülék biztonságos használatára és megértették az ebből eredő veszélyeket.

- A készüléket csökkent fizikai, érzékszervi vagy mentális képességű vagy tapasztalattal és tudással nem rendelkező személyek csak akkor használhatják, ha felügyelet alatt állnak vagy ha megtanították őket a készülék biztonságos használatára és megértették az ebből eredő veszélyeket.
- Tisztítást és a felhasználó által végzendő karbantartást 8 évesnél fiatalabb vagy felügyelet alatt nem álló gyermekek nem végezhetnek.
- Gyermekek nem játszhatnak a készülékkel.
- Csak megfelelő jogosultsággal rendelkező szakemberrel vagy az ügyfélszolgálattal javíttassa a készüléket. A szakszerűtlen javítás jelentős veszélyt jelenthet a felhasználó számára. Ezenkívül a garancia is érvényét veszti.
-  Ne merítse a készüléket vízbe vagy más folyadékba. Áramütés veszélye!
- Soha ne fogja meg a készüléket nedves vagy vizes kézzel.
- A veszélyek elkerülése érdekében a sérült hálózati csatlakozót vagy vezetéket azonnal cseréltesse ki erre felhatalmazott szakemberrel vagy az ügyfélszolgálattal.
- Égési sérülés veszélye! Használat közben a készülék egyes részei nagyon felforrósodnak!
- A készülék használata során forró gőz keletkezik. Ügyeljen arra, hogy ne forrázza le magát! Tartson biztonságos távolságot a gőztől.
- A készüléket csak előírásszerűen telepített és földelt aljzatba csatlakoztassa.
- A fűtőelem felülete használat után még meleg.
- Nem kerülhet folyadék a készülék dugós csatlakozására.
- A készüléket csak rendeltetésszerűen használja. A helytelen használat sérüléseket okozhat.

⚠ FIGYELEM! ANYAGI KÁR!

- A hibás alkatrészeket csak eredeti alkatrészekre szabad cserélni. Csak ilyen alkatrészekkel garantálható, hogy azok megfelelnek a biztonsági követelményeknek.
- Védje a készüléket a nedvességtől és ne engedje, hogy folyadék kerüljön bele.
- Védje a készüléket ütésektől, portól, vegyszerektől, erős hőingadozásoktól és túl közeli hőforrásoktól (kályha, fűtőtest).
- Soha ne merítse a készüléket vízbe vagy más folyadékba.
- Mindig húzza ki a hálózati csatlakozót a csatlakozóaljzatból, de soha ne a kábelnél fogva.
- Üzemeltetés közben soha se hagyja a készüléket felügyelet nélkül.
- A készülék működtetéséhez ne használjon külső időkapcsolót vagy külön távműködtető rendszert.
- Soha ne használja a készüléket olyan helyiségekben, ahol a hőmérséklet 0° C körül vagy alatt van. Ha megfagy a víz a vezetékekben vagy a víztartályban, akkor kár keletkezhet a készülékben.
- Soha ne működtesse a készüléket a szabadban. Ez a készülék kizárólag beltéri használatra készült.
- Ne gőzöljön, ha vízkőoldó oldat van a víztartályban!
- Az eszpresszó kávéfőzőt használat közben ne tegye szekrénybe.

4. A készülék részei

„A” ábra:

❶ BE/KI kapcsoló „ON/OFF”
❷ hőmérséklet-kijelző
❸ „eszpresszó” gomb
❹ „gőz” gomb
❺ fehér ellenőrzőlámpa „gőz”
❻ tárolófelület
❼ gőzszabályozó
❽ fogantyú
❾ víztartály
❿ tejhabosító
⓫ csepegtető rács
⓬ cseppfelfogó tálca
⓭ nyílás a piros úszó részére
⓮ forróvíz-kieresztő
⓯ fehér ellenőrzőlámpa „eszpresszó”
⓰ piros működésjelző lámpa

„B” ábra:

⓱ szűrőtartó fogója
⓲ szűrőtartó
⓳ nagy eszpresszó szűrő
⓴ kicsi eszpresszó szűrő
㉑ mérőkanál tömörűddal

5. Műszaki adatok

Hálózati feszültség	220 – 240 V ~, 50–60 Hz
Névleges teljesítmény	1100 W
Teljesítményfelvétel kikapcsolt üzemmódban	0,20 W
Szivattyúnyomás	kb. 1,5 MPa (15 bar)

6. Hőmérséklet-kijelző

A hőmérséklet-kijelző ❷ azt jelzi, hogy mennyire melegedett fel a készülék.

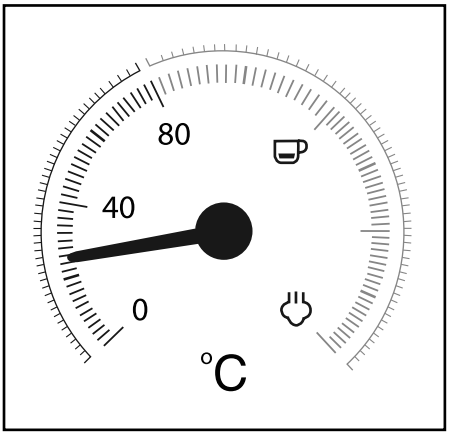

Amint bekapcsolja a készüléket a készülék elkezd felfűteni, amíg a mutató körülbelül középen 80° C és „” között áll. A működésjelző lámpa ⓰ világít. Az „eszpresszó” ellenőrzőlámpa ⓯ villog.

Ha a mutató eléri a skála piros részét, akkor a hőmérséklet elég magas eszpresszó készítéséhez. Az „eszpresszó” ellenőrzőlámpa ⓯ folyamatosan világít.

Ha megnyomja a „gőz” gombot ❹, akkor a „gőz” ellenőrzőlámpa ❺ villog. A készülék ekkor tovább melegít és a mutató magasabbra emelkedik a skálán, egészen a „” és „” közötti területig.

Ha a mutató eléri a „” és „” közötti tartományt, akkor a hőmérséklet elég magas gőz előállításához. A „gőz” ellenőrzőlámpa ❺ folyamatosan világít.

7. Első üzembe helyezés

1)  Vegye ki a víztartályt ❾ és távolítsa el a narancssárga szállításbiztosítót a vízkimenetről.

2) Tisztítsa meg a szűrőtartót ⓲, a mérőkanalat ㉑, az eszpresszó szűrőket ⓳ ⓴, a csepegtető rácsot ⓫ és a víztartályt ❾ a „***9. Tisztítás és ápolás***" fejezetben leírtak szerint.

3) Állítsa a készüléket egyenletes és hőálló felületre. Ügyeljen arra, hogy a hálózati csatlakozóaljzat elérhető közelségben legyen.

4) Helyezze be a csepegtető rácsot ⓫ úgy, hogy a úszó a csepegtető rácson ⓫ lévő nyíláson ⓭ ki tudjon emelkedni.

5) Helyezze be a szűrőtartót ⓲ a készülékbe a forróvíz-kieresztő ⓮ mellett elhelyezett „INSERT" jelölésnél, majd forgassa el az óramutató járásával ellentétes irányba, amíg a szűrőtartó nyele ⓱ előre mutat („LOCK").

6) Csatlakoztassa a hálózati csatlakozódugót a csatlakozóaljzatba.

7) A belső vezetékek első használat előtti kitisztításához kövesse az alábbi lépéseket: Folyasson át kb. 5 csésze eszpresszóhoz való vizet (kb. 100 ml) a készüléken. Ehhez olvassa el a „***8. Használat***" fejezetet.

8) Csináljon gőzt kb. 30 másodpercig. Ehhez olvassa el a „***8. Használat***" fejezetet.

ⓘ Tudnivaló:

► Az első használat során előfordulhat, hogy a szivattyú már hallhatóan működik, de még nem folyik víz a készülékből. Ebben az esetben forgassa el a gőzszabályozót ❼ „♨/💧" irányba, hogy el tudjon távozni a levegő a készülék vezetékeiből (a „gőz" gomb ♨ ❹ meg lett nyomva). Kb. 20 másodperc után a levegő eltávozik, a zajok megszűnnek és víz folyik a készülékből.

8. Használat

8.1. A víztartály feltöltése

ⓘ Tudnivaló:

► Eszpresszó/cappuccino készítéséhez kizárólag friss ivóvizet használjon.

1) Vegye le a víztartályt ❾ és töltsön bele vizet: Legalább a Min-jelzésig töltsön bele vizet. Soha ne töltsön bele a Max-jelzésnél több vizet.

2) Tegye vissza a víztartályt ❾ a készülékbe.

8.2. Felfűtés hosszabb állásidő után / első üzembe helyezéskor

Ha hosszabb ideig nem használta a készüléket, akkor az alábbiak szerint fűtse fel:

1) Töltsön vizet a víztartályba ❾.

2) Helyezze be a nagy ⓳ vagy a kicsi eszpresszó szűrőt ⓴ a szűrőtartóba ⓲:

   – Ügyeljen arra, hogy a nagy ⓳ vagy a kicsi eszpresszó szűrőn ⓴ lévő rovátka a behelyezéskor a szűrőtartón ⓲ lévő rovátka fölött legyen.

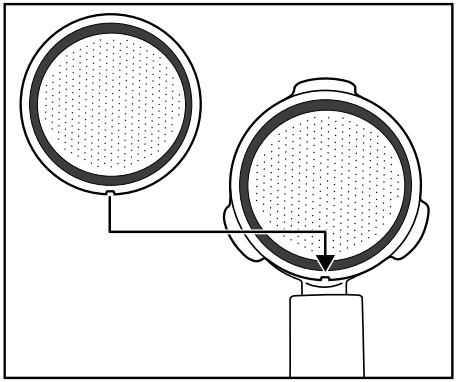

– Ekkor forgassa el kissé a nagy ⓳ vagy a kicsi eszpresszó szűrőt ⓴, hogy ne tudjon kiesni.

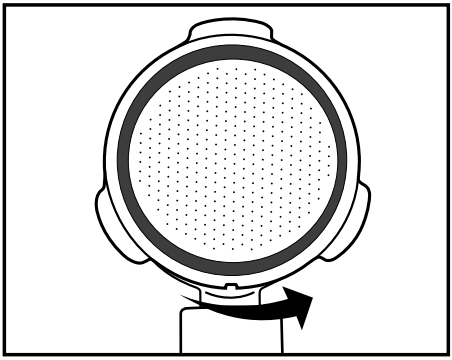

Tudnivaló:

- Csak akkor távolítsa el a behelyezett eszpresszó szűrőt ⓳ ⓴, ha lehűlt!
- Ha ki akarja venni az eszpresszó szűrőt ⓳ ⓴ a szűrőtartóból ⓲, akkor forgassa el a behelyezett eszpresszó szűrőt ⓳ ⓴ annyira, hogy az eszpresszó szűrőn ⓳ ⓴ lévő rovátka a szűrőtartón ⓲ lévő rovátka fölött legyen. Ekkor ki lehet venni az eszpresszó szűrőt ⓳ ⓴.

3) Helyezze be a szűrőtartót ⓲ a készülékbe a forróvíz-kieresztő ⓮ mellett elhelyezett „INSERT” jelölésnél, majd forgassa el az óramutató járásával ellentétes irányba, amíg a szűrőtartó nyele ⓱ előre mutat („LOCK”).

4) Helyezzen egy csészét a szűrőtartó ⓲ alá.

5) Zárja el a gőzszabályozót ❼ (forgassa el egészen ütközésig „●” irányba).

6) Kapcsolja be a készüléket a Be-, kikapcsoló ❶. A működésjelző lámpa ⓰ világít. Az „eszpresszó” ellenőrzőlámpa ⓯ villog. A készülék melegíteni kezd.

7) Amint a „eszpresszó” ellenőrzőlámpa ⓯ folyamatosan világít, nyomja meg az „eszpresszó” gombot ❸. Folyassa át a vizet kb. 1 percig.

Tudnivaló:

- Előfordulhat, hogy közben ki kell üríteni a csészét. Ehhez állítsa meg rövid időre a folyamatot az „eszpresszó” gomb ❸ megnyomásával. Ürítse ki a csészét és nyomja meg ismét az „eszpresszó” gombot ❸, hogy tovább tudjon folyni a víz a készüléken keresztül.

8) Kb. 1 perc elteltével állítsa le a szivattyút az „eszpresszó” gomb ❸ ismételt megnyomásával.

9) Adott esetben várja meg, amíg az „eszpresszó” ellenőrzőlámpa ⓯ ismét folyamatosan világít. Ezzel befejeződött a készülék felfűtése. A készülék készen áll eszpresszó készítéséhez.

8.3. Használat előtti felfűtés

Eszpresszó vagy cappuccino készítése előtt fel kell melegíteni a készüléket.

1) Kapcsolja be a készüléket a be-, kikapcsolóval ❶. A működésjelző lámpa ⓰ világít. Az „eszpresszó” ellenőrzőlámpa ⓯ villog. Győződjön meg róla, hogy a gőzszabályozó ❼ ütközésig a „●” jelig van forgatva.

2) Helyezze be a szűrőtartót ⓲ a készülékbe a forróvíz-kieresztő ⓮ mellett elhelyezett „INSERT” jelölésnél, majd forgassa el az óramutató járásával ellentétes irányba, amíg a szűrőtartó nyele ⓱ előre mutat („LOCK”).

3) Nyomja meg az „eszpresszó” gombot ❸, hogy a készülék vizet szívjon a víztartályból ❾. Amint víz folyik ki a szűrőtartó-nyílásokon, nyomja meg még egyszer az „eszpresszó” gombot ❸, hogy leálljon a szivattyú.

4) Várja meg, amíg az „eszpresszó” ellenőrzőlámpa ⓯ folyamatosan világít.

5) Nyomja meg még egyszer az „eszpresszó” gombot ❸ és folyasson ki forró vizet 20 másodpercig, mielőtt a szivattyút ismét leállítja.

Ezzel az előmelegítés befejeződött. A készülék készen áll eszpresszó/cappuccino készítéséhez.

8.4. Eszpresszó készítése

ⓘ Tudnivaló:

► Mindig győződjön meg arról, hogy az eszpresszó szűrő ⓳ ⓴ tiszta és nem maradt benne őrölt kávé.

1) Ha a készülék felmelegedett:
Egy eszpresszó készítéséhez helyezze be a kicsi eszpresszó szűrőt ⓴ a szűrőtartóba ⓲.
Két eszpresszó készítéséhez helyezze be a nagy eszpresszó szűrőt ⓳ a szűrőtartóba ⓲.

2) Töltsön őrölt kávét a kicsi eszpresszó szűrőbe ⓴ a Max-jelzésig. Ez kb. 7 gramm vagy egy csapott mérőkanál ㉑ őrölt kávénak felel meg.
Vagy...
Töltsön őrölt kávét a nagy eszpresszó szűrőbe ⓳ a Max-jelzésig. Ez kb. 7 + 7 gramm vagy két csapott mérőkanál ㉑ őrölt kávénak felel meg.

3) Tömörítse az őrölt kávét a mérőkanálon ㉑ lévő tömködővel. Ha szükséges, töltsön még bele őrölt kávét, hogy az eszpresszó szűrő ⓳ ⓴ a Max-jelzésig legyen töltve. Ezt követően ismét tömörítse az őrölt kávét.

ⓘ Tudnivaló:

► Az őrölt kávé tömörítése lényeges folyamat az eszpresszó készítésénél. Erősen tömörített őrölt kávé esetén az eszpresszó lassan folyik át és krémesebb lesz. Ha az őrölt kávé kevésbé tömörített, akkor az eszpresszó gyorsan átfolyik és csak kevés krém keletkezik.

4) Helyezze be a szűrőtartót ⓲ a készülékbe a készüléken lévő „INSERT" jelölésnél, majd forgassa el az óramutató járásával ellentétes irányba, amíg a szűrőtartó nyele ⓱ előre mutat („LOCK").

5) Állítson egy (vagy két) csészét a szűrőtartó-nyílások alá. Javasoljuk, hogy először öblítse ki a csészéket forró vízzel, hogy a kávé ne hűljön le olyan gyorsan. A csészéket a tároláshoz a tárolófelületre ❻ állíthatja.

6) Amint az „eszpresszó" ellenőrzőlámpa ⓯ folyamatosan világít, nyomja meg az „eszpresszó" gombot ☕ ❸.

⚠ FIGYELMEZTETÉS!

Soha ne távolítsa el a szűrőtartót ⓲ miközben az eszpresszó lefolyik!

A spriccelő forró eszpresszó sérüléseket okozhat!

► Először mindig nyomja meg ismét az „eszpresszó" gombot ☕ ❸, hogy befejezze az eszpresszó kiengedését, mielőtt eltávolítja a szűrőtartót ⓲.

7) Ha a csészé(k)ben a kívánt mennyiségű kávé van (kb. 20 ml csészénként), nyomja meg ismét az „eszpresszó" gombot ☕ ❸, hogy ne szívjon fel több vizet.

Már ihatja is a friss eszpresszót.

8) Kapcsolja ki a készüléket a BE/KI kapcsolóval ❶.

ⓘ Tudnivaló:

► Ha kb. 30 percig nem nyomja meg az „eszpresszó" gombot ☕ ❸ vagy a „gőz" gombot ♨ ❹, akkor a készülék automatikusan kikapcsol.

9) Minden használat után távolítsa el a kávézaccot az eszpresszó szűrőből ⓳ ⓴. Vegye ki a szűrőtartót ⓲ a készülékből. Ürítse ki a szűrőtartót ⓳ ⓴; ehhez fordítsa meg a szűrőtartót ⓲ és ütögesse ki a kávézaccot. Mindig környezetbarát módon helyezze el a kávézaccot, például a bio-hulladékban.

ⓘ Tudnivaló:

► Feltétlenül tisztítsa meg minden használat után a forróvíz-kieresztőt ⓮ (ebből folyik ki a forró víz). Ehhez olvassa el a „***9. Tisztítás és ápolás***" fejezetet.

► Rendszeresen ürítse ki a cseppfelfogó tálcát ⓬, legkésőbb azonban akkor, ha a úszó a csepegtető rács ⓫ nyílásában ⓭ látható.

8.5. Cappuccino készítése

⚠ FIGYELMEZTETÉS!

Legyen óvatos a tejhab készítéséhez szükséges gőz használata során!

A forró gőz vagy forró fröccsenés sérülést okozhat!

► Mindig lassan használja a gőzszabályozót ❼.

1) Töltsön hideg tejet egy tejhabosításra alkalmas pohár (lehetőleg rozsdamentes acélból) egyharmadáig.
2) Ellenőrizze, hogy a gőzszabályozó ❼ el van zárva (forgassa el ütközésig „●” irányba).
3) Tolja ki oldalra a tejhabosítót ❿. Csak a fogantyújánál ❽ fogja meg.
4) Nyomja meg a „gőz” gombot ❹. Várja meg, amíg a „gőz” ellenőrzőlámpa ❺ folyamatosan világít.
5) Tartson egy üres edényt a tejhabosító ❿ alá. Forgassa lassan a gőzszabályozót ❼ „♨/💧” irányba. Kondenzvíz/fröccsenés távozik a fúvókából. Ily módon kitisztul a fúvóka és a készülék belsejében lévő vízkeringés.
6) Várjon 15 másodpercet és forgassa el a gőzszabályozót ❼ „●” irányba, amíg nem távozik több gőz a fúvókából. Öntse ki a vizet az edényből.
7) Tartsa a tejhabosításra használt poharat a kezében, hogy érezze a tej hőmérsékletét és könnyedén helyezze a tejhabosító ❿ fúvókáját a tejbe. Tartsa a tejhabosításra használt poharat kissé ferdén.
8) Forgassa lassan a gőzszabályozót ❼ „♨/💧” irányba.
9) Mozgassa a tejhabosításra használt poharat körkörösen és közben tartsa a fúvóka hegyét kicsivel a tej felszíne alatt: elég mélyen ahhoz, hogy a tej ne spricceljen minden irányba, de elég magasan ahhoz, hogy sűrű hab képződjön. Ha helyesen csinálja, akkor egy mély zümmögő hang hallható.
10) Ha a tejhab felemelkedik, vezesse a fúvókát mélyebbre a következő „réteg” felhabosításához és a hab összeesésének megakadályozásához.
11) Végül teljesen merítse a tejbe a fúvókát és zárja el a gőzszabályozót ❼ körülbelül félig, hogy a tej felmelegedjen. Kissé tartsa ferdén a tejhabosításra használt poharat, hogy a tej könnyedén kavarogjon, miközben a fúvókával keveri.
12) Ha a tejhab elérte a kívánt állagot és hőmérsékletet, zárja el a gőzszabályozót ❼ (forgassa el egészen ütközésig „●” irányba).
13) Csak ezután húzza ki a fúvókát a tejből.
14) Tegye a „***9.1. Tejhabosító tisztítása***” fejezetben leírtakat.

ⓘ Tudnivaló:

► A cappuccino készítéséhez mindig nagyobb csészéket használjon, mint az eszpresszó készítéséhez, mert még felhabosított tejet is hozzá kell tenni.

15) A cappuccino készítése során ugyanúgy járjon el, mintha eszpresszót készítene (lásd az „***8.4. Eszpresszó készítése***” fejezetet/az előmelegítés már nem szükséges). Viszont kb. kétszer annyi ideig folyasson ki vizet, mint eszpresszó készítése esetén (kb. 40 ml).

ⓘ Tudnivaló:

► Az „eszpresszó” ellenőrző lámpa ⓯ adott esetben gyorsan villog, ha az „eszpresszó” gombot ☕ ❸ közvetlenül tejhab-készítés után megnyomja. Ez azt jelenti, hogy a készülék túlságosan felmelegedett egy optimális eszpresszó készítéséhez. Ennek ellenére folytathatja az eszpresszó készítését vagy hagyja lehűlni a készüléket. Amint folyamatosan világít az „eszpresszó” ellenőrző lámpa ⓯, a készülék elérte az eszpresszó készítéséhez optimális hőmérsékletet.

16) Kapcsolja ki a készüléket a BE/KI kapcsolóval ❶.

ⓘ Tudnivaló:

► Ha kb. 30 percig nem nyomja meg az „eszpresszó” gombot ❸ vagy a „gőz” gombot ❹, akkor a készülék automatikusan kikapcsol.

17) Ekkor adja a felhabosított tejet az előzőleg elkészített eszpresszóhoz. A cappuccino ezzel elkészült. Ízlés szerint ízesítheti cukorral vagy megszórhatja kakaóporral.

ⓘ Tudnivaló:

► Feltétlenül tisztítsa meg minden használat után a tejhabosítót ❿. Ehhez olvassa el a „***9. Tisztítás és ápolás és ápolás***” fejezetet.

8.6. Tippek tökéletes eszpresszó készítéséhez

Az egyik legfontosabb tényező egy jó eszpresszó készítésénél az úgynevezett extrakciós idő vagy átfolyási idő, azaz az őrölt kávé és a forró víz érintkezésének időtartama, amíg a kész kávé a csészébe folyik.

Az extrakciós idő elsősorban az őrölt kávé mennyiségétől és őrlési finomságtól, valamint tömörségétől függ. Minél finomabb és tömörebb az őrölt kávé, annál lassabban folyik át rajta a víz.

Azonban Ön is befolyásolhatja az extrakciós időt, ha úgy érzi, hogy az eszpresszó nem olyan ízű vagy nem úgy néz ki, ahogy kellene.

- Ha a krém különösen világos, nincs jó állaga és gyorsan feloldódik, akkor az eszpresszó túl gyorsan folyt le, ebben az esetben túl rövid extrakcióról beszélünk. Az eszpresszó savanyú és vizes, az aroma pedig nem érvényesül. Ennek oka általában a túl kevés mennyiségű őrölt kávé, ami esetleg még durvára is lett őrölve vagy nem elég erősen lett tömörítve.
- Ha a krém nagyon sötét és világos foltok vannak vagy egy lyuk van a közepén, akkor a kávé túl lassan folyt le. Ilyenkor túl hosszú extrakcióról beszélünk. Az eszpresszó keserű ízű. Az ok általában a túl finomra őrölt vagy túl nagy mennyiségű őrölt kávé. Ha egyik sem igaz, akkor az őrölt kávét túl erősen tömörítették.

► Csak eszpresszóhoz való őrölt kávét használjon: ez általában finomabb őrlésű és pörköltebb. Ideális esetben kb. 7 g őrölt kávé szükséges egy csésze eszpresszóhoz. Ne töltse túl a szűrőt. Tömörítse a szűrőben lévő őrölt kávét a mérőkanál tömörűdjával ㉑ anélkül, hogy az őrölt kávét túl tömör masszává tömörítené.

► Próbálkozzon addig, amíg meg nem találja az összes tényező Ön számára optimális egyensúlyát.

8.7. Tippek tejhab készítéséhez

- Elvileg mindenfajta tej, szója- és rizstej is felhabosítható. Bizonyos fajta tejek azonban csak korlátozottan habosíthatók.
- A fölözött tej (sovány tej) nem esik össze olyan könnyen, mint a magas zsírtartalmú tej, túl alacsony zsírtartalom esetén azonban fennáll annak a veszélye, hogy a tej nem jól habosítható. Ezért lehetőleg 3,5% vagy 1,5% zsírtartalmú tejet használjon.
- A jól lehűtött tej jobban habosítható, mint a kevésbé hideg tej. A legjobb eredmény 7° C-os hőmérséklet esetén érhető el.
- Ne habosítsa fel a tejet másodszorra, különben összeesik.
- Hagyja a felhabosított tejet kb. 30 másodpercig állni, mielőtt a habot az eszpresszóhoz adja. Így a nagyobb buborékok szétpukkannak és a még folyékony tej lesüllyed. Ezt követően a finom habot az eszpresszóhoz adhatja.

8.8. Forró víz engedése

A tejhabosítóval ❿ forró vizet is engedhet, ha pl. szeretné felhígítani a kávét (amerikai kávé) vagy teát szeretne készíteni.

1) Kapcsolja be a készüléket a be-, kikapcsolóval ❶. A működésjelző lámpa ⓰ világít. Az „eszpresszó” ellenőrzőlámpa ⓯ villog. Győződjön meg róla, hogy a gőzszabályozó ❼ ütközésig a „●” jelig van forgatva.
Várja meg, amíg a hőmérséklet-kijelző ❷ 80 °C és „☕” között körülbelül középen áll és az „eszpresszó” ellenőrzőlámpa ⓯ folyamatosan világít.
2) Tegyen egy hőálló edényt a tejhabosító ❿ alá.

3) Forgassa el a gőzszabályozót ❼ legalább félig „♨/💧💧” irányba.

4) Nyomja meg az „eszpresszó” gombot ☕ ❸. A tejhabosítóból ❿ forró víz folyik ki.

5) Ismét nyomja meg az „eszpresszó” gombot ☕ ❸, hogy leállítsa a forró víz engedését.

6) Zárja el a gőzszabályozót ❼ (forgassa el egészen ütközésig „●” irányba).

9. Tisztítás és ápolás

⚠ **FIGYELMEZTETÉS!**

- A készülék tisztítása előtt mindig húzza ki a csatlakozódugót a hálózati csatlakozóaljzatból. Áramütés veszélye!
- Tisztítás előtt mindig hagyja lehűlni a készüléket. Égési sérülés veszélye!
- Soha ne merítse a készüléket vízbe vagy más folyadékba. Áramütés veszélye!

ⓘ **FIGYELEM!**

- A károk megelőzése érdekében soha ne használjon súroló, maró vagy vegyi tisztítószert a készülékfelületek tisztításához.

9.1. Tejhabosító tisztítása

1) Állítson egy üres edényt a tejhabosító ❿ alá.

2) Forgassa el a gőzszabályozót ❼ közvetlenül a használat után „♨/💧💧” irányba és néhány másodpercig hagyja, hogy gőz távozzon.

3) Zárja el a gőzszabályozót ❼ (forgassa el egészen ütközésig „●” irányba), kapcsolja ki a készüléket és húzza ki a hálózati csatlakozódugót.

4) Hagyja lehűlni a fúvókát.

5) Húzza le a tejhabosító ❿ tokját (1. ábra) és alaposan tisztítsa meg meleg vízzel.

6) Törölje le nedves törlőkendővel a tok alatti fúvókát. Ha szükséges, tegyen kevés enyhe hatású mosogatószert a törlőkendőre. Mosogatószeres tisztítás után azonban törölje le tiszta vízzel benedvesített törlőkendővel is. Győződjön meg arról, hogy nem maradt mosogatószer a fúvókán.

7) Csúsztassa vissza a tokot a fúvókára (1. ábra).

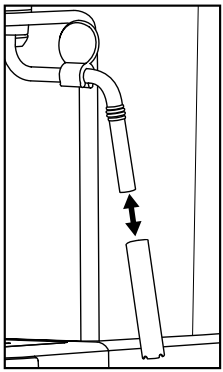

1. ábra

9.2. A forróvíz-kieresztő tisztítása

Minden használat után tisztítsa meg a forróvíz-kieresztőt ⓮:

1) Miután elkészítette az eszpresszót/cappuccinot és levette a szűrőtartót ⓲, törölje le a forróvíz-kieresztő ⓮ teljes felületét egy nedves törlőkendővel, hogy ne maradjon rajta kávémaradék.

2) Helyezze vissza a szűrőtartót ⓲ behelyezett eszpresszó szűrő ⓳ ⓴ **nélkül**.

3) Állítson egy üres csészét a szűrőtartó ⓲ alá és nyomja le az „eszpresszó” gombot ☕ ❸. Víz folyik ki a forróvíz-kieresztőből ⓮ és kiöblíti az utolsó kávémaradványt.

4) 20 másodperc elteltével nyomja meg ismét az „eszpresszó” gombot ☕ ❸ és kapcsolja ki a készüléket a BE/KI kapcsolóval ❶.

5) Ismét vegye le a szűrőtartót ⓲.

9.3. Tartozékok tisztítása

1) A szűrőtartót ⓲, a két eszpresszó szűrőt ⓳ ⓴, a víztartályt ❾, a mérőkanalat ㉑ és a csepegtető rácsot ⓫ meleg vízben tisztítsa.

ⓘ **Tudnivaló:**

► Ha mosogatószert tesz a vízbe, akkor előfordulhat, hogy befolyásolja az eszpresszó ízét. Ha a szennyeződés csak mosogatószerrel távolítható el, minden esetben öblítse le a tartozékokat bő tiszta vízzel.

2) Minden tartozékot alaposan töröljön szárazra.

ⓘ **Tudnivaló:**

►  A két eszpresszószűrő ⓳ ⓴, a mérőkanál ㉑ és a csepegtető rács ⓫ mosogatógépben is tisztítható.

9.4. A készülék tisztítása

A készüléket nedves törlőkendővel tisztítsa. Ha szükséges, tegyen kevés mosogatószert a törlőkendőre.

A készülék ismételt használata előtt győződjön meg arról, hogy a készülék teljesen száraz.

9.5. A készülék vízkőtelenítése

ⓘ **FIGYELEM!**

► Ne gőzöljön, ha vízkőoldó oldat van a víztartályban ❾!

Rendszeresen távolítsa el a vízkőlerakódást a készülékből. Kb. 1-2 havonta (kb. napi 4 eszpresszó készítése esetén) vízkőteleníteni kell a készüléket. Az Ön lakóhelyén lévő víz keménységétől függően ez az érték eltérő lehet. A készülék vízkőtelenítéséhez a következőképpen járjon el:

1) Adja hozzá a víztartályhoz ❾ a kereskedelmi forgalomban kapható eszpresszógépekhez való folyékony vízkőoldót. A megfelelő mennyiséghez kövesse a gyártó utasításait.
2) Töltsön vizet a víztartályba ❾ a Max jelzésig és helyezze be a víztartályt a készülékbe.
3) Kapcsolja be a készüléket a BE/KI kapcsolóval ❶. Győződjön meg róla, hogy a gőzszabályozó ❼ ütközésig a „●" jelig van forgatva.
4) Helyezze be a szűrőtartót ⓲ **eszpresszó** szűrő (⓳ vagy ⓴) nélkül a készülékbe.
5) Helyezzen 2 csészét vagy egy legalább 250 ml űrtartalmú edényt a szűrőtartó-nyílások alá.
6) Amint az „eszpresszó" ellenőrzőlámpa ⓯ folyamatosan világít, nyomja meg az „eszpresszó" gombot ☕ ❸.
Folyasson át kb. 2,5 dl (kb. 2 csésze) vízkőoldó oldatot, majd állítsa le a folyamatot az „eszpresszó" gomb ☕ ❸ ismételt megnyomásával. Adott esetben óvatosan öntse ki a használt vízkőoldó oldatot.
7) Hagyja hatni a vízkőoldót kb. 1 percig.
8) Ismételje meg a 6-7 lépést háromszor. Az utolsó alkalommal teljesen ürítse ki a víztartályt ❾.
9) Tegyen egy megfelelő méretű (legalább 1 liter) edényt a szűrőtartó-nyílások alá.
10) Öblítse ki a víztartályt ❾ tiszta vízzel és töltsön bele tiszta vizet a Max-jelzésig.
11) Amint az „eszpresszó" ellenőrzőlámpa ⓯ folyamatosan világít, nyomja meg az „eszpresszó" gombot ☕ ❸.
Folyassa át a vizet teljesen. Óvatosan öntse ki ezt a vizet.
12) Ismételje meg a 10-11 lépést még egyszer, majd kapcsolja ki a készüléket.
13) A vízkőtelenítés után tisztítsa meg a készüléket nedves törlőkendővel, hogy eltávolítsa az esetlegesen ráfröccsent vízkőoldó oldatot. A készülék ismételt használata előtt győződjön meg arról, hogy a készülék teljesen száraz.

Megfelelő vízkőoldó az ügyfélszolgálatunkon keresztül rendelhető (lásd az „***10. Pótalkatrészek rendelése***" fejezetet).

10. Pótalkatrészek rendelése

A termékhez bármikor kényelmesen rendelhet pótalkatrészeket a **www.kompernass.com** weboldalon.

SEM 1100 C5

Szkennelje be a QR-kódot az okostelefonjával/táblagépével. Ezzel a QR-kóddal közvetlenül a weboldalunkra kerül, ahol megtekintheti és megrendelheti a rendelkezésre álló pótalkatrészeket.

Tudnivaló:

- Ha probléma merül fel az online rendeléssel, forduljon az ügyfélszolgálatunkhoz telefonon vagy e-mailben.
- A rendeléshez mindig adja meg a cikkszámot (IAN) 508310_2601.
- Ne feledje, hogy nem minden országban lehetséges az alkatrészek interneten történő megrendelése.

11. Hibaelhárítás

Hibajelenség	Ok	A hiba elhárítása
Az eszpresszó nem folyik ki.	• Az őrölt kávé túl nedves és/vagy túl erősen lett belenyomkodva.	• Készítse el újból az eszpresszót, de ne tömörítse olyan erősen a kávét vagy az egészet cserélje ki.
	• Nincs víz a víztartályban ❾.	• Töltsön vizet a víztartályba ❾.
	• A szűrőtartó-nyílások lyukai eltömődtek.	• Tisztítsa meg a szűrőtartót ⓲.
Az eszpresszó a nyílások helyett a szűrőtartó ⓲ peremén folyik ki.	• Nem megfelelően lett behelyezve a szűrőtartó ⓲.	• Helyezze be megfelelően a szűrőtartót ⓲.
	• A szűrőtartó-nyílások eltömődtek.	• Tisztítsa meg a szűrőtartót ⓲.
	• Kávémaradvány van a szűrőtartó ⓲ peremén.	• Távolítsa el a kávémaradványt a szűrőtartó ⓲ peremén.
Az eszpresszó hideg.	• Nem melegítette elő a készüléket.	• Melegítse elő a készüléket.
	• Az „Espresso” ellenőrzőlámpa ⓯ még nem világított folyamatosan.	• Várja meg, amíg az „eszpresszó” ellenőrzőlámpa ⓯ folyamatosan világít.
	• Nem melegítette elő a csészéket.	• Melegítse elő a csészéket.
A szivattyú zajosan működik.	• A víztartály ❾ üres.	• Töltsön vizet a víztartályba ❾.

Hibajelenség	Ok	A hiba elhárítása
A kávékrém túl világos (az eszpresszó túl gyorsan kifolyik a szűrőtartóból ⓲).	• Túl kevés az őrölt kávé.	• Használjon több őrölt kávét.
	• Az őrölt kávé túl durvára van őrölve.	• Csak kifejezetten eszpresszó készítéséhez való őrölt kávét használjon.
A kávékrém túl sötét (az eszpresszó lassan folyik ki a szűrőtartóból ⓲).	• Túl sok az őrölt kávé.	• Használjon kevesebb őrölt kávét.
	• Az őrölt kávé túl finomra van őrölve vagy nedves.	• Csak kifejezetten eszpresszó készítéséhez való őrölt kávét használjon.
	• Eltömődött a szűrő ⓳ ⓴.	• Tisztítsa meg a szűrőt ⓳ ⓴.
A tej nem habosodik fel.	• A tej nem elég hideg.	• Használjon hűtőszekrényben tárolt tejet.
	• A tejhabosító ⓫ szennyezett.	• Tisztítsa meg a tejhabosítót ⓫.
A szivattyú működés közben leáll, az „eszpresszó” ellenőrzőlámpa ⓯ villog.	• A szivattyú kb. 3 perc működés után leáll, hogy megelőzze a túlmelegedést.	• Hagyja lehűlni a készüléket, mielőtt újra üzembe helyezi.
Az összes lámpa ❺ ⓯ ⓰ egyszerre villog.	• A készülék túlmelegedett vagy rövid zárlat történt.	• Húzza ki a hálózati csatlakozódugót a hálózati csatlakozóaljzatból és forduljon az ügyfélszolgálathoz.

12. Ártalmatlanítás

12.1. A készülék és a csomagolás ártalmatlanítása



Az áthúzott kerekes szeméttároló szimbóluma azt jelenti, hogy a készüléket életciklusa végén nem szabad a szokásos háztartási hulladékkal ártalmatlanítani. A készüléket erre a célra kijelölt gyűjtőhelyen, újrahasznosító központokban vagy hulladékkezelő üzemben kell leadni.

Visszaadás előtt kérjük törölje minden személyes adatát a készülékről.

A csomagolás anyagokból készült, amit a helyi hulladékhasznosítónál adhat le ártalmatlanításra.

Ártalmatlanítsa a csomagolást környezetbarát módon.

13. Jótállási tájékoztató HU

A termék megnevezése: eszpresszó kávéfőző	Gyártási szám: 508310_2601
A termék típusa: SEM 1100 C5	
A gyártó cégneve, cime és e-mail címe: KOMPERNASS HANDELS GMBH BURGSTRASSE 21 44867 BOCHUM/ NÉMETORSZÁG info@kompernass.de	A szerviz neve, címe és telefonszáma: Szerviz Magyarország / Hornos Ltd. Zrinyi Utca 39, 2600 Vac, Tel.: 06800 21225
Az importáló/ forgalmazó neve és címe: Lidl Magyarország Kereskedelmi Bt., H-1037 Budapest, Rádl árok 6.	

1. A jótállási idő a Magyarország területén, Lidl Magyarország Kereskedelmi Bt. üzletében történt vásárlás napjától számított 3 év, amely jogvesztő. A jótállási idő a fogyasztó részére történő átadással, vagy ha az üzembe helyezést a forgalmazó, vagy annak megbízottja végzi, az üzembe helyezés napjával kezdődik.
2. A jótállási igény a jótállási jeggyel és/vagy a vásárlást igazoló blokkal érvényesíthető. A jótállási jegy szabálytalan kiállítása, vagy átadásának elmaradása nem érinti a jótállási kötelezettség-vállalás érvényességét. Kérjük, hogy a vásárlás tényének és időpontjának bizonyítására őrizze meg a pénztári fizetésnél kapott jótállási jegyetés a vásárlást igazoló blokkot.
3. A vásárlástól számított három munkanapon belül érvényesített csereigény esetén a forgalmazó köteles a terméket kicserélni, feltéve ha a hiba a rendeltetésszerű használatot akadályozza. A jótállási jogokat a termék tulajdonosaként a fogyasztó érvényesítheti az áruházakban, valamint a jótállási tájékoztatóban feltüntetett szervizekben. (A magyar Polgári Törvénykönyv alapján fogyasztónak minősül a szakmája, önálló foglalkozása vagy üzleti tevékenysége körén kívül eljáró természetes személy.)
   A jótállás ideje alatt a fogyasztó hibás teljesítés esetén kérheti a termék kijavítását, kicserélését, vagy ha a termék nem javítható vagy cserélhető, vagy az a forgalmazónak aránytalan többletköltséggel járna, illetve a fogyasztó kijavításhoz, kicseréléshez fűződő érdeke alapos ok miatt megszűnt, árleszállítást kérhet, vagy elállhat a szerződéstől és visszakérheti a vételárat. A kijavítás során a termékbe csak új alkatrész kerülhet beépítésre.
4. A fogyasztó a hiba felfedezése után a lehető legrövidebb időn belül köteles a hibát bejelenteni és a terméket a jótállási jogok érvényesítése céljából átadni. A hiba felfedezésétől számított két hónapon belül bejelentett jótállási igényt időben közöltnek kell tekinteni. A közlés elmaradásából eredő kárért a fogyasztó felelős. A jótállási igény érvényesíthetőségének határideje a termék, vagy fődarabjának kicserélése esetén a csere napján újraindul.
5. A rögzített bekötésű, illetve a 10 kg-nál súlyosabb, vagy tömegközlekedési eszközön nem szállítható terméket az üzemeltetés helyén kell megjavítani. Abban az esetben, ha a javítás a helyszínen nem végezhető el, a termék ki- és visszaszereléséről, valamint szállításáról a forgalmazónak kell gondoskodnia.

6. A jótállás nem áll fenn, ha a hiba a nem rendeltetésszerű használatból, átalakításból, helytelen tárolásból, vagy a használati utasítástól eltérő kezelésből, vagy bármely a vásárlást követő behatásból fakad, vagy elemi kár okozta, és azt a forgalmazó, vagy a szerviz bizonyítja. A jótállás nem vonatkozik a mozgó kopó alkatrészek (világítótestek, gumiabroncsok stb.) rendeltetésszerű elhasználódására. A szerviz és a forgalmazó a kijavítás során nem felel a terméken a fogyasztó vagy harmadik személyek által tárolt adatokért vagy beállításokért.
7. F ogyasztói jogvita esetén a fogyasztó a megyei (fővárosi) kereskedelmi és iparkamarák mellett működő békéltető testület eljárását is kezdeményezheti.

A jótállás a fogyasztó törvényből eredő szavatossági jogait és azok érvényesíthetőségét nem érinti.

Kijavítást ellenőrző szelvény:

A jótállási igény bejelentésének időpontja:	A hiba oka:
Javításra átvétel időpontja:	A hiba javításának módja:
A fogyasztó részére történő visszaadás időpontja:	
A szerviz bélyegzője, kelt és aláírása:	

Kicserélést ellenőrző szelvény:

A jótállási igény bejelentésének időpontja:
Kicserélés időpontja:
A cserélő bolt bélyegzője, kelt és aláírás:

Kazalo

1. Uvod **36**

1.1. Namenska uporaba 36

1.2. Varnostna opozorila in simboli v teh navodilih 36

2. Vsebina kompleta/pregled po prevozu **37**

3. Varnostna navodila **37**

4. Elementi naprave **39**

5. Tehnični podatki **39**

6. Prikaz temperature **40**

7. Prvi začetek uporabe **40**

8. Uporaba **40**

8.1. Polnjenje posode za vodo 40

8.2. Segrevanje po daljšem mirovanju/ob prvem začetku uporabe 41

8.3. Segrevanje pred vsako uporabo. 41

8.4. Priprava espressa 42

8.5. Priprava kapučina 43

8.6. Nasveti za popoln espresso 44

8.7. Nasveti za penjenje mleka 44

8.8. Priprava vroče vode 44

9. Čiščenje in vzdrževanje **44**

9.1. Čiščenje penilnika mleka. 45

9.2. Čiščenje prhe za vročo vodo 45

9.3. Čiščenje delov pribora 45

9.4. Čiščenje naprave 45

9.5. Odstranjevanje vodnega kamna iz naprave. 46

10. Naročanje nadomestnih delov **46**

11. Odprava napak **47**

12. Odstranjevanje **48**

12.1. Odstranitev naprave in embalaže 48

13. Proizvajalec **48**

14. Pooblaščeni serviser **48**

15. Garancijski list **48**

1. Uvod

Iskrene čestitke ob nakupu vaše nove naprave. Odločili ste se za kakovosten izdelek.



Navodila za uporabo so sestavni del izdelka. Vsebujejo pomembna navodila za varnost, uporabo in odlaganje naprave med odpadke. Preden začnete izdelek uporabljati, se seznanite z vsemi navodili za uporabo in varnost. Izdelek uporabljajte le tako, kot je opisano, in samo za navedena področja uporabe. Ob predaji izdelka tretji osebi zraven priložite vso dokumentacijo.

1.1. Namenska uporaba

Ta naprava je namenjena izključno za pripravo espressa/kapučina in za penjenje mleka. Namenjena je izključno za uporabo v zasebnih gospodinjstvih.
Ne uporabljajte je v poslovne namene.

Kakršna koli druga ali drugačna uporaba od navedene velja za nenamensko.

1.2. Varnostna opozorila in simboli v teh navodilih

V teh navodilih za uporabo, na embalaži in napravi se (lahko) uporabljajo naslednje vrste varnostnih opozoril in simbolov:

	**NEVARNOST!** Varnostno opozorilo s tem simbolom in opozorilno besedo »NEVARNOST« označuje neposredno grozečo nevarno situacijo, ki ima za posledico smrt ali hudo telesno poškodbo, če se ne prepreči.
	**OPOZORILO!** Varnostno opozorilo s tem simbolom in opozorilno besedo »OPOZORILO« označuje možno nevarno situacijo, ki bi lahko imela za posledico smrt ali hudo telesno poškodbo, če se ne prepreči.
	**PREVIDNO!** Varnostno opozorilo s tem simbolom in opozorilno besedo »PREVIDNO« označuje možno nevarno situacijo, ki bi lahko imela za posledico lažjo ali zmerno telesno poškodbo, če se ne prepreči.
	**POZOR!** Varnostno opozorilo s tem simbolom in opozorilno besedo »POZOR« označuje možno situacijo, ki bi lahko imela za posledico materialno škodo, če se ne prepreči.
	**Opomba:** Opomba označuje dodatne informacije, ki vam olajšajo delo z napravo.
	Nicht in Wasser tauchen
	Izmenični tok/napetost
	Vsi deli te naprave, ki pridejo v stik z živili, so primerni za živila.
	Preberite navodila.
	Ta izdelek izpolnjuje zahteve veljavnih evropskih in državnih predpisov.
	Električnih naprav ne odvrzite med gospodinjske odpadke!
	Embalažo odstranite na okolju prijazen način.
	Pri ločevanju odpadkov upoštevajte oznake na embalaži: Označene so s kraticami (a) in številkami (b) z naslednjim pomenom: 1–7: umetne snovi, 20–22: papir in karton, 80–98: sestavljeni materiali.
	Ta izdelek izpolnjuje zahteve veljavnih evropskih in državnih predpisov Republike Srbije.

2. Vsebina kompleta/ pregled po prevozu

⚠ OPOZORILO!

► Embalažnih materialov ni dovoljeno uporabljati za igro. Obstaja nevarnost zadušitve.

Naprava ob nakupu standardno vsebuje naslednje sestavne dele:

- Kavni aparat za espresso
- Držalo cedila
- Veliko cedilo za espresso
- Malo cedilo za espresso
- Merilna žlica s potiskalom
- Navodila za hiter zagon
- Navodila za uporabo

ⓘ Opomba:

► Preverite, ali komplet vsebuje vse sestavne dele in ali ti nimajo vidnih poškodb.

► V primeru nepopolnega kompleta ali poškodb zaradi pomanjkljive embalaže ali med prevozom se obrnite na telefonsko servisno službo.

3. Varnostna navodila

Za varno delo z napravo upoštevajte naslednja varnostna navodila:

⚠ OPOZORILO! NEVARNOST TELESNIH

- Pred uporabo preverite, ali so na njej vidne morebitne zunanje poškodbe. Ne uporabljajte naprave, ki je poškodovana ali je padla na tla.
- Napravo in njen kabel je treba hraniti zunaj dosega otrok, mlajših od 8 let.
- Otroci od 8. leta starosti naprej lahko to napravo uporabljajo le, če jih pri tem kdo nadzoruje ali jih je poučil o varni uporabi naprave in so razumeli nevarnosti, ki izhajajo iz uporabe naprave.
- Osebe z omejenimi fizičnimi, zaznavnimi ali duševnimi sposobnostmi ali s pomanjkljivimi izkušnjami in/ali znanjem smejo napravo uporabljati le, če jih pri tem kdo nadzoruje ali jih je poučil o varni uporabi naprave in so razumele nevarnosti, ki izhajajo iz uporabe naprave.
- Otroci ne smejo izvajati čiščenja in uporabniškega vzdrževanja naprave, razen če so stari 8 let ali več in so pri tem pod nadzorom.
- Otroci se z napravo ne smejo igrati.

- Popravilo naprave prepustite samo pooblaščenim strokovnim delavnicam ali servisni službi. Zaradi nestrokovnih popravil lahko pride do velikih nevarnosti za uporabnika. Poleg tega preneha veljati garancija.
-  Naprave ne potapljajte v vodo ali v druge tekočine. Nevarnost električnega udara!
- Naprave nikoli ne prijemajte z mokrimi ali vlažnimi rokami.
- Poškodovane električne vtiče ali električne kable naj takoj zamenjajo usposobljeni strokovnjaki ali servisna služba, da se izognete nevarnostim.
- Nevarnost opeklin! Nekateri deli se med uporabo zelo segrejejo!
- Pri uporabi naprave nastaja vroča para. Pazite, da se zaradi tega ne poparite! Do vroče pare ohranjajte zadostno razdaljo.
- Napravo priključite samo v po predpisih vgrajeno in ozemljeno električno vtičnico.
- Po koncu uporabe je površina grelnika še nekaj časa topla.
- Na vtični spoj naprave ne sme nikoli steči tekočina.
- Napravo uporabljajte samo v skladu z njeno predvideno uporabo. Napačna uporaba lahko privede do telesnih poškodb.

ⓘ POZOR! MATERIALNA ŠKODA!

- Okvarjene dele naprave smete zamenjati le z originalnimi nadomestnimi deli. Samo pri teh delih je zagotovljeno, da bodo izpolnjene varnostne zahteve.
- Napravo zaščitite pred vlago in vdorom tekočin.
- Napravo zaščitite pred udarci, prahom, kemikalijami, velikimi spremembami temperature in pred premajhno razdaljo od virov toplote (peči, radiatorji).
- Naprave nikoli ne potopite v vodo ali druge tekočine.
- Električni vtič iz električne vtičnice vedno potegnite za vtič; nikoli ne vlecite za kabel.
- Naprave med delovanjem nikoli ne pustite brez nadzora.

- Naprave ne uporabljajte z zunanjo stikalno uro ali ločenim daljinskim sistemom.
- Naprave nikoli ne uporabljajte v prostorih, v katerih temperatura znaša manj kot ali okrog 0 °C. Če v napeljavah ali posodi za vodo zmrzne voda, se lahko naprava poškoduje.
- Naprave nikoli ne uporabljajte na prostem. Ta naprava je predvidena le za uporabo v zaprtih prostorih.
- Če je v posodi za vodo raztopina proti vodnemu kamnu, ne ustvarjajte pare!
- Naprava za espresso med uporabo ne sme biti postavljena v omari.

4. Elementi naprave

Slika A:

❶ Stikalo za vklop/izklop „ON/OFF“
❷ Prikaz temperature
❸ Tipka »Espresso«
❹ Tipka »Para«
❺ bela kontrolna lučka »Para«
❻ Odlagalna površina
❼ Nastavitev pare
❽ Ročaj
❾ Posoda za vodo
❿ Penilnik za mleko
⓫ Mrežica za kapljanje
⓬ Pladenj za kapljanje
⓭ Odprtina za rdeči plovec
⓮ Prha za vročo vodo
⓯ bela kontrolna lučka »Espresso«
⓰ rdeča lučka za delovanje

Slika B:

⓱ Ročaj držala cedila
⓲ držalo cedila
⓳ veliko cedilo za espresso
⓴ malo cedilo za espresso
㉑ merilna žlica s potiskalom

5. Tehnični podatki

Omrežna napetost	220 – 240 V ~, 50–60 Hz
Nazivna moč	1100 W
Vhodna moč v stanju izklopa	0,20 W
Tlak črpalke	pribl. 1,5 MPa (15 bar)

6. Prikaz temperature

Prikaz temperature ❷ kaže, koliko je naprava segreta.

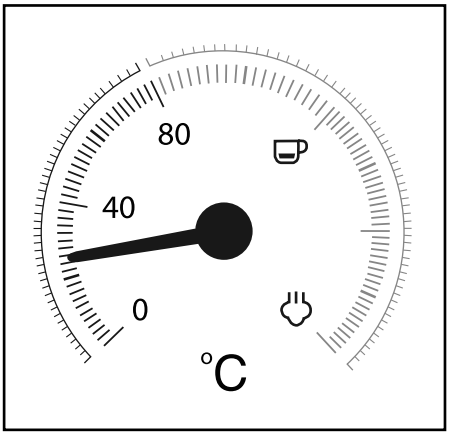

Ko napravo vklopite, se začne segrevanje, dokler ni kazalec približno na sredini med 80 °C in »☕«. Lučka za delovanje ⓰ sveti. Kontrolna lučka »Espresso« ⓯ utripa.

Ko kazalec doseže rdeči del lestvice, je temperatura dovolj visoka za pripravo espressa. Kontrolna lučka »Espresso« ⓯ utripa neprekinjeno.

Če pritisnete tipko »Para« ♨ ❹, utripa kontrolna lučka »Para« ❺. Naprava se še naprej segreva, kazalec pa se premika navzgor, dokler ni na območju lestvice med »☕« in »♨«.

Ko kazalec doseže območje med »☕« in »♨«, je temperatura dovolj visoka za proizvodnjo pare. Kontrolna lučka »Para« ❺ sveti neprekinjeno.

7. Prvi začetek uporabe

1)  Posodo za vodo ❾ vzemite iz naprave in odstranite oranžno transportno varovalo iz izpusta vode. lass.

2) Očistite držalo cedila ⓲, merilno žlico ㉑, cedili za espresso ⓳ ⓴, mrežico za kapljanje ⓫ in posodo za vodo ❾, kot je opisano v poglavju »***9. Čiščenje in vzdrževanje***«.

3) Napravo postavite na ravno in toplotno obstojno podlago. Pazite na to, da je električna vtičnica blizu in dosegljiva.

4) Mrežico za kapljanje ⓫ vstavite tako, da lahko plovec štrli skozi odprtino ⓭ v mrežici za kapljanje ⓫.

5) Držalo cedila ⓲ vstavite v napravo, tako da ga pri oznaki »INSERT« (Vstavi) ob strani prhe za vročo vodo ⓮ vstavite v napravo in potem zavrtite v levo, dokler ročaj držala cedila ⓱ ne kaže naprej (»LOCK«).

6) Električni vtič priklopite v električno vtičnico.

7) Pred prvo uporabo najprej takole očistite notranje napeljave:
Pustite, da skozi napravo steče za pribl. 5 skodelic espressa vode (približno 100 ml). V zvezi s tem upoštevajte poglavje »***8. Uporaba***«.

8) Pustite, da se 30 sekund proizvaja para. V zvezi s tem upoštevajte poglavje »***8. Uporaba***«.

ⓘ **Opomba:**

► Pri prvi uporabi se lahko zgodi, da slišite delovanje črpalke in hrup delovanja, vendar iz naprave ne teče voda. V tem primeru zavrtite nastavitev pare ❼ v smer »♨/💧«, da lahko zrak uide iz vodov v napravi (pritisnjena je tipka »Para« ♨ ❹). Po približno 20 sekundah zrak uide, hrup se konča in iz naprave steče voda.

8. Uporaba

8.1. Polnjenje posode za vodo

ⓘ **Opomba:**

► Za pripravo espressa/kapučina uporabljajte izključno svežo pitno vodo.

1) Snemite posodo za vodo ❾ in jo napolnite z vodo:
V posodo nalijte vodo najmanj do oznake Min.
V napravo nikoli ne dolijte več vode kot do oznake Max.

2) Posodo za vodo ❾ znova vstavite v napravo.

8.2. Segrevanje po daljšem mirovanju/ob prvem začetku uporabe

Če naprave dlje časa ne uporabljate, jo segrejte takole:

1) Nalijte vodo v posodo za vodo ❾.
2) Vstavite veliko ⓳ ali malo ⓴ cedilo za espresso v držalo cedila ⓲:
   – Pazite na to, da je majhna zareza na velikem ⓳ ali malem ⓴ cedilu za espresso pri vstavljanju nad zarezo na držalu cedila ⓲.

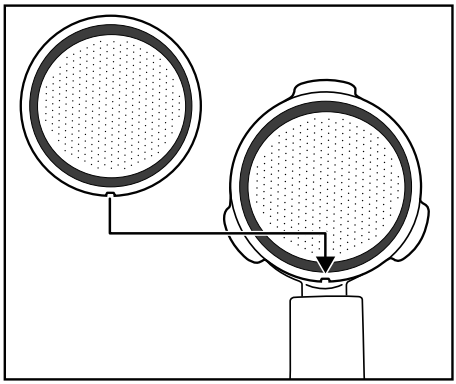

   – Potem veliko ⓳ ali malo ⓴ cedilo za espresso malo obrnite, da ne more več pasti ven.

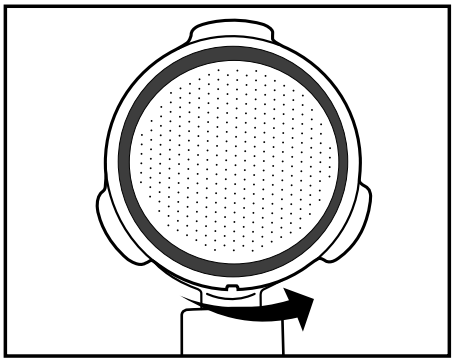

ⓘ Opomba:

► Vstavljeno cedilo za espresso ⓳ ⓴ odstranite šele, ko je ohlajeno!

► Cedila za espresso ⓳ ⓴ odstranite iz držala cedila ⓲ tako, da vstavljeno cedilo za espresso ⓳ ⓴ zavrtite tako daleč, da je zareza na cedilu za espresso ⓳ ⓴ nad zarezo na držalu cedila ⓲. Cedilo za espresso ⓳ ⓴ lahko zdaj vzamete ven.

3) Držalo cedila ⓲ vstavite v napravo, tako da ga pri oznaki »INSERT« (Vstavi) ob strani prhe za vročo vodo ⓮ vstavite v napravo in potem zavrtite v levo, dokler ročaj držala cedila ⓱ ne kaže naprej (»LOCK«).
4) Pod držalo cedila postavite skodelico ⓲.
5) Zaprite nastavitev pare ❼ (do konca v smeri »●«).
6) Napravo vklopite s stikalom za vklop/izklop ❶. Lučka za delovanje ⓰ sveti. Kontrolna lučka »Espresso« ⓯ utripa. Naprava se začne segrevati.
7) Ko kontrolna lučka »Espresso« ⓯ sveti neprekinjeno, pritisnite tipko »Espresso« ☕ ❸. Vodo pustite teči pribl. 1 minuto.

ⓘ Opomba:

► Možno je, da boste morali vmes skodelico izprazniti. V ta namen za kratek čas ustavite postopek, tako da pritisnete tipko »Espresso« ☕ ❸. Izpraznite skodelico in znova pritisnite gumb »Espresso« ☕ ❸, da voda še naprej teče skozi napravo.

8) Po pribl. 1 minuti ustavite črpalko, tako da še enkrat pritisnete tipko »Espresso« ☕ ❸.
9) Po potrebi počakajte, da kontrolna lučka »Espresso« ⓯ znova trajno sveti. Zdaj lahko pripravite espresso.

8.3. Segrevanje pred vsako uporabo

Preden lahko pripravite kapučino ali espresso, se mora naprava segreti.

1) Napravo vklopite s stikalom za vklop/izklop ❶. Lučka za delovanje ⓰ sveti. Kontrolna lučka »Espresso« ⓯ utripa. Preverite, ali je nastavitev pare ❼ obrnjena do konca na »●«.

2) Držalo cedila ⓲ vstavite v napravo, tako da ga pri oznaki »INSERT« (Vstavi) ob strani prhe za vročo vodo ⓮ vstavite v napravo in potem zavrtite v levo, dokler ročaj držala cedila ⓱ ne kaže naprej (»LOCK«).

3) Pritisnite tipko »Espresso« ☕ ❸, da naprava potegne vodo iz posode za vodo ❾. Ko voda izstopi iz odprtin na držalu cedila, še enkrat pritisnite tipko »espresso« ☕ ❸, da se črpalka ustavi.

4) Počakajte, da kontrolna lučka »Espresso« ⓯ znova neprekinjeno sveti.

5) Znova pritisnite tipko »Espresso« ☕ ❸ in pustite, da 20 sekund izteka vroča voda, nato pa črpalko znova ustavite.

Predgrevanje je zdaj končano. Zdaj lahko pripravite espresso/kapučino.

8.4. Priprava espressa

ⓘ Opomba:

► Vedno preverite, ali je cedilo za espresso ⓳ ⓴ čisto in brez ostankov zmlete kave.

1) Ko je naprava segreta:
Za pripravo espressa vstavite malo cedilo za espresso ⓴ v držalo cedila ⓲.
Za pripravo dveh espressov vstavite veliko cedilo za espresso ⓳ v držalo cedila ⓲.

2) Malo cedilo za espresso ⓴ napolnite z mleto kavo do oznake Max. To pomeni pribl. *7* g mlete kave ali eno poravnano merilno žlico ㉑.
Ali ...
Veliko cedilo za espresso ⓳ napolnite z mleto kavo do oznake Max. To pomeni pribl. *7* g + *7* g mlete kave ali dve poravnani merilni žlici ㉑.

3) Mleti espresso potlačite s potiskalom na merilni žlici ㉑. Potem po potrebi dodajte mleto kavo, tako da je cedilo za espresso ⓳ ⓴ napolnjeno do oznake Max. Mleto kavo znova potlačite.

ⓘ Opomba:

► Tlačenje mlete kave je bistveno za pripravo espressa. Če mleto kavo potlačite zelo močno, espresso teče počasneje in dobite več kreme. Če mleto kavo potlačite manj močno, teče espresso hitreje in nastane le malo kreme.

4) Držalo cedila ⓲ vstavite v napravo, tako da ga pri oznaki »INSERT« (Vstavi) vstavite v napravo in potem zavrtite v levo, dokler ročaj držala cedila ⓱ ne kaže naprej (»LOCK«).

5) Pod odprtini držala cedila postavite skodelico (ali dve). Priporočamo, da skodelice najprej sperete z vročo vodo, da se espresso ne ohladi tako hitro. Skodelice lahko shranite na odlagalno površino ❻.

6) Ko zelena kontrolna lučka »Espresso« ⓯ sveti neprekinjeno, pritisnite tipko »Espresso« ☕ ❸.

⚠ OPOZORILO!

Med pripravo espressa nikoli ne odstranite držala cedila ⓲!

Pri tem bi prišlo do brizganja vročega espressa, kar lahko povzroči telesne poškodbe!

► Vedno najprej znova pritisnite tipko »Espresso« ☕ ❸, da končate iztekanje espressa, preden odstranite držalo cedila ⓲.

7) Ko je/so skodelica(e) napolnjena(e) do želene mere (pribl. 20 ml na skodelico), znova pritisnite tipko »Espresso« ☕ ❸, da se voda ne črpa naprej.

Zdaj lahko espresso spijete.

8) Napravo izklopite s stikalom za vklop/izklop ❶.

ⓘ Opomba:

► Če tipke »Espresso« ☕ ❸ ali »Para« ♨ ❹ ne pritisnete pribl. 30 minut, se naprava samodejno izklopi.

9) Po vsaki uporabi odstranite mleto kavo iz cedila za espresso ⓳ ⓴. Držalo cedila ⓲ vzemite iz naprave. Zdaj izpraznite cedilo ⓳ ⓴, tako da držalo cedila ⓲ obrnete in z udarjanjem odstranite mleto kavo. Mleto kavo vedno zavrzite na okolju prijazen način, na primer v bioodpadke.

ⓘ Opomba:

► Po vsaki uporabi obvezno očistite prho za vročo vodo ⓮ (iz nje izteka vroča voda). V zvezi s tem upoštevajte poglavje »***9. Čiščenje in vzdrževanje***«.

► Redno praznite pladenj za kapljanje ⓬, najkasneje pa takrat, ko vidite plovec v odprtini ⓭ mrežice za kapljanje ⓫.

8.5. Priprava kapučina

⚠ OPOZORILO!

Pri penjenju mleka bodite previdni zaradi pare!

Vroča para ali brizganje vroče tekočine lahko povzročita telesne poškodbe!

► Nastavitev pare ❼ vedno prestavljajte počasi.

1) Posodo za penjenje (po možnosti iz nerjavečega jekla) do tretjine napolnite s hladnim mlekom.
2) Preverite, ali je nastavitev pare ❼ zaprta (obrnjena do konca v smer »●«).
3) Penilnik za mleko ❿ potisnite vstran navzven. Pri tem ga primite izključno za ročaj ❽.
4) Pritisnite tipko »Para« ❹. Počakajte, da začne kontrolna lučka »Para« ❺ neprekinjeno svetiti.
5) Pod penilnikom mleka ❿ držite prazno posodo. Nastavitev pare ❼ počasi zavrtite v smeri »/«. Iz šobe prideta kondenzat/kapljice vode. S tem očistite šobo in napeljavo v napravi.
6) Počakajte 15 sekund in zavrtite nastavitev pare ❼ v smeri »●«, dokler para več ne uhaja iz šobe. Vodo iz posode zavrzite.
7) Zdaj z dlanjo primite posodo za penjenje, da lahko čutite temperaturo mleka, in šobo penilnika ❿ malo potopite v mleko. Posodo za penjenje pri tem držite malo poševno.
8) Nastavitev pare ❼ počasi zavrtite v smeri »/«.
9) Posodo za penjenje krožno premikajte, konico šobe pa pri tem držite malo pod gladino mleka: dovolj globoko, da mleko ne brizga naokoli, in dovolj visoko, da nastane bogata pena. Če delate pravilno, se pri tem sliši globoko brnenje.
10) Ko začne pena naraščati, šobo potopite globlje, da spenite naslednjo »plast« in preprečite, da bi se pena zažgala.
11) Na koncu šobo do konca potopite in nastavitev pare ❼ pripite približno do polovice, da segrejete mleko. Posodo za penjenje držite malo poševno, da se mleko blago vrtinči, ko ga mešate s šobo.
12) Ko ima spenjeno mleko želeno gostoto in temperaturo, zaprite nastavitev pare ❼ (do konca v smer »●«).
13) Šele takrat šobo izvlecite iz mleka.
14) Ravnajte, kot je opisano v poglavju »***9.1. Čiščenje penilnika mleka***«.

ⓘ Opomba:

► Za pripravo kapučina vedno uporabite večje skodelice kot za espresso, saj boste dolili spenjeno mleko.

15) Kapučino pripravite enako kot espresso (glejte poglavje »***8.4. Priprava espressa***«, segrevanje pa ni več potrebno). Vseeno pa pustite, da izteče pribl. dvojna količina vode kot pri espressu (pribl. 40 ml).

ⓘ Opomba:

► Kontrolna lučka »Espresso« ⓯ lahko hitro utripa, če tipko »Espresso« ❸ pritisnete takoj po penjenju mleka. To pomeni, da je naprava preveč segreta za izdelavo optimalnega espressa. Takrat lahko vseeno nadaljujete pripravo espressa ali pa napravo pustite, da se ohladi. Ko kontrolna lučka »Espresso« ⓯ znova sveti neprekinjeno, je doseženo optimalno temperaturno območje za espresso.

16) Napravo izklopite s stikalom za vklop/izklop ❶.

ⓘ Opomba:

► Če tipke »Espresso« ❸ ali »Para« ❹ ne pritisnete pribl. 30 minut, se naprava samodejno izklopi.

17) Zdaj vlijte spenjeno mleko v prej pripravljeni espresso. Kapučino je pripravljen. Dodate lahko sladkor po okusu ali ga posujete s kakavom v prahu.

ⓘ Opomba:

► Penilnik mleka ❿ po vsaki uporabi obvezno očistite. V zvezi s tem upoštevajte poglavje »***9. Čiščenje in vzdrževanje***«.

8.6. Nasveti za popoln espresso

Eden od najpomembnejših dejavnikov za dober espresso je tako imenovani čas ekstrakcije (izločanja) oziroma čas pretoka, torej obdobje stika med mleto kavo in vročo vodo, dokler pripravljena kava ne steče v skodelico.

Čas ekstrakcije je odvisen predvsem od količine in finosti mlete kave ter njene kompaktnosti. Bolj ko je mleta kava fina in kompaktna, počasneje se voda pretaka skozi.

Če opazite, da espresso nima želenega okusa ali videza, lahko sami vplivate na čas ekstrakcije.

- Če je krema posebej svetla, nima veliko konsistence in hitro izginja, je pretok espressa potekal prehitro; v tem primeru govorimo o premajhni ekstrakciji. Espresso ima kisel in voden okus, aroma pa ni izrazita. Večinoma je razlog za to premajhna količina mlete kave, ki je morda tudi pregrobo mleta ali ni bila dovolj trdno stisnjena.
- Če je krema zelo temna in ima na sredini svetle madeže ali luknjo, je pretok kave potekal predolgo. V tem primeru govorimo o preveliki ekstrakciji. Espresso ima grenek okus. Največkrat je vzrok za to prefino mleta kava ali prevelika količina mlete kave. Če ni, je bila mleta kava pretrdno stisnjena.

► Uporabljajte samo mleto kavo za espresso: ta je praviloma bolj fino mleta in bolj pražena. Za eno skodelico espressa je najbolje vzeti pribl. 7 g mlete kave. Sita ne prenapolnite. Mleto kavo stisnite v situ s potiskalom merilne žlice ㉑, ne da bi mleto kavo stisnili v kompaktno maso.

► Preizkušajte različne načine priprave, dokler ne najdete najboljšega ravnovesja vseh dejavnikov.

8.7. Nasveti za penjenje mleka

- Speniti je načeloma mogoče vse vrste mleka, tudi sojinega in riževega. Določene vrste mleka pa dopuščajo le omejeno penjenje.
- Posneto mleko se ne zažge tako hitro kot polnomastno, pri prenizki vsebnosti maščobe pa je prisotna nevarnost, da mleka ne bo mogoče dobro speniti. Zaradi tega po možnosti uporabljate mleko s 3,5 ali 1,5 % maščobe.
- Dobro ohlajeno mleko se peni bolje kot manj hladno. Najboljše rezultate dosežete pri pribl. 7 °C.
- Mleka ne penite znova, saj se sicer zažge.
- Spenjeno mleko pustite stati pribl. 30 sekund, preden peno dodate na espresso. V tem času razpokajo večji mehurčki, tekoče mleko pa potone na dno. Fino peno lahko nato dodate na espresso.

8.8. Priprava vroče vode

S penilnikom za mleko ⑩ lahko pripravite tudi vročo vodo, npr. za redčenje kave (t. i. Café Americano) ali za pripravo čaja.

1) Napravo vklopite s stikalom za vklop/izklop ❶. Lučka za delovanje ⑯ sveti. Kontrolna lučka »Espresso« ⑮ utripa. Preverite, ali je nastavitev pare ❼ obrnjena do konca na »●«. Počakajte, da je kazalec prikaza temperature ❷ približno na sredini med 80 °C in »☕« ter neprekinjeno sveti kontrolna lučka »Espresso« ⑮.
2) Toplotno odporno posodo postavite pod penilnik za mleko ⑩.
3) Nastavitev pare ❼ zavrtite najmanj za polovico v smeri »♨/💧«.
4) Pritisnite tipko »Espresso« ☕ ❸. Iz penilnika za mleko ⑩ teče vroča voda.
5) Znova pritisnite tipko »Espresso« ☕ ❸, da pripravo vroče vode ustavite.
6) Zaprite nastavitev pare ❼ (do konca v smeri »●«).

9. Čiščenje in vzdrževanje

⚠ OPOZORILO!

► Pred čiščenjem naprave vedno prej izvlecite električni vtič iz električne vtičnice. Nevarnost električnega udara!

► Pred čiščenjem vedno počakajte, da se naprava ohladi. Nevarnost opeklin!

► Naprave nikoli ne potopite v vodo ali druge tekočine. Nevarnost električnega udara!

POZOR!

► Da ne poškodujete površin naprave, za čiščenje nikoli ne uporabljajte ostrih, agresivnih ali kemičnih čistilnih sredstev.

9.1. Čiščenje penilnika mleka

1) Pod penilnik mleka ⑩ dajte prazno posodo.
2) Takoj po uporabi nastavitev pare ❼ za kratek čas zavrtite proti »/« in pustite, da para nekaj sekund uhaja.
3) Zaprite nastavitev pare ❼ (zavrtite jo do konca v smeri »●«), izklopite napravo in izvlecite električni vtič iz vtičnice.
4) Šobo pustite, da se ohladi.
5) Snemite okrov penilnika mleka ⑩ (slika 1) in ga skrbno očistite v topli vodi.
6) Šobo pod okrovom obrišite z vlažno krpo. Na krpo po potrebi dajte blago sredstvo za pomivanje. Po čiščenju s sredstvom za pomivanje ostanke obrišite s krpo, navlaženo s čisto vodo. Poskrbite, da na šobi ne ostanejo ostanki sredstva za pomivanje.
7) Okrov potisnite nazaj na šobo (slika 1).

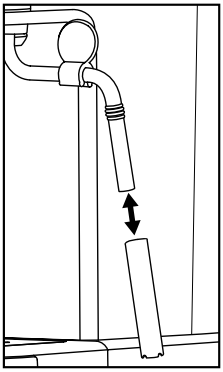

Slika 1

9.2. Čiščenje prhe za vročo vodo

Po vsaki uporabi očistite prho za vročo vodo ⑭:

1) Po pripravi espressa/kapučina in odstranjevanju držala za sito ⑱ obrišite celotno površino prhe za vročo vodo ⑭ z vlažno krpo, da odstranite vse ostanke mlete kave.
2) Držalo cedila ⑱ znova vstavite **brez** vstavljenega cedila za espresso ⑲ ⑳.
3) Pod držalo cedila ⑱ postavite prazno skodelico in pritisnite tipko »Espresso« ❸. Voda steče iz prhe za vročo vodo ⑭ in splakne še zadnje ostanke mlete kave.
4) Po pribl. 20 sekundah znova pritisnite tipko »Espresso« ❸ in izklopite napravo na stikalu za vklop/izklop ❶.
5) Držalo cedila ⑱ znova odstranite.

9.3. Čiščenje delov pribora

1) V topli vodi očistite držalo cedila ⑱, cedili za espresso ⑲ ⑳, posodo za vodo ❾, merilno žlico ㉑ in mrežico za kapljanje ⑪.

Opomba:

► Če vodi dodate sredstvo za pomivanje, se lahko spremeni okus espressa. Če umazanije ne morete odstraniti brez čistila, dele nato vedno sperite z veliko čiste vode.

2) Vse dele posušite.

Opomba:

►  Cedili za espresso ⑲ ⑳, merilna žlica ㉑ in mrežica za kapljanje ⑪ so primerni tudi za čiščenje v pomivalnem stroju.

9.4. Čiščenje naprave

Napravo očistite z vlažno krpo. Na krpo po potrebi dajte nekaj sredstva za pomivanje.

Pred ponovno uporabo preverite, ali je naprava dokončno posušena.

9.5. Odstranjevanje vodnega kamna iz naprave

POZOR!

► Če je v posodi za vodo ❾ raztopina proti vodnemu kamnu, ne ustvarjajte pare!

Redno odstranjujte vodni kamen iz naprave. Vodni kamen je treba odstraniti po pribl. 1–2 mesecih (pri pribl. 4 pripravah espressa na dan). Ta čas se lahko razlikuje glede na trdoto vode pri vas.
Za odstranitev vodnega kamna ravnajte takole:

1) Običajno, tekoče sredstvo za odstranjevanje vodnega kamna za espresso stroje dajte v posodo za vodo ❾. Za pravilno količino upoštevajte navodila proizvajalca.
2) Posodo za vodo ❾ napolnite z vodo do oznake Max in jo vstavite v napravo.
3) Napravo vklopite s stikalom za vklop/izklop ❶. Preverite, ali je nastavitev pare ❼ obrnjena do konca na »●«.
4) Vstavite držalo cedil ⓲ **brez** cedil za espresso ⓳ ⓴ v napravo.
5) Pod odprtine držala cedil postavite 2 skodelici ali posodo s prostornino najmanj 250 ml.
6) Ko kontrolna lučka »Espresso« ⓯ sveti neprekinjeno, pritisnite tipko »Espresso« ☕ ❸. Pustite, da izteče pribl. 250 ml (pribl. 2 skodelici) raztopine proti vodnemu kamnu, nato postopek ustavite s ponovnim pritiskom tipke »Espresso« ☕ ❸.
   Porabljeno raztopino proti vodnemu kamnu previdno odlijte.
7) Sredstvo za odstranjevanje vodnega kamna pustite učinkovati pribl. 1 minuto.
8) Koraka 6 in 7 ponovite še trikrat. Nazadnje posodo za vodo ❾ v celoti izpraznite.
9) Postavite dovolj veliko posodo (najm. 1 liter) pod odprtine držala cedil.
10) Posodo za vodo ❾ sperite s čisto vodo in napolnite s čisto vodo do oznake Max.
11) Ko kontrolna lučka »Espresso« ⓯ sveti neprekinjeno, pritisnite tipko »Espresso« ☕ ❸. Pustite, da voda do konca steče skozi. To vodo previdno odlijte.
12) Enkrat ponovite koraka 10 in 11, potem pa napravo izklopite.
13) Po odpravljanju vodnega kamna napravo očistite z vlažno krpo, da odstranite morebitne brizge sredstva proti vodnemu kamnu. Pred ponovno uporabo preverite, ali je naprava dokončno posušena.

Primerno sredstvo proti vodnemu kamnu lahko naročite tudi pri naši servisni službi (glejte poglavje ***»10. Naročanje nadomestnih delov«***).

10. Naročanje nadomestnih delov

Nadomestne dele za ta izdelek lahko udobno naročite v spletu na **www.kompernass.com**.

SEM 1100 C5

Preberite kodo QR s svojim pametnim telefonom/tabličnim računalnikom. S to kodo QR pridete neposredno na naše spletno mesto, kjer si lahko ogledate in naročite razpoložljive nadomestne dele.

Opomba:

► Če bi imeli težave z naročanjem na spletu, se lahko po telefonu ali e-pošti obrnete na naš servisni center.
► Pri naročilu vedno navedite številko artikla (IAN) 508310_2601.
► Upoštevajte, da spletno naročilo nadomestnih delov ni mogoče v vseh državah dostave.

11. Odprava napak

Motnja	Vzrok	Odprava
Espresso ne teče več iz naprave.	• Mleta kava je prevlažna in/ali preveč stlačena.	• Espresso pripravite znova, vendar pri tem mlete kave ne potlačite tako zelo ali pa jo v celoti zamenjajte.
	• Ni vode v posodi za vodo ❾.	• Nalijte vodo v posodo za vodo ❾.
	• Odprtine držala cedila so zamašene.	• Očistite držalo cedila ⓲.
Espresso kaplja čez rob držala cedila ⓲ namesto iz odprtin.	• Držalo cedila ⓲ ni pravilno vstavljeno.	• Pravilno vstavite držalo cedila ⓲.
	• Odprtine držala cedila so zamašene.	• Očistite držalo cedila ⓲.
	• Na robu držala cedila ⓲ so ostanki mlete kave.	• Ostanke mlete kave odstranite z roba držala cedila ⓲.
Espresso je hladen.	• Naprava ni ogreta.	• Opravite predgrevanje naprave.
	• Kontrolna lučka »Espresso« ⓯ še ni neprekinjeno svetila.	• Počakajte, da kontrolna lučka »Espresso« ⓯ neprekinjeno sveti.
	• Skodelice niso segrete.	• Segrejte skodelice.
Hrupno delovanje črpalke.	• Posoda za vodo ❾ je prazna.	• Nalijte vodo v posodo za vodo ❾.
Krema je presvetla (espresso hitro teče iz držala cedila ⓲).	• Premalo mlete kave.	• Uporabite več mlete kave.
	• Kava je mleta pregrobo.	• Uporabite mleto kavo, ki je namenjena posebej za espresso.
Krema je pretemna (espresso počasi teče iz držala cedila ⓲).	• Preveč mlete kave.	• Uporabite manj mlete kave.
	• Mleta kava je prefino mleta ali vlažna.	• Uporabite mleto kavo, ki je namenjena posebej za espresso.
	• Cedilo ⓳ ⓴ je zamašeno.	• Očistite cedilo ⓳ ⓴.
Mleko se ne speni.	• Mleko ni dovolj hladno.	• Uporabite mleko iz hladilnika.
	• Penilnik mleka ❿ je umazan.	• Očistite penilnik mleka ❿.

Motnja	Vzrok	Odprava
Črpalka se med delovanjem zaustavi, kontrolna lučka »Espresso« ⓯ utripa.	• Črpalka se po pribl. 3 minutah delovanja ustavi, da ne pride do pregretja.	• Napravo pred ponovno uporabo pustite, da se ohladi.
Vse lučke ❺ ⓯ ⓰ istočasno utripajo.	• Naprava je pregreta ali je imela kratek stik.	• Izvlecite električni vtič iz električne vtičnice in se obrnite na servisno službo za stranke.

12. Odstranjevanje

12.1. Odstranitev naprave in embalaže



Prečrtan simbol smetnjaka pomeni, da se ta naprava po koncu življenjske dobe ne sme odlagati med gospodinjske odpadke. Napravo je treba odložiti na določenih zbirnih mestih, v centrih za recikliranje ali pri podjetjih za odstranjevanje odpadkov.

Pred vračilom naprave izbrišite vse osebne podatke.

Embalaža je iz materialov in jo lahko oddate na lokalnih zbirališčih reciklažnih odpadkov.

Embalažo zavrzite na okolju prijazen način.

13. Proizvajalec

KOMPERNASS HANDELS GMBH

BURGSTRASSE 21

44867 BOCHUM

NEMČIJA

www.kompernass.com

14. Pooblaščeni serviser

(SI) **Servis Slovenija**
Tel.: 080 080 917
E-Mail: kompernass@lidl.si

IAN 508310_2601

15. Garancijski list

1. S tem garancijskim listom KOMPERNASS HANDELS GMBH jamčimo, da bo izdelek v garancijskem roku ob normalni in pravilni uporabi brezhibno deloval in se zavezujemo, da bomo ob izpolnjenih spodaj navedenih pogojih odpravili morebitne pomanjkljivosti in okvare zaradi napak v materialu ali izdelavi oziroma po svoji presoji izdelek zamenjali ali vrnili kupnino.
2. Garancija je veljavna na ozemlju Republike Slovenije.
3. Garancijski rok za proizvod je 3 leta od datuma izročitve blaga. Datum izročitve blaga je razviden iz računa.
4. Če izdelek ne izpolnjuje specifikacij ali nima lastnosti, navedenih v garancijskem listu ali oglaševalskem sporočilu, lahko potrošnik najprej zahteva odpravo napak. O napaki mora potrošnik obvestiti proizvajalca ali pooblaščeni servis (kontaktna številka in elektronski naslov navedena zgoraj) in zahtevati odpravo napak. Kupec je dolžan ob uveljavljanju zahtevka predložiti garancijski list in račun, kot potrdilo in dokazilo o nakupu ter dnevu izročitve blaga. Svetujemo vam, da pred tem natančno preberete navodila o sestavi in uporabi izdelka.

5. Rok za odpravo napake je 30 dni od dneva, ko je proizvajalec ali pooblaščeni servis prejel zahtevo za odpravo napake. Če napake v tem roku niso odpravljene, mora proizvajalec potrošniku brezplačno zamenjati blago z enakim, novim in brezhibnim blagom. Rok se lahko zaradi narave in kompleksnost blaga, narave in resnosti neskladnosti ter napora, ki je potreben za dokončanje popravila ali zamenjave podaljša za najkrajši čas, ki je potreben za dokončanje popravila, vendar največ za 15 dni. O številu dni podaljšanega roka in razlogih za podaljšanje mora biti potrošnik obveščen pred potekom 30 dnevnega roka za odpravo napak.
6. Če v roku 30 dni oz. v primeru podaljšanja v roku 45 dni blago ni popravljeno ali blago ni zamenjano z novim, lahko potrošnik od proizvajalca zahteva vračilo celotne kupnine ali zahteva sorazmerno znižanje kupnine. Sorazmerno znižanje kupnine je sorazmerno zmanjšanju vrednosti blaga, ki ga je potrošnik prejel, v primerjavi z vrednostjo, ki bi jo imelo blago, če bi bilo skladno.
7. Če se neskladnost pojavi v manj kot 30 dneh od dobave blaga, lahko potrošnik ob predložitvi blaga od proizvajalca takoj zahteva vračilo plačanega zneska.
8. Proizvajalec oziroma pooblaščeni servis lahko potrošniku za čas popravila blaga, za katero je bila izdana obvezna garancija, zagotovi brezplačno uporabo podobnega blaga. Če proizvajalec potrošniku ne zagotovi nadomestnega blaga v začasno uporabo, ima potrošnik pravico uveljavljati škodo, ki jo je utrpel, ker blaga ni mogel uporabljati od trenutka, ko je zahteval popravilo ali zamenjavo, do njune izvršitve.
9. Stroške za material, nadomestne dele, delo, prenos in prevoz izdelkov, ki nastanejo pri odpravljanju okvar oziroma nadomestitvi blaga z novim, krije proizvajalec.
10. V primeru zamenjave blaga ali zamenjave bistvenega dela blaga z novim se potrošniku izda nov garancijski list.
11. V primeru, da proizvod popravlja nepooblaščeni servis ali nepooblaščena oseba, kupec ne more uveljavljati zahtevkov iz te garancije.
12. Vzroki za okvaro oziroma nedelovanje izdelka morajo biti lastnosti stvari same in ne vzroki, ki so zunaj proizvajalčeve oziroma prodajalčeve sfere. Kupec ne more uveljavljati zahtevkov iz te garancije, če se ni držal priloženih navodil za sestavo in uporabo izdelka ali če je izdelek kakorkoli spremenjen ali nepravilno vzdrževan.
13. Proizvajalec zagotavlja proti plačilu popravilo, vzdrževanje blaga, nadomestne dele in priklopne aparate vsaj tri leta po poteku garancijskega roka.
14. Obrabni deli oz. potrošni material so izvzeti iz garancije.
15. Vsi potrebni podatki za uveljavljanje garancije in podatki, ki identificirajo blago za katerega velja garancija se nahajajo na dveh ločenih dokumentih (garancijski list, račun).
16. Ta garancija proizvajalca ne izključuje zakonske pravice potrošnika, da zoper prodajalca v primeru neskladnosti blaga brezplačno uveljavlja jamčevalne zahtevke. Ta garancija prav tako ne izkjučuje pravic potrošnika, ki izhajajo iz obveznega jamstva za skladnost blaga.

Prodajalec

Lidl Slovenija d.o.o. k.d., Pod lipami 1,
SI-1218 Komenda

Obsah

1. Úvod **52**

1.1. Použití v souladu s určením 52

1.2. Použitá výstražná upozornění a symboly 52

2. Rozsah dodávky / kontrola přepravy **53**

3. Bezpečnostní pokyny **53**

4. Součásti přístroje **55**

5. Technické údaje **55**

6. Ukazatel teploty **55**

7. První uvedení do provozu **56**

8. Obsluha **56**

8.1. Naplnění nádržky na vodu 56

8.2. Rozehřátí po delší nečinnosti / při prvním uvedení do provozu 56

8.3. Ohřev před každým použitím 57

8.4. Příprava espressa 58

8.5. Příprava cappuccina 59

8.6. Tipy pro přípravu dokonalého espressa 60

8.7. Tipy pro vytvoření mléčné pěny 60

8.8. Odběr horké vody 60

9. Čištění a údržba **61**

9.1. Čištění zpěňovače mléka 61

9.2. Čištění trysky na horkou vodu 61

9.3. Čištění příslušenství 62

9.4. Čištění přístroje 62

9.5. Odvápnění přístroje 62

10. Objednávání náhradních dílů **63**

11. Odstraňování závad **63**

12. Likvidace **64**

12.1. Likvidace přístroje a obalu 64

13. Záruka společnosti Kompernass Handels GmbH **64**

13.1. Servis 65

13.2. Dovozce 65

1. Úvod

Gratulujeme vám k zakoupení nového přístroje. Rozhodli jste se tak pro vysoce kvalitní výrobek.



Návod k obsluze je součástí tohoto výrobku. Obsahuje důležitá upozornění ohledně bezpečnosti, použití a likvidace. Před použitím výrobku se prosím dobře seznamte se všemi provozními a bezpečnostními pokyny. Výrobek používejte pouze předepsaným způsobem a pro uvedené oblasti použití. Při předávání výrobku třetím osobám předejte spolu s ním i všechny podklady.

1.1. Použití v souladu s určením

Tento přístroj slouží výhradně k přípravě espressa/cappuccina a ke zpěňování mléka. Je určen výhradně pro použití v domácnostech. Není určen k profesionálnímu použití.

Jiné užití než k určenému účelu nebo nad jeho rámec je považováno za použití v rozporu s určením.

1.2. Použitá výstražná upozornění a symboly

V tomto návodu k obsluze, na obalu a na přístroji (pokud je to možné) jsou použita následující varování a symboly:

	**NEBEZPEČÍ!** Varování s tímto symbolem a signálním slovem „NEBEZPEČÍ“ označuje bezprostředně hrozící nebezpečnou situaci, která, pokud se jí nezabrání, má za následek vážné poranění nebo smrt.
	**VÝSTRAHA!** Varování s tímto symbolem a signálním slovem „VÝSTRAHA“ označuje případně nebezpečnou situaci, která, pokud se jí nezabrání, může mít za následek vážné poranění nebo smrt.
	**OPATRNĚ!** Varování s tímto symbolem a signálním slovem „OPATRNĚ“ označuje případně nebezpečnou situaci, která, pokud se jí nezabrání, může mít za následek lehké nebo střední poranění.
	**POZOR!** Varování s tímto symbolem a signálním slovem „POZOR“ označuje případnou situaci, která, pokud se jí nezabrání, může mít za následek hmotnou škodu.
	**Upozornění:** Upozornění označuje doplňující informace, usnadňující manipulaci s přístrojem.
	Neponořujte do vody!
	Střídavý proud/napětí
	Všechny části tohoto přístroje přicházející do styku s potravinami jsou bezpečné pro potraviny.
	Přečtěte si návod.
	Tento výrobek splňuje požadavky platných evropských a národních směrnic.
	Elektrický přístroj nevyhazujte do domovního odpadu!
	Obal poté odevzdejte k ekologické likvidaci.
	Při třídění odpadu dodržujte označení obalových materiálů: Jsou označeny zkratkami (a) a číslicemi (b) s následujícím významem: 1–7: plasty, 20–22: papír a lepenka, 80–98: kompozitní materiály.
	Tento výrobek splňuje požadavky platných národních směrnic Srbské republiky.

2. Rozsah dodávky / kontrola přepravy

⚠ VÝSTRAHA!
Nebezpečí udušení!

► Obalové materiály nelze užívat ke hraní. Hrozí nebezpečí udušení.

Přístroj se standardně dodává s následujícími komponentami:

- Espresso kávovar
- Držák sítka
- Velké sítko na espresso
- Malé sítko na espresso
- Odměrka s pěchovadlem
- Návod k rychlému spuštění
- Návod k obsluze

ⓘ Upozornění:

► Zkontrolujte dodávku, zda je kompletní a není viditelně poškozená.

► V případě neúplné dodávky nebo poškození vzniklých v důsledku vadného obalu nebo při dopravě kontaktujte servisní hotline.

3. Bezpečnostní pokyny

Pro bezpečnou manipulaci s přístrojem dodržujte následující bezpečnostní pokyny:

⚠ VÝSTRAHA! NEBEZPEČÍ ZRANĚNÍ!

- Před použitím přístroje zkontrolujte, zda není zvenčí viditelně poškozený. Poškozený nebo na zem spadlý přístroj neuvádějte do provozu.
- Děti mladší 8 let nesmí mít přístup k přístroji a přívodnímu kabelu.
- Děti od 8 let mohou přístroj používat jen v případě, že jsou pod dohledem nebo pokud byly poučeny o jeho bezpečném užívání a porozuměly nebezpečí, jež z toho plyne.
- Osoby s omezenými fyzickými, smyslovými nebo mentálními schopnostmi či nedostatkem zkušeností a/nebo znalostí smí přístroj používat jen v případě, že jsou pod dohledem nebo byly poučeny o bezpečném užívání přístroje a porozuměly nebezpečí, jež z toho plyne.
- Čištění a uživatelskou údržbu nesmí provádět děti, ledaže jsou starší 8 let a jsou pod dohledem.
- Děti si nesmí s přístrojem hrát.

- Opravy přístroje přenechte pouze autorizovaným odborným firmám nebo zákaznickému servisu. Neodborné opravy mohou vést ke vzniku závažných nebezpečí pro uživatele. Navíc zaniká i nárok na záruku.
-  Přístroj neponořujte do vody ani do jiných kapalin. Nebezpečí úrazu elektrickým proudem!
- Přístroje se nikdy nedotýkejte mokrýma nebo vlhkýma rukama.
- Poškozené zástrčky nebo síťový kabel nechte ihned vyměnit autorizovanými odborníky nebo zákaznickým servisem – vyhnete se tak nebezpečí.
- Nebezpečí popálení! Některé díly se během používání silně zahřívají!
- Při používání přístroje vznikají horké páry. Je třeba dávat pozor, aby nedošlo k opaření! Od páry udržujte dostatečnou vzdálenost.
- Přístroj zapojte pouze do řádně nainstalované a uzemněné zásuvky.
- Po použití je na povrchu topného článku ještě zbytkové teplo.
- Na konektor přístroje nesmí vytéct žádná kapalina.
- Používejte přístroj pouze v souladu s jeho určením. Nesprávná použití mohou vést ke zraněním.

ⓘ POZOR! HMOTNÉ ŠKODY!

- Vadné součástky se smí nahradit pouze originálními náhradními díly. Jen u těchto součástí je zaručeno, že budou splněny bezpečnostní požadavky.
- Chraňte přístroj před vlhkem a proniknutím kapalin.
- Chraňte přístroj před nárazy, prachem, chemikáliemi, silnými výkyvy teplot a působením blízkých zdrojů tepla (kamna, topná tělesa).
- Přístroj nikdy neponořujte do vody nebo do jiných kapalin.
- Při odpojování ze zásuvky uchopte síťový adaptér vždy za zástrčku, nikdy netahejte za kabel.
- Přístroj během provozu nenechávejte nikdy bez dozoru.
- K provozu přístroje nepoužívejte externí spínací hodiny ani samostatné dálkové ovládání.

- Neprovozujte přístroj nikdy v místnostech s teplotou kolem 0 °C nebo nižší. Při zamrznutí vody v trubkách nebo v nádržce na vodu může dojít k poškození přístroje.
- Přístroj nikdy neprovozujte venku. Přístroj je určen pouze pro použití v interiéru.
- Pokud je v nádržce na vodu odvápňovací roztok, nevyvíjejte páru!
- Kávovar na espresso se během používání nesmí postavit do skříně.

4. Součásti přístroje

Obrázek A:

❶ vypínač „ON / OFF“
❷ ukazatel teploty
❸ tlačítko „espresso“
❹ tlačítko „pára“
❺ bilá kontrolka „pára“
❻ odkládací plocha
❼ regulátor páry
❽ rukojeť
❾ nádržka na vodu
❿ zpěňovač mléka
⓫ odkapávací mřížka
⓬ lapač kapek
⓭ vyhloubení pro červený plovák
⓮ tryska na horkou vodu
⓯ bilá kontrolka „espresso“
⓰ červená provozní kontrolka

Obrázek B:

⓱ rukojeť držáku sítka
⓲ držák sítka
⓳ velké sítko na espresso
⓴ malé sítko na espresso
㉑ odměrka s pěchovadlem

5. Technické údaje

Síťové napětí	220 – 240 V ~, 50–60 Hz
Jmenovitý výkon	1100 W
Příkon ve vypnutém stavu	0,20 W
Tlak čerpadla	cca 1,5 MPa (15 bar)

6. Ukazatel teploty

Ukazatel teploty ❷ udává míru zahřátí přístroje.

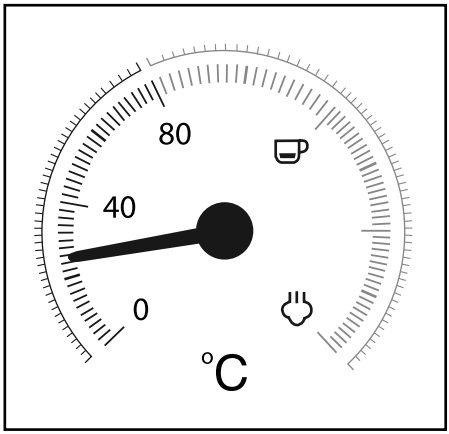

Přístroj se začne zahřívat, jakmile jej zapnete, a zahřívá se, dokud se ručička nezastaví přibližně mezi 80 °C a „“. Provozní kontrolka ⓰ svítí. Kontrolka „espresso“ ⓯ bliká.

Dosáhne-li ručička červené části stupnice, je teplota dostatečně vysoká pro přípravu espressa. Kontrolka „espresso“ ⓯ trvale svítí.

Stisknete-li tlačítko „pára“ ❹, bliká kontrolka „pára“ ❺. Přístroj nyní dále nahřívá a ručička stoupá výše až do oblasti stupnice mezi „☕“ a „♨“.

Dosáhne-li ručička oblasti mezi „☕“ a „♨“, je teplota dostatečně vysoká pro výrobu páry. Kontrolka „pára“ ❺ trvale svítí.

7. První uvedení do provozu

1)  Vyjměte nádržku na vodu ❾ a odstraňte oranžovou přepravní pojistku z výpusti vody.
2) Vyčistěte držák sítka ⓲, odměrku ㉑, sítka na espresso ⓳ ⓴, odkapávací mřížku ⓫ a nádržku na vodu ❾ dle pokynů v kapitole „***9. Čištění a údržba***“.
3) Přístroj postavte na suchý, rovný povrch odolný vůči teplu. Dbejte na to, aby se síťová zásuvka nacházela v dosažitelné blízkosti.
4) Vložte odkapávací mřížku ⓫ tak, aby plovák mohl vyčnívat vyhloubením ⓭ v odkapávací mřížce ⓫.
5) Držák sítka ⓲ nasaďte do přístroje na značku „INSERT“, nacházející se vedle trysky na horkou vodu ⓮, a potom jím otáčejte proti směru hodinových ručiček, dokud rukojeť držáku ⓱ nesměřuje dopředu („LOCK“).
6) Zástrčku zasuňte do síťové zásuvky.
7) Při čištění interních trubek postupujte před prvním použitím následovně:
   Kávovarem nechte protéct vodu pro cca 5 šálků espressa (asi 100 ml).
   Za tímto účelem si přečtěte kapitolu „***8. Obsluha***“.
8) Nechte cca 30 sekund vyrábět páru. Za tímto účelem si přečtěte kapitolu „***8. Obsluha***“.

ⓘ Upozornění:

► Při prvním použití se může stát, že čerpadlo už slyšitelně pracuje, je slyšet zvuky, avšak z přístroje nevytéká žádná voda. V takovém případě otočte regulátorem páry ❼ ve směru „♨/💧“, aby z potrubí přístroje mohl uniknout vzduch (tlačítko „pára“ ♨ ❹ je stisknuté). Po cca 20 sekundách vzduch unikl, zvuky zmizí a z přístroje vytéká voda.

8. Obsluha

8.1. Naplnění nádržky na vodu

ⓘ Upozornění:

► Pro přípravu espressa/cappuccina používejte výlučně čerstvou pitnou vodu.

1) Vyjměte nádržku na vodu ❾ a naplňte ji vodou:
   Voda musí sahat minimálně po značku Min. Nikdy nenalévejte více vody než po značku Max.
2) Nádržku na vodu ❾ opět nasaďte do přístroje.

8.2. Rozehřátí po delší nečinnosti / při prvním uvedení do provozu

Pokud jste přístroj delší dobu nepoužívali, nechte jej rozehřát následujícím způsobem:

1) Nádržku na vodu ❾ naplňte vodou.
2) Do držáku sítka ⓲ vložte velké ⓳ nebo malé sítko na espresso ⓴.
   – Dbejte na to, aby se malý zářez na velkém ⓳ nebo malém sítku na espresso ⓴ při vložení nacházel nad zářezem na držáku sítka ⓲.

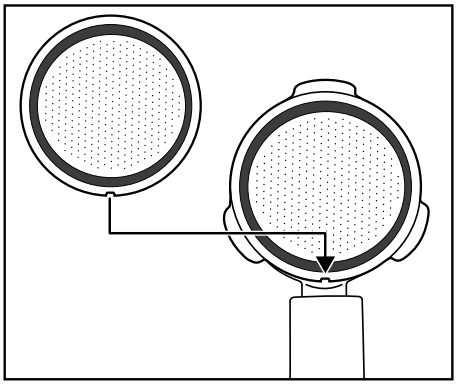

– Potom velké ⓳ nebo malé sítko na espresso ⓴ mírně pootočte, aby toto nemohlo vypadnout.

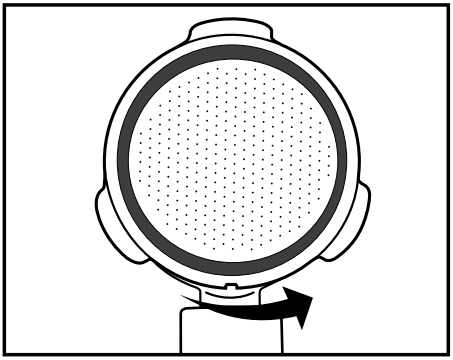

Upozornění:

- Vsazené sítko na espresso ⓳ ⓴ odeberte až po jeho vychladnutí!
- K opětovnému vyjmutí sítka na espresso ⓳ ⓴ z držáku sítka ⓲ otočte vložené sítko na espresso ⓳ ⓴ tak, aby se zářez na sítku espressa ⓳ ⓴ nacházel nad zářezem na držáku sítka ⓲. Nyní můžete sítko na espresso ⓳ ⓴ vyjmout.

3) Držák sítka ⓲ nasaďte do přístroje na značku „INSERT“, nacházející se vedle trysky na horkou vodu ⓮, a potom jím otáčejte proti směru hodinových ručiček, dokud rukojeť držáku ⓱ nesměřuje dopředu („LOCK“).
4) Pod držák sítka ⓲ postavte šálek.
5) Zavřete regulátor páry ❼ (až na doraz ve směru „●“).
6) Zapněte přístroj vypínačem ❶. Provozní kontrolka ⓰ svítí. Kontrolka „espresso“ ⓯ bliká. Přístroj začne nahřívat.
7) Jakmile trvale svítí kontrolka „espresso“ ⓯, stiskněte tlačítko „espresso“ ❸. Vodu nechejte protékat cca 1 minutu.

Upozornění:

- Je možné, že v průběhu tohoto procesu bude třeba šálek vyprázdnit. V takovém případě proces zastavte stisknutím tlačítka „espresso“ ❸. Šálek vyprázdněte a stiskněte znovu tlačítko „espresso“ ❸ – voda začne opět protékat.

8) Asi po 1 minutě čerpadlo zastavte opětovným stisknutím tlačítka „espresso“ ❸.
9) Případně počkejte, až bude kontrolka „espresso“ ⓯ opět trvale svítit. Ohřev je ukončen. Nyní si můžete připravit espresso.

8.3. Ohřev před každým použitím

Před přípravou espressa nebo cappuccina se přístroj musí rozehřát.

1) Zapněte přístroj vypínačem ❶. Provozní kontrolka ⓰ svítí. Kontrolka „espresso“ ⓯ bliká. Ujistěte se, zda je regulátor páry ❼ otočen až na doraz na „●“.
2) Držák sítka ⓲ nasaďte do přístroje na značku „INSERT“, nacházející se vedle trysky na horkou vodu ⓮, a potom jím otáčejte proti směru hodinových ručiček, dokud rukojeť držáku ⓱ nesměřuje dopředu („LOCK“).
3) Stiskněte tlačítko „espresso“ ❸, přístroj začne čerpat vodu z nádržky ❾. Jakmile voda začne vytékat z otvorů držáku sítka, stiskněte tlačítko „espresso“ ❸ ještě jednou, aby se čerpadlo zastavilo.
4) Počkejte, až bude kontrolka „espresso“ ⓯ trvale svítit.
5) Stiskněte znovu tlačítko „espresso“ ❸ a nechte 20 sekund vytékat horkou vodu, poté čerpadlo opět zastavte.

Tím je předehřev ukončen. Nyní můžete připravovat espresso/cappuccino.

8.4. Příprava espressa

ⓘ Upozornění:

► Vždy se přesvědčte o tom, že je sítko na espresso ⓳ ⓴ čisté a že jsou odstraněny zbytky prášku na espresso.

1) Když je přístroj rozehřátý:
Pro přípravu malého espressa nasaďte do držáku sítka ⓲ malé sítko na espresso ⓴.
Pro přípravu dvou šálků espressa nasaďte do držáku sítka ⓲ velké sítko na espresso ⓳.

2) Do malého sítka na espresso ⓴ nasypte prášek pro přípravu espressa až po značku Max. To odpovídá cca 7 g prášku nebo jedné zarovnané odměrce ㉑.
Nebo...
Do velkého sítka na espresso ⓳ nasypte prášek pro přípravu espressa až po značku Max. To odpovídá cca 7 g + 7 g prášku nebo dvěma zarovnaným odměrkám ㉑.

3) Prášek pro přípravu espressa zatlačte do odměrky ㉑ pěchovadlem. Poté prášek pro přípravu espressa dle potřeby doplňte tak, aby bylo sítko na espresso ⓳ ⓴ naplněno až po značku MAX. Prášek pro přípravu espressa opět zatlačte.

ⓘ Upozornění:

► Zatlačení prášku má při přípravě espressa zásadní význam. Natlačí-li se prášek pro přípravu espressa do sítka příliš silně, protéká espresso pomalu a na jeho povrchu se vytvoří více cremy. Pokud prášek není do sítka silně zatlačený, espresso proteče sítkem rychle a vytvoří se jen málo cremy.

4) Držák sítka ⓲ nasaďte do přístroje na značku „INSERT“, a potom jím otáčejte proti směru hodinových ručiček, dokud rukojeť držáku ⓱ nesměřuje dopředu („LOCK“).

5) Postavte jeden (nebo dva) šálek/šálky pod otvory držáku sítka. Doporučujeme předtím šálky vypláchnout horkou vodou, aby espresso rychle nevychladlo. Šálky lze odložit na odkládací plochu ❻, aby si uchovaly teplotu.

6) Jakmile trvale svítí kontrolka „espresso“ ⓯, stiskněte tlačítko „espresso“ ❸. Espresso teče do šálku/šálků.

⚠ VÝSTRAHA!

Držák sítka ⓲ nikdy nevyjímejte během přípravy espressa!

Horké espresso by vystříklo a mohlo by způsobit zranění!

► Stiskněte vždy nejprve znovu tlačítko „espresso“ ❸, abyste ukončili výdej espressa, než odstraníte držák sítka ⓲.

7) Po naplnění šálků požadovaným množstvím (cca 20 ml na šálek) znovu stiskněte tlačítko „espresso“ ❸, čímž přívod vody zastavíte.

Espresso můžete nyní vypít.

8) Vypněte přístroj vypínačem ❶.

ⓘ Upozornění:

► Pokud se tlačítka „espresso“ ❸ nebo „pára“ ❹ nestisknou po dobu cca 30 minut, přístroj se automaticky vypne.

9) Po každém použití odstraňte ze sítka ⓳ ⓴ prášek pro přípravu espressa. Vyjměte držák sítka ⓲ z přístroje. Nyní vyprázdněte vložku sítka ⓳ ⓴ otočením držáku sítka ⓲ a vyklepáním prášku na espresso. Prášek likvidujte vždy ekologicky, například jako organický odpad.

ⓘ Upozornění:

► Po každém použití je bezpodmínečně nutné vyčistit trysku ⓮ (ze které vytéká horká voda). Za tímto účelem si přečtěte kapitolu „***9. Čištění a údržba***“.

► Pravidelně vyprazdňujte lapač kapek ⓬, nejpozději tehdy, je li vidět plovák ve vyhloubení ⓭ odkapávací mřížky ⓫.

8.5. Příprava cappuccina

⚠ VÝSTRAHA!

Při generování mléčné pěny pomocí páry buďte opatrní!

Zasažení horkou párou nebo horkou vodou může způsobit zranění!

► Regulátorem páry ❼ otáčejte vždy pomalu.

1) Zpěňovací nádobu (nejlépe z nerezavějící oceli) naplňte do jedné třetiny studeným mlékem.
2) Přesvědčte se, zda je regulátor páry ❼ otočený do vypnuté polohy (až na doraz ve směru „●").
3) Zpěňovač mléka ❿ vytočte na stranu. Přitom jej držte pouze za rukojeť ❽.
4) Stiskněte tlačítko „pára" ❹. Počkejte, až bude kontrolka „pára" ❺ trvale svítit.
5) Pod zpěňovačem mléka ❿ podržte prázdnou nádobu. Regulátorem páry ❼ otáčejte pomalu ve směru „ /💧💧". Z trysky vyteče/vystříkne kondenzovaná voda. Tím se vyčistí tryska a oběh vody uvnitř přístroje.
6) Vyčkejte 15 sekund, a pak otáčejte regulátorem páry ❼ ve směru „●", dokud z trysky nepřestane vystupovat pára. Vodu z nádoby vylijte.
7) Nyní podržte zpěňovací nádobu v ruce, abyste zkontrolovali teplotu mléka, a zaveďte trysku zpěňovače mléka ❿ lehce do mléka v nádobě. Držte přitom zpěňovací nádobu mírně nakloněnou.
8) Regulátorem páry ❼ otáčejte pomalu ve směru „ /💧💧".
9) Zpěňovací nádobou krouživě pohybujte a přitom udržujte špičku trysky těsně pod hladinou mléka: dost hluboko na to, aby mléko nestříkalo ven, a přitom dost vysoko na to, aby mohla vzniknout hustá pěna. Postupujete-li správně, je přitom slyšet hluboký bzučivý zvuk.
10) Jakmile mléčná pěna začne stoupat, zasuňte trysku hlouběji do nádoby, aby se napěnila další „vrstva" a pěna se nepřipálila.
11) Nakonec trysku do nádoby úplně ponořte a otočte regulátor páry ❼ asi do poloviny, aby se mléko ohřálo. Zpěňovací nádobu držte mírně šikmo tak, aby se mléko při promíchávání tryskou jemně točilo.
12) Jakmile má mléčná pěna požadovanou konzistenci a teplotu, regulátor páry ❼ utáhněte (až na doraz ve směru „●").
13) Teprve potom trysku z mléka vytáhněte.
14) Postupujte tak, jak je popsáno v kapitole „***9.1. Čištění zpěňovače mléka***".

ⓘ Upozornění:

► K přípravě cappuccina používejte vždy větší šálky než na espresso, protože se ještě přidává zpěněné mléko.

15) Při přípravě cappuccina postupujte přesně jako při přípravě espressa (viz kapitola „***8.4. Příprava espressa***", nahřívání již není nutné). Vodu však nechejte protékat cca dvakrát tak dlouho jako u espressa (cca 40 ml).

ⓘ Upozornění:

► Kontrolka „espresso" ⓯ případně rychle bliká, pokud stisknete tlačítko „espresso" ❸ hned po výrobě mléčné pěny. To znamená, že přístroj je pro přípravu optimálního espressa příliš nahřátý. Přesto můžete pokračovat v přípravě espressa nebo přístroj nechat vychladnout. Jakmile trvale svítí kontrolka „espresso" ⓯, je opět dosažen optimální rozsah teploty pro espresso.

16) Vypněte přístroj vypínačem ❶.

ⓘ Upozornění:

► Pokud se tlačítka „espresso" ❸ nebo „pára" ❹ nestisknou po dobu cca 30 minut, přístroj se automaticky vypne.

17) Zpěněné mléko přidejte do předem připraveného espressa. Cappuccino je nyní hotové. Dle chuti jej můžete pocukrovat nebo posypat kakaem.

ⓘ Upozornění:

► Zpěňovač mléka ❿ je nutno po každém použití vyčistit. Za tímto účelem si přečtěte kapitolu „***9. Čištění a údržba***".

8.6. Tipy pro přípravu dokonalého espressa

Jedním z nejdůležitějších faktorů pro přípravu dobrého espressa je takzvaná doba extrakce neboli doba průtoku, tj. doba trvání kontaktu mleté kávy s horkou vodou, aby do šálku vytékala hotová káva.

Doba extrakce závisí především na množství, stupni mletí a hutnosti kávy. Čím je kávový prášek jemnější a hutnější, tím pomaleji jím voda protéká.

Pokud však zjistíte, že espresso nechutná nebo nevypadá tak, jak by mělo, můžete dobu extrakce ovlivnit sami.

- Pokud je pěna obzvláště světlá, málo konzistentní a rychle se rozpouští, espresso proteklo příliš rychle; tomu se pak říká podextrakce. Espresso je kyselé a vodnaté a nevynikne jeho aroma. Příčinou je obvykle příliš malé množství mleté kávy, která je případně příliš nahrubo namletá nebo nedostatečně silně stlačená.
- Je-li pěna velmi tmavá a uprostřed je prostoupena světlými skvrnami nebo je v ní díra, káva prošla příliš dlouhou extrakcí. Tomu se říká nadměrná extrakce. Espresso chutná hořce. Příčinou bývá příliš jemně namletá káva nebo příliš velké množství mleté kávy. Pokud neplatí ani jedno z toho, byla namletá káva příliš silně stlačena.

► Pro přípravu espressa používejte pouze mletou kávu: obvykle je jemněji namletá a také silněji pražená. V ideálním případě byste měli na jeden šálek espressa použít asi 7 g mleté kávy. Sítko nepřeplňujte. Mletou kávu v sítku stlačte pěchovadlem odměrky ㉑, aniž byste ji stlačili do příliš kompaktní hmoty.

► Přípravu zkoušejte, dokud nenajdete optimální rovnováhu všech faktorů.

8.7. Tipy pro vytvoření mléčné pěny

- V zásadě lze zpěnit každý druh mléka, taktéž sójové a rýžové mléko. Některé druhy mléka lze však zpěnit pouze s jistým omezením.
- Odstředěné nebo nízkotučné mléko se nepřipálí tak snadno jako mléko plnotučné, při příliš nízkém obsahu tuku je zde však riziko, že mléko nebude dobře pěnit. Používejte proto pokud možno mléko s obsahem tuku 3,5 % nebo 1,5 %.
- obře vychlazené mléko lze zpěnit lépe než mléko méně chladné. Nejlepších výsledků docílíte při teplotě kolem 7 °C.
- Nezpěňujte mléko podruhé, protože by se mohlo připálit.
- Zpěněné mléko nechte před přidáním do espressa cca 30 sekund odstát. Větší bubliny popraskají a mléko, které je ještě tekuté, klesne dolů. Zbude jemná pěna, jíž můžete přidat do espressa.

8.8. Odběr horké vody

Pomocí zpěňovače mléka ⑩ můžete také odebírat horkou vodu, např. k zředění kávy (Café Americano) nebo přípravě čaje.

1) Zapněte přístroj vypínačem ❶. Provozní kontrolka ⑯ svítí. Kontrolka „espresso“ ⑮ bliká. Ujistěte se, zda je regulátor páry ❼ otočen až na doraz na „●“.
Vyčkejte, dokud ručička ukazatele teploty ❷ nebude přibližně uprostřed mezi 80 °C a „☕“ a kontrolka „espresso“ ⑮ nebude trvale svítit.
2) Pod zpěňovač mléka ⑩ postavte tepelně odolnou nádobu.
3) Regulátor páry ❼ otočte minimálně do poloviny směrem k „♨/💧“.
4) Stiskněte tlačítko „espresso“ ☕ ❸. Ze zpěňovače mléka ⑩ vytéká horká voda.
5) K zastavení odběru horké vody stiskněte opět tlačítko „espresso“ ☕ ❸.
6) Zavřete regulátor páry ❼ (až na doraz ve směru „●“).

9. Čištění a údržba

⚠ VÝSTRAHA!

- Než začnete přístroj čistit, vytáhněte vždy síťovou zástrčku ze sítě. Nebezpečí úrazu elektrickým proudem!
- Před čištěním nechte přístroj vždy nejprve vychladnout. Nebezpečí popálení!
- Přístroj nikdy neponořujte do vody nebo jiných kapalin. Nebezpečí úrazu elektrickým proudem!

(!) POZOR!

- K čištění povrchu přístroje nikdy nepoužívejte abrazivní, agresivní nebo chemické čisticí prostředky, aby se zamezilo poškození.

9.1. Čištění zpěňovače mléka

1) Pod zpěňovač mléka ⑩ postavte prázdnou nádobu.
2) Ihned po použití otočte regulátorem páry ❼ na „ ♨/💧 “ a páru nechte několik sekund unikat.
3) Uzavřete regulátor páry ❼ (otočte až na doraz ve směru „●“), přístroj vypněte a zástrčku vytáhněte ze zásuvky.
4) Nechte vychladnout trysku.
5) Sejměte koncovku zpěňovače mléka ⑩ (obrázek 1) a pečlivě ji vyčistěte v teplé vodě.
6) Trysku, která se nachází pod koncovkou, otřete vlhkým hadříkem. Je-li to nutné, přidejte na hadřík trochu jemného prostředku na nádobí. Po použití prostředku na nádobí však trysku otřete hadříkem vymáchaným v čisté vodě. Zkontrolujte, zda na trysce nezůstaly zbytky prostředku na nádobí.
7) Trysku opět nasaďte na koncovku (obrázek 1).

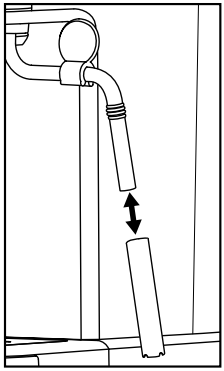

Obrázek 1

9.2. Čištění trysky na horkou vodu

Trysku na horkou vodu ⑭ vyčistěte po každém použití:

1) Po přípravě espressa/cappuccina a sejmutí držáku sítka ⑱ otřete celou plochu kolem trysky na horkou vodu ⑭ vlhkým hadříkem, aby byly odstraněny všechny zbytky prášku.
2) Opět nasaďte držák sítka ⑱ **bez** nasazených sítek ⑲ ⑳.
3) Potom postavte prázdný šálek pod držák sítka ⑱ a stiskněte tlačítko „espresso“ ☕ ❸. Z trysky ⑭ začne vytékat voda, která vypláchne poslední zbytky prášku.
4) Po cca 20 sekundách opět stiskněte tlačítko „espresso“ ☕ ❸ a přístroj vypněte vypínačem ❶.
5) Držák sítka ⑱ opět vyjměte.

9.3. Čištění příslušenství

1) Držák sítka ⓲, obě sítka na espresso ⓳ ⓴, nádržku na vodu ❾, odměrku ㉑ a odkapávací mřížku ⓫ umyjte v teplé vodě.

ⓘ **Upozornění:**

► Pokud do vody přidáte mycí prostředek, může se stát, že ovlivní chuť espressa. Pokud lze znečištění odstranit pouze mycím prostředkem, všechny díly následně řádně opláchněte čistou vodou.

2) Všechny součásti dobře vysušte.

ⓘ **Upozornění:**

►  Obě sítka na espresso ⓳ ⓴, měrná lžička ㉑ a odkapávací mřížka ⓫ jsou také vhodné pro mytí v myčce nádobí.

9.4. Čištění přístroje

Přístroj otřete vlhkým hadříkem. Je-li to nutné, dejte na hadřík trochu prostředku na nádobí.

Před dalším použitím musí být přístroj zcela suchý.

9.5. Odvápnění přístroje

ⓘ **POZOR!**

► Pokud je v nádržce na vodu ❾ odvápňovací roztok, nevyvíjejte páru!

Přístroj pravidelně odvápněte. Přístroj by se měl odvápnit asi po 1–2 měsících (při asi 4 přípravách espressa denně). Tato hodnota se může lišit podle stupně tvrdosti vody ve vaší oblasti.
K odvápnění přístroje postupujte následovně:

1) Dejte komerčně dostupný tekutý odvápňovací prostředek pro kávovary na espresso do nádržky na vodu ❾. Pro správné množství se řiďte podle pokynů výrobce.
2) Naplňte nádržku na vodu ❾ až po značku Max vodou a vložte ji do přístroje.
3) Přístroj zapněte vypínačem ❶. Ujistěte se, zda je regulátor páry ❼ otočen až na doraz na „●“.
4) Vsaďte držák sítka ⓲ **bez** sítka na espresso ⓳ ⓴ do přístroje.
5) Pod otvor držáku sítka postavte 2 šálky nebo nádobu o objemu minimálně 250 ml.
6) Jakmile trvale svítí kontrolka „espresso“ ⓯, stiskněte tlačítko „espresso“ ❸. Nechejte protéct asi 250 ml (asi 2 šálky) odvápňovacího roztoku a poté postup zastavte opětovným stisknutím tlačítka „espresso“ ❸. Použitý odvápňovací roztok případně opatrně vyklopte.
7) Odvápňovací prostředek nechejte působit asi 1 minutu.
8) Kroky 6 až 7 opakujte ještě třikrát. Při posledním opakování vyprázdněte nádržku na vodu ❾.
9) Postavte dostatečně velkou nádobu (min. 1 litr) pod otvory držáku sítka.
10) Nádržku na vodu ❾ vypláchněte čistou vodou a naplňte čistou vodu až po značku Max.
11) Jakmile trvale svítí kontrolka „espresso“ ⓯, stiskněte tlačítko „espresso“ ❸. Vodu nechejte zcela protéct. Tuto vodu opatrně vyklopte.
12) Kroky 10 až 11 jednou opakujte a poté přístroj vypněte.
13) Přístroj po odvápnění otřete vlhkým hadříkem, aby se odstranily případné rozstřiky odvápňovacího roztoku. Před opětovným použitím přístroj řádně vytřete do sucha.

Vhodný odvápňovací prostředek můžete také objednat prostřednictvím našeho zákaznického servisu (viz kapitola „***10. Objednávání náhradních dílů***“).

10. Objednávání náhradních dílů

Náhradní díly k tomuto výrobku si můžete dodatečně objednat vždy pohodlně na internetu na adrese **www.kompernass.com**.



Naskenujte QR kód pomocí chytrého telefonu / tabletu. Pomocí tohoto kódu QR se dostanete přímo na naši webovou stránku a můžete si prohlédnout a objednat dostupné náhradní díly.

Upozornění:

- Máte-li problémy s online objednávkou, můžete se telefonicky nebo e-mailem obrátit na naše servisní středisko.
- Při objednávání vždy uvádějte číslo výrobku (IAN) 508310_2601.
- Vezměte prosím na vědomí, že ne pro všechny země dodání je možné objednat náhradní díly online.

11. Odstraňování závad

Porucha	Příčina	Odstranění problému
Espresso nevytéká.	• Prášek pro přípravu espressa je příliš vlhký a/nebo je do sítka příliš silně natlačený.	• Espresso připravte znovu a nezatlačujte prášek tak silně, případně použijte nový prášek.
	• V nádržce na vodu ❾ není voda.	• Vodní nádržku ❾ naplňte vodou.
	• Otvory držáku sítka jsou ucpané.	• Vyčistěte držák sítka ⓲.
Espresso přetéká přes okraje držáku sítka ⓲ místo toho, aby teklo z otvorů.	• Držák sítka ⓲ není správně nasazený.	• Držák sítka ⓲ nasaďte správně.
	• Otvory držáku sítka jsou ucpané.	• Vyčistěte držák sítka ⓲.
	• Na okraji držáku sítka ⓲ jsou zbytky prášku pro přípravu espressa.	• Odstraňte zbytky prášku z okraje držáku sítka ⓲.
Espresso je studené.	• Přístroj nebyl předehřátý.	• Přístroj předehřejte.
	• Kontrolka „espresso“ ⓯ ještě trvale nesvítila.	• Počkejte, až bude kontrolka „espresso“ ⓯ trvale svítit.
	• Šálky nebyly předehřáty.	• Šálky předehřejte.
Hlučný provoz čerpadla.	• Nádržka na vodu ❾ je prázdná.	• Vodní nádržku ❾ naplňte vodou.
Crema je příliš světlá (espresso vytéká z držáku sítka ⓲ příliš rychle).	• Příliš málo prášku pro přípravu espressa.	• Použijte více prášku pro přípravu espressa.
	• Prášek pro přípravu espressa je namletý příliš nahrubo.	• Používejte pouze prášek vyrobený speciálně pro přípravu espressa.

Porucha	Příčina	Odstranění problému
Crema je příliš tmavá (espresso vytéká z držáku sítka ⓲ příliš pomalu).	• Příliš mnoho prášku pro přípravu espressa.	• Použijte méně prášku pro přípravu espressa.
	• Prášek je namletý příliš najemno nebo je vlhký.	• Používejte pouze prášek vyrobený speciálně pro přípravu espressa.
	• Sítko ⓳ ⓴ je ucpané.	• Vyčistěte sítko ⓳ ⓴.
Mléko nepění.	• Mléko není dost studené.	• Použijte mléko z ledničky.
	• Zpěňovač mléka ⓾ je znečištěný.	• Vyčistěte zpěňovač mléka ⓾.
Čerpadlo zastaví během provozu, kontrolka „espresso“ ⓯ bliká.	• Čerpadlo se zastaví cca po 3 minutách provozu, aby se zabránilo přehřátí.	• Před opětovným uvedením přístroje do provozu jej nechte vychladnout.
Všechny kontrolky ❺ ⓯ ⓰ současně blikají.	• Přístroj je přehřátý nebo měl zkrat.	• Vytáhněte síťovou zástrčku ze síťové zásuvky a kontaktujte zákaznický servis.

12. Likvidace

12.1. Likvidace přístroje a obalu



Symbol přeškrtnuté pojízdné popelnice znamená, že tento přístroj nesmí být po skončení životnosti likvidován společně s domovním odpadem. Přístroj musí být odevzdán v určených sběrných místech či dvorech nebo podnicích oprávněných k nakládání s odpady.

Před vrácením přístroje vymažte všechny osobní údaje.

Obal se skládá z materiálů, které lze zlikvidovat v komunálních sběrných dvorech.

Obal zlikvidujte ekologicky.

13. Záruka společnosti Kompernass Handels GmbH

Vážená zákaznice, vážený zákazníku,

na tento přístroj získáváte záruku v trvání 3 let od data zakoupení. V případě závad tohoto výrobku máte zákonná práva vůči prodejci výrobku. Tato zákonná práva nejsou omezena naší níže uvedenou zárukou.

Záruční podmínky

Záruční doba začíná plynout dnem nákupu. Dobře uschovejte pokladní doklad. Tento doklad je potřebný jako důkaz o koupi.

Pokud se do tří let od data zakoupení tohoto výrobku vyskytne vada materiálu nebo výrobní závada, pak Vám podle našeho uvážení výrobek zdarma opravíme, vyměníme nebo uhradíme kupní cenu. Předpokladem této záruky je, že bude během tříleté lhůty předložen vadný přístroj a doklad o koupi (pokladní doklad) a stručně se popíše, v čem závada spočívá a kdy se vyskytla.

Vztahuje-li se na závadu naše záruka, obdržíte zpět buď opravený nebo nový produkt. Opravou nebo výměnou výrobku nezačne plynout nová záruční doba.

Záruční doba a zákonné nároky vyplývající ze závad

Záručním plněním se záruční doba neprodlužuje. To platí i pro vyměněné a opravené součásti. Poškození nebo vady vyskytující se případně již při nákupu se musí oznámit ihned po vybalení. Po uplynutí záruční doby podléhají veškeré opravy zpoplatnění.

Rozsah záruky

Přístroj byl vyroben pečlivě podle přísných směrnic kvality a před expedicí byl svědomitě vyzkoušen.

Záruka se vztahuje na materiálové nebo výrobní vady. Tato záruka se nevztahuje na součásti výrobku, které jsou vystaveny běžnému opotřebení, a proto je lze považovat za spotřební díly, nebo na poškození křehkých součástí, jako jsou např. spínače nebo díly, které jsou vyrobeny ze skla.

Tato záruka zaniká, pokud je výrobek poškozen, nebyl řádně používán nebo udržován. Pro zajištění správného používání výrobku se musí přesně dodržovat všechny pokyny uvedené v návodu k obsluze. Účelům použití a úkonům, které se v návodu k obsluze nedoporučují nebo se před nimi varuje, je třeba se bezpodmínečně vyhnout.

Výrobek je určen pouze pro soukromé účely a ne pro komerční použití. Při nesprávném a neodborném používání, při použití násilí a při zásazích, které nebyly provedeny našimi autorizovanými servisními provozovnami, záruční nároky zanikají.

Vyřízení v případě záruky

Pro zajištění rychlého Vaší žádosti postupujte podle následujících pokynů:

- Pro všechny dotazy mějte připraven pokladní lístek a číslo výrobku (IAN) 508310_2601 jako doklad o koupi.
- Číslo výrobku naleznete na typovém štítku na výrobku, rytině na výrobku, na titulní straně návodu k obsluze (vlevo dole) nebo na nálepce na zadní nebo spodní straně výrobku.
- Pokud by se měly vyskytovat funkční vady nebo jiné závady, kontaktujte nejprve níže uvedené servisní oddělení **telefonicky** nebo **e-mailem**.
- Výrobek, zaevidovaný jako vadný výrobek pak můžete při přiložení dokladu o nákupu (pokladní lístek) a při uvedení, v čem spočívá vada a kdy k ní došlo, poslat výrobek pro Vás bez poštovného na adresu, kterou Vám oznámí servis.



Na webových stránkách www.lidl-service.com si můžete stáhnout tyto a mnoho dalších příruček, videí o výrobku a instalační software.

Pomocí kódu QR se dostanete přímo na stránku servisu Lidl (www.lidl-service.com) a můžete pomocí zadání čísla výrobku (IAN) 508310_2601 otevřít svůj návod k obsluze.

13.1. Servis

(CZ) **Servis Česko**
Tel.: 800143873
E-Mail: kompernass@lidl.cz

IAN 508310_2601

13.2. Dovozce

Dbejte prosím na to, že následující adresa není adresou servisu. Kontaktujte nejprve uvedený servis.

KOMPERNASS HANDELS GMBH
BURGSTRASSE 21
44867 BOCHUM
NĚMECKO
www.kompernass.com

Obsah

1. Úvod **68**

1.1. Používanie v súlade s určením 68

1.2. Použité výstražné upozornenia a symboly 68

2. Obsah dodávky a kontrola po preprave **69**

3. Bezpečnostné upozornenia **69**

4. Časti prístroja **71**

5. Technické údaje **71**

6. Indikátor teploty **72**

7. Prvé uvedenie do prevádzky **72**

8. Obsluha **73**

8.1. Plnenie nádoby na vodu 73

8.2. Zohrievanie po dlhšom odstavení / pri prvom uvedení do prevádzky 73

8.3. Zohrievanie pred každým použitím 74

8.4. Príprava kávy espresso 74

8.5. Príprava kávy cappuccino. 75

8.6. Tipy na perfektné espresso 76

8.7. Tipy pre prípravu mliečnej peny 77

8.8. Príprava horúcej vody 77

9. Čistenie a údržba **77**

9.1. Čistenie speňovača mlieka 77

9.2. Čistenie výpustu horúcej vody. 78

9.3. Čistenie príslušenstva 78

9.4. Čistenie prístroja 78

9.5. Odstraňovanie vodného kameňa 78

10. Objednávanie náhradných dielov **79**

11. Odstraňovanie porúch **80**

12. Likvidácia **81**

12.1. Likvidácia prístroja a obalu. 81

13. Záruka spoločnosti Kompernass Handels GmbH **81**

13.1. Servis 82

13.2. Dovozca 82

1. Úvod

Srdečne vám gratulujeme ku kúpe vášho nového prístroja. Touto kúpou ste sa rozhodli pre výrobok vysokej kvality.



Návod na obsluhu je súčasťou tohto výrobku. Obsahuje dôležité upozornenia týkajúce sa bezpečnosti, používania a likvidácie. Pred používaním výrobku sa oboznámte so všetkými pokynmi na obsluhu a bezpečnostnými upozorneniami. Výrobok používajte iba podľa popisu a v uvedených oblastiach použitia. Pri postúpení výrobku tretej osobe odovzdajte spolu s ním aj všetky podklady.

1.1. Používanie v súlade s určením

Tento prístroj slúži výlučne na prípravu espressa/cappuccina a napeňovanie mlieka. Je určený výlučne na používanie v domácnosti. Nepoužívajte ho komerčne.

Iné alebo nad rámec presahujúce používanie sa považuje za používanie v rozpore s určením.

1.2. Použité výstražné upozornenia a symboly

V tomto návode na obsluhu, na obale a na prístroji sú použité nasledujúce výstražné upozornenia a symboly (ak je to relevantné):

	**NEBEZPEČENSTVO!** Výstražné upozornenie s týmto symbolom a signálnym slovom „NEBEZPEČENSTVO“ označuje bezprostrednú nebezpečnú situáciu, ktorá, ak sa jej nezabráni, má za následok smrť alebo ťažké poranenie.
	**VÝSTRAHA!** Výstražné upozornenie s týmto symbolom a signálnym slovom „VÝSTRAHA“ označuje možnú nebezpečnú situáciu, ktorá, ak sa jej nezabráni, by mohla mať za následok smrť alebo ťažké poranenie.
	**OPATRNE!** Výstražné upozornenie s týmto symbolom a signálnym slovom „OPATRNE“ označuje možnú nebezpečnú situáciu, ktorá, ak sa jej nezabráni, by mohla mať za následok malé alebo mierne poranenie.
	**POZOR!** Výstražné upozornenie s týmto symbolom a signálnym slovom „POZOR“ označuje možnú situáciu, ktorá, ak sa jej nezabráni, by mohla mať za následok vecnú škodu.
	**Upozornenie:** Upozornenie obsahuje dodatočné informácie, ktoré uľahčujú manipuláciu s prístrojom.
	Neponárať do vody!
	Striedavý prúd/striedavé napätie
	Všetky diely tohto prístroja, ktoré sa dostávajú do kontaktu s potravinami, sú bezpečné z hľadiska používania s potravinami.
	Prečítajte si návod.
	Nevyhadzujte elektrické prístroje do komunálneho odpadu!
	Dieses Produkt erfüllt die Anforderungen der geltenden europäischen und nationalen Richtlinien.
	Obal odovzdajte na ekologickú likvidáciu.
	Obal z recyklovateľných materiálov. Pri triedení odpadu dbajte na označenie obalových materiálov: Sú označené skratkami (a) a číslicami (b) s nasledujúcim významom: 1 – 7: plasty, 20 – 22: papier a lepenka, 80 – 98: kompozitné materiály.
	Tento výrobok spĺňa požiadavky platných národných smerníc Srbskej republiky.

2. Obsah dodávky a kontrola po preprave

⚠ VÝSTRAHA!
Nebezpečenstvo udusenia!

► Obalové materiály sa nesmú používať na hranie.
Hrozí nebezpečenstvo udusenia.

Prístroj sa štandardne dodáva s nasledujúcimi komponentami:

- kávovar
- držiak sitka
- veľké sitko na espresso
- malé sitko na espresso
- odmerná lyžica s vtláčadlom
- návod pre rýchly štart
- návod na obsluhu

ⓘ Upozornenie:

► Skontrolujte kompletnosť dodávky a prípadné viditeľné poškodenia.

► V prípade nekompletnej dodávky alebo poškodení spôsobených zlým balením alebo prepravou sa obráťte na servis horúcej linky.

3. Bezpečnostné upozornenia

Na účely bezpečného zaobchádzania s prístrojom dodržiavajte nasledujúce bezpečnostné upozornenia:

⚠ VÝSTRAHA! NEBEZPEČENSTVO PORANENIA!

- Pred používaním skontrolujte prípadné viditeľné poškodenia prístroja. Do prevádzky neuvádzajte poškodený prístroj, ani prístroj, ktorý predtým spadol na zem.
- Prístroj a jeho pripojovací kábel treba uchovávať mimo dosahu detí mladších ako 8 rokov.
- Prístroj môžu používať deti staršie ako 8 rokov, ak sú pod dozorom alebo boli dostatočne poučené o bezpečnom používaní spotrebiča a pochopili z toho vyplývajúce riziká.
- Prístroj môžu používať osoby so zníženými fyzickými, senzorickými alebo mentálnymi schopnosťami, prípadne s nedostatočnými skúsenosťami alebo znalosťami, ak sú pod dohľadom alebo boli dostatočne poučené o bezpečnom používaní prístroja a pochopili z toho vyplývajúce riziká.
- Čistenie a užívateľskú údržbu nesmú vykonávať deti, okrem prípadov, ak sú staršie ako 8 rokov a sú pod dozorom.
- Deti sa nesmú hrať s prístrojom.

- Opravy prístroja smie vykonávať iba autorizovaný špecializovaný podnik alebo zákaznícky servis. Dôsledkom neodborných opráv môžu pre používateľa vzniknúť značné nebezpečenstvá. Okrem toho zaniknú nároky na záruku.
-  Nikdy neponárajte prístroj do vody ani do iných tekutín. Nebezpečenstvo úrazu elektrickým prúdom!
- Nikdy nechytajte prístroj mokrými alebo vlhkými rukami.
- Poškodenú elektrickú zástrčku alebo pripojovací kábel nechajte ihneď vymeniť len kvalifikovaným a autorizovaným personálom alebo v zákazníckom servise, aby ste sa vyhli nebezpečenstvu.
- Nebezpečenstvo popálenia! Niektoré diely sú počas prevádzky veľmi horúce!
- Pri používaní prístroja vznikajú oblaky horúcej pary. Dajte pozor na to, aby ste sa nimi neobarili! Udržiavajte si dostatočný odstup od pary.
- Prístroj zapojte iba do takej zásuvky, ktorá je nainštalovaná a uzemnená podľa predpisov.
- Po použití je na povrchu vyhrievacieho prvku ešte zvyškové teplo.
- Na zástrčkové spojenie prístroja nesmie pretiecť žiadna tekutina.
- Prístroj používajte len na určený účel. Chybné použitie môže viesť k zraneniam.

ⓘ POZOR! VECNÉ ŠKODY!

- Chybné diely musia byť nahradené len originálnymi náhradnými dielmi. Len pri takýchto dieloch je zabezpečené, že budú splnené bezpečnostné požiadavky.
- Prístroj chráňte pred vlhkosťou a vniknutím kvapalín dovnútra.
- Prístroj chráňte pred nárazmi, prachom, chemikáliami, silným kolísaním teplôt a príliš blízkymi zdrojmi tepla (sporáky, vyhrievacie telesá).
- Nikdy neponárajte prístroj do vody alebo iných kvapalín.
- Vždy vytiahnite sieťovú zástrčku zo sieťovej zásuvky, nikdy neťahajte za kábel.

- Počas prevádzky nenechávajte prístroj nikdy bez dozoru.
- Na prevádzkovanie prístroja nepoužívajte externý časový spínač, ani samostatný systém diaľkového ovládania.
- Nikdy nepoužívajte prístroj v priestoroch, kde je teplota nižšia než 0 °C alebo okolo nuly. Ak by zamrzla voda vo vedení alebo v nádobe na vodu, mohol by sa prístroj poškodiť.
- Prístroj nikdy neprevádzkujte v exteriéri. Prístroj je určený len na používanie vo vnútorných priestoroch.
- Negenerujte paru, keď sa v nádobe na vodu nachádza roztok prostriedku na odstraňovanie vodného kameňa!
- Stroj na espresso sa pri používaní nesmie postaviť do skrine.

4. Časti prístroja

Obrázok A:

❶ spínač ZAP./VYP. „ON / OFF“
❷ indikátor teploty
❸ tlačidlo „Espresso“
❹ tlačidlo „Para“
❺ biela kontrolka „Para“
❻ odkladacia plocha
❼ regulátor pary
❽ rúčka
❾ nádoba na vodu
❿ speňovač mlieka
⓫ odkvapkávacia mriežka
⓬ odkvapkávacia miska
⓭ otvor pre červený plavák
⓮ výpust horúcej vody
⓯ biela kontrolka „Espresso“
⓰ červená prevádzková kontrolka

Obrázok B:

⓱ úchytka držiaka sitka
⓲ držiak sitka
⓳ veľké sitko na espresso
⓴ malé sitko na espresso
㉑ odmerka s vtláčadlom

5. Technické údaje

Sieťové napätie	220 – 240 V ~, 50–60 Hz
Menovitý výkon	1100 W
Príkon vo vypnutom stave	0,20 W
Tlak čerpadla	cca 1,5 MPa (15 bar)

6. Indikátor teploty

Indikátor teploty ❷ ukazuje, do akej miery je prístroj zahriaty.

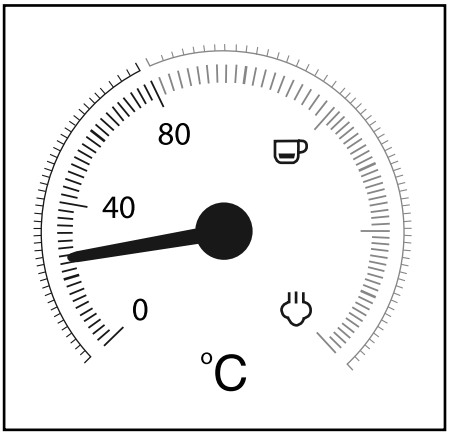

Ihneď po zapnutí prístroja sa prístroj začne zahrievať, až kým sa ukazovateľ dostane medzi 80 °C a „☕“. Prevádzková kontrolka ⓰ svieti. Kontrolka „Espresso“ ⓯ bliká.

Ak ukazovateľ dosiahne červenú časť stupnice, je teplota dostatočne vysoká, aby bolo možné pripraviť espresso. Kontrolka „Espresso“ ⓯ svieti neprerušene.

Keď stlačíte tlačidlo „Para“ ♨ ❹, kontrolka „Para“ ❺ bliká. Prístroj sa teraz ďalej zohrieva a ukazovateľ stúpne vyššie až do oblasti stupnice medzi „☕“ a „♨“.

Ak ukazovateľ dosiahne oblasť medzi „☕“ a „♨“, teplota je dostatočne vysoká, aby bolo možné vyrobiť paru. Kontrolka „Para“ ❺ svieti neprerušene.

7. Prvé uvedenie do prevádzky

1)  Vyberte nádobu na vodu ❾ a odstráňte oranžovú poistku z výpustu vody.
2) Vyčistite držiak sitka ⓲, odmerku ㉑, sitká na espresso ⓳ ⓴, odkvapkávaciu mriežku ⓫ a nádobu na vodu ❾ tak, ako to je popísané v kapitole „***9. Čistenie a údržba***“.
3) Postavte prístroj na rovný a teplovzdorný podklad. Dbajte na to, aby bola sieťová zásuvka v dostatočnej blízkosti.
4) Nasaďte odkvapkávaciu mriežku ⓫ tak, aby plavák mohol cez otvor ⓭ prečnievať do odkvapkávacej mriežky ⓫.
5) Nasaďte držiak sitka ⓲ do prístroja tak, že ho vložíte pri označení „INSERT“, umiestnenom bočne vedľa výpustu horúcej vody ⓮, a následne ho otočíte proti smeru hodinových ručičiek, aby rúčka držiaka sitka ⓱ ukazovala dopredu („LOCK“).
6) Zastrčte sieťovú zástrčku do elektrickej zásuvky.
7) Pred prvým použitím postupujte nasledujúcim spôsobom, aby ste vyčistili vnútorné vedenia: Nechajte prístrojom pretiecť vodu asi na 5 šálok espressa (približne 100 ml). Prečítajte si k tomu kapitolu „***8. Obsluha***“.
8) Asi 30 sekúnd nechajte vytvárať paru. Prečítajte si k tomu kapitolu „***8. Obsluha***“.

Upozornenie:

► Pri prvom použití môže dôjsť k tomu, že čerpadlo bude hlučne pracovať, vznikne hluk, ale žiadna voda nebude vytekať z prístroja. V takomto prípade otočte regulátor pary ❼ v smere „ ♨/💧 “, aby vzduch mohol unikať z vedení prístroja (tlačidlo „Para“ ♨ ❹ je stlačené). Asi po 20 sekundách vzduch z vedení unikne, hluk ustane a z prístroja bude vytekať voda.

8. Obsluha

8.1. Plnenie nádoby na vodu

ⓘ Upozornenie:

► Na prípravu kávy espresso a cappuccino používajte výlučne čerstvú pitnú vodu.

1) Vyberte nádobu na vodu ❾ a naplňte ju vodou:
   Nalejte vodu aspoň po značku MIN.
   Nikdy však nenalejte viac vody než po značku MAX.
2) Nádobu na vodu ❾ nasaďte znova do prístroja.

8.2. Zohrievanie po dlhšom odstavení / pri prvom uvedení do prevádzky

Ak ste prístroj po dlhšiu dobu nepoužívali, zohrejte ho takýmto spôsobom:

1) Naplňte nádobu na vodu ❾ vodou.
2) Vložte veľké ⓳ alebo malé sitko na espresso ⓴ do držiaka sitka ⓲.
   – Dbajte na to, aby sa malý zárez na veľkom ⓳ alebo malom sitku na espresso ⓴ pri vložení nachádzal nad zárezom na držiaku sitka ⓲.

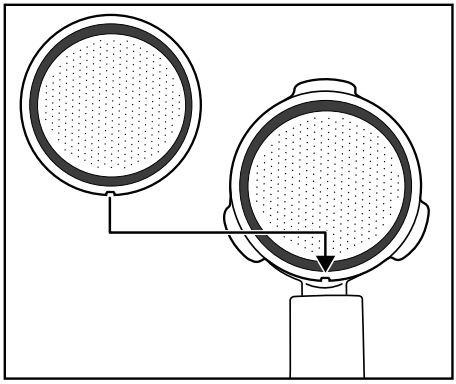

– Potom nepatrne po-otočte veľké ⓳ alebo malé sitko na espresso ⓴, aby nemohlo vypadnúť von.

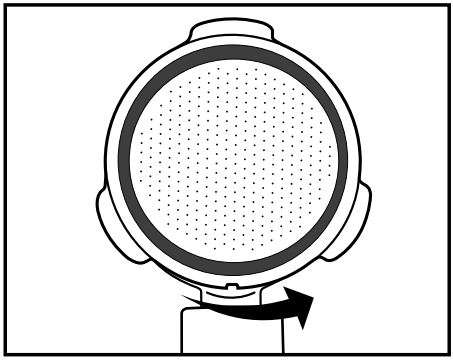

ⓘ Upozornenie:

► Vyberte vložené sitko na espresso ⓳ ⓴ až potom, ako vychladne!

► Ak chcete sitko na espresso ⓳ ⓴ vybrať z držiaka sitka ⓲ otočte vložené sitko na espresso ⓳ ⓴ tak, aby sa zárez na sitku na espresso ⓳ ⓴ nachádzal nad zárezom na držiaku sitka ⓲. Teraz môžete sitko na espresso ⓳ ⓴ vybrať.

3) Nasaďte držiak sitka ⓲ do prístroja tak, že ho vložíte pri označení „INSERT“, umiestnenom bočne vedľa výpustu horúcej vody ⓮, a následne ho otočíte proti smeru hodinových ručičiek, aby rúčka držiaka sitka ⓱ ukazovala dopredu („LOCK“).
4) Položte šálku pod držiak sitka ⓲.
5) Zatvorte regulátor pary ❼ (otočte až na doraz smerom k „●“).
6) Prístroj zapnite spínačom ZAP./VYP. ❶. Prevádzková kontrolka ⓰ svieti. Kontrolka „Espresso“ ⓯ bliká. Prístroj sa začne zohrievať.
7) Keď kontrolka „Espresso“ ⓯ svieti neprerušene, stlačte tlačidlo „Espresso“ ❸. Asi 1 minútu nechajte odtiecť vodu.

Upozornenie:

► Môže sa stať, že pritom budete musieť niekoľkokrát vyliať šálku. Pritom nakrátko zastavte procedúru stlačením tlačidla „Espresso“ ❸. Vyprázdnite šálku a stlačte opätovne tlačidlo „Espresso“ ❸, aby voda naďalej tiekla cez prístroj.

8) Po cca 1 minúte zastavte čerpadlo opätovným stlačením tlačidla „Espresso“ ❸.

9) Prípadne počkajte, kým nebude kontrolka „Espresso“ ⓯ znova neprerušene svietiť. Zohrievanie sa práve skončilo. Teraz si už môžete pripraviť espresso.

8.3. Zohrievanie pred každým použitím

Predtým než si pripravíte espresso alebo cappuccino, musíte prístroj najprv zohriať.

1) Prístroj zapnite spínačom ZAP./VYP. ❶. Prevádzková kontrolka ⓰ svieti. Kontrolka „Espresso“ ⓯ bliká. Dbajte na to, aby bol regulátor pary ❼ otočený na doraz na „●“.

2) Nasaďte držiak sitka ⓲ do prístroja tak, že ho vložíte pri označení „INSERT“, umiestnenom bočne vedľa výpustu horúcej vody ⓮, a následne ho otočíte proti smeru hodinových ručičiek, aby rúčka držiaka sitka ⓱ ukazovala dopredu („LOCK“).

3) Stlačte tlačidlo „Espresso“ ❸, aby prístroj čerpal vodu z nádoby na vodu ❾. Ihneď ako voda začne vytekať z otvorov v držiaku sitka, stlačte tlačidlo „Espresso“ ❸ ešte raz na zastavenie čerpadla.

4) Počkajte, kým nebude kontrolka „Espresso“ ⓯ neprerušene svietiť.

5) Stlačte znovu tlačidlo „Espresso“ ❸ a nechajte vytekať horúcu vodu 20 sekúnd, skôr než znovu zastavíte čerpadlo.

Predhrievanie prístroja je teraz ukončené. Teraz si môžete pripraviť espresso alebo cappuccino.

8.4. Príprava kávy espresso

Upozornenie:

► Vždy sa presvedčte, že sitko na espresso ⓳ ⓴ je čisté a bez zvyškov kávového prášku.

1) Keď je prístroj zohriaty:
Ak chcete pripraviť jednu šálku espressa, nasaďte malé sitko na espresso ⓴ do držiaka sitka ⓲.
Ak chcete pripraviť dve šálky espressa, nasaďte veľké sitko na espresso ⓳ do držiaka sitka ⓲.

2) Naplňte pomletou kávou malé sitko na espresso ⓴ až po značku MAX. To zodpovedá asi 7g kávy alebo jednej zarovnanej odmerke ㉑.
alebo...
Naplňte pomletou kávou veľké sitko na espresso ⓳ až po značku MAX. To zodpovedá asi 7g + 7g mletej kávy alebo dvom zarovnaným odmerkám ㉑.

3) Stlačte mletú kávu pomocou vtláčadla na odmernej lyžici ㉑. Ak je to potrebné, pridajte potom ďalšiu mletú kávu tak, aby bolo sitko na espresso ⓳ ⓴ naplnené až po značku MAX. Potom kávu znova stlačte.

Upozornenie:

► Stlačenie (zhustenie) mletej kávy je veľmi dôležitý krok pri príprave espressa. Ak je mletá káva veľmi silno stlačená, espresso preteká pomaly a dáva viac peny (crema). Ak nie je mletá káva dosť silno stlačená, espresso pretečie rýchlo a vznikne málo peny.

4) Nasaďte držiak sitka ⓲ do prístroja tak, že ho vložíte pri označení „INSERT“ na prístroji a následne ho otočíte proti smeru hodinových ručičiek, až pokiaľ rúčka držiaka sitka ⓱ bude ukazovať dopredu („LOCK“).

5) Dajte jednu šálku (alebo dve šálky) pod otvory v držiaku sitka. Odporúčame, aby ste si šálky vopred opláchli horúcou vodou, takže espresso potom nevychladne tak rýchlo. Šálky môžete odkladať na odkladaciu plochu ❻.

6) Keď kontrolka „Espresso“ ⓯ svieti neprerušene, stlačte tlačidlo „Espresso“ ❸. Espresso vyteká do šálky (šálok).

⚠ VÝSTRAHA!

Nikdy nevyberajte držiak sitka ⓲ vtedy, keď vyteká espresso!

Pritom vzniknuté fŕkance horúceho espressa môžu spôsobiť úraz!

► Znova stlačte tlačidlo „Espresso“ ❸, aby ste ukončili výdaj espressa, skôr ako odstránite držiak sitka ⓲.

7) Keď je šálka (šálky) naplnená požadovaným množstvom (cca 20 ml na šálku), znovu stlačte tlačidlo „Espresso“ ❸, aby sa zastavilo čerpanie vody.

Teraz môžete vypiť svoje espresso.

8) Vypnite prístroj spínačom ZAP./VYP. ❶.

ⓘ Upozornenie:

► Ak sa tlačidlá „Espresso“ ❸ alebo „Para“ ❹ približne 30 minút nestlačia, prístroj sa automaticky vypne.

9) Po každom použití odstráňte mletú kávu zo sitka na espresso ⓳ ⓴. Vyberte držiak sitka ⓲ z prístroja. Vyprázdnite sitku ⓳ ⓴ tak, že držiak sitka ⓲ pretočíte a vyklepete prášok Espresso. Použitú kávu zlikvidujte vždy ekologickým spôsobom, napríklad v bioodpade.

ⓘ Upozornenie:

► Po každom použití bezpodmienečne vyčistite výpust horúcej vody ⓮ (z ktorého vyteká horúca voda). Prečítajte si k tomu kapitolu „***9. Čistenie a údržba***“.

► Pravidelne vyprázdňujte odkvapkávaciu misku ⓬, najneskoršie však vtedy, keď je vidieť plavák v otvore ⓭ odkvapkávacej mriežky ⓫.

8.5. Príprava kávy cappuccino

⚠ VÝSTRAHA!

Buďte veľmi opatrní pri zaobchádzaní s parou na napeňovanie mlieka!

Horúca para alebo horúce fŕkance spôsobujú úrazy!

► S regulátorom pary ❼ pracujte vždy pomaly.

1) Nádobku na napeňovanie (najlepšie z nehrdzavejúcej ocele) naplňte do jednej tretiny studeným mliekom.

2) Zabezpečte, aby bol regulátor pary ❼ zatvorený (otočiť až na doraz smerom k „●“).

3) Vysuňte speňovač mlieka ⓾ nabok. Chytajte ho pritom len za rúčku ❽.

4) Stlačte tlačidlo „Para“ ❹. Počkajte, kým nebude kontrolka „Para“ ❺ neprerušene svietiť.

5) Podržte prázdnu nádobku pod speňovačom mlieka ⓾. Pomaly otáčajte regulátor pary ❼ smerom k „ / “. Skondenzovaná voda a fŕkance vychádzajú z dýzy. Tým sa vyčistí dýza a systém obehu vody vo vnútri prístroja.

6) Počkajte 15 sekúnd a potom otočte regulátor pary ❼ v smere „●“, až para prestane vychádzať z dýzy. Vylejte vodu z nádoby.

7) Teraz podržte nádobu na speňovanie mlieka v ruke, aby ste cítili teplotu mlieka, a zaveďte dýzu speňovača mlieka ⓾ zľahka do mlieka. Nádobu na speňovanie mlieka pritom držte mierne šikmo.

8) Pomaly otáčajte regulátor pary ❼ smerom k „ / “.

9) Pohybujte nádobou na speňovanie mlieka krúživými pohybmi a držte pritom špičku dýzy tesne pod povrchom mlieka: dosť hlboko na to, aby sa mlieko nerozstrekovalo na všetky strany a dosť vysoko na to, aby sa vytvorila hustá pena. Ak to robíte správne, je pritom počuť hlboký brum.

10) Keď mliečna pena vystúpa nahor, zaveďte dýzu hlbšie, aby ste napenili ďalšiu „vrstvu“ a zabránili spáleniu peny.

11) Nakoniec ponorte dýzu celkom a trocha privrite regulátor pary ❼ približne do polovice, aby sa mlieko zohrialo. Držte nádobku speňovača mierne šikmo, aby sa mlieko jemne vírilo, keď ho dýzou miešate.

12) Keď mliečna pena dosiahne požadovanú konzistenciu a teplotu, zatvorte regulátor pary ❼ (otočiť až na doraz smerom k „●“).

13) Potom najprv vytiahnite dýzu z mlieka.

14) Postupujte podľa opisu v kapitole „***9.1. Čistenie speňovača mlieka***“.

ⓘ **Upozornenie:**

► Na prípravu cappuccina použite vždy väčšie šálky ako na espresso, pretože sa ešte pridá napenené mlieko.

15) Pri príprave cappuccina postupujte tak isto, akoby ste pripravovali espresso (pozri kapitolu „***8.4. Príprava kávy espresso***“/zohrievanie už nie je potrebné). Nechajte však vodu pretiecť cca dvakrát tak dlho, ako pri jednom espresse (cca 40 ml).

ⓘ **Upozornenie:**

► Kontrolka „Espresso“ ⓯ bliká rýchlo, keď tlačidlo „Espresso“ ❸ stlačíte hneď po výrobe mliečnej peny. To znamená, že prístroj je na prípravu optimálneho espressa príliš zohriaty. Môžete napriek tomu s prípravou espressa pokračovať alebo nechať prístroj vychladnúť. Hneď ako kontrolka „Espresso“ ⓯ svieti neprerušene, je znova dosiahnutý teplotný rozsah optimálny pre espresso.

16) Vypnite prístroj spínačom ZAP./VYP. ❶.

ⓘ **Upozornenie:**

► Ak sa tlačidlá „Espresso“ ❸ alebo „Para“ ❹ približne 30 minút nestlačia, prístroj sa automaticky vypne.

17) Teraz pridajte napenené mlieko do vopred pripravenej kávy espresso. Cappuccino je teraz hotové. Podľa chuti si ho môžete prisladiť cukrom alebo posypať kakaovým práškom.

ⓘ **Upozornenie:**

► Speňovač mlieka ⓾ vyčistite bezpodmienečne po každom použití. Prečítajte si k tomu kapitolu „***9. Čistenie a údržba***“.

8.6. Tipy na perfektné espresso

Jedným z najdôležitejších faktorov pre dobré espresso je takzvaný čas extrakcie alebo prechodu, teda čas kontaktu mletej kávy s horúcou vodou, kým potečie hotová káva do šálky.

Čas extrakcie závisí predovšetkým od množstva mletej kávy a jej pomletia a kompaktnosti. Čím je mletá káva jemnejšia a kompaktnejšia, tým pomalšie prechádza voda.

Čas extrakcie však môžete upraviť, keď spozorujete, že espresso nechutí alebo nevyzerá tak, ako by malo.

- Keď je krémová pena mimoriadne svetlá, má slabú konzistenciu a rýchlo sa rozpúšťa, espresso prechádzalo príliš rýchlo. V takom prípade nedošlo k dostatočnej extrakcii. Espresso chutí kyslo a vodovo a aróma sa nerozvinula. To sa väčšinou stáva pri príliš malom množstve mletej kávy, ktorá je tiež namletá príliš nahrubo alebo nebola dostatočne dobre stlačená.
- Keď je krémová pena príliš tmavá a v strede obsahuje veľa svetlých škvŕn alebo má otvor, káva prechádzala príliš dlho. Došlo k nadmernej extrakcii. Espresso chutí horko. Príčinou je väčšinou príliš jemne namletá káva alebo príliš veľké množstvo mletej kávy. Ak ani jedno neplatí, mletá káva bola príliš stlačená.

► Používajte iba mletú kávu na espresso: spravidla je jemnejšie pomletá a okrem toho intenzívnejšie pražená. Na jednu šálku espressa potrebujete ideálne cca 7 g mletej kávy. Sitko nepreplňujte. Mletú kávu zhutnite v sitku pomocou vtláčadla odmerky ㉑, no nestlačte ju na kompaktnú hmotu.

► Skúšajte, kým nenájdete optimálnu rovnováhu všetkých faktorov.

8.7. Tipy pre prípravu mliečnej peny

- V zásade sa dá napeniť každý druh mlieka, aj sójové alebo ryžové mlieko. Niektoré druhy mlieka sa však dajú napeniť len s istými obmedzeniami.
- Odstredené mlieko (nízkotučné mlieko) sa nespáli tak ľahko ako plnotučné mlieko, ale pri malom obsahu tuku hrozí nebezpečenstvo, že sa mlieko nedá dobre napeniť. Preto používajte podľa možnosti mlieko s obsahom tuku 3,5 % alebo 1,5 %.
- Celkom vychladené mlieko sa dá lepšie napeniť ako menej studené. Najlepšie výsledky dosiahnete pri teplote cca 7°C.
- Nikdy nenapeňujte mlieko druhý raz, pretože potom sa spáli.
- Napenené mlieko nechajte stáť asi 30 sekúnd predtým, než dáte penu do espressa. Pritom spľasnú väčšie bubliny a ešte tekuté mlieko klesne nadol. Potom môžete dať na espresso jemnú penu.

8.8. Príprava horúcej vody

Pomocou speňovača mlieka ⓾ môžete pripraviť aj horúcu vodu, napríklad na zriedenie kávy (Café Americano) alebo na zaliatie čaju.

1) Prístroj zapnite spínačom ZAP./VYP. ❶. Prevádzková kontrolka ⓰ svieti. Kontrolka „Espresso“ ⓯ bliká. Dbajte na to, aby bol regulátor pary ❼ otočený na doraz na „●“. Počkajte, kým nebude ukazovateľ indikátora teploty ❷ približne v strede medzi 80 °C a „☕“ a kontrolka „Espresso“ ⓯ nebude neprerušene svietiť.
2) Pod speňovač mlieka ⓾ dajte tepelne odolnú nádobu.
3) Otočte regulátor pary ❼ minimálne do polovice v smere „♨/💧💧“.
4) Stlačte tlačidlo „Espresso“ ☕ ❸. Zo speňovača mlieka ⓾ vyteká horúca voda.
5) Na zastavenie horúcej vody znovu stlačte tlačidlo „Espresso“ ☕ ❸.
6) Zatvorte regulátor pary ❼ (otočte až na doraz smerom k „●“).

9. Čistenie a údržba

⚠ VÝSTRAHA!

- Skôr než vyčistíte prístroj, vytiahnite sieťovú zástrčku zo sieťovej zásuvky. Nebezpečenstvo zásahu elektrickým prúdom!
- Pred čistením prístroj nechajte vždy najskôr vychladnúť. Nebezpečenstvo popálenia!
- Prístroj nikdy neponárajte do vody ani do iných tekutín. Nebezpečenstvo zásahu elektrickým prúdom!

(!) POZOR!

- Na čistenie povrchu prístroja nepoužívajte abrazívne, agresívne alebo chemické čistiace prostriedky, aby sa zabránilo poškodeniam.

9.1. Čistenie speňovača mlieka

1) Položte prázdnu nádobu pod speňovač mlieka ⓾.
2) Hneď po použití otočte regulátor pary ❼ na „♨/💧💧“ a niekoľko sekúnd nechajte unikať paru.
3) Zatvorte regulátor pary ❼ (otočte až na doraz smerom k „●“), vypnite prístroj a vytiahnite sieťovú zástrčku.
4) Nechajte dýzu vychladnúť.
5) Stiahnite plášť speňovača mlieka ⓾ (obrázok 1) a vyčistite ho dôkladne v teplej vode.
6) Dýzu, ktorá sa nachádza pod plášťom, utrite vlhkou handričkou. V prípade potreby pridajte trochu jemného čistiaceho prostriedku. Dýzu ale po čistení čistiacim prostriedkom utrite utierkou namočenou v čistej vode. Uistite sa, že sa na dýze nenachádzajú žiadne zvyšky čistiaceho prostriedku.

7) Nasuňte plášť späť na dýzu (obrázok 1).

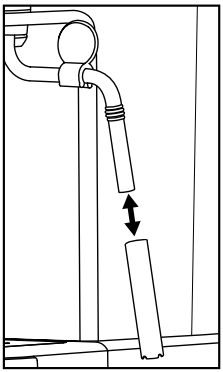

Obrázok 1

9.2. Čistenie výpustu horúcej vody

Výpust horúcej vody ⓮ vyčistite po každom použití.

1) Po skončení prípravy kávy espresso alebo cappuccino a vybratí držiaka sitka ⓲ utrite celú plochu výpustu horúcej vodu ⓮ navlhčenou utierkou, aby ste odstránili všetky zvyšky mletej kávy.
2) Nasaďte držiak sitka ⓲ **bez** vložených sitiek na espresso ⓳ ⓴ späť.
3) Potom postavte prázdnu šálku pod držiak sitka ⓲ a zatlačte tlačidlo „Espresso“ ☕ ❸ tak, aby bolo zaistené v stlačenej polohe. Voda vytečie z výpustu horúcej vody ⓮ a spláchne posledné zvyšky mletej kávy.
4) Po asi 20 sekundách znovu stlačte tlačidlo „Espresso“ ☕ ❸ a vypnite prístroj spínačom ZAP./VYP. ❶.
5) Znova vyberte držiak sitka ⓲.

9.3. Čistenie príslušenstva

1) Vyčistite držiak sitka ⓲, obe sitká na espresso ⓳ ⓴, nádobu na vodu ❾, odmerku ㉑ a odkvapkávaciu mriežku ⓫ v teplej vode.

ⓘ **Upozornenie:**

► Keď do vody pridáte čistiaci prostriedok, môže sa stať, že to ovplyvní chuť kávy espresso. Ak sa nečistoty nedajú odstrániť inak, len čistiacim prostriedkom, opláchnite potom všetky diely vždy veľkým množstvom čistej vody.

2) Vysušte všetky diely.

ⓘ **Upozornenie:**

►  Obidve sitká na espresso ⓳ ⓴, odmerka ㉑ a odkvapkávacia mriežka ⓫ sa môžu umývať v umývačke riadu.

9.4. Čistenie prístroja

Prístroj očistite vlhkou utierkou. V prípade potreby pridajte na utierku trocha čistiaceho prostriedku.

Uistite sa, že je prístroj pred ďalším používaním úplne suchý.

9.5. Odstraňovanie vodného kameňa

ⓘ **POZOR!**

► Negenerujte paru, keď sa v nádobe na vodu ❾ nachádza roztok prostriedku na odstraňovanie vodného kameňa!

Pravidelne odstraňujte vodný kameň z prístroja. Po cca 1 – 2 mesiacoch (pri cca 4 prípravách espressa na deň) by sa mal z prístroja odstrániť vodný kameň. Táto hodnota sa môže odlišovať podľa stupňa tvrdosti vody vo vašom regióne.
Na odstránenie vodného kameňa z prístroja postupujte nasledovne:

1) Do nádoby na vodu ❾ dajte bežný, kvapalný prostriedok na odstraňovanie vodného kameňa pre stroj na espresso. Ohľadom správneho množstva sa riaďte údajmi výrobcu.

2) Nádobu na vodu ❾ naplňte vodou až na značku Max a vložte ju do prístroja.

3) Zapnite prístroj pomocou spínača ZAP./VYP. ❶. Dbajte na to, aby bol regulátor pary ❼ otočený na doraz na „●“.

4) Nasaďte späť držiak sitka ⓲ **bez** sitka na espresso ⓳ ⓴ do prístroja.

5) Pod otvory držiaka sitka postavte 2 šálky alebo jednu nádobu, ktorá má minimálne 250 ml.

6) Hneď ako kontrolka „Espresso“ ⓯ neprerušene svieti, stlačte tlačidlo „Espresso“ ☕ ❸. Nechajte pretiecť cca 250 ml (cca 2 šálky) roztoku prostriedku na odstraňovanie vodného kameňa a potom zastavte proces novým stlačením tlačidla „Espresso“ ☕ ❸. Použitý roztok prostriedku na odstraňovanie vodného kameňa príp. opatrne vylejte.

7) Prostriedok na odstraňovanie vodného kameňa nechajte pôsobiť približne 1 minútu.

8) Zopakujte kroky 6 až 7 ešte trikrát. Pri poslednom raze vyprázdnite nádobu na vodu ❾ úplne.

9) Pod otvory držiaka sitka postavte dostatočne veľkú nádobu (min. 1 liter).

10) Vypláchnite nádobu na vodu ❾ čistou vodou a naplňte ju čistou vodou až na značku Max.

11) Hneď ako kontrolka „Espresso“ ⓯ neprerušene svieti, stlačte tlačidlo „Espresso“ ☕ ❸. Vodu nechajte úplne pretiecť. Túto vodu opatrne vyklopte.

12) Kroky 10 až 11 zopakujte ešte raz a následne vypnite prístroj.

13) Po odstránení vodného kameňa očistite prístroj vlhkou utierkou, aby sa odstránili možné škvrny po roztoku prostriedku na odstraňovanie vodného kameňa. Presvedčte sa, že prístroj je pred ďalším používaním úplne suchý.

Vhodný prostriedok na odstraňovanie vodného kameňa môžete objednať cez náš zákaznícky servis (pozri kapitolu „***10. Objednávanie náhradných dielov***“).

10. Objednávanie náhradných dielov

Náhradné diely pre tento produkt si môžete trvalo pohodlne doobjednať na internete na **www.kompernass.com**.



Naskenujte QR-kód pomocou vášho smartfónu/tabletu. Pomocou tohto QR kódu sa dostanete priamo na našu webovú stránku a môžete si prezrieť a objednať dostupné náhradné diely.

ⓘ **Upozornenie:**

- Ak by ste mali mať problémy s online objednávkou, môžete sa obrátiť telefonicky alebo e-mailom na naše servisné centrum.
- Pri objednávke vždy uveďte číslo výrobku (IAN) 508310_2601.
- Zohľadnite, prosím, že online objednávanie náhradných dielov nie je možné pre všetky krajiny.

11. Odstraňovanie porúch

Porucha	Príčina	Náprava
Káva espresso už ďalej nevyteká.	• Pomletá káva je príliš vlhká alebo je príliš stlačená.	• Znovu pripravte kávu espresso, ale teraz už natoľko nestlačte pomletú kávu alebo ju celkom vymeňte.
	• Nie je voda v nádobe na vodu ❾.	• Nalejte vodu do nádoby na vodu ❾.
	• Otvory výstupu z držiaka sitka sú upchaté.	• Vyčistite držiak sitka ⓲.
Káva espresso vykvapkáva cez okraje držiaka sitka ⓲ namiesto toho, aby tiekla z otvorov.	• Držiak sitka ⓲ nie je správne nasadený.	• Správne nasaďte držiak sitka ⓲.
	• Otvory držiaka sitka sú upchaté.	• Vyčistite držiak sitka ⓲.
	• Zvyšky pomletej kávy sú na okrajoch držiaka sitka ⓲.	• Očistite okraj držiaka sitka ⓲ od zvyškov pomletej kávy.
Káva espresso je studená.	• Prístroj nebol predhriaty.	• Predhrejte prístroj.
	• Kontrolka „Espresso“ ⓯ ešte neprerušene nesvietila.	• Počkajte, až bude kontrolka „Espresso“ ⓯ neprerušene svietiť.
	• Šálky neboli predhriate.	• Predhrejte šálky.
Hlučný chod čerpadla.	• Nádoba na vodu ❾ je prázdna.	• Nalejte vodu do nádoby na vodu ❾.
Pena (crema) je príliš svetlá (káva espresso vyteká rýchlo z držiaka sitka ⓲).	• Príliš málo mletej kávy.	• Použite viac mletej kávy.
	• Káva je pomletá príliš nahrubo.	• Používajte len mletú kávu určenú špeciálne na prípravu kávy espresso.
Pena (crema) je príliš tmavá (káva espresso vyteká pomaly z držiaka sitka ⓲).	• Príliš veľa mletej kávy.	• Použite menej mletej kávy.
	• Káva je pomletá príliš najemno alebo je vlhká.	• Používajte len mletú kávu určenú špeciálne na prípravu kávy espresso.
	• Sitko ⓳ ⓴ je upchaté.	• Vyčistite sitko ⓳ ⓴.
Mlieko sa nenapeňuje.	• Mlieko nie je dosť studené.	• Používajte mlieko z chladničky.
	• Speňovač mlieka ⓾ je znečistený.	• Vyčistite speňovač mlieka ⓾.

Porucha	Príčina	Náprava
Čerpadlo sa počas prevádzky zastaví, kontrolka „Espresso“ ⓯ bliká.	• Čerpadlo zastaví po cca 3 minútach prevádzky, aby sa predišlo prehriatiu.	• Pred opätovným uvedením prístroja do prevádzky nechajte prístroj vychladnúť.
Všetky kontrolky ❺ ⓯ ⓰ blikajú súčasne.	• Prístroj je prehriaty alebo mal skrat.	• Vytiahnite sieťovú zástrčku zo sieťovej zásuvky a obráťte sa na zákaznícky servis.

12. Likvidácia

12.1. Likvidácia prístroja a obalu



Symbol preškrtnutej odpadovej nádoby znamená, že tento prístroj sa nesmie po skončení životnosti likvidovať ako bežný komunálny odpad. Prístroj je potrebné odovzdať na zriadených zberných miestach, v zberných dvoroch alebo v prevádzkach na likvidáciu odpadov.

Pred vrátením vymažte všetky osobné údaje.

Obal sa skladá z materiálov, ktoré môžete zlikvidovať v miestnych recyklačných strediskách.

Obal zlikvidujte ekologicky.

13. Záruka spoločnosti Kompernass Handels GmbH

Vážená zákazníčka, vážený zákazník,

na tento prístroj máte záruku 3 roky od dátumu zakúpenia. V prípade nedostatkov tohto výrobku máte práva vyplývajúce zo zákona voči predajcovi tohto výrobku. Tieto Vaše práva vyplývajúce zo zákona nie sú obmedzené našou zárukou, uvedenou nižšie.

Záručné podmienky

Záručná doba začína plynúť dátumom zakúpenia. Prosím, uschovajte si pokladničný blok. Tento bude potrebný ako dôkaz o zakúpení.

Ak v priebehu troch rokov od dátumu zakúpenia tohto výrobku dôjde k chybe materiálu alebo výrobnej chybe, výrobok vám – podľa nášho uváženia – bezplatne opravíme, vymeníme alebo uhradíme kúpnu cenu. Podmienkou tohto záručného plnenia je, že počas trojročnej lehoty sa poškodený prístroj a doklad o zakúpení (pokladničný blok) predloží so stručným opisom, v čom spočíva nedostatok prístroja a kedy sa vyskytol.

Ak je chyba pokrytá našou zárukou, zašleme Vám späť opravený alebo nový výrobok. Opravou alebo výmenou výrobku nezačína plynúť žiadna nová záručná doba.

Záručná doba a zákonné nároky na odstránenie chýb

Záručná doba sa záručným plnením nepredĺži. To platí aj pre vymenené a opravené diely. Poškodenia a chyby zistené prípadne už pri kúpe, sa musia hlásiť okamžite po vybalení. Po uplynutí záručnej doby podliehajú prípadné opravy poplatku.

Rozsah záruky

Prístroj bol starostlivo vyrobený v súlade s prísnymi smernicami kvality a pred dodaním bol svedomito preskúšaný.

Záručné plnenie sa vzťahuje na chyby materiálu alebo výrobné chyby. Táto záruka sa nevzťahuje na časti výrobku, ktoré sú vystavené bežnému opotrebovaniu a preto ich možno pokladať za rýchlo opotrebiteľné diely, ani na poškodenia krehkých dielov, ako sú napríklad spínače alebo diely vyrobené zo skla.

Táto záruka zaniká v prípade poškodenia výrobku neodborným používaním alebo neodbornou údržbou. Na správne používanie výrobku sa musia presne dodržiavať všetky pokyny, uvedené v návode na obsluhu. Bezpodmienečne sa musí zabrániť použitiu alebo úkonom, ktoré sa v návode na obsluhu neodporúčajú alebo pred ktorými sa varuje.

Výrobok je určený len na súkromné použitie a nie na priemyselné používanie. Záruka zaniká pri nesprávnom a neodbornom zaobchádzaní, pri použití násilia a pri zásahoch, ktoré neboli vykonané naším autorizovaným servisom.

Vybavenie v prípade záruky

Na zaručenie rýchleho vybavenia Vašej žiadosti postupujte podľa nasledujúcich pokynov:

- Na všetky otázky majte pripravený pokladničný doklad a číslo výrobku (IAN) 508310_2601 ako doklad o nákupe.
- Číslo výrobku nájdete na typovom štítku na výrobku, na gravúre na výrobku, na titulnej stránke návodu na obsluhu (dole vľavo) alebo ako nálepku na zadnej alebo spodnej strane výrobku.
- Ak dôjde k funkčným poruchám alebo iným nedostatkom, kontaktujte najprv nižšie uvedené servisné oddelenie **telefonicky** alebo **e-mailom**.
- Výrobok, zaevidovaný ako poruchový, môžete potom spolu s dokladom o nákupe (pokladničný blok) a uvedením popisu chyby a dátumu, kedy k nej došlo, bezplatne odoslať na adresu servisného strediska, ktorá Vám bude oznámená.

Na webovej stránke www.lidl-service.com si môžete stiahnuť tieto a mnoho ďalších príručiek, videá o výrobkoch a inštalačný softvér.

Pomocou tohto QR-kódu sa dostanete priamo na stránku servisu Lidl (www.lidl-service.com) a pomocou zadania čísla výrobku (IAN) 508310_2601 otvoríte váš návod na obsluhu.

13.1. Servis

SK **Servis Slovensko**
Tel. 0850 232001
E-Mail: kompernass@lidl.sk

IAN 508310_2601

13.2. Dovozca

Majte na pamäti, že nižšie uvedená adresa nie je adresou servisného strediska. Najprv kontaktujte uvedené servisné stredisko.

KOMPERNASS HANDELS GMBH

BURGSTRASSE 21 • 44867 BOCHUM

NEMECKO

www.kompernass.com

Sadržaj

1. Uvod **84**

1.1. Namjenska uporaba 84

1.2. Korištena upozorenja i simboli 84

2. Opseg isporuke **85**

3. Sigurnosne napomene **85**

4. Elementi uređaja **87**

5. Tehnički podaci **87**

6. Pokazivač temperature **88**

7. Prvo puštanje u pogon **88**

8. Rukovanje **88**

8.1. Punjenje spremnika za vodu 88

8.2. Zagrijavanje nakon dužeg nekorištenja / prilikom prvog puštanja u pogon 89

8.3. Zagrijavanje prije svake uporabe 89

8.4. Priprema espresso kave 90

8.5. Priprema cappuccina 91

8.6. Savjeti za savršeni espresso 92

8.7. Savjeti za pjenjenje mlijeka 92

8.8. Točenje vruće vode 93

9. Čišćenje i održavanje **93**

9.1. Čišćenje mlaznice za pjenjenje mlijeka 93

9.2. Čišćenje izlaza za vruću vodu 94

9.3. Čišćenje dijelova pribora 94

9.4. Čišćenje uređaja 94

9.5. Uklanjanje kamenca u uređaju 94

10. Naručivanje rezervnih dijelova **95**

11. Otklanjanje grešaka **95**

12. Zbrinjavanje **97**

12.1. Zbrinjavanje uređaja i ambalaže 97

13. Jamstvo tvrtke Kompernass Handels GmbH **97**

13.1. Servis 98

13.2. Uvoznik 98

1. Uvod

Čestitamo na kupnji vašeg novog uređaja. Time ste se odlučili za vrlo kvalitetan proizvod.



Upute za uporabu predstavljaju sastavni dio ovog proizvoda. One sadrže važne napomene za sigurnost, rukovanje i zbrinjavanje. Prije korištenja proizvoda upoznajte se sa svim napomenama za uporabu i svim sigurnosnim napomenama. Proizvod koristite isključivo na opisani način i u navedenim područjima uporabe. U slučaju predaje proizvoda trećim osobama predajte i svu dokumentaciju.

1.1. Namjenska uporaba

Ovaj uređaj služi isključivo za pripremu espresso kave/cappuccina i za pjenjenje mlijeka. Namijenjen je isključivo za uporabu u privatnim domaćinstvima. Ne koristite ga u gospodarske svrhe.

Svaki drugi način uporabe i svaka uporaba izvan navedenih okvira smatra se nenamjenskom.

1.2. Korištena upozorenja i simboli

U ovim uputama za uporabu, na pakiranju i na uređaju, korištena su sljedeća upozorenja i simboli (ako je primjenjivo):

	**OPASNOST!** Upozorenje s ovim simbolom i signalnom riječi „OPASNOST" označava neposrednu opasnu situaciju koja će, ako se ne izbjegne, rezultirati smrću ili teškim ozljedama.
	**UPOZORENJE!** Upozorenje s ovim simbolom i signalnom riječi „UPOZORENJE" označava moguću opasnu situaciju koja će, ako se ne izbjegne, rezultirati smrću ili teškim ozljedama.
	**OPREZ!** Upozorenje s ovim simbolom i signalnom riječi „OPREZ" označava moguću opasnu situaciju koja će, ako se ne izbjegne, rezultirati lakšim ili srednje teškim ozljedama.
	**POZOR!** Upozorenje s ovim simbolom i signalnom riječi „POZOR" označava moguću situaciju koja će, ako se ne izbjegne, uzrokovati materijalnu štetu.
	**Napomena:** Napomena označava dodatne informacije za jednostavnije rukovanje uređajem.
	Ne uranjajte u vodu
	Izmjenična struja / napon
	Svi dijelovi ovog uređaja koji dolaze u dodir s namirnicama neškodljivi su za namirnice.
	Slijedite upute za uporabu
	Ovaj proizvod ispunjava zahtjeve važećih europskih i nacionalnih direktiva.
	Električni uređaj ne bacajte u kućni otpad!
	Ambalažu zbrinite na ekološki prihvatljiv način.
	Prilikom odvajanja otpada vodite računa o oznakama na materijalu ambalaže: Isti su označeni kraticama (a) i brojkama (b) sljedećeg značenja: 1–7: Plastika, 20–22: Papir i karton, 80–98: Kompozitni materijali.
	Ovaj proizvod ispunjava zahtjeve važećih nacionalnih direktiva Republike Srbija.

2. Opseg isporuke

⚠ UPOZORENJE!

► Ambalaža se ne smije koristiti za igranje. Postoji opasnost od gušenja.

Uređaj se standardno isporučuje sa sljedećim komponentama:

- Aparat za espresso kavu
- Nosač sita
- Veliki uložak sita
- Mali uložak sita
- Žlica za kavu s potiskivačem
- Upute za brzi početak rada
- Upute za uporabu

ⓘ Napomena:

► Provjerite cjelovitost opsega isporuke i provjerite postoje li na uređaju vidljiva oštećenja.

► U slučaju nepotpune isporuke ili oštećenja nastalih uslijed nedostatnog pakiranja ili transportnih oštećenja, nazovite dežurnu servisnu telefonsku liniju.

3. Sigurnosne napomene

Za sigurno rukovanje uređajem pridržavajte se sljedećih sigurnosnih napomena:

⚠ UPOZORENJE! OPASNOST OD OZLJEDA!

- Uređaj prije uporabe provjerite kako biste ustanovili eventualna vidljiva vanjska oštećenja. Ne koristite oštećen uređaj ili uređaj koji je pao.
- Uređaj i njegov priključni kabel treba držati podalje od djece mlađe od 8 godina.
- Ovaj uređaj mogu koristiti djeca od navršenih 8 godina ili više, ukoliko su pod nadzorom ili su primila upute o sigurnom rukovanju uređajem, te ukoliko su shvatila opasnosti koje proizlaze iz rukovanja uređajem.
- Ovaj uređaj mogu koristiti osobe sa smanjenim fizičkim, senzornim ili mentalnim sposobnostima ili osobe s pomanjkanjem iskustva i znanja, ukoliko su pod nadzorom ili su upućene u sigurno rukovanje uređajem, i ukoliko su shvatile opasnosti koje proizlaze iz rukovanja uređajem.
- Čišćenje i održavanje od strane korisnika ne smiju obavljati djeca, osim ako imaju najmanje 8 godina i ako su pod nadzorom.
- Djeca se ne smiju igrati uređajem.

- Popravke uređaja smiju obavljati isključivo ovlaštena stručna poduzeća ili servis za kupce. Nestručno obavljeni popravci mogu ozbiljno ugroziti sigurnost korisnika. Osim toga, u tom se slučaju gubi i pravo na jamstvo.
-  Uređaj ne uranjajte u vodu ili u druge tekućine. Opasnost od strujnog udara!
- Uređaj nikada ne dirajte mokrim ili vlažnim rukama.
- Ako dođe do oštećenja mrežnog kabela, isti mora zamijeniti proizvođač, servis za kupce ili slična kvalificirana osoba, kako bi se izbjegle opasnosti.
- Opasnost od opeklina! Neki dijelovi za vrijeme rada postaju vrlo vrući!
- Prilikom uporabe uređaja nastaju oblaci vruće pare. Pripazite da se njima ne opečete! Održavajte dovoljan razmak od pare.
- Uređaj priključite isključivo na propisno instaliranu i uzemljenu mrežnu utičnicu.
- Nakon uporabe, površina grijača još je uvijek vruća.
- Tekućina se ne smije prelijevati na utični spoj uređaja.
- Uređaj koristite samo u svrhu za koju je namijenjen. Zlouporaba može uzrokovati ozljede.
- **⚠ Oprez! ⚠ Upozorenje:**
  Mogućnost strujnog udara! Ne otvarati kućište proizvoda!

ⓘ POZOR! MATERIJALNA ŠTETA!

- Neispravni dijelovi smiju se zamijeniti isključivo originalnim zamjenskim dijelovima. Samo kod takvih dijelova zajamčeno je ispunjavanje sigurnosnih zahtjeva.
- Uređaj zaštitite od vlage i prodiranja tekućina.
- Zaštitite uređaj od udara, prašine, kemikalija, snažnih oscilacija temperature i blizine izvora topline (peći, radijatori).
- Uređaj nikada ne uranjajte u vodu ili u druge tekućine.

- Mrežni utikač iz mrežne utičnice uvijek izvucite povlačenjem za utikač; nikada ne povlačite sam kabel.
- Uređaj za vrijeme rada nikada ne ostavljajte bez nadzora.
- Ne koristite vanjski uklopni sat ili posebne sustave za daljinsko upravljanje uređajem.
- Uređaj ne smije raditi u prostorijama u kojima je temperatura ispod ili oko 0 °C. Ako se voda u vodovima ili u spremniku za vodu smrzne, može doći do oštećenja uređaja.
- Uređaj ne smije raditi na otvorenom. Ovaj je uređaj predviđen isključivo za uporabu u zatvorenim prostorijama.
- Ne generirajte paru dok se u spremniku za vodu nalazi sredstvo za uklanjanje kamenca!
- Aparat za espresso kavu se tijekom uporabe ne smije stavljati u ormar.

4. Elementi uređaja

Slika A:

❶ Prekidač za uključivanje / isključivanje „ON / OFF”
❷ Pokazivač temperature
❸ Tipka „Espresso”
❹ Tipka „Para”
❺ Bijeli kontrolni indikator „Para”
❻ Površina za odlaganje
❼ Regulator pare
❽ Ručka mlaznice za pjenjenje mlijeka
❾ Spremnik za vodu
❿ Mlaznica za pjenjenje mlijeka
⓫ Rešetka
⓬ Plitica
⓭ Utor za crveni indikator razine vode
⓮ Izlaz za vruću vodu
⓯ Bijeli kontrolni indikator „Espresso”
⓰ Crveni indikator rada

Slika B:

⓱ Ručka nosača sita
⓲ Nosač sita
⓳ Veliki uložak sita
⓴ Mali uložak sita
㉑ Žlica za kavu s potiskivačem

5. Tehnički podaci

Mrežni napon	220–240 V ~, 50–60 Hz
Nazivna snaga	1100 W
Potrošnja energije u isključenom stanju	0,20 W
Tlak pumpe	oko 1,5 MPa (15 bara)

6. Pokazivač temperature

Pokazivač temperature ❷ pokazuje stupanj zagrijanosti uređaja.

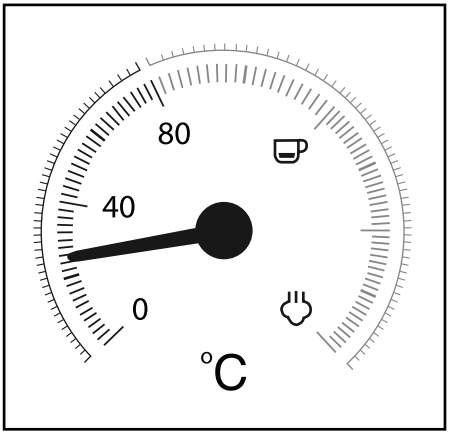

Čim ga uključite, uređaj započinje sa zagrijavanjem, sve dok se kazaljka ne zaustavi otprilike u sredini između 80 °C i „☕". Svjetlosni indikator rada ⓰ svijetli. Kontrolni indikator „Espresso" ⓯ treperi.

Kada kazaljka dođe do crvenog područja mjerne ljestvice, temperatura je dovoljno visoka za pripremanje espresso kave. Kontrolni indikator „Espresso" ⓯ trajno svijetli.

Kada pritisnete tipku „Para" ♨ ❹ treperi kontrolni indikator „Para" ❺. Uređaj sada dalje zagrijava i kazaljka se podiže do područja mjerne ljestvice između „☕" i „♨".

Ako kazaljka dođe do područja između „☕" i „♨", temperatura je dostatna za proizvodnju pare. Kontrolni indikator „Para" ❺ trajno svijetli.

7. Prvo puštanje u pogon

1)  Izvadite spremik za vodu ❾ i uklonite narančastu transportnu zaštitu iz izlaza za vodu.

2) Očistite nosač sita ⓲, žlicu za kavu ㉑, uloške sita ⓳ ⓴, rešetku ⓫ i spremnik za vodu ❾ na način opisan u poglavlju ***9. Čišćenje i održavanje***.

3) Uređaj postavite na ravnu podlogu otpornu na visoke temperature. Pazite da je mrežna utičnica u blizini i dostupna.

4) Umetnite rešetku ⓫ tako da indikator razine vode može viriti kroz utor ⓭ u rešetki ⓫.

5) Umetnite nosač sita ⓲ u uređaj tako da ga pričvrstite za oznaku „INSERT" na uređaju, koja se nalazi sa strane izlaza za vruću vodu ⓮, i zatim ga okrenite u smjeru suprotnom od kazaljke na satu sve dok ručka nosača filtra ⓱ ne pokazuje prema naprijed (oznaka „LOCK").

6) Utaknite mrežni utikač u mrežnu utičnicu.

7) Prije prve uporabe postupite na sljedeći način kako biste očistili unutarnje vodove: Pustite vodu količine dovoljne za približno 5 šalica espresso kave (oko 100 ml) da proteče kroz uređaj. Pročitajte poglavlje ***8. Rukovanje***.

8) Pustite da se otprilike 30 sekundi stvara para. Pročitajte poglavlje I ***8. Rukovanje***.

ⓘ **Napomena:**

► Prilikom prve uporabe može se dogoditi da pumpa već čujno radi, da uređaj proizvodi zvukove ali voda ne izlazi iz uređaja. U tom slučaju okrenite regulator pare ❼ u smjeru „♨/💧", tako da zrak može izaći iz vodova uređaja (tipka „Para" ♨ ❹ je pritisnuta). Nakon približno 20 sekundi zrak će izaći, zvukovi će nestati i voda istječe iz uređaja.

8. Rukovanje

8.1. Punjenje spremnika za vodu

ⓘ **Napomena:**

► Za pripremu espresso kave / cappuccina koristite isključivo svježu pitku vodu.

1) Skinite spremnik za vodu ❾ i napunite ga vodom:
Napunite vodu najmanje do oznake Min.
Nikada ne punite vodu iznad oznake Max.

2) Vratite spremnik za vodu ❾ natrag u uređaj.

8.2. Zagrijavanje nakon dužeg nekorištenja / prilikom prvog puštanja u pogon

Ako duže vrijeme ne koristite uređaj, zagrijte ga na sljedeći način:

1) Napunite spremnik za vodu ❾.
2) Postavite veliki ⓳ ili mali uložak sita ⓴ u nosač sita ⓲:
   – Pazite da se mali utor na velikom ⓳ ili malom ulošku sita ⓴ prilikom umetanja nalazi iznad utora na nosaču sita ⓲.

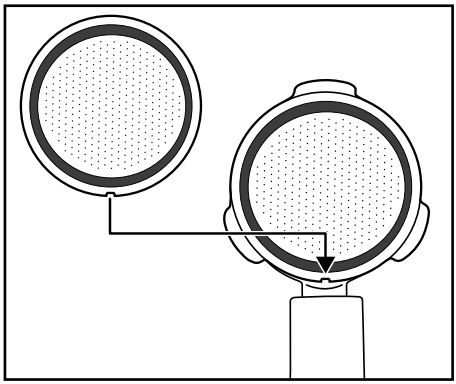

   – Zatim lagano zakrenite veliki ⓳ ili mali uložak sita ⓴ tako da ne može ispasti.

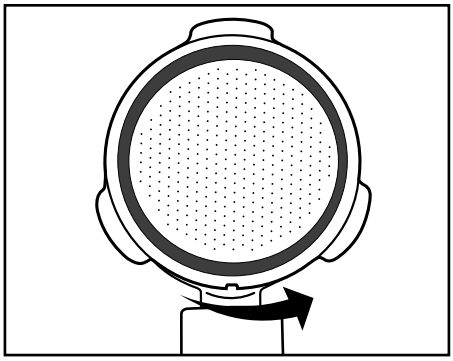

ⓘ Napomena:

► Umetnuti uložak sita ⓳ ⓴ izvadite tek kada se ohladi!

► Kako biste uloške sita ⓳ ⓴ ponovno izvadili iz nosača sita ⓲, okrenite umetnuti uložak sita ⓳ ⓴ sve dok se utor na ulošku sita ⓳ ⓴ ne nalazi iznad utora na nosaču sita ⓲. Sada možete izvaditi uložak sita ⓳ ⓴.

3) Umetnite nosač sita ⓲ u uređaj tako da ga pričvrstite za oznaku „INSERT" na uređaju, koja se nalazi sa strane izlaza za vruću vodu ⓮, i zatim ga okrenite u smjeru suprotnom od kazaljke na satu sve dok ručka nosača filtra ⓱ ne pokazuje prema naprijed (oznaka „LOCK").
4) Postavite šalicu ispod nosača sita ⓲.
5) Zatvorite regulator pare ❼ (okrenite do kraja u smjeru „●").
6) Uključite uređaj pomoću prekidača za uključivanje / isključivanje ❶. Svjetlosni indikator rada ⓰ svijetli. Kontrolni indikator „Espresso" ⓯ treperi. Uređaj počinje grijati.
7) Čim kontrolni indikator „Espresso" ⓯ trajno svijetli, pritisnite tipku „Espresso" ☕ ❸. Pustite da voda teče otprilike 1 minutu.

ⓘ Napomena:

► Moguće je da tijekom tog postupka morate prazniti šalicu. U tu svrhu nakratko zaustavite postupak pritiskom na tipku „Espresso" ☕ ❸. Ispraznite šalicu i ponovo pritisnite tipku „Espresso" ☕ ❸ kako bi voda nastavila teći kroz uređaj.

8) Nakon otprilike 1 minute zaustavite pumpu ponovnim pritiskom na tipku „Espresso" ☕ ❸.
9) Eventualno pričekajte da kontrolni indikator „Espresso" ⓯ ponovno trajno svijetli. Zagrijavanje je sada završeno. Sada možete pripremiti espresso kavu.

8.3. Zagrijavanje prije svake uporabe

Prije pripreme espresso kave ili cappuccina, uređaj treba zagrijati.

1) Uključite uređaj pomoću prekidača za uključivanje / isključivanje ❶. Svjetlosni indikator rada ⓰ svijetli. Kontrolni indikator „Espresso" ⓯ treperi. Provjerite je li regulator pare ❼ okrenut do kraja na „●".

2) Umetnite nosač sita ⓲ u uređaj tako da ga pričvrstite za oznaku „INSERT" na uređaju, koja se nalazi sa strane izlaza za vruću vodu ⓮, i zatim ga okrenite u smjeru suprotnom od kazaljke na satu sve dok ručka nosača filtra ⓱ ne pokazuje prema naprijed (oznaka „LOCK").

3) Pritisnite tipku „Espresso" ❸ kako bi uređaj počeo uzimati vodu iz spremnika za vodu ❾. Čim voda izlazi iz otvora sita, još jednom pritisnite tipku „Espresso" ❸ kako bi se pumpa zaustavila.

4) Pričekajte dok kontrolni indikator „Espresso" ⓯ trajno ne zasvijetli.

5) Ponovo pritisnite tipku „Espresso" ❸ i pustite da vruća voda istječe 20 sekundi prije nego ponovo zaustavite pumpu.

Pripremno zagrijavanje je sada završeno. Espresso/Cappuccino sada možete pripremiti.

8.4. Priprema espresso kave

ⓘ Napomena:

► Uvijek pazite da uložak sita ⓳ ⓴ bude čist i da u njemu nema ostataka mljevene kave.

1) Kada je uređaj zagrijan:
Za pripremu espressa, umetnite mali uložak sita ⓴ u nosač sita ⓲.
Za pripremu dva espressa, umetnite veliki uložak sita ⓳ u nosač sita ⓲.

2) Mali uložak sita ⓴ napunite mljevenom kavom do oznake Max. To odgovara približno 7 g kave, ili ravnoj mjernoj žlici za kavu ㉑.
Ili...
Veliki uložak sita ⓳ napunite mljevenom kavom do oznake Max. To odgovara približno 7 g + 7 g kave, ili dvije ravne mjerne žlice za kavu ㉑.

3) Utisnite mljevenu kavu pomoću potiskivača na mjernoj žlici ㉑. Nakon toga po potrebi dopunite mljevenom kavom, tako da je uložak sita ⓳ ⓴ napunjen do oznake Max. Nakon toga ponovo utisnite mljevenu kavu.

ⓘ Napomena:

► Utiskivanje mljevene kave važan je postupak kod pripremanja espresso kave. Ako je kava previše zbijena, espresso protječe sporije i nastaje više kreme. Ako kava nije dovoljno jako zbijena, espresso protječe brže i nastaje tek malo kreme.

4) Umetnite nosač sita ⓲ u uređaj umetanjem u uređaj na oznaci „INSERT", te ga zatim okrenite u smjeru suprotnom od kazaljke na satu, sve dok ručka nosača sita ⓱ ne pokazuje prema naprijed (oznaka „LOCK").

5) Postavite jednu (ili dvije) šalice ispod otvora nosača sita. Preporučujemo da šalice prethodno isperete vrućom vodom, kako se espresso ne bi prebrzo rashladio. Šalice možete čuvati na površini na odlaganje ❻.

6) Čim kontrolni indikator „Espresso" ⓯ trajno svijetli, pritisnite tipku „Espresso" ❸. Espresso istječe u šalicu / šalice.

⚠ UPOZORENJE!
Nikada ne vadite nosač sita ⓲ dok espresso kava istječe iz uređaja!

Prskanje vruće espresso kave može uzrokovati ozljede!

► Tipku „Espresso" ❸ uvijek ponovno pritisnite za završetak pripreme espresso kave, prije nego uklonite nosač sita ⓲.

7) Kada šalicu/šalice napunite željenom količinom (otprilike 20 ml po šalici), ponovo pritisnite tipku „Espresso" ❸, kako bi se zaustavilo pumpanje vode.

Sada možete popiti espresso.

8) Uređaj isključite prekidačem za uključivanje / isključivanje ❶.

ⓘ Napomena:

Ako se tipke „Espresso" ❸ ili „Para" ❹ ne pritisnu u vremenu od otprilike 30 minuta, uređaj će se automatski isključiti.

9) Nakon svake uporabe uklonite mljevenu espresso kavu iz uloška sita ⓳ ⓴. Izvadite nosač sita ⓲ iz uređaja. Sada ispraznite uložak sita ⓳ ⓴ okretanjem nosača sita ⓲ i lupkanjem istresite mljevenu kavu. Istrošenu mljevenu kavu za espresso uvijek zbrinite na ekološki ispravan način, na primjer u bio otpad.

ⓘ Napomena:

- Izlaz za vruću vodu ⓮ obavezno očistite nakon svake uporabe. Pročitajte poglavlje ***9. Čišćenje i održavanje***.
- Redovito praznite pliticu ⓬, najkasnije pak kada je indikator razine vode vidljiv u otvoru ⓭ rešetke ⓫.

8.5. Priprema cappuccina

⚠ UPOZORENJE!

Pazite prilikom rukovanja parom za pjenjenje mlijeka!

Vruća para ili prskanje vruće vode mogu uzrokovati ozljede!

- Uvijek polako rukujte regulatorom pare ❼.

1) Napunite posudu za pjenu (po mogućnosti od nehrđajućeg čelika) do jedne trećine hladnim mlijekom.
2) Pazite da je regulator pare ❼ sasvim zatvoren (okrenut do kraja u smjeru „●").
3) Gurnite mlaznicu za pjenjenje mlijeka ❿ bočno prema van. Pritom ga držite samo za ručku ❽.
4) Pritisnite tipku „Para" ♨ ❹. Pričekajte dok kontrolni indikator „Para" ❺ trajno ne zasvijetli.
5) Postavite praznu posudu ispod mlaznice za pjenjenje mlijeka ❿. Polako okrenite regulator pare ❼ u smjeru „♨/💧". Kondenzirana voda / prskajuća voda izlazi iz mlaznice. Na taj se način čiste mlaznica i kružni tok vode u unutrašnjosti uređaja.
6) Pričekajte 15 sekundi i zatim regulator pare ❼ okrenite u smjeru „●", sve dok para ne prestane izlaziti iz mlaznice. Izlijte vodu iz posude.
7) Posudu za pjenjenje mlijeka sada držite u ruci kako biste osjetili temperaturu mlijeka, i mlaznicu za pjenjenje mlijeka ❿ lagano umetnite u mlijeko. Pritom posudu za pjenjenje mlijeka držite lagano ukoso.
8) Polako okrenite regulator pare ❼ u smjeru „♨/💧".
9) Posudu za pjenjenje mlijeka pokrećite kružnim pokretima i pritom vrh mlaznice držite neznatno ispod površine mlijeka: dovoljno duboko da mlijeko ne prska na sve strane i dovoljno plitko da se stvori gusta pjena. Ako to obavite ispravno, začut će se duboki zvuk zujanja.
10) Kada se zapjenjeno mlijeko diže, uronite mlaznicu dublje kako biste zapjenili sljedeći „sloj" i izbjegli zagaranje pjene.
11) Na koncu mlaznicu potpuno uronite i zavrnite regulator pare ❼ po prilici do polovice, tako da se mlijeko zagrije. Posudu za pjenjenje mlijeka držite lagano nakošenu tako da mlijeko polako kruži dok ga miješate mlaznicom.
12) Kada pjena dostigne željenu konzistenciju i temperaturu, okretanjem zavrnite regulator pare ❼ (okrenite do kraja u smjeru „●").
13) Tek nakon toga izvucite mlaznicu iz mlijeka.
14) Postupite na način opisan u poglavlju ***9.1. Čišćenje mlaznice za pjenjenje mlijeka***.

ⓘ Napomena:

- Za pripremu cappuccina koristite uvijek veće šalice nego za espresso kavu, jer još treba dodati i zapjenjeno mlijeko.

15) Prilikom pripremanja cappuccina postupite na isti način kao da pripremate espresso kavu (vidi poglavlje ***8.4. Priprema espresso kave*** – zagrijavanje više nije potrebno). Vodu, međutim, pustite da protječe približno dvaput duže nego kod pripreme espresso kave (oko 40 ml).

Napomena:

► Kontrolni indikator „Espresso" ⓯ eventualno treperi brzo ako tipku „Espresso" ❸ pritisnete odmah nakon pripreme zapjenjenog mlijeka. To znači da je uređaj previše zagrijan za pripremu optimalnog espressa. Možete nastaviti s pripremom espressa ili pustiti uređaj da se ohladi. Čim kontrolni indikator „Espresso" ⓯ trajno svijetli, ponovno je postignuta optimalna temperatura za pripremu espressa.

16) Uređaj isključite prekidačem za uključivanje / isključivanje ❶.

Napomena:

► Ako se tipke „Espresso" ❸ ili „Para" ❹ ne pritisnu u vremenu od otprilike 30 minuta, uređaj će se automatski isključiti.

17) Sada dodajte zapjenjeno mlijeko u prethodno pripremljenu espresso kavu. Cappuccino je sada gotov. Možete ga po želji zašećeriti ili posuti kakao prahom.

Napomena:

► Mlaznicu za pjenjenje mlijeka ❿ obavezno očistite nakon svake uporabe. Pročitajte poglavlje ***9. Čišćenje i održavanje***.

8.6. Savjeti za savršeni espresso

Jedan od najvažnijih čimbenika za dobar espresso je takozvano vrijeme ekstrakcije ili vrijeme protoka, odnosno vrijeme trajanja kontakta između mljevene kave i vruće vode dok gotova kava ne iscuri u šalicu.

Vrijeme ekstrakcije uglavnom ovisi o količini i gradaciji praha mljevene kave i njegovoj kompaktnosti. Što je kava u prahu finija i kompaktnija, to voda sporije prolazi kroz nju.

Međutim, sami možete utjecati na vrijeme ekstrakcije ako primijetite da espresso nema okus ili izgled kakav bi trebao imati.

- Ako je pjena jako svijetla, ima slabu konzistenciju i brzo se otapa, espresso je prebrzo istekao, i u ovom slučaju govorimo o nedovoljnoj ekstrakciji. Espresso ima kiseo i vodenast okus, a aroma ne dolazi do izražaja.
  To je obično zbog premale količine mljevene kave, koja također može biti pregrubo mljevena ili nedovoljno čvrsto stisnuta.
- Ako je pjena vrlo tamna i ima svijetle mrlje u sredini ili rupu u njoj, kava je predugo istjecala. To se naziva prekomjernom ekstrakcijom. Espresso ima gorak okus.
  Uzrok je obično prefino mljevena kava ili previše mljevene kave. Ako nije ni jedno ni drugo, mljevena kava je prečvrsto utisnuta.

► Koristite samo mljevenu kavu za espresso: obično je sitnije mljevena i jače pržena. U idealnom slučaju koristite oko 7 g mljevene kave za šalicu espressa. Nemojte prepuniti cjedilo. Mljevenu kavu u cjedilu pritisnite potiskivačem mjerne žlice ㉑, bez utiskivanja kave u previše kompaktnu masu.

► Eksperimentirajte dok za sebe ne pronađete optimalnu ravnotežu svih čimbenika.

8.7. Savjeti za pjenjenje mlijeka

- U principu možete zapjeniti svaku vrstu mlijeka, čak i sojino ili rižino mlijeko. Neke vrste mlijeka međutim možete zapjeniti samo ograničeno.
- Obrano mlijeko (posno mlijeko) ne zagara tako lako kao punomasno mlijeko, ali kada je sadržaj masnoće prenizak, postoji opasnost da se mlijeko ne može dobro zapjeniti. Stoga po mogućnosti koristite mlijeko s 3,5 % ili 1,5 % masnoće.
- Dobro ohlađeno mlijeko zapjenit će se bolje od manje hladnog mlijeka. Najbolje rezultate postići ćete pri temperaturi od približno 7 °C.
- Mlijeko ne pjenite dvaput jer će zagorjeti.

■ Ostavite zapjenjeno mlijeko da odstoji približno 30 sekundi prije nego pjenu dodate na espresso kavu. Na taj će način veći mjehurići ispucati a tekuće mlijeko se spustiti na dno. Finu pjenu zatim možete izliti na espresso kavu.

8.8. Točenje vruće vode

Pomoću mlaznice za pjenjenje mlijeka ⑩ možete i točiti vruću vodu, na primjer da razrijedite kavu (Café Americano) ili pripremite čaj.

1) Uključite uređaj pomoću prekidača za uključivanje / isključivanje ❶. Svjetlosni indikator rada ⑯ svijetli. Kontrolni indikator „Espresso" ⑮ treperi. Provjerite je li regulator pare ❼ okrenut do kraja na „●" .
Pričekajte da kazaljka pokazivača temperature ❷ dođe otprilike u sredinu između 80 °C i „☕" i kontrolni indikator „Espresso" ⑮ trajno svijetli.
2) Postavite posudu otpornu na toplinu ispod mlaznice za pjenjenje mlijeka ⑩.
3) Regulator pare ❼ okrenite barem do pola u smjeru „♨/💧".
4) Pritisnite tipku „Espresso" ☕ ❸. Iz uređaja za pjenjenje mlijeka ⑩ izlazi vruća para.
5) Ponovno pritisnite tipku „Espresso" ☕ ❸, kako biste zaustavili točenje vruće vode.
6) Zatvorite regulator pare ❼ (okrenite do kraja u smjeru „●").

9. Čišćenje i održavanje

⚠ UPOZORENJE!

- Prije čišćenja uređaja obavezno izvucite mrežni utikač iz utičnice. Opasnost od strujnog udara!
- Uređaj ostavite da se ohladi prije čišćenja. Opasnost od opeklina!
- Uređaj nikada ne uranjajte u vodu ili u druge tekućine. Opasnost od strujnog udara!

⚠ POZOR!

- Nikada ne koristite abrazivna, agresivna ili kemijska sredstva za čišćenje površine uređaja kako biste izbjegli oštećenja.

9.1. Čišćenje mlaznice za pjenjenje mlijeka

1) Postavite praznu posudu ispod uređaja za pjenjenje mlijeka ⑩.
2) Regulator pare ❼ odmah nakon uporabe okrenite na „♨/💧"i ostavite da nekoliko sekundi izlazi para.
3) Okretanjem zatvorite regulator pare ❼ (okrenite do kraja u smjeru „●"), isključite uređaj i izvucite mrežni utikač.
4) Ostavite mlaznicu da se ohladi.
5) Povlačenjem skinite omotač mlaznice za pjenjenje mlijeka ⑩ (slika 1) i temeljito ga očistite u toploj vodi.
6) Mlaznicu ispod omotača prebrišite vlažnom krpom. Po potrebi na krpu dodajte blago sredstvo za pranje posuđa. Nakon čišćenja sredstvom za pranje posuđa dodatno prebrišite krpom navlaženom čistom vodom. Pazite da se na mlaznici ne nalaze ostaci sredstva za pranje posuđa.
7) Ponovo gurnite omotač na mlaznicu (vidu sliku 1).

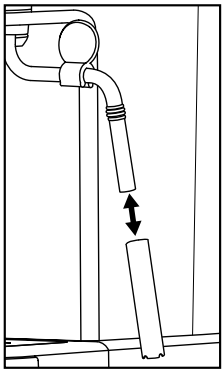

Slika 1

9.2. Čišćenje izlaza za vruću vodu

Izlaz za vruću vodu ⓮ obavezno očistite nakon svake uporabe:

1) Nakon što ste pripremili espresso kavu / cappuccino i nakon što ste skinuli nosač sita ⓲, prebrišite cjelokupnu površinu izlaza za vruću vodu ⓮ vlažnom krpom kako biste odstranili sve ostatke kave.
2) Ponovno umetnite nosač sita ⓲ **bez** umetnutog uloška sita ⓳ ⓴.
3) Zatim postavite praznu šalicu ispod nosača sita ⓲ i pritisnite tipku „Espresso" ☕ ❸. Voda istječe iz izlaza za vruću vodu ⓮ i ispire zadnje ostatke kave.
4) Nakon otprilike 20 sekundi ponovo pritisnite tipku „Espresso" ☕ ❸ i uređaj isključite prekidačem za uključivanje / isključivanje ❶.
5) Ponovo skinite nosač sita ⓲.

9.3. Čišćenje dijelova pribora

1) Očistite nosač sita ⓲, oba uloška sita ⓳⓴, spremnik za vodu ❾, žlicu za kavu ㉑ i rešetku ⓫ u toploj vodi.

ⓘ **Napomena:**

► Kada u vodu dodajete sredstvo za pranje posuđa, može se dogoditi da se promijeni okus espresso kave. Ako onečišćenja možete odstraniti samo sa sredstvom za pranje posuđa, dijelove naknadno uvijek operite velikom količinom čiste vode.

2) Sve dijelove osušite.

ⓘ **Napomena:**

►  Oba uloška sita ⓳ ⓴, žlica za kavu ㉑ i rešetka ⓫ mogu se prati i u perilici posuđa.

9.4. Čišćenje uređaja

Uređaj čistite vlažnom krpom. Po potrebi na krpu dodajte nešto sredstva za pranje posuđa.

Pazite da je uređaj prije ponovne uporabe potpuno suh.

9.5. Uklanjanje kamenca u uređaju

ⓘ **POZOR!**

► Ne generirajte paru dok se u spremniku za vodu ❾ nalazi sredstvo za uklanjanje kamenca!

Redovito uklanjajte kamenac u uređaju. Nakon otprilike 1–2 mjeseca (uz pripremu otprilike 4 šalice espresso kave dnevno) uređaj je potrebno očistiti od kamenca. Ovisno o tvrdoći vode u vašem području ova vrijednost može odstupati.
Za uklanjanje kamenca iz uređaja postupite na sljedeći način:

1) Komercijalno dostupno tekuće sredstvo za uklanjanje kamenca za aparate za espresso ulijte u spremnik za vodu ❾. Za ispravnu količinu slijedite upute proizvođača.
2) Spremnik za vodu ❾ napunite vodom do oznake Max i stavite ga u uređaj.
3) Uključite uređaj prekidačem za uključivanje/isključivanje ❶. Provjerite je li regulator pare ❼ okrenut do kraja na „●" .
4) Nosač sita ⓲ stavite u uređaj **bez** uloška sita ⓳ ⓴.
5) Pod otvor nosača sita podmetnite 2 šalice ili posudu minimalne zapremine 250 ml.
6) Čim kontrolni indikator „Espresso" ⓯ trajno svijetli, pritisnite tipku „Espresso" ☕ ❸. Pustite da istekne približno 250 ml (oko 2 šalice) otopine sredstva za uklanjanje kamenca i zatim zaustavite postupak ponovnim pritiskanjem tipke „Espresso" ☕ ❸. Pažljivo izlijte iskorištenu otopinu sredstva za uklanjanje kamenca.
7) Pustite sredstvo za uklanjanje kamenca a da djeluje otprilike 1 minutu.
8) Tri puta ponovite korake 6 do 7. Tijekom posljednjeg ciklusa, spremnik za vodu ❾ ispraznite do kraja.

9) Pod otvor nosača sita podmetnite posudu dostatne veličine (min. 1 litre).

10) Isperite spremnik za vodu ❾ čistom vodom i napunite čistu vodu do oznake Max.

11) Čim kontrolni indikator „Espresso" ⓯ trajno svijetli, pritisnite tipku „Espresso" ❸. Pustite vodu da istekne do kraja. Pažljivo izlijte ovu vodu.

12) Još jednom ponovite korake 10 do 11 i na kraju isključite uređaj.

13) Uređaj nakon uklanjanja kamenca očistite vlažnom krpom kako biste uklonili eventualne kapljice otopine za uklanjanje kamenca. Pazite da je uređaj prije ponovne uporabe potpuno suh.

Prikladno sredstvo za uklanjanje kamenca možete naručiti i preko našeg servisa za kupce (vidi poglavlje ***10. Naručivanje rezervnih dijelova***).

10. Naručivanje rezervnih dijelova

Rezervne dijelove za ovaj proizvod uvijek možete naručiti na internetu na **www.kompernass.com**.

SEM 1100 C5

Skenirajte QR kôd pomoću pametnog telefona / tableta.
Pomoću ovog QR kôda možete izravno otići na našu internetsku stranicu i vidjeti i naručiti dostupne rezervne dijelove.

ⓘ **Napomena:**

- Ako imate problema s internetskom narudžbom, našem se servisnom centru možete obratiti putem telefona ili e-pošte.
- Prilikom naručivanja uvijek navedite broj artikla (IAN) 508310_2601.
- Imajte na umu da rezervne dijelove putem interneta nije moguće naručiti za sve zemlje.

11. Otklanjanje grešaka

Smetnja	Uzrok	Rješenje
Espresso više ne ističe.	• Kava za espresso je prevlažna i/ili previše zbijena.	• Ponovo pripremite espresso, pritom kavu za espresso ne zbijajte prejako, ili potpuno promijenite kavu.
	• Nema vode u spremniku za vodu ❾.	• Napunite spremnik za vodu ❾.
	• Rupe otvora nosača sita su začepljene.	• Očistite nosač sita ⓲.
Espresso kaplje preko rubova nosača sita ⓲ umjesto iz otvora.	• Nosač sita ⓲ nije ispravno umetnut.	• Ispravno umetnite nosač sita ⓲.
	• Otvori nosača sita su začepljeni.	• Očistite nosač sita ⓲.
	• Na rubu nosača sita ⓲ nalaze se ostaci kave za espresso.	• Rub nosača sita ⓲ očistite od ostataka kave za espresso.

Smetnja	Uzrok	Rješenje
Espresso kava je hladna.	• Uređaj nije zagrijan.	• Zagrijte uređaj.
	• Kontrolni indikator „Espresso" ⓯ nije još trajno zasvijetlio.	• Pričekajte da kontrolni indikator „Espresso" ⓯ trajno zasvijetli.
	• Šalice nisu zagrijane.	• Zagrijte šalice.
Glasan rad pumpe.	• Nema vode u spremniku za vodu ❾.	• Napunite spremnik za vodu ❾.
Krema je previše svijetla (espresso brzo izlazi iz nosača sita ⓲).	• Premala količina kave za espresso.	• Koristite veću količinu kave za espresso.
	• Kava za espresso je pregrubo samljevena.	• Koristite kavu za espresso posebno proizvedenu za espresso kavu.
Krema je pretamna (espresso sporo izlazi iz nosača sita ⓲).	• Previše kave za espresso.	• Koristite manju količinu kave za espresso.
	• Kava je prefino samljevena ili je vlažna.	• Koristite kavu za espresso posebno proizvedenu za espresso kavu.
	• Uložak sita ⓳ ⓴ je začepljen.	• Očistite uložak sita ⓳ ⓴.
Mlijeko se ne pjeni.	• Mlijeko nije dovoljno hladno.	• Koristite mlijeko iz hladnjaka.
	• Mlaznica za pjenjenje mlijeka ⓾ je prljava.	• Očistite mlaznicu za pjenjenje mlijeka ⓾.
Pumpa se zaustavlja tijekom rada, kontrolni indikator „Espresso" ⓯ treperi.	• Pumpa se zaustavlja nakon otprilike 3 minute kako bi se spriječilo pregrijavanje.	• Ostavite uređaj da se ohladi prije ponovnog uključivanja.
Svi indikatori ❺ ⓯ ⓰ trepere istovremeno.	• Uređaj se pregrijao ili je došlo do kratkog spoja.	• Izvucite mrežni utikač iz utičnice i obratite se servisu.

12. Zbrinjavanje

12.1. Zbrinjavanje uređaja i ambalaže



Simbol prekrižene kante za smeće na kotačićima znači da se ovaj uređaj ne smije odlagati s kućnim otpadom pri kraju njegovog životnog vijeka. Uređaj se mora predati na za to predviđenim sabirnim mjestima, centrima za recikliranje ili tvrtkama za odlaganje otpada.

Prije povrata artikla izbrišite sve osobne podatke.

Ambalaža se sastoji od materijala se mogu zbrinuti preko mjesnih ispostava za recikliranje.

Ambalažu zbrinite na ekološki prihvatljiv način.

13. Jamstvo tvrtke Kompernass Handels GmbH

Poštovani kupci,

Za ovaj uređaj odobrava se jamstvo u trajanju od 3 godine od datuma kupnje. U slučaju nedostataka ovoga proizvoda, Vama pripadaju zakonska prava na teret prodavača proizvoda. U nastavku izloženo jamstvo ne ograničava ova zakonska prava.

Uvjeti jamstva

Jamstveni rok započinje danom kupnje. Molimo, sačuvajte račun. Potreban je kao dokaz o kupnji. Ako u roku od tri godine od datuma kupnje ovog proizvoda nastupi greška na materijalu ili tvornička greška proizvod će biti - po našem izboru - za Vas besplatno popravljen ili zamijenjen, ili će Vam se vratiti novac. Za takvo ispunjenje jamstvene obveze potrebno je unutar trogodišnjeg roka predočiti uređaj s nedostatkom i dokaz o kupnji (račun), te pisanim putem ukratko opisati u čemu se sastoji greška proizvoda i kada se pojavila. Ako je kvar pokriven našim jamstvom, poslat ćemo Vam popravljen ili novi proizvod.

1. U slučaju manjeg popravka jamstveni rok se produljuje onoliko koliko je kupac bio lišen uporabe stvari.
2. Međutim, kad je zbog neispravnosti stvari izvršena njezina zamjena ili njezin bitni popravak, jamstveni rok počinje teći ponovno od zamjene, odnosno od vraćanja popravljene stvari.
3. Ako je zamijenjen ili bitno popravljen samo neki dio stvari, jamstveni rok počinje teći ponovno samo za taj dio.

Jamstveni rok i zakonsko pravo u slučaju nedostataka

Korištenje prava na jamstvo ne produžuje jamstveni rok. To vrijedi i za zamijenjene i popravljene dijelove. Štete i nedostatke koji eventualno postoje već prilikom kupnje treba javiti neposredno nakon raspakiranja. Nakon isteka jamstvenog roka izvršeni popravci se naplaćuju.

Opseg jamstva

Uređaj je pažljivo proizveden sukladno strogim smjernicama u pogledu kvalitete i prije isporuke brižljivo provjeren.

Ovo jamstvo vrijedi za greške u materijalu i izradi. Ovo jamstvo ne pokriva dijelove proizvoda koji su izloženi uobičajenom habanju i stoga se smatraju dijelovima brzog habanja ili za štetu lomljivih dijelova, npr. prekidača ili dijelova koji su proizvedeni iz stakla.

Ovo jamstvo propada ako je proizvod oštećen, i ako nije stručno korišten ili servisiran. Za stručno korištenje proizvoda potrebno je točno poštivati sve naputke navedene u uputama za uporabu. Uporabne namjene i radnje, koje se u uputama ne preporučuju ili na koje se upozorava, obavezno se moraju izbjegavati.

Proizvod je namijenjen isključivo za privatnu, nekomercijalnu uporabu. Jamstvo prestaje vrijediti u slučaju zloporabe, nenamjenskog korištenja, primjene sile i zahvata na uređaju koje nije obavila za to ovlaštena podružnica servisa.

Realizacija u slučaju jamstvenog zahtjeva
Kako bismo zajamčili brzu obradu Vašeg zahtjeva, molimo slijedite sljedeće napomene:

- Molimo Vas da za sve upite u pripravnosti držite blagajnički račun i broj artikla (IAN) 508310_2601 kao dokaz o kupnji.
- Broj artikla možete pronaći na tipskoj pločici na proizvodu, u obliku gravure na proizvodu, na naslovnoj stranici uputa za uporabu (dolje lijevo) ili u obliku naljepnice na stražnjoj ili donjoj strani proizvoda.
- Ako dođe do smetnji u radu ili drugih nedostataka, najprije **telefonski** ili **preko elektronske pošte** kontaktirajte servisni odjel naveden u nastavku.
- Proizvod registriran kao neispravan onda možete zajedno s priloženim dokazom o kupnji (blagajnički račun) i s opisom nedostatka i kada se pojavio, besplatno poslati na dobivenu adresu servisa.



Na stranici www.lidl-service.com možete preuzeti ove i mnoge druge priručnike, videosnimke o proizvodu i softver za instalaciju.

S ovim QR kodom, možete otići izravno na Lidl servisnu stranicu (www.lidl-service.com) i otvoriti upute za uporabu unosom broja artikla (IAN) 508310_2601.

13.1. Servis

(HR) **Servis Hrvatska**
Tel.: 0800 777 999
E-Mail: kompernass@lidl.hr

IAN 508310_2601

13.2. Uvoznik

Molimo obratite pozornost na to, da adresa navedena u nastavku nije adresa servisa. Najprije kontaktirajte navedenu ispostavu servisa.

Lidl Hrvatska d.o.o. k.d.,
Ulica kneza Ljudevita Posavskog 53,
HR-10410 Velika Gorica, Hrvatska

Proizvođač:

KOMPERNASS HANDELS GMBH

BURGSTRASSE 21

44867 BOCHUM

NJEMAČKA

www.kompernass.com

Sadržaj

1. Uvod **100**

1.1. Namjenska upotreba 100

1.2. Korišteni znakovi upozorenja i simboli 100

2. Sadržaj isporuke **101**

3. Sigurnosne napomene **101**

4. Elementi uređaja **103**

5. Tehnički podaci **103**

6. Prikaz temperature **103**

7. Početno puštanje u rad **104**

8. Rad **104**

8.1. Punjenje rezervoara za vodu 104

8.2. Zagrijavanje nakon dužeg perioda neaktivnosti / tokom prvog puštanja u rad . . . 104

8.3. Zagrijavanje prije svake upotrebe 105

8.4. Pripremanje espressa 106

8.5. Priprema cappuccina 107

8.6. Savjeti za savršen espresso 108

8.7. Savjeti za pjenjenje mlijeka. 108

8.8. Točenje vruće vode. 109

9. Čišćenje i održavanje **109**

9.1. Čišćenje mlaznice za pjenjenje mlijeka. 109

9.2. Čišćenje izlaza za vruću vodu 110

9.3. Čišćenje pribora 110

9.4. Čišćenje uređaja. 110

9.5. Uklanjanje kamenca iz uređaja 110

10. Naručivanje rezervnih dijelova **111**

11. Uklanjanje smetnji **111**

12. dlaganje u otpad ambalaže **113**

13. Garancija preduzeća Kompernaß Handels GmbH **113**

13.1. Servis 114

13.2. Uvoznik. 114

1. Uvod

Čestitamo vam na kupovini vašeg novog uređaja. Odabrali ste visokokvalitetan proizvod.

- Uputstvo za upotrebu je sastavni dio ovog proizvoda. Ono sadrži važne informacije o sigurnosti, upotrebi i odlaganju u otpad. Prije upotrebe proizvoda, upoznajte se sa svim uputama za rukovanje i sigurnost. Koristite proizvod samo kako je opisano i za navedene namjene. Ako proizvod dajete drugim osobama, uručite im svu njegovu prateću dokumentaciju.

1.1. Namjenska upotreba

Ovaj uređaj je namijenjen isključivo za pripremu espressa/cappuccina i pjenjenje mlijeka. Namijenjen je isključivo za upotrebu u privatnim domaćinstvima. Nemojte ga koristiti komercijalno.

Drugačija ili šira upotreba smatra se nenamjenskom.

1.2. Korišteni znakovi upozorenja i simboli

Sljedeća upozorenja i simboli koriste se u ovom Uputstvu za upotrebu, na ambalaži i na uređaju (gdje je to primjenjivo):

	**OPASNOST!** Upozorenje s ovim simbolom i signalnom riječju „OPASNOST" označava neposredno predstojeću opasnu situaciju koja, ako se ne izbjegne, dovodi do smrti ili teške povrede.
	**UPOZORENJE!** Upozorenje s ovim simbolom i signalnom riječju „UPOZORENJE" označava moguću opasnu situaciju koja, ako se ne izbjegne, može dovesti do smrti ili teške povrede.
	**OPREZ!** Upozorenje s ovim simbolom i signalnom riječju „OPREZ" označava moguću opasnu situaciju koja, ako se ne izbjegne, može dovesti do lakše ili umjerene povrede.
	**POZOR!** Upozorenje sa ovim simbolom i signalnom riječi „PAŽNJA" označava moguću situaciju koja, ako se ne izbjegne, može dovesti do materijalne štete.
	**Napomena:** Napomena označava dodatne informacije koje olakšavaju korištenje uređaja.
	Ne uranjajte u vodu
	Naizmjenična struja / napon
	Svi dijelovi ovog uređaja koji dolaze u dodir s namirnicama su sigurni za kontakt s hranom.
	Poštujte uputstvo za upotrebu
	Ovaj proizvod ispunjava zahtjeve važećih evropskih i nacionalnih direktiva.
	Električni uređaj ne odlažite u kućni otpad!
	Ambalažu odložite na način prihvatljiv za okoliš.
	Ambalaža je izrađena od materijala koji se mogu reciklirati. Obratite pažnju na označavanje ambalažnih materijala pri razdvajanju otpada: Oni su označeni skraćenicama (a) i brojevima (b) sa sljedećim značenjima: 1–7: Plastika, 20–22: Papir i karton, 80–98: Kompozitni materijali.
	Ovaj proizvod ispunjava zahtjeve važećih nacionalnih propisa Republike Srbije.

2. Sadržaj isporuke

⚠ UPOZORENJE!

► Ambalažni materijali ne smiju se koristiti za igru. Postoji opasnost od gušenja.

Uređaj standardno dolazi sa sljedećim komponentama:

- Mašina za espresso
- Držač za sito
- veliki umetak za sito
- mali umetak za sito
- Kašičica za kafu sa nabijačem
- Uputstvo za brzo pokretanje
- Uputstvo za upotrebu

ⓘ Napomena:

► Provjerite da je li isporuka kompletna i da na proizvodu ima vidljivih oštećenja.

► U slučaju nepotpune isporuke ili oštećenja zbog neispravnog pakovanja ili transporta nazovite servisnu telefonsku liniju.

3. Sigurnosne napomene

Za sigurno rukovanje uređajem obratite pažnju na sljedeće sigurnosne napomene:

⚠ UPOZORENJE! OPASNOST OD TJELESNE POVREDE!

- Prije upotrebe provjerite da li uređaj ima vanjska, vidljiva oštećenja. Nemojte koristiti uređaj koji je oštećen ili je pao.
- Uređaj i njegov priključni kabl treba držati podalje od djece mlađe od 8 godina.
- Uređaj mogu koristiti djeca od 8 godina naviše, ako su pod nadzorom ili su poučena o sigurnom korištenju uređaja i razumiju opasnosti koje iz toga proizlaze.
- Uređaj mogu koristiti osobe sa smanjenim fizičkim, senzornim ili mentalnim sposobnostima ili nedostatkom iskustva i znanja ako su pod nadzorom ili poučene o sigurnoj upotrebi uređaja i razumiju opasnosti koje iz toga proizlaze.
- Čišćenje i održavanje uređaja ne smiju obavljati djeca, osim ako su starija od 8 godina i pod nadzorom.
- Djeca se ne smiju igrati uređajem.
- Popravke na uređaju smiju obavljati samo ovlašteni servisi ili korisnička služba. Nestručni popravci mogu predstavljati značajne opasnosti za korisnika. Osim toga, pravo na garanciju u tom slučaju prestaje.

-  Ne uranjajte uređaj u vodu ili druge tečnosti. Opasnost od strujnog udara!
- Nikada ne dirajte uređaj mokrim ili vlažnim rukama.
- Ako se mrežni kabl ovog uređaja ošteti, mora ga zamijeniti proizvođač ili njegova korisnička služba ili druga kvalifikovana osoba kako bi se izbjegle opasnosti.
- Opasnost od opekotina! Neki dijelovi se za vrijeme upotrebe jako zagrijavaju!
- Prilikom korištenja uređaja nastaju vrući oblaci pare. Pazite da se ne opečete! Držite dovoljan razmak od pare.
- Uređaj priključite samo na propisno instaliranu i uzemljenu utičnicu.
- Nakon upotrebe, površina grijaćeg elementa i dalje zadržava preostalu toplinu.
- Ne smije doći do curenja tečnosti na priključak uređaja.
- Koristite uređaj samo prema namjeni. Pogrešne upotrebe mogu dovesti do povreda.

ⓘ POZOR! OPASNOST OD OŠTEĆENJA MATERIJALA!

- Neispravne komponente smiju se zamijeniti samo originalnim rezervnim dijelovima. Samo za ove dijelove je zagarantovano da će ispuniti sigurnosne zahtjeve.
- Zaštitite uređaj od vlage i prodora tečnosti.
- Zaštitite uređaj od udaraca, prašine, hemikalija, jakih temperaturnih oscilacija i prevelike blizine izvora toplote (štednjaci, radijatori).
- Nikada ne uranjajte uređaj u vodu ili druge tečnosti.
- Uvijek isključite utikač iz utičnice; nikada ne povlačite kabl.
- Nikada ne ostavljajte uređaj bez nadzora tokom rada.
- Ne koristite vanjski tajmer ili poseban daljinski upravljački sistem za rad uređaja.

- Nikada ne koristite uređaj u prostorijama gdje su temperature ispod ili oko 0 °C. Ako se voda zaledi u cijevima ili u rezervoaru za vodu, uređaj može biti oštećen.
- Nikada ne koristite uređaj na otvorenom. Ovaj uređaj je namijenjen samo za upotrebu u zatvorenom prostoru.
- Nemojte stvarati paru kada se u rezervoaru za vodu nalazi otopina za uklanjanje kamenca!
- Mašina za espresso ne smije biti postavljena u ormar tokom korištenja.

4. Elementi uređaja

Slika A:

❶ Prekidač za uključivanje/isključivanje „ON / OFF“
❷ Prikaz temperature
❸ Taster „Espresso“
❹ Taster „Para“
❺ bijelo kontrolno svjetlo „Para“
❻ Površina za postavljanje
❼ Regulator pare
❽ Ručka mlaznice za pjenjenje mlijeka
❾ Rezervoar za vodu
❿ Mlaznica za pjenjenje mlijeka
⓫ Rešetka za ocjeđivanje
⓬ Posuda za kapanje
⓭ Otvor za crveni pokazivač nivoa vode
⓮ Izlaz za vruću vodu
⓯ bijelo kontrolno svjetlo „Espresso“
⓰ crveno radno svjetlo

Slika B:

⓱ Ručka držača za sito
⓲ Držač za sito
⓳ veliki umetak za sito
⓴ mali umetak za sito
㉑ Kašičica za kafu sa nabijačem

5. Tehnički podaci

Mrežni napon	220–240 V ~, 50–60 Hz
Nazivna snaga	1100 W
Potrošnja energije u ISKLJUČENOM stanju	0,20 W
Pritisak pumpe	oko 1,5 MPa (15 bara)

6. Prikaz temperature

Prikaz temperature ❷ prikazuje koliko se uređaj zagrijao.

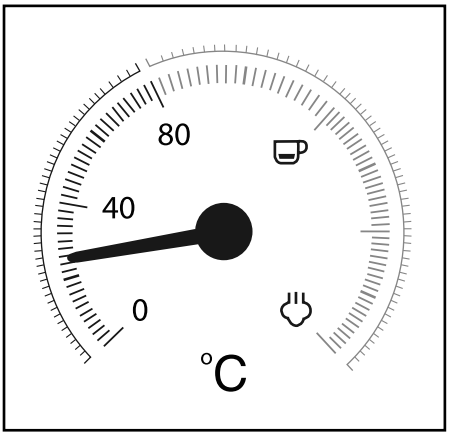

Čim uključite uređaj, on će početi da se zagrijava sve dok kazaljka ne bude otprilike na sredini između 80 °C i „Prikazuje se “. Radna lampica ⓰ svijetli. Kontrolno svjetlo „Espresso“ ⓯ treperi.

Kada kazaljka dosegne crveni dio skale, temperatura je dovoljno visoka za pripremu espressa. Kontrolno svjetlo „Espresso“ ⓯ neprekidno svijetli.

Ako pritisnete taster „Para“ ❹, kontrolno svjetlo „Para“ treperi ❺. Uređaj se nastavlja zagrijavati, a kazaljka se penje sve više dok ne dođe do područja skale između „☕“ i „♨“.

Kada kazaljka dosegne područje između „☕“ i „♨“, temperatura je dovoljno visoka da proizvede paru. Kontrolno svjetlo „Para“ ❺ neprekidno svijetli.

7. Početno puštanje u rad

1)  Uklonite rezervoar za vodu ❾ i uklonite narandžasto transportno osiguranje sa izlaza za vodu.
2) Očistite držač za sito ⓲, kašičicu za kafu ㉑, umetke za sito ⓳ ⓴, rešetku za ocjeđivanje ⓫ i rezervoar za vodu ❾ kako je opisano u poglavlju ***9. Čišćenje i održavanje***.
3) Uređaj postavite na ravnu i toplotno otpornu površinu. Pobrinite se da je utičnica lako dostupna.
4) Postavite rešetku za ocjeđivanje ⓫ tako da pokazivač nivoa vode može prolaziti kroz otvor ⓲ u rešetki za ocjeđivanje ⓫.
5) Umetnite držač za sito ⓲ u uređaj tako što ćete ga umetnuti na mjestu oznake „INSERT“ bočno pored izlaza za vruću vodu ⓮ na uređaju, a zatim okretati u smjeru suprotnom od smjera kazaljke na satu dok ručka držača za sito ⓱ ne bude pokazivala prema naprijed (oznaka „LOCK“).
6) Uključite mrežni utikač u mrežnu utičnicu.
7) Prije prve upotrebe slijedite ove korake za čišćenje unutrašnjih vodova:
   Propustite dovoljno vode za oko 5 šolja espressa (oko 100 ml) kroz uređaj. Za više informacija pročitajte poglavlje ***8. Rad***.
8) Pustite mašinu da stvara paru oko 30 sekundi. Za više informacija pročitajte poglavlje ***8. Rad***.

ⓘ Napomena:

► Prilikom prve upotrebe, pumpa može čujno raditi, proizvoditi buku, ali voda još uvijek ne mora izlaziti iz uređaja. U tom slučaju okrenite regulator pare ❼ u smjeru „♨/💧“, tako da vazduh može izlaziti iz vodova uređaja (taster „Para“ ❹ je pritisnut). Nakon otprilike 20 sekundi vazduh se ispušta, zvukovi nestaju i voda izlazi iz uređaja.

8. Rad

8.1. Punjenje rezervoara za vodu

ⓘ Napomena:

► Za pripremu espressa/cappuccina koristite samo svježu vodu za piće.

1) Skinite rezervoar za vodu ❾ i napunite ga vodom:
   Napunite vodom barem do oznake Min.
   Nikada ne punite s više vode od oznake Max.
2) Postavite rezervoar za vodu ❾ nazad u uređaj.

8.2. Zagrijavanje nakon dužeg perioda neaktivnosti / tokom prvog puštanja u rad

Ako uređaj niste koristili duži vremenski period, zagrijte ga na sljedeći način:

1) Napunite rezervoar za vodu vodom ❾.
2) Postavite veliki ⓳ ili mali umetak za sito ⓴ u držač za sito ⓲:
   – Pazite da mali urez na velikom ⓳ ili malom umetku za sito ⓴ prilikom umetanja prelazi preko ureza na držaču za sito ⓲.

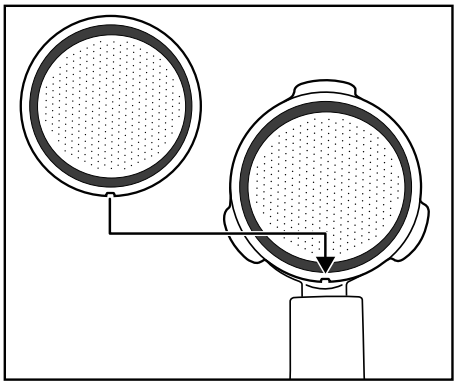

– Zatim malo okrenite veliki ⓳ ili mali umetak za sito ⓴ kako više ne bi mogao ispasti.

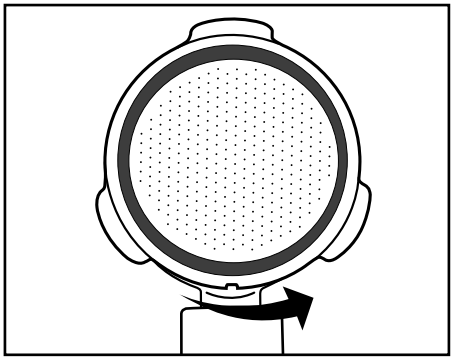

Napomena:

- Uklonite umetnuti umetak za sito ⓳ ⓴ tek kada se ohladi!
- Da biste ponovo izvadili umetke za sito ⓳ ⓴ iz držača za sito ⓲, okrećite umetnuti umetak za sito o p dok se urez na umetku za sito ⓳ ⓴ ne poravna s urezom na držaču za sito ⓲. Sada možete izvaditi umetak za sito ⓳ ⓴.

3) Umetnite držač za sito ⓲ u uređaj tako što ćete ga umetnuti na mjestu oznake „INSERT“ bočno pored izlaza za vruću vodu ⓮ na uređaju, a zatim ga okretati u smjeru suprotnom od smjera kazaljke na satu dok ručka držača za sito ⓱ ne bude pokazivala prema naprijed (oznaka „LOCK“).
4) Stavite šolju ispod držača za sito ⓲.
5) Zakrenite regulator pare ❼ (okrenite do graničnika u smjeru „●“).
6) Uključite uređaj pomoću prekidača za uključivanje/isključivanje ❶. Radna lampica ⓰ svijetli. Kontrolno svjetlo „Espresso“ ⓯ treperi. Uređaj počinje da se zagrijava.
7) Čim kontrolno svjetlo „Espresso“ ⓯ neprekidno svijetli, pritisnite taster „Espresso“ ❸. Pustite da voda teče oko 1 minutu.

Napomena:

- Možda ćete u međuvremenu morati isprazniti šolju. Da biste to uradili, nakratko prekinite proces pritiskom na taster „Espresso“ ❸. Ispraznite šolju i ponovo pritisnite taster „Espresso“ ❸ kako bi voda nastavila teći kroz uređaj.

8) Nakon otprilike 1 minute zaustavite pumpu ponovnim pritiskom na taster „Espresso“ ❸.
9) Ako je potrebno, pričekajte da kontrolno svjetlo „Espresso“ ⓯ ponovo neprekidno svijetli. Proces zagrijavanja je završen. Sada možete pripremiti espresso.

8.3. Zagrijavanje prije svake upotrebe

Prije nego što pripremite espresso ili cappuccino, uređaj se mora zagrijati.

1) Uključite uređaj pomoću prekidača za uključivanje/isključivanje ❶. Radna lampica ⓰ svijetli. Kontrolno svjetlo „Espresso“ ⓯ treperi. Provjerite da li je regulator pare ❼ okrenut do graničnika na „●“ .
2) Umetnite držač za sito ⓲ u uređaj tako što ćete ga umetnuti na mjestu oznake „INSERT“ bočno pored izlaza za vruću vodu ⓮ na uređaju, a zatim ga okretati u smjeru suprotnom od smjera kazaljke na satu dok ručka držača za sito ⓱ ne bude pokazivala prema naprijed (oznaka „LOCK“).

3) Pritisnite taster „Espresso“ ❸, tako da uređaj crpi vodu iz rezervoara za vodu ❾. Čim voda počne izlaziti iz otvora na držaču za sito, još jednom pritisnite taster „Espresso“ ❸ da se pumpa zaustavi.

4) Sačekajte da kontrolno svjetlo „Espresso“ ⓯ neprekidno svijetli.

5) Ponovo pritisnite taster „Espresso“ ❸ i pustite da vruća voda teče 20 sekundi prije nego što ponovo zaustavite pumpu.

Predgrijavanje je završeno. Sada možete pripremiti espresso/cappuccino.

8.4. Pripremanje espressa

ⓘ Napomena:

► Uvijek se uvjerite da je umetak za sito ⓳ ⓴ čist i bez ostataka praha za espresso.

1) Nakon što se uređaj zagrije:
Za pripremu espressa, umetnite mali umetak za sito ⓴ u držač za sito ⓲.
Za pripremu dva espressa, umetnite veliki umetak za sito ⓳ u držač za sito ⓲.

2) Napunite mali umetak za sito ⓴ prahom za espresso do oznake Max. To odgovara otprilike 7 g praha ili jednoj ravnoj kašičici za kafu ㉑.
Ili...
Napunite veliki umetak za sito ⓳ prahom za espresso do oznake Max. Ovo odgovara otprilike 7 g + 7 g praha ili dvjema ravnim kašičicama za kafu ㉑.

3) Utisnite prah za espresso pomoću nabijača na kašičici za kafu ㉑.
Ako je potrebno, dodajte još praha za espresso kako bi umetak za sito ⓳ ⓴ bio napunjen do oznake Max. Zatim ponovo utisnite prah za espresso.

ⓘ Napomena:

► Utiskivanje praha za espresso je ključni proces u pripremi espressa. Ako se prah za espreso jako pritisne, espresso sporije teče i ima više kreme. Ako se prah za espresso ne utisne previše, espresso brzo teče, stvarajući vrlo malo kreme.

4) Umetnite držač za sito ⓲ u uređaj tako što ćete ga umetnuti na mjestu oznake „INSERT“ na uređaju, a zatim ga okretati u smjeru suprotnom od smjera kazaljke na satu dok ručka držača za sito ⓱ ne bude pokazivala prema naprijed (oznaka „LOCK“).

5) Postavite jednu (ili dvije) šolju (šolje) ispod otvora držača za sito. Preporučujemo da šolje prethodno isperete vrućom vodom kako se espresso ne bi prebrzo ohladio. Šolje možete odložiti na policu ❻.

6) Čim kontrolno svjetlo „Espresso“ ⓯ neprekidno svijetli, pritisnite taster „Espresso“ ❸. Espreso teče u šolju (šolje).

⚠ UPOZORENJE!
Nikad nemojte vaditi držač za sito ⓲ tokom ispuštanja espressa!

Nastalo prskanje vrućeg espressa može uzrokovati povrede!

► Uvijek prvo ponovo pritisnite taster „Espresso“ ❸, da biste zaustavili ispuštanje espressa prije nego što uklonite držač za sito ⓲.

7) Kada je šolja napunjena (kada su šolje napunjene) do željene količine (otprilike 20 ml po šolji), ponovo pritisnite taster „Espresso“ ❸, kako se voda više ne bi pumpala.

Sada možete popiti espresso.

8) Isključite uređaj pomoću prekidača za uključivanje/isključivanje ❶.

ⓘ Napomena:

Ako se taster „Espresso“ ❸ ili „Para“ ❹ ne pritisne otprilike 30 minuta, uređaj će se automatski isključiti.

9) Nakon svake upotrebe uklonite prah za espresso iz umetka za sito ⓳ ⓴.
Uklonite držač za sito ⓲ iz uređaja. Sada ispraznite umetak za sito ⓳ ⓴, tako što ćete okrenuti držač za sito ⓲ i istresti prah za espresso. Korišteni prah za espresso uvijek odložite na ekološki prihvatljiv način, naprimjer u biootpad.

Napomena:

- Očistite izlaz za vruću vodu ⓮ obavezno nakon svake upotrebe. Za više informacija pročitajte poglavlje ***9. Čišćenje i održavanje***.
- Redovito praznite posudu za kapanje ⓬, najkasnije kada pokazivač nivoa vode postane vidljiv u otvoru ⓭ rešetke za ocjeđivanje ⓫.

8.5. Priprema cappuccina

⚠ UPOZORENJE!

Budite oprezni prilikom korištenja pare za stvaranje mliječne pjene!

Vruća para ili prskanje mogu uzrokovati povrede!

- Uvijek polako upravljajte regulatorom pare ❼.

1) Napunite posudu za pjenjenje (po mogućnosti od nehrđajućeg čelika) do jedne trećine hladnim mlijekom.
2) Uvjerite se da je regulator pare ❼ zakrenut (okrenite do graničnika u smjeru „●“).
3) Pomaknite mlaznicu za pjenjenje mlijeka ❿ u stranu prema van. Pritom je držite samo za ručku ❽.
4) Pritisnite taster „Para“ ❹. Sačekajte da kontrolno svjetlo „Para“ ❺ neprekidno svijetli.
5) Držite praznu posudu ispod mlaznice za pjenjenje mlijeka ❿. Polako okrećite regulator pare ❼ u smjeru „/“. Iz mlaznice izlazi kondenzovana voda / kapljice. Na taj način se mlaznica i vodeni sistem unutar uređaja čiste.
6) Sačekajte 15 sekundi, a zatim okrećite regulator pare ❼ u smjeru „●“, sve dok para ne prestane izlaziti iz mlaznice. Izlijte vodu iz posude.
7) Sada držite posudu za pjenjenje u ruci da biste osjetili temperaturu mlijeka i uvodite mlaznicu za pjenjenje mlijeka ❿ lagano u mlijeko. Pri tome držite posudu za pjenjenje blago nagnutu.
8) Polako okrećite regulator pare ❼ u smjeru „/“.
9) Kružnim pokretima pomičite posudu za pjenjenje, držeći vrh mlaznice odmah ispod površine mlijeka: dovoljno nisko da spriječi prskanje mlijeka u svim smjerovima i dovoljno visoko da stvori gustu pjenu. Ako to uradite ispravno, može se čuti duboki zvuk brujanja.
10) Ako se pjena od mlijeka podigne, umetnite mlaznicu dublje kako biste zapjenili sljedeći „sloj“ i spriječili da pjena zagori.
11) Na kraju potpuno uronite mlaznicu i okrenite regulator pare ❼ otprilike do pola, kako bi se mlijeko zagrijalo. Držite posudu za pjenjenje blago nagnutu tako da mlijeko lagano kruži oko nje dok se miješa mlaznicom.
12) Kada mliječna pjena postigne željenu gustoću i temperaturu, okrenite regulator pare ❼ (do graničnika u smjeru „●“).
13) Tek tada izvadite mlaznicu iz mlijeka.
14) Postupite kako je opisano u poglavlju ***9.1. Čišćenje mlaznice za pjenjenje mlijeka***.

Napomena:

- Za pripremu cappuccina uvijek koristite veće šolje nego za espresso jer se dodaje zapjenjeno mlijeko.

15) Za pripremu cappuccina postupite na isti način kao što biste pripremili espresso (pogledajte poglavlje ***8.4. Pripremanje espressa*** – zagrijavanje više nije potrebno). Međutim, pustite da voda teče otprilike dvostruko duže nego za espresso (otprilike 40 ml).

Napomena:

- Kontrolno svjetlo „Espresso“ ⓯ može brzo treperiti kada pritisnete taster „Espresso“ ❸ odmah nakon što napravite mliječnu pjenu. To znači da je uređaj previše zagrijan za pripremu optimalnog espressa. Možete ipak nastaviti s pripremom espressa ili pustiti uređaj da se ohladi. Čim kontrolno svjetlo „Espresso“ ⓯ neprekidno svijetli, ponovo je postignut optimalni temperaturni raspon za espresso.

16) Isključite uređaj pomoću prekidača za uključivanje/isključivanje ❶.

Napomena:

► Ako se taster „Espresso“ ❸ ili „Para“ ❹ ne pritisne otprilike 30 minuta, uređaj će se automatski isključiti.

17) Sada dodajte zapjenjeno mlijeko u prethodno pripremljeni espresso. Cappuccino je sada spreman. Možete ga pošećeriti ili posuti kakao prahom po želji.

Napomena:

► Očistite mlaznicu za pjenjenje mlijeka ❿ obavezno nakon svake upotrebe. Za više informacija pročitajte poglavlje ***9. Čišćenje i održavanje***.

8.6. Savjeti za savršen espresso

Jedan od najvažnijih faktora za dobar espresso je tzv. vrijeme ekstrakcije ili vrijeme protoka, odnosno trajanje kontakta između mljevene kafe i vruće vode, sve dok gotova kafa ne istekne u šolju.

Vrijeme ekstrakcije prvenstveno zavisi od količine mljevene kafe, stepena mljevenja te njene kompaktnosti. Što je mljevena kafa finija i kompaktnija, to voda sporije teče kroz nju.

Međutim, možete sami uticati na vrijeme ekstrakcije ako primijetite da espresso nema okus ili izgled kakav bi trebao.

- Ako je krema posebno lagana, ima slabu konzistenciju i brzo se otapa, espresso je prebrzo protekao; to se naziva nedovoljna ekstrakcija. Espresso ima kiseo i vodenast okus, a aroma se ne osjeća.
  To je obično zbog nedovoljne količine mljevene kafe, koja može biti i pregrubo mljevena ili nedovoljno čvrsto nabijena.
- Ako je krema vrlo tamna i ima svijetle mrlje ili rupu u sredini, kafa je predugo tekla. Ovo se naziva prekomjerna ekstrakcija. Espresso ima gorak ukus.
- Uzrok je obično previše fino mljevena kafa ili prevelika količina mljevene kafe. Ako nijedan od tih uzroka nije prisutan, mljevena kafa je previše čvrsto nabijena.

► Za espresso koristite samo mljevenu kafu: Obično se melje finije i također intenzivnije prži. Idealno bi bilo da koristite oko 7 g mljevene kafe za jednu šolju espressa. Nemojte prepuniti sito. Nabijte mljevenu kafu u situ pomoću nabijača na mjernoj kašičici ㉑, ali pazite da kafu ne pritisnete previše čvrsto u prekompaktanu masu.

► Isprobavajte dok ne pronađete optimalan odnos svih faktora koji vam najviše odgovara.

8.7. Savjeti za pjenjenje mlijeka

- U principu, bilo koja vrsta mlijeka može se pjeniti, uključujući sojino i rižino mlijeko. Međutim, neke vrste mlijeka mogu se pjeniti samo uz određena ograničenja.
- Obrano mlijeko (nemasno mlijeko) ne zagorijeva tako lako kao punomasno mlijeko, ali ako je sadržaj masti prenizak, postoji rizik da se mlijeko neće dobro zapjeniti. Stoga, ako je moguće, koristite mlijeko sa sadržajem masti od 3,5 % ili 1,5 %.
- Dobro ohlađeno mlijeko se bolje pjeni od manje hladnog mlijeka. Najbolje rezultate ćete postići na temperaturi od približno 7 °C.
- Nemojte pjeniti mlijeko drugi put, inače će zagorjeti.
- Ostavite zapjenjeno mlijeko da odstoji oko 30 sekundi prije nego što dodate pjenu u espresso. Tako će veći mjehurići popucati i mlijeko koje je još uvijek tekuće pada na dno. Zatim možete dodati finu pjenu u espresso.

8.8. Točenje vruće vode

Možete koristiti mlaznicu za pjenjenje mlijeka ⑩ također za točenje vruće vode, na primjer za razrjeđivanje kafe (Café Americano) ili za pripremu čaja.

1) Uključite uređaj pomoću prekidača za uključivanje/isključivanje ❶. Radna lampica ⑯ svijetli. Kontrolno svjetlo „Espresso“ ⑮ treperi. Provjerite da li je regulator pare ❼ okrenut do graničnika na „●“.
   Sačekajte da kazaljka mjerača temperature stoji ❷ otprilike na sredini između 80 °C i „☕“ i kontrolno svjetlo „Espresso“ ⑮ neprekidno svijetli.
2) Postavite posudu otpornu na toplotu ispod mlaznice za pjenjenje mlijeka ⑩.
3) Okrenite regulator pare ❼ barem na pola puta u smjeru „♨/💧“.
4) Pritisnite taster „Espresso“ ☕ ❸. Vruća voda izlazi iz mlaznice za pjenjenje mlijeka ⑩.
5) Ponovo pritisnite taster „Espresso“ ☕ ❸ da biste zaustavili dovod vruće vode.
6) Zakrenite regulator pare ❼ (okrenite do graničnika u smjeru „●“).

9. Čišćenje i održavanje

⚠ **UPOZORENJE!**

- Uvijek isključite utikač iz utičnice prije čišćenja uređaja. Opasnost od strujnog udara!
- Uvijek ostavite uređaj da se ohladi prije čišćenja. Opasnost od opekotina!
- Nikada ne uranjajte uređaj u vodu ili druge tečnosti. Opasnost od strujnog udara!

ⓘ **POZOR!**

- Nikada ne koristite abrazivna, agresivna ili hemijska sredstva za čišćenje površina uređaja, kako biste izbjegli oštećenja.

9.1. Čišćenje mlaznice za pjenjenje mlijeka

1) Postavite praznu posudu ispod mlaznice za pjenjenje mlijeka ⑩.
2) Okrenite regulator pare ❼ odmah nakon upotrebe na „♨/💧“ i pustite da para izlazi nekoliko sekundi.
3) Okrenite regulator pare ❼ (do graničnika u smjeru „●“), isključite uređaj i iskopčajte ga iz struje.
4) Ostavite mlaznicu da se ohladi.
5) Skinite oblogu mlaznice za pjenjenje mlijeka ⑩ (slika 1) i pažljivo je operite u toploj vodi.
6) Obrišite mlaznicu koja se nalazi ispod obloge vlažnom krpom. Prema potrebi, nanesite blagi deterdžent za posuđe na krpu. Međutim, nakon čišćenja deterdžentom za suđe obrišite krpom navlaženom čistom vodom. Uvjerite se da na mlaznici nema ostataka deterdženta.
7) Vratite oblogu na mlaznicu (pogledajte sliku 1).

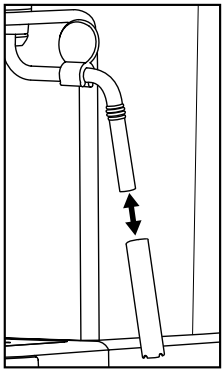

Slika 1

9.2. Čišćenje izlaza za vruću vodu

Očistite izlaz za vruću vodu ⓮ nakon svake upotrebe:

1) Nakon što ste pripremili espresso/cappuccino i uklonili držač za sito ⓲, obrišite cijelu površinu izlaza za vruću vodu ⓮ vlažnom krpom kako biste uklonili sve ostatke praha.
2) Ponovo umetnite držač za sito ⓲ **bez** korištenih umetaka za sito ⓳ ⓴.
3) Zatim stavite praznu šolju ispod držača za sito ⓲ i pritisnite taster „Espresso“ ☕ ❸. Voda curi iz izlaza za vruću vodu ⓮ i ispire preostali prah.
4) Nakon otprilike 20 sekundi ponovo pritisnite taster „Espresso“ ☕ ❸ i isključite uređaj pomoću prekidača za uključivanje/isključivanje ❶.
5) Ponovo uklonite držač za sito ⓲.

9.3. Čišćenje pribora

1) Očistite držač za sito ⓲, dva umetka za sito ⓳ ⓴, rezervoar za vodu ❾, kašičica za kafu ㉑ i rešetku za ocjeđivanje ⓫ u toplој vodi.

ⓘ **Napomena:**

► Dodavanje deterdženta za suđe u vodu može uticati na ukus espressa. Ako se mrlje mogu ukloniti samo deterdžentom za pranje suđa, uvijek nakon toga isperite dijelove s puno čiste vode.

2) Osušite sve dijelove.

ⓘ **Napomena:**

►  Oba umetka za sito ⓳ ⓴, kašičica za kafu ㉑ i rešetka za ocjeđivanje ⓫ takođe su pogodni za pranje u mašini za pranje suđa.

9.4. Čišćenje uređaja

Uređaj očistite vlažnom krpom. Ako je potrebno, dodajte malo tečnosti za pranje suđa na krpu.

Prije ponovne upotrebe provjerite da li je uređaj potpuno suh.

9.5. Uklanjanje kamenca iz uređaja

ⓘ **POZOR!**

► Ne stvarajte paru ako se rastvor za uklanjanje kamenca nalazi u rezervoaru za vodu ❾!

Redovno uklanjajte kamenac iz uređaja. Nakon otprilike 1-2 mjeseca (uz otprilike 4 pripreme espressa dnevno) potrebno je ukloniti kamenac iz uređaja. Ova vrijednost može varirati ovisno o tvrdoći vode u vašoj regiji.
Za uklanjanje kamenca iz uređaja postupite na sljedeći način:

1) Dodajte komercijalno dostupno tekuće sredstvo za uklanjanje kamenca za mašine za espresso u rezervoar za vodu ❾. Za tačnu količinu pogledajte uputstvo proizvođača.
2) Napunite rezervoar za vodu ❾ vodom do oznake Max i umetnite ga u uređaj.
3) Uključite uređaj pomoću prekidača za uključivanje/isključivanje ❶. Uvjerite se da je regulator pare ❼ okrenut do graničnika na „●“.
4) Umetnite držač za sito ⓲ **bez** umetka za sito ⓳ ⓴ u uređaj.
5) Ispod otvora držača za sito stavite 2 šolje ili posudu koja može primiti najmanje 250 ml.
6) Čim kontrolno svjetlo „Espresso“ ⓯ neprekidno svijetli, pritisnite taster „Espresso“ ☕ ❸. Pustite da prođe otprilike 250 ml (otprilike 2 šolje) rastvora za uklanjanje kamenca, a zatim prekinite proces ponovnim pritiskom na taster „Espresso“ ☕ ❸. Pažljivo izlijte iskorišteni rastvor za uklanjanje kamenca.
7) Ostavite sredstvo za uklanjanje kamenca da djeluje oko 1 minutu.
8) Ponovite korake 6 i 7 još tri puta. Posljednji put potpuno ispraznite rezervoar za vodu ❾ .
9) Postavite dovoljno veliku posudu (najmanje 1 litru) ispod otvora držača za sito.
10) Isperite rezervoar za vodu ❾ čistom vodom i napunite čistom vodom do oznake Max.
11) Čim kontrolno svjetlo „Espresso“ ⓯ neprekidno svijetli, pritisnite taster „Espresso“ ☕ ❸. Pustite da voda potpuno protekne kroz uređaj. Pažljivo izlijte tu vodu.

12) Ponovite korake 10 i 11 još jednom, a zatim isključite uređaj.

13) Nakon uklanjanja kamenca očistite uređaj vlažnom krpom kako biste uklonili sve ostatke rastvora za uklanjanje kamenca. Prije ponovne upotrebe provjerite da li je uređaj potpuno suh.

Također možete naručiti odgovarajuće sredstvo za uklanjanje kamenca putem naše korisničke službe (pogledajte poglavlje ***10. Naručivanje rezervnih dijelova***).

10. Naručivanje rezervnih dijelova

Rezervne dijelove za ovaj proizvod možete jednostavno ponovo naručiti putem interneta na adresi **www.kompernass.com**.



Skenirajte QR kod sa svojim pametnim telefonom/tabletom.
Ovaj QR kod će vas direktno odvesti na našu web stranicu gdje možete pregledati i naručiti dostupne rezervne dijelove.

ⓘ **Napomena:**

- Ukoliko imate bilo kakvih problema s vašom online narudžbom, možete kontaktirati naš servisni centar telefonom ili e-poštom.
- Uvijek navedite broj artikla (IAN) 508310_2601 uz svoju narudžbu.
- Imajte na umu da online naručivanje rezervnih dijelova nije dostupno za sve zemlje isporuke.

11. Uklanjanje smetnji

Kvar	Uzrok	Rješenje
Espresso više ne teče.	• Mljeveni espresso je previše vlažan i/ili previše čvrsto nabijen.	• Ponovo napravite espresso, ali nemojte tako čvrsto nabijati prah za espresso ili ga u potpunosti zamijenite.
	• Nema vode u rezervoaru za vodu ❾.	• Ulijte vodu u rezervoar za vodu ❾.
	• Rupe u otvorima držača za sito su začepljene.	• Očistite držač za sito ⓲.
Espresso kaplje preko rubova držača za sito ⓲ umjesto iz otvora.	• Držač za sito ⓲ nije bio pravilno umetnut.	• Držač za sito ⓲ umetnite ispravno.
	• Otvori držača za sito su začepljeni.	• Očistite držač za sito ⓲.
	• Na rubu držača za sito nalaze se ostaci praha za espresso ⓲.	• Rub držača za sito ⓲ očistite od ostataka praha za espresso.

Kvar	Uzrok	Rješenje
Espresso je hladan.	• Uređaj nije prethodno zagrijan.	• Prethodno zagrijte uređaj.
	• Kontrolno svjetlo „Espresso“ ⓯ još nije neprekidno svijetlilo.	• Sačekajte da kontrolno svjetlo „Espresso“ ⓯ neprekidno svijetli.
	• Šolje nisu bile prethodno zagrijane.	• Prethodno zagrijte šolje.
Pumpa radi bučno.	• Nema vode u rezervoaru za vodu ❾.	• Ulijte vodu u rezervoar za vodu ❾.
Krema je previše slaba (espresso brzo istječe iz držača za sito ⓲).	• Premalo praha za espresso.	• Koristite više praha za espresso.
	• Prah za espresso je pregrubo samljeven.	• Koristite samo prah za espresso posebno napravljen za espresso.
Krema je previše tamna (espresso polako ističe iz držača za sito ⓲).	• Previše praha za espresso.	• Koristite manje praha za espresso.
	• Prah je previše fino samljeven ili vlažan.	• Koristite samo prah za espresso posebno napravljen za espresso.
	• Umetak za sito ⓳ ⓴ je začepljen.	• Očistite umetak za sito ⓳ ⓴.
Mlijeko se ne pjeni.	• Mlijeko nije dovoljno hladno.	• Koristite mlijeko iz frižidera.
	• Mlaznica za pjenjenje mlijeka ⓫ je zaprljana.	• Očistite mlaznicu za pjenjenje mlijeka ⓫.
Pumpa se zaustavlja tokom rada, kontrolno svjetlo „Espresso“ ⓯ treperi.	• Pumpa se zaustavlja nakon otprilike 3 minute rada kako bi se spriječilo pregrijavanje.	• Prije ponovne upotrebe ostavite uređaj da se ohladi.
Sva svjetla ❺ ⓯ ⓰ istovremeno trepere.	• Uređaj se pregrijao ili je došlo do kratkog spoja.	• Isključite utikač iz utičnice i obratite se korisničkoj službi.

12. dlaganje u otpad ambalaže



Simbol precrtane kante za smeće na točkićima znači da se ovaj uređaj ne smije odlagati s kućnim otpadom na kraju svog vijeka trajanja. Uređaj se mora odnijeti na određena mjesta za sakupljanje, centre za recikliranje ili postrojenja za odlaganje otpada.

Molimo vas da izbrišete sve lične podatke prije vraćanja uređaja u takve centre.

Ambalaža se sastoji od materijala se mogu zbrinuti preko mjesnih ispostava za recikliranje.

Ambalažu zbrinite na ekološki prihvatljiv način.

13. Garancija preduzeća Kompernaß Handels GmbH

Poštovani kupci,

Na ovaj uređaj imate garanciju od 3 godine od datuma kupnje. U slučaju da ovaj proizvod ima nedodstataka i grešaka, imate zakonsko pravo na poduzimanje mjera protiv prodavatelja proizvoda. Ta u nastavku opisana zakonska prava nisu ograničena našom garancijom.

Uslovi garancije

Garantni rok počinje teći od datuma kupovine. Molimo vas da sačuvate fiskalni račun. On je potreban kao dokaz o kupovini. Ako se u roku tri godine od datuma kupovine na ovom proizvodu pojavi greška u materijalu ili fabrička greška, mi ćemo ga – po svojem nahođenju – besplatno popraviti, zamijeniti ili ćemo vam vratiti novac od kupovine.

Ova garancijska usluga zahtijeva da se neispravan uređaj i dokaz o kupovini (fiskalni račun) predoče u roku od tri godine, zajedno s kratkim opisom greške i navodom kada se ona pojavila.

Ako je greška pokrivena našom garancijom, dobit ćete popravljeni ili novi proizvod. Nakon popravka ili zamjene proizvoda ne počinje teći novi garantni rok.

Garantni rok i zakonska prava iz garancije

Garantni rok se ne produžava garancijom. To se odnosi i na zamijenjene i popravljene dijelove. Sva oštećenja ili nedostaci koji postoje u trenutku kupovine moraju se prijaviti odmah nakon raspakivanja. Popravke potrebne nakon isteka garantnog roka morate platiti.

Opseg garancije

Uređaj je pažljivo proizveden u skladu sa strogim smjernicama za kvalitet i temeljito testiran prije isporuke.

Garancija pokriva nedostatke u materijalu ili fabričke greške. Garancija ne obuhvata dijelove proizvoda koji se troše normalnom upotrebom i stoga se smatraju dijelovima podložnim trošenju, niti oštećenja lomljivih dijelova, kao što su prekidači ili staklene komponente.

Ova garancija ne važi ako je proizvod oštećen, nepravilno korišten ili nepravilno održavan. Za pravilnu upotrebu proizvoda morate precizno slijediti sve upute u Uputstvu za upotrebu. Upotreba i radnje koje se ne preporučuju ili na koje se upozorava u Uputstvu za upotrebu moraju se strogo izbjegavati.

Proizvod je namijenjen samo za privatnu, nekomercijalnu upotrebu. Garancija ne važi u slučajevima zloupotrebe, nepravilnog rukovanja, upotrebe sile i popravki koje nije izvršio naš ovlašteni servisni centar.

Postupak za reklamaciju

Da biste osigurali brzu obradu vašeg zahtjeva, slijedite ove upute:

- Za sve upite, molimo vas da pripremite fiskalni račun i broj artikla (IAN) 508310_2601 kao dokaz o kupovini.
- Broj artikla možete pronaći na tipskoj pločici proizvoda, gravuri na proizvodu, naslovnoj stranici Uputstva za upotrebu (dolje lijevo) ili naljepnici na stražnjoj ili donjoj strani proizvoda.
- U slučaju kvarova ili drugih nedostataka, prvo se **telefonski** obratite servisnom odjelu navedenom u nastavku ili porukom putem **e-pošte**.

- Ako se utvrdi da je proizvod neispravan, možete ga poslati besplatno na adresu servisa koju ste dobili, prilažući dokaz o kupovini (fiskalni račun) uz opis kvara i navoda kada se isti pojavio.

13.1. Servis

(BA) **Servis za Bosnu**

Tel.: 0800 82912
E-pošta: kompernass@lidl.de

IAN 508310_2601

13.2. Uvoznik

KOMPERNASS HANDELS GMBH
BURGSTRASSE 21
44867 BOCHUM
NJEMAČKA
www.kompernass.com

Sadržaj

1. Uvod **116**

1.1. Namenska upotreba 116

1.2. Korišćene napomene upozorenja i simboli 116

2. Obim isporuke / pregled posle transporta **117**

3. Bezbednosne napomene **117**

4. Elementi aparata **119**

5. Tehnički podaci **119**

6. Indikator temperature **119**

7. Prvo puštanje u rad **120**

8. Rukovanje **120**

8.1. Punjenje rezervoara za vodu 120

8.2. Zagrevanje nakon dužeg vremena mirovanja / prilikom prvog puštanja u rad. 120

8.3. Zagrevanje pre svake upotrebe 121

8.4. Priprema espreso kafe. 122

8.5. Priprema kapućina 123

8.6. Saveti za savršenu espreso 124

8.7. Saveti za penu od mleka 124

8.8. Dobijanje vruće vode 124

9. Čišćenje i nega **125**

9.1. Čišćenje mutilice za mleko 125

9.2. Čišćenje otvora za vruću vodu 125

9.3. Čišćenje delova pribora 126

9.4. Čišćenje aparata. 126

9.5. Skidanje kamenca sa aparata 126

10. Poručivanje rezervnih delova **127**

11. Otklanjanje grešaka **127**

12. Odlaganje **128**

12.1. Odlaganje uređaja i ambalaže 128

13. Servis **128**

14. Garancija i garantni list **129**

1. Uvod

Čestitamo Vam na kupovini Vašeg novog aparata. Time ste se odlučili za kvalitetan proizvod.



Uputstvo za upotrebu je sastavni deo ovog proizvoda. Ono sadrži važne napomene o bezbednosti, upotrebi i odlaganju. Pre korišćenja proizvoda, upoznajte se sa svim napomenama vezanim za rukovanje i bezbednost. Koristite proizvod samo na opisani način i u navedene svrhe. Predajte svu dokumentaciju prilikom prosleđivanja proizvoda trećim licima.

1.1. Namenska upotreba

Ovaj aparat služi isključivo za pripremu espreso kafe / kapućina i za pravljenje pene od mleka. Aparat je namenjen isključivo za korišćenje u privatnim domaćinstvima. Nemojte ga koristiti u komercijalne svrhe.

Svaki drugi način korišćenja i korišćenje van navedenih okvira smatra se nenamenskim.

1.2. Korišćene napomene upozorenja i simboli

U ovom uputstvu za upotrebu, na pakovanju i aparatu, se koriste sledeće napomene upozorenja i simboli (ukoliko je primenjivo):

	**OPASNOST!** Napomena upozorenja sa ovim simbolom i rečju upozorenja „OPASNOST“ označava neposredno predstojeću opasnu situaciju koja dovodi do smrti ili teške povrede, ako se ne izbegne.
	**UPOZORENJE!** Napomena upozorenja sa ovim simbolom i rečju upozorenja „UPOZORENJE“ označava moguću opasnu situaciju koja bi mogla da dovede do smrti ili teške povrede, ako se ne izbegne.
	**OPREZ!** Napomena upozorenja sa ovim simbolom i rečju upozorenja „OPREZ“ označava moguću opasnu situaciju koja bi mogla da dovede do neznatne ili umerene povrede, ako se ne izbegne.
	**PAŽNJA!** Napomena upozorenja sa ovim simbolom i rečju upozorenja „PAŽNJA“ označava moguću situaciju koja bi mogla da dovede do materijalne štete, ako se ne izbegne.
	**Napomena:** Napomena označava dodatne informacije koje olakšavaju rukovanje aparatom.
	Ne potapajte u vodu!
	Naizmenična struja/naizmenični napon
	Svi delovi ovog aparata koji dolaze u dodir sa hranom ne ugrožavaju njenu bezbednost.
	Pročitajte uputstvo.
	Ovaj proizvod ispunjava zahteve važećih evropskih i nacionalnih direktiva.
	Ne odlažite električni uređaj u kućni otpad!
	Predajte ambalažu na odlaganje na ekološki prihvatljiv način.
	Obratite pažnju na oznake ambalažnih materijala prilikom razdvajanja otpada: Materijali ambalaže označeni su kraticama (a) i brojkama (b) sledećeg značenja: 1–7: Plastika, 20–22: Papir i karton, 80–98: Kompozitni materijali.
	Ovim znakom se potvrđuje, da je ovaj uređaj u skladu sa srpskim zahtevima za bezbednost proizvoda.

2. Obim isporuke / pregled posle transporta

⚠ UPOZORENJE!

► Ambalažni materijali ne smeju da se koriste kao igračka.
Postoji opasnost od gušenja.

Aparat se standardno isporučuje sa sledećim delovima:

- Aparat za espresso
- Nosač sita
- Veliko sito za espreso kafu
- Malo sito za espreso kafu
- Merna kašičica sa potiskivačem
- Sredstvo za skidanje kamenca (125 ml)
- Uputstvo za brzi start
- Uputstvo za upotrebu

ⓘ Napomena:

► Proverite da li je sadržaj isporuke potpun i da li ima vidljivih oštećenja.

► Obratite se servisnoj službi u slučaju nepotpunog sadržaja isporuke ili oštećenja izazvanih lošom ambalažom ili transportom.

3. Bezbednosne napomene

Pridržavajte se sledećih bezbednosnih napomena za bezbedno rukovanje aparatom:

⚠ UPOZORENJE! OPASNOST OD POVREDA!

- Prekontrolišite aparat pre upotrebe na spoljna vidljiva oštećenja. Ne puštajte u rad aparat koji je oštećen ili je pao.
- Držite aparat i električni kabl podalje od dece mlađe od 8 godina.
- Aparatom smeju da rukuju deca starija od 8 godina, ako su pod nadzorom ili su im data uputstva za rukovanje aparatom na bezbedan način i ako razumeju opasnosti do kojih može da dođe.
- Aparatom smeju da rukuju osobe sa smanjenim fizičkim, senzornim ili mentalnim sposobnostima ili sa nedostatkom iskustva i znanja, ako su pod nadzorom ili su im data uputstva za rukovanje aparatom na bezbedan način i ako razumeju opasnosti do kojih može da dođe.
- Deca ne smeju da čiste i obavljaju korisničko održavanje aparata, osim ako su starija od 8 godina i pod nadzorom.
- Deca ne smeju da se igraju aparatom.
- Popravke na aparatu treba da obavljaju samo ovlašćene specijalizovane radnje ili korisnička služba. Za korisnika mogu da nastanu znatne opasnosti usled nestručnih popravki. Osim toga, prestaju da važe prava po osnovu garancije.

-  Nikada ne potapajte aparat u vodu ili druge tečnosti. Opasnost od električnog udara!
- Nikada ne dirajte aparat mokrim ili vlažnim rukama.
- U svrhu izbegavanja opasnosti, pobrinite se da ovlašćeno stručno osoblje što pre zameni oštećeni mrežni utikač ili električni kabl ili se obratite korisničkom servisu.
- Opasnost od opekotina! Neki delovi postaju veoma vrući tokom korišćenja!
- Prilikom korišćenja aparata nastaju vrući oblaci pare. Pazite da se ne opečete parom! Budite na dovoljnom rastojanju od pare.
- Priključite aparat samo na propisno instaliranu i uzemljenu mrežnu utičnicu.
- Nakon korišćenja, na površini grejača ima još zaostale toplote.
- Tečnost ne sme da teče preko utičnog spoja aparata.
- Koristite aparat samo namenski. Pogrešne primene mogu da dovedu do povreda.

ⓘ PAŽNJA! MATERIJALNA ŠTETA!

- Neispravni delovi smeju da se zamene samo originalnim rezervnim delovima. Samo je kod ovih delova zagarantovano da su ispunjeni zahtevi za bezbednost.
- Zaštitite aparat od vlage i prodiranja tečnosti.
- Zaštitite aparat od udara, prašine, hemikalija, velikih promena temperature i ne držite aparat blizu izvora toplote (peći, grejači).
- Nikada ne potapajte aparat u vodu ili druge tečnosti.
- Uvek vucite mrežni utikač iz utičnice, nikada ne vucite za kabl.
- Nikada ne ostavljajte aparat bez nadzora tokom rada.
- Za upravljanje aparatom ne koristite spoljašnji tajmer ili zasebni sistem za daljinsko upravljanje.
- Nikada ne koristite aparat u prostorijama gde su temperature ispod ili oko 0 °C. Aparat može da se ošteti u slučaju smrzavanja vode u vodovima ili u rezervoaru za vodu.

- Nikada ne koristite aparat na otvorenom prostoru. Ovaj aparat je predviđen samo za upotrebu u zatvorenim prostorima.
- Ne stvarajte paru kada se u rezervoaru za vodu nalazi rastvor sa sredstvom za skidanje kamenca!
- Aparat za espreso ne sme se stavljati u ormar kada je u upotrebi

4. Elementi aparata

Slika A:

❶ Prekidač za uključivanje/isključivanje „ON / OFF“
❷ Indikator temperature
❸ Taster „Espreso“
❹ Taster „Para“
❺ Bela kontrolna lampica „Para“
❻ Površina za odlaganje
❼ Regulator pare
❽ Ručka
❾ Rezervoar za vodu
❿ Mutilica za mleko
⓫ Rešetka za kapanje
⓬ Sakupljač kapi
⓭ Udubljenje za crveni plovak
⓮ Otvor za vruću vodu
⓯ Bela kontrolna lampica „Espreso“
⓰ Crvena indikatorska lampica

Slika B:

⓱ Ručka nosača sita
⓲ Nosač sita
⓳ Veliko sito za espreso kafu
⓴ Malo sito za espreso kafu
㉑ Merna kašičica sa potiskivačem

5. Tehnički podaci

Mrežni napon	220 - 240 V ~, 50–60 Hz
Nazivna snaga	1100 W
Ulazna snaga u isključenom stanju	0,24 W
Pritisak pumpe	oko 1,5 MPa (15 bara)

6. Indikator temperature

Indikator temperature ❷ pokazuje do koje se temperature aparat zagrejao.

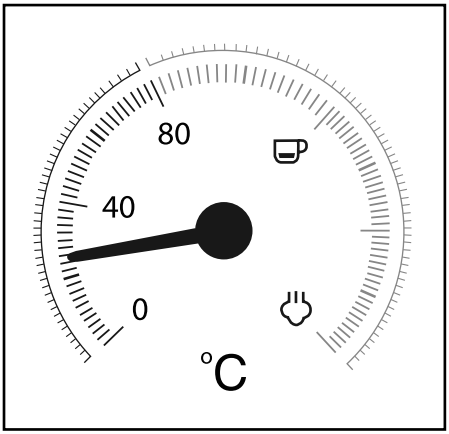

Čim uključite aparat, on počinje da se zagreva, dok kazaljka ne stigne otprilike na sredinu između 80 °C i „“. Indikatorska lampica ⓰ svetli. Kontrolna lampica „Espreso“ ⓯ treperi.

Kada kazaljka stigne na crveni deo skale, temperatura je dovoljno visoka za pripremu espreso kafe. Kontrolna lampica „Espreso“ ⓯ svetli trajno.

Kada pritisnite taster „Para“ ❹, kontrolna lampica „Para“ ❺ treperi. Aparat nastavlja da se zagreva i kazaljka se penje više u područje skale između „“ i „“.

Kada kazaljka stigne u područje između „“ i „“, temperatura je dovoljno visoka za stvaranje pare. Kontrolna lampica „Para“ ❺ svetli trajno.

7. Prvo puštanje u rad

1)  Skinite rezervoar za vodu ❾ i uklonite sa ispusta za vodu narandžasto osiguranje prilikom transporta.

2) Očistite nosač sita ⓲, mernu kašičicu ㉑, sita za espreso kafu ⓳ ⓴, rešetku za kapanje ⓫ i rezervoar za vodu ❾ kao što je opisano u poglavlju „***9. Čišćenje i nega***".

3) Stavite aparat na ravnu podlogu, otpornu na toplotu. Vodite računa da mrežna utičnica bude u dostupnoj blizini.

4) Umetnite rešetku za kapanje ⓫, tako da plovak može da viri kroz udubljenje ⓭ u rešetki za kapanje ⓫.

5) Umetnite nosač sita ⓲ u aparat, tako što ćete ga na aparatu postaviti kod oznake „ INSERT", koja se nalazi bočno pored otvora za izlaz vruće vode ⓮, i onda ga okretati u smeru suprotno od kretanja kazaljki na satu, dok ručka nosača sita ⓱ ne bude usmerena unapred (oznaka „ LOCK").

6) Uključite mrežni utikač u mrežnu utičnicu.

7) Pre prve upotrebe, postupite na sledeći način da očistite unutrašnje vodove:
Pustite da voda za oko 5 šolja za espreso kafu (oko 100 ml) teče kroz aparat. U tu svrhu pročitajte poglavlje „***8. Rukovanje***".

8) Sačekajte da se oko 30 sekundi stvara para. U tu svrhu pročitajte poglavlje „***8. Rukovanje***".

ⓘ **Napomena:**

► Prilikom prve upotrebe može da se desi da pumpa već čujno radi, ali voda još ne izlazi iz aparata. U tom slučaju, okrenite regulator pare ❼ u smeru „♨/💧", tako da vazduh može da izađe iz vodova aparata (taster „Para" ♨ ❹ je pritisnut). Vazduh izlazi nakon otprilike 20 sekundi, šumovi nestaju i voda izlazi iz aparata.

8. Rukovanje

8.1. Punjenje rezervoara za vodu

ⓘ **Napomena:**

► Koristite isključivo pijaću vodu za pripremu espreso kafe / kapućina.

1) Skinite rezervoar za vodu ❾ i napunite ga vodom:
Sipajte vodu najmanje do oznake MIN.
Nikada ne sipajte vodu preko oznake MAX.

2) Umetnite rezervoar za vodu ❾ ponovo u aparat.

8.2. Zagrevanje nakon dužeg vremena mirovanja / prilikom prvog puštanja u rad

Zagrejte aparat na sledeći način, ako ga duže vreme niste koristili:

1) Sipajte vodu u rezervoar za vodu ❾.

2) Stavite veliko sito za espreso kafu ⓳ ili malo sito za espreso kafu ⓴ u nosač sita ⓲:

– Vodite računa da se prilikom umetanja malo užlebljenje na velikom situ za espreso kafu ⓳ ili na malom situ za espreso kafu ⓴ nalazi iznad užlebljenja na nosaču sita ⓲.

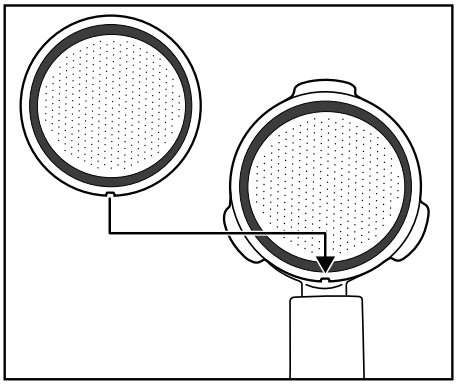

– Zatim malo okrenite veliko sito za espreso kafu ⓳ ili malo sito za espreso kafu ⓴, tako da ne može više da ispadne.

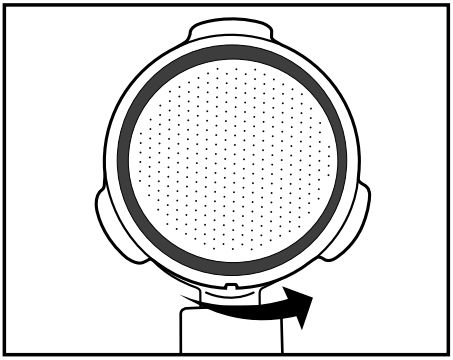

Napomena:

► Uklonite umetnuto sito za espreso kafu ⓳ ⓴ tek kada se ohladi!

► Da biste ponovo izvadili sita za espreso kafu ⓳ ⓴ iz nosača za sito ⓲, okrećite umetnuto sito za espreso kafu ⓳ ⓴, dok užlebljenje na situ za espreso kafu ⓳ ⓴ ne dođe iznad užlebljenja na nosaču sita ⓲. Zatim možete da izvadite sito za espreso kafu ⓳ ⓴.

3) Umetnite nosač sita ⓲ u aparat, tako što ćete ga na aparatu postaviti kod oznake „INSERT“, koja se nalazi bočno pored otvora za izlaz vruće vode ⓮, i onda ga okretati u smeru suprotno od kretanja kazaljki na satu, dok ručka nosača sita ⓱ ne bude usmerena unapred (oznaka „ LOCK“).

4) Stavite šolju ispod nosača sita ⓲.

5) Zavrnite regulator pare ❼ (okrenite ga do graničnika u smeru „●“).

6) Uključite aparat prekidačem za uključivanje/isključivanje ❶. Indikatorska lampica ⓰ svetli. Kontrolna lampica „Espreso“ ⓯ treperi. Aparat počinje da se zagreva.

7) Čim kontrolna lampica „Espreso“ ⓯ trajno svetli, pritisnite taster „Espreso“ ❸. Pustite da voda teče oko 1 minut kroz aparat.

Napomena:

► Može da se desi da povremeno morate da ispraznite šolju. U tu svrhu kratko zaustavite postupak, tako što ćete pritisnuti taster „Espreso“ ❸. Ispraznite šolju i ponovo pritisnite taster „Espreso“ ❸, da bi voda dalje tekla kroz aparat.

8) Zaustavite pumpu nakon otprilike 1 minuta, tako što ćete još jednom pritisnuti taster „Espreso“ ❸.

9) Po potrebi, sačekajte da kontrolna lampica „Espreso“ ⓯ ponovo trajno svetli. Zagrevanje je završeno. Sada možete da pripremite espreso kafu.

8.3. Zagrevanje pre svake upotrebe

Aparat mora da se zagreje, pre nego što budete mogli da pripremite espreso ili kapućino.

1) Uključite aparat prekidačem za uključivanje/isključivanje ❶. Indikatorska lampica ⓰ svetli. Kontrolna lampica „Espreso“ ⓯ treperi. Vodite računa da regulator pare ❼ bude okrenut do graničnika na „●“.

2) Umetnite nosač sita ⓲ u aparat, tako što ćete ga na aparatu postaviti kod oznake „ INSERT“, koja se nalazi bočno pored otvora za izlaz vruće vode ⓮, i onda ga okretati u smeru suprotno od kretanja kazaljki na satu, dok ručka nosača sita ⓱ ne bude usmerena unapred (oznaka „ LOCK“).

3) Pritisnite taster „Espreso“ ❸, da bi aparat povukao vodu iz rezervoara za vodu ❾. Čim voda počne da izlazi iz otvora nosača sita, još jednom pritisnite taster „Espreso“ ❸, tako da se pumpa zaustavi.

4) Sačekajte da kontrolna lampica „Espreso“ ⓯ trajno svetli.

5) Ponovo pritisnite taster „Espreso“ ❸ i pustite da vruća voda izlazi 20 sekundi, pre nego što ponovo zaustavite pumpu.

Time je prethodno zagrevanje završeno. Sada možete da pripremite espreso kafu / kapućino.

8.4. Priprema espreso kafe

Napomena:

► Uvek vodite računa da je sito za espreso kafu ⓳ ⓴ čisto i da na njemu nema ostataka espreso kafe u prahu.

1) Kada je aparat zagrejan:
Da biste pripremili jednu espreso kafu, umetnite malo sito za espreso kafu ⓴ u nosač sita ⓲.
Da biste pripremili dve espreso kafe, umetnite veliko sito za espreso kafu ⓳ u nosač sita ⓲.

2) Napunite malo sito za espreso kafu ⓴ espreso kafom u prahu do oznake MAX. To odgovara otprilike 7 g praha ili jednoj ravnoj mernoj kašičici ㉑.
Ili...
Napunite veliko sito za espreso kafu ⓳ espreso kafom u prahu do oznake MAX. To odgovara otprilike 7 g + 7 g praha ili dvema ravnim mernim kašičicama ㉑.

3) Sabijte espreso kafu u prahu potiskivačem na mernoj kašičici ㉑. Nakon toga, dodajte još espreso kafe u prahu, ako je potrebno, tako da sito za espreso kafu ⓳ ⓴ bude napunjeno do oznake MAX. Zatim ponovo sabijte espreso kafu u prahu.

Napomena:

► Sabijanje espreso kafe u prahu je značajan postupak u pripremi espreso kafe. Ako je espreso kafa u prahu prejako sabijana, espreso kafa polako teče iz aparata i stvara se više krema. Ako je espreso kafa u prahu slabije sabijena, espreso kafa brzo teče iz aparata i stvara se manje krema.

4) Umetnite nosač sita ⓲ u aparat, tako što ćete ga na aparatu postaviti kod oznake „INSERT“ i onda ga okretati u smeru suprotno od kretanja kazaljki na satu, dok ručka nosača sita ⓱ ne bude usmerena unapred (oznaka „LOCK“).

5) Stavite jednu (ili dve) šolju(e) ispod otvora nosača sita. Preporučujemo da prethodno isperete šolje vrućom vodom, da se espreso kafa ne bi brzo ohladila. Šolje možete da čuvate na površini za odlaganje ❻.

6) Čim kontrolna lampica „Espreso“ ⓯ trajno svetli, pritisnite taster „Espreso“ ❸. Espreso kafa teče u šolju(e).

⚠ UPOZORENJE!
Nikada ne skidajte nosač sita ⓲ dok espreso kafa izlazi iz aparata!

Štrcaji koji nastanu od vruće espreso kafe mogu da dovedu do povreda!

► Uvek prvo ponovo pritisnite taster „Espreso“ ❸, da biste prekinuli isticanje espreso kafe, pre nego što uklonite nosač sita ⓲.

7) Kada je/su šolja(e) napunjena(e) do željene količine (oko 20 ml po šolji), ponovo pritisnite taster „Espreso“ ❸, tako da se voda više ne pumpa.

Sada možete da pijete espreso kafu.

8) Isključite aparat prekidačem za uključivanje/isključivanje ❶.

Napomena:

► Aparat se automatski isključuje, ako tastere „Espreso“ ❸ ili „Para“ ❹ niste stisnuli oko 30 minuta.

9) Nakon svake upotrebe, uklonite espreso kafu u prahu iz umetka sita ⓳ ⓴. Izvadite nosač sita ⓲ iz aparata. Sada ispraznite umetak sita ⓳ ⓴, tako što ćete okrenuti nosač sita ⓲ i lupkanjem istresti espreso kafu u prahu. Uvek odlažite espreso kafu u prahu na ekološki prihvatljiv način, npr. u biološki otpad.

Napomena:

► Obavezno nakon svake upotrebe očistite otvor za vruću vodu ⓮ (iz kojeg izlazi vruća voda). U tu svrhu, pročitajte poglavlje „***9. Čišćenje i nega***“.

► Redovno praznite sakupljač kapi ⓬, a najkasnije kada plovak bude vidljiv u udubljenju ⓭ rešetke za kapanje ⓫.

8.5. Priprema kapućina

⚠ UPOZORENJE!

Budite pažljivi u rukovanju parom za pravljanje pene od mleka!

Vruća para ili vrući štrcaji dovode do povreda!

► Uvek polako rukujte regulatorom pare ❼.

1) Napunite trećinu posude za pravljenje pene (po mogućnosti od nerđajućeg čelika) hladnim mlekom.
2) Vodite računa da regulator pare ❼ bude zavrnut (okrenite ga do graničnika u smeru „●“).
3) Izvucite mutilicu za mleko ❿ sa strane. Pritom je držite samo za ručku ❽.
4) Pritisnite taster „Para“ ❹. Sačekajte da kontrolna lampica „Para“ ❺ trajno svetli.
5) Držite praznu posudu ispod mutilice za mleko ❿. Polako okrenite regulator pare ❼ u smeru „/“. Kondenzovana voda / štrcaji izlaze iz mlaznice.
   Tako se mlaznica i cirkulacija vode u unutrašnjosti aparata čiste.
6) Sačekajte 15 sekundi i onda okrećite regulator pare ❼ u smeru „●“, dok para ne prestane da izlazi iz mlaznice. Prospite vodu iz posude.
7) Zatim držite posudu za pravljenje pene u ruci, da osetite temperaturu mleka i stavite mlaznicu mutilice za mleko ❿ neznatno u mleko. Pritom držite posudu za pravljenje pene malo ukoso.
8) Polako okrenite regulator pare ❼ u smeru „/“.
9) Pomerajte posudu za pravljenje pene kružnim pokretima i pritom držite vrh mlaznice potopljen neznatno ispod površine mleka: dovoljno duboko da mleko ne prska na sve strane i dovoljno visoko da se stvori gusta pena. Ako to ispravno radite, čućete duboko brujanje prilikom mućenja.
10) Kada se pena od mleka podigne, potopite mlaznicu dublje da umutite sledeći „sloj“ i da bi se izbeglo zagorevanje pene.
11) Na kraju, potpuno potopite mlaznicu i zavrnite regulator pare ❼ otprilike do sredine, tako da se mleko zagreje. Držite posudu za pravljenje pene malo ukoso, tako da se mleko blago vrti, dok se meša mlaznicom.
12) Kada pena od mleka dostigne željenu gustinu i temperaturu, zavrnite regulator pare ❼ (okrenite ga do graničnika u smeru „●“).
13) Tek tada izvadite mlaznicu iz mleka.
14) Postupajte kako je opisano u poglavlju „***8.7. Saveti za penu od mleka***“.

ⓘ Napomena:

► Za pripremu kapućina uvek koristite veće šolje od šolja za espreso kafu, jer se dodaje umućeno mleko.

15) Za pripremu kapućina postupite isto kao za pripremu espreso kafe (pogledajte poglavlje „***8.4. Priprema espreso kafe***“ / zagrevanje nije više potrebno). Međutim, pustite da voda teče kroz aparat dvostruko duže nego za espreso kafu (oko 40 ml).

ⓘ Napomena:

► Kontrolna lampica „Espreso“ ⓯ treperi, možda i brzo, ako taster „Espreso“ ❸ pritisnete odmah nakon pravljenja pene od mleka. To znači da se aparat suviše zagrejao za pripremu optimalne espreso kafe. Ipak, Vi možete ili da nastavite sa pripremom espreso kafe ili da pustite da se aparat ohladi. Čim kontrolna lampica „Espreso“ ⓯ trajno svetli, opet je postignut optimalni opseg temperature za espreso.

16) Isključite aparat prekidačem za uključivanje/isključivanje ❶.

ⓘ Napomena:

► Aparat se automatski isključuje, kada tastere „Espreso“ ❸ ili „Para“ ❹ niste stisnuli oko 30 minuta.

17) Zatim dodajte umućeno mleko na prethodno pripremljenu espreso kafu. Sada je kapućino gotov. Po želji, možete da ga zasladite šećerom ili da ga pospete kakaom u prahu.

Napomena:

► Nakon svake upotrebe, obavezno očistite mutilicu za mleko ⑩. U tu svrhu, pročitajte poglavlje „***9. Čišćenje i nega***“.

8.6. Saveti za savršenu espreso

Jedan od najvažnijih faktora za dobru espreso je takozvano vreme ekstrakcije ili vreme protoka, odnosno vreme kontakta između samlevene kafe i vruće vode, dok gotova kafa ne iscuri u šolju.

Vreme ekstrakcije pre svega zavisi od količine i granulacije samlevene kafe i njene kompaktnosti. Što je samlevena kafa sitnija i kompaktnija, to će voda sporije prolaziti.

Međutim, Vi možete sami da utičete na vreme ekstrakcije, kada primetite da espreso nema ukus niti izgleda kako treba.

- Kada je krem posebno svetao, kada je slabe konzistencije i kada se brzo rastvara, to znači da je espreso previše brzo prošla kroz aparat. U tom slučaju se radi o nedovoljnoj ekstrakciji. Espreso ima kiseo i razvodnjen ukus, i aroma ne dolazi do izražaja. Najčešće se radi o premaloj količini samlevene kafe, koja je eventualno i prekrupno samlevena ili nije u dovoljnoj meri presovana.
- Kada je krem pretaman i kada je po sredini prošaran svetlim mrljama ili kada ima rupu, u tom slučaju je kafa predugo prolazila kroz aparat. Radi se o prekomernoj ekstrakciji. Espreso ima gorak ukus. Uzrok je najčešće presitno mlevena samlevena kafa ili prevelika količina samlevene kafe. Ako nijedno nije slučaj, samlevena kafa je prečvrsto presovana.

► Koristite samo samlevenu kafu za espreso: Ona je po pravilu sitnije samlevena i osim toga je jače pržena. U idealnom slučaju, uzmite oko 7 g samlevene kafe za jednu šolju espreso. Nemojte da prepunite sito. Sabijte samlevenu kafu u situ potiskivačem merne kašike ㉑, bez da samlevenu kafu pritisnete tako da postane previše kompaktna masa.

► Probajte sve dok za Vas ne pronađete optimalnu ravnotežu svih faktora.

8.7. Saveti za penu od mleka

- U načelu, svaka vrsta mleka može da se umuti, uključujući mleko od soje i mleko od pirinča. Međutim, neke vrste mleka mogu samo ograničeno da se umute.
- Obrano mleko ne zagori tako lako kao neobrano mleko, ali kada je udeo mlečne masti manji, postoji rizik da se mleko neće dobro umutiti. Zbog toga, po mogućnosti, koristite mleko sa 3,5% ili 1,5% udela mlečne masti.
- Dobro ohlađeno mleko može bolje da se umuti nego manje hladno mleko. Najbolje rezultate ćete postići na temperaturi oko 7 °C.
- Nemojte da mutite mleko drugi put, jer će u suprotnom zagoreti.
- Ostavite da umućeno mleko miruje oko 30 sekundi pre nego što dodate penu na espreso kafu. Na taj način, veći mehuri pucaju i preostalo tečno mleko tone ka dnu. Zatim možete da stavite finu penu na espreso kafu.

8.8. Dobijanje vruće vode

Pomoću mutilice za mleko ⑩ možete da dobijete i vruću vodu, da biste npr. razblažili kafu (Café Americano) ili da biste pripremili čaj.

1) Uključite aparat prekidačem za uključivanje/isključivanje ❶. Indikatorska lampica ⑯ svetli. Kontrolna lampica „Espreso“ ⑮ treperi. Vodite računa da regulator pare ❼ bude okrenut do graničnika na „●“.
Sačekajte dok kazaljka indikatora temperature ❷ ne bude otprilike na sredini između 80 °C i „☕“ i da kontrolna lampica „Espreso“ ⑮ trajno svetli.
2) Stavite posudu, koja je otporna na toplotu, ispod mutilice za mleko ⑩.
3) Okrenite regulator pare ❼ najmanje do polovine u smeru „♨/💧“.
4) Pritisnite taster „Espreso“ ☕ ❸. Vruća voda izlazi iz mutilice za mleko ⑩.

5) Pritisnite ponovo taster „Espreso“ ❸, da biste zaustavili dobijanje vruće vode.

6) Zavrnite regulator pare ❼ (okrenite ga do graničnika u smeru „●“).

9. Čišćenje i nega

⚠ UPOZORENJE!

- Pre čišćenja aparata, uvek prethodno izvucite mrežni utikač iz utičnice. Opasnost od električnog udara!
- Uvek ostavite aparat da se prvo ohladi, pre nego što ga očistite. Opasnost od opekotina!
- Nikada ne potapajte aparat u vodu ili druge tečnosti. Opasnost od električnog udara!

(!) PAŽNJA!

- Da biste izbegli oštećenja, nikada ne koristite abrazivna, agresivna ili hemijska sredstva za čišćenje površina aparata.

9.1. Čišćenje mutilice za mleko

1) Stavite praznu posudu ispod mutilice za mleko ❿.

2) Odmah nakon upotrebe okrenite regulator pare ❼ na „ ♨/💧 “ i pustite da se para oslobodi nekoliko sekundi.

3) Zavrnite regulator pare ❼ (okrenite ga do graničnika u smeru „●“), isključite aparat i izvucite mrežni utikač.

4) Ostavite mlaznicu da se ohladi.

5) Svucite navlaku mutilice za mleko ❿ (slika 1) i pažljivo je očistite u toplој vodi.

6) Vlažnom krpom obrišite mlaznicu koja se nalazi ispod navlake. Stavite blagi deterdžent za pranje posuđa na krpu, ako je potrebno. Međutim, nakon pranja deterdžentom za pranje posuđa, prebrišite krpom koja je navlažena čistom vodom. Vodite računa da na mlaznici nema ostataka deterdženta za pranje posuđa.

7) Ponovo navucite navlaku na mlaznicu (slika 1).

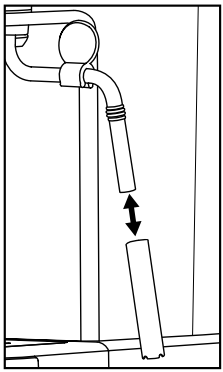

Slika 1

9.2. Čišćenje otvora za vruću vodu

Nakon svake upotrebe očistite otvor za vruću vodu ⓮:

1) Nakon što ste pripremili espreso kafu / kaupućino i skinuli nosač sita ⓲, vlažnom krpom obrišite celu površinu otvora za vruću vodu ⓮, tako da se uklone svi ostaci espreso kafe u prahu.

2) Ponovo umetnite nosač sita ⓲ **bez** umetnutih sita za espreso kafu ⓳ ⓴.

3) Zatim stavite praznu šolju ispod nosača sita ⓲ i pritisnite taster „Espreso“ ❸. Voda izlazi iz otvora za vruću vodu ⓮ i ispira poslednje ostatke praha.

4) Ponovo pritisnite taster „Espreso“ ❸ nakon otprilike 20 sekundi i isključite aparat prekidačem za uključivanje/isključivanje ❶.

5) Ponovo skinite nosač sita ⓲.

9.3. Čišćenje delova pribora

1) Očistite nosač sita ⓲, oba sita za espreso kafu ⓳ ⓴, rezervoar za vodu ❾, mernu kašičicu ㉑ i rešetku za kapanje ⓫ toplom vodom.

ⓘ **Napomena:**

► Može da se desi da dodavanje deterdženta za pranje posuđa u vodu utiče na ukus espreso kafe. Ako zaprljanja mogu da se uklone samo deterdžentom za pranje posuđa, nakon pranja deterdžentom uvek isperite delove sa mnogo čiste vode.

2) Osušite sve delove.

ⓘ **Napomena:**

►  Oba sita za espreso kafu ⓳ ⓴, merna kašika ㉑ i rešetka za kapanje ⓫ su pogodni i za pranje u mašini za pranje posuđa.

9.4. Čišćenje aparata

Obrišite aparat vlažnom krpom. Stavite malo deterdženta za pranje posuđa na krpu, ako je potrebno.

Pre ponovnog korišćenja, uverite se da je aparat potpuno suv.

9.5. Skidanje kamenca sa aparata

ⓘ **PAŽNJA!**

► Ne stvarajte paru kada se u rezervoaru za vodu ❾ nalazi rastvor sa sredstvom za skidanje kamenca!

Redovno skidajte kamenac sa aparata. Kamenac bi trebalo skinuti sa aparata nakon 1 - 2 meseca (na otprilike 4 pripreme espreso kafe na dan). Ova vrednost može da odstupa u zavisnosti od stepena tvrdoće vode u Vašoj regiji.
Da biste skinuli kamenac iz aparata, postupite na sledeći način:

1) Stavite komercijalno, tečno sredstvo za skidanje kamenca za aparate za espreso kafu u rezervoar za vodu ❾. Za tačnu količinu, orijentišite se prema podacima proizvođača.
2) Napunite vodom rezervoar za vodu ❾ do oznake MAX i stavite ga u aparat.
3) Uključite aparat prekidačem za uključivanje/isključivanje ❶. Vodite računa da regulator pare ❼ bude okrenut do graničnika na „●".
4) Umetnite nosač sita ⓲ **bez** sita za espreso kafu ⓳ ⓴ u aparat.
5) Stavite 2 šolje ili posudu min. zapremine od 250 ml, ispod otvora nosača sita.
6) Čim kontrolna lampica „Espreso" ⓯ trajno svetli, pritisnite taster „Espreso" ❸. Pustite da oko 250 ml (oko 2 šolje) rastvora sa sredstvom za skidanje kamenca prođe kroz aparat i tada zaustavite postupak, tako što ćete ponovo da pritisnete taster „Espreso" ❸. Pažljivo prospite vruć, korišćen rastvor sa sredstvom za skidanje kamenca.
7) Pustite da sredstvo za skidanje kamenca ㉒ deluje oko 1 minuta.
8) Ponovite korake 6 do 7 još tri puta. Kod poslednjeg postupka, potpuno ispraznite rezervoar za vodu ❾.
9) Stavite dovoljno veliku posudu (min. 1 litar) ispod otvora nosača sita.
10) Isperite rezervoar za vodu ❾ čistom vodom i sipajte čistu vodu do oznake MAX.
11) Čim kontrolna lampica „Espreso" ⓯ trajno svetli, pritisnite taster „Espreso" ❸. Pustite da voda u potpunosti teče kroz aparat. Pažljivo prospite ovu vodu.
12) Ponovite korake 10 do 11 jednom i nakon toga isključite aparat.
13) Nakon skidanja kamenca, očistite aparat vlažnom krpom, da biste uklonili eventualne štrcaje rastvora sa sredstvom za skidanje kamenca. Pre ponovnog korišćenja, uverite se da je aparat potpuno suv.

Odgovarajuće sredstvo za skidanje kamenca možete da poručite preko našeg korisničkog servisa (pogledajte poglavlje „***10. Poručivanje rezervnih delovas***").

10. Poručivanje rezervnih delova

Rezervne delove za ovaj proizvod možete komforno uvek naknadno da poručite na internet-stranici **www.kompernass.com**.



Skenirajte QR-kod Vašim pametnim telefonom / tabletom. Ovim QR-kodom dolazite direktno na našu veb-stranicu, gde možete da vidite i poručite raspoložive rezervne delove.

Napomena:

- Ukoliko imate problema sa onlajn-poručivanjem, možete da se obratite telefonom ili imejlom našem servisnom centru.
- Molimo Vas da prilikom Vaše porudžbine uvek navedete i broj artikla (IAN) 508310_2601.
- Napominjemo da onlajn poručivanje rezervnih delova nije moguće u svim zemljama isporuke.

11. Otklanjanje grešaka

Smetnja	Uzrok	Rešenje
Espreso kafa ne izlazi više iz aparata.	• Espreso kafa u prahu je previše vlažna i/ili je prejako sabijena.	• Ponovo pripremite espreso kafu, ali pritom ne sabijajte prejako espreso kafu u prahu ili kafu potpuno zamenite.
	• U rezervoaru za vodu ❾ nema vode.	• Sipajte vodu u rezervoar za vodu ❾.
	• Rupe na otvorima nosača sita su začepljene.	• Očistite nosač sita ⓲.
Espreso kafa kaplje preko ivica nosača sita ⓲, umesto iz otvora.	• Nosač sita ⓲ nije ispravno umetnut.	• Ispravno umetnite nosač sita ⓲.
	• Otvori nosača sita su začepljeni.	• Očistite nosač sita ⓲.
	• Na ivici nosača sita ⓲ ima ostataka espreso kafe u prahu.	• Skinite ostatke espreso kafe u prahu sa ivica nosača sita ⓲.
Espreso kafa je hladna.	• Aparat nije prethodno zagrejan.	• Prethodno zagrejte aparat.
	• Kontrolna lampica „Espreso“ ⓯ još uvek nije trajno svetlela.	• Sačekajte da kontrolna lampica „Espreso“ ⓯ trajno svetli.
	• Šolje nisu prethodno zagrejane.	• Prethodno zagrejte šolje.
Bučan rad pumpe.	• Rezervoar za vodu ❾ je prazan.	• Sipajte vodu u rezervoar za vodu ❾.

Smetnja	Uzrok	Rešenje
Krem je previše svetao (espreso kafa brzo teče iz nosača sita ⑱).	• Premalo espreso kafe u prahu.	• Koristite više espreso kafe u prahu.
	• Espreso kafa u prahu je pregrubo samlevena.	• Koristite samo espreso kafu u prahu, koja je napravljena posebno za espreso kafu.
Krem je previše taman (espreso kafa sporo teče iz nosača sita ⑱).	• Previše espreso kafe u prahu.	• Koristite manje espreso kafe u prahu.
	• Prah je fino samleven ili je vlažan.	• Koristite samo espreso kafu u prahu, koja je napravljena posebno za espreso kafu.
	• Sito ⑲ ⑳ je začepljeno.	• Očistite nosač.
Mleko ne peni.	• Mleko nije dovoljno hladno.	• Koristite mleko iz frižidera.
	• Mutilica za mleko ⑩ je zaprljana.	• Očistite mutilicu za mleko ⑩.
Pupma se zaustavlja u toku rada, kontrolna lampica „Espreso“ ⑮ treperi.	• Pumpa se zaustavlja nakon oko 3 minuta, da bi se izbeglo pregrevanje.	• Ostavite aparat da se ohladi, pre nego što ga ponovo pustite u rad.
Sve lampice ❺ ⑮ ⑯ trepere istovremeno.	• Aparat je pregrejan ili je imao kratak spoj.	• Izvucite mrežni utikač iz mrežne utičnice i obratite se korisničkom servisu.

12. Odlaganje

12.1. Odlaganje uređaja i ambalaže



Prateći simbol precrtane kante za otpad na točkovima znači da ovaj da ovaj aparat na kraju svog veka korišćenja ne smete da odložite u uobičajeni kućni otpad, već morate da ga predate na posebno uređenim sabirnim mestima, skladištima za reciklažu ili preduzeću za upravljanje otpadom.

Ukoliko Vaš istrošen aparat sadrži podatke o ličnosti, lično ste odgovorni za njihovo brisanje pre nego što vratite aparat.

Ambalaža se sastoji od materijala koje možete da odložite putem lokalnih mesta za reciklažu.

Odložite ambalažu na ekološki prihvatljiv način.

13. Servis



Na stranici www.lidl-service.com možete preuzeti ovaj i mnoge druge priručnike, video-snimke o proizvodu i softver.

Pomoću ovog QR koda možete otići direktno na Lidlovu servisnu stranicu (www.lidl-service.com) i uneti broj proizvoda (IAN) 508310_2601 da biste otvorili uputstvo za upotrebu.

Kako izjaviti reklamaciju?

Molimo Vas:

- da pozovete korisnički servis: 021 3000 151
- pošaljete e-mail na: kompernass@lidl.rs
- posetite najbližu Lidl prodavnicu.

Da bismo osigurali najbržu asistenciju, molimo da sačuvate fiskalni račun i date ga na uvid prilikom izjavljivanja reklamacije.

Lidl i proizvođač nisu u mogućnosti da garantuju obezbeđivanje servisiranja i dostupnost rezervnih delova nakon isteka garantog perioda/ perioda saobraznosti. Ukoliko za tim bude potrebe, putem naše Službe za potrošače možete proveriti dostupnost rezervnih delova i opcije za popravku. Hvala na razumevanju.

14. GARANCIJA I GARANTNI LIST

Poštovani kupci,

Ovim putem Vas upoznajemo sa Vašim pravima i obavezama koje proističu iz Zakona o zaštiti potrošača, a u pogledu ostvarivanja prava iz garancije.

Ova garancija ni na koji način ne utiče, niti isključuje prava koja kupac ima u skladu sa važećim Zakonom o zaštiti potrošača po osnovu zakonske odgovornosti prodavca za nesaobraznost robe ugovoru koja traje 2 godine od dana kada je roba predata kupcu.

Davalac garancije ovom izjavom preuzima obavezu da kupcima svojih aparata, a pod uslovima i redosledom definisanim u ovoj izjavi, obezbedi:

- besplatno otklanjanje kvarova u garantnom roku, koji bi nastali kod uobičajene upotrebe ili zbog grešaka u proizvodnji i materijalu, ili
- zamenu aparata kada opravka shodno odredbi prethodne tačke nije moguća, ili
- povrat novca kada ni zamena aparata shodno odredbi prethodne tačke nije moguća.

Ukupan rok garancije je 3 godine.

Garantni rok počinje da važi od datuma kupovine proizvoda, odnosno od prijema istog od strane kupca, a što se dokazuje fiskalnim računom.

Garancija važi na teritoriji Republike Srbije.

Kupac može da izjavi reklamaciju usmeno u nekom od prodajnih objekata Lidl Srbija KD, odnosno telefonom, pisanim putem ili elektronskim putem na kontakte kompanije Lidl Srbija KD, uz dostavu računa na uvid.

U cilju ispravnog funkcionisanja uređaj se koristi u skladu sa njegovom namenom i Uputstvom za upotrebu.

Na osnovani zahtev kupca, koji je izjavljen u garantnom roku i u skladu sa uslovima iz ove Izjave, prodavac će izvršiti otklanjanje kvarova i nedostataka na proizvodu ili druge radnje u skladu sa ovom Izjavom, a u roku predviđenom Zakonom.

Garantni uslovi:

Pre obraćanja prodavcu za tehničku pomoć, potrebno je proveriti ispravnost instalacije i ostalih potrebnih uslova naznačenih u Uputstvu za upotrebu.

Kupac je dužan da prodavcu preda sve pripadajuće delove uređaja koje je preuzeo u trenutku kupovine.

Popravke u roku garancije:

Garancija važi počev od dana kada je proizvod predat kupcu, a koja se utvrđuje na osnovu fiskalnog računa. U garantnom periodu davalac garancije, odnosno prodavac je u obavezi da otkloni tehničke kvarove koji bi nastali kod uobičajene upotrebe ili zbog grešaka u proizvodnji i materijalu, bez naknade i u zakonskom roku. Ukoliko opravka nije moguća, davalac garancije, odnosno prodavac je ovlašćen i dužan da sprovede druge radnje u skladu sa ovom Izjavom.

Lidl i proizvođač nisu u mogućnosti da garantuju obezbeđivanje servisiranja i dostupnost rezervnih ili zamenskih delova van postupka ostvarivanja prava iz garancije/zakonske odgovornosti za saobraznost. Ukoliko za tim bude potrebe, putem naše Službe za potrošače možete proveriti dostupnost rezervnih delova i opcije za popravku. Hvala na razumevanju.

Garancija ne važi u sledećim slučajevima:

1. Ukoliko prodavcu uz uređaj nije priložen fiskalni račun ili drugi dokaz o kupovini koji sadrži datum prodaje.
2. Ukoliko je kvar prouzrokovan udarom groma, strujnim udarom ili sličnim delovanjem spoljne sile na sam uređaj (požar, poplava, naponski udar...).

3. Ukoliko su nastali kvarovi i oštećenja na uređaju posledica delovanja spoljnih uticaja, kao što su: velika vlaga, previsoka i suviše niska temperatura (pucanje cevi usled smrzavanja, oštećenja gumenih delova, rđanje, itd.)
4. Ukoliko uređaj nije korišćen u skladu sa Uputstvom za upotrebu.
5. Ukoliko je uređaj pokušalo da popravi treće neovlašćeno lice.
6. Ukoliko uređaj nije korišćen u skladu sa namenom.
7. Ukoliko je čišćenje i održavanje uređaja urađeno protivno Uputstvu za upotrebu.
8. Ukoliko je uređaj korišćen u profesionalne svrhe.

Naziv proizvoda:	APARAT ZA ESPRESSO
Model:	SEM 1100 C5
IAN/Serijski broj:	508310_2601
Proizvođač:	KOMPERNASS HANDELS GMBH, BURGSTRASSE 21, 44867 BOCHUM, NEMAČKA www.kompernass.com
Ovlašćeni serviser:	ICOM COMMUNICATIONS doo Novosadski put 68, 21203 Veternik, tel. 021 3000 151, mob. 060 4800 473, e-mail: kompernass@lidl.rs
Datum predaje robe potrošaču:	datum sa fiskalnog računa
Uvozi i stavlja u promet:	Lidl Srbija KD, Prva južna radna 3, 22330 Nova Pazova, Republika Srbija, tel. 0800-300-180, e-mail: kontakt@lidl.rs

Содржина

1. Вовед **132**

1.1. Наменска употреба 132

1.2. Предупредувања и симболи што се користат. 132

2. Содржина на испораката **133**

3. Безбедносна напомена **133**

4. Елементи на апаратот **135**

5. Технички податоци **135**

6. Приказ на температурата **136**

7. Прво пуштање во употреба **136**

8. Ракување **137**

8.1. Полнење на резервоарот за вода. 137

8.2. Се загрева по долг период на неактивност / при првата употреба 137

8.3. Загревајте пред секоја употреба 138

8.4. Подготвување еспресо. 138

8.5. Подготвување капучино. 139

8.6. Совети за совршено еспресо 140

8.7. Совети за млечна пена 141

8.8. Точење топла вода 141

9. Чистење и нега **142**

9.1. Исчистете ја млазницата за правење пена од млеко. 142

9.2. Исчистете го излезот за топла вода 142

9.3. Додатоци за чистење 142

9.4. Чистење на апаратот 143

9.5. Отстранување бигор од апаратот. 143

10. Нарачување резервни делови **144**

11. Решавање проблеми **144**

12. Отстранување **146**

12.1. Отстранување на апаратот и пакувањето. 146

13. Гаранција на Kompernass Handels GmbH **146**

13.1. Услуга 147

13.2. Увозник 147

1. Вовед

Честитки за купувањето на вашиот нов апарат. Се одлучивте за висококвалитетен производ.



Упатството за употреба е дел од овој производ. Содржи важни упатства за безбедност, употреба и отстранување. Пред да го користите производот, запознајте се со сите упатства за работа и безбедност. Користете го производот само како што е опишано и за наведените области на примена. Предајте ги сите документи при предавање на производот на трети лица.

1.1. Наменска употреба

Овој апарат е наменет исклучиво за подготовка на еспресо/капучино и пенливо млеко. Наменет е исклучиво за употреба во домаќинства.
Не користете го за комерцијални цели.

Секоја друга или понатамошна употреба ќе се смета дека не е во согласност со намената.

1.2. Предупредувања и симболи што се користат

Следниве предупредувања и симболи се користат во ова упатство, на пакувањето и на апаратот (ако е применливо):

	**ОПАСНОСТ!** Предупредување со овој симбол и со сигналниот збор „ОПАСНОСТ“ означува непосредна опасна ситуација која, доколку не се избегне, ќе доведе до смрт или до сериозни повреди.
	**ПРЕДУПРЕДУВАЊЕ!** Предупредување со овој симбол и со сигналниот збор „ПРЕДУПРЕДУВАЊЕ“ означува потенцијално опасна ситуација која, доколку не се избегне, може да доведе до смрт или до сериозни повреди.
	**ПРЕТПАЗЛИВО!** Предупредување со овој симбол и со сигналниот збор „ПРЕТПАЗЛИВО“ означува потенцијално опасна ситуација која, доколку не се избегне, може да доведе до полесни или до умерени повреди.
	ВНИМАНИЕ! Предупредување со овој симбол и со сигналниот збор „ВНИМАНИЕ“ означува можна ситуација која, доколку не се избегне, може да доведе до материјална штета.
	**Напомена:** Напомената означува дополнителни информации што го олеснуваат користењето на апаратот.
	Не потопувајте во вода
	Наизменична струја/напон
	Сите делови од овој апарат кои доаѓаат во контакт со храна се соодветни за храна.
	Внимавајте на упатствата за работа
	Овој производ ги исполнува барањата на важечките европски и национални директиви.
	Не фрлајте електрични апарати во домашен отпад!
	Отстранете го пакувањето на еколошки прифатлив начин.
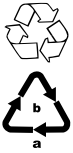	Обрнете внимание на ознаките на материјалите за пакување при одвојување на отпадот: Означени се со кратенки (a) и бројки (б) со следново значење: 1 - 7: Пластика, 20 - 22: Хартија и картон, 80 - 98: Композити.
	Оваа ознака потврдува дека производот е во согласност со барањата за безбедност на производот што се применуваат во Република Србија.

2. Содржина на испораката

⚠ ПРЕДУПРЕДУВАЊЕ!

► Материјалите од пакувањето не смеат да се користат за играње.
Постои ризик од задушување.

Апаратот доаѓа стандардно со следниве компоненти:

- Апарат за еспресо
- Портафилтер
- Крупно сито
- Ситно сито
- Лажичка за кафе со полнач
- Краток водич за почеток
- Упатства за употреба

ⓘ Напомена:

► Уверете се дека испораката е целосна и дека нема видливи оштетувања.

► Во случај на нецелосна испорака или оштетување заради несоодветно пакување или транспорт, контактирајте со сервисната линија.

3. Безбедносна напомена

За безбедно ракување со апаратот, имајте ги предвид следниве упатства за безбедност:

⚠ ПРЕДУПРЕДУВАЊЕ! ОПАСНОСТ ОД ПОВРЕДА!

- Проверете го апаратот за надворешни, видливи оштетувања пред употреба. Не управувајте со оштетен или со паднат апарат.
- Апаратот и неговиот кабел за струја треба да се чуваат подалеку од деца на возраст под 8 години.
- Апаратот може да го користат деца на возраст од 8 години и повеќе ако се под надзор или им е дадено упатство како безбедно да го користат апаратот и ги разбираат опасностите што се вклучени.
- Апаратот може да го користат лица со намалени физички, сензорни или ментални способности или со недостаток на искуство и знаење, доколку се под надзор или имаат упатства за безбеден начин на употреба на апаратот и ги разбираат опасностите што се вклучени.
- Чистењето и одржувањето од страна на корисникот не треба да го вршат деца, освен ако немаат 8 години или повеќе и се под надзор.
- На децата не им е дозволено да си играат со апаратот.

- Поправки на апаратот треба да вршат само овластени специјализирани компании или корисничката поддршка. Неправилните поправки можат да претставуваат голем ризик за корисникот. Покрај тоа, гаранцијата се поништува.
-  Не потопувајте го апаратот во вода или во други течности. Опасност од струен удар!
- Никогаш не допирајте го апаратот со влажни или мокри раце.
- Доколку кабелот за напојување на овој апарат е оштетен, мора да го замени производителот, неговата служба за корисници или слично квалификувано лице за да се избегне опасност.
- Опасност од изгореници! Некои делови се загреваат многу за време на употреба!
- Кога се користи апаратот, се создаваат облаци од топла пареа. Внимавајте да не се изгорите! Држете доволно растојание од пареата.
- Поврзете го апаратот со прописно инсталиран и заземјен штекер.
- По користењето, на површината на грејниот елемент сè уште има преостаната топлина.
- Ниту една течност не треба да тече врз конекторот на апаратот.
- Користете го апаратот само како што е предвидено. Злоупотребата може да доведе до повреди.

ⓘ ВНИМАНИЕ! МАТЕРИЈАЛНИ ШТЕТИ!

- Неисправните компоненти може да се заменуваат само со оригинални резервни делови. Само со овие делови е загарантирано дека се исполнети безбедносните барања.
- Заштитете го апаратот од влага и од навлегување течности.
- Заштитете го апаратот од удари, прашина, хемикалии, силни температурни флуктуации и блиски извори на топлина (шпорети, радијатори).
- Никогаш не потопувајте го апаратот во вода или во други течности.

- Секогаш исклучувајте го кабелот за напојување од ѕидниот штекер; никогаш не влечете го кабелот.
- Никогаш не оставајте го апаратот без надзор за време на работата.
- Не користете надворешен тајмер или посебен систем за далечинско управување за да управувате со апаратот.
- Никогаш не користете го апаратот во простории каде што температурите се под или околу 0 °C. Ако водата во цевките или резервоарот за вода замрзне, апаратот може да се оштети.
- Никогаш не користете го апаратот на отворено. Овој апарат е наменет само за внатрешна употреба.
- Не создавајте пареа ако во резервоарот за вода има раствор за отстранување бигор!
- Апаратот за еспресо не смее да се става во плакар кога е во употреба.

4. Елементи на апаратот

Слика A:

❶ Прекинувач за вклучување/исклучување „ON / OFF“
❷ Екран за температура
❸ Копче „Еспресо“
❹ Копче „Пареа“
❺ Бела индикаторска сијаличка „Пареа“
❻ Полица
❼ Регулатор за пареа
❽ Рачка за млазница за правење пена од млеко
❾ Резервоар за вода
❿ Млазница за правење пена од млеко
⓫ Решетка за капење
⓬ Тацна за капење
⓭ Вдлабнатина за црвениот индикатор за ниво на вода
⓮ Излез за топла вода
⓯ Бела индикаторска сијаличка „Еспресо“
⓰ Црвен индикатор за работа

Слика B:

⓱ Рачка на портафилтер
⓲ Портафилтер
⓳ Крупно сито
⓴ Ситно сито
㉑ Лажичка за кафе со полнач

5. Технички податоци

Напон	220 - 240 V ~, 50 - 60 Hz
Номинална моќност	1100 W
Потрошувачка на енергија во исклучена состојба	0,20 W
Притисок на пумпата	приближно 1,5 MPa (15 бари)

6. Приказ на температурата

Екранот за температура ❷ покажува колку е загреан апаратот.

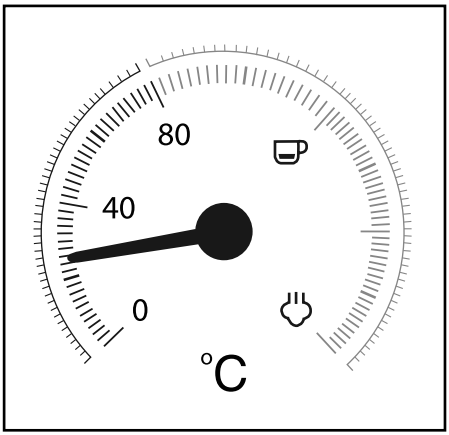

Штом ќе го вклучите апаратот, тој почнува да се загрева сè додека индикаторот не се најде на приближно половина од температурата помеѓу 80 °C и „☕“. Индикаторот за работа ⓰ свети. Индикаторската сијаличка „Еспресо“ ⓯ трепка.

Кога индикаторот ќе го достигне црвениот дел од скалата, температурата е доволно висока за да се направи еспресо. Индикаторската сијаличка „Еспресо“ ⓯ свети континуирано.

Кога ќе го притиснете копчето „Пареа“ ♨ ❹, индикаторската сијаличка „Пареа“ ❺ трепка. Апаратот сега ќе продолжи да се загрева, а индикаторот ќе се искачи до опсегот на скалата помеѓу „☕“ и „♨“.

Кога индикаторот ќе ја достигне областа помеѓу „☕“ и „♨“, температурата е доволно висока за да произведе пареа. Индикаторската сијаличка „Пареа“ ❺ свети континуирано.

7. Прво пуштање во употреба

1)  Извадете го резервоарот за вода ❾ и извадете ја портокаловата транспортна брава од излезот за вода.

2) Исчистете го портафилтерот ⓲, лажичката за кафе ㉑, ситата ⓳ ⓴, решетката за капење ⓫ и резервоарот за вода ❾ како што е опишано во делот ***9. Чистење и нега***.

3) Поставете го апаратот на рамна и површина отпорна на топлина. Проверете дали штекерот е лесно достапен.

4) Вметнете ја решетката за капење ⓫ така што индикаторот за ниво на вода може да излегува низ вдлабнатината ⓭ во решетката за капење ⓫.

5) Вметнете го портафилтерот ⓲ во апаратот така што ќе го вметнете кај ознаката „INSERT“ на страната од апаратот до излезот за топла вода ⓮, а потоа ќе го вртите спротивно од стрелките на часовникот додека рачката на портафилтерот ⓱ не се сврти напред (означено со „LOCK“).

6) Приклучете го приклучокот за струја во штекер.

7) Пред првата употреба, следете ги овие чекори за чистење на внатрешните линии: Пуштете доволно вода низ апаратот за да направите околу 5 шолји еспресо (околу 100 ml). За повеќе информации, прочитајте го Поглавјето ***8. Ракување***.

8) Оставете пареата да се насобере околу 30 секунди. За повеќе информации, прочитајте го Поглавјето ***8. Ракување***.

Напомена:

► Кога ќе го користите за прв пат, може да забележите дека пумпата испушта звуци, но од апаратот не излегува вода. Во овој случај, свртете го регулаторот за пареа ❼ во насока на „♨/💧“ за да може воздухот да излезе од цевките на апаратот (доколку е притиснато копчето „Пареа“ ♨ ❹). По околу 20 секунди, воздухот ќе излезе, бучавата ќе исчезне и од апаратот ќе излезе вода.

8. Ракување

8.1. Полнење на резервоарот за вода

ⓘ **Напомена:**

► Користете само свежа вода за пиење за подготовка на еспресо/капучино.

1) Извадете го резервоарот за вода ❾ и наполнете го со вода:
Наполнете со вода најмалку до ознаката за минимално ниво.
Никогаш не полнете со повеќе вода од максималната ознака.

2) Вратете го резервоарот за вода ❾ во апаратот.

8.2. Се загрева по долг период на неактивност / при првата употреба

Ако не сте го користеле апаратот долго време, загрејте го на следниов начин:

1) Наполнете вода во резервоарот за вода ❾.

2) Ставете го крупното ⓳ или ситното сито ⓴ во портафилтерот ⓲:

– Уверете се дека малиот засек на крупното ⓳ или на ситното сито ⓴ е порамнет со засекот на портафилтерот ⓲ при вметнување.

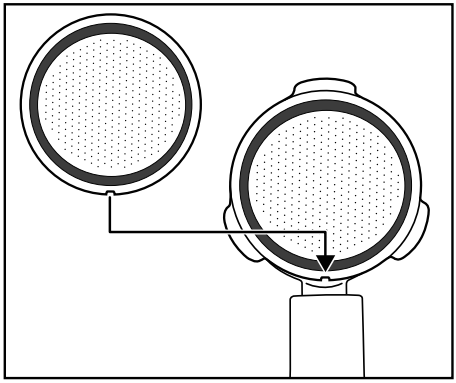

– Потоа малку свртете го крупното ⓳ или ситното сито ⓴ за да не може повеќе да испадне.

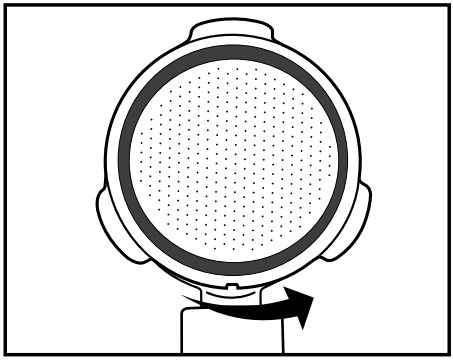

ⓘ **Напомена:**

► Не вадете го вметнатото сито ⓳ ⓴ додека не се излади!

► За да ги отстраните ситата ⓳ ⓴ од порта филтерот ⓲, завртете го вметнатото сито ⓳ ⓴ додека засекот на ситото ⓳ ⓴ не се најде над засекот на портафилтерот ⓲. Сега можете да ги отстраните ситата ⓳ ⓴.

3) Вметнете го портафилтерот ⓲ во апаратот така што ќе го вметнете кај ознаката „INSERT“ на страната од апаратот до излезот за топла вода ⓮, а потоа ќе го вртите спротивно од стрелките на часовникот додека рачката на портафилтерот ⓱ не се сврти напред (означено со „LOCK“).

4) Ставете шолја под портафилтерот ⓲.

5) Свртете го регулаторот за пареа ❼ (свртете го до крај во насока на „●“).

6) Вклучете го апаратот користејќи го прекинувачот за вклучување/исклучување ❶. Индикаторот за работа ⓰ свети. Индикаторската сијаличка „Еспресо“ ⓯ трепка. Апаратот почнува да се загрева.

7) Штом индикаторската сијаличка „Еспресо“ ⓯ почне да свети континуирано, притиснете го копчето „Еспресо“ ❸. Оставете водата да тече околу 1 минута.

Напомена:

► Можеби ќе треба да ја празните шолјата повремено. За да го направите ова, накратко запрете го процесот со притискање на копчето „Еспресо“ ❸. Испразнете ја шолјата и повторно притиснете го копчето „Еспресо“ ❸ за да продолжи водата да тече низ апаратот.

8) По околу 1 минута, исклучете ја пумпата со повторно притискање на копчето „Еспресо“ ❸.

9) Доколку е потребно, почекајте додека индикаторската сијаличка „Еспресо“ ⓯ повторно не светне трајно. Греењето е завршено. Сега можете да подготвите еспресо.

8.3. Загревајте пред секоја употреба

Пред да можете да подготвите еспресо или капучино, апаратот мора да се загрее.

1) Вклучете го апаратот користејќи го прекинувачот за вклучување/исклучување ❶. Индикаторот за работа ⓰ свети. Индикаторската сијаличка „Еспресо“ ⓯ трепка. Проверете дали регулаторот за пареа ❼ е целосно свртен на „●“.

2) Вметнете го портафилтерот ⓲ во апаратот така што ќе го вметнете кај ознаката „INSERT“ на страната од апаратот до излезот за топла вода ⓮, а потоа ќе го вртите спротивно од стрелките на часовникот додека рачката на портафилтерот ⓱ не се сврти напред (означено со „LOCK“).

3) Притиснете го копчето „Еспресо“ ❸ за да црпи апаратот вода од резервоарот за вода ❾. Штом водата ќе почне да излегува од отворите на портафилтерот, повторно притиснете го копчето „Еспресо“ ❸ за да запре пумпата.

4) Почекајте додека индикаторската сијаличка „Еспресо“ ⓯ не свети континуирано.

5) Повторно притиснете го копчето „Еспресо“ ❸ и оставете да тече топла вода 20 секунди пред повторно да ја запрете пумпата.

Претходното загревање е завршено. Сега можете да подготвите еспресо/капучино.

8.4. Подготвување еспресо

Напомена:

► Секогаш уверете се дека ситото ⓳ ⓴ е чисто и без остатоци од еспресо во прав.

1) Кога апаратот ќе се загрее:
За да подготвите еспресо, вметнете го ситното сито ⓴ во портафилтерот ⓲.
За да подготвите две еспреса, вметнете го крупното сито ⓳ во портафилтерот ⓲.

2) Наполнете го ситното сито ⓴ со еспресо во прав до максималната ознака. Ова одговара на приближно 7 g еспресо во прав или една рамна лажичка за кафе ㉑.
Или...
Наполнете го крупното сито ⓳ со еспресо во прав до максималната ознака. Ова одговара на приближно 7 g + 7 g еспресо во прав или две рамни лажички ㉑.

3) Компресирајте го еспресото во прав користејќи го полначот на лажичката за кафе ㉑. Потоа, доколку е потребно, додајте повеќе еспресо во прав за да се наполни ситото ⓳ ⓴ до максималната ознака. Потоа повторно збијте го еспресото во прав.

Напомена:

► Збивањето на еспресото во прав е суштински процес при подготовка на еспресо. Ако еспресото во прав се притисне многу силно, еспресото тече бавно и има повеќе крема. Ако еспресото во прав не е толку збиено, еспресото брзо се раствора и се создава само малку крема.

4) Вметнете го портафилтерот ⓲ во апаратот така што ќе го вметнете кај ознаката „INSERT“ на апаратот, а потоа ќе го вртите спротивно од стрелките на часовникот додека рачката на портафилтерот ⓱ не биде насочена напред (означено со „LOCK“).

5) Ставете една (или две) шолји под отворите на портафилтерот. Препорачуваме претходно да ги исплакнете шолјите со топла вода за да не се излади еспресото премногу брзо. Можете да ги ставите шолјите на полицата ❻.

6) Штом индикаторската сијаличка „Еспресо“ ⓯ ќе почне да свети континуирано, притиснете го копчето „Еспресо“ ☕ ❸. Еспресото тече во шолјите.

⚠ ПРЕДУПРЕДУВАЊЕ!

Никогаш не вадете го портафилтерот ⓲ додека се точи еспресото!

Добиените капки од топло еспресо можат да предизвикаат повреди!

► Секогаш повторно притиснете го копчето „Еспресо“ ☕ ❸ за да го запрете приготвувањето на еспресото пред да го отстраните портафилтерот ⓲.

7) Кога шолјите ќе бидат наполнети до саканата количина (приближно 20 ml по шолја), повторно притиснете го копчето „Еспресо“ ☕ ❸ за да не се пумпа повеќе вода.

Сега можете да пиете еспресо.

8) Исклучете го апаратот користејќи го прекинувачот за вклучување/исклучување ❶.

ⓘ Напомена:

► Ако копчињата „Еспресо“ ☕ ❸ или „Пареа“ ♨ ❹ не се притиснат приближно 30 минути, апаратот автоматски се исклучува.

9) Извадете го еспресото во прав од ситото по секоја употреба ⓳ ⓴. Отстранете го портафилтерот ⓲ од апаратот. Сега испразнете го ситото ⓳ ⓴ со превртување на портафилтерот ⓲ и со потчукнување на еспресото во прав. Секогаш фрлајте го еспресото во прав на еколошки начин, на пример, во органски отпад.

ⓘ Напомена:

► Задолжително чистете го отворот за топла вода ⓮ по секоја употреба. За повеќе информации, прочитајте го Поглавјето ***9. Чистење и нега***.

► Редовно празнете го тацната за капење ⓬, но најдоцна кога индикаторот за ниво на вода во вдлабнатината ⓭ на решетката за капење ⓫ ќе биде видлив.

8.5. Подготвување капучино

⚠ ПРЕДУПРЕДУВАЊЕ!

Бидете внимателни при ракување со пареата за да создадете млечна пена!

Жешката пареа или жешките прскања предизвикуваат повреди!

► Секогаш ракувајте со регулаторот за пареа ❼ бавно.

1) Наполнете сад за пена (по можност направен од не'рѓосувачки челик) до една третина со ладно млеко.

2) Проверете дали регулаторот за пареа ❼ е затворена (свртете ја докрај кон „●“).

3) Лизнете ја млазницата за правење пена од млеко ⓾ настрана. Држете го само за рачката ❽.

4) Притиснете го копчето за пареа ♨ ❹. Почекајте додека индикаторската сијаличка за пареа ❺ не свети континуирано.

5) Држете празен сад под млазницата за правење пена од млеко ⓾. Полека свртете го регулаторот за пареа ❼ во насока „♨/💧“. Кондензација/прскање излегува од млазницата. Ова ги чисти млазницата и водното коло во внатрешноста на апаратот.

6) Почекајте 15 секунди, а потоа свртете го регулаторот за пареа ❼ кон „●“ додека не престане да излегува пареа од млазницата. Истурете ја водата од садот.

7) Сега држете го садот за пена во рака за да ја почувствувате температурата на млекото и нежно вметнете ја млазницата за пена од млеко ⓾ во млекото. Држете го садот за пена под мал агол.

8) Полека свртете го регулаторот за пареа ❼ во насока „♨/💧“.

9) Движете го садот за пена во кружно движење, држејќи го врвот на млазницата веднаш под површината на млекото: доволно ниско за млекото да не прска во сите правци и доволно високо за да создаде густа пена. Ако го направите правилно, ќе слушнете длабок звук на зуење.

10) Како што се крева млечната пена, вметнете ја млазницата подлабоко за да го направите следниот „слој" и да спречите горење на пената.

11) На крајот, целосно потопете ја млазницата и свртете го регулаторот за пареа ❼ на околу половина за да се загрее млекото. Држете го садот за пена под мал агол, така што млекото нежно ќе се вртложи додека се меша со млазницата.

12) Кога млечната пена ќе ја добие посакуваната конзистенција и температура, свртете го регулаторот за пареа ❼ на саканата температура (свртете го докрај во насока „●").

13) Само тогаш извлечете ја млазницата од млекото.

14) Продолжете како што е опишано во Поглавје ***9.1. Исчистете ја млазницата за правење пена од млеко***.

Напомена:

► Секогаш користете поголеми шолји за подготовка на капучино отколку за еспресо, бидејќи се додава пенесто млеко.

15) За да го подготвите капучиното, постапете на ист начин како да подготвувате еспресо (видете го Поглавјето ***8.4. Подготвување еспресо*** - загревањето повеќе не е потребно). Сепак, оставете водата да тече околу двојно подолго отколку за еспресо (приближно 40 ml).

Напомена:

► Индикаторската сијаличка за „Еспресо" ⓯ може брзо да трепка ако го притиснете копчето за „Еспресо" ❸ веднаш по правењето млечна пена. Ова значи дека апаратот е премногу жежок за да подготви оптимално еспресо. Можете или да продолжите со подготовка на еспресо или да го оставите апаратот да се излади. Штом индикаторската сијаличка „Еспресо" ⓯ ќе свети континуирано, повторно е достигнат оптималниот температурен опсег за еспресо.

16) Исклучете го апаратот користејќи го прекинувачот за вклучување/исклучување ❶.

Напомена:

► Ако копчињата „Еспресо" ❸ или „Пареа" ❹ не се притиснат приближно 30 минути, апаратот автоматски се исклучува.

17) Сега додајте го пенестото млеко во претходно подготвеното еспресо. Капучиното сега е готово. Можете да додадете шеќер по желба или да го посипете со какао во прав.

Напомена:

► Задолжително чистете ја млазницата за правење пена од млеко ⓾ по секоја употреба. За повеќе информации, прочитајте го Поглавјето ***9. Чистење и нега***.

8.6. Совети за совршено еспресо

Еден од најважните фактори за добро еспресо е таканаречното време на екстракција или време на истекување, т.е. должината на контактот помеѓу кафето и топлата вода сè додека готовото кафе не се исцеди во шолјата.

Времето на екстракција зависи, главно, од количината и степенот на мелење на кафето и неговата компактност. Колку е пофино и покомпактно кафето во прав, толку побавно тече водата низ него.

Сепак, можете сами да влијаете на времето на екстракција ако забележите дека еспресото нема вкус или изглед како што треба.

- Ако кремата е особено лесна, има мала конзистенција и брзо се раствора, еспресото се потрошило пребрзо; во овој случај, зборуваме за недоволна екстракција. Еспресото има кисел и воденест вкус, а аромата не е присутна.
  Ова обично се должи на премала количина кафе во прав, која може да биде премногу грубо мелена или да не е доволно цврсто притисната.
- Ако кремата е многу темна и има светли точки во средината или дупка, кафето е сварено предолго. Ова се нарекува прекумерна екстракција. Еспресото има горчлив вкус.
  Причината обично е премногу ситно мелено кафе во прав или премногу кафе во прав. Ако ниту едно од овие не се однесува на ова, кафето во прав е притиснато премногу цврсто.
- ► Користете само еспресо кафе во прав: Обично се меле поситно, а исто така се пече и посилно. Идеално, треба да користите околу 7 g кафе во прав за една шолја еспресо. Не преполнувајте го ситото. Набијте го кафето прав во ситото користејќи го полначот на лажичката за кафе ㉑, без да го притискате кафето во премногу компактна маса.
- ► Експериментирајте додека не го најдете оптималниот баланс на сите фактори за вас.

8.7. Совети за млечна пена

- Главно, може да се направи пена од секаков вид млеко, вклучувајќи го и соиното и оризовото млеко. Меѓутоа, некои видови млеко може да прават пена само до ограничена мера.
- Обезмастеното млеко не гори толку лесно како полномасното млеко, но ако содржината на масти е прениска, постои ризик млекото да не се пени добро. Затоа, доколку е можно, користете млеко со содржина на масти од 3,5 % или 1,5 %.
- Добро изладеното млеко се пени подобро од помалку ладното млеко. Најдобри резултати се постигнуваат на температура од приближно 7 °C.
- Не пенете го млекото втор пат, во спротивно ќе изгори.
- Оставете го пенестото млеко да отстои околу 30 секунди пред да ја додадете пената во еспресото. Ова предизвикува пукање на поголеми меурчиња и потонување на преостанатото течно млеко на дното. Потоа можете да ја додајте фината пена во еспресото.

8.8. Точење топла вода

Можете да ја користите млазницата за правење пена од млеко ⑩ и за да наполните топла вода, на пример, за разредување кафе (кафе американо) или за правење чај.

1) Вклучете го апаратот користејќи го прекинувачот за вклучување/исклучување ❶. Индикаторот за работа ⑯ свети. Индикаторската сијаличка „Еспресо“ ⑮ трепка. Проверете дали регулаторот за пареа ❼ е целосно свртен на „●“.
   Почекајте додека стрелката на индикаторот за температура ❷ не се најде приближно на половина од температурата помеѓу 80 °C и „☕“ и индикаторската сијаличка „Еспресо“ ⑮ не свети континуирано.
2) Ставете сад отпорен на топлина под млазницата за правење пена од млеко ⑩.
3) Свртете го регулаторот за пареа ❼ најмалку на половина пат кон „♨/💧“.
4) Притиснете го копчето „Еспресо“ ☕ ❸. Од млазницата за правење пена од млеко ⑩ излегува топла вода.
5) Притиснете го копчето „Еспресо“ ☕ ❸ повторно за да го запрете испуштањето топла вода.
6) Свртете го регулаторот за пареа ❼ (свртете го до крај во насока на „●“).

9. Чистење и нега

⚠ ПРЕДУПРЕДУВАЊЕ!

- ► Секогаш исклучувајте го апаратот од штекерот пред да го чистите. Опасност од струен удар!
- ► Секогаш оставете го апаратот да се излади пред да го чистите. Опасност од изгорении!
- ► Никогаш не потопувајте го апаратот во вода или во други течности. Опасност од струен удар!

ⓘ ВНИМАНИЕ!

- ► За да избегнете оштетување, никогаш не користете абразивни, агресивни или хемиски средства за чистење за чистење на површините на апаратот.

9.1. Исчистете ја млазницата за правење пена од млеко

1) Ставете празен сад под млазницата за правење пена од млеко ⑩.
2) Веднаш по употреба, свртете го регулаторот за пареа ❼ на „♨/💧“ и оставете пареата да излезе неколку секунди.
3) Свртете го регулаторот за пареа ❼ (свртете го докрај кон “●”), исклучете го апаратот и извадете го од струја.
4) Оставете ја млазницата да се излади.
5) Отстранете го капакот од млазницата за правење пена од млеко ⑩ (Слика 1) и внимателно исчистете ја со топла вода.
6) Избришете ја млазницата што се наоѓа под капакот со влажна крпа. Доколку е потребно, додајте благ детергент на крпата. Сепак, по чистењето со средство за миење садови, избришете со крпа натопена во чиста вода. Уверете се дека нема остатоци од детергент на млазницата.
7) Вратете го капакот назад на млазницата (видете ја Слика 1).

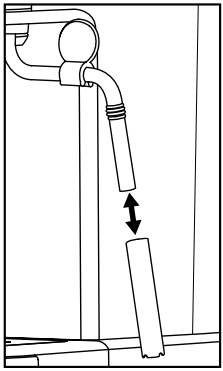

Сл. 1

9.2. Исчистете го излезот за топла вода

Чистете го отворот за топла вода ⑭ по секоја употреба:

1) Откако ќе го подготвите еспресото/капучиното и ќе го извадите портафилтерот ⑱, избришете ја целата површина на излезот за топла вода ⑭ со влажна крпа за да ги отстраните сите остатоци од мелено кафе.
2) Вратете го портафилтерот ⑱ **без** вметнати сита ⑲ ⑳.
3) Потоа ставете празна шолја под портафилтерот ⑱ и притиснете го копчето „Еспресо“ ☕ ❸. Вода излегува од отворот за топла вода ⑭ и ги плакне последните остатоци од прав.
4) По околу 20 секунди, повторно притиснете го копчето „Еспресо“ ☕ ❸ и исклучете го апаратот со помош на прекинувачот за вклучување/исклучување ❶.
5) Повторно извадете го портафилтерот ⑱.

9.3. Додатоци за чистење

1) Исчистете го портафилтерот ⑱, двете сита ⑲ ⑳, резервоарот за вода ❾, лажичката за кафе ㉑ и решетката за капење ⑪ во топла вода.

Напомена:

► Ако додадете детергент за миење садови во водата, тоа може да влијае на вкусот на еспресото. Ако нечистотијата може да се отстрани само со детергент, секогаш исплакнете ги деловите потоа со многу чиста вода.

2) Исушете ги сите делови.

Напомена:

►  Двете сита ⓳ ⓴, лажичката за кафе ㉑ и решетката за капење ⓫ се исто така соодветни за чистење во машина за миење садови.

9.4. Чистење на апаратот

Исчистете го апаратот со влажна крпа. Доколку е потребно, додајте малку течност за миење садови во крпата.

Пред повторно да го користите, проверете дали апаратот е целосно сув.

9.5. Отстранување бигор од апаратот

ВНИМАНИЕ!

► Не создавајте пареа ако во резервоарот за вода има раствор за отстранување бигор ❾ !

Редовно отстранувајте го бигорот од апаратот. Бигорот треба да се отстрани од апаратот по приближно 1-2 месеци (под претпоставка дека се подготвуваат приближно 4 еспреса дневно). Оваа вредност може да варира во зависност од тврдоста на водата во вашиот регион.
За отстранување на бигорот од апаратот, постапете на следниов начин:

1) Истурете комерцијално достапно средство за отстранување бигор за апарати за еспресо во резервоарот за вода ❾.
За точната количина, следете ги упатствата на производителот.

2) Наполнете го резервоарот за вода ❾ со вода до ознаката за максимум и ставете го во апаратот.

3) Вклучете го апаратот користејќи го прекинувачот за вклучување/исклучување ❶. Проверете дали регулаторот за пареа ❼ е целосно свртен на „●“.

4) Вметнете го портафилтерот ⓲ **без** ситото ⓳ ⓴ во апаратот.

5) Ставете 2 шолји или сад што содржи најмалку 250 ml под отворите на портафилтерот.

6) Штом индикаторската сијаличка „Еспресо“ ⓯ почне да свети континуирано, притиснете го копчето „Еспресо“ ❸. Оставете приближно 250 ml (приближно 2 шолји) раствор за отстранување бигор да истече, а потоа запрете го процесот со повторно притискање на копчето „Еспресо“ ❸. Внимателно истурете го употребениот раствор за отстранување бигор.

7) Оставете средството за отстранување бигор да делува околу 1 минута.

8) Повторете ги чекорите од 6 до 7 уште три пати. Испразнете го резервоарот за вода ❾ целосно последниот пат.

9) Ставете доволно голем сад (мин. 1 литар) под отворите на портафилтерот.

10) Исплакнете го резервоарот за вода ❾ со чиста вода и наполнете го со чиста вода до ознаката „Max“.

11) Штом индикаторската сијаличка „Еспресо“ ⓯ почне да свети континуирано, притиснете го копчето „Еспресо“ ❸. Оставете водата целосно да протече. Внимателно истурете ја оваа вода.

12) Повторете ги чекорите од 10 до 11 еднаш, а потоа исклучете го апаратот.

13) По отстранувањето на бигорот, исчистете го апаратот со влажна крпа за да ги отстраните сите дамки од растворот за отстранување бигор. Пред повторно да го користите, проверете дали апаратот е целосно сув.

Можете да нарачате соодветни средства за отстранување бигор и преку нашата служба за корисници (видете го Поглавјето ***10. Нарачување резервни делови***).

10. Нарачување резервни делови

Резервните делови за овој производ можете да ги нарачате онлајн на **www.kompernass.com**.

SEM 1100 C5

Скенирајте го QR-кодот со вашиот паметен телефон/таблет.
Овој QR-код ве води директно на нашата веб-страница и ви овозможува да ги видите и да ги нарачате достапните резервни делови.

Напомена:

- Ако имате проблеми со онлајн нарачката, можете да контактирате со нашиот сервисен центар преку телефон или преку е-пошта.
- Секогаш наведете го бројот на артикл (IAN) 508310_2601 при нарачката.
- Имајте предвид дека не е можно да се нарачуваат резервни делови онлајн за сите земји на испорака.

11. Решавање проблеми

Проблем	Причина	Решение
Еспресото повеќе не излегува.	• Еспресото во прав е премногу влажно и/или премногу цврсто притиснато.	• Повторно подгответе го еспресото, но не набивајте го еспресото толку цврсто или не заменувајте го целосно.
	• Нема вода во резервоарот за вода ❾.	• Наполнете вода во резервоарот за вода ❾.
	• Дупките во отворите на портафилтерот се затнати.	• Исчистете го портафилтерот ⓲.
Еспресото капе преку рабовите на портафилтерот ⓲ наместо надвор од отворите.	• Портафилтерот ⓲ не е правилно вметнат.	• Правилно вметнете го портафилтерот ⓲.
	• Отворите на портафилтерот се затнати.	• Исчистете го портафилтерот ⓲.
	• На работ на портафилтерот има остатоци од еспресо во прав ⓲.	• Исчистете го работ на портафилтерот ⓲ од евентуалните остатоци од еспресо.

Проблем	Причина	Решение
Еспресото е ладно.	• Апаратот не бил претходно загреан.	• Загрејте го апаратот однапред.
	• Индикаторската сијаличка „Еспресо“ ⓯ сè уште не свети континуирано.	• Почекајте додека индикаторската сијаличка „Еспресо“⓯ не свети континуирано.
	• Шолјите не се претходно загреани.	• Загрејте ја шолјата однапред.
Бучно работење на пумпата.	• Нема вода во резервоарот за вода ❾.	• Наполнете вода во резервоарот за вода ❾.
Кремата е премногу лесна (еспресото брзо тече од портафилтерот ⓲).	• Нема доволно еспресо во прав.	• Користете повеќе еспресо во прав.
	• Еспресото во прав е премногу грубо мелено.	• Користете само еспресо во прав специјално направено за еспресо.
Кремата е премногу темна (еспресото тече бавно од портафилтерот ⓲).	• Премногу еспресо во прав.	• Користете помалку еспресо во прав.
	• Еспресото во прав е премногу ситно мелено или е влажно.	• Користете само еспресо во прав специјално направено за еспресо.
	• Ситото ⓳ ⓴ е затнато.	• Исчистете го ситото ⓳ ⓴.
Млекото не се пени.	• Млекото не е доволно ладно.	• Користете млеко од фрижидер.
	• Млазницата за правење пена од млеко ⓫ е валкана.	• Исчистете ја млазницата за правење пена од млеко ⓫.
Пумпата запира за време на работата и индикаторската сијаличка „Еспресо“ ⓯ трепка.	• Пумпата запира по приближно 3 минути работа за да се спречи прегревање.	• Оставете апаратот да се излади пред повторно да го користите.
Сите светла ❺ ⓯ ⓰ трепкаат истовремено.	• Апаратот се прегреал или доживеал краток спој.	• Исклучете го кабелот за напојување од штекерот и контактирајте со службата за корисници.

12. Отстранување

12.1. Отстранување на апаратот и пакувањето



Симболот на пречкртана корпа за отпадоци на тркала значи дека овој апарат не смее да се фрла со домашен отпад на крајот од неговиот работен век. Апаратот мора да се предаде на означени места за собирање, центри за рециклирање или објекти за отстранување отпад.

Избришете ги сите лични податоци пред да го вратите апаратот.

Пакувањето е направено од материјали што можете да ги фрлите во вашиот локален центар за рециклирање.

Отстранете го пакувањето на еколошки начин.

13. Гаранција на Kompernass Handels GmbH

Почитуван купувач,

Добивате 3-годишна гаранција за овој уред од датумот на купување. Во случај на дефекти на овој производ, имате законски права против продавачот на производот. Овие законски права не се ограничени со нашата гаранција наведена подолу.

Гарантни услови

Гарантниот период започнува од датумот на купување. Чувајте ја сметката на безбедно. Ова е потребно како доказ за купување.

Доколку се појави дефект во материјалите или во изработката во рок од три години од датумот на купување на овој производ, ние, по наша дискреција, бесплатно ќе го поправиме, замениме или ќе ви ја вратиме куповната цена. Оваа гаранција бара неисправниот уред и доказот за купување (сметката) да бидат доставени во рок од три години, заедно со краток писмен опис на дефектот и кога се појавил.

Доколку дефектот е опфатен со нашата гаранција, ќе го добиете поправениот или новиот производ. Поправката или замената на производот не започнува нов гарантен рок.

Гарантен период и законски барања за дефекти

Гарантниот период не се продолжува со гаранцијата. Ова важи и за заменети и за поправени делови. Секоја штета или дефект што е присутна во моментот на купувањето мора да се пријави веднаш по распакувањето. Поправките потребни по истекот на гарантниот период се наплаќаат.

Опсег на гаранција

Уредот е внимателно произведен според строгите упатства за квалитет и темелно е тестиран пред испорака.

Гаранцијата важи за дефекти во материјалот или во производството. Оваа гаранција не ги опфаќа деловите од производот кои се предмет на нормално абење или оштетување на кршливи делови како што се прекинувачи или делови направени од стакло.

Оваа гаранција е неважечка ако производот е оштетен, неправилно користен или неодржуван. За да се обезбеди правилна употреба на производот, сите упатства содржани во упатството за употреба мора да се следат строго. Употребата и дејствијата за кои се препорачува или се предупредува во упатствата за работа мора да се избегнуваат по секоја цена.

Производот е наменет за приватна, а не за комерцијална употреба. Во случај на злоупотреба, неправилно ракување, употреба на сила или модификации што не се извршени од нашиот овластен сервисен центар, гаранцијата ќе биде неважечка.

Обработка во случај на барање за гаранција

За да се уверите дека вашето барање ќе биде брзо обработено, следете ги упатствата подолу:

- За сите прашања, имајте ги сметката и бројот на артиклот (IAN) 508310_2601 како доказ за купување.
- Бројот на артиклот може да се најде на плочката со спецификации на производот, на гравура на производот, на насловната страница од упатството за работа (долу лево) или на налепницата на задната или долната страна на производот.
- Доколку се појават какви било неисправности или други дефекти, прво контактирајте со сервисниот оддел наведен подолу преку **телефон** или **е-пошта**.
- Потоа можете да испратите производ регистриран како неисправен, без поштарина, на адресата за сервис што ви е наведена, приложувајќи го доказот за купување (сметката) и наведувајќи го дефектот и кога се појавил.

Можете да ги преземете овие и многу други упатства, видеа за производи и софтвер за инсталација на www.lidl-service.com.

Овој QR-код ќе ве однесе директно до страницата за услуги на Lidl (www.lidl-service.com) и можете да го отворите упатството за употреба со внесување на бројот на артиклот (IAN) 508310_2601.

13.1. Услуга

(MK) Услуга за Северна Македонија
Тел.: 0800 90698
Е-пошта: kompernass@lidl.mk

IAN 508310_2601

13.2. Увозник

Имајте предвид дека следнава адреса не е адреса за сервис. Прво, контактирајте со назначениот сервисен центар.

KOMPERNASS HANDELS GMBH
BURGSTRASSE 21
44867 BOCHUM
ГЕРМАНИЈА
www.kompernass.com

Tabela e përmbajtjes

1. Hyrje **150**

1.1. Përdorimi i synuar 150

1.2. Paralajmërime dhe simbole të përdorura 150

2. Objekti i dorëzimit **151**

3. Udhëzime sigurie **151**

4. Elementi i pajisjese **153**

5. Të dhënat teknike **153**

6. Ekrani i temperaturës **154**

7. Vënia e parë në punë **154**

8. Operimi **154**

8.1. Mbushja e rezervuarit të ujit 154

8.2. Ngrohja pas një periudhe të gjatë të mospërdorimit / kur përdoret për herë të parë . . . 155

8.3. Ngrohja para çdo përdorimi 155

8.4. Përgatitja e kafesë ekspres 156

8.5. Përgatitja e një kapuçino 157

8.6. Këshilla për një kafe ekspres perfekte. 158

8.7. Këshilla për shkumën e qumështit 158

8.8. Marrja e ujit të nxehtë. 159

9. Pastrimi dhe kujdesi **159**

9.1. Pastrimi i grykës së shkumëzimit të qumështit 159

9.2. Pastrimi i daljeve të ujit të nxehtë 160

9.3. Pastrimi i aksesorëve 160

9.4. Pastrimi i pajisjes 160

9.5. Pastrimi i kalcit të pajisjes 160

10. Porositja e pjesëve të këmbimit **161**

11. Zgjidhja e problemeve **161**

12. Asgjësimi **163**

12.1. Asgjësoni pajisjen dhe paketimin 163

13. Garancia e Kompernaß Handels GmbH **163**

13.1. Shërbimi 164

13.2. Importuesi 164

1. Hyrje

Urime për blerjen e pajisjes suaj të re. Ju keni zgjedhur një produkt cilësor.



Udhëzimet e përdorimit janë pjesë e këtij produkti. Ato përmbajnë informacione të rëndësishme mbi sigurinë, përdorimin dhe asgjësimin. Para përdorimit të produktit, lexoni të gjitha udhëzimet e funksionimit dhe sigurisë. Përdoreni produktin vetëm sipas përshkrimit dhe për qëllimet e specifikuara. Sigurohuni që të përfshini të gjithë dokumentacionin nëse ua dërgoni produktin palëve të treta.

1.1. Përdorimi i synuar

Kjo pajisje është projektuar posaçërisht për përgatitjen e kafes ekspres/kapuçinos dhe qumështit me shkumë. Është projektuar vetëm për përdorim në shtëpi private. Mos e përdorni për qëllime komerciale.

Çdo përdorim tjetër ose shtesë konsiderohet i papërshtatshëm.

1.2. Paralajmërime dhe simbole të përdorura

Paralajmërimet dhe simbolet e mëposhtme përdoren në këtë manual, në paketim dhe në pajisje (sipas rastit):

	**RREZIK!** Një paralajmërim me këtë simbol dhe fjalën sinjalizuese "RREZIK" tregon një situatë të rrezikshme të afërt e cila, nëse nuk shmanget, do të shkaktojë vdekjen ose lëndime serioze.
	**PARALAJMËRIM!** Një paralajmërim me këtë simbol dhe fjalën sinjalizuese "PARALAJMËRIM" tregon një situatë potencialisht të rrezikshme e cila, nëse nuk shmanget, mund të shkaktojë vdekjen ose lëndime serioze.
	**KUJDES!** Një paralajmërim me këtë simbol dhe fjalën sinjalizuese "KUJDES" tregon një situatë potencialisht të rrezikshme e cila, nëse nuk shmanget, mund të rezultojë në lëndime të lehta ose të moderuara.
	**VINI RE!** Një paralajmërim me këtë simbol dhe fjalën sinjalizuese "VINI RE" tregon një situatë të mundshme e cila, nëse nuk shmanget, mund të rezultojë në dëmtime të pronës.
	**Shënim:**Një shënim tregon informacion shtesë që e bën më të lehtë përdorimin e pajisjes.
	Mos e zhytni në ujë
	Rryma/tensioni alternativ
	Të gjitha pjesët e kësaj pajisjeje që bien në kontakt me ushqimin janë të sigurta për ushqimin.
	Zbatoni udhëzimet e përdorimit
	Ky produkt përmbush kërkesat e direktivave evropiane dhe kombëtare në fuqi.
	Mos e hidhni pajisjen elektrike në mbeturinat shtëpiake!
	Asgjësoni paketimin në një mënyrë miqësore me mjedisin.
	Vini re etiketimin e materialeve të paketimit në ndarjen e mbeturinave: Këto karakterizohen nga shkurtesat (a) dhe shifrat (b) me kuptimin e mëposhtëm: 1–7: Plastika, 20–22: Letër dhe karton, 80–98: Materiale të ndryshme.
	Kjo markë konfirmon që produkti përputhet me kërkesat e sigurisë së produktit të zbatueshme në Republikën e Serbisë.

2. Objekti i dorëzimit

⚠ PARALAJMËRIM!

► Materialet e paketimit nuk duhet të përdoren për të luajtur.
Ekziston rreziku i mbytjes.

Pajisja vjen standarde me përbërësit e mëposhtëm:

- Ekspres kafeje
- Mbajtëse filtri
- aksesor i madh i sitës
- aksesor i vogël i sitës
- Lugë kafeje me spatul
- Udhëzues i shpejtë për ndezjen e pajisjes
- Udhëzime përdorimi

ⓘ Shënim:

► Kontrolloni dorëzimin për plotësinë dhe për dëmtime të dukshme.

► Në rast të dorëzimit të paplotë ose dëmtimit për shkak të paketimit ose transportit të papërshtatshëm, kontaktoni linjën e ndihmës së shërbimit.

3. Udhëzime sigurie

Për të siguruar përdorimin e sigurt të pajisjes, ju lutemi të ndiqni udhëzimet e mëposhtme të sigurisë:

⚠ PARALAJMËRIM! RREZIK LËNDIMI!

- Kontrolloni pajisjen për çdo dëmtim të jashtëm, të dukshëm para përdorimit. Mos e përdorni një pajisje të dëmtuar ose të rrëzuar.
- Pajisja dhe kablloja e saj e energjisë duhet të mbahen larg fëmijëve nën 8 vjeç.
- Pajisja mund të përdoret nga fëmijë të moshës 8 vjeç e lart nëse janë nën mbikëqyrje ose janë udhëzuar se si ta përdorin pajisjen në mënyrë të sigurt dhe i kanë kuptuar rreziqet që vijnë si pasojë e përdorimit.
- Pajisja mund të përdoret nga persona me aftësi të kufizuara fizike, shqisore ose mendore ose mungesë përvoje dhe njohurish, nëse ata janë mbikëqyrur ose janë udhëzuar lidhur me përdorimin e pajisjes në një mënyrë të sigurt dhe i kuptojnë rreziqet e përfshira.
- Pastrimi dhe mirëmbajtja nga përdoruesi nuk duhet të kryhen nga fëmijët, përveç nëse janë 8 vjeç ose më të rritur dhe janë nën mbikëqyrje..
- Fëmijët nuk lejohen të luajnë me pajisjen.

- Riparimet e pajisjes duhet të kryhen vetëm nga specialistë të autorizuar ose nga shërbimi ndaj klientit. Riparimet e papërshtatshme mund të paraqesin rreziqe të konsiderueshme për përdoruesin. Për më tepër, kërkesa për garanci skadon.
-  Mos e zhytni pajisjen në ujë ose lëngje të tjera. Rrezik i goditjes elektrike!
- Mos e prekni kurrë pajisjen me duar të lagura.
- Nëse kablloja e energjisë e kësaj pajisjeje është e dëmtuar, ajo duhet të zëvendësohet nga prodhuesi, shërbimi ndaj klientit ose një person i kualifikuar në këtë drejtim për të shmangur rreziqet.
- Rrezik djegieje! Disa pjesë nxehen shumë gjatë përdorimit!
- Kur përdoret pajisja, prodhohen re me avull të nxehtë. Kini kujdes të mos digjeni! Mbani distancë të mjaftueshme nga avulli.
- Vendosni pajisjen vetëm në një prizë elektrike të instaluar siç duhet dhe të tokëzuar.
- Pas përdorimit, sipërfaqja e elementit ngrohës ka ende nxehtësi të mbetur.
- Asnjë lëng nuk duhet të rrjedhë mbi konektorin e pajisjes.
- Përdoreni pajisjen vetëm siç është projektuar. Keqpërdorimi mund të çojë në lëndime.

ⓘ VINI RE! DËMTIM PRONE!

- Komponentët me defekt mund të zëvendësohen vetëm me pjesë këmbimi origjinale. Vetëm për këto pjesë jepet garancia se përmbushin kërkesat e sigurisë.
- Mbrojeni pajisjen nga lagështia dhe hyrja e lëngjeve.
- Mbrojeni pajisjen nga goditjet, pluhuri, kimikatet, luhatjet e forta të temperaturës dhe burimet nxehtësisë që janë afër (sobat, radiatorët).
- Mos e zhytni kurrë pajisjen në ujë ose lëngje të tjera.
- Gjithmonë shkëputeni kabllon e energjisë nga priza në mur; mos e tërhiqni kurrë kabllon.

- Mos e lini kurrë pajisjen pa mbikëqyrje gjatë funksionimit.
- Mos përdorni një kohëmatës të jashtëm ose një sistem të veçantë telekomandimi për të përdorur pajisjen.
- Mos e përdorni kurrë pajisjen në dhoma ku temperaturat janë nën ose rreth 0°C. Nëse uji në tuba ose në rezervuarin e ujit ngrin, pajisja mund të dëmtohet.
- Mos e përdorni kurrë pajisjen në ambiente të jashtme. Kjo pajisje është projektuar vetëm për përdorim në ambiente të brendshme.
- Mos krijoni avull nëse ka solucion për heqjen e kalcit në rezervuarin e ujit!
- Ekspresi i kafes nuk duhet të vendoset në dollap kur është në përdorim.

4. Elementi i pajisjese

Figura A:

❶ Çelësi i ndezjes/fikjes "ON/OFF"
❷ Ekrani i temperaturës
❸ Butoni "Espresso"
❹ Butoni i „Avullit"
❺ dritë treguese e bardhë "avull"
❻ Sipërfaqja për filxhanët
❼ rregullator avulli
❽ Dorezë e grykës së shkumëzimit të qumështit
❾ Rezervuar uji
❿ Grykë për shkumëzimin e qumështit
⓫ Tabaka kullimi
⓬ Tabaka për pikim
⓭ Hapësirë për treguesin në ngjyrë të kuqe të nivelit të ujit
⓮ Dalje uji
⓯ dritë treguese e bardhë "Espresso"
⓰ dritë e kuqe e funksionimit

Figura B:

⓱ Dorezë e mbajtëses së filtrit
⓲ Mbajtëse filtri
⓳ aksesor i madh i sitës
⓴ aksesor i vogël i sitës
㉑ Lugë kafeje me spatul

5. Të dhënat teknike

Tensioni i rrjetit	220–240 V ~, 50–60 Hz
Fuqia e vlerësuar	1100 W
Konsumi i energjisë në gjendje të fikur	0.20 W
Presioni i pompës	afërsisht 1.5 MPa (15 bar)

6. Ekrani i temperaturës

Ekrani i temperaturës ❷ tregon se sa e nxehtë ka qenë pajisja.

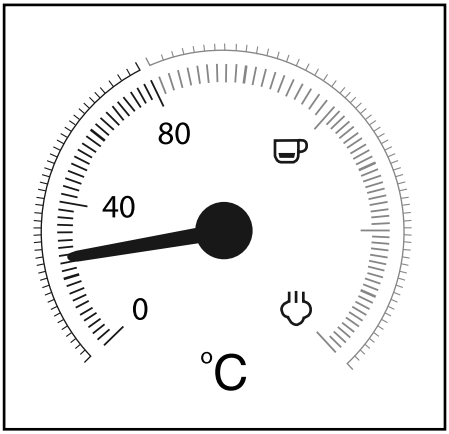

Sapo ta ndizni pajisjen, ajo fillon të nxehet derisa treguesi të jetë afërsisht në gjysmën e temperaturës midis 80 °C dhe "☕". Drita e funksionimit ⓰ është e ndezur. Drita treguese "Espresso" ⓯ pulson.

Kur treguesi arrin pjesën e kuqe të shkallëzimit, temperatura është mjaftueshëm e lartë për të bërë një kafe ekspres. Drita treguese "Espresso" ⓯ qëndron ndezur.

Kur shtypni butonin e "Avullit" ♨ ❹, drita treguese e "Avullit" ❺ ndizet. Pajisja tani vazhdon të nxehet dhe treguesi ngrihet më lart në diapazonin e shkallëzimit midis "☕" dhe "♨".

Kur treguesi arrin zonën midis "☕" dhe "♨", temperatura është mjaftueshëm e lartë për të prodhuar avull. Drita treguese e "avullit" ❺ ndriçon vazhdimisht.

7. Vënia e parë në punë

1)  Hiqni rezervuarin e ujit ❾ dhe hiqni bllokuesin ngjyrë portokalli të kalimit nga dalja e ujit.
2) Pastroni mbajtësen e filtrit ⓲, lugën e kafesë ㉑, aksesorët e sitës ⓳ ⓴, tabakanë e pikimit ⓫ dhe rezervuarin e ujit ❾ siç përshkruhet në kapitullin ***9. Pastrimi dhe kujdesi***.
3) Vendoseni pajisjen në një sipërfaqe të drejtë dhe rezistente ndaj nxehtësisë. Sigurohuni që priza e energjisë të jetë lehtësisht e arritshme.
4) Vendosni tabakanë e pikimit ⓫ në mënyrë që treguesi i nivelit të ujit të mund të dalë përmes hapësirës ⓭ në tabakanë e pikimit ⓫.
5) Futni mbajtësen e filtrit ⓲ në pajisje duke e futur atë në simbolin "INSERT" në anën e pajisjes pranë daljes së ujit të nxehtë ⓮ dhe duke e rrotulluar atë në drejtim të kundërt të akrepave të orës derisa doreza e mbajtëses së filtrit ⓱ të jetë përpara (e shënuar "LOCK").
6) Vendosni spinën e energjisë në një prizë elektrike.
7) Para përdorimit të parë, ndiqni këto hapa për të pastruar pjesët e brendshme:
   Hidhni ujë të mjaftueshëm në ekspres për të bërë rreth 5 filxhanë kafe ekspres (rreth 100 ml). Për më tepër informacion, ju lutemi lexoni kapitullin ***8. Operimi***.
8) Lëreni avullin të grumbullohet për afërsisht 30 sekonda. Për më tepër informacion, ju lutemi lexoni kapitullin l ***8. Operimi***.

ⓘ **Shënim:**

► Kur përdoret për herë të parë, mund të vini re se pompa tashmë po punon dhe bën zhurmaë, por nuk po del ujë nga pajisja. Në këtë rast, kthejeni kontrollin e avullit ❼ drejt "♨/💧" në mënyrë që ajri të dalë nga tubat e pajisjes (shtypet butoni "Avull" ♨ ❹). Pas rreth 20 sekondash, ajri ka dalë, nuk ka më zhurmë dhe uji rrjedh nga pajisja.

8. Operimi

8.1. Mbushja e rezervuarit të ujit

ⓘ **Shënim:**

► Përdorni vetëm ujë të pijshëm të freskët për të përgatitur kafe ekspres/kapuçino.

1) Hiqeni rezervuarin e ujit ❾ dhe mbusheni me ujë:
   Mbushni me ujë të paktën deri në shenjën minimale.
   Mos e mbushni kurrë me më shumë ujë se shenja maksimale.
2) Vendoseni përsëri rezervuarin e ujit ❾ në pajisje.

8.2. Ngrohja pas një periudhe të gjatë të mospërdorimit / kur përdoret për herë të parë

Nëse nuk e keni përdorur pajisjen për një kohë të gjatë, ngroheni atë si në vijim:

1) Mbushni ujë në rezervuarin e ujit ❾.
2) Vendosni ⓳ -në e madhe ose aksesorin e vogël të sitës ⓴ në mbajtësen e filtrit ⓲:
   – Kur vendosni aksesorin e filtrit, sigurohuni që vrima e vogël në aksesorin e madh të sitës ⓳ ose të vogël ⓴ të përputhet me vrimën në mbajtësen e filtrit ⓲.

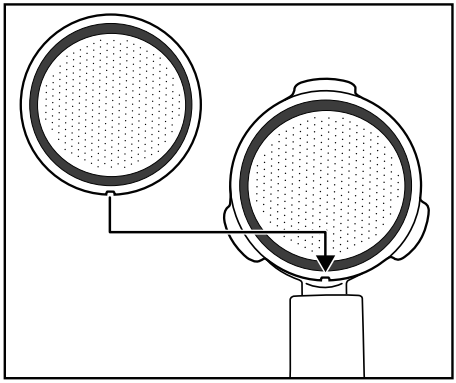

   – Pastaj rrotullojeni pak aksesorin e madh ⓳ ose aksesorin e vogël të sitës ⓴ në mënyrë që të mos bjerë më jashtë.

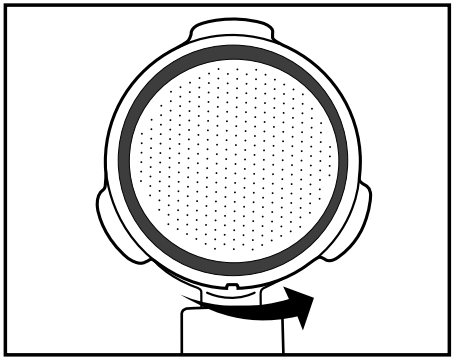

ⓘ **Shënim:**

► Mos e hiqni aksesorin e vendosur të sitës ⓳ ⓴ derisa të jetë ftohur!

► Për të hequr aksesorët e sitës ⓳ ⓴ nga mbajtësja e filtrit ⓲, rrotullojeni aksesorin e vendosur të sitës ⓳ ⓴ derisa niveli në aksesorin e sitës ⓳ ⓴ të jetë mbi nivelin në mbajtësen e filtrit ⓲. Tani mund ta hiqni aksesorin e sitës ⓳ ⓴.

3) Futni mbajtësen e filtrit ⓲ në pajisje duke e futur atë në simbolin "INSERT" në anën e pajisjes pranë daljes së ujit të nxehtë ⓮ dhe duke e rrotulluar atë në drejtim të kundërt të akrepave të orës derisa doreza e mbajtëses së filtrit ⓱ të jetë përpara (e shënuar "LOCK").
4) Vendosni një filxhan nën mbajtësen e filtrit ⓲.
5) Rrotullojeni kontrollin e avullit ❼ deri në ndalim (në drejtim të "●").
6) Ndizni pajisjen duke përdorur çelësin Ndiz/Fik ❶. Drita e funksionimit ⓰ është e ndezur. Drita treguese "Espresso" ⓯ pulson. Pajisja fillon të nxehet.
7) Sapo drita treguese "Espresso" ⓯ ndizet vazhdimisht, shtypni butonin "Espresso" ❸. Lëreni ujin të rrjedhë për rreth 1 minutë.

ⓘ **Shënim:**

► Mund t'ju duhet ta zbrazni filxhanin herë pas here. Për ta bërë këtë, ndaloni për një kohë të shkurtër procesin duke shtypur butonin "Espresso" ❸. Zbrazni filxhanin dhe shtypni përsëri butonin "Espresso" ❸ që uji të vazhdojë të rrjedhë nëpër pajisje.

8) Pas afërsisht 1 minute, ndaloni pompën duke shtypur përsëri butonin "Espresso" ❸.
9) Nëse është e nevojshme, prisni derisa drita treguese "Espresso" ⓯ të ndizet vazhdimisht përsëri. Ngrohja ka përfunduar. Tani mund të përgatisni kafen ekspres.

8.3. Ngrohja para çdo përdorimi

Përpara se të përgatitni një kafe ekspres ose kapuçino, pajisja duhet të ngrohet.

1) Ndizni pajisjen duke përdorur çelësin Ndiz/Fik ❶. Drita e funksionimit ⓰ është ndezur. Drita treguese "Espresso" ⓯ pulson. Sigurohuni që kontrolli i avullit ❼ të jetë kthyer plotësisht në "●".

2) Futni mbajtësen e filtrit ⓲ në pajisje duke e futur atë në simbolin "INSERT" në anën e pajisjes pranë daljes së ujit të nxehtë ⓮ dhe duke e rrotulluar atë në drejtim të kundërt të akrepave të orës derisa doreza e mbajtëses së filtrit ⓱ të jetë përpara (e shënuar "LOCK").

3) Shtypni butonin "Espresso" ❸ që pajisja të nxjerrë ujë nga rezervuari i ujit ❾. Sapo të dalë ujë nga hapjet e mbajtëses së filtrit, shtypni përsëri butonin "Espresso" ❸ në mënyrë që pompa të ndalojë.

4) Prisni derisa drita treguese "Ekspres" ⓯ të ndizet vazhdimisht.

5) Shtypni përsëri butonin "Ekspres" ❸ dhe lëreni ujin e nxehtë të rrjedhë për 20 sekonda përpara se ta ndaloni përsëri pompën.

Ngrohja paraprake ka përfunduar. Tani mund të përgatisni një kafe ekspres/kapuçino.

8.4. Përgatitja e kafesë ekspres

ⓘ Shënim:

► Sigurohuni gjithmonë që aksesori i sitës ⓳ ⓴ të jetë e pastër dhe pa mbetje pluhuri të kafes ekspres.

1) Kur pajisja nxehet:
Për të përgatitur një kafe ekspres, futni aksesorin e vogël të sitës ⓴ në mbajtësen e filtrit ⓲.
Për të përgatitur dy kafe ekspres, futni aksesorin e madh të sitës ⓳ në mbajtësen e filtrit ⓲.

2) Mbushni aksesorin e vogël të sitës ⓴ me kafe ekspres pluhur deri në shenjën maksimale. Kjo korrespondon me afërsisht 7 g kafe pluhur ose një lugë çaji të rrafshët ㉑.
Ose...
Mbushni aksesorin e madh të sitës ⓳ me kafe ekspres pluhur deri në shenjën maksimale. Kjo korrespondon me afërsisht 7 g + 7 g kafe pluhur ose dy lugë çaji të rrafshëta ㉑.

3) Shtypni pluhurin e kafes ekspres duke përdorur spatulën në lugën e kafesë ㉑. Pastaj, nëse është e nevojshme, shtoni më shumë kafe ekspres pluhur në mënyrë që aksesori i sitës ⓳ ⓴ të mbushet deri në shenjën maksimale. Pastaj kondensoni përsëri pluhurin e kafes ekspres.

ⓘ Shënim:

► Ngjeshja e pluhurit të kafes ekspres është një proces thelbësor në përgatitjen e një kafeje ekspres. Nëse pluhuri i kafes ekspres shtypet shumë fort, kafja ekspres rrjedh ngadalë dhe do të ketë më shumë krem. Nëse pluhuri i kafes ekspres nuk është aq i ngjeshur, kafja ekspres rrjedh shpejt dhe prodhohet vetëm pak krem.

4) Futni mbajtësen e filtrit ⓲ në pajisje duke e futur atë te simboli “INSERT” në pajisje dhe duke e rrotulluar atë në drejtim të kundërt të akrepave të orës derisa doreza e mbajtëses së filtrit ⓱ të tregojë përpara (simboli LOCK).

5) Vendosni një (ose dy) filxhanë nën hapjet e mbajtëses së filtrit. Ne rekomandojmë që paraprakisht t’i shpëlani filxhanët me ujë të nxehtë në mënyrë që kafja ekspres të mos ftohet shumë shpejt. Mund t’i vendosni filxhanët në sipërfaqen ❻ për ruajtjen e filxhanëve.

6) Sapo drita treguese "Espresso" ⓯ ndizet vazhdimisht, shtypni butonin "Espresso" ❸. Kafja ekspres derdhet në filxhan.

⚠ PARALAJMËRIM!

Mos e hiqni kurrë mbajtësen e filtrit ⓲ gjatë përgatitjes së kafes ekspres!

Spërkatjet e kafes ekspres së nxehtë që krijohen mund të shkaktojnë lëndime!

► Shtypni gjithmonë përsëri butonin "Espresso" ❸ për të ndaluar përgatitjen e kafes ekspres përpara se të hiqni mbajtësen e filtrit ⓲.

7) Kur filxhanët të jenë mbushur deri në sasinë e dëshiruar (rreth 20 ml për filxhan), shtypni përsëri butonin "Espresso" ❸ në mënyrë që të mos rrjedhë më ujë.

Tani mund ta pini kafen ekspres.

8) Fikeni pajisjen duke përdorur çelësin e ndezjes/fikjes ❶.

ⓘ Shënim:

Nëse butonat "Espresso" ❸ ose "Avull" ❹ nuk shtypen për afërsisht 30 minuta, pajisja do të fiket automatikisht.

9) Hiqeni pluhurin e kafes ekspres nga aksesori i sitës pas çdo përdorimi ⓳ ⓴. Hiqni mbajtësen e filtrit ⓲ nga pajisja. Tani zbrazni aksesorin e sitës ⓳ ⓴ duke e kthyer mbajtësen e filtrit ⓲ dhe duke e nxjerë pluhurin e kafes ekspres me një prekje të lehtë. Gjithmonë hidheni pluhurin e kafes ekspres në një mënyrë miqësore me mjedisin, për shembull në mbeturinat organike.

Shënim:

- Sigurohuni që ta pastroni daljen e ujit të nxehtë ⓮ pas çdo përdorimi. Për më tepër informacion, ju lutemi lexoni kapitullin ***9. Pastrimi dhe kujdesi***.
- Zbrazni rregullisht tabakanë e pikimit ⓬, por jo më vonë se kur treguesi i nivelit të ujit në hapësirën ⓭ e rrjetës së pikimit ⓫ të jetë i dukshëm.

8.5. Përgatitja e një kapuçino

⚠ PARALAJMËRIM!

Kini kujdes kur përdorni avullin për të krijuar shkumë qumështi!

Avulli i nxehtë ose spërkatjet e nxehta shkaktojnë lëndime!

- Përdoreni gjithmonë ngadalë kontrollin e avullit ❼.

1) Mbushni një ibrik për shkumëzim (mundësisht prej çeliku inox) deri në një të tretën me qumësht të ftohtë.
2) Sigurohuni që kontrolli i avullit ❼ është i fikur (rrotullojeni plotësisht në drejtimin "●").
3) Rrëshqisni grykën e shkumëzimit të qumështit ❿ anash. Kur ta bëni këtë, mbajeni vetëm nga doreza ❽.
4) Shtypni butonin e "Avullit" ❹. Prisni derisa drita treguese e "Avullit" ❺ të ndizet vazhdimisht.
5) Mbajeni një enë bosh nën grykën e shkumëzimit të qumështit ❿. Rrotullojeni ngadalë kontrollin e avullit ❼ drejt "/". Nga gryka del kondensim/spërkatje. Kjo pastron grykën dhe qarkun e ujit brenda pajisjes.
6) Prisni 15 sekonda dhe pastaj rrotulloni kontrollin e avullit ❼ drejt "●" derisa të mos dalë më avull nga gryka. Hidheni ujin nga ena.
7) Tani mbani enën e shkumës në dorë për të ndjerë temperaturën e qumështit dhe futni butësisht grykën e shkumëzimit të qumështit ❿ në qumësht. Mbajeni enën e shkumës në një kënd të lehtë.
8) Rrotullojeni ngadalë kontrollin e avullit ❼ drejt "/".
9) Lëvizni enën e shkumëzimit me lëvizje rrethore, duke e mbajtur majën e grykës pak poshtë sipërfaqes së qumështit: mjaftueshëm ulët q; të mos spërkatet në të gjitha drejtimet dhe mjaftueshëm lart sa të krijojë një shkumë të trashë. Nëse e bëni siç duhet, do të dëgjoni një tingull të thellë gumëzhitës.
10) Ndërsa shkuma e qumështit ngrihet, futni grykën më thellë për të shkumëzuar "shtresën" tjetër dhe për të parandaluar djegien e shkumës.
11) Në fund, zhytni plotësisht grykën dhe rrotulloni kontrollin e avullit ❼ përafërsisht në gjysmë të rrugës në mënyrë që qumështi të ngrohet. Mbajeni enën e shkumëzimit në një kënd të lehtë në mënyrë që qumështi të lëvizë ngadalë ndërsa përzihet me grykën.
12) Kur shkuma e qumështit të ketë konsistencën dhe temperaturën e dëshiruar, rrotullojeni kontrollin e avullit ❼ (rrotullojeni plotësisht në drejtimin "●").
13) Vetëm atëherë tërhiqeni grykën nga qumështi.
14) Veproni siç përshkruhet në kapitullin ***9.1. Pastrimi i grykës së e shkumëzimit të qumështit***.

Shënim:

- Përdorni gjithmonë filxhanë më të mëdhenj për të përgatitur kapuçino sesa për kafe ekspres, pasi shtohet qumësht i shkrirë.

15) Për të përgatitur kapuçinon, veproni në të njëjtën mënyrë sikur të përgatitnit një kafe ekspres (shih kapitujt ***8.4. Përgatitja e kafesë ekspres*** –; ngrohja nuk është më e nevojshme). Megjithatë, lëreni ujin të rrjedhë për rreth dy herë më shumë kohë sesa për një kafe ekspres (rreth 40 ml).

Shënim:

► Drita treguese e "Espresso" ⓯ mund të pulsojë shpejt nëse shtypni butonin Espresso ❸ menjëherë pasi të keni bërë shkumë qumështi. Kjo nënkupton që pajisja është shumë e nxehtë për të përgatitur një kafe ekspres optimale. Mund të vazhdoni përgatitjen e një kafeje ekspres ose ta lini pajisjen të ftohet. Sapo drita treguese "Espresso" ⓯ të ndizet vazhdimisht, diapazoni optimal i temperaturës për kafen ekspres është arritur përsëri.

16) Fikeni pajisjen duke përdorur çelësin e ndezjes/fikjes ❶.

Shënim:

► Nëse butonat "Espresso" ❸ ose "Avull" ❹ nuk shtypen për afërsisht 30 minuta, pajisja do të fiket automatikisht.

17) Tani shtoni qumështin e shkumëzuar në kafen ekspres të përgatitur më parë. Kapuçino tani është gati. Mund të shtoni sheqer sipas dëshirës ose ta spërkatni me pluhur kakaoje.

Shënim:

► Sigurohuni që ta pastroni grykën e shkumëzimit të qumështit ⓾ pas çdo përdorimi. Për më tepër informacion, ju lutemi lexoni kapitullin ***9. Pastrimi dhe kujdesi***.

8.6. Këshilla për një kafe ekspres perfekte

Një ndër faktorët më të rëndësishëm për një kafe ekspres të mirë është e ashtuquajtura koha e nxjerrjes ose koha e rrjedhjes, domethënë kohëzgjatja e kontaktit midis pluhurit të kafesë dhe ujit të nxehtë derisa kafeja e përfunduar të bjerë në filxhan.

Koha e nxjerrjes varet kryesisht nga sasia dhe shkalla e bluarjes së pluhurit të kafesë dhe kompaktësia e tij. Sa më i imët dhe më kompakt të jetë pluhuri i kafesë, aq më ngadalë rrjedh uji nëpër të.

Megjithatë, mund ta ndikoni vetë kohën e nxjerrjes nëse vini re se kafja ekspres nuk ka shijen ose pamjen siç duhet.

- Nëse kremi është veçanërisht e lehtë, ka pak konsistencë dhe tretet shpejt, kafja ekspres ka rrjedhur shumë shpejt; në këtë rast, flasim për nxjerrje të pamjaftueshme. Kafa ekspres ka shije të thartë dhe të holluar me ujë dhe nuk ka aromë.
  Zakonisht kjo ndodh për shkak të një sasie shumë të vogël të pluhurit të kafesë, i cili mund të jetë bluar shumë trashë ose nuk është shtypur siç duhet.
- Nëse kremi është shumë i errët dhe ka njolla në ngjyrë të hapur në mes ose një vrimë, kafeja është përgatitur për një kohë të gjatë. Kjo quhet nxjerrje e tepërt. Kafja ekspres ka shije të hidhur.
  Shkaku zakonisht është pluhuri i kafesë që është bluar shumë imët ose shumë pluhur kafeje. Nëse asnjëra nga këto nuk vlen, pluhuri i kafesë është shtypur shumë fort.

► Përdorni vetëm pluhur kafeje ekspres: Zakonisht bluhet më imët dhe gjithashtu piqet më shumë. Teorikisht, duhet të përdorni rreth 7 g pluhur kafeje për një filxhan kafe ekspres. Mos e mbushni shumë sitën. Ngjiteni pluhurin e kafesë në sitë duke përdorur spatulën e lugës matëse ㉑, pa e shtypur pluhurin e kafesë në një masë shumë të ngjeshur.

► Provoni derisa të gjeni ekuilibrin optimal të gjithë faktorëve për ju.

8.7. Këshilla për shkumën e qumështit

- Në parim, çdo lloj qumështi mund të shkumëzohet, duke përfshirë qumështin e sojës dhe të orizit. Megjithatë, disa lloje qumështi mund të shkumëzohen vetëm në një masë të kufizuar.
- Qumështi i skremuar nuk digjet aq lehtë sa qumështi i plotë, por nëse përmbajtja e yndyrës është shumë e ulët, ekziston rreziku që qumështi të mos shkumëzohet mirë. Prandaj, nëse është e mundur, përdorni qumësht me përmbajtje yndyre 3.5% ose 1.5%.
- Qumështi i ftohur mirë shkumëzon më mirë se qumështi më pak i ftohtë. Rezultatet më të mira arrihen në një temperaturë prej rreth 7°C.

- Mos e shkumoni qumështin për herë të dytë, përndryshe do të digjet.
- Lëreni qumështin e shkrirë të qëndrojë për rreth 30 sekonda përpara se ta shtoni shkumën në kafe ekspres. Kjo bën që flluska më të mëdha të shpërthejnë dhe çdo pjesë e lëngshme e qumështit të mbetur të ngelë në fund. Pastaj mund ta shtoni shkumën e imët në kafe ekspres.

8.8. Marrja e ujit të nxehtë

Mund ta përdorni edhe grykën e shkumëzimit të qumështit ⑩ për të nxjerrë ujë të nxehtë, për shembull për të holluar kafenë (Café Americano) ose për të bërë çaj.

1) Ndizni pajisjen duke përdorur çelësin Ndiz/Fik ❶. Drita e funksionimit ⑯ është ndezur. Drita treguese "Espresso" ⑮ pulson. Sigurohuni që kontrolli i avullit ❼ të jetë kthyer plotësisht në "●".
   Prisni derisa treguesi i temperaturës ❷ të jetë afërsisht në gjysmën e rrugës midis 80°C dhe "☕" dhe drita treguese "Espresso" ⑮ të ndizet vazhdimisht.
2) Vendosni një enë rezistente ndaj nxehtësisë nën grykën e shkumëzimit të qumështit ⑩.
3) Rrotullojeni kontrollin e avullit ❼ të paktën në gjysmë të rrugës në drejtimin "♨/💧".
4) Shtypni butonin "Espresso" ☕ ❸. Ujë i nxehtë del nga gryka e shkumëzimit të qumështit ⑩.
5) Shtypni përsëri butonin "Espresso" ☕ ❸ për të ndaluar shpërndarjen e ujit të nxehtë.
6) Rrotullojeni kontrollin e avullit ❼ deri në ndalim në drejtim të "●".

9. Pastrimi dhe kujdesi

⚠ PARALAJMËRIM!

- Gjithmonë hiqeni pajisjen nga priza e energjisë përpara se ta pastroni. Rrezik i goditjes elektrike!
- Gjithmonë lëreni pajisjen të ftohet përpara se ta pastroni. Rrezik djegieje!
- Mos e zhytni kurrë pajisjen në ujë ose lëngje të tjera. Rrezik i goditjes elektrike!

⚠ VINI RE!

- Për të shmangur dëmtimin, mos përdorni kurrë agjentë pastrimi gërryes, agresivë ose kimikë për të pastruar sipërfaqet e pajisjes.

9.1. Pastrimi i grykës së shkumëzimit të qumështit

1) Vendosni një enë bosh nën grykën e shkumëzimit të qumështit ⑩.
2) Menjëherë pas përdorimit, rrotulloni kontrollin e avullit ❼ në "♨/💧" dhe lëreni avullin të dalë për disa sekonda.
3) Rrotullojeni kontrollin e avullit ❼ deri në ndalim (në drejtim të "●"), fikeni pajisjen dhe hiqeni nga priza.
4) Lëreni grykën të ftohet.
5) Hiqni kapakun nga gryka e shkumëzimit të qumështit ⑩ (Figura 1) dhe pastrojeni atë plotësisht me ujë të ngrohtë.
6) Fshijeni grykën e vendosur nën mbulesë me një leckë të lagur. Nëse është e nevojshme, shtoni një detergjent të butë në leckë për larjen e enëve. Megjithatë, pasi ta keni pastruar me sapun për larjen e enëve, fshijeni me një leckë të lagur me ujë të pastër. Sigurohuni që nuk ka mbetje detergjenti në grykë.
7) Rrëshqisni kapakun përsëri mbi grykë (shihni Figurën 1).

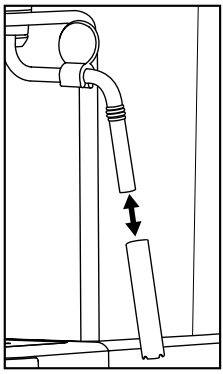

Fig. 1

9.2. Pastrimi i daljeve të ujit të nxehtë

Pastroni daljen e ujit të nxehtë ⓮ pas çdo përdorimi:

1) Pasi të keni përgatitur kafen ekspres/kapuçinon dhe të keni hequr mbajtësen e filtrit ⓲, fshijeni të gjithë sipërfaqen e daljes së ujit të nxehtë ⓮ me një leckë të lagur për të hequr të gjitha mbetjet e kafesë së bluar.
2) Rivendosni mbajtësen e filtrit ⓲ **pa** aksesorët e sitës ⓳ ⓴.
3) Pastaj vendosni një filxhan bosh nën mbajtësen e filtrit ⓲ dhe shtypni butonin "Espresso" ☕ ❸. Uji rrjedh nga priza e ujit të nxehtë ⓮ dhe shpëlan çdo mbetje pluhuri.
4) Pas afërsisht 20 sekondash, shtypni përsëri butonin "Espresso" ☕ ❸ dhe fikeni pajisjen duke përdorur çelësin Ndiz/Fik ❶.
5) Hiqeni përsëri mbajtësen e filtrit ⓲.

9.3. Pastrimi i aksesorëve

1) Pastroni mbajtësen e filtrit ⓲, dy aksesorët e sitës ⓳ ⓴, rezervuarin e ujit ❾, lugën e kafesë ㉑ dhe tabakanë e kullimit ⓫ me ujë të ngrohtë.

ⓘ **Shënim:**

► Nëse shtoni sapun për enët në ujë, kjo mund të ndikojë në shijen e kafes ekspres. Nëse papastërtia mund të hiqet vetëm me detergjent, shpëlani gjithmonë pjesët më pas me shumë ujë të pastër.

2) Thajini të gjitha pjesët.

ⓘ **Shënim:**

►  Dy mbajtëse e sitës ⓳ ⓴, luga e kafesë ㉑ dhe tepsia e pikimit ⓫ mund të lahen gjithashtu në lavastovilje.

9.4. Pastrimi i pajisjes

Pastroni pajisjen me një leckë të lagur. Nëse është e nevojshme, shtoni pak lëng për larjen e enëve në leckë.

Sigurohuni që pajisja të jetë plotësisht e thatë përpara se ta përdorni përsëri.

9.5. Pastrimi i kalcit të pajisjes

ⓘ **VINI RE!**

► Mos gjeneroni avull nëse ka tretësirë për heqjen e kalcit në rezervuarin e ujit ❾ !

Pastroni pajisjen rregullisht nga kalci. Pajisja duhet të pastrohet nga kalci pas afërsisht 1-2 muajsh (duke supozuar afërsisht 4 përgatitje të kafesë ekspres në ditë). Kjo vlerë mund të ndryshojë në varësi të fortësisë së ujit në rajonin tuaj.
Për të pastruar pajisjen nga kalci, veproni si më poshtë:

1) Hidhni lëngun e pastrimit të kalcit që është i disponueshëm në treg për ekspresët e kafesë në rezervuarin e ujit ❾. Për sasinë e saktë, ndiqni udhëzimet e prodhuesit.
2) Mbushni rezervuarin e ujit ❾ me ujë deri në shenjën maksimale dhe futeni atë në pajisje.
3) Ndizni pajisjen duke përdorur çelësin Ndiz/Fik ❶. Sigurohuni që kontrolli i avullit ❼ të jetë kthyer plotësisht në "●".
4) Vendosni mbajtësen e filtrit ⓲ **pa** aksesorin e sitës ⓳ ⓴ në pajisje.
5) Vendosni 2 gota ose një enë që mban të paktën 250 ml nën hapjet e mbajtëses së filtrit.
6) Sapo drita treguese "Espresso" ⓯ ndizet vazhdimisht, shtypni butonin "Espresso" ☕ ❸. Lëreni të zbrazet afërsisht 250 ml (rreth 2 gota) tretësirë për heqjen e kalcit dhe më pas ndaloni procesin duke shtypur përsëri butonin "Espresso" ☕ ❸. Hidheni me kujdes tretësirën e përdorur për heqjen e kalcit.
7) Lëreni heqësin e kalcit të veprojë për rreth 1 minutë.
8) Përsëritni hapat 6 deri në 7 edhe tre herë. Zbrazni rezervuarin e ujit ❾ plotësisht herën e fundit.

9) Vendosni një enë mjaftueshëm të madhe (min. 1 litër) nën hapjet e mbajtëses së filtrit.

10) Shpëlajeni rezervuarin e ujit ❾ me ujë të pastër dhe mbusheni me ujë të pastër deri në shenjën Max.

11) Sapo drita treguese "Espresso" ⓯ ndizet vazhdimisht, shtypni butonin "Espresso" ☕ ❸. Lëreni ujin të zbrazet plotësisht. Derdhni me kujdes këtë ujë.

12) Përsëritni hapat 10 deri në 11 një herë dhe më pas fikeni pajisjen.

13) Pas heqjes së kalcit, pastroni pajisjen me një leckë të lagur për të hequr çdo spërkatje të tretësirës së heqjes së kalcit. Sigurohuni që pajisja të jetë plotësisht e thatë përpara se ta përdorni përsëri.

Gjithashtu mund të porosisni agjentë të përshtatshëm për heqjen e kalcit përmes shërbimit tonë ndaj klientit (shih kapitullin ***10. Porositja e pjesëve të këmbimit***).

10. Porositja e pjesëve të këmbimit

Ju mund të porosisni pjesë këmbimi për këtë produkt në internet në **www.kompernass.com**.

SEM 1100 C5

Skanoni kodin QR me telefonin/tabletin tuaj inteligjent.
Ky kod QR do t'ju çojë direkt në faqen tonë të internetit ku mund të shikoni dhe porosisni pjesë këmbimi të disponueshme.

ⓘ **Shënim:**

- Nëse hasni probleme me porosinë tuaj online, mund të kontaktoni qendrën tonë të shërbimit me telefon ose email.
- Gjithmonë specifikoni numrin e artikullit (IAN) 508310_2601 me kur porosisni.
- Kini parasysh se porositja online e pjesëve të këmbimit nuk ofrohet për të gjitha vendet e dërgesës.

11. Zgjidhja e problemeve

Problemi	Shkaku	Zgjidhja
Kafja ekspres nuk del më.	• Pluhuri i kafes ekspres është shumë i njomë dhe/ose i shtypur shumë fort.	• Përgatiteni përsëri kafen ekspres, por mos e ngjeshni pluhurin e kafes ekspres shumë fort ose mos e zëvendësoni plotësisht.
	• Nuk ka ujë në rezervuarin e ujit ❾.	• Mbushni ujë në rezervuarin e ujit ❾.
	• Vrimat në hapjet e mbajtëses së filtrit janë të bllokuara.	• Pastroni mbajtësen e filtrit ⓲.
Kafja ekspres pikon mbi skajet e mbajtëses së filtrit ⓲ në vend që të bjerë nga vrimat.	• Mbajtësja e filtrit ⓲ nuk është vendosur saktë.	• Vendosni saktë ⓲ mbajtësen e filtrit.
	• Hapjet e mbajtëses së filtrit janë të bllokuara.	• Pastroni mbajtësen e filtrit ⓲.
	• Ka mbetje pluhuri kafeje ekspresi në buzë të mbajtëses së filtrit ⓲.	• Hiqni çdo mbetje pluhuri ekspresi nga buza e mbajtëses së filtrit ⓲ .

Problemi	Shkaku	Zgjidhja
Kafja ekspres është e ftohtë.	• Pajisja nuk ishte ngrohur paraprakisht.	• Ngroheni pajisjen paraprakisht.
	• Drita treguese "Espresso" ⓯ nuk është ndezur ende vazhdimisht .	• Prisni derisa drita treguese "Espresso" ⓯ të ndizet vazhdimisht .
	• Filxhanët nuk ishin ngrohur paraprakisht.	• Ngrohini paraprakisht filxhanët.
Funksionimi i zhurmshëm i pompës.	• Nuk ka ujë në rezervuarin e ujit ❾.	• Mbushni ujë në rezervuarin e ujit ❾.
Kremi është shumë i hollë (kafja ekspres del shpejt nga mbajtësja e filtrit ⓲).	• Nuk mjafton pluhuri i kafes ekspres.	• Përdorni më shumë pluhur kafeje ekspres.
	• Pluhuri i kafesë ekspres është bluar shumë trashë.	• Përdorni vetëm pluhur kafeje ekspres të prodhuar posaçërisht për espresso.
Kremi është shumë i errët (kafeja ekspres rrjedh ngadalë nga mbajtësja e filtrit ⓲).	• Shumë pluhur për kafe ekspres.	• Përdorni më pak pluhur kafeje ekspres.
	• Pluhuri është bluar shumë imët ose është i njomë.	• Përdorni vetëm pluhur kafeje ekspres të prodhuar posaçërisht për espresso.
	• Aksesori i sitës ⓳ ⓴ është i bllokuar.	• Pastroni aksesorin e sitës ⓳ ⓴.
Qumështi nuk shkumëzon.	• Qumështi nuk është mjaftueshëm i ftohtë.	• Përdorni qumështin nga frigoriferi.
	• Gryka e shkumëzimit të qumështit ⓾ është e ndotur.	• Pastroni grykën e shkumëzimit të qumështit ⓾.
Pompa ndalet gjatë funksionimit, drita treguese "Espresso" ⓯ pulson.	• Pompa ndalet pas afërsisht 3 minutash funksionimi për të parandaluar mbinxehjen.	• Lëreni pajisjen të ftohet përpara se ta përdorni përsëri.
Të gjitha dritat ❺ ⓯ ⓰ pulsojnë njëkohësisht.	• Pajisja është mbinxehur ose ka pësuar një qark të shkurtër.	• Hiqeni kabllon e energjisë nga priza dhe kontaktoni shërbimin ndaj klientit.

12. Asgjësimi

12.1. Asgjësoni pajisjen dhe paketimin



Simboli i koshit të mbeturinave me rrota të shënuar me kryq do të thotë që kjo pajisje nuk duhet të hidhet me mbeturinat shtëpiake në fund të jetëgjatësisë së saj të dobishme. Pajisja duhet të dorëzohet në pikat e caktuara të grumbullimit, qendrat e riciklimit ose impiantet e asgjësimit të mbeturinave.

Ju lutemi fshini të gjitha të dhënat personale përpara se ta ktheni artikullin.

Paketimi është bërë nga materiale miqësore me mjedisin që mund t'i hidhni në qendrën tuaj lokale të riciklimit.

Asgjësoni paketimin në një mënyrë miqësore me mjedisin.

13. Garancia e Kompernaß Handels GmbH

I dashur klient,

Ju merrni një garanci 3-vjeçare për këtë pajisje duke filluar që nga data e blerjes. Në rast të defekteve në këtë produkt, ju keni të drejta ligjore ndaj shitësit të produktit. Këto të drejta ligjore nuk kufizohen nga garancia jonë e përcaktuar më poshtë.

Kushtet e garancisë

Periudha e garancisë fillon që në datën e blerjes. Ju lutem ruajeni faturën në një vend të sigurt. Kjo kërkohet si provë e blerjes.

Në rast se ndodh një defekt në materiale ose gjatë prodhimit brenda tre viteve nga data e blerjes së këtij produkti, ne, sipas gjykimit tonë, do ta riparojmë, zëvendësojmë ose rimbursojmë çmimin e blerjes pa pagesë. Kjo garanci kërkon që pajisja me defekt dhe prova e blerjes (deri në faturë) të paraqiten brenda periudhës trevjeçare, së bashku me një përshkrim të shkurtër të defektit dhe kur ka ndodhur ky defekt.

Në rast se defekti mbulohet nga garancia jonë, ju do të merrni produktin e riparuar ose një produkt të ri. Riparimi ose zëvendësimi i produktit nuk fillon një periudhë të re garancie.

Periudha e garancisë dhe kërkesat ligjore për defekte

Periudha e garancisë nuk zgjatet nga garancia. Kjo është e vlefshme edhe për pjesët e zëvendësuara dhe të riparuara. Çdo dëmtim ose defekt i pranishëm në momentin e blerjes duhet të raportohet menjëherë pas heqjes nga paketimi. Riparimet e nevojshme pas periudhës së garancisë janë me pagesë.

Objekti i garancisë

Pajisja është prodhuar me kujdes sipas standardeve të rrepta të cilësisë dhe është testuar plotësisht para dorëzimit.

Garancia është e vleshme për defektet në materia ose gjatë prodhimit. Kjo garanci nuk mbulon pjesët e produktit që i nënshtrohen konsumimit normal, ose dëmtimit të pjesëve delikate siç janë çelësat ose pjesët e bëra prej qelqi.

Kjo garanci është e pavlefshme në rast se produkti është dëmtuar, përdorur ose mirëmbajtur në mënyrë të papërgjegjshme. Për të siguruar përdorimin e përshtatshëm të produktit, të gjitha udhëzimet e përfshira në manualin e përdorimit duhet të ndiqen në mënyrën e duhur. Përdoruesi nuk duhet të kryejë asnjë veprim ose të përdorë produktin në mënyra për të cilat manuali paralajmëron.

Produkti është i synuar për përdorim individual dhe jo për përdorim tregtar. Në rast të keqpërdorimit, trajtimit të papërshtatshëm, përdorimit me forcë ose ndryshimeve që nuk janë kryer nga qendra jonë e autorizuar e shërbimit, garancia do të jetë e pavlefshme.

Përpunimi në rast të kërkesës së garancisë

Për t'u siguruar që kërkesa juaj të përpunohet shpejt, ju lutemi ndiqni udhëzimet në vijim:

- Për të gjitha pyetjet, ju lutemi të bëni gati faturën dhe numrin e artikullit (IAN) 508310_2601 si provë blerjeje.
- Numri i artikullit mund të gjendet në etiketën e llojit në produkt, në një gdhendje në produkt, në faqen e titullit të udhëzimeve të përdorimit (poshtë majtas) ose në afishen në pjesën e pasme ose të poshtme të produktit.

- Në rast se ndodh ndonjë mosfunksionim ose defekt tjetër, ju lutemi të kontaktoni fillimisht departamentin e shërbimit ndaj klientit të përmendur më poshtë **telefon** ose me **email**.
- Pastaj, mund të dërgoni një produkt të regjistruar si produkt me defekt, pa pagesë të postës, në adresën e shërbimit që ju është dhënë, duke bashkëngjitur provën e blerjes (deri në faturë) dhe duke deklaruar se cili është defekti dhe kur ka ndodhur.



Mund t'i shkarkoni këto dhe shumë manuale të tjera, video produktesh dhe softuerë instalimi në linkun www.lidl-service.com.

Ky kod QR ju çon direkt në faqen e shërbimit të Lidl (www.lidl-service.com) dhe mund ta hapni manualin e përdoruesit duke futur numrin e artikullit (IAN) 508310_2601.

13.1. Shërbimi

(MK) **Shërbimi në Maqedoninë e Veriut**
Tel.: 0800 90698
E-Mail: kompernass@lidl.mk

IAN 508310_2601

13.2. Importuesi

Ju lutemi kini parasysh se adresa në vijim nuk është një adresë shërbimi. Fillimisht, kontaktoni qendrën e shërbimit të caktuar.

KOMPERNASS HANDELS GMBH

BURGSTRASSE 21

44867 BOCHUM

GJERMANI

www.kompernass.com

Cuprins

1. Introducere 166

1.1. Utilizarea conform destinației 166

1.2. Indicații de avertizare și simboluri utilizate 166

2. Furnitura/verificarea transportului 167

3. Indicații de siguranță 167

4. Elementele aparatului 170

5. Date tehnice 170

6. Afișajul temperaturii 170

7. Prima punere în funcțiune 171

8. Deservirea 171

8.1. Umplerea rezervorului de apă 171

8.2. Încălzirea după o perioadă de repaus mai îndelungată/la prima punere în funcțiune . 171

8.3. Încălzirea înainte de fiecare utilizare 172

8.4. Preparare espresso 173

8.5. Preparare cappuccino 174

8.6. Sfaturi pentru un espresso perfect. 175

8.7. Sfaturi pentru spuma de lapte. 175

8.8. Obținerea apei fierbinți. 176

9. Curățarea și îngrijirea 176

9.1. Curățarea dispozitivului de spumare a laptelui 176

9.2. Curățarea dușului de apă fierbinte. 177

9.3. Curățarea accesoriilor 177

9.4. Curățarea aparatului 177

9.5. Îndepărtarea calcarului din aparat. 177

10. Comandarea pieselor de schimb 178

11. Remedierea defecțiunilor 179

12. Eliminarea 180

12.1. Eliminarea aparatului și a ambalajului 180

13. Garanția Kompernass Handels GmbH 180

13.1. Service-ul 181

13.2. Importator. 181

1. Introducere

Felicitări pentru cumpărarea noului dvs. aparat. Ați decis să alegeți un produs de calitate superioară.

Instrucțiunile de utilizare fac parte integrantă din acest produs. Acestea cuprind informații importante privind siguranța, utilizarea și eliminarea. Înainte de utilizarea produsului familiarizați-vă cu toate indicațiile privind utilizarea și siguranța. Utilizați produsul numai în modul descris și numai în scopurile menționate. În cazul transmiterii produsului unei alte persoane, predați-i toate documentele aferente acestuia.

1.1. Utilizarea conform destinației

Acest aparat este destinat exclusiv preparării de espresso/cappuccino și spumării laptelui. Aparatul este destinat exclusiv utilizării în gospodăriile private. Este interzisă utilizarea comercială.

Orice altă utilizare este considerată a fi neconformă.

1.2. Indicații de avertizare și simboluri utilizate

În cadrul acestor instrucțiuni de utilizare, pe ambalaj și aparat sunt folosite următoarele avertizări și simboluri (dacă sunt aplicabile):

	**PERICOL!** Un avertisment însoțit de acest simbol și de cuvântul de avertizare „PERICOL” indică o situație periculoasă iminentă care, dacă nu este evitată, duce la deces sau la vătămări grave.
	**AVERTIZARE!** Un avertisment însoțit de acest simbol și de cuvântul de avertizare „AVERTIZARE” indică o posibilă situație periculoasă care, dacă nu este evitată, poate duce la deces sau la vătămări grave.
	**PRECAUȚIE!** Un avertisment însoțit de acest simbol și de cuvântul de avertizare „PRECAUȚIE” indică o posibilă situație periculoasă care, dacă nu este evitată, poate duce la vătămări minore sau moderate.
	**ATENȚIE!** Un avertisment însoțit de acest simbol și de cuvântul de avertizare „ATENȚIE” indică o posibilă situație care, dacă nu este evitată, poate duce la pagube materiale.
	**Indicație:** O indicație marchează informații suplimentare care facilitează manipularea aparatului.
	Nu introduceți în apă!
	Tensiune/curent alternativ
	Toate componentele acestui aparat care intră în contact cu alimentele sunt adecvate pentru uz alimentar.
	Citiți instrucțiunile.
	Acest produs îndeplinește cerințele directivelor europene și naționale în vigoare.
	Nu eliminați aparatul electric împreună cu deșeurile menajere!
	Eliminați ambalajul în mod ecologic.
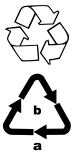	La sortarea deșeurilor, respectați marcajul de pe materialele de ambalare: Acestea sunt marcate cu abrevieri (a) și cifre (b) cu următoarea semnificație: 1–7: materiale plastice, 20–22: hârtie și carton, 80–98: materiale compozite.
	Acest produs îndeplinește cerințele directivelor naționale aplicabile din Republica Serbia.

2. Furnitura/verificarea transportului

⚠ AVERTIZARE!

► Nu este permisă utilizarea materialelor de ambalare ca jucării. Pericol de asfixiere.

În mod standard, aparatul este livrat cu următoarele componente:

- Espressor
- Suport filtru
- Filtru mare pentru espresso
- Filtru mic pentru espresso
- Lingură de măsurat cu accesoriu de împingere
- Substanță de decalcifiere (125 ml)
- Ghidul de pornire rapidă
- Instrucțiuni de utilizare

ⓘ Indicație:

► Verificați dacă furnitura este completă și dacă prezintă deteriorări vizibile.

► În cazul în care furnitura este incompletă sau componentele sunt deteriorate din cauza ambalajului precar sau a transportului, apelați linia telefonică directă de service.

3. Indicații de siguranță

Respectați următoarele indicații de siguranță pentru o manipulare sigură a acestui aparat:

⚠ AVERTIZARE! PERICOL DE RĂNIRE!

- Înainte de utilizare verificați dacă aparatul prezintă deteriorări exterioare vizibile. Nu puneți aparatul în funcțiune dacă este deteriorat sau dacă a căzut.
- Aparatul și cablul de conexiune nu se vor păstra la îndemâna copiilor cu vârsta sub 8 ani.
- Aparatul poate fi utilizat de copii începând cu vârsta de 8 ani dacă sunt supravegheați sau dacă au fost instruiți cu privire la utilizarea sigură a acestui aparat și au înțeles pericolele cu privire la acesta.
- Aparatul poate fi utilizat de persoane cu abilități fizice, senzoriale sau mentale reduse sau fără experiență și/sau fără cunoștințe necesare, dacă sunt supravegheate sau dacă au fost instruite cu privire la utilizarea sigură a acestui aparat și au înțeles pericolele cu privire la acesta.
- Curățarea și acțiunile de întreținere destinate utilizatorului nu sunt permise copiilor decât dacă aceștia au vârsta peste 8 ani și sunt supravegheați.

- Copiilor le este interzis să se joace cu aparatul.
- Reparația aparatului trebuie realizată numai într-un atelier de specialitate autorizat sau de către serviciul clienți. În urma reparațiilor necorespunzătoare pot apărea pericole considerabile pentru utilizatorul aparatului. În plus, se pierde garanția.
-  Nu introduceți aparatul în apă sau în alte lichide. Pericol de electrocutare!
- Nu folosiți niciodată aparatul dacă aveți mâinile ude sau umede.
- Pentru a evita pericolele, solicitați imediat înlocuirea de către specialiști autorizați sau de către serviciul clienți a ștecărelor sau a cablurilor de alimentare deteriorate.
- Pericol de arsuri! Unele componente se încălzesc foarte tare în timpul utilizării!
- În timpul utilizării aparatului se degajă aburi fierbinți. Aveți grijă să nu vă opăriți! Păstrați o distanță suficientă față de aburi.
- Conectați aparatul numai la o priză instalată regulamentar și cu împământare.
- După utilizare, suprafața elementului de încălzire continuă să prezinte căldură reziduală.
- Lichidele nu trebuie să curgă peste elementul de cuplare a aparatului.
- Utilizați aparatul numai conform destinației. Evitați utilizările eronate pentru a evita rănirea.

ⓘ ATENȚIE! PAGUBE MATERIALE!

- Componentele defecte trebuie înlocuite numai cu piese de schimb originale. Numai utilizând aceste piese este garantată respectarea cerințelor de siguranță.
- Protejați aparatul împotriva umezelii și infiltrării lichidelor.
- Protejați aparatul de lovituri, praf, substanțe chimice, schimbări bruște de temperatură și surse de căldură prea apropiate (cuptoare, radiatoare).
- Nu introduceți niciodată aparatul în apă sau în alte lichide.
- Atunci când scoateți ștecărul din priză, trageți întotdeauna de ștecăr, nu de cablu.
- Nu lăsați niciodată aparatul nesupravegheat în timpul funcționării.
- Nu utilizați temporizatoare externe sau sisteme separate de comandă de la distanță pentru a opera aparatul.
- Nu utilizați niciodată aparatul în spații în care sunt temperaturi de 0 °C sau mai mici. În cazul înghețării apei în conducte sau în rezervorul de apă, aparatul se poate deteriora.
- Nu utilizați niciodată aparatul la exterior. Acest aparat este destinat numai utilizării în spații interioare.
- Nu generați aburi atunci când soluția de decalcifiere se află în rezervorul de apă!
- Espressorul nu trebuie așezat într-un dulap în timpul utilizării.

4. Elementele aparatului

Figura A:

❶ Comutator Pornit/Oprit „ON / OFF"
❷ Afișajul temperaturii
❸ Buton „Espresso"
❹ Buton „Abur"
❺ Bec de control alb „Abur"
❻ Suprafața de așezare
❼ Buton pentru reglarea aburului
❽ Mâner
❾ Rezervor de apă
❿ Dispozitiv de spumare a laptelui
⓫ Grătar pentru picurare
⓬ Vas de colectare a picăturilor
⓭ Decupaj pentru flotorul roșu
⓮ Duș de apă fierbinte
⓯ Bec de control alb „Espresso"
⓰ Bec de funcționare roșu

Figura B:

⓱ Mâner suport de filtru
⓲ Suport filtru
⓳ Filtru mare pentru espresso
⓴ Filtru mic pentru espresso
㉑ Lingură de măsurat cu accesoriu de împingere

5. Date tehnice

Tensiunea rețelei	220 – 240 V ~, 50–60 Hz
Putere nominală	1100 W
Consum în stare oprită	0,20 W
Presiunea pompei	cca 1,5 MPa (15 bari)

6. Afișajul temperaturii

Afișajul temperaturii ❷ indică la ce temperatură a încălzit aparatul.

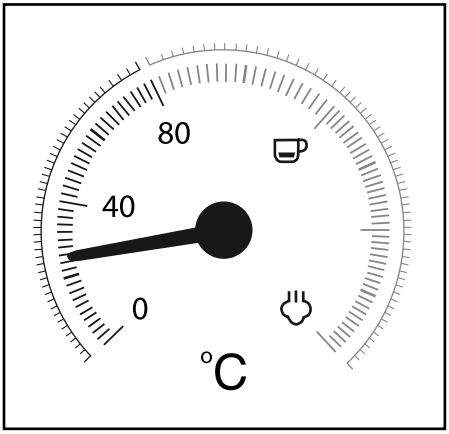

De îndată ce porniți aparatul, acesta începe să încălzească până când indicatorul se află aproximativ la mijloc, între 80 °C și „". Becul de funcționare ⓰ luminează. Becul de control „Espresso" ⓯ luminează intermitent.

Dacă indicatorul ajunge la partea roșie a scalei, temperatura este destul de ridicată pentru a prepara un espresso. Becul de control „Espresso" ⓯ luminează continuu.

Când apăsați butonul „Abur" ❹, becul de control „Abur" luminează intermitent ❺. Aparatul continuă acum să încălzească, iar indicatorul se ridică mai sus, până în zona scalei dintre „" și „".

Dacă indicatorul ajunge în zona dintre „" și „", temperatura este suficient de ridicată pentru a genera abur. Becul de control „Abur" ❺ luminează continuu.

7. Prima punere în funcțiune

1)  Scoateți rezervorul de apă ❾ și îndepărtați siguranța de transport portocalie de la evacuarea apei.

2) Curățați suportul de filtru ⓲, lingura de măsurat ㉑, filtrele pentru espresso ⓳ ⓴, grătarul pentru picurare ⓫ și rezervorul de apă ❾ conform descrierii din capitolul „***9. Curățarea și îngrijirea***".

3) Așezați aparatul pe o suprafață plană și rezistentă la căldură. Asigurați-vă că priza se află la îndemână.

4) Introduceți grătarul pentru picurare ⓫ astfel încât flotorul să poată pătrunde prin decupajul ⓭ din grătarul pentru picurare ⓫.

5) Introduceți suportul filtrului ⓲ în aparat la marcajul „INSERT" aflat în lateral, lângă gura de evacuare pentru apă fierbinte ⓮ de pe aparat și apoi rotiți-l în sens antiorar, până când mânerul suportului filtrului ⓱ este orientat în față (marcaj „LOCK").

6) Introduceți ștecărul într-o priză.

7) Înainte de prima utilizare procedați după cum urmează pentru a curăța conductele interne: Lăsați să circule prin aparat apă pentru cca 5 cești cu espresso (aproximativ 100 ml). Citiți în acest scop capitolul „***8. Deservirea***".

8) Permiteți generarea aburului timp de cca 30 secunde. Citiți în acest scop capitolul „***8. Deservirea***".

ⓘ **Indicație:**

► La prima utilizare este posibil ca pompa să funcționeze cu zgomot, deși din aparat nu iese încă apă. În acest caz rotiți butonul pentru reglarea aburului ❼ în direcția „♨/💧", pentru ca aerul să poată fi evacuat din conductele aparatului (este apăsat butonul „Abur" ♨ ❹). După aproximativ 20 de secunde, aerul a fost evacuat, dispar zgomotele și iese apă din aparat.

8. Deservirea

8.1. Umplerea rezervorului de apă

ⓘ **Indicație:**

► Pentru prepararea de espresso/cappuccino, utilizați exclusiv apă potabilă proaspătă.

1) Scoateți rezervorul de apă ❾ și umpleți-l cu apă:
Introduceți apă cel puțin până la marcajul Min.
Nu introduceți niciodată apă peste marcajul Max.

2) Așezați rezervorul de apă ❾ din nou în aparat.

8.2. Încălzirea după o perioadă de repaus mai îndelungată/ la prima punere în funcțiune

Încălziți aparatul dacă nu l-ați folosit pentru o perioadă mai îndelungată, după cum urmează:

1) Umpleți rezervorul de apă ❾ cu apă.

2) Introduceți filtrul mare ⓳ sau mic pentru espresso ⓴ în suportul filtrului ⓲:

   – Aveți grijă ca în momentul introducerii decupajul mic de pe filtrul mare ⓳ sau mic pentru espresso ⓴ să se afle peste decupajul de pe suportul filtrului ⓲.

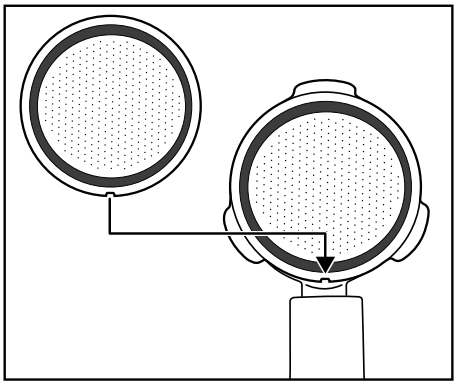

– Rotiți apoi puțin filtrul mare ⓳ sau mic pentru espresso ⓴, astfel încât acesta să nu mai poată cădea.

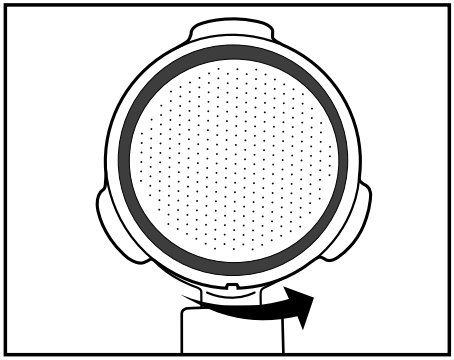

Indicație:

► Îndepărtați filtrul pentru espresso ⓳ ⓴ introdus numai după răcirea acestuia!

► Pentru a scoate din nou filtrul pentru espresso ⓳ ⓴ din suportul filtrului ⓲, rotiți filtrul pentru espresso ⓳ ⓴ introdus până când decupajul de pe filtrul pentru espresso ⓳ ⓴ se află peste decupajul de pe suportul filtrului ⓲. Acum puteți scoate filtrul pentru espresso ⓳ ⓴.

3) Introduceți suportul filtrului ⓲ în aparat la marcajul „INSERT" aflat în lateral, lângă gura de evacuare pentru apă fierbinte ⓮ de pe aparat și apoi rotiți-l în sens antiorar, până când mânerul suportului filtrului ⓱ este orientat în față (marcaj „LOCK").

4) Așezați o ceașcă sub suportul filtrului ⓲.

5) Rotiți butonul pentru reglarea aburului ❼ pentru a-l închide (rotiți-l până la limită, în direcția „●").

6) Porniți aparatul de la comutatorul Pornit/Oprit ❶. Becul de funcționare ⓰ luminează. Becul de control „Espresso" ⓯ luminează intermitent. Aparatul începe să se încălzească.

7) De îndată ce becul de control „Espresso" ⓯ luminează continuu, apăsați butonul „Espresso" ❸. Lăsați apa să curgă timp de cca 1 minut.

Indicație:

► Este posibil să fie nevoie să goliți ceașca între timp. Pentru aceasta opriți pentru scurt timp procesul, apăsând butonul „Espresso" ❸. Goliți ceașca și apăsați din nou butonul „Espresso" ❸ pentru ca apa să circule în continuare prin aparat.

8) După cca 1 minut opriți pompa apăsând încă o dată butonul „Espresso" ❸.

9) Dacă este necesar, așteptați până când becul de control „Espresso" ⓯ luminează din nou continuu. Încălzirea este finalizată. Acum puteți prepara espresso.

8.3. Încălzirea înainte de fiecare utilizare

Înainte de a putea prepara un espresso sau cappuccino, aparatul trebuie să încălzească.

1) Porniți aparatul de la comutatorul Pornit/Oprit ❶. Becul de funcționare ⓰ luminează. Becul de control „Espresso" ⓯ luminează intermitent. Asigurați-vă că butonul pentru reglarea aburului ❼ este rotit până la limită pe „●".

2) Introduceți suportul filtrului ⓲ în aparat la marcajul „INSERT" aflat în lateral, lângă gura de evacuare pentru apă fierbinte ⓮ de pe aparat și apoi rotiți-l în sens antiorar, până când mânerul suportului filtrului ⓱ este orientat în față (marcaj „LOCK").Așezați o ceașcă sub suportul filtrului ⓲.

3) Apăsați butonul „Espresso" ❸ pentru ca aparatul să extragă apă din rezervorul de apă ❾. De îndată ce apa iese din orificiile suportului pentru filtru, apăsați încă o dată butonul „Espresso" ❸ pentru ca pompa să se oprească.

4) Așteptați până când becul de control „Espresso" ⓯ luminează continuu.

5) Apăsați încă o dată butonul „Espresso" ❸ și permiteți curgerea timp de 20 de secunde a apei fierbinți înainte de a opri din nou pompa.

Preîncălzirea este acum finalizată. Acum puteți prepara un espresso/cappuccino.

8.4. Preparare espresso

Indicație:

► Asigurați-vă întotdeauna că filtrul pentru espresso ⓳ ⓴ este curat și fără resturi de pudră de espresso.

1) După ce s-a încălzit aparatul:
Pentru a prepara un espresso introduceți filtrul mic pentru espresso ⓴ în suportul filtrului ⓲.
Pentru a prepara două espresso introduceți filtrul mare pentru espresso ⓳ în suportul filtrului ⓲.

2) Umpleți filtrul mic pentru espresso ⓴ până la marcajul Max cu pudră pentru espresso. Acest marcaj corespunde unei cantități de cca 7g de pudră sau unei linguri rase de măsurat ㉑.
Sau ...
Umpleți filtrul mare pentru espresso ⓳ până la marcajul Max cu pudră pentru espresso. Acest marcaj corespunde unei cantități de cca 7g + 7g de pudră sau a două linguri rase de măsurat ㉑.

3) Compactați pudra pentru espresso cu ajutorul accesoriului de împingere de pe lingura de măsurat ㉑. Apoi, dacă este nevoie, mai adăugați pudră pentru espresso astfel încât filtrul pentru espresso ⓳ ⓴ să fie umplut până la marcajul Max. Compactați din nou pudra pentru espresso.

Indicație:

► Compactarea pudrei pentru espresso este un proces esențial în cadrul preparării unui espresso. Dacă pudra pentru espresso este presată foarte tare, atunci espresso curge încet și rezultă mai multă cremă. Dacă pudra pentru espresso nu este presată foarte tare, atunci espresso curge repede și rezultă numai puțină cremă.

4) Introduceți suportul filtrului ⓲ în aparat la marcajul „INSERT" de pe aparat și apoi rotiți-l în sens antiorar până când mânerul suportului filtrului ⓱ este orientat în față (marcaj „LOCK").

5) Așezați o ceașcă (sau două cești) sub orificiile suportului filtrului. Vă recomandăm să spălați mai întâi cestile cu apă fierbinte pentru ca espresso să nu se răcească atât de repede. Cestile pot fi depozitate pe suprafața de așezare ❻.

6) De îndată ce becul de control „Espresso" ⓯ luminează continuu, apăsați butonul „Espresso" ❸. Espresso curge în ceașcă (cești).

⚠ AVERTIZARE!

Nu scoateți niciodată suportul filtrului ⓲ în timp ce este distribuit espresso!

Stropii fierbinți de espresso provoacă răniri!

► Apăsați întotdeauna din nou mai întâi butonul „Espresso" ❸ pentru a opri distribuirea espresso-ului înainte de a scoate suportul filtrului ⓲.

7) Dacă ceașca (cestile) este (sunt) umplută(e) până la cantitatea dorită (cca 20 ml pentru fiecare ceașcă), apăsați din nou butonul „Espresso" ❸, astfel încât să nu mai fie pompată apă.

Acum puteți bea espresso.

8) Opriți aparatul de la comutatorul Pornit/Oprit ❶.

Indicație:

► Dacă butoanele „Espresso" ❸ sau „Abur" ❹ nu sunt apăsate timp de cca 30 de minute, aparatul se oprește în mod automat.

9) După fiecare utilizare îndepărtați pudra pentru espresso din filtru ⓳ ⓴. Scoateți suportul filtrului ⓲ din aparat. Goliți acum filtrul ⓳ ⓴ rotind suportul filtrului ⓲ și scoateți prin batere pudra pentru espresso. Eliminați întotdeauna pudra pentru espresso în mod ecologic, de exemplu, ca deșeu biologic.

ⓘ Indicație:

- Curățați în mod obligatoriu dușul de apă fierbinte ⓮ (din acesta curge apa fierbinte) după fiecare utilizare. Citiți în acest scop capitolul „***9. Curățarea și îngrijirea***".
- Goliți periodic vasul de colectare a picăturilor ⓬, cel târziu atunci când devine vizibil flotorul din decupajul ⓭ grătarului pentru picurare ⓫.

8.5. Preparare cappuccino

⚠ AVERTIZARE!

Procedați cu atenție la utilizarea aburului pentru producerea spumei de lapte!

Aburul fierbinte sau stropii fierbinți vă pot răni!

- Operați întotdeauna încet butonul pentru reglarea aburului ❼.

1) Umpleți cu lapte rece o treime dintr-un recipient pentru spumare (de preferință din oțel inoxidabil).
2) Asigurați-vă că butonul pentru reglarea aburului ❼ este rotit pentru închidere (rotiți-l până la limită, în direcția „●").
3) Împingeți dispozitivul de spumare a laptelui ⓾ în lateral, în afară. Prindeți-l numai de mâner ❽.
4) Apăsați butonul „Abur" ❹. Așteptați până când becul de control „Abur" ❺ luminează continuu.
5) Țineți un vas gol sub dispozitivul de spumare a laptelui ⓾. Rotiți încet butonul pentru reglarea aburului ❼ în direcția „/". Apa de condens/stropii ies din duză. Astfel, duza și circuitul apei sunt curățate în interiorul aparatului.
6) Așteptați 15 secunde și rotiți apoi butonul pentru reglarea aburului ❼ în direcția „●" până când nu mai iese abur din duză. Aruncați apa din vas.
7) Țineți acum în mână recipientul pentru spumare pentru a simți temperatura laptelui și treceți duza dispozitivului de spumare a laptelui ⓾ ușor prin lapte. Pentru aceasta țineți recipientul pentru spumare puțin înclinat.
8) Rotiți încet butonul pentru reglarea aburului ❼ în direcția „/".
9) Mișcați circular recipientul pentru spumare și țineți vârful duzei direct sub suprafața laptelui: suficient de adânc pentru ca laptele să nu sară în toate direcțiile și suficient de sus pentru a se genera o spumă groasă. Dacă procedați corect, se aude un șuierat profund.
10) Când se ridică spuma de lapte, introduceți duza mai adânc pentru a spuma următorul „strat" și a evita arderea spumei.
11) În cele din urmă introduceți complet duza și rotiți butonul pentru reglarea aburului ❼ aproximativ până la jumătate, astfel încât să se încălzească laptele. Țineți recipientul pentru spumare ușor înclinat, astfel încât laptele să se învârtească încet în timp ce-l amestecați cu duza.
12) Atunci când spuma de lapte are consistența și temperatura dorită, rotiți butonul pentru reglarea aburului ❼ pentru a-l închide (rotiți-l până la limită, în direcția „●").
13) Abia apoi scoateți duza din lapte.
14) Procedați conform descrierii din capitolul „***9.1. Curățarea dispozitivului de spumare a laptelui***".

ⓘ Indicație:

- Pentru a prepara cappuccino utilizați întotdeauna cești mai mari decât cele pentru espresso, deoarece se adaugă laptele spumat.

15) Pentru a prepara cappuccino procedați exact ca la prepararea unui espresso (a se vedea capitolul „***8.4. Preparare espresso***"/nu mai este necesară încălzirea). Lăsați totuși apa să curgă de cca două ori mai mult ca la un espresso (cca 40 ml).

Indicație:

► Becul de control „Espresso” ⓯ luminează, eventual, rapid intermitent dacă apăsați butonul „Espresso” ❸ imediat după ce s-a produs spuma de lapte. Aceasta înseamnă că aparatul este prea fierbinte pentru a pregăti un espresso optim. Puteți continua să pregătiți oricum un espresso sau puteți lăsa aparatul să se răcească. De îndată ce becul de control „Espresso” ⓯ luminează continuu, intervalul optim de temperatură pentru espresso este atins din nou.

16) Opriți aparatul de la comutatorul Pornit/Oprit ❶.

Indicație:

► Dacă butoanele „Espresso” ❸ sau „Abur” ❹ nu sunt apăsate timp de cca 30 de minute, aparatul se oprește în mod automat.

17) Adăugați acum laptele spumat în espresso preparat anterior. Cappuccino este acum pregătit. Puteți îndulci după gust cu zahăr sau puteți presăra pudră de cacao.

Indicație:

► Curățați în mod obligatoriu dispozitivul de spumare a laptelui ⓾ după fiecare utilizare. Citiți în acest scop capitolul „***9. Curățarea și îngrijirea***”.

8.6. Sfaturi pentru un espresso perfect

Unul dintre cei mai importanți factori pentru un espresso bun este așa-numitul timp de extracție sau timp de infuzare, adică durata contactului dintre pulberea de cafea și apa fierbinte, până când cafeaua pregătită ajunge în ceașcă.

Timpul de extracție depinde în primul rând de cantitatea și de gradul de măcinare a pulberii de cafea și de cât de compactă este aceasta. Cu cât pulberea de cafea este mai fină și mai compactă, cu atât apa va trece mai lent prin ea.

Puteți însă influența timpul de extracție dacă observați că espressoul nu are gustul sau aspectul dorit.

- Atunci când crema este deosebit de deschisă la culoare, are o consistență redusă și se dizolvă repede, espressoul a fost preparat prea rapid, în acest caz fiind vorba de extracție insuficientă. Espressoul are gust acru și apos, iar aroma nu este scoasă în evidență. De obicei, aceasta se întâmplă din cauza unei cantități prea mici de pulbere de cafea, eventual măcinată și prea grosier sau care nu a fost presată suficient.
- Atunci când crema este foarte închisă la culoare și are pete deschise la culoare sau o gaură în mijloc, cafeaua a fost infuzată prea mult. Vorbim despre extracție excesivă. Espressoul are gust amar. Cauza este de obicei o pulbere de cafea măcinată prea fin sau o cantitate prea mare de pulbere de cafea. Dacă nu este vorba despre niciuna dintre cauzele de mai sus, pulberea de cafea a fost presată prea tare.

► Utilizați numai pulbere de cafea pentru espresso: aceasta este de regulă măcinată fin și, în plus, prăjită mai intens. În mod ideal, pentru o ceașcă de espresso utilizați cca 7 g de pulbere de cafea. Nu umpleți sita excesiv. Compactați pulberea de cafea în sită cu accesoriul de împingere al lingurii de măsurat ㉑, fără a presa pulberea de cafea într-o masă compactă.

► Faceți mai multe încercări, până când găsiți echilibrul optim pentru dvs. al tuturor factorilor.

8.7. Sfaturi pentru spuma de lapte

- Orice tip de lapte poate fi în principiu spumat, chiar și laptele de soia sau orez. Unele tipuri de lapte pot fi spumate numai limitat.
- Laptele degresat (smântânit) nu se arde la fel de ușor precum laptele integral, dar dacă cantitatea de grăsime din lapte este prea mică, există riscul ca laptele să nu poată fi la fel de bine spumat. De aceea, utilizați lapte cu un conținut de grăsime de 3,5 % sau 1,5 %.
- Laptele foarte rece se spumează mai bine decât laptele la o temperatură normală. Cele mai bune rezultate se obțin la o temperatură de cca 7 °C.

- Nu spumați laptele a doua oară, deoarece se arde.
- Înainte de a adăuga spuma în espresso, lăsați laptele să stea cca 30 de secunde. Astfel dispar bulele mari, iar laptele încă lichid coboară spre fundul recipientului. Puteți adăuga apoi spuma fină în espresso.

8.8. Obținerea apei fierbinți

Cu ajutorul dispozitivului de spumare a laptelui ⑩ puteți obține și apă fierbinte, de exemplu, pentru diluarea cafelei (Café Americano) sau pentru prepararea ceaiului.

1) Porniți aparatul de la comutatorul Pornit/Oprit ❶. Becul de funcționare ⑯ luminează. Becul de control „Espresso" ⑮ luminează intermitent. Asigurați-vă că butonul pentru reglarea aburului ❼ este rotit până la limită pe „●".
Așteptați până când indicatorul afișajului temperaturii ❷ se află aproximativ la mijloc, între 80 °C și „☕", iar becul de control „Espresso" ⑮ luminează continuu.
2) Așezați un recipient rezistent la căldură sub dispozitivul de spumare a laptelui ⑩.
3) Rotiți butonul pentru reglarea aburului ❼ cel puțin până la jumătate în direcția „♨/💧".
4) Apăsați butonul „Espresso" ☕ ❸. Din dispozitivul de spumare a laptelui ⑩ va curge apă fierbinte.
5) Apăsați din nou butonul „Espresso" ☕ ❸ pentru oprirea apei fierbinți.
6) Rotiți butonul pentru reglarea aburului ❼ pentru a-l închide (rotiți-l până la limită, în direcția „●").

9. Curățarea și îngrijirea

⚠ AVERTIZARE!

- Scoateți întotdeauna ștecărul din priză înainte de a curăța aparatul. Pericol de electrocutare!
- Înainte de a-l curăța, așteptați întotdeauna până când aparatul s-a răcit. Pericol de arsuri!
- Nu introduceți niciodată aparatul în apă sau în alte lichide. Pericol de electrocutare!

ⓘ ATENȚIE!

- Pentru a evita deteriorarea, nu utilizați niciodată substanțe de curățare abrazive, agresive sau chimice pentru curățarea suprafețelor aparatului.

9.1. Curățarea dispozitivului de spumare a laptelui

1) Așezați un recipient gol sub dispozitivul de spumare a laptelui ⑩.
2) Rotiți butonul pentru reglarea aburului ❼ direct după utilizare pe „♨/💧" și lăsați să se emane abur timp de câteva secunde.
3) Rotiți butonul pentru reglarea aburului ❼ pentru a-l închide (rotiți-l până la limită, în direcția „●"), opriți aparatul și scoateți ștecărul din priză.
4) Lăsați duza să se răcească.
5) Scoateți învelișul dispozitivului de spumare a laptelui ⑩ (figura 1) și curățați-l cu atenție în apă caldă.
6) Ștergeți duza care se află sub înveliș cu o lavetă umedă. Dacă este cazul, umeziți laveta cu un detergent delicat. Totuși, după curățarea cu detergent, ștergeți resturile cu ajutorul unei lavete umezite în apă curată. Asigurați-vă că nu se află resturi de detergent pe duză.

7) Împingeți la loc învelișul pe duză (figura 1).

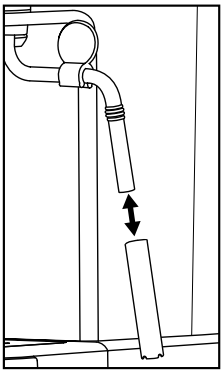

Figura 1

9.2. Curățarea dușului de apă fierbinte

Curățați dușul de apă fierbinte ⓮ după fiecare utilizare:

1) După ce ați preparat espresso/cappuccino și ați scos suportul filtrului ⓲, ștergeți întreaga suprafață a dușului de apă fierbinte ⓮ cu o lavetă umedă, astfel încât să se îndepărteze toate resturile de pudră.
2) Introduceți din nou suportul filtrului ⓲ **fără** filtrul pentru espresso ⓳ ⓴ introduse.
3) Așezați apoi o ceașcă goală sub suportul filtrului ⓲ și apăsați butonul „Espresso" ☕ ❸. Apa se scurge din dușul de apă fierbinte ⓮ și spală ultimele resturi de pudră.
4) Apăsați din nou butonul „Espresso" ☕ ❸ după cca 20 de secunde și opriți aparatul de la comutatorul Pornit/Oprit ❶.
5) Scoateți din nou suportul filtrului ⓲.

9.3. Curățarea accesoriilor

1) Curățați în apă caldă suportul de filtru ⓲, ambele filtre pentru espresso ⓳ ⓴, rezervorul de apă ❾, lingura de măsurat ㉑ și grătarul pentru picurare ⓫.

ⓘ Indicație:

► Dacă adăugați detergent în apă, este posibil ca gustul espresso-ului să fie influențat. Dacă murdăria poate fi îndepărtată numai cu detergent, clătiți întotdeauna componentele cu apă curată din abundență.

2) Uscați toate componentele.

ⓘ Indicație:

►  Cele două filtre pentru espresso ⓳ ⓴, lingura de măsurat ㉑ și grătarul pentru picurare ⓫ sunt adecvate și pentru curățarea în mașina de spălat vase.

9.4. Curățarea aparatului

Curățați aparatul cu o lavetă umedă. Dacă este cazul, adăugați puțin detergent pe lavetă.

Asigurați-vă că aparatul este complet uscat înaintea refolosirii.

9.5. Îndepărtarea calcarului din aparat

ⓘ ATENȚIE!

► Nu generați aburi atunci când soluția de decalcifiere se află în rezervorul de apă ❾!

Îndepărtați regulat calcarul din aparat. După cca 1-2 luni (la cca 4 espresso preparate pe zi) trebuie îndepărtat calcarul din aparat. În funcție de gradul de duritate al apei din regiunea dvs., această valoare poate varia.
Pentru a îndepărta calcarul din aparat, procedați după cum urmează:

1) Adăugați agent de decalcifiere lichid, obișnuit pentru espressoare în rezervorul de apă ❾. Orientați-vă în funcție de indicațiile producătorului pentru cantitatea corectă.
2) Umpleți cu apă rezervorul de apă ❾ până la marcajul Max și așezați-l în aparat.
3) Porniți aparatul de la comutatorul Pornit/Oprit ❶. Asigurați-vă că butonul pentru reglarea aburului ❼ este rotit până la limită pe „●".

4) Așezați suportul filtrului ⓲ **fără** filtrul pentru espresso ⓳ ⓴ în aparat.

5) Așezați 2 cești sau un recipient de minimum 250 ml sub orificiile suportului de filtru.

6) De îndată ce becul de control „Espresso" ⓯ luminează continuu, apăsați butonul „Espresso" ☕ ❸.
Lăsați să curgă cca 250 ml (cca 2 cești) de soluție de decalcifiere și opriți procesul apăsând din nou butonul „Espresso" ☕ ❸.
Aruncați cu atenție soluția de decalcifiere folosită.

7) Lăsați substanța de decalcifiere ㉒ să acționeze timp de cca 1 minut.

8) Repetați pașii 6-7 încă de trei ori. La ultima procedură goliți rezervorul de apă ❾ complet.

9) Așezați un recipient suficient de mare (min. 1 litru) sub orificiile suportului de filtru.

10) Clătiți rezervorul de apă ❾ cu apă curată și adăugați apă curată până la marcajul Max.

11) De îndată ce becul de control „Espresso" ⓯ luminează continuu, apăsați butonul „Espresso" ☕ ❸.
Lăsați apa să curgă complet. Aruncați cu atenție această apă.

12) Repetați o dată pașii 10-11 și opriți ulterior aparatul.

13) După decalcifiere curățați aparatul cu o lavetă umedă, pentru a îndepărta posibile urme de soluție de decalcifiere. Asigurați-vă că aparatul este complet uscat înaintea refolosirii.

Un agent de decalcifiere adecvat poate fi comandat și prin intermediul serviciului nostru pentru clienți (a se vedea capitolul ***„10. Comandarea pieselor de schimb"***).

10. Comandarea pieselor de schimb

Puteți comanda oricând în mod convenabil piese de schimb pentru acest produs online, pe **www.kompernass.com**.



Scanați codul QR cu smartphone-ul/tableta. Cu ajutorul acestui cod QR puteți accesa direct site-ul nostru web și puteți vizualiza și comanda piesele de schimb disponibile.

ⓘ **Indicație:**

- Dacă aveți probleme cu comanda online, puteți contacta centrul nostru de service telefonic sau prin e-mail.
- Vă rugăm să indicați întotdeauna numărul articolului (IAN) 508310_2601.
- Atenție, comanda online a pieselor de schimb nu este posibilă în toate țările de livrare.

11. Remedierea defecțiunilor

Defecțiune	Cauza	Remedierea
Espresso-ul nu mai scurge.	• Pudra pentru espresso este prea umedă și/sau presată prea tare.	• Preparați din nou espresso, necompactând totuși prea tare pudra pentru espresso sau înlocuiți-o complet.
	• Rezervorul de apă ❾ este gol.	• Umpleți rezervorul de apă ❾ cu apă.
	• Găurile orificiilor suportului pentru filtru sunt înfundate.	• Curățați suportul filtrului ⓲.
Espresso picură peste marginile suportului filtrului ⓲ în loc să iasă din orificii.	• Suportul filtrului ⓲ nu a fost introdus corect.	• Introduceți în mod corect suportul filtrului ⓲.
	• Orificiile suportului pentru filtru sunt înfundate.	• Curățați suportul filtrului ⓲.
	• Pe marginea suportului filtrului se află resturi de pudră de espresso ⓲.	• Îndepărtați resturile de pudră de espresso de pe marginea suportului filtrului ⓲.
Espresso este rece.	• Aparatul nu a fost preîncălzit.	• Preîncălziți aparatul.
	• Becul de control „Espresso” ⓯ nu a luminat încă continuu.	• Așteptați până când becul de control „Espresso” ⓯ luminează continuu .
	• Cestile nu au fost preîncălzite.	• Preîncălziți cestile.
Funcționare zgomotoasă a pompei.	• Rezervorul de apă ❾ este gol.	• Umpleți rezervorul de apă ❾ cu apă.
Crema este prea deschisă la culoare (espresso curge repede din suportul filtrului ⓲).	• Prea puțină pudră pentru espresso.	• Utilizați mai multă pudră pentru espresso.
	• Pudra pentru espresso este măcinată prea grosier.	• Utilizați numai pudră specială pentru espresso.
Crema este prea închisă la culoare (espresso curge încet din suportul filtrului ⓲).	• Prea multă pudră pentru espresso.	• Utilizați mai puțină pudră pentru espresso.
	• Pudra este măcinată prea fin sau umedă.	• Utilizați numai pudră specială pentru espresso.
	• Filtrul ⓳ ⓴ este înfundat.	• Curățați filtrul ⓳ ⓴.
Laptele nu se spumează.	• Laptele nu este suficient de rece.	• Utilizați lapte din frigider.
	• Dispozitivul de spumare a laptelui ⓾ este murdar.	• Curățați dispozitivul de spumare a laptelui ⓾.

Defecțiune	Cauza	Remedierea
Pompa se oprește în timpul funcționării, becul de control „Espresso” ⓯ luminează intermitent.	• Pompa se oprește după cca 3 minute pentru a evita supraîncălzirea.	• Lăsați aparatul să se răcească înainte de a-l folosi din nou.
Toate becurile ❺ ⓯ ⓰ luminează intermitent în același timp.	• Aparatul este supraîncălzit sau a avut un scurtcircuit.	• Scoateți ștecărul din priză și adresați-vă serviciului clienți.

12. Eliminarea

12.1. Eliminarea aparatului și a ambalajului



Simbolul pubelei tăiate indică faptul că, la finalul duratei sale de utilizare, acest aparat nu trebuie eliminat împreună cu deșeurile menajere. Aparatul trebuie predat centrelor de colectare, centrelor de reciclare sau unităților de eliminare a deșeurilor.

Vă rugăm să ștergeți, înainte de predare, toate datele cu caracter personal.

Ambalajul este format din materiale pe care le puteți elimina prin intermediul centrelor locale de reciclare.

Eliminați ambalajul în modecologic.

13. Garanția Kompernass Handels GmbH

Stimate client,

Pentru acest aparat se acordă o garanție de 3 ani de la data cumpărării. În cazul în care produsul prezintă defecte, beneficiați de drepturi legale față de vânzătorul produsului. Aceste drepturi legale nu sunt limitate prin garanția noastră prezentată în cele ce urmează.

Condiții de garanție

Perioada de garanție începe de la data cumpărării. Păstrați cu grijă bonul fiscal. Acesta este necesar pentru a dovedi cumpărarea.

Dacă în decurs de trei ani de la data cumpărării acestui produs apare un defect de material sau de fabricație, produsul va fi reparat, înlocuit de către noi în mod gratuit sau vi se va restitui prețul de cumpărare, la alegerea noastră. Garanția presupune ca în timpul perioadei de trei ani să se prezinte aparatul defect și dovada cumpărării (bonul fiscal), precum și o scurtă descriere în scris, în care să se specifice în ce constă defecțiunea și când a survenit aceasta.

Dacă defectul este acoperit de garanția noastră, veți primi înapoi produsul reparat sau unul nou. Timpul de nefuncționare din cauza lipsei de conformitate apărute în cadrul termenului de garanție prelungește termenul de garanție legală de conformitate și cel al garanției comerciale și curge, după caz, din momentul la care a fost adusă la cunoștința vânzătorului lipsa de conformitate a produsului sau din momentul prezentării produsului la vânzător/unitatea service până la aducerea produsului în stare de utilizare normală și, respectiv, al notificării în scris în vederea ridicării produsului sau predării efective a produsului către consumator.

Produsele de folosință îndelungată care înlocuiesc produsele defecte în cadrul termenului de garanție vor beneficia de un nou termen de garanție care curge de la data preschimbării produsului.

Perioada de garanție și pretențiile legale privind defectele

Perioada de garanție nu este prelungită după efectuarea reparațiilor realizate în perioada de garanție. Acest lucru este valabil și pentru piesele înlocuite și reparate. Eventualele deteriorări și deficiențe prezente deja la cumpărare trebuie semnalate imediat după dezambalarea produsului. Reparațiile necesare după expirarea perioadei de garanție se efectuează contra cost.

Domeniul de aplicare a garanției

Aparatul a fost produs cu grijă, în conformitate cu orientările stricte privind calitatea și verificat cu rigurozitate înaintea livrării.

Garanția se acordă în caz de defecte de material sau de fabricație. Această garanție nu se extinde asupra componentelor produsului care sunt expuse uzurii normale și care, prin urmare, pot fi considerate piese de uzură sau asupra deteriorărilor apărute la componentele fragile, de exemplu comutatoare sau componente realizate din sticlă.

Această garanție se pierde în cazul în care produsul a fost deteriorat, a fost utilizat sau întreținut în mod necorespunzător. Pentru utilizarea corespunzătoare a produsului trebuie respectate cu strictețe toate indicațiile prezentate în instrucțiunile de utilizare. Trebuie evitate în mod obligatoriu utilizările și acțiunile nerecomandate sau care fac obiectul unor avertizări în cadrul instrucțiunilor de utilizare.

Aparatul este destinat numai uzului privat și nu utilizărilor comerciale. În cazul manevrării abuzive sau necorespunzătoare, al uzului de forță și al intervențiilor care nu au fost realizate de către filiala noastră autorizată de service, garanția își pierde valabilitatea.

Procedura de acordare a garanției

Pentru a se asigura prelucrarea rapidă a solicitării dvs., urmați instrucțiunile de mai jos:

- Pentru toate solicitările păstrați la îndemână bonul fiscal și numărul articolului (IAN) 508310_2601 ca dovadă a cumpărării.
- Numărul articolului poate fi consultat pe plăcuța cu date tehnice de pe produs, pe o gravură de pe produs, pe coperta instrucțiunilor de utilizare (în partea stângă, jos) sau pe autocolantul de pe partea din spate sau de jos a produsului.
- În cazul în care apar defecte funcționale sau alte defecțiuni, contactați mai întâi **telefonic** sau **prin e-mail** departamentul de service menționat în continuare.
- Apoi puteți expedia produsul înregistrat ca fiind defect la adresa de service care v-a fost comunicată, fără a plăti taxe poștale, anexând dovada cumpărării (bonul fiscal) și indicând în ce constă defectul și când a apărut acesta.

Acest manual, precum și multe alte manuale, videoclipuri cu produsele și software-uri de instalare pot fi descărcate de pe www.lidl-service.com.

Cu ajutorul acestui cod QR puteți accesa direct pagina Lidl de service (www.lidl-service.com) și puteți deschide instrucțiunile de utilizare prin introducerea numărului de articol (IAN) 508310_2601.

13.1. Service-ul

(RO) **Service România**
Tel.: 0800896637
E-Mail: kompernass@lidl.ro

IAN 508310_2601

13.2. Importator

Vă rugăm să aveți în vedere faptul că următoarea adresă nu reprezintă o adresă pentru service. Contactați mai întâi centrul de service indicat.

KOMPERNASS HANDELS GMBH
BURGSTRASSE 21
44867 BOCHUM
GERMANIA
www.kompernass.com

Съдържание

1. Въведение 184

1.1. Употреба по предназначение 184

1.2. Използвани предупредителни указания и символи 184

2. Окомплектовка на доставката / Инспекция след транспортиране 185

3. Указания за безопасност 185

4. Елементи на уреда 188

5. Технически характеристики 188

6. Температурен индикатор 188

7. Първо пускане в експлоатация 189

8. Работа с уреда 189

8.1. Пълнене на резервоара за вода 189

8.2. Загряване след попродължителен период на престой/при първо пускане в експлоатация 189

8.3. Загряване преди всяка употреба 190

8.4. Приготвяне на еспресо 191

8.5. Приготвяне на капучино 192

8.6. Съвети за перфектно еспресо 193

8.7. Съвети относно млечната пяна 194

8.8. Източване на гореща вода 194

9. Почистване и поддръжка 194

9.1. Почистване на дюзата за разпенване на мляко 194

9.2. Почистване на разпръсквателя за гореща вода 195

9.3. Почистване на принадлежностите 195

9.4. Почистване на уреда 195

9.5. Почистване на уреда от котлен камък 195

10. Поръчка на резервни части 196

11. Отстраняване на неизправности 197

12. Предаване за отпадъци 198

12.1. Предайте уреда и опаковката за отпадъци. 198

13. Гаранция 198

13.1. Сервизно обслужване 200

13.2. Вносител 200

1. Въведение

Поздравяваме ви за покупката на вашия нов уред. Избрали сте висококачествен продукт.



Ръководството за потребителя е неразделна част от този продукт. То съдържа важни указания относно безопасността, употребата и предаването за отпадъци. Преди да използвате продукта, се запознайте с всички указания за обслужване и безопасност. Използвайте продукта единствено според описанието и за указаните области на приложение. Предавайте продукта на трети лица заедно с цялата документация.

1.1. Употреба по предназначение

Този уред служи само за приготвяне на еспресо/капучино и разпенване на мляко. Той е предназначен за използване единствено в частни домакинства. Не го използвайте за професионални цели.

Друга или излизаща извън тези рамки употреба се счита за нецелесъобразна.

1.2. Използвани предупредителни указания и символи

В настоящото ръководство за потребителя, върху опаковката и върху уреда се използват следните предупредителни указания и символи (ако е приложимо):

	**ОПАСНОСТ!** Предупредително указание с този символ и сигналната дума „ОПАСНОСТ“ обозначава непосредствено предстояща опасна ситуация, която, ако не бъде избегната, води до смърт или тежко нараняване.
	**ПРЕДУПРЕЖДЕНИЕ!** Предупредително указание с този символ и сигналната дума „ПРЕДУПРЕЖДЕНИЕ“ обозначава възможна опасна ситуация, която, ако не бъде избегната, може да доведе до смърт или тежко нараняване.
	**ПОВИШЕНО ВНИМАНИЕ!** Предупредително указание с този символ и сигналната дума „ПОВИШЕНО ВНИМАНИе“ обозначава възможна опасна ситуация, която, ако не бъде избегната, може да доведе до леко или средно нараняване.
	**ВНИМАНИЕ!** Предупредително указание с този символ и сигналната дума „ВНИМАНИЕ“ обозначава възможна опасна ситуация, която, ако не бъде избегната, може да доведе до материални щети.
	**Указание:** Указанието дава допълнителна информация, която улеснява работата с уреда.
	Не потапяйте във вода!
	Променлив ток/Променливо напрежение
	Всички влизащи в контакт с хранителни продукти части на този уред са от материал, разрешен за контакт с хранителни продукти.
	Прочетете ръководството.
	Този продукт изпълнява изискванията на валидните европейски и национални директиви.
	Не изхвърляйте електрически уред с битовите отпадъци!
	Предайте опаковката за изхвърляне в съответствие с екологичните изисквания.
	При разделяне на отпадъците вземете под внимание обозначението на опаковъчните материали: Те са обозначени със съкращения (a) и цифри (б) със следното значение: 1 – 7: пластмаси, 20 – 22: хартия и картон, 80 – 98: композитни материали.

	Този продукт изпълнява изискванията на валидните национални директиви на Република България.

2. Окомплектовка на доставката / Инспекция след транспортиране

⚠ ПРЕДУПРЕЖДЕНИЕ!

► Опаковъчните материали не трябва да се използват за игра.
Съществува опасност от задушаване.

Стандартната окомплектовка на доставката включва следните компоненти:

- Машина за еспресо
- държач за цедката
- голяма цедка за еспресо
- малка цедка за еспресо
- мерителна лъжица с притискач
- ръководство за бърз старт
- ръководство за потребителя

ⓘ Указание:

► Проверете доставката за комплектност и видими повреди.

► При непълна доставка или повреди, получени вследствие на лоша опаковка или при транспортирането, се обърнете към горещата линия на сервиза.

3. Указания за безопасност

За безопасна работа с уреда спазвайте следните указания за безопасност:

⚠ ПРЕДУПРЕЖДЕНИЕ! ОПАСНОСТ ОТ НАРАНЯВАНЕ!

- Преди употреба проверете уреда за видими външни повреди. Не използвайте уреда, ако е повреден или е падал.
- Уредът и захранващият кабел трябва да се държат далече от деца на възраст под 8 години.
- Уредът може да се използва от деца на възраст над 8 години, ако са под наблюдение или са инструктирани по отношение на безопасната употреба на уреда и са разбрали опасностите, произтичащи от работата с него.
- Уредът може да се използва от лица с ограничени физически, сетивни или умствени възможности или без опит и/или знания, ако са под наблюдение или са инструктирани по отношение на безопасната употреба на уреда и са разбрали опасностите, произтичащи от работата с него.

- Деца не трябва да извършват почистването и техническото обслужване от страна на потребителя, освен ако не са на възраст над 8 години и под наблюдение.
- Не допускайте деца да играят с уреда.
- Възлагайте ремонтите на уреда само на оторизирани специализирани фирми или на сервизната служба. Некомпетентно извършените ремонти могат да доведат до сериозни опасности за потребителя. Освен това отпада правото за изискване на гаранция.
-  Не потапяйте уреда във вода или други течности. Опасност от токов удар!
- Никога не докосвайте уреда с мокри или влажни ръце.
- Повредени щепсели или кабели трябва незабавно да се сменят от оторизирани специалисти или сервиз, за да се избегнат опасности.
- Опасност от изгаряне! По време на използване някои части се нагорещяват силно!
- При използването на уреда се образуват горещи изпарения. Внимавайте да не се попарите с тях! Стойте на достатъчно разстояние от парата.
- Включвайте уреда само към инсталиран съгласно разпоредбите и заземен контакт.
- След употреба повърхността на нагревателя все още разполага с остатъчна топлина.
- По щепселното съединение на уреда не трябва да протича течност.
- Използвайте уреда само по предназначение. Неправилни приложения могат да доведат до наранявания.

ⓘ ВНИМАНИЕ! МАТЕРИАЛНИ ЩЕТИ!

- Повредените части трябва да се сменят само с оригинални резервни части. Само за тези части е гарантирано, че отговарят на изискванията за безопасност.
- Пазете уреда от влага и проникване на течности.
- Пазете уреда от удари, прах, химикали, силни температурни колебания и намиращи се твърде близко източници на топлина (фурни, отоплителни тела).
- Никога не потапяйте уреда във вода или други течности.
- За изключване винаги издърпвайте щепсела от контакта; никога не дърпайте кабела.
- По време на работа никога не оставяйте уреда без наблюдение.
- За работа с уреда не използвайте външен таймер или отделна система за дистанционно управление.
- Никога не използвайте уреда в помещения с температури под или около 0 °C. Уредът може да се повреди при замръзване на водата в тръбопроводите или в резервоара за вода.
- Никога не използвайте уреда на открито. Този уред е предназначен за използване само в затворени помещения.
- Не генерирайте пара, когато в резервоара за вода се намира разтвор за отстраняване на котлен камък!
- При употреба еспресо машината не трябва да се поставя в шкаф.

4. Елементи на уреда

Фигура А:

❶ Превключвател за включване/изключване „ON/OFF“
❷ Температурен индикатор
❸ Бутон „еспресо“
❹ Бутон „пара“
❺ Бял контролен индикатор „пара“
❻ Поставка за чаши
❼ Регулатор на парата
❽ Дръжка
❾ Резервоар за вода
❿ Дюза за разпенване на мляко
⓫ Решетка за капки
⓬ Събирателен съд за капки
⓭ Прорез за червения поплавък
⓮ Разпръсквател за гореща вода
⓯ Бял контролен индикатор „еспресо“
⓰ Червен индикатор за работен режим

Фигура Б:

⓱ Дръжка на държача за цедката
⓲ Държач за цедката
⓳ Голяма цедка за еспресо
⓴ Малка цедка за еспресо
㉑ Мерителна лъжица с притискач

5. Технически характеристики

Напрежение на мрежата	220 – 240 V ~, 50–60 Hz
Номинална мощност	1100 W
Консумирана мощност в изключено състояние	0,20 W
Налягане на помпата	около 1,5 MPa (15 bar)

6. Температурен индикатор

Температурният индикатор ❷ показва температурата, до която е загрял уредът.

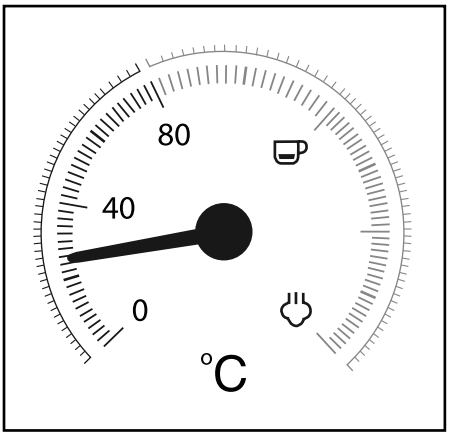

След включване уредът започва да загрява, докато стрелката застане приблизително в средата между 80 °C и „“. Индикатор за работен режим ⓰ свети. Контролният индикатор „еспресо“ ⓯ мига.

Когато стрелката достигне червената зона на скалата, температурата е достатъчно висока за приготвяне на еспресо. Зеленият контролен индикатор „еспресо“ ⓯ свети непрекъснато.

Когато натиснете бутона „пара“ ❹, контролният индикатор „пара“ ❺ мига. Уредът продължава да загрява и стрелката се повдига до зоната на скалата между „“ и „“.

Когато стрелката достигне зоната между „“ и „“, температурата е достатъчно висока за генериране на пара. Зеленият контролен индикатор „пара“ ❺ свети непрекъснато.

7. Първо пускане в експлоатация

1)  Извадете резервоара за вода ❾ и отстранете оранжевото приспособление за обезопасяване при транспортиране от отвора за изливане на вода.

2) Почистете държача за цедката ⓲, мерителната лъжица ㉑, цедките за еспресо ⓳ ⓴, решетката за капки ⓫ и резервоара за вода ❾ съгласно описанието в глава „***9. Почистване и поддръжка***“.

3) Поставете уреда на равна и топлоустойчива подложка. Обърнете внимание на това, контактът да бъде наблизо.

4) Поставете решетката за капки ⓫ така, че поплавък да може да се издава през прореза ⓭ в решетката за капки ⓫.

5) Заредете държача за цедката ⓲ в уреда чрез поставяне до маркировката „INSERT“, отстрани на разпръсквателя за гореща вода ⓮ на уреда, и завъртане обратно на часовниковата стрелка така, че дръжката на държача за цедката ⓱ да сочи напред („LOCK“).

6) Включете щепсела в контакт.

7) Преди първото използване постъпете по следния начин, за да почистите вътрешните тръбопроводи:
Оставете вода за около 5 чаши еспресо (около 100 ml) да изтече през уреда. За целта прочетете глава „***8. Работа с уреда***“.

8) Оставете да се образува пара за около 30 секунди. За целта прочетете глава „***8. Работа с уреда***“.

Указание:

► При първото използване е възможно да се чува шум от работата на помпата, но от уреда все още да не потича вода. В такъв случай завъртете регулатора на парата ❼ в посока „ ♨/💧 “, така че въздухът да може да излезе от тръбопроводите на уреда (бутонът „пара“ ♨ ❹ е натиснат). След около 20 секунди въздухът е излязъл, шумовете изчезват и от уреда изтича вода.

8. Работа с уреда

8.1. Пълнене на резервоара за вода

Указание:

► За приготвяне на еспресо/капучино използвайте единствено прясна питейна вода.

1) Свалете резервоара за вода ❾ и го напълнете с вода:
Налейте вода минимум до маркировката „Min“.
Никога не наливайте вода над маркировката „Max“.

2) Поставете резервоара за вода ❾ отново в уреда.

8.2. Загряване след по-продължителен период на престой/при първо пускане в експлоатация

Ако не сте използвали уреда по-продължително време, загрейте го както следва:

1) Налейте вода в резервоара за вода ❾.

2) Поставете голямата ⓳ или малката цедка за еспресо ⓴ в държача за цедката ⓲.
   – Обърнете внимание, че при поставянето малката резка на голямата ⓳ или малката цедка за еспресо ⓴ трябва да се намира над резката на държача за цедката ⓲.

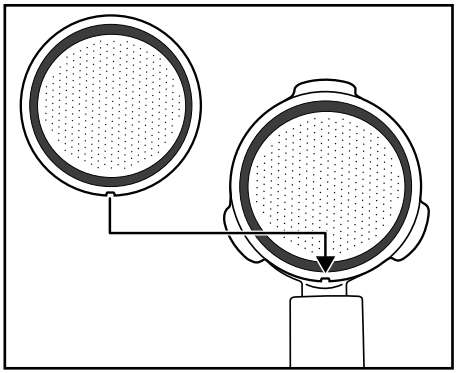

– След това завъртете леко голямата ⓳ или малката цедка за еспресо ⓴ така, че повече да не може да изпадне.

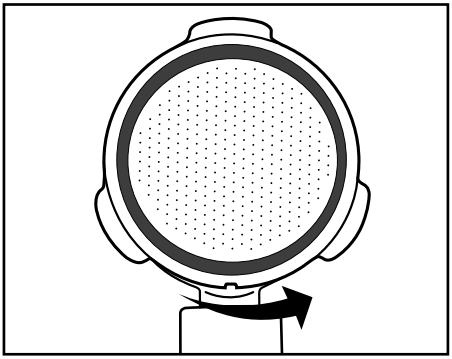

Указание:

► Отстранете поставената цедка за еспресо ⓳ ⓴ едва след като се охлади!

► За да извадите отново цедката за еспресо ⓳ ⓴ от държача за цедката ⓲, завъртете поставената цедка за еспресо ⓳ ⓴ така, че резката на цедката за еспресо ⓳ ⓴ да се намира над резката на държача за цедката ⓲. Сега можете да извадите цедката за еспресо ⓳ ⓴.

3) Заредете държача за цедката ⓲ в уреда чрез поставяне до маркировката „INSERT“, отстрани на разпръсквателя за гореща вода ⓮ на уреда, и завъртане обратно на часовниковата стрелка така, че дръжката на държача за цедката ⓱ да сочи напред („LOCK“).

4) Поставете чаша под държача за цедката ⓲.

5) Затворете чрез завъртане регулатора на парата ❼ (завъртете до упор в посока „●“).

6) Включете уреда с превключвателя за включване/изключване ❶. Индикатор за работен режим ⓰ свети. Контролният индикатор „еспресо“ ⓯ мига. Уредът започва да загрява.

7) Когато контролен индикатор „еспресо“ ⓯ свети непрекъснато, натиснете бутона „еспресо“ ☕ ❸. Пуснете водата да преминава около 1 минута.

Указание:

► Възможно е междувременно да се наложи изпразване на чашата. За целта спрете за кратко процеса чрез натискане на бутона „еспресо“ ☕ ❸. Изпразнете чашата и отново натиснете бутона „еспресо“ ☕ ❸, така че водата да продължи да тече през уреда.

8) След около 1 минута спрете помпата чрез повторно натискане на бутона „еспресо“ ☕ ❸.

9) Изчакайте, докато зеленият контролен индикатор „еспресо“ ⓯ свети непрекъснато. Сега можете да приготвяте еспресо.

8.3. Загряване преди всяка употреба

Преди да можете да приготвяте еспресо или капучино, уредът трябва да загрее.

1) Включете уреда с превключвателя за включване/изключване ❶. Индикатор за работен режим ⓰ свети. Контролният индикатор „еспресо“ ⓯ мига. Уверете се, че регулаторът на парата ❼ е завъртян до упор на „●“.

2) Заредете държача за цедката ⓲ в уреда чрез поставяне до маркировката „INSERT“, отстрани на разпръсквателя за гореща вода ⓮ на уреда, и завъртане обратно на часовниковата стрелка така, че дръжката на държача за цедката ⓱ да сочи напред („LOCK“).

3) Натиснете бутона „еспресо“ ☕ ❸, така че уредът да започне да засмуква вода от резервоара за вода ❾. Веднага щом от отворите на държача за цедката започне да изтича вода, натиснете отново бутона „еспресо“ ☕ ❸, така че помпата да спре.

4) Изчакайте, докато зеленият контролен индикатор „еспресо“ ⓯ свети непрекъснато.

5) Отново натиснете бутона „еспресо“ ☕ ❸ и оставете да тече гореща вода в продължение на 20 секунди, преди да спрете отново помпата.

Предварителното загряване е завършено. Сега можете да приготвяте еспресо/капучино.

8.4. Приготвяне на еспресо

Указание:

► Винаги проверявайте дали цедката за еспресо ⓳ ⓴ е чиста и остатъците от мляно кафе за еспресо са отстранени.

1) Щом уредът загрее:
За приготвяне на едно кафе еспресо поставете малката цедка за еспресо ⓴ в държача за цедката ⓲.
За приготвяне на две кафета еспресо поставете голямата цедка за еспресо ⓳ в държача за цедката ⓲.

2) Напълнете малката цедка за еспресо ⓴ с мляно кафе за еспресо до маркировката „Max“. Това съответства на около 7 g мляно кафе или една равна мерителна лъжица ㉑.
или...
Напълнете голямата цедка за еспресо ⓳ с мляно кафе за еспресо до маркировката „Max“. Това съответства на около 7 g + 7 g мляно кафе или на две равни мерителни лъжици ㉑.

3) Уплътнете мляното кафе за еспресо с помощта на притискача на мерителната лъжица ㉑. При необходимост допълнете мляно кафе за еспресо, така че цедката за еспресо ⓳ ⓴ да се напълни до маркировката „Max“. След това отново уплътнете мляното кафе за еспресо.

Указание:

► Уплътняването на мляното кафе за еспресо е съществена част от процеса на приготвяне на еспресо. Ако мляното кафе за еспресо е уплътнено много силно, еспресото тече бавно и се получава повече крема. Ако мляното кафе за еспресо не е уплътнено твърде силно, еспресото тече бързо и се получава само малко крема.

4) Заредете държача за цедката ⓲ в уреда чрез поставяне до маркировката „INSERT“ на уреда и завъртане обратно на часовниковата стрелка така, че дръжката на държача за цедката ⓱ да сочи напред („LOCK“).

5) Поставете една чаша (или две чаши) под отворите на държача за цедката. Препоръчваме да изплакнете предварително чашите с гореща вода, за да не се охлади еспресото твърде бързо. Можете да съхранявате чашите върху поставката за чаши ❻.

6) Когато зеленият контролен индикатор „еспресо“ ⓯ свети непрекъснато, натиснете бутона „еспресо“ ☕ ❸. Еспресото изтича в чашата/ите.

⚠ ПРЕДУПРЕЖДЕНИЕ!

Никога не изваждайте държача за цедката ⓲, докато еспресото тече!

Образуващите се пръски горещо еспресо причиняват наранявания!

► Винаги първо натискайте повторно бутона „еспресо“ ☕ ❸, за да прекратите дозирането на еспресо, преди да отстраните държача за цедката ⓲.

7) След като чашата/ите се напълни/ят достатъчно (около 20 ml на чаша), натиснете отново бутона „еспресо“ ☕ ❸, за да не се изпомпва повече вода.

Сега можете да изпиете еспресото.

8) Изключете уреда чрез превключвателя за включване/изключване ❶.

Указание:

► Ако бутоните „еспресо“ ☕ ❸ или „пара“ ♨ ❹ не бъдат натиснати в продължение на около 30 минути, уредът се изключва автоматично.

9) След употреба отстранете мляното кафе за еспресо от цедката за еспресо ⑲ ⑳. Извадете държача за цедката ⑱ от уреда. Сега изпразнете цедката ⑲ ⑳, като обърнете държача за цедката ⑱ и изпразните чрез потупване мляното кафе за еспресо. Винаги изхвърляйте мляното кафе за еспресо по екологосъобразен начин, например с биологичните отпадъци.

ⓘ **Указание:**

- Задължително почиствайте разпръсквателя за гореща вода ⑭ (от него изтича гореща вода) след всяка употреба. За целта прочетете глава „***9. Почистване и поддръжка***“.
- Изпразвайте събирателния съд за капки ⑫ редовно, но най-късно, когато поплавък се вижда в прореза ⑬ на решетката за капки ⑪.

8.5. Приготвяне на капучино

⚠ **ПРЕДУПРЕЖДЕНИЕ!**

Бъдете внимателни при боравене с парата за разпенване на мляко!

Горещата пара или горещите пръски причиняват наранявания!

- Винаги въртете бавно регулатора на парата ❼.

1) Напълнете съд за разпенване (за предпочитане от неръждаема стомана) до една трета със студено мляко.
2) Уверете се, че регулаторът на парата ❼ е затворен (завъртете до упор в посока „●“).
3) Отместете настрани дюзата за разпенване на мляко ⑩. При това я хващайте единствено за дръжката ❽.
4) Натиснете бутона „пара“ ♨ ❹. Изчакайте, докато зеленият контролен индикатор „пара“ ❺ свети непрекъснато.
5) Поставете празен съд под дюзата за разпенване на мляко ⑩. Завъртете бавно регулатора на парата ❼ в посока „♨/💦“. От дюзата излиза/т воден кондензат/пръски. По този начин се почистват дюзата и водният кръг във вътрешността на уреда.
6) Изчакайте 15 секунди и след това завъртете регулатора на парата ❼ в посока „●“, докато от дюзата повече не излиза пара. Излейте водата от съда.
7) Дръжте съда за разпенване в ръка, за да усещате температурата на млякото, и потопете леко дюзата за разпенване на мляко ⑩ в млякото. При това дръжте съда за разпенване леко наклонен.
8) Завъртете бавно регулатора на парата ❼ в посока „♨/💦“.
9) Движете съда за разпенване с кръгообразни движения и при това дръжте върха на дюзата малко под повърхността на млякото: достатъчно дълбоко за предотвратяване на пръски мляко във всички посоки и достатъчно високо за образуване на дебел слой пяна. При правилно извършване се чува приглушен бръмчащ звук.
10) Когато млечната пяна се надигне, вкарайте дюзата по-дълбоко, за да разпените следващия „слой“ и да предотвратите загаряне на пяната.
11) Накрая потопете дюзата изцяло и затворете регулатора на парата ❼ на около половина, така че млякото да се загрее. Дръжте съда за разпенване леко наклонен, така че млякото да се завихря леко, докато го разбърквате с дюзата.
12) Когато млечната пяна достигне желаната консистенция и температура, затворете регулатора на парата ❼ (завъртете до упор в по посока „●“).
13) Едва след това извадете дюзата от млякото.
14) Постъпете съгласно описанието в глава „***9.1. Почистване на дюзата за разпенване на мляко***“.

Указание:

► За приготвяне на капучино винаги използвайте по-големи чаши, отколкото за приготвяне на еспресо, тъй като се добавя разпенено мляко.

15) За приготвяне на капучино постъпете по същия начин, както когато приготвяте еспресо (вж. глава „***8.4. Приготвяне на еспресо***"/подгряване не е необходимо). Но оставете да премине приблизително двойно количество вода в сравнение с количеството за еспресо (около 40 ml).

Указание:

► Червеният контролен индикатор „еспресо" ⓯ евентуално мига бързо, когато натиснете бутона „еспресо" ❸ непосредствено след производство на млечна пяна. Това означава, че уредът е подгрят твърде силно за приготвяне на оптимално еспресо. Въпреки това можете или да продължите с приготвянето на еспресо, или да оставите уреда да се охлади. Когато червеният контролен индикатор „еспресо" ⓯ свети непрекъснато, оптималният за еспресо температурен диапазон е достигнат отново.

16) Изключете уреда чрез превключвателя за включване/изключване ❶.

Указание:

► Ако бутоните „еспресо" ❸ или „пара" ❹ не бъдат натиснати в продължение на около 30 минути, уредът се изключва автоматично.

17) След това добавете разпененото мляко към предварително подготвеното еспресо. Капучиното е готово. Можете да го подсладите на вкус или да го поръсите с какао на прах.

Указание:

► Задължително почиствайте дюзата за разпенване на мляко ⓾ след всяка употреба. За целта прочетете глава „***9. Почистване и поддръжка***".

8.6. Съвети за перфектно еспресо

Един от най-важните фактори за добро еспресо е така нареченото време на екстракция или време на преминаване, т.е. продължителността на контакта между мляното кафе и горещата вода до изтичане на готовото кафе в чашата.

Времето на екстракция зависи преди всичко от количеството и степента на смилане на мляното кафе, както и от неговата компактност. Колкото по-ситно и компактно е мляното кафе, толкова по-бавно преминава водата през него.

Но вие също можете да повлияете времето на екстракция, ако забележите, че еспресото не е вкусно или не изглежда, както трябва.

■ Ако кремата е много светла, има рядка консистенция и се разтваря бързо, еспресото е преминало твърде бързо. В този случай се говори за недостатъчна екстракция. Еспресото има кисел вкус и е воднисто, а ароматът не се разгръща напълно. Най-често това се дължи на твърде малко количество, евентуално твърде едро смляно или недостатъчно силно пресовано мляно кафе.

■ Ако кремата е много тъмна и в средата е изпъстрена със светли петна или има дупка, кафето е преминавало твърде дълго. В този случай се говори за прекомерна екстракция. Еспресото има горчив вкус. Най-честата причина е твърде ситно смляно кафе или твърде голямо количество мляно кафе. Ако нито едно от двете не е вярно, мляното кафе е било пресовано твърде силно.

► Използвайте само мляно кафе за еспресо: по принцип то е по-ситно смляно и по-силно препечено. В идеалния случай за една чаша еспресо използвайте около 7 g мляно кафе. Не препълвайте цедката. Уплътнявайте мляното кафе в цедката с притискача на мерителната лъжица ㉑, без да пресовате мляното кафе до компактна маса.

► Изпробвайте, докато намерите оптималното равновесие между всички фактори.

8.7. Съвети относно млечната пяна

- По принцип може да се разпенва всеки вид мляко, включително соево и оризово мляко. Но някои видове мляко могат да се разпенват само по-слабо.
- Обезмасленото мляко (мляко с ниска масленост) не загаря толкова лесно както пълномасленото, но при твърде ниско съдържание на мазнини е възможно млякото да не се разпенва добре. Затова винаги използвайте мляко с масленост 3,5 % или 1,5 %.
- Добре охладеното мляко се разпенва по-добре отколкото по-леко охладеното. Най-добри резултати се постигат при температура от около 7 °C.
- Не разпенвайте млякото повторно, защото в противен случай ще загори.
- Оставете разпененото мляко да постои около 30 секунди, преди да сипете пяната върху еспресото. Така по-големите мехурчета се пукат и все още течното мляко потъва надолу. След това можете да сипете фината пяна върху еспресото.

8.8. Източване на гореща вода

С помощта на дюзата за разпенване на мляко ⑩ можете да източите гореща вода, напр. за да разредите кафе (Café Americano) или да приготвите чай.

1) Включете уреда с превключвателя за включване/изключване ❶. Индикатор за работен режим ⑯ свети. Контролният индикатор „еспресо“ ⑮ мига. Уверете се, че регулаторът на парата ❼ е завъртян до упор на „●“.
   Изчакайте, докато стрелката на температурния индикатор ❷ се намира приблизително в средата между 80 °C и „☕“ и зеленият контролен индикатор „еспресо“ ⑮ свети непрекъснато.
2) Поставете термоустойчив съд под дюзата за разпенване на мляко ⑩.
3) Завъртете регулатора на парата ❼ минимум до половината в посока „♨/💧💧“.
4) Натиснете бутона „еспресо“ ☕ ❸. От дюзата за разпенване на мляко ⑩ изтича гореща вода.
5) Натиснете отново бутона „еспресо“ ☕ ❸, за да спрете източването на гореща вода.
6) Затворете чрез завъртане регулатора на парата ❼ (завъртете до упор в посока „●“).

9. Почистване и поддръжка

⚠ ПРЕДУПРЕЖДЕНИЕ!

- Винаги изключвайте щепсела от контакта, преди да почистите уреда. Опасност от токов удар!
- Винаги оставяйте уреда първо да се охлади, преди да го почистите. Опасност от изгаряне!
- Никога не потапяйте уреда във вода или други течности. Опасност от токов удар!

ⓘ ВНИМАНИЕ!

- Никога не използвайте абразивни, агресивни или химически почистващи препарати за почистване на повърхностите на уреда, за да избегнете повреди.

9.1. Почистване на дюзата за разпенване на мляко

1) Поставете празен съд под дюзата за разпенване на мляко ⑩.
2) Завъртете регулатора на парата ❼ непосредствено след употреба на „♨/💧💧“ и оставете парата да се отдели няколко секунди.
3) Затворете регулатора на парата ❼ (завъртете до упор на „●“), изключете уреда и извадете щепсела от контакта.

4) Оставете дюзата да се охлади.

5) Свалете обвивката на дюзата за разпенване на мляко ⑩ (фигура 1) и я почистете старателно с топла вода.

6) Избършете с влажна кърпа дюзата, намираща се под обвивката. При необходимост използвайте мек миещ препарат върху кърпата. След почистване с миещ препарат избършете отново с навлажнена с чиста вода кърпа. Уверете се, че по дюзата няма остатъци от миещ препарат.

7) Поставете отново обвивката на дюзата (фигура 1).

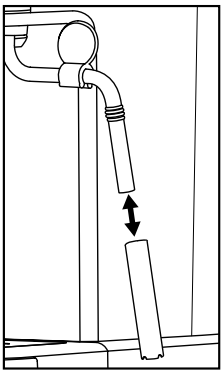

Фигура 1

9.2. Почистване на разпръсквателя за гореща вода

Почиствайте разпръсквателя за гореща вода ⑭ след всяка употреба:

1) След приготвяне на еспресо/капучино свалете държача за цедката ⑱ и избършете цялата повърхност на разпръсквателя за гореща вода ⑭ с влажна кърпа, за да отстраните всички остатъци от мляно кафе.

2) Заредете отново държача за цедката ⑱ **без** поставени цедки за еспресо ⑲ ⑳.

3) Поставете празна чаша под държача за цедката ⑱ и натиснете бутона „еспресо“ ☕ ❸. От разпръсквателя за гореща вода ⑭ изтича вода, която промива последните остатъци от мляно кафе.

4) След около 20 секунди натиснете отново бутона „еспресо“ ☕ ❸ и изключете уреда посредством превключвателя за включване/изключване ❶.

5) Отново свалете държача за цедката ⑱.

9.3. Почистване на принадлежностите

1) Почистете в топла вода държача за цедката ⑱, двете цедки за еспресо ⑲ ⑳, резервоара за вода ❾, мерителната лъжица ㉑ и решетката за капки ⑪.

ⓘ **Указание:**

► Добавянето на миещ препарат към водата може да повлияе вкуса на еспресото. Ако отстраняването на замърсяванията е възможно само с миещ препарат, след това винаги изплаквайте обилно частите с чиста вода.

2) Подсушете всички части.

ⓘ **Указание:**

►  Двете цедки за еспресо ⑲ ⑳, мерителната лъжица ㉑ и решетката за капки ⑪ са годни и за миене в съдомиялна машина.

9.4. Почистване на уреда

Почистете уреда с влажна кърпа. При необходимост сипете малко миещ препарат върху кърпата.

Уверете се, че уредът е изсъхнал напълно, преди да го използвате отново.

9.5. Почистване на уреда от котлен камък

ⓘ **ВНИМАНИЕ!**

► Не генерирайте пара, когато в резервоара за вода ❾ се намира разтвор за отстраняване на котлен камък!

Почиствайте редовно уреда от котлен камък. След около 1 – 2 месеца (при около 4 приготвяния на еспресо на ден) уредът трябва да се почисти от котлен камък. В зависимост от степента на твърдост на водата във вашия регион е възможно тази стойност да се различава.
За почистване на уреда от котлен камък постъпете, както следва:

1) Сипете обикновен течен препарат за отстраняване на котлен камък от еспресо машини в резервоара за вода ❾.
   За правилното количество се ориентирайте по указанията на производителя.
2) Напълнете с вода резервоара за вода ❾ до маркировката Max и го поставете в уреда.
3) Включете уреда с превключвателя за включване/изключване ❶. Уверете се, че регулаторът на парата ❼ е завъртян до упор на „●“.
4) Поставете държача за цедката ⓲ **без** цедка за еспресо ⓳ ⓴ в уреда.
5) Поставете 2 чаши или съд с вместимост минимум 250 ml под отворите на държача за цедката.
6) Когато зеленият контролен индикатор „еспресо“ ⓯ свети непрекъснато, натиснете бутона „еспресо“ ❸.
   Оставете да преминат около 250 ml (около 2 чаши) разтвор за отстраняване на котлен камък и след това спрете процеса чрез повторно натискане на бутона „еспресо“ ❸.
   Изхвърлете внимателно използвания разтвор за отстраняване на котлен камък.
7) Оставете препарата за отстраняване на котлен камък да подейства в продължение на около 1 минута.
8) Повторете още три пъти стъпките 6 и 7.
   При последния път изпразнете напълно резервоара за вода ❾.
9) Поставете достатъчно голям съд (мин. 1-литров) под отворите на държача за цедката.
10) Изплакнете резервоара за вода ❾ с чиста вода и налейте чиста вода до маркировката Max.
11) Когато зеленият контролен индикатор „еспресо“ ⓯ свети непрекъснато, натиснете бутона „еспресо“ ❸.
    Оставете да премине цялото количество вода. Изхвърлете внимателно тази вода.
12) Повторете веднъж стъпките 10 и 11 и след това изключете уреда.
13) След почистване на котлен камък избършете уреда с влажна кърпа, за да премахнете евентуални пръски от разтвора за отстраняване на котлен камък. Уверете се, че уредът е напълно сух, преди да го използвате отново.

Подходящ препарат за отстраняване на котлен камък можете да поръчате също чрез нашия сервиз (вж. глава „***10. Поръчка на резервни части***“).

10. Поръчка на резервни части

Резервни части за този продукт можете да поръчвате удобно и постоянно по интернет на **www.kompernass.com**.

SEM 1100 C5

Сканирайте QR кода с вашия смартфон/таблет. С този QR код влизате директно на нашата уеб страница и можете да разгледате и поръчате наличните резервни части.

Указание:

- Ако имате проблеми при поръчването онлайн, можете да се свържете с нашия сервизен център по телефона или по имейл.
- При поръчката винаги посочвайте също артикулния номер (IAN) 508310_2601.
- Моля имайте предвид, че не за всички страни доставчици е възможна онлайн поръчка на резервни части.

11. Отстраняване на неизправности

Неизправност	Причина	Начин на отстраняване
Повече не изтича еспресо.	• Мляното кафе за еспресо е твърде влажно и/или уплътнено твърде силно.	• Пригответе еспресото отново, при това не уплътнявайте толкова силно мляното кафе за еспресо или го сменете изцяло.
	• Няма вода в резервоара за вода ❾.	• Налейте вода в резервоара за вода ❾.
	• Дупчиците на отворите на държача за цедката са запушени.	• Почистете държача за цедката ⓲.
Еспресото капе през ръбовете на държача за цедката ⓲ вместо от отворите.	• Държачът за цедката ⓲ не е поставен правилно.	• Поставете правилно държача за цедката ⓲.
	• Отворите на държача за цедката са запушени.	• Почистете държача за цедката ⓲.
	• По ръба на държача за цедката ⓲ се намират остатъци от мляно кафе за еспресо.	• Почистете ръба на държача за цедката ⓲ от остатъците от мляно кафе за еспресо.
Еспресото е студено.	• Уредът не е бил загрят предварително.	• Загрейте уреда предварително.
	• Зеленият контролен индикатор „еспресо“ ⓯ не е светел непрекъснато.	• Изчакайте, докато зеленият контролен индикатор „еспресо“ ⓯ свети непрекъснато.
	• Чашите не са били загрети предварително.	• Загрейте чашите предварително.
Шумна работа на помпата.	• Резервоарът за вода ❾ е празен.	• Налейте вода в резервоара за вода ❾.
Кремата е твърде светла (еспресото преминава бързо през държача за цедката ⓲).	• Твърде малко мляно кафе за еспресо.	• Използвайте повече мляно кафе за еспресо.
	• Кафето за еспресо е смляно твърде едро.	• Използвайте само мляно кафе за еспресо, произведено специално за еспресо.

Неизправност	Причина	Начин на отстраняване
Кремата е твърде тъмна (еспресото преминава бавно през държача за цедката ⓲).	• Твърде много мляно кафе за еспресо.	• Използвайте по-малко мляно кафе за еспресо.
	• Кафето е смляно твърде ситно или е влажно.	• Използвайте само мляно кафе за еспресо, произведено специално за еспресо.
	• Цедката ⓳ ⓴ е запушена.	• Почистете цедката ⓳ ⓴.
Млякото не се разпенва.	• Млякото не е достатъчно студено.	• Използвайте мляко от хладилника.
	• Дюзата за разпенване на мляко ⓾ е замърсена.	• Почистете дюзата за разпенване на мляко ⓾.
Помпата спира по време на работа, зеленият контролен индикатор „еспресо“ ⓯ мига.	• Помпата спира след около 3 минути работа, за да предотврати прегряване.	• Оставете уреда да се охлади, преди да го използвате отново.
Всички индикатори ❺ ⓯ ⓰ мигат едновременно.	• Уредът е прегрял или е имал късо съединение.	• Издърпайте щепсела от контакта и се свържете със сервизната служба.

12. Предаване за отпадъци

12.1. Предайте уреда и опаковката за отпадъци



Символът на зачеркнат контейнер за отпадъци означава, че след изтичане на срока на ползване този уред не трябва да се изхвърля с битовите отпадъци. Уредът трябва да се предаде в организиран събирателен пункт, депо за обработка и рециклиране на отпадъци или във фирма за управление на отпадъци.

Моля, изтрийте всички лични данни преди връщането.

Опаковката е произведена от материали, които могат да се предават в местните пунктове за рециклиране.

Предайте опаковката за отпадъци в съответствие с екологичните изисквания.

13. Гаранция

Уважаеми клиенти, за този уред получавате 3 години гаранция от датата на покупката. В случай на несъответствие на продукта с договора за продажба Вие имате законно право да предявите рекламация пред продавача на продукта при условията и в сроковете, определени в глава трета, раздел II и III и глава четвърта от Закона за предоставяне на цифрово съдържание и цифрови услуги и за продажба на стоки (ЗПЦСЦУПС)*.

Вашите права, произтичащи от посочените разпоредби, не се ограничават от нашата по-долу представена търговска гаранция, не са свързани с разходи за потребителите и независимо от нея продавачът на продукта отговаря за липсата на съответствие на потребителската стока с договора за продажба съгласно ЗПЦСЦУПС.

Гаранционни условия

Гаранционният срок е 3 години от датата на получаване на стоката. Пазете добре оригиналната касова бележка. Този документ е необходим като доказателство за покупката. Ако в рамките на три години от датата на закупуване на този продукт се появи дефект на материала или производствен дефект, продуктът ще бъде безплатно ремонтиран или заменен. Гаранцията предполага в рамките на тригодишния гаранционен срок да се представят дефектният уред, касовата бележка (касовият бон), както и всички други документи, установяващи наличието на дефект и писмено да се обясни в какво се състои дефектът и кога е възникнал. Ако дефектът е покрит от нашата гаранция, Вие ще получите обратно ремонтирания или нов продукт. В случай на замяна на дефектна стока първоначалните гаранционен срок и гаранционни условия се запазват. В случай на ремонт на дефектна стока, срокът на ремонта се прибавя към гаранционния срок. За евентуално наличните и установени повреди и дефекти още при покупката трябва да се съобщи веднага след разопаковането. Евентуалните ремонти след изтичане на гаранционния срок са срещу заплащане.

Ремонтът или замяната на продукта не пораждат нова гаранция.

Обхват на гаранцията

Уредът е произведен грижливо според строгите изисквания за качество и добросъвестно изпитан преди доставка. Гаранцията важи за дефекти на материала или производствени дефекти. Гаранцията не обхваща консумативите, както и частите на продукта, които подлежат на нормално износване, поради което могат да бъдат разглеждани като бързо износващи се части (например филтри или приставки) или повредите на чупливи части (например прекъсвачи или такива произведени от стъкло). Гаранцията отпада, ако уредът е повреден поради неправилно използване или в резултат на неосъществяване на техническа поддръжка.

За правилната употреба на продукта трябва точно да се спазват всички указания в упътването за експлоатация. Предназначение и действия, които не се препоръчват от упътването за експлоатация или за които то предупреждава, трябва задължително да се избягват. Продуктът е предназначен само за частна, а не за професионална употреба. При злоупотреба и неправилно третиране, употреба на сила и при интервенции, които не са извършени от клона на нашия оторизиран сервиз, гаранцията отпада.

Процедура при гаранционен случай

За да се гарантира бърза обработка на Вашия случай, следвайте следните указания:

- За всички запитвания подгответе касовата бележка и идентификационния номер (IAN 508310_2601) като доказателство за покупката.
- Вземете артикулния номер от фабричната табелка.
- При възникване на функционални или други дефекти първо се свържете по телефона или чрез имейл с долупосочения сервизен отдел. След това ще получите допълнителна информация за уреждането на Вашата рекламация.
- След съгласуване с нашия сервиз можете да изпратите дефектния продукт на посочения Ви адрес на сервиза безплатно за Вас, като приложите касовата бележка (касовия бон)
  и посочите писмено в какво се състои дефектът и кога е възникнал. За да се избегнат проблеми с приемането и допълнителни разходи, задължително използвайте само адреса, който Ви е посочен. Осигурете изпращането да не е като експресен товар или като друг специален товар. Изпратете уреда заедно с всички принадлежности, доставени при покупката, и осигурете достатъчно сигурна транспортна опаковка.

Ремонтен сервиз / извънгаранционно обслужване

Ремонти извън гаранцията можете да възложите на клона на нашия сервиз срещу заплащане. Той с удоволствие ще Ви направи предварителна калкулация. Можем да обработваме само уреди, които са достатъчно опаковани и изпратени с платени транспортни разходи.

Внимание: Изпратете Вашия уред на клона на нашия сервиз почистен и с указание за дефекта.

Уредите, предмет на извънгаранционо обслужване, изпратени с неплатени транспортни разходи – с наложен платеж, като експресен или друг специален товар – не се приемат.

Ние ще извършим безплатно изхвърлянето на изпратените от Вас дефектни уреди.

13.1. Сервизно обслужване

BG **България**
Тел.: 00800 111 4920
E-мейл:kompernass@lidl.bg

IAN 508310_2601

13.2. Вносител

Моля, обърнете внимание, че следващият адрес не е адрес на сервиза.
Първо се свържете с горепосочения сервизен център.

КОМПЕРНАС ХАНДЕЛС ГМБХ

БУРГЩРАСЕ 21

44867 БОХУМ

ГЕРМАНИЯ

www.kompernass.com

* Като физическо лице – потребител, независимо от настоящата търговска гаранция, Вие се ползвате от правата на законовата гаранция, предоставена от Закона за предоставяне на цифрово съдържание и цифрови услуги и за продажбата на стоки /ЗПЦСЦУПС/. По-специално Вие имате право при несъответствие на стоката да бъде извършен ремонт или замяна по Ваш избор, освен ако това е невъзможно или е свързано с непропорционално големи разходи за продавача. Вие имате право на пропорционално намаляване на цената или на разваляне на договора при наличие на условията на чл. 33, ал. 3 от ЗПЦСЦУПС. Условията и сроковете на законовата гаранция са регламентирани в глава трета, раздел II и III и в глава четвърта на ЗПЦСЦУПС.

Περιεχόμενα

1. Εισαγωγή 202

1.1. Προβλεπόμενη χρήση 202

1.2. Προειδοποιήσεις και σύμβολα 202

2. Παραδοτέος εξοπλισμός /Έλεγχος μεταφοράς 203

3. Υποδείξεις ασφαλείας 203

4. Στοιχεία συσκευής 206

5. Τεχνικά χαρακτηριστικά 206

6. Η ένδειξη θερμοκρασίας 206

7. Πρώτη θέση σε λειτουργία 207

8. Χειρισμός 207

8.1. Πλήρωση δοχείου νερού 207

8.2. Θέρμανση μετά από μεγάλο χρόνο αδράνειας/κατά την πρώτη θέση σε λειτουργία . . 207

8.3. Ζέσταμα πριν από κάθε χρήση 208

8.4. Προετοιμασία καφέ εσπρέσο 209

8.5. Προετοιμασία καπουτσίνο 210

8.6. Υποδείξεις για τον τέλειο εσπρέσο 211

8.7. Υποδείξεις για το αφρόγαλα 212

8.8. Για καυτό νερό 212

9. Καθαρισμός και φροντίδα 212

9.1. Καθαρισμός διάταξης για το αφρόγαλα 212

9.2. Καθαρισμός της διάταξης καυτού νερού 213

9.3. Καθαρισμός εξαρτημάτων 213

9.4. Καθαρισμός συσκευής 213

9.5. Απομάκρυνση αλάτων από τη συσκευή 213

10. Παραγγελία ανταλλακτικών 214

11. Διόρθωση σφαλμάτων 215

12. Απόρριψη 216

12.1. Απόρριψη της συσκευής και της συσκευασίας 216

13. Εγγύηση της Kompernass Handels GmbH 216

13.1. Σέρβις 218

13.2. Εισαγωγέας 218

1. Εισαγωγή

Συγχαρητήρια για την αγορά της νέας σας συσκευής. Αποφασίσατε έτσι για την απόκτηση ενός προϊόντος υψηλής ποιότητας.

Οι οδηγίες χρήσης είναι τμήμα αυτού του προϊόντος. Περιέχουν σημαντικές υποδείξεις για την ασφάλεια, τη χρήση και την απόρριψη. Πριν από τη χρήση του προϊόντος, εξοικειωθείτε με όλες τις υποδείξεις χειρισμού και ασφάλειας. Χρησιμοποιείτε το προϊόν μόνο όπως περιγράφεται και για τους αναφερόμενους τομείς χρήσης. Παραδώστε όλα τα έγγραφα σε περίπτωση παράδοσης του προϊόντος σε τρίτους.

1.1. Προβλεπόμενη χρήση

Αυτή η συσκευή εξυπηρετεί αποκλειστικά στην ετοιμασία εσπρέσο/καπουτσίνο και για να ετοιμάζετε αφρόγαλα. Προορίζεται αποκλειστικά για ιδιωτική οικιακή χρήση. Μην τη χρησιμοποιείτε για επαγγελματικό σκοπό.

Μία άλλη ή διαφορετική χρήση από τα ανωτέρω αναφερόμενα ισχύει ως μη σύμφωνη με τους κανονισμούς.

1.2. Προειδοποιήσεις και σύμβολα

Στις παρούσες οδηγίες χρήσης, στη συσκευασία και στη συσκευή χρησιμοποιούνται οι ακόλουθες προειδοποιήσεις και τα σύμβολα (εφόσον απαιτείται):

⚠	**ΚΙΝΔΥΝΟΣ!** Μια υπόδειξη προειδοποίησης με αυτό το σύμβολο και την προειδοποιητική λέξη «ΚΙΝΔΥΝΟΣ» επισημαίνει μια άμεση επικείμενη κατάσταση κινδύνου, η οποία θα επιφέρει θάνατο ή σοβαρό τραυματισμό, εάν δεν αποφευχθεί.
⚠	**ΠΡΟΕΙΔΟΠΟΙΗΣΗ!** Μια υπόδειξη προειδοποίησης με αυτό το σύμβολο και την προειδοποιητική λέξη «ΠΡΟΕΙΔΟΠΟΙΗΣΗ» επισημαίνει μια πιθανή κατάσταση κινδύνου, η οποία θα μπορούσε να επιφέρει θάνατο ή σοβαρό τραυματισμό, εάν δεν αποφευχθεί.
⚠	**ΠΡΟΣΟΧΗ!** Μια υπόδειξη προειδοποίησης με αυτό το σύμβολο και την προειδοποιητική λέξη «ΠΡΟΣΟΧΗ» επισημαίνει μια πιθανή κατάσταση κινδύνου, η οποία θα μπορούσε να έχει ως επακόλουθο έναν ελαφρύ ή μέτριο τραυματισμό, εάν δεν αποφευχθεί.
!	**ΠΡΟΣΟΧΗ!** Μια υπόδειξη προειδοποίησης με αυτό το σύμβολο και την προειδοποιητική λέξη «ΠΡΟΣΟΧΗ» επισημαίνει μια πιθανή κατάσταση, η οποία θα μπορούσε να έχει ως επακόλουθο υλικές ζημιές, εάν δεν αποφευχθεί.
i	**Υπόδειξη:** Μια υπόδειξη επισημαίνει πρόσθετες πληροφορίες που διευκολύνουν τον χειρισμό της συσκευής.
	Να μην βυθίζεται στο νερό!
~	Εναλλασσόμενο ρεύμα/Τάση εναλλασσόμενου ρεύματος
	Όλα τα εξαρτήματα αυτής της συσκευής, που έρχονται σε επαφή με τρόφιμα, μπορούν να χρησιμοποιούνται με ασφάλεια στα τρόφιμα.
	Διαβάστε τις οδηγίες.
CE	Το παρόν προϊόν πληροί τις απαιτήσεις των ισχυουσών ευρωπαϊκών και εθνικών οδηγιών. Η συμμόρφωση έχει αποδειχθεί.
	Μην απορρίπτετε την ηλεκτρική συσκευή στα οικιακά απορρίμματα!
	Απορρίπτετε τη συσκευασία με φιλικό για το περιβάλλον τρόπο.

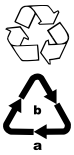	Λαμβάνετε υπόψη τη σήμανση στα υλικά συσκευασίας κατά τον διαχωρισμό των απορριμμάτων: Τα υλικά αυτά φέρουν σήμανση με συντομογραφίες (a) και ψηφία (b) με την ακόλουθη επεξήγηση: 1–7: Πλαστικά, 20–22: Χαρτί και χαρτόνι, 80–98: Σύνθετα υλικά.
	Το παρόν προϊόν πληροί τις απαιτήσεις των ισχυουσών εθνικών οδηγιών της Δημοκρατίας της Σερβίας.

2. Παραδοτέος εξοπλισμός / Έλεγχος μεταφοράς

⚠ ΠΡΟΕΙΔΟΠΟΙΗΣΗ!

► Τα υλικά συσκευασίας δεν επιτρέπεται να χρησιμοποιούνται για παιχνίδι.
Υπάρχει κίνδυνος ασφυξίας.

Η συσκευή παραδίδεται κανονικά με τα εξής στοιχεία:

- Μηχανή espresso
- Φορέας φίλτρου
- Μεγάλο φίλτρο καφέ εσπρέσο
- Μικρό φίλτρο καφέ εσπρέσο
- Κουτάλι δοσομέτρησης με πώμα
- Οδηγίες γρήγορης εκκίνησης
- Οδηγίες χρήσης

ⓘ Υποδειξη:

► Ελέγξτε τον παραδοτέο εξοπλισμό ως προς την πληρότητα και για εμφανείς φθορές.

► Σε περίπτωση ελλιπούς παραδοτέου εξοπλισμού ή ζημιών λόγω ελλιπούς συσκευασίας ή λόγω μεταφοράς, απευθυνθείτε στην ανοικτή τηλεφωνική γραμμή εξυπηρέτησης.

3. Υποδείξεις ασφαλείας

Τηρείτε τις κάτωθι υποδείξεις ασφαλείας για έναν ασφαλή χειρισμό της συσκευής:

⚠ ΠΡΟΕΙΔΟΠΟΙΗΣΗ! Κ'ΙΝΔΥΝΟΣ ΤΡΑΥΜΑΤΙΣΜΟΎ!

- Πριν από τη χρήση ελέγχετε τη συσκευή ως προς εξωτερικές εμφανείς φθορές. Μη θέτετε σε λειτουργία μία συσκευή που έχει υποστεί φθορές ή έχει πέσει κάτω.
- Η συσκευή και το καλώδιο σύνδεσής της πρέπει να φυλάσσονται μακριά από παιδιά κάτω των 8 ετών.
- Μπορεί να γίνεται χρήση της συσκευής από παιδιά άνω των 8 ετών, εφόσον επιτηρούνται ή έχουν εκπαιδευτεί αναφορικά με την ασφαλή χρήση της συσκευής και έχουν κατανοήσει τους επακόλουθους κινδύνους.

- Μπορεί να γίνεται χρήση αυτής της συσκευής από άτομα με μειωμένες φυσικές, αισθητηριακές ή νοητικές ικανότητες ή με έλλειψη εμπειρίας και/ή γνώσεων, εφόσον επιτηρούνται ή έχουν εκπαιδευτεί αναφορικά με την ασφαλή χρήση της συσκευής και έχουν κατανοήσει τους επακόλουθους κινδύνους.
- Ο καθαρισμός και η συντήρηση χρήστη δεν επιτρέπεται να διεξάγονται από παιδιά εκτός εάν είναι 8 ετών και άνω και επιτηρούνται.
- Τα παιδιά δεν επιτρέπεται να παίζουν με τη συσκευή.
- Επισκευές στη συσκευή επιτρέπεται να πραγματοποιούνται μόνο από εξουσιοδοτημένα και εξειδικευμένα συνεργεία ή από το τμήμα εξυπηρέτησης πελατών. Εξαιτίας ακατάλληλων επισκευών μπορεί να προκύψουν σημαντικοί κίνδυνοι για το χρήστη. Επίσης ακυρώνεται η αξίωση εγγύησης.
-  Μη βυθίζετε τη συσκευή σε νερό ή σε άλλα υγρά. Κίνδυνος ηλεκτροπληξίας!
- Μην πιάνετε ποτέ τη συσκευή με βρεγμένα ή υγρά χέρια.
- Τα βύσματα ή τα καλώδια που έχουν υποστεί βλάβη πρέπει να αντικαθίστανται αμέσως από εξουσιοδοτημένο εξειδικευμένο προσωπικό ή από το τμήμα εξυπηρέτησης πελατών, ώστε να αποφεύγονται κίνδυνοι.
- Κίνδυνος εγκαύματος! Ορισμένα μέρη γίνονται πολύ καυτά κατά τη χρήση!
- Κατά τη χρήση της συσκευής, δημιουργούνται καυτοί ατμοί. Προσέξτε ώστε να μην καείτε από αυτούς! Διατηρείτε επαρκή απόσταση από τους ατμούς.
- Συνδέετε τη συσκευή μόνο σε μια σύμφωνα με τις προδιαγραφές εγκατεστημένη και γειωμένη πρίζα.
- Μετά από τη χρήση, παραμένει ακόμη θερμότητα στην επιφάνεια του θερμαντικού στοιχείου.

- Δεν επιτρέπεται να τρέξει υγρό στη σύνδεση φις της συσκευής.
- Χρησιμοποιείτε τη συσκευή μόνο σύμφωνα με τους κανονισμούς. Κακή χρήση μπορεί να οδηγήσει σε τραυματισμούς.

⚠ ΠΡΟΣΟΧΗ! ΥΛΙΚΕΣ ΖΗΜΙΕΣ!

- Τα ελαπωματικά μέρη κατασκευής επιτρέπεται να αντικαθίστανται μόνο με γνήσια ανταλλακτικά. Μόνο με αυτά τα ανταλλακτικά εξασφαλίζεται η πλήρωση των απαιτήσεων ασφαλείας.
- Προστατεύετε τη συσκευή από την υγρασία και την εισχώρηση υγρών.
- Προστατεύετε τη συσκευή από κρούσεις, σκόνη, χημικές ουσίες, εξαιρετικές διακυμάνσεις θερμοκρασίας και πολύ κοντινές πηγές θερμότητας (φούρνοι, θερμαντικά σώματα).
- Ποτέ μη βυθίζετε τη συσκευή σε νερό ή σε άλλα υγρά.
- Αποσυνδέετε πάντα το βύσμα από την πρίζα και μην τραβάτε ποτέ το καλώδιο.
- Ποτέ μην αφήνετε τη συσκευή ανεπιτήρητη κατά τη διάρκεια της λειτουργίας.
- Μη χρησιμοποιείτε εξωτερικό χρονοδιακόπτη ή ξεχωριστό τηλεχειριστήριο για να θέσετε σε λειτουργία τη συσκευή.
- Ποτέ μη λειτουργείτε τη συσκευή σε χώρους, στους οποίους υπάρχουν θερμοκρασίες κάτω του 0°C. Εάν παγώσει το νερό στους αγωγούς ή στο δοχείο νερού, μπορεί η συσκευή να πάθει ζημιά.
- Ποτέ μη λειτουργείτε τη συσκευή σε εξωτερικό χώρο. Αυτή η συσκευή προορίζεται μόνο για χρήση σε εσωτερικούς χώρους.
- Μη δημιουργείτε ατμό όταν υπάρχει διάλυμα αφαίρεσης αλάτων στο δοχείο νερού!
- Δεν επιτρέπεται η τοποθέτηση της εσπρεσιέρας σε ντουλάπι κατά τη χρήση.

4. Στοιχεία συσκευής

Εικόνα A:

❶ Διακόπτης „On/Off“
❷ Ένδειξη θερμοκρασίας
❸ Πλήκτρο „Εσπρέσο“
❹ Πλήκτρο „Ατμός“
❺ Λευκή λυχνία ελέγχου «Ατμός»
❻ Επιφάνεια τοποθέτησης
❼ Ρυθμιστής ατμού
❽ Λαβή
❾ Δοχείο νερού
❿ Διάταξη για αφρόγαλα
⓫ Σχάρα στραγγίσματος
⓬ Υποδοχή συλλογής σταγόνων
⓭ Εσοχή για τον κόκκινο πλωτήρα
⓮ Έξοδος καυτού νερού
⓯ Λευκή λυχνία ελέγχου «Εσπρέσο»
⓰ Κόκκινη λυχνία λειτουργίας

Εικόνα B:

⓱ Λαβή του φορέα φίλτρου
⓲ Φορέας φίλτρου
⓳ Μεγάλο φίλτρο καφέ εσπρέσο
⓴ Μικρό φίλτρο καφέ εσπρέσο
㉑ Κουτάλι δοσομέτρησης με πώμα

5. Τεχνικά χαρακτηριστικά

Τάση δικτύου	220 – 240 V ~, 50–60 Hz
Ονομαστική ισχύς	1100 W
Κατανάλωση ισχύος εκτός λειτουργίας	0,20 W
Πίεση αντλίας	περ. 1,5 MPa (15 bar)

6. Η ένδειξη θερμοκρασίας

Η ένδειξη θερμοκρασίας ❷ υποδηλώνει μέχρι ποια θερμοκρασία ζεστάθηκε η συσκευή.

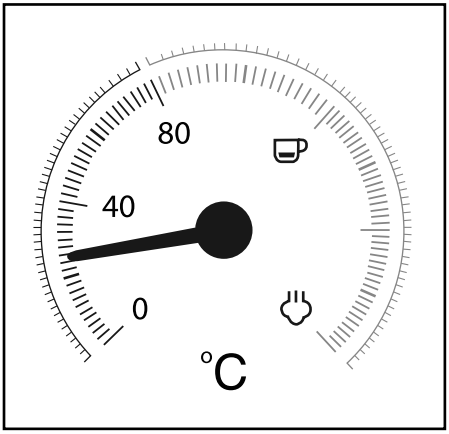

Μόλις ενεργοποιήσετε τη συσκευή, αρχίζει να ζεσταίνεται, έως ότου ο δείκτης βρεθεί περίπου στο κέντρο μεταξύ 80 °C και „“. Η λυχνία λειτουργίας ⓰ ανάβει. Η λυχνία ελέγχου «Εσπρέσο» ⓯ αναβοσβήνει.

Μόλις ο δείκτης φτάσει στο κόκκινο τμήμα της κλίμακας, η θερμοκρασία είναι αρκετή για την παρασκευή ενός καφέ εσπρέσο. Η λυχνία ελέγχου «Εσπρέσο» ⓯ ανάβει συνεχώς.

Όταν πατάτε το πλήκτρο «Ατμός» ❹, η λυχνία ελέγχου «Ατμός» ❺ αναβοσβήνει. Η συσκευή συνεχίζει να ζεσταίνεται και ο δείκτης ανεβαίνει πιο ψηλά μέχρι το σημείο της κλίμακας μεταξύ «» και «».

Μόλις ο δείκτης φτάσει στο σημείο μεταξύ «» και «», η θερμοκρασία είναι αρκετή για τη δημιουργία ατμού. Η λυχνία ελέγχου «Ατμός» ❺ ανάβει συνεχώς.

7. Πρώτη θέση σε λειτουργία

1)  Αφαιρέστε το δοχείο νερού ❾ και απομακρύνετε την πορτοκαλί ασφάλεια μεταφοράς από το στόμιο εξόδου νερού.

2) Καθαρίστε το φορέα φίλτρου ⓲, το κουτάλι δοσομέτρησης ㉑, τα φίλτρα καφέ εσπρέσο ⓳ ⓴, τη σχάρα στραγγίσματος ⓫ και το δοχείο νερού ❾ όπως περιγράφεται στο κεφάλαιο „***9. Καθαρισμός και φροντίδα***".

3) Τοποθετήστε τη συσκευή σε μια επίπεδη και θερμανθεκτική βάση. Φροντίστε ώστε η πρίζα δικτύου να είναι προσβάσιμη.

4) Τοποθετήστε τη σχάρα στραγγίσματος ⓫ κατά τέτοιο τρόπο, ώστε ο πλωτήρας να μπορεί να προεξέχει από την εσοχή ⓭ στη σχάρα στραγγίσματος ⓫.

5) Τοποθετήστε το φορέα φίλτρου ⓲ στη συσκευή τοποθετώντας τον στη συσκευή στη σήμανση „INSERT", που βρίσκεται στα πλάγια δίπλα στην έξοδο καυτού νερού ⓮, και κατόπιν γυρίστε αριστερόστροφα, έως ότου η λαβή του φορέα φίλτρου ⓱ δείχνει προς τα εμπρός («LOCK»).

6) Συνδέστε το βύσμα σε μια πρίζα.

7) Πριν από την πρώτη χρήση, ακολουθήστε την εξής διαδικασία για τον καθαρισμό των εσωτερικών αγωγών:
Αφήστε να περάσει νερό περ. για 5 φλιτζάνια εσπρέσο (περίπου 100 ml) μέσα από τη συσκευή. Διαβάστε για αυτό το Κεφάλαιο „***8. Χειρισμός***".

8) Αφήστε να δημιουργηθεί ατμός περ. για 30 δευτερόλεπτα. Διαβάστε για αυτό το Κεφάλαιο „***8. Χειρισμός***".

ⓘ **Υποδειξη:**

► Κατά την πρώτη χρήση, μπορεί να ακούγεται η αντλία που λειτουργεί, να δημιουργούνται θόρυβοι, αλλά ωστόσο να μην εξέρχεται νερό από τη συσκευή. Σε αυτή την περίπτωση γυρίστε το ρυθμιστή ατμού ❼ στην κατεύθυνση „ ♨/💧 ", έτσι ώστε ο αέρας να μπορεί να εκφύγει από τους αγωγούς (το πλήκτρο „Ατμός" ♨ ❹ έχει πατηθεί). Μετά από περίπου 20 δευτερόλεπτα έχει εκφύγει ο αέρας, οι θόρυβοι εξαφανίζονται και εξέρχεται νερό από τη συσκευή.

8. Χειρισμός

8.1. Πλήρωση δοχείου νερού

ⓘ **Υποδειξη:**

► Για την παρασκευή καφέ εσπρέσο/καπουτσίνο χρησιμοποιείτε αποκλειστικά καθαρό πόσιμο νερό.

1) Αφαιρέστε το δοχείο νερού ❾ και γεμίστε το με νερό:
Γεμίζετε με νερό τουλάχιστον έως το σύμβολο Min (ελάχιστο).
Ποτέ μη γεμίζετε με περισσότερο νερό, παρά μόνο έως το σύμβολο Max (μέγιστο).

2) Τοποθετήστε πάλι το δοχείο νερού ❾ στη συσκευή.

8.2. Θέρμανση μετά από μεγάλο χρόνο αδράνειας / κατά την πρώτη θέση σε λειτουργία

Προθερμάνετε τη συσκευή ως ακολούθως, εάν δεν την έχετε χρησιμοποιήσει για μεγάλο χρονικό διάστημα:

1) Γεμίστε το δοχείο νερού ❾ με νερό.

2) Τοποθετήστε το μεγάλο ⓳ ή το μικρό φίλτρο καφέ εσπρέσο ⓴ στο φορέα φίλτρου ⓲.
   – Προσέξτε ώστε κατά την τοποθέτηση η μικρή εσοχή στη μεγάλη ⓳ ή μικρή σήτα εσπρέσο ⓴ να εδράζεται πάνω από την εσοχή στο φορέα σήτας ⓲.

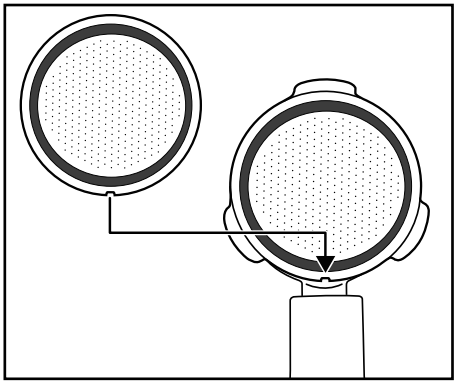

– Κατόπιν γυρίστε λίγο τη μεγάλη ⓳ ή τη μικρή σήτα εσπρέσο ⓴, έτσι ώστε να μην μπορεί να πέσει έξω.

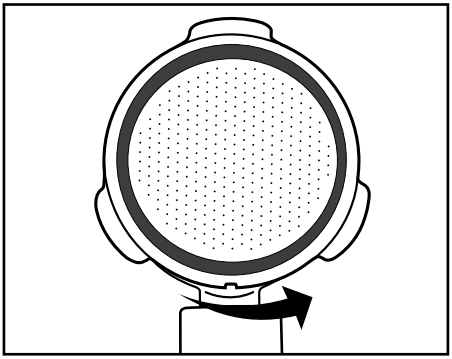

Υποδειξη:

► Απομακρύνετε την τοποθετημένη σήτα εσπρέσο ⓳ ⓴ μόνο όταν κρυώσει!

► Για να βγάλετε πάλι τη σήτα εσπρέσο⓳ ⓴ έξω από το φορέα σήτας ⓲, γυρίστε την τοποθετημένη σήτα εσπρέσο ⓳ ⓴ τόσο, έως ότου η εσοχή στη σήτα εσπρέσο ⓳ ⓴ να βρίσκεται πάνω από την εσοχή στο φορέα σήτας ⓲. Τώρα μπορείτε να βγάλετε έξω τη σήτα εσπρέσο ⓳ ⓴.

3) Τοποθετήστε το φορέα φίλτρου ⓲ στη συσκευή τοποθετώντας τον στη συσκευή στη σήμανση „INSERT“, που βρίσκεται στα πλάγια δίπλα στην έξοδο καυτού νερού ⓮, και κατόπιν γυρίστε αριστερόστροφα, έως ότου η λαβή του φορέα φίλτρου ⓱ δείχνει προς τα εμπρός («LOCK»).

4) Τοποθετήστε ένα φλιτζάνι κάτω από το φορέα φίλτρου ⓲.

5) Κλείστε με περιστροφή το ρυθμιστή ατμού ❼ (έως τον αναστολέα στην κατεύθυνση „●“).

6) Ενεργοποιήστε τη συσκευή από τον διακόπτη On/Off ❶. Η λυχνία λειτουργίας ⓰ ανάβει. Η λυχνία ελέγχου «Εσπρέσο» ⓯ αναβοσβήνει. Η συσκευή αρχίζει να ζεσταίνεται.

7) Όταν η λυχνία ελέγχου «Εσπρέσο» ⓯ ανάψει συνεχόμενα, πατήστε το πλήκτρο «Εσπρέσο» ❸. Αφήστε να τρέξει νερό για περ. 1 λεπτό.

Υποδειξη:

► Μπορεί στο ενδιάμεσο να πρέπει να αδειάσετε το φλιτζάνι. Για αυτό σταματήστε για λίγο τη διαδικασία, πατώντας το πλήκτρο „Εσπρέσο“ ❸. Αδειάστε το φλιτζάνι και πιέστε ξανά το πλήκτρο „Εσπρέσο“ ❸, ώστε το νερό να τρέχει μέσα από τη συσκευή.

8) Μετά από περ. 1 λεπτό σταματήστε την αντλία πατώντας άλλη μια φορά το πλήκτρο „Εσπρέσο“ ❸.

9) Περιμένετε, εάν χρειάζεται, μέχρι η λυχνία ελέγχου «Εσπρέσο» ⓯ να ανάβει πάλι συνεχώς. Τώρα μπορείτε να προετοιμάσετε καφέ εσπρέσο.

8.3. Ζέσταμα πριν από κάθε χρήση

Προτού ετοιμάσετε καφέ εσπρέσο ή καπουτσίνο, η συσκευή πρέπει να ζεσταθεί.

1) Ενεργοποιήστε τη συσκευή από τον διακόπτη On/Off ❶. Η λυχνία λειτουργίας ⓰ ανάβει. Η λυχνία ελέγχου «Εσπρέσο» ⓯ αναβοσβήνει. Βεβαιωθείτε ότι ο ρυθμιστής ατμού ❼ έχει περιστραφεί μέχρι το τέρμα στο „●“.

2) Τοποθετήστε το φορέα φίλτρου ⓲ στη συσκευή τοποθετώντας τον στη συσκευή στη σήμανση „INSERT“, που βρίσκεται στα πλάγια δίπλα στην έξοδο καυτού νερού ⓮, και κατόπιν γυρίστε αριστερόστροφα, έως ότου η λαβή του φορέα φίλτρου ⓱ δείχνει προς τα εμπρός («LOCK»).

3) Πατήστε το πλήκτρο „Εσπρέσο“ ❸, ώστε η συσκευή να τραβήξει νερό από το δοχείο νερού ❾. Μόλις εξέλθει νερό από τα ανοίγματα του φορέα φίλτρου, πατήστε το πλήκτρο „Εσπρέσο“ ❸ άλλη μια φορά, έτσι ώστε να σταματήσει η αντλία.

4) Περιμένετε μέχρι η λυχνία ελέγχου «Εσπρέσο» ⓯ να ανάβει συνεχώς.

5) Πατήστε εκ νέου το πλήκτρο „Εσπρέσο“ ❸ και αφήστε να εξέλθει καυτό νερό για 20 δευτερόλεπτα, προτού σταματήσετε πάλι την αντλία.

Η προθέρμανση έχει τώρα ολοκληρωθεί. Τώρα μπορείτε να ετοιμάσετε καφέ εσπρέσο/καπουτσίνο.

8.4. Προετοιμασία καφέ εσπρέσο

Υποδειξη:

► Εξασφαλίζετε πάντα ότι το φίλτρο καφέ εσπρέσο ⓳ ⓴ είναι καθαρό και δεν έχει υπολείμματα από σκόνη καφέ εσπρέσο.

1) Όταν έχει ζεσταθεί η συσκευή:
Για να προετοιμάσετε έναν καφέ εσπρέσο, τοποθετήστε το μικρό φίλτρο καφέ εσπρέσο ⓴ στο φορέα φίλτρου ⓲.
Για να προετοιμάσετε δύο εσπρέσο, τοποθετήστε το μεγάλο φίλτρο καφέ εσπρέσο ⓳ στο φορέα φίλτρου ⓲.

2) Γεμίστε το μικρό φίλτρο καφέ εσπρέσο ⓴ έως το σύμβολο Max με σκόνη καφέ εσπρέσο. Αυτό αντιστοιχεί περ σε 7 γρ. σκόνη ή σε ένα κοφτό κουτάλι δοσομέτρησης ㉑.
Η...
Γεμίστε το μεγάλο φίλτρο καφέ εσπρέσο ⓳ έως το σύμβολο Max με σκόνη καφέ εσπρέσο. Αυτό αντιστοιχεί περ σε 7 γρ. + 7 γρ. σκόνη ή σε δύο κοφτά κουτάλια δοσομέτρησης ㉑.

3) Συμπιέστε τη σκόνη του καφέ εσπρέσο με τη βοήθεια του εξαρτήματος ώθησης στο κουτάλι δοσομέτρησης ㉑. Στη συνέχεια γεμίστε, εάν απαιτείται, και με άλλη σκόνη καφέ εσπρέσο, έως ότου το φίλτρο εσπρέσο ⓳ ⓴ γεμίσει έως το σύμβολο Max. Συμπιέστε στη συνέχεια εκ νέου τη σκόνη καφέ εσπρέσο.

Υποδειξη:

► Η συμπίεση της σκόνης εσπρέσο είναι μια σημαντική διαδικασία κατά την προετοιμασία ενός καφέ εσπρέσο. Εάν η σκόνη καφέ εσπρέσο πιεστεί πάρα πολύ, τότε ο καφές εσπρέσο τρέχει αργά και δίνει περισσότερη κρέμα. Εάν η σκόνη εσπρέσο δεν συμπιεστεί τόσο δυνατά, ο εσπρέσο τρέχει γρήγορα και δημιουργείται μόνο λίγη κρέμα.

4) Εγκαταστήστε το φορέα φίλτρου ⓲ στη συσκευή τοποθετώντας τον στη συσκευή στη σήμανση „INSERT“ και κατόπιν περιστρέψτε αριστερόστροφα, έως ότου η λαβή του φορέα φίλτρου ⓱ δείχνει προς τα εμπρός («LOCK»).

5) Τοποθετήστε ένα (ή δύο) φλιτζάνι(α) κάτω από τα ανοίγματα φορέα φίλτρου. Προτείνουμε να ξεπλύνετε προηγουμένως τα φλιτζάνια με καυτό νερό, ώστε ο εσπρέσο να μην κρυώσει τόσο γρήγορα. Μπορείτε να αποθέσετε τα φλιτζάνια για τη φύλαξή τους στην επιφάνεια τοποθέτησης ❻.

6) Όταν η λυχνία ελέγχου «Εσπρέσο» ⓯ ανάψει συνεχόμενα, πατήστε το πλήκτρο «Εσπρέσο» ❸. Ο εσπρέσο τρέχει στο(στα) φλιτζάνι(α).

⚠ ΠΡΟΕΙΔΟΠΟΙΗΣΗ!

Ποτέ μην απομακρύνετε το φορέα φίλτρου ⓲ κατά την έξοδο του καφέ εσπρέσο!

Τα πιτσιλίσματα του καυτού εσπρέσο προκαλούν τραυματισμούς!

► Πατάτε πάντα πρώτα εκ νέου το πλήκτρο «Εσπρέσο» ❸ για να τερματίσετε την έξοδο του καφέ εσπρέσο, προτού απομακρύνετε τον φορέα φίλτρου ⓲.

7) Όταν το(τα) φλιτζάνι(-ια) γεμίσει(-ουν) έως την επιθυμητή ποσότητα (περ. 20 ml σε κάθε φλιτζάνι), πατήστε ξανά το πλήκτρο „Εσπρέσο“ ❸, έτσι ώστε να μην αντλείται άλλο νερό.

Τώρα μπορείτε να πιείτε τον καφέ εσπρέσο.

8) Απενεργοποιήστε τη συσκευή από το διακόπτη On/Off ❶.

Υποδειξη:

► Εάν δεν πατηθούν για περ. 30 λεπτά τα πλήκτρα «Εσπρέσο» ❸ ή «Ατμός» ❹, η συσκευή απενεργοποιείται αυτόματα.

9) Απομακρύνετε μετά από κάθε χρήση τη σκόνη εσπρέσο από το φίλτρο εσπρέσο ⓳ ⓴. Απομακρύνετε το φορέα φίλτρου ⓲ από τη συσκευή. Αδειάστε το σουρωτήρι ⓳ ⓴, γυρίζοντας τον φορέα φίλτρου ⓲ από την άλλη και ρίχνοντας έξω το άλεσμα της σκόνης εσπρέσο. Απορρίπτετε τη σκόνη καφέ εσπρέσο πάντα με φιλικό προς το περιβάλλον τρόπο, για παράδειγμα στα βιολογικά απορρίμματα.

Υποδειξη:

- Καθαρίζετε απαραίτητα την έξοδο καυτού νερού ⓮ (από αυτήν εξέρχεται το καυτό νερό) μετά από κάθε χρήση. Διαβάστε σχετικά το Κεφάλαιο „***9. Καθαρισμός και φροντίδα***".
- Αδειάζετε τακτικά την υποδοχή συλλογής σταγόνων ⓬, το αργότερο ωστόσο όταν ο πλωτήρας φαίνεται στην εσοχή ⓭ της σχάρας σταξίματος ⓫.

8.5. Προετοιμασία καπουτσίνο

⚠ ΠΡΟΕΙΔΟΠΟΙΗΣΗ!

Να είστε προσεκτικοί κατά την αντιμετώπιση του ατμού όταν φτιάχνετε αφρόγαλα!

Ο καυτός ατμός ή οι καυτές πιτσιλιές οδηγούν σε τραυματισμούς!

- Χειρίζεστε το ρυθμιστή ατμού ❼ πάντα αργά.

1) Γεμίστε ένα δοχείο για αφρόγαλα (κατά προτίμηση από ανοξείδωτο ατσάλι) έως το ένα τρίτο με κρύο γάλα.
2) Βεβαιωθείτε ότι ο ρυθμιστής ατμού ❼ έχει κλείσει (περιστρέψτε έως τον αναστολέα στην κατεύθυνση „●").
3) Ωθήστε τη διάταξη για αφρόγαλα ❿ στα πλάγια προς τα έξω. Πιάνετέ την μόνο από τη λαβή ❽.
4) Πατήστε το πλήκτρο «Ατμός» ❹. Περιμένετε μέχρι η λυχνία ελέγχου «Ατμός» ❺ να ανάβει συνεχώς.
5) Κρατήστε ένα άδειο δοχείο κάτω από τη διάταξη για αφρόγαλα ❿. Περιστρέψτε αργά το ρυθμιστή ατμού ❼ προς την κατεύθυνση „ /". Από το ακροφύσιο εξέρχονται συμπυκνωμένο νερό/πιτσιλιές. Έτσι καθαρίζεται το ακροφύσιο και το κύκλωμα νερού στο εσωτερικό της συσκευής.
6) Περιμένετε 15 δευτερόλεπτα και περιστρέψτε κατόπιν το ρυθμιστή ατμού ❼ στην κατεύθυνση „●", έως ότου δεν περνάει άλλος ατμός από το ακροφύσιο. Πετάξτε το νερό από το δοχείο.
7) Κρατήστε τώρα το δοχείο για το αφρόγαλα στο χέρι, ώστε να αισθανθείτε τη θερμοκρασία του γάλακτος, και οδηγήστε το ακροφύσιο της διάταξης για το αφρόγαλα ❿ ελαφρώς μέσα στο γάλα. Κρατήστε το δοχείο για το αφρόγαλα λίγο λοξά.
8) Περιστρέψτε αργά το ρυθμιστή ατμού ❼ προς την κατεύθυνση „ /".
9) Μετακινήστε το δοχείο για το αφρόγαλα κυκλικά κρατώντας παράλληλα την άκρη του ακροφυσίου λίγο κάτω από την επιφάνεια γάλακτος: τόσο βαθιά, ώστε το γάλα να μην πιτσιλάει προς όλες τις κατευθύνσεις, και τόσο ψηλά, ώστε να δημιουργείται ένας παχύς αφρός. Εάν αυτή η εργασία γίνεται σωστά, ακούγεται ένας βαθύς θόρυβος γουργουρίσματος.
10) Όταν ανεβαίνει ο αφρός γάλακτος, οδηγήστε το ακροφύσιο πιο βαθιά, ώστε να δημιουργήσετε αφρό στην επόμενη „στρώση" και να αποφύγετε κάψιμο του αφρού.
11) Τέλος βυθίστε το ακροφύσιο πλήρως και περιστρέψτε το ρυθμιστή ατμού ❼ σχεδόν έως το ήμισυ, ώστε να ζεσταθεί το γάλα. Κρατήστε το δοχείο για αφρόγαλα λίγο λοξά, έτσι ώστε το γάλα να στροβιλίζεται αργά, ενώ ανακατεύεται με το ακροφύσιο.
12) Όταν ο αφρός γάλακτος έχει την επιθυμητή πυκνότητα και θερμοκρασία, κλείστε το ρυθμιστή ατμού ❼ (περιστρέψτε έως τον αναστολέα στην κατεύθυνση „●").
13) Μόνο μετά τραβήξτε το ακροφύσιο από το γάλα.
14) Ακολουθήστε τη διαδικασία που περιγράφεται στο κεφάλαιο „***9.1. Καθαρισμός διάταξης για το αφρόγαλα***".

Υποδειξη:

- Για την προετοιμασία καφέ καπουτσίνο, χρησιμοποιείτε πάντα μεγαλύτερα φλιτζάνια από αυτά του εσπρέσο, καθώς προστίθεται και το αφρόγαλα.

15) Για την προετοιμασία του καφέ καπουτσίνο, ακολουθήστε τα βήματα για την προετοιμασία καφέ εσπρέσο (βλ. κεφάλαιο „***8.4. Προετοιμασία καφέ εσπρέσο***“/η θέρμανση δεν είναι πλέον απαραίτητη). Ωστόσο, επιτρέψτε να περάσει η διπλή ποσότητα νερού από αυτήν του καφέ εσπρέσο (περ. 40 ml).

Υποδειξη:

► Εφόσον απαιτείται, η λυχνία ελέγχου «Εσπρέσο» ⓯ αναβοσβήνει γρήγορα όταν πατήσετε το πλήκτρο «Εσπρέσο» ❸ ακριβώς μόλις ετοιμαστεί το αφρόγαλα. Αυτό σημαίνει ότι η συσκευή έχει θερμανθεί υπερβολικά πολύ για την προετοιμασία του βέλτιστου εσπρέσο. Παρόλα αυτά, μπορείτε να συνεχίσετε με την προετοιμασία ενός καφέ εσπρέσο ή μπορείτε να αφήσετε τη συσκευή να κρυώσει. Μόλις η λυχνία ελέγχου «Εσπρέσο» ⓯ παραμένει αναμμένη, έχει επιτευχθεί πάλι το βέλτιστο εύρος θερμοκρασίας για εσπρέσο.

16) Απενεργοποιήστε τη συσκευή από το διακόπτη On/Off ❶.

Υποδειξη:

► Εάν τα πλήκτρα «Εσπρέσο» ❸ ή «Ατμός» ❹ δεν πατηθούν για περ. 30 λεπτά, η συσκευή απενεργοποιείται αυτόματα.

17) Βάλτε τώρα το αφρόγαλα στον προετοιμασμένο εσπρέσο. Ο καπουτσίνο είναι τώρα έτοιμος. Μπορείτε να βάλετε όση ζάχαρη θέλετε ή να πασπαλίσετε σκόνη κακάο.

Υποδειξη:

► Καθαρίζετε τη διάταξη για αφρόγαλα ⓾ απαραίτητα μετά από κάθε χρήση. Διαβάστε σχετικά το Κεφάλαιο „***9. Καθαρισμός και φροντίδα***“.

8.6. Υποδείξεις για τον τέλειο εσπρέσο

Ένας από τους σημαντικότερους παράγοντες για έναν καλό εσπρέσο είναι ο λεγόμενος χρόνος εκχύλισης ή χρόνος εκτέλεσης, δηλαδή η διάρκεια της επαφής μεταξύ σκόνης καφέ και καυτού νερού μέχρι ο έτοιμος καφές να τρέξει στο φλιτζάνι.

Ο χρόνος εκχύλισης εξαρτάται κυρίως από την ποσότητα και τον βαθμό άλεσης της σκόνης καφέ και από το πόσο συμπαγής είναι. Όσο πιο λεπτή και συμπαγής είναι η σκόνη καφέ, τόσο πιο αργή είναι η διέλευση του νερού.

Ωστόσο, μπορείτε εσείς οι ίδιοι να επηρεάσετε τον χρόνο εκχύλισης εάν αντιληφθείτε ότι ο εσπρέσο δεν έχει τόσο ωραία γεύση ή εμφάνιση όσο θα έπρεπε.

- Εάν το καϊμάκι είναι ιδιαίτερα ανοιχτόχρωμο, έχει λίγη πυκνότητα και διαλύεται γρήγορα, τότε ο εσπρέσο έχει «τρέξει» πολύ γρήγορα, δηλαδή σε αυτή την περίπτωση έχουμε υπο-εκχείλιση. Ο εσπρέσο έχει στυφή και νερουλή γεύση και το άρωμα δεν έχει ένταση. Αυτό οφείλεται συνήθως σε μια πολύ μικρή ποσότητα σκόνης καφέ, η οποία ενδεχομένως είναι χονδροαλεσμένη ή δεν συμπιέστηκε αρκετά.
- Όταν το καϊμάκι είναι πολύ σκούρο και στη μέση υπάρχουν πολλές ανοιχτόχρωμες κηλίδες ή μια τρύπα, τότε η διέλευση του καφέ διήρκεσε πολύ ώρα. Αυτό ονομάζεται υπερεκχείλιση. Ο εσπρέσο έχει πικρή γεύση. Η αιτία είναι τις περισσότερες φορές μια πολύ λεπτοαλεσμένη σκόνη καφέ ή πολύ μεγάλη ποσότητα σκόνης καφέ. Εάν δεν ισχύει κάτι από αυτά, τότε η σκόνη καφέ συμπιέστηκε πολύ.
- ► Χρησιμοποιείτε μόνο σκόνη καφέ για εσπρέσο: κατά κανόνα είναι λεπτοαλεσμένος και εκτός αυτού πιο δυνατά καβουρδισμένος. Ιδανικά, για ένα φλιτζάνι εσπρέσο χρησιμοποιείτε περ. 7 γρ. σκόνης καφέ. Μη γεμίζετε υπερβολικά το φίλτρο. Συμπιέζετε τη σκόνη καφέ στο φίλτρο με το πώμα του κουταλιού δοσομέτρησης ㉑, ωστόσο μη συμπιέζετε τόσο πολύ ώστε η σκόνη καφέ να γίνει μια συμπαγής μάζα.
- ► Κάνετε δοκιμές μέχρι να βρείτε τη βέλτιστη ισορροπία όλων των παραγόντων για εσάς.

8.7. Υποδείξεις για το αφρόγαλα

- Κάθε είδος γάλακτος μπορεί να γίνει κατά βάση αφρόγαλα, ακόμα και το γάλα σόγιας και ρυζιού. Ορισμένα είδη γάλακτος μπορούν να γίνουν ωστόσο αφρόγαλα μόνο υπό περιορισμούς.
- Το αποβουτυρωμένο (άπαχο γάλα) δεν καίγεται τόσο εύκολα όπως το πλήρες γάλα, σε πολύ μικρές ποσότητες λίπους υπάρχει ωστόσο ο κίνδυνος το γάλα να μη γίνει σωστό αφρόγαλα. Για το λόγο αυτό χρησιμοποιείτε το δυνατόν γάλα με αναλογία λίπους 3,5% ή 1,5%.
- Το γάλα που έχει κρυώσει καλά μπορεί να γίνει καλύτερο αφρόγαλα από ότι το γάλα που δεν είναι τόσο κρύο. Επιτυγχάνετε τα καλύτερα αποτελέσματα σε μια θερμοκρασία περ. 7°C.
- Μην χτυπάτε το γάλα δεύτερη φορά, διότι αλλιώς καίγεται.
- Αφήστε το αφρόγαλα να κάτσει για περ. 30 δευτερόλεπτα, προτού βάλετε τον αφρό στον εσπρέσο. Έτσι σπάνε οι μεγάλες φυσαλίδες και το ακόμα υγρό γάλα πέφτει προς τα κάτω. Στη συνέχεια μπορείτε να βάλετε τον απαλό αφρό επάνω στον εσπρέσο.

8.8. Για καυτό νερό

Με τη βοήθεια της συσκευής για αφρόγαλα ⑩ μπορείτε να έχετε και καυτό νερό, π.χ. για να αραιώσετε έναν καφέ (καφές Αμερικάνο) ή για να φτιάξετε τσάι.

1) Ενεργοποιήστε τη συσκευή από τον διακόπτη On/Off ❶. Η λυχνία λειτουργίας ⑯ ανάβει. Η λυχνία ελέγχου «Εσπρέσο» ⑮ αναβοσβήνει. Βεβαιωθείτε ότι ο ρυθμιστής ατμού ❼ έχει περιστραφεί μέχρι το τέρμα στο „●“. Περιμένετε μέχρι ο δείκτης της ένδειξης θερμοκρασίας ❷ να βρεθεί περίπου στο μέσο ανάμεσα στους 80°C και «☕» και η λυχνία ελέγχου «Εσπρέσο» ⑮ να ανάβει συνεχώς.
2) Τοποθετήστε ένα θερμανθεκτικό δοχείο κάτω από τη συσκευή για αφρόγαλα ⑩.
3) Περιστρέψτε τον ρυθμιστή ατμού ❼ τουλάχιστον μέχρι το ήμισυ στην κατεύθυνση «♨/💧💧».
4) Πιέστε το πλήκτρο «Εσπρέσο» ☕ ❸. Καυτό νερό εξέρχεται από τη συσκευή για αφρόγαλα ⑩.
5) Πιέστε εκ νέου το πλήκτρο «Εσπρέσο» ☕ ❸, για να σταματήσετε τη λήψη καυτού νερού.
6) Κλείστε με περιστροφή το ρυθμιστή ατμού ❼ (έως τον αναστολέα στην κατεύθυνση „●“).

9. Καθαρισμός και φροντίδα

⚠ ΠΡΟΕΙΔΟΠΟΙΗΣΗ!

- ► Αποσυνδέετε πάντα το βύσμα από την πρίζα, προτού καθαρίσετε τη συσκευή. Κίνδυνος ηλεκτροπληξίας!
- ► Αφήνετε πάντα πρώτα τη συσκευή να κρυώσει, προτού την καθαρίσετε. Κίνδυνος εγκαύματος!
- ► Ποτέ μη βυθίζετε τη συσκευή σε νερό ή σε άλλα υγρά. Κίνδυνος ηλεκτροπληξίας!

ⓘ ΕΙΔΟΠΟΙΗΣΗ!

- ► Προς αποφυγή ζημιών μη χρησιμοποιείτε ποτέ τριβικά, επιθετικά ή χημικά καθαριστικά μέσα για τον καθαρισμό των επιφανειών της συσκευής.

9.1. Καθαρισμός διάταξης για το αφρόγαλα

1) Τοποθετήστε ένα άδειο δοχείο κάτω από τη διάταξη για αφρόγαλα ⑩.
2) Στρέψτε το ρυθμιστή ατμού ❼ κατευθείαν μετά τη χρήση στο „♨/💧💧“ και αφήστε για ορισμένα δευτερόλεπτα να εκφύγει ο ατμός.
3) Κλείστε το ρυθμιστή ατμού ❼ (στρέψτε έως τον αναστολέα προς την κατεύθυνση „●“), απενεργοποιήστε τη συσκευή και τραβήξτε το βύσμα δικτύου.
4) Αφήστε το ακροφύσιο να κρυώσει.
5) Αφαιρέστε το κάλυμμα της διάταξης για αφρόγαλα ⑩ (Εικόνα 1) και καθαρίστε το προσεκτικά στο ζεστό νερό.

6) Σκουπίστε το ακροφύσιο, το οποίο βρίσκεται κάτω από το κάλυμμα, με ένα νωπό πανί. Εάν απαιτείται, προσθέτετε λίγο ήπιο απορρυπαντικό στο πανί. Ωστόσο, μετά από τον καθαρισμό με απορρυπαντικό, σκουπίζετε με ένα βρεγμένο με καθαρό νερό πανί. Βεβαιωθείτε ότι δεν υπάρχουν υπολείμματα απορρυπαντικού στο ακροφύσιο.

7) Ωθήστε πάλι το κάλυμμα στο ακροφύσιο (Εικόνα 1).

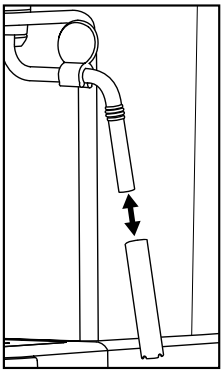

Εικόνα 1

9.2. Καθαρισμός της διάταξης καυτού νερού

Καθαρίζετε την έξοδο καυτού νερού ⓮ μετά από κάθε χρήση:

1) Αφού ετοιμάσετε τον εσπρέσο/καπουτσίνο και αφαιρέσετε το φορέα φίλτρου ⓲, σκουπίστε ολόκληρη την επιφάνεια της εξόδου καυτού νερού ⓮ με ένα νωπό πανί, έτσι ώστε να απομακρυνθούν όλα τα υπολείμματα σκόνης καφέ.

2) Τοποθετήστε πάλι το φορέα φίλτρου ⓲ **χωρίς** τοποθετημένα τα φίλτρα καφέ εσπρέσο ⓳ ⓴.

3) Κατόπιν, τοποθετήστε ένα άδειο φλιτζάνι κάτω από τον φορέα φίλτρου ⓲ και πιέστε το πλήκτρο «Εσπρέσο» ☕ ❸. Εξέρχεται νερό από την έξοδο καυτού νερού ⓮, το οποίο ξεπλένει τα τελευταία υπολείμματα σκόνης.

4) Μετά από περ. 20 δευτερόλεπτα πατήστε ξανά το πλήκτρο „Εσπρέσο" ☕ ❸ και απενεργοποιήστε τη συσκευή από το διακόπτη On/Off ❶.

5) Αφαιρέστε πάλι το φορέα φίλτρου ⓲.

9.3. Καθαρισμός εξαρτημάτων

1) Καθαρίζετε το φορέα φίλτρου ⓲, τα δύο φίλτρα καφέ εσπρέσο ⓳ ⓴, το δοχείο νερού ❾, το κουτάλι δοσομέτρησης ㉑ και τη σχάρα σταζίματος ⓫ σε ζεστό νερό.

ⓘ **Υποδειξη:**

► Εάν προσθέσετε απορρυπαντικό στο νερό, μπορεί να επηρεαστεί η γεύση του καφέ εσπρέσο. Στην περίπτωση που οι ακαθαρσίες απομακρύνονται μόνο με απορρυπαντικό, ξεπλένετε στη συνέχεια τα εξαρτήματα πάντα με πολύ καθαρό νερό.

2) Στεγνώνετε όλα τα εξαρτήματα.

ⓘ **Υποδειξη:**

►  Τα δύο φίλτρα καφέ εσπρέσο ⓳ ⓴, το κουτάλι δοσομέτρησης ㉑ και η σχάρα στραγγίσματος ⓫ ενδείκνυνται, επίσης, για καθαρισμό στο πλυντήριο πιάτων.

9.4. Καθαρισμός συσκευής

Καθαρίζετε τη συσκευή με ένα νωπό πανί. Εάν απαιτείται, προσθέτετε λίγο απορρυπαντικό στο πανί.

Βεβαιωθείτε ότι η συσκευή έχει στεγνώσει πλήρως πριν από την επόμενη χρήση.

9.5. Απομάκρυνση αλάτων από τη συσκευή

ⓘ **ΕΙΔΟΠΟΙΗΣΗ!**

► Μη δημιουργείτε ατμό όταν υπάρχει διάλυμα αφαίρεσης αλάτων στο δοχείο νερού ❾!

Απομακρύνετε τα άλατα από τη συσκευή τακτικά. Μετά από περ. 1 – 2 μήνες (περ. σε 4 παρασκευές εσπρέσο ανά ημέρα), πρέπει να αφαιρούνται τα άλατα από τη συσκευή. Αναλόγως της σκληρότητας του νερού στην περιοχή σας, αυτό το χρονικό διάστημα ενδέχεται να διαφέρει. Για την απομάκρυνση των αλάτων από τη συσκευή, ακολουθήστε την εξής διαδικασία:

1) Βάλτε το υγρό προϊόν απομάκρυνσης αλάτων εμπορίου για εσπρεσιέρες στο δοχείο νερού ❾. Ακολουθήστε τις οδηγίες του κατασκευαστή σχετικά με τη σωστή ποσότητα.

2) Γεμίστε το δοχείο νερού ❾ μέχρι τη σήμανση Max με νερό και τοποθετήστε το στη συσκευή.

3) Ενεργοποιήστε τη συσκευή από τον διακόπτη On/Off ❶. Βεβαιωθείτε ότι ο ρυθμιστής ατμού ❼ έχει περιστραφεί μέχρι το τέρμα στο „●".

4) Τοποθετήστε τον φορέα σήτας ⓲ **χωρίς** τη σήτα εσπρέσο ⓳ ⓴ στη συσκευή.

5) Τοποθετήστε 2 φλιτζάνια ή ένα δοχείο με χωρητικότητα τουλάχιστον 250 ml κάτω από τα ανοίγματα του φορέα σήτας.

6) Όταν η λυχνία ελέγχου «Εσπρέσο» ⓯ ανάβει συνεχώς, πατήστε το πλήκτρο «Εσπρέσο» ☕ ❸.
Αφήστε να τρέξουν περ. 250 ml (περ. 2 φλιτζάνια) από το διάλυμα αφαίρεσης αλάτων και σταματήστε στη συνέχεια τη διαδικασία πατώντας εκ νέου το πλήκτρο «Εσπρέσο» ☕ ❸.
Αδειάστε προσεκτικά το χρησιμοποιημένο διάλυμα αφαίρεσης αλάτων.

7) Αφήστε το προϊόν αφαίρεσης αλάτων να δράσει περ. για 1 λεπτό.

8) Επαναλάβετε τα βήματα 6 έως 7 άλλες τρεις φορές. Αδειάστε το δοχείο νερού ❾ εντελώς την τελευταία φορά.

9) Τοποθετήστε ένα αρκετά μεγάλο δοχείο (τουλ. 1 λίτρου) κάτω από τα ανοίγματα του φορέα σήτας.

10) Ξεπλύνετε το δοχείο νερού ❾ με καθαρό νερό και γεμίστε με καθαρό νερό μέχρι τη σήμανση Max.

11) Όταν η λυχνία ελέγχου «Εσπρέσο» ⓯ ανάβει συνεχώς, πατήστε το πλήκτρο «Εσπρέσο» ☕ ❸.
Αφήστε να τρέξει όλο το νερό. Αδειάστε προσεκτικά αυτό το νερό.

12) Επαναλάβετε τα βήματα 10 έως 11 μια φορά και στη συνέχεια απενεργοποιήστε τη συσκευή.

13) Μετά την αφαίρεση των αλάτων καθαρίστε τη συσκευή με ένα νωπό πανί για να απομακρύνετε τυχόν σταγόνες από το διάλυμα αφαίρεσης αλάτων. Πριν από την εκ νέου χρήση, βεβαιωθείτε ότι η συσκευή έχει στεγνώσει καλά.

Μπορείτε να παραγγείλετε κατάλληλο προϊόν αφαίρεσης αλάτων και από την υπηρεσία εξυπηρέτησης πελατών μας (δείτε το Κεφάλαιο „***10. Παραγγελία ανταλλακτικών***").

10. Παραγγελία ανταλλακτικών

Μπορείτε πάντα να παραγγέλνετε με ευκολία ανταλλακτικά για το προϊόν αυτό στο ίντερνετ, στην ηλεκτρονική διεύθυνση **www.kompernass.com**.

SEM 1100 C5

Σαρώστε τον κωδικό QR με το Smartphone/Tablet σας. Με αυτό τον κωδικό QR, μεταβαίνετε απευθείας στον ιστότοπό μας και μπορείτε να δείτε και να παραγγείλετε τα διαθέσιμα ανταλλακτικά.

ⓘ Υποδειξη:

- Εάν έχετε προβλήματα με την ηλεκτρονική παραγγελία, μπορείτε να απευθυνθείτε τηλεφωνικά ή με email στο κέντρο σέρβις μας.
- Όταν κάνετε την παραγγελία σας, να αναφέρετε πάντα τον κωδικό προϊόντος (IAN) 508310_2601.
- Δεν είναι δυνατή η ηλεκτρονική παραγγελία των ανταλλακτικών για όλες τις χώρες παράδοσης.

11. Διόρθωση σφαλμάτων

Βλάβη	Αιτία	Διορθωτική ενέργεια
Ο καφές εσπρέσο δεν τρέχει πλέον έξω.	• Η σκόνη εσπρέσο είναι πολύ υγρή και/ή έχει πιεστεί πολύ.	• Ετοιμάστε νέο εσπρέσο, μην πιέσετε όμως πολύ δυνατά τη σκόνη εσπρέσο ή βάλτε νέο καφέ.
	• Δεν υπάρχει νερό στο δοχείο νερού ❾.	• Γεμίστε με νερό το δοχείο νερού ❾.
	• Οι οπές των ανοιγμάτων φορέα φίλτρου έχουν φράξει.	• Καθαρίστε το φορέα φίλτρου ⓲.
Ο καφές εσπρέσο τρέχει πάνω από τα άκρα του φορέα φίλτρου ⓲ αντί από τα ανοίγματα.	• Ο φορέας φίλτρου ⓲ δεν έχει τοποθετηθεί σωστά.	• Τοποθετήστε το φορέα φίλτρου ⓲ σωστά.
	• Τα ανοίγματα φορέα φίλτρου έχουν φράξει.	• Καθαρίστε το φορέα φίλτρου ⓲.
	• Υπάρχουν υπολείμματα σκόνης εσπρέσο στα άκρα του φορέα φίλτρου ⓲.	• Απελευθερώστε τα άκρα του φορέα φίλτρου ⓲ από υπολείμματα σκόνης εσπρέσο.
Ο καφές εσπρέσο είναι κρύος.	• Δεν έγινε προθέρμανση της συσκευής.	• Προθερμάνετε τη συσκευή.
	• Η λυχνία ελέγχου «Εσπρέσο» ⓯ δεν ανάβει ακόμα συνεχώς .	• Περιμένετε, μέχρι η λυχνία ελέγχου «Εσπρέσο» ⓯ να ανάβει συνεχώς .
	• Τα φλιτζάνια δεν έχουν προθερμανθεί.	• Προθερμάνετε τα φλιτζάνια.
Θορυβώδης λειτουργία της αντλίας.	• Το δοχείο νερού ❾ είναι άδειο.	• Γεμίστε με νερό το δοχείο νερού ❾.
Η κρέμα είναι πολύ ανοιχτόχρωμη (ο καφές τρέχει γρήγορα από το φορέα φίλτρου ⓲).	• Πολύ λίγη σκόνη εσπρέσο.	• Χρησιμοποιήστε περισσότερη σκόνη εσπρέσο.
	• Η σκόνη εσπρέσο είναι πολύ χονδρά αλεσμένη.	• Χρησιμοποιείτε μόνο ειδικά για καφέ εσπρέσο παρασκευασμένη σκόνη.
Η κρέμα είναι πολύ σκουρόχρωμη (ο καφές τρέχει αργά από το φορέα φίλτρου ⓲).	• Πολύ σκόνη καφέ εσπρέσο.	• Χρησιμοποιήστε λιγότερη σκόνη εσπρέσο.
	• Η σκόνη έχει πολύ λεπτό άλεσμα ή είναι νωπή.	• Χρησιμοποιείτε μόνο ειδικά για καφέ εσπρέσο παρασκευασμένη σκόνη.
	• Το φίλτρο ⓳ ⓴ έχει φράξει.	• Καθαρίστε το φίλτρο ⓳ ⓴.

Βλάβη	Αιτία	Διορθωτική ενέργεια
Το γάλα δεν αφρίζει.	• Το γάλα δεν είναι αρκετά κρύο.	• Χρησιμοποιήστε γάλα από το ψυγείο.
	• Η διάταξη για αφρόγαλα ⑩ έχει ακαθαρσίες.	• Καθαρίστε τη διάταξη για το αφρόγαλα ⑩.
Η αντλία σταματάει κατά τη διάρκεια της λειτουργίας, η λυχνία ελέγχου «Εσπρέσο» ⑮ αναβοσβήνει.	• Η αντλία σταματάει μετά από λειτουργία περ. 3 λεπτών προς αποφυγή υπερθέρμανσης.	• Αφήνετε τη συσκευή να κρυώνει, πριν τη θέσετε πάλι σε λειτουργία.
Όλες οι λυχνίες ❺ ⑮ ⑯ αναβοσβήνουν ταυτόχρονα.	• Η συσκευή έχει υπερθερμανθεί ή έχει βραχυκύκλωμα.	• Τραβήξτε το βύσμα από την πρίζα και απευθυνθείτε στο τμήμα εξυπηρέτησης πελατών.

12. Απόρριψη

12.1. Απόρριψη της συσκευής και της συσκευασίας



Το σύμβολο του διαγραμμένου κάδου απορριμμάτων υποδηλώνει ότι αυτή η συσκευή, στο τέλος της διάρκειας ζωής της, δεν επιτρέπεται να απορριφθεί στα οικιακά απορρίμματα. Η συσκευή πρέπει να παραδίδεται σε ειδικά σημεία συλλογής, κέντρα ανακυκλώσιμων υλικών ή επιχειρήσεις απόρριψης.

Πριν την επιστροφή, διαγράψτε τα δεδομένα προσωπικού χαρακτήρα.

Η συσκευασία αποτελείται από το περιβάλλον υλικά, τα οποία μπορείτε να απορρίψετε μέσω των τοπικών υπηρεσιών ανακύκλωσης.

Απορρίπτετε τη συσκευασία με φιλικό προς το περιβάλλον τρόπο.

13. Εγγύηση της Kompernass Handels GmbH

Αξιότιμη πελάτισσα, αξιότιμε πελάτη,

Η παρούσα συσκευή διαθέτει 3 χρόνια εγγύηση από την ημερομηνία αγοράς. Στην περίπτωση ελλείψεων στο προϊόν έχετε νομικά δικαιώματα έναντι του πωλητή του προϊόντος. Αυτά τα νομικά δικαιώματα δεν περιορίζονται μέσω της κατωτέρω αναφερόμενης εγγύησης.

Προϋποθέσεις εγγύησης

Η περίοδος εγγύησης ξεκινά την ημερομηνία αγοράς. Φυλάσσετε την απόδειξη αγοράς. Απαιτείται ως αποδεικτικό αγοράς.
Εάν, εντός τριών ετών από την ημερομηνία αγοράς, παρατηρηθεί κάποιο σφάλμα υλικού ή κατασκευής στο προϊόν, θα επισκευάσουμε ή θα αντικαταστήσουμε (κατόπιν κρίσης μας) το προϊόν δωρεάν ή θα σας επιστραφεί το ποσό αγοράς. Η παρούσα εγγύηση προϋποθέτει ότι η ελαπωματική συσκευή και η απόδειξη αγοράς θα υποβληθούν μαζί με μια σύντομη περιγραφή αναφορικά με το πού βρίσκεται η έλλειψη και πότε παρατηρήθηκε, εντός της περιόδου των τριών ετών.

Εάν το ελάπτωμα καλύπτεται από την εγγύησή μας, θα λάβετε το επισκευασμένο ή ένα νέο προϊόν. Η αντικατάσταση του προϊόντος συνεπάγεται, σύμφωνα με τον ΝΟΜΟΣ 2251/1994, ανανέωση του χρόνου εγγύησης. Για την Κύπρο ισχύει: Η επισκευή ή η αντικατάσταση του προϊόντος δε συνεπάγεται ανανέωση του χρόνου εγγύησης.

Περίοδος εγγύησης και νομικές απαιτήσεις λόγω ελλείψεων

Ο χρόνος εγγύησης δεν παρατείνεται μέσω της παροχής εγγύησης. Αυτό ισχύει και για εξαρτήματα, τα οποία έχουν αντικατασταθεί και επισκευαστεί. Ενδεχόμενες ήδη υπάρχουσες ζημιές και ελλείψεις κατά την αγορά πρέπει να γνωστοποιούνται αμέσως μετά την αποσυσκευασία. Μετά τη λήξη του χρόνου εγγύησης, τυχόν εμφανιζόμενες επισκευές χρεώνονται.

Εύρος εγγύησης

Η συσκευή κατασκευάστηκε σύμφωνα με αυστηρές οδηγίες ποιότητας και ελέγχθηκε προσεκτικά πριν από την αποστολή.

Η εγγύηση ισχύει για σφάλματα υλικού ή κατασκευής. Η παρούσα εγγύηση δεν καλύπτει εξαρτήματα του προϊόντος που υπόκεινται σε φυσιολογική φθορά και, ως εκ τούτου, θεωρούνται αναλώσιμα εξαρτήματα ή ζημιές σε εύθραυστα εξαρτήματα, π.χ. διακόπτες ή γυάλινα εξαρτήματα.

Η παρούσα εγγύηση ακυρώνεται εάν προκληθεί ζημιά στο προϊόν, εάν δεν γίνεται σωστή χρήση ή συντήρηση. Για μια σωστή χρήση του προϊόντος πρέπει να τηρούνται επακριβώς οι αναφερόμενες υποδείξεις στις οδηγίες χειρισμού. Σκοποί χρήσης και χειρισμοί που δεν συνιστώνται ή για τους οποίους υπάρχει προειδοποίηση πρέπει απαραίτητα να αποφεύγονται.

Το προϊόν προορίζεται μόνο για ιδιωτική και όχι για επαγγελματική χρήση. Σε περίπτωση κακής μεταχείρισης και ακατάλληλης χρήσης, χρήσης βίας και παρεμβάσεων, οι οποίες δεν διεξήχθησαν από το εξουσιοδοτημένο μας τμήμα σέρβις, η εγγύηση παύει να ισχύει.

Διαδικασία σε περίπτωση εγγύησης

Για την εξασφάλιση γρήγορης επεξεργασίας του ζητήματός σας, τηρείτε τις ακόλουθες υποδείξεις:

- Για όλες τις ερωτήσεις έχετε έτοιμη την απόδειξη αγοράς και τον κωδικό προϊόντος (IAN) 508310_2601 ως απόδειξη για την αγορά.
- Για τον κωδικό προϊόντος, ανατρέξτε στην πινακίδα τύπου στο προϊόν, σε μια ετικέτα στο προϊόν, στο εξώφυλλο των οδηγιών χρήσης (κάτω αριστερά) ή σε ένα αυτοκόλλητο στην πίσω ή κάτω πλευρά του προϊόντος.
- Εάν προκύψουν σφάλματα λειτουργίας ή άλλες ελλείψεις, επικοινωνήστε κατ' αρχήν με το ακόλουθο αναφερόμενο τμήμα σέρβις **τηλεφωνικά** ή **με E-Mail**.
- Ένα προϊόν που θεωρείται ελαττωματικό μπορείτε να το αποστείλετε ατελώς στην αναφερόμενη διεύθυνση του σέρβις επισυνάπτοντας την απόδειξη αγοράς (απόδειξη ταμείου) και αναφέροντας που βρίσκεται η έλλειψη και πότε εμφανίστηκε.

PDF ONLINE
www.lidl-service.com

Στην ιστοσελίδα www.lidl-service.com μπορείτε να πραγματοποιήσετε λήψη των παρόντων ή άλλων οδηγιών χρήσης, βίντεο προϊόντων και λογισμικού.

Με αυτόν τον κωδικό QR μεταβαίνετε απευθείας στη σελίδα εξυπηρέτησης Lidl (www.lidl-service.com) και εισαγάγοντας τον κωδικό προϊόντος (IAN) 508310_2601 μπορείτε να ανοίξετε τις αντίστοιχες οδηγίες χρήσης.

13.1. Σέρβις

GR **Σέρβις Ελλάδα**
Tel.: 00800 490826606
E-Mail: kompernass@lidl.gr

CY **Σέρβις Κύπρος**
Tel.: 8009 4241
E-Mail: kompernass@lidl.com.cy

IAN 508310_2601

13.2. Εισαγωγέας

Η ακόλουθη διεύθυνση δεν είναι διεύθυνση σέρβις. Επικοινωνήστε, κατ' αρχήν, με την αναφερόμενη υπηρεσία σέρβις.

KOMPERNASS HANDELS GMBH

BURGSTRASSE 21

44867 BOCHUM

ΓΕΡΜΑΝΙΑ

www.kompernass.com

Inhaltsverzeichnis

1. Einleitung 220

1.1. Bestimmungsgemäße Verwendung 220

1.2. Verwendete Warnhinweise und Symbole 220

2. Lieferumfang 221

3. Sicherheitshinweise 221

4. Geräteelemente 224

5. Technische Daten 224

6. Die Temperaturanzeige 224

7. Erste Inbetriebnahme 225

8. Bedienung 225

8.1. Wassertank befüllen 225

8.2. Aufheizen nach längerer Standzeit / bei erster Inbetriebnahme 225

8.3. Aufheizen vor jedem Gebrauch 226

8.4. Espresso zubereiten 227

8.5. Cappuccino zubereiten. 228

8.6. Tipps für den perfekten Espresso 229

8.7. Tipps für den Milchschaum 229

8.8. Heißes Wasser beziehen 230

9. Reinigen und Pflegen 230

9.1. Milchaufschäumdüse reinigen 230

9.2. Heißwasserauslass reinigen 231

9.3. Zubehörteile reinigen 231

9.4. Gerät reinigen. 231

9.5. Gerät entkalken 231

10. Ersatzteile bestellen 232

11. Fehlerbehebung 232

12. Entsorgung 234

12.1. Gerät und Verpackung entsorgen 234

13. Garantie der Kompernaß Handels GmbH 234

13.1. Service 235

13.2. Importeur 235

1. Einleitung

Herzlichen Glückwunsch zum Kauf Ihres neuen Gerätes. Sie haben sich damit für ein hochwertiges Produkt entschieden.

Die Bedienungsanleitung ist Bestandteil dieses Produkts. Sie enthält wichtige Hinweise für Sicherheit, Gebrauch und Entsorgung. Machen Sie sich vor der Benutzung des Produkts mit allen Bedien- und Sicherheitshinweisen vertraut. Benutzen Sie das Produkt nur wie beschrieben und für die angegebenen Einsatzbereiche. Händigen Sie alle Unterlagen bei Weitergabe des Produkts an Dritte mit aus.

1.1. Bestimmungsgemäße Verwendung

Dieses Gerät dient ausschließlich dem Zubereiten von Espresso/Cappuccino und dem Aufschäumen von Milch. Es ist ausschließlich für die Nutzung in privaten Haushalten bestimmt. Nutzen Sie es nicht gewerblich.

Eine andere oder darüber hinausgehende Benutzung gilt als nicht bestimmungsgemäß.

1.2. Verwendete Warnhinweise und Symbole

In der vorliegenden Bedienungsanleitung, auf der Verpackung und dem Gerät werden folgende Warnhinweise und Symbole verwendet (falls zutreffend):

	GEFAHR! Ein Warnhinweis mit diesem Symbol und dem Signalwort „GEFAHR" kennzeichnet eine unmittelbar bevorstehende Gefährdungssituation, die, wenn sie nicht vermieden wird, den Tod oder eine schwere Verletzung zur Folge hat.
	WARNUNG! Ein Warnhinweis mit diesem Symbol und dem Signalwort „WARNUNG" kennzeichnet eine mögliche Gefährdungssituation, die, wenn sie nicht vermieden wird, den Tod oder eine schwere Verletzung zur Folge haben könnte.
	VORSICHT! Ein Warnhinweis mit diesem Symbol und dem Signalwort „VORSICHT" kennzeichnet eine mögliche Gefährdungssituation, die, wenn sie nicht vermieden wird, eine geringfügige oder mäßige Verletzung zur Folge haben könnte.
	ACHTUNG! Ein Warnhinweis mit diesem Symbol und dem Signalwort „ACHTUNG" kennzeichnet eine mögliche Situation, die, wenn sie nicht vermieden wird, einen Sachschaden zur Folge haben könnte.
	Hinweis: Ein Hinweis kennzeichnet zusätzliche Informationen, die den Umgang mit dem Gerät erleichtern.
	Nicht in Wasser tauchen
	Wechselstrom/-spannung
	Alle Teile dieses Gerätes, die mit Lebensmitteln in Berührung kommen, sind lebensmittelecht.
	Bedienungsanleitung beachten
CE	Dieses Produkt erfüllt die Anforderungen der geltenden europäischen und nationalen Richtlinien.
	Elektrogerät nicht in den Hausmüll entsorgen!
	Führen Sie die Verpackung einer umweltgerechten Entsorgung zu.
	Beachten Sie die Kennzeichnung der Verpackungsmaterialien bei der Abfalltrennung: Diese sind gekennzeichnet mit Abkürzungen (a) und Ziffern (b) mit folgender Bedeutung: 1–7: Kunststoffe, 20–22: Papier und Pappe, 80–98: Verbundstoffe.

	Dieses Produkt erfüllt die Anforderungen der geltenden nationalen Richtlinien der Republik Serbien.

2. Lieferumfang

⚠ WARNUNG!

► Verpackungsmaterialien dürfen nicht zum Spielen verwendet werden.
Es besteht Erstickungsgefahr.

Das Gerät wird standardmäßig mit folgenden Komponenten geliefert:

- Espressomaschine
- Siebträger
- großer Siebeinsatz
- kleiner Siebeinsatz
- Kaffeelöffel mit Stopfer
- Schnellstartanleitung
- Bedienungsanleitung

ⓘ Hinweis:

► Prüfen Sie die Lieferung auf Vollständigkeit und auf sichtbare Schäden.

► Bei einer unvollständigen Lieferung oder Schäden infolge mangelhafter Verpackung oder durch Transport wenden Sie sich an die Service-Hotline.

3. Sicherheitshinweise

Beachten Sie für einen sicheren Umgang mit dem Gerät die folgenden Sicherheitshinweise:

⚠ WARNUNG! VERLETZUNGSGEFAHR!

- Kontrollieren Sie das Gerät vor der Verwendung auf äußere, sichtbare Schäden. Nehmen Sie ein beschädigtes oder heruntergefallenes Gerät nicht in Betrieb.
- Das Gerät und seine Anschlussleitung sind von Kindern jünger als 8 Jahren fernzuhalten.
- Das Gerät kann von Kindern ab 8 Jahren benutzt werden, wenn sie beaufsichtigt oder bezüglich des sicheren Gebrauchs des Gerätes unterwiesen wurden und die daraus resultierenden Gefahren verstanden haben.
- Das Gerät kann von Personen mit reduzierten physischen, sensorischen oder mentalen Fähigkeiten oder Mangel an Erfahrung und Wissen benutzt werden, wenn sie beaufsichtigt oder bezüglich des sicheren Gebrauchs des Gerätes unterwiesen wurden und die daraus resultierenden Gefahren verstanden haben.
- Reinigung und Benutzer-Wartung dürfen nicht von Kindern durchgeführt werden, es sei denn, sie sind 8 Jahre oder älter und werden beaufsichtigt.

- Kinder dürfen nicht mit dem Gerät spielen.
- Lassen Sie Reparaturen am Gerät nur von autorisierten Fachbetrieben oder dem Kundenservice durchführen. Durch unsachgemäße Reparaturen können erhebliche Gefahren für den Benutzer entstehen. Zudem erlischt der Garantieanspruch.
-  Tauchen Sie das Gerät nicht in Wasser oder andere Flüssigkeiten. Gefahr eines elektrischen Schlages!
- Fassen Sie das Gerät niemals mit nassen oder feuchten Händen an.
- Wenn die Netzanschlussleitung dieses Gerätes beschädigt wird, muss sie durch den Hersteller oder seinen Kundendienst oder eine ähnlich qualifizierte Person ersetzt werden, um Gefährdungen zu vermeiden.
- Verbrennungsgefahr! Einige Teile werden während der Benutzung sehr heiß!
- Bei der Benutzung des Gerätes entstehen heiße Dampfschwaden. Achten Sie darauf, dass Sie sich nicht daran verbrühen! Halten Sie ausreichenden Abstand zum Dampf.
- Schließen Sie das Gerät nur an eine vorschriftsmäßig installierte und geerdete Netzsteckdose an.
- Nach der Anwendung verfügt die Oberfläche des Heizelements noch über Restwärme.
- Es darf keine Flüssigkeit auf die Gerätesteckverbindung laufen.
- Benutzen Sie das Gerät nur bestimmungsgemäß. Fehlanwendungen können zu Verletzungen führen.

ⓘ ACHTUNG! SACHSCHADEN!

- Defekte Bauteile dürfen nur gegen Original-Ersatzteile ausgetauscht werden. Nur bei diesen Teilen ist gewährleistet, dass sie die Sicherheitsanforderungen erfüllen werden.
- Schützen Sie das Gerät vor Feuchtigkeit und dem Eindringen von Flüssigkeiten.
- Schützen Sie das Gerät vor Stößen, Staub, Chemikalien, starken Temperaturschwankungen und zu nahen Wärmequellen (Öfen, Heizkörper).
- Tauchen Sie das Gerät niemals in Wasser oder andere Flüssigkeiten.
- Ziehen Sie immer den Netzstecker aus der Netzsteckdose; ziehen Sie niemals am Kabel.
- Lassen Sie das Gerät während des Betriebes niemals unbeaufsichtigt.
- Benutzen Sie keine externe Zeitschaltuhr oder ein separates Fernwirksystem, um das Gerät zu betreiben.
- Betreiben Sie das Gerät niemals in Räumen, in denen Temperaturen unter oder um 0 °C herrschen. Bei Gefrieren des Wassers in den Leitungen oder im Wassertank kann das Gerät beschädigt werden.
- Betreiben Sie das Gerät niemals im Freien. Dieses Gerät ist nur für die Verwendung in Innenräumen vorgesehen.
- Erzeugen Sie keinen Dampf, wenn sich Entkalkungslösung im Wassertank befindet!
- Die Espressomaschine darf bei Benutzung nicht in einen Schrank gestellt werden.

4. Geräteelemente

Abbildung A:

❶ Ein/Aus-Schalter „ON / OFF“
❷ Temperaturanzeige
❸ Taste „Espresso“
❹ Taste „Dampf“
❺ weiße Kontrollleuchte „Dampf“
❻ Stellfläche
❼ Dampfregler
❽ Griff der Milchaufschäumdüse
❾ Wassertank
❿ Milchaufschäumdüse
⓫ Abtropfgitter
⓬ Abtropfschale
⓭ Aussparung für die rote Wasserstandanzeige
⓮ Heißwasserauslass
⓯ weiße Kontrollleuchte „Espresso“
⓰ rote Betriebsleuchte

Abbildung B:

⓱ Griff des Siebträgers
⓲ Siebträger
⓳ großer Siebeinsatz
⓴ kleiner Siebeinsatz
㉑ Kaffeelöffel mit Stopfer

5. Technische Daten

Netzspannung	220–240 V ~, 50–60 Hz
Nennleistung	1100 W
Leistungsaufnahme im AUS-Zustand	0,20 W
Pumpendruck	ca. 1,5 MPa (15 bar)

6. Die Temperaturanzeige

Die Temperaturanzeige ❷ zeigt an, wie hoch das Gerät aufgeheizt hat.

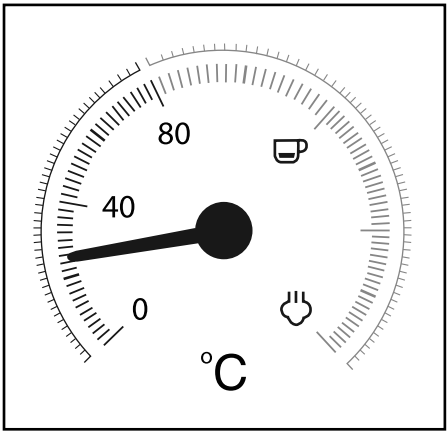

Sobald Sie das Gerät einschalten, beginnt das Gerät aufzuheizen, bis der Zeiger ungefähr in der Mitte zwischen 80 °C und „“ steht. Die Betriebsleuchte ⓰ leuchtet. Die Kontrollleuchte „Espresso“ ⓯ blinkt.

Erreicht der Zeiger den roten Teil der Skala, ist die Temperatur hoch genug, um einen Espresso zuzubereiten. Die Kontrollleuchte „Espresso“ ⓯ leuchtet durchgehend.

Wenn Sie die Taste „Dampf“ ❹ drücken, blinkt die Kontrollleuchte „Dampf“ ❺. Das Gerät heizt nun weiter auf und der Zeiger steigt höher bis in den Bereich der Skala zwischen „“ und „“.

Erreicht der Zeiger den Bereich zwischen „“ und „“, ist die Temperatur hoch genug, um Dampf zu erzeugen. Die Kontrollleuchte „Dampf“ ❺ leuchtet durchgehend.

7. Erste Inbetriebnahme

1)  Entnehmen Sie den Wassertank ❾ und entfernen Sie die orangene Transportsicherung vom Wasserauslass.

2) Reinigen Sie den Siebträger ⓲, den Kaffeelöffel ㉑, die Siebeinsätze ⓳ ⓴, das Abtropfgitter ⓫ und den Wassertank ❾ wie im Kapitel ***9. Reinigen und Pflegen*** beschrieben.

3) Stellen Sie das Gerät auf eine ebene und hitzebeständige Unterlage. Achten Sie darauf, dass die Netzsteckdose in erreichbarer Nähe ist.

4) Setzen Sie das Abtropfgitter ⓫ so ein, dass die Wasserstandanzeige durch die Aussparung ⓭ im Abtropfgitter ⓫ ragen kann.

5) Setzen Sie den Siebträger ⓲ in das Gerät ein, indem Sie ihn an der Markierung „INSERT", die seitlich neben dem Heißwasserauslass ⓮ angebracht ist, am Gerät einsetzen und dann gegen den Uhrzeigersinn drehen, bis der Griff des Siebträgers ⓱ nach vorne weist (Markierung „LOCK").

6) Stecken Sie den Netzstecker in eine Netzsteckdose.

7) Gehen Sie vor der ersten Verwendung folgendermaßen vor, um die internen Leitungen zu reinigen:
Lassen Sie Wasser für ca. 5 Tassen Espresso (etwa 100 ml) durch das Gerät laufen. Lesen Sie hierzu das Kapitel ***8. Bedienung***.

8) Lassen Sie für ca. 30 Sekunden Dampf erzeugen. Lesen Sie hierzu das Kapitel ***8. Bedienung***.

ⓘ Hinweis:

► Bei der ersten Benutzung kann es sein, dass die Pumpe schon hörbar arbeitet, Geräusche entstehen, jedoch noch kein Wasser aus dem Gerät kommt. In diesem Fall drehen Sie den Dampfregler ❼ in Richtung „♨/💧", so dass die Luft aus den Leitungen des Gerätes entweichen kann (die Taste „Dampf" ♨ ❹ ist gedrückt). Nach etwa 20 Sekunden ist die Luft entwichen, die Geräusche verschwinden und Wasser tritt aus dem Gerät aus.

8. Bedienung

8.1. Wassertank befüllen

ⓘ Hinweis:

► Verwenden Sie für die Zubereitung von Espresso/Cappuccino ausschließlich frisches Trinkwasser.

1) Nehmen Sie den Wassertank ❾ ab und füllen Sie ihn mit Wasser:
Füllen Sie mindestens Wasser bis zur Min-Markierung ein.
Füllen Sie nie mehr Wasser als bis zur Max-Markierung ein.

2) Setzen Sie den Wassertank ❾ wieder in das Gerät ein.

8.2. Aufheizen nach längerer Standzeit / bei erster Inbetriebnahme

Heizen Sie das Gerät, wenn Sie es längere Zeit nicht benutzt haben, folgendermaßen auf:

1) Füllen Sie Wasser in den Wassertank ❾.

2) Legen Sie den großen ⓳ oder den kleinen Siebeinsatz ⓴ in den Siebträger ⓲:

   – Achten Sie darauf, dass die kleine Einkerbung am großen ⓳ oder kleinen Siebeinsatz ⓴ beim Einsetzen über der Einkerbung am Siebträger ⓲ liegt.

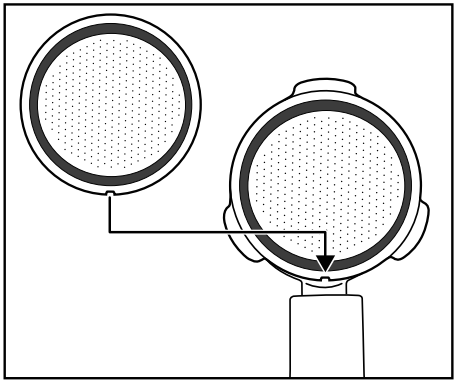

– Drehen Sie dann den großen ⓳ oder kleinen Siebeinsatz ⓴ etwas, so dass dieser nicht mehr herausfallen kann.

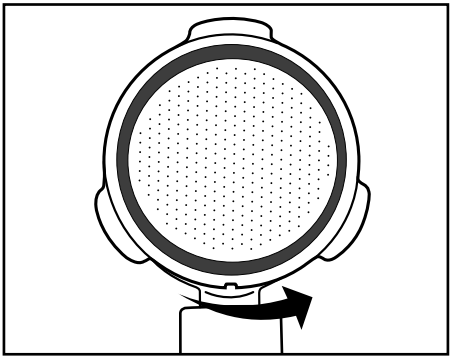

Hinweis:

- Entfernen Sie den eingesetzten Siebeinsatz ⓳ ⓴ erst, wenn es sich abgekühlt hat!
- Um die Siebeinsätze ⓳ ⓴ wieder aus dem Siebträger ⓲ herauszunehmen, drehen Sie den eingesetzten Siebeinsatz ⓳ ⓴ so weit, bis sich die Einkerbung am Siebeinsatz ⓳ ⓴ über der Einkerbung am Siebträger ⓲ befindet. Sie können den Siebeinsatz ⓳ ⓴ nun herausnehmen.

3) Setzen Sie den Siebträger ⓲ in das Gerät ein, indem Sie ihn an der Markierung „INSERT“, die seitlich neben dem Heißwasserauslass ⓮ angebracht ist, am Gerät einsetzen und dann gegen den Uhrzeigersinn drehen, bis der Griff des Siebträgers ⓱ nach vorne weist (Markierung „LOCK“).

4) Stellen Sie eine Tasse unter den Siebträger ⓲.

5) Drehen Sie den Dampfregler ❼ zu (bis zum Anschlag in Richtung „●“ drehen).

6) Schalten Sie das Gerät am Ein/Aus-Schalter ❶ an. Die Betriebsleuchte ⓰ leuchtet. Die Kontrollleuchte „Espresso“ ⓯ blinkt. Das Gerät beginnt aufzuheizen.

7) Sobald die Kontrollleuchte „Espresso“ ⓯ durchgehend leuchtet, drücken Sie die Taste „Espresso“ ❸. Lassen Sie das Wasser ca. 1 Minute durchlaufen.

Hinweis:

- Es kann sein, dass Sie zwischendurch die Tasse leeren müssen. Stoppen Sie dafür kurz den Vorgang, indem Sie die Taste „Espresso“ ❸ drücken. Leeren Sie die Tasse und drücken Sie erneut die Taste „Espresso“ ❸, damit das Wasser weiter durch das Gerät läuft.

8) Nach ca. 1 Minute stoppen Sie die Pumpe, indem Sie die Taste „Espresso“ ❸ noch einmal drücken.

9) Warten Sie ggf., bis die Kontrollleuchte „Espresso“ ⓯ wieder dauerhaft leuchtet. Das Aufheizen ist abgeschlossen. Sie können nun Espresso zubereiten.

8.3. Aufheizen vor jedem Gebrauch

Bevor Sie einen Espresso oder Cappuccino zubereiten können, muss das Gerät aufheizen.

1) Schalten Sie das Gerät am Ein/Aus-Schalter ❶ an. Die Betriebsleuchte ⓰ leuchtet. Die Kontrollleuchte „Espresso“ ⓯ blinkt. Stellen Sie sicher, dass der Dampfregler ❼ bis zum Anschlag auf „●“ gedreht ist.

2) Setzen Sie den Siebträger ⓲ in das Gerät ein, indem Sie ihn an der Markierung „INSERT“, die seitlich neben dem Heißwasserauslass ⓮ angebracht ist, am Gerät einsetzen und dann gegen den Uhrzeigersinn drehen, bis der Griff des Siebträgers ⓱ nach vorne weist (Markierung „LOCK“).

3) Drücken Sie die Taste „Espresso“ ❸, damit das Gerät Wasser aus dem Wassertank ❾ zieht. Sobald Wasser aus den Siebträger-Öffnungen tritt, drücken Sie die Taste „Espresso“ ❸ noch einmal, so dass die Pumpe stoppt.

4) Warten Sie, bis die Kontrollleuchte „Espresso“ ⓯ durchgehend leuchtet.

5) Drücken Sie erneut die Taste „Espresso“ ❸ und lassen Sie 20 Sekunden heißes Wasser austreten, bevor Sie die Pumpe wieder stoppen.

Das Vorheizen ist abgeschlossen. Sie können nun einen Espresso/Cappuccino zubereiten.

8.4. Espresso zubereiten

ⓘ Hinweis:

► Stellen Sie immer sicher, dass der Siebeinsatz ⓳ ⓴ sauber und von Espressopulver-Resten befreit ist.

1) Wenn das Gerät aufgeheizt ist:
Um einen Espresso zuzubereiten, setzen Sie den kleinen Siebeinsatz ⓴ in den Siebträger ⓲ ein.
Um zwei Espressi zuzubereiten, setzen Sie den großen Siebeinsatz ⓳ in den Siebträger ⓲ ein.

2) Füllen Sie den kleinen Siebeinsatz ⓴ bis zur Max-Markierung mit Espressopulver. Dies entspricht ca. 7 g Pulver oder einem gestrichenem Kaffeelöffel ㉑.
Oder...
Füllen Sie den großen Siebeinsatz ⓳ bis zur Max-Markierung mit Espressopulver. Das entspricht ca. 7 g + 7 g Pulver oder zwei gestrichenen Kaffeelöffeln ㉑.

3) Verdichten Sie das Espressopulver mit Hilfe des Stopfers am Kaffeelöffel ㉑. Füllen Sie danach, falls nötig, weiteres Espressopulver nach, so dass der Siebeinsatz ⓳ ⓴ bis zur Max-Markierung gefüllt ist. Verdichten Sie das Espressopulver danach erneut.

ⓘ Hinweis:

► Das Verdichten des Espressopulvers ist ein wesentlicher Vorgang bei der Zubereitung eines Espressos. Wird das Espressopulver sehr stark gepresst, so läuft der Espresso langsam durch und es gibt mehr Crema. Ist das Espressopulver nicht so stark verdichtet, läuft der Espresso schnell durch,es entsteht nur wenig Crema.

4) Setzen Sie den Siebträger ⓲ in das Gerät ein, indem Sie ihn an der Markierung „INSERT" am Gerät einsetzen und dann gegen den Uhrzeigersinn drehen, bis der Griff des Siebträgers ⓱ nach vorne weist (Markierung „LOCK").

5) Stellen Sie eine (oder zwei) Tasse(n) unter die Siebträger-Öffnungen. Wir empfehlen, die Tassen vorher mit heißem Wasser auszuspülen, damit der Espresso nicht so schnell abkühlt. Die Tassen können Sie zur Aufbewahrung auf der Stellfläche ❻ abstellen.

6) Sobald die Kontrollleuchte „Espresso" ⓯ durchgehend leuchtet, drücken Sie die Taste „Espresso" ❸. Der Espresso läuft in die Tasse(n).

⚠ WARNUNG!

Entnehmen Sie niemals den Siebträger ⓲ während der Espressoausgabe!

Die entstehenden Spritzer des heißen Espressos führen zu Verletzungen!

► Drücken Sie immer erst erneut die Taste „Espresso" ❸, um die Espressoausgabe zu beenden, bevor Sie den Siebträger ⓲ entfernen.

7) Wenn die Tasse(n) bis zur gewünschten Menge gefüllt sind (ca. 20 ml je Tasse), drücken Sie erneut die Taste „Espresso" ❸, so dass kein weiteres Wasser gepumpt wird.

Sie können den Espresso nun trinken.

8) Stellen Sie das Gerät am Ein/Aus-Schalter ❶ aus.

ⓘ Hinweis:

Wenn die Tasten „Espresso" ❸ oder „Dampf" ❹ für ca. 30 Minuten nicht gedrückt werden, schaltet sich das Gerät automatisch aus.

9) Entfernen Sie nach jedem Gebrauch das Espressopulver aus dem Siebeinsatz ⓳ ⓴. Entnehmen Sie den Siebträger ⓲ aus dem Gerät. Entleeren Sie nun den Siebeinsatz ⓳ ⓴, indem Sie den Siebträger ⓲ umdrehen und das Espressopulver herausklopfen. Entsorgen Sie das Espressopulver immer umweltgerecht, zum Beispiel im Bioabfall.

ⓘ Hinweis:

► Reinigen Sie den Heißwasserauslass ⓮ unbedingt nach jedem Gebrauch. Lesen Sie hierzu das Kapitel ***9. Reinigen und Pflegen***.

► Entleeren Sie regelmäßig die Abtropfschale ⓬, spätestens jedoch, wenn die Wasserstandanzeige in der Aussparung ⓭ des Abtropfgitters ⓫ zu sehen ist.

8.5. Cappuccino zubereiten

⚠ WARNUNG!

Seien Sie vorsichtig im Umgang mit dem Dampf zur Milchschaumerzeugung!

Der heiße Dampf oder heiße Spritzer führen zu Verletzungen!

► Bedienen Sie den Dampfregler ❼ immer langsam.

1) Füllen Sie einen Aufschäumbehälter (vorzugsweise aus rostfreiem Stahl) zu einem Drittel mit kalter Milch.
2) Stellen Sie sicher, dass der Dampfregler ❼ zugedreht ist (bis zum Anschlag in Richtung „●“ drehen).
3) Schieben Sie die Milchaufschäumdüse ❿ zur Seite heraus. Fassen Sie sie dabei nur am Griff ❽ an.
4) Drücken Sie die Taste „Dampf“ ♨ ❹. Warten Sie, bis die Kontrollleuchte „Dampf“ ❺ durchgehend leuchtet.
5) Halten Sie ein leeres Gefäß unter die Milchaufschäumdüse ❿. Drehen Sie langsam den Dampfregler ❼ in Richtung „♨/💧“. Kondenswasser/Spritzer kommen aus der Düse. So werden die Düse und der Wasserkreislauf im Inneren des Gerätes gereinigt.
6) Warten Sie 15 Sekunden und drehen Sie dann den Dampfregler ❼ in Richtung „●“, bis kein Dampf mehr aus der Düse kommt. Schütten Sie das Wasser aus dem Gefäß weg.
7) Halten Sie nun den Aufschäumbehälter in der Hand, um die Milchtemperatur zu fühlen und führen Sie die Milchaufschäumdüse ❿ leicht in die Milch. Halten Sie den Aufschäumbehälter dabei ein wenig schräg.
8) Drehen Sie langsam den Dampfregler ❼ in Richtung „♨/💧“.
9) Bewegen Sie den Aufschäumbehälter kreisförmig und halten Sie dabei die Spitze der Düse knapp unter die Milchoberfläche: tief genug, dass die Milch nicht in alle Richtungen spritzt und hoch genug, dass ein dicker Schaum erzeugt wird. Machen Sie es richtig, ist dabei ein tiefes Brummgeräusch zu hören.
10) Wenn der Milchschaum hochsteigt, führen Sie die Düse tiefer ein, um die nächste „Schicht“ aufzuschäumen und ein Anbrennen des Schaums zu vermeiden.
11) Tauchen Sie schließlich die Düse vollständig ein und drehen Sie den Dampfregler ❼ etwa bis zur Hälfte zu, so dass die Milch erhitzt wird. Halten Sie den Aufschäumbehälter leicht schräg, so dass die Milch sanft herumwirbelt, während sie mit der Düse umgerührt wird.
12) Wenn der Milchschaum die gewünschte Konsistenz und Temperatur hat, drehen Sie den Dampfregler ❼ zu (bis zum Anschlag in Richtung „●“ drehen).
13) Ziehen Sie erst dann die Düse aus der Milch.
14) Gehen Sie vor, wie im Kapitel ***9.1. Milchaufschäumdüse reinigen*** beschrieben.

ⓘ Hinweis:

► Benutzen Sie zur Zubereitung von Cappuccino immer größere Tassen als für Espresso, da noch aufgeschäumte Milch hinzugefügt wird.

15) Gehen Sie für die Zubereitung des Cappuccinos genauso vor, als würden Sie einen Espresso zubereiten (siehe Kapitel ***8.4. Espresso zubereiten*** – das Aufheizen ist nicht mehr nötig). Lassen Sie das Wasser jedoch ca. doppelt so lange durchlaufen wie bei einem Espresso (ca. 40 ml).

ⓘ Hinweis:

► Die Kontrollleuchte „Espresso“ ⓯ blinkt ggf. schnell, wenn Sie die Taste „Espresso“ ☕ ❸ direkt nach der Herstellung von Milchschaum drücken. Dies bedeutet, dass das Gerät für die Zubereitung eines optimalen Espressos zu stark aufgeheizt ist. Sie können entweder dennoch mit der Zubereitung eines Espressos fortfahren oder das Gerät abkühlen lassen. Sobald die Kontrollleuchte „Espresso“ ⓯ durchgehend leuchtet, ist der für Espresso optimale Temperaturbereich wieder erreicht.

16) Stellen Sie das Gerät am Ein/Aus-Schalter ❶ aus.

ⓘ Hinweis:

► Wenn die Tasten „Espresso“ ❸ oder „Dampf“ ❹ für ca. 30 Minuten nicht gedrückt werden, schaltet sich das Gerät automatisch aus.

17) Geben Sie nun die aufgeschäumte Milch in den zuvor vorbereiteten Espresso. Der Cappuccino ist nun fertig. Sie können ihn nach Belieben zuckern oder ihn mit Kakaopulver bestreuen.

ⓘ Hinweis:

► Reinigen Sie die Milchaufschäumdüse ⓾ unbedingt nach jedem Gebrauch. Lesen Sie hierzu das Kapitel ***9. Reinigen und Pflegen***.

8.6. Tipps für den perfekten Espresso

Einer der wichtigsten Faktoren für einen guten Espresso ist die sogenannte Extraktionszeit oder Durchlaufzeit, das heißt die Dauer des Kontakts zwischen Kaffeepulver und heißem Wasser, bis der fertige Kaffee in die Tasse gelaufen ist.

Die Extraktionszeit hängt vor allem von der Menge und vom Mahlgrad des Kaffeepulvers und von seiner Kompaktheit ab. Je feiner und kompakter das Kaffeepulver ist, desto langsamer läuft das Wasser hindurch.

Sie können jedoch die Extraktionszeit selbst beeinflussen, wenn Sie merken, dass der Espresso nicht so schmeckt oder aussieht, wie er sollte.

- Wenn die Crema besonders hell ist, wenig Konsistenz hat und sich schnell auflöst, ist der Espresso zu schnell durchgelaufen, man spricht in diesem Fall von Unterextraktion. Der Espresso schmeckt sauer und wässrig, und das Aroma kommt nicht zur Geltung.
  Das liegt meistens an einer zu kleinen Menge Kaffeepulver, das eventuell auch zu grob gemahlen ist oder nicht fest genug gepresst wurde.
- Wenn die Crema sehr dunkel ist und in der Mitte mit hellen Flecken durchsetzt ist oder ein Loch hat, ist der Kaffee zu lange durchgelaufen. Man spricht von Überextraktion. Der Espresso schmeckt bitter.
  Die Ursache ist meistens ein zu fein gemahlenes Kaffeepulver oder eine zu große Kaffeepulvermenge. Trifft beides nicht zu, ist das Kaffeepulver zu fest gepresst worden.

► Verwenden Sie nur Kaffeepulver für Espresso: Es ist in der Regel feiner gemahlen und außerdem stärker geröstet. Idealerweise nehmen Sie für eine Tasse Espresso ca. 7 g Kaffeepulver. Überfüllen Sie das Sieb nicht. Verdichten Sie das Kaffeepulver im Sieb mit dem Stopfer des Messlöffels ㉑, ohne das Kaffeepulver zu einer zu kompakten Masse zu pressen.

► Probieren Sie aus, bis Sie das optimale Gleichgewicht aller Faktoren für Sie gefunden haben.

8.7. Tipps für den Milchschaum

- Jede Art von Milch lässt sich prinzipiell aufschäumen, auch Soja- und Reismilch. Einige Milchsorten lassen sich allerdings nur mit Einschränkungen aufschäumen.
- Entrahmte Milch (Magermilch) brennt nicht so leicht an wie Vollmilch, bei zu geringem Fettgehalt besteht allerdings das Risiko, dass sich die Milch nicht gut aufschäumen lässt. Benutzen Sie daher möglichst eine Milch mit 3,5 % oder 1,5 % Fettanteil.
- Gut gekühlte Milch lässt sich besser aufschäumen als weniger kalte. Beste Ergebnisse erzielen Sie bei einer Temperatur von ca. 7 °C.
- Schäumen Sie die Milch kein zweites Mal auf, da sie sonst anbrennt.
- Lassen Sie aufgeschäumte Milch ca. 30 Sekunden lang stehen, bevor Sie den Schaum auf den Espresso geben. So platzen größere Blasen und noch flüssige Milch sinkt nach unten. Sie können dann den feinen Schaum auf den Espresso geben.

8.8. Heißes Wasser beziehen

Sie können mit Hilfe der Milchaufschäumdüse ⑩ auch heißes Wasser beziehen, um z. B. einen Kaffee zu verdünnen (Café Americano) oder Tee zuzubereiten.

1) Schalten Sie das Gerät am Ein/Aus-Schalter ❶ an. Die Betriebsleuchte ⑯ leuchtet. Die Kontrollleuchte „Espresso“ ⑮ blinkt. Stellen Sie sicher, dass der Dampfregler ❼ bis zum Anschlag auf „●“ gedreht ist.
   Warten Sie, bis der Zeiger der Temperaturanzeige ❷ ungefähr in der Mitte zwischen 80 °C und „☕“ steht und die Kontrollleuchte „Espresso“ ⑮ durchgehend leuchtet.
2) Stellen Sie ein hitzebeständiges Gefäß unter die Milchaufschäumdüse ⑩.
3) Drehen Sie den Dampfregler ❼ mindestens bis zur Hälfte Richtung „♨/💧“.
4) Drücken Sie die Taste „Espresso“ ☕ ❸. Heißes Wasser tritt aus der Milchaufschäumdüse ⑩ aus.
5) Drücken Sie erneut die Taste „Espresso“ ☕ ❸, um den Heißwasserbezug zu stoppen.
6) Drehen Sie den Dampfregler ❼ zu (bis zum Anschlag in Richtung „●“ drehen).

9. Reinigen und Pflegen

⚠ WARNUNG!

- Ziehen Sie immer den Netzstecker aus der Netzsteckdose, bevor Sie das Gerät reinigen. Gefahr eines elektrischen Schlages!
- Lassen Sie das Gerät immer erst abkühlen, bevor Sie das Gerät reinigen. Verbrennungsgefahr!
- Tauchen Sie das Gerät niemals in Wasser oder andere Flüssigkeiten. Gefahr eines elektrischen Schlages!

ⓘ ACHTUNG!

- Benutzen Sie niemals scheuernde, aggressive oder chemische Reinigungsmittel zur Reinigung der Geräteoberflächen, um Beschädigungen zu vermeiden.

9.1. Milchaufschäumdüse reinigen

1) Stellen Sie einen leeren Behälter unter die Milchaufschäumdüse ⑩.
2) Drehen Sie den Dampfregler ❼ direkt nach dem Gebrauch auf „♨/💧“ und lassen Sie einige Sekunden Dampf entweichen.
3) Drehen Sie den Dampfregler ❼ zu (bis zum Anschlag in Richtung „●“ drehen), schalten Sie das Gerät aus und ziehen Sie den Netzstecker.
4) Lassen Sie die Düse abkühlen.
5) Ziehen Sie die Hülle der Milchaufschäumdüse ⑩ ab (Abbildung 1) und reinigen Sie diese sorgfältig im warmen Wasser.
6) Wischen Sie die Düse, die sich unter der Hülle befindet, mit einem feuchten Tuch ab. Geben Sie gegebenenfalls ein mildes Spülmittel auf das Tuch. Wischen Sie jedoch nach der Reinigung mit Spülmittel mit einem mit klarem Wasser befeuchteten Tuch nach. Stellen Sie sicher, dass sich keine Spülmittelreste an der Düse befinden.
7) Schieben Sie die Hülle wieder auf die Düse (siehe Abbildung 1).

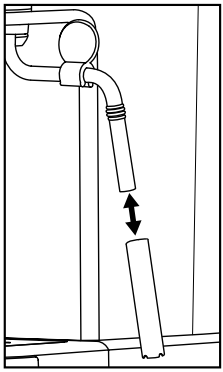

Abb. 1

9.2. Heißwasserauslass reinigen

Reinigen Sie den Heißwasserauslass ⓮ nach jedem Gebrauch:

1) Nachdem Sie den Espresso/Cappuccino zubereitet haben und den Siebträger ⓲ abgenommen haben, wischen Sie die gesamte Fläche des Heißwasserauslasses ⓮ mit einem feuchten Tuch ab, so dass alle Pulverreste entfernt werden.
2) Setzen Sie den Siebträger ⓲ **ohne** eingesetzte Siebeinsätze ⓳ ⓴ wieder ein.
3) Stellen Sie dann eine leere Tasse unter den Siebträger ⓲ und drücken Sie die Taste „Espresso“ ☕ ❸. Wasser tritt aus dem Heißwasserauslass ⓮ aus und spült letzte Pulverreste heraus.
4) Drücken Sie nach ca. 20 Sekunden erneut die Taste „Espresso“ ☕ ❸ und schalten Sie das Gerät am Ein/Aus-Schalter ❶ aus.
5) Nehmen Sie den Siebträger ⓲ wieder ab.

9.3. Zubehörteile reinigen

1) Reinigen Sie den Siebträger ⓲, die beiden Siebeinsätze ⓳ ⓴, den Wassertank ❾, den Kaffeelöffel ㉑ und das Abtropfgitter ⓫ in warmen Wasser.

ⓘ **Hinweis:**

► Wenn Sie Spülmittel in das Wasser geben, kann es sein, dass der Geschmack des Espressos beeinflusst wird. Falls die Verschmutzungen sich nur mit Spülmittel beseitigen lassen, spülen Sie die Teile hinterher immer mit viel klarem Wasser ab.

2) Trocknen Sie alle Teile.

ⓘ **Hinweis:**

►  Die beiden Siebeinsätze ⓳ ⓴, der Kaffeelöffel ㉑ und das Abtropfgitter ⓫ sind auch für die Reinigung in der Spülmaschine geeignet.

9.4. Gerät reinigen

Reinigen Sie das Gerät mit einem feuchten Tuch. Geben Sie gegebenenfalls etwas Spülmittel auf das Tuch.

Stellen Sie sicher, dass das Gerät vor einer erneuten Benutzung vollständig getrocknet ist.

9.5. Gerät entkalken

ⓘ **ACHTUNG!**

► Erzeugen Sie keinen Dampf, wenn sich Entkalkungslösung im Wassertank ❾ befindet!

Entkalken Sie das Gerät regelmäßig. Nach ca. 1–2 Monaten (bei ca. 4 Espressozubereitungen pro Tag) sollte das Gerät entkalkt werden. Je nach Härtegrad des Wassers in Ihrer Region kann dieser Wert abweichen.
Gehen Sie wie folgt vor, um das Gerät zu entkalken:

1) Geben Sie handelsüblichen, flüssigen Entkalker für Espressomaschinen in den Wassertank ❾. Richten Sie sich für die richtige Menge nach den Herstellerangaben.
2) Füllen Sie den Wassertank ❾ bis zur Max-Markierung mit Wasser auf und setzen Sie ihn in das Gerät ein.
3) Schalten Sie das Gerät am Ein/Aus-Schalter ❶ ein. Stellen Sie sicher, dass der Dampfregler ❼ bis zum Anschlag auf „●“ gedreht ist.
4) Setzen Sie den Siebträger ⓲ **ohne** Siebeinsatz ⓳ ⓴ in das Gerät ein.
5) Stellen Sie 2 Tassen oder ein Gefäß, das mindestens 250 ml fasst, unter die Siebträger-Öffnungen.
6) Sobald die Kontrollleuchte „Espresso“ ⓯ durchgehend leuchtet, drücken Sie die Taste „Espresso“ ☕ ❸.
   Lassen Sie ca. 250 ml (ca. 2 Tassen) Entkalkungslösung durchlaufen und stoppen Sie dann den Vorgang durch erneutes Drücken der Taste „Espresso“ ☕ ❸. Kippen Sie die gebrauchte Entkalkungslösung. vorsichtig weg.
7) Lassen Sie den Entkalker für ca. 1 Minute einwirken.

8) Wiederholen Sie die Schritte 6 bis 7 noch dreimal. Entleeren Sie den Wassertank ❾ beim letzten Mal vollständig.

9) Stellen Sie ein ausreichend großes Gefäß (min. 1 Liter) unter die Siebträger-Öffnungen.

10) Spülen Sie den Wassertank ❾ mit klarem Wasser aus und füllen Sie klares Wasser bis zur Max-Markierung ein.

11) Sobald die Kontrollleuchte „Espresso“ ⓯ durchgehend leuchtet, drücken Sie die Taste „Espresso“ ❸.
Lassen Sie das Wasser komplett durchlaufen. Kippen Sie dieses Wasser vorsichtig weg.

12) Wiederholen Sie die Schritte 10 bis 11 einmal und schalten Sie das Gerät anschließend aus.

13) Reinigen Sie das Gerät nach der Entkalkung mit einem feuchten Tuch, um mögliche Spritzer der Entkalkungslösung zu entfernen. Stellen Sie sicher, dass das Gerät vor einer erneuten Benutzung vollständig getrocknet ist.

Geeigneten Entkalker können Sie auch über unseren Kundenservice bestellen (siehe Kapitel ***10. Ersatzteile bestellen***).

10. Ersatzteile bestellen

Sie können Ersatzteile für dieses Produkt bequem im Internet unter **www.kompernass.com** dauerhaft nachbestellen.



Scannen Sie den QR-Code mit Ihrem Smartphone/Tablet.
Mit diesem QR-Code gelangen Sie direkt auf unsere Webseite und können die verfügbaren Ersatzteile einsehen und bestellen.

ⓘ **Hinweis:**

- Sollten Sie Probleme mit der Online-Bestellung haben, können Sie sich telefonisch oder per E-Mail an unser Servicecenter wenden.
- Geben Sie immer die Artikelnummer (IAN) 508310_2601 bei Ihrer Bestellung mit an.
- Bitte beachten Sie, dass nicht für alle Lieferländer eine Online-Bestellung von Ersatzteilen möglich ist.

11. Fehlerbehebung

Störung	Ursache	Lösung
Der Espresso läuft nicht mehr heraus.	• Das Espressopulver ist zu feucht und/oder zu fest gepresst.	• Den Espresso neu zubereiten, dabei das Espressopulver jedoch nicht so fest verdichten oder es ganz austauschen.
	• Kein Wasser im Wassertank ❾.	• Wasser in den Wassertank ❾ füllen.
	• Die Löcher der Siebträger-Öffnungen sind verstopft.	• Siebträger ⓲ reinigen.
Der Espresso tropft über die Ränder des Siebträgers ⓲ anstatt aus den Öffnungen.	• Der Siebträger ⓲ wurde nicht korrekt eingesetzt.	• Siebträger ⓲ richtig einsetzen.
	• Die Siebträger-Öffnungen sind verstopft.	• Siebträger ⓲ reinigen.
	• Es befinden sich Espressopulverreste auf dem Rand des Siebträgers ⓲.	• Rand des Siebträgers ⓲ von Espressopulverresten befreien.

Störung	Ursache	Lösung
Der Espresso ist kalt.	• Das Gerät wurde nicht vorgeheizt.	• Gerät vorheizen.
	• Die Kontrollleuchte „Espresso“ ⓯ hat noch nicht durchgehend geleuchtet.	• Warten, bis die Kontrollleuchte „Espresso“ ⓯ durchgehend leuchtet.
	• Die Tassen wurden nicht vorgewärmt.	• Tassen vorwärmen.
Geräuschvoller Betrieb der Pumpe.	• Kein Wasser im Wassertank ❾.	• Wasser in den Wassertank ❾ füllen.
Die Crema ist zu hell (der Espresso läuft schnell aus dem Siebträger ⓲).	• Zu wenig Espressopulver.	• Mehr Espressopulver verwenden.
	• Das Espressopulver ist zu grob gemahlen.	• Nur speziell für Espresso hergestelltes Espressopulver verwenden.
Die Crema ist zu dunkel (der Espresso läuft langsam aus dem Siebträger ⓲).	• Zu viel Espressopulver.	• Weniger Espressopulver verwenden.
	• Das Pulver ist zu fein gemahlen oder feucht.	• Nur speziell für Espresso hergestelltes Espressopulver verwenden.
	• Der Siebeinsatz ⓳ ⓴ ist verstopft.	• Siebeinsatz ⓳ ⓴ reinigen.
Die Milch schäumt nicht auf.	• Die Milch ist nicht kalt genug.	• Verwenden Sie Milch aus dem Kühlschrank.
	• Die Milchaufschäumdüse ⓾ ist verschmutzt.	• Reinigen Sie die Milchaufschäumdüse ⓾.
Die Pumpe stoppt während des Betriebs, die Kontrollleuchte „Espresso“ ⓯ blinkt.	• Die Pumpe stoppt nach ca. 3 Minuten Betrieb, um eine Überhitzung zu vermeiden.	• Lassen Sie das Gerät abkühlen, bevor Sie es erneut in Betrieb nehmen.
Alle Leuchten ❺ ⓯ ⓰ blinken gleichzeitig.	• Das Gerät ist überhitzt oder hatte einen Kurzschluss.	• Ziehen Sie den Netzstecker aus der Netzsteckdose und wenden Sie sich an den Kunden-Service.

12. Entsorgung

12.1. Gerät und Verpackung entsorgen



Das Symbol der durchgestrichenen Mülltonne bedeutet, dass dieses Gerät am Ende der Nutzungszeit nicht über den Haushaltsmüll entsorgt werden darf. Das Gerät ist bei eingerichteten Sammelstellen, Wertstoffhöfen oder Entsorgungsbetrieben abzugeben.

Für den deutschen Markt gilt:

Zudem sind Vertreiber von Elektro- und Elektronikgeräten sowie Vertreiber von Lebensmitteln zur Rücknahme verpflichtet. LIDL bietet Ihnen Rückgabemöglichkeiten direkt in den Filialen und Märkten an. Rückgabe und Entsorgung sind für Sie kostenfrei.

Beim Kauf eines Neugerätes haben Sie das Recht, ein entsprechendes Altgerät unentgeltlich zurückzugeben. Zusätzlich haben Sie die Möglichkeit, unabhängig vom Kauf eines Neugerätes, unentgeltlich (bis zu drei) Altgeräte abzugeben, die in keiner Abmessung größer als 25 cm sind.

Bitte löschen Sie vor der Rückgabe alle personenbezogenen Daten.

Die Verpackung besteht aus Materialien, die Sie über die örtlichen Recyclingstellen entsorgen können.

Entsorgen Sie die Verpackung umweltgerecht.

13. Garantie der Kompernaß Handels GmbH

Sehr geehrte Kundin, sehr geehrter Kunde,

Sie erhalten auf dieses Gerät 3 Jahre Garantie ab Kaufdatum. Im Falle von Mängeln dieses Produkts stehen Ihnen gegen den Verkäufer des Produkts gesetzliche Rechte zu. Diese gesetzlichen Rechte werden durch unsere im Folgenden dargestellte Garantie nicht eingeschränkt.

Garantiebedingungen

Die Garantiefrist beginnt mit dem Kaufdatum. Bitte bewahren Sie den Kassenbon gut auf. Dieser wird als Nachweis für den Kauf benötigt.

Tritt innerhalb von drei Jahren ab dem Kaufdatum dieses Produkts ein Material- oder Fabrikationsfehler auf, wird das Produkt von uns – nach unserer Wahl – für Sie kostenlos repariert, ersetzt oder der Kaufpreis erstattet. Diese Garantieleistung setzt voraus, dass innerhalb der Dreijahresfrist das defekte Gerät und der Kaufbeleg (Kassenbon) vorgelegt und schriftlich kurz beschrieben wird, worin der Mangel besteht und wann er aufgetreten ist.

Wenn der Defekt von unserer Garantie gedeckt ist, erhalten Sie das reparierte oder ein neues Produkt zurück. Mit Reparatur oder Austausch des Produkts beginnt kein neuer Garantiezeitraum.

Garantiezeit und gesetzliche Mängelansprüche

Die Garantiezeit wird durch die Gewährleistung nicht verlängert. Dies gilt auch für ersetzte und reparierte Teile. Eventuell schon beim Kauf vorhandene Schäden und Mängel müssen sofort nach dem Auspacken gemeldet werden. Nach Ablauf der Garantiezeit anfallende Reparaturen sind kostenpflichtig.

Garantieumfang

Das Gerät wurde nach strengen Qualitätsrichtlinien sorgfältig produziert und vor Auslieferung gewissenhaft geprüft.

Die Garantieleistung gilt für Material- oder Fabrikationsfehler. Diese Garantie erstreckt sich nicht auf Produktteile, die normaler Abnutzung ausgesetzt sind und daher als Verschleißteile angesehen werden können oder für Beschädigungen an zerbrechlichen Teilen, z. B. Schalter oder Teile, die aus Glas gefertigt sind.

Diese Garantie verfällt, wenn das Produkt beschädigt, nicht sachgemäß benutzt oder gewartet wurde. Für eine sachgemäße Benutzung des Produkts sind alle in der Bedienungsanleitung aufgeführten Anweisungen genau einzuhalten. Verwendungszwecke und Handlungen, von denen in der Bedienungsanleitung abgeraten oder vor denen gewarnt wird, sind unbedingt zu vermeiden.

Das Produkt ist nur für den privaten und nicht für den gewerblichen Gebrauch bestimmt. Bei missbräuchlicher und unsachgemäßer Behandlung, Gewaltanwendung und bei Eingriffen, die nicht von unserer autorisierten Serviceniederlassung vorgenommen wurden, erlischt die Garantie.

Abwicklung im Garantiefall

Um eine schnelle Bearbeitung Ihres Anliegens zu gewährleisten, folgen Sie bitte den folgenden Hinweisen:

- Bitte halten Sie für alle Anfragen den Kassenbon und die Artikelnummer (IAN) 508310_2601 als Nachweis für den Kauf bereit.
- Die Artikelnummer entnehmen Sie bitte dem Typenschild am Produkt, einer Gravur am Produkt, dem Titelblatt der Bedienungsanleitung (unten links) oder dem Aufkleber auf der Rück- oder Unterseite des Produktes.
- Sollten Funktionsfehler oder sonstige Mängel auftreten, kontaktieren Sie zunächst die nachfolgend benannte Serviceabteilung **telefonisch** oder per **E-Mail**.
- Ein als defekt erfasstes Produkt können Sie dann unter Beifügung des Kaufbelegs (Kassenbon) und der Angabe, worin der Mangel besteht und wann er aufgetreten ist, für Sie portofrei an die Ihnen mitgeteilte Serviceanschrift übersenden.

PDF ONLINE
www.lidl-service.com

Auf www.lidl-service.com können Sie diese und viele weitere Handbücher, Produktvideos und Installationssoftware herunterladen.

Mit diesem QR-Code gelangen Sie direkt auf die Lidl-Service-Seite (www.lidl-service.com) und können durch die Eingabe der Artikelnummer (IAN) 508310_2601 Ihre Bedienungsanleitung öffnen.

13.1. Service

(DE) **Service Deutschland**
Tel.: 0800 5435 111 (kostenfrei
aus dem dt. Festnetz / Mobilfunknetz)
E-Mail: kompernass@lidl.de

IAN 508310_2601

13.2. Importeur

Bitte beachten Sie, dass die folgende Anschrift keine Serviceanschrift ist. Kontaktieren Sie zunächst die benannte Servicestelle.

KOMPERNASS HANDELS GMBH
BURGSTRASSE 21
44867 BOCHUM
DEUTSCHLAND
www.kompernass.com

KOMPERNASS HANDELS GMBH
BURGSTRASSE 21
44867 BOCHUM
GERMANY
www.kompernass.com

Last Information Update · Információk állása · Stanje informacij · Stav informací · Stav informácií Stanje informacija · Trenutno stanje informacija · Stanje informacija · Статус на информациите Statusi i informacionit · Versiunea informațiilor · Актуалност на информацията ·Έκδοση των πληροφοριών · Stand der Informationen: 03 / 2026 · Ident.-No.: SEM1100C5-092025-1