SILVERCREST®

ELEKTRISCHE SALZ- ODER PFEFFERMÜHLE / ELECTRIC SALT OR PEPPER MILL / MOULIN À SEL / POIVRE ÉLECTRIQUE

DE · AT · CH
ELEKTRISCHE SALZ- ODER PFEFFERMÜHLE
Bedienungs- und Sicherheitshinweise

GB · IE
ELECTRIC SALT OR PEPPER MILL
Operation and safety notes

FR · BE
MOULIN À SEL / POIVRE ÉLECTRIQUE
Instructions d'utilisation et consignes de sécurité

NL · BE
ELEKTRISCHE PEPER- EN ZOUTMOLEN
Bedienings- en veiligheidsinstructies

PL
ELEKTRYCZNY MŁYNEK DO SOLI LUB PIEPRZU
Wskazówki dotyczące obsługi i bezpieczeństwa

CZ
ELEKTRICKÝ MLÝNEK NA SŮL A PEPŘ
Pokyny pro obsluhu a bezpečnostní pokyny

SK
ELEKTRICKÝ MLYNČEK NA SOĽ A KORENIE
Pokyny pre obsluhu a bezpečnostné pokyny

ES
MOLINILLO ELÉCTRICO DE SAL O PIMIENTA
Instrucciones de utilización y de seguridad

DK
ELEKTRISK SALT- ELLER PEBERKVÆRN
Brugs- og sikkerhedsanvisninger

IAN 351936_2007 OS

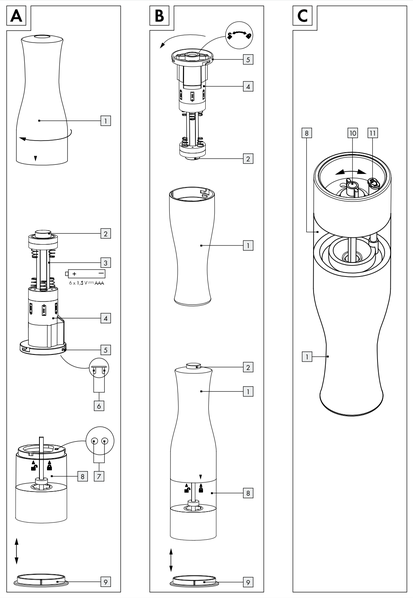

Legende der verwendeten Piktogramme	
⎓	Gleichstrom / -spannung
	Lebensmittelecht!

Elektrische Salz- oder Pfeffermühle

Einleitung

Wir beglückwünschen Sie zum Kauf Ihres neuen Produkts. Sie haben sich damit für ein hochwertiges Produkt entschieden. Die Bedienungsanleitung ist Teil dieses Produkts. Sie enthält wichtige Hinweise für Sicherheit, Gebrauch und Entsorgung. Machen Sie sich vor der Benutzung des Produkts mit allen Bedien- und Sicherheitshinweisen vertraut. Benutzen Sie das Produkt nur wie beschrieben und für die angegebenen Einsatzbereiche. Händigen Sie alle Unterlagen bei Weitergabe des Produkts an Dritte mit aus.

Bestimmungsgemäße Verwendung

Das Produkt ist nur zum Mahlen von Salz / Pfeffer vorgesehen. Das Produkt ist nur für den privaten Haushalt bestimmt und darf nicht in gewerblichen Bereichen eingesetzt werden. Alle Veränderungen des Produkts sind nicht bestimmungsgemäß und können erhebliche Unfallgefahren bedeuten. Der Hersteller übernimmt für aus bestimmungswidriger Verwendung entstandene Schäden keine Haftung.

Technische Daten

Batterien: 6 x 1,5 V⎓ AAA (LR03), im Lieferumfang enthalten
Nennspannung: 9 V⎓
Nennstrom: 1 A

Teilebeschreibung

1 Oberteil
2 Schalter
3 Batteriefach
4 Motor
5 Getriebedeckel
6 Kontakt 1
7 Kontakt 2
8 Unterteil mit Behälter
9 Aromaschutzdeckel
10 Justierschraube
11 Leuchtmittel

Sicherheitshinweise

- **LEBENS- UND UNFALLGEFAHR FÜR KLEINKINDER UND KINDER!** Lassen Sie Kinder niemals unbeaufsichtigt mit dem Verpackungsmaterial. Es besteht Erstickungsgefahr durch Verpackungsmaterial. Kinder unterschätzen häufig die Gefahren. Halten Sie Kinder stets vom Produkt fern.

- **WARNUNG! LEBENSGEFAHR!** Batterien können verschluckt werden, was lebensgefährlich sein kann. Ist eine Batterie verschluckt worden, muss sofort medizinische Hilfe in Anspruch genommen werden.
- Dieses Produkt kann von Kindern ab 8 Jahren und darüber sowie von Personen mit verringerten physischen, sensorischen oder mentalen Fähigkeiten oder Mangel an Erfahrung und Wissen benutzt werden, wenn sie beaufsichtigt oder bezüglich des sicheren Gebrauchs des Produktes unterwiesen wurden und die daraus resultierenden Gefahren verstehen. Kinder dürfen nicht mit dem Produkt spielen. Reinigung und Benutzerwartung dürfen nicht von Kindern ohne Beaufsichtigung durchgeführt werden.
- Nehmen Sie das Produkt nicht in Betrieb, wenn es beschädigt ist. Beschädigte Produkte bedeuten Lebensgefahr durch elektrischen Schlag!
- Setzen Sie das Produkt
  - keinen extremen Temperaturen,
  - keinen starken Vibrationen,
  - keinen starken mechanischen Beanspruchungen,
  - keiner direkten Sonneneinstrahlung,
  - keiner Feuchtigkeit aus.

  Andernfalls droht eine Beschädigung des Produktes.
- Beachten Sie, dass Beschädigungen durch unsachgemäße Handhabung, Nichtbeachtung der Bedienungsanleitung oder Eingriff durch nicht autorisierte Personen von der Garantie ausgeschlossen sind.
- Nehmen Sie das Produkt keinesfalls auseinander. Durch unsachgemäße Reparaturen können erhebliche Gefahren für den Benutzer entstehen. Lassen Sie Reparaturen nur von Fachkräften durchführen.
- Halten Sie das Produkt stets sauber.
- Befüllen Sie das Produkt nur mit Pfefferkörnern oder grobkörnigem Salz.

- **LEBENSMITTELECHT!** Geschmacks- und Geruchseigenschaften werden durch dieses Produkt nicht beeinträchtigt.

Sicherheitshinweise für Batterien / Akkus

- **LEBENSGEFAHR!** Halten Sie Batterien / Akkus außer Reichweite von Kindern. Suchen Sie im Falle eines Verschluckens sofort einen Arzt auf!
- Verschlucken kann zu Verbrennungen, Perforation von Weichgewebe und Tod führen. Schwere Verbrennungen können innerhalb von 2 Stunden nach dem Verschlucken auftreten.
- **EXPLOSIONSGEFAHR!** Laden Sie nicht auffladbare Batterien niemals wieder auf. Schließen Sie Batterien / Akkus nicht kurz und / oder öffnen Sie diese nicht. Überhitzung, Brandgefahr oder Platzen können die Folge sein.
- Werfen Sie Batterien / Akkus niemals in Feuer oder Wasser.
- Setzen Sie Batterien / Akkus keiner mechanischen Belastung aus.

Risiko des Auslaufens von Batterien / Akkus

- Vermeiden Sie extreme Bedingungen und Temperaturen, die auf Batterien / Akkus einwirken können z. B. auf Heizkörpern / direkte Sonneneinstrahlung.
- Wenn Batterien / Akkus ausgelaufen sind, vermeiden Sie den Kontakt von Haut, Augen und Schleimhäuten mit den Chemikalien! Spülen Sie die betroffenen Stellen sofort mit klarem Wasser und suchen Sie einen Arzt auf!
- **SCHUTZHANDSCHUHE TRAGEN!** Ausgelaufene oder beschädigte Batterien / Akkus können bei Berührung mit der Haut Verätzungen verursachen. Tragen Sie deshalb in diesem Fall geeignete Schutzhandschuhe.
- Im Falle eines Auslaufens der Batterien / Akkus entfernen Sie diese sofort aus dem Produkt, um Beschädigungen zu vermeiden.
- Verwenden Sie nur Batterien / Akkus des gleichen Typs. Mischen Sie nicht alte Batterien / Akkus mit neuen!
- Entfernen Sie die Batterien / Akkus, wenn das Produkt längere Zeit nicht verwendet wird.

Risiko der Beschädigung des Produkts

- Verwenden Sie ausschließlich den angegebenen Batterietyp / Akkutyp!
- Setzen Sie Batterien / Akkus gemäß der Polaritätskennzeichnung (+) und (-) an Batterie / Akku und des Produkts ein.
- Reinigen Sie Kontakte an Batterie / Akku und im Batteriefach vor dem Einlegen mit einem trockenen, fusselfreien Tuch oder Wattestäbchen!
- Entfernen Sie erschöpfte Batterien / Akkus umgehend aus dem Produkt.

Gebrauch

Vor dem ersten Gebrauch

Hinweis: Entfernen Sie sämtliches Verpackungsmaterial vom Produkt.

Batterien einsetzen / Produkt auffüllen

Hinweis: Das Produkt eignet sich für Pfefferkörner oder grobkörniges Salz.

Gehen Sie wie folgt vor:

1. Halten Sie das Unterteil mit Behälter 8 fest und drehen Sie das Oberteil 1 im Uhrzeigersinn (siehe Abb. A), bis der Pfeil auf dem Oberteil 1 auf das Symbol 🔓 des Unterteils mit Behälter 8 zeigt.
2. Entfernen Sie dann das Oberteil 1 vom Unterteil mit Behälter 8.
3. Drehen Sie den Getriebedeckel 5 gegen den Uhrzeigersinn und entfernen Sie den Motor 4 vom Oberteil 1 (siehe Abb. B).
4. Legen Sie 6 neue Batterien vom Typ AAA 1,5 V ⎓ (LR03) ein.
   Hinweis: Achten Sie dabei auf die richtige Polarität. Diese wird auf dem Motor 4 angezeigt, wie in Abb. A dargestellt.
5. Setzen Sie den Motor 4 wieder in das Oberteil 1 ein. Drehen Sie anschließend den Getriebedeckel 5 im Uhrzeigersinn. Achten Sie darauf, dass der Pfeil auf dem Getriebedeckel 5 entsprechend dem Pfeil auf dem Oberteil 1 ausgerichtet ist (siehe Abb. B).
6. Befüllen Sie das Unterteil mit Behälter 8 mit Pfefferkörnern oder grobkörnigem Salz. Ein optimales Ergebnis erzielen Sie, wenn Sie das Unterteil mit Behälter 8 bis zu 75 % befüllen.
7. Setzen Sie das Oberteil 1 wieder auf das Unterteil mit Behälter 8.
8. Halten Sie das Unterteil mit Behälter 8 fest und drehen Sie das Oberteil 1 gegen den Uhrzeigersinn fest (siehe Abb. B), bis der Pfeil auf dem Oberteil 1 auf das Symbol 🔒 des Unterteils mit Behälter 8 zeigt.

Produkt benutzen

- Entfernen Sie vor der Benutzung des Produktes den Aromaschutzdeckel 9 an der Unterseite des Unterteils mit Behälter 8 (siehe Abb. B).
- Halten Sie den Schalter 2 gedrückt, um das Produkt einzuschalten. Gleichzeitig wird das Leuchtmittel 11 an der Unterseite des Produkts aktiviert.

Mahlgrad einstellen

- Drehen Sie die Justierschraube 10 im Uhrzeigersinn, um einen feineren Mahlgrad einzustellen (siehe Abb. C).
- Drehen Sie die Justierschraube 10 gegen den Uhrzeigersinn, um einen gröberen Mahlgrad einzustellen (siehe Abb. C).

Hinweis: Wenn sich das Mahlwerk bei sehr feiner Einstellung nicht mehr dreht, müssen Sie eine gröbere Einstellung wählen. Sollte sich das Mahlwerk nach immer nicht drehen, ist es eventuell verstopft. Lösen Sie die Justierschraube 10 und lockern Sie das Mahlwerk. Lösen Sie die festsitzenden Teile durch Schütteln des Mahlwerks, schrauben Sie dann die Justierschraube 10 wieder fest.

Reinigung und Pflege

- Verwenden Sie in keinem Fall Flüssigkeiten und keine Reinigungsmittel, da diese das Produkt beschädigen.
- Reinigen Sie das Produkt nur äußerlich mit einem weichen trockenen Tuch.

Entsorgung

Die Verpackung besteht aus umweltfreundlichen Materialien, die Sie über die örtlichen Recyclingstellen entsorgen können.

- Beachten Sie die Kennzeichnung der Verpackungsmaterialien bei der Abfalltrennung, diese sind gekennzeichnet mit Abkürzungen (a) und Nummern (b) mit folgender Bedeutung: 1–7: Kunststoffe / 20–22: Papier und Pappe / 80–98: Verbundstoffe.
- Das Produkt und die Verpackungsmaterialien sind recyclebar, entsorgen Sie diese getrennt für eine bessere Abfallbehandlung. Das Triman-Logo gilt nur für Frankreich.
- Möglichkeiten zur Entsorgung des ausgedienten Produkts erfahren Sie bei Ihrer Gemeinde- oder Stadtverwaltung.
- Werfen Sie Ihr Produkt, wenn es ausgedient hat, im Interesse des Umweltschutzes nicht in den Hausmüll, sondern führen Sie es einer fachgerechten Entsorgung zu. Über Sammelstellen und deren Öffnungszeiten können Sie sich bei Ihrer zuständigen Verwaltung informieren.

Defekte oder verbrauchte Batterien / Akkus müssen gemäß Richtlinie 2006/66/EG und deren Änderungen recycelt werden. Geben Sie Batterien / Akkus und / oder das Produkt über die angebotenen Sammeleinrichtungen zurück.

- **Umweltschäden durch falsche Entsorgung der Batterien / Akkus!**

Batterien / Akkus dürfen nicht über den Hausmüll entsorgt werden. Sie können giftige Schwermetalle enthalten und unterliegen der Sondermüllbehandlung. Die chemischen Symbole der Schwermetalle sind wie folgt: Cd = Cadmium, Hg = Quecksilber, Pb = Blei. Geben Sie deshalb verbrauchte Batterien / Akkus bei einer kommunalen Sammelstelle ab.

Garantie

Das Produkt wurde nach strengen Qualitätsrichtlinien sorgfältig produziert und vor Auslieferung gewissenhaft geprüft. Im Falle von Mängeln dieses Produkts stehen Ihnen gegen den Verkäufer des Produkts gesetzliche Rechte zu. Diese gesetzlichen Rechte werden durch unsere im Folgenden dargestellte Garantie nicht eingeschränkt.

Sie erhalten auf dieses Produkt 3 Jahre Garantie ab Kaufdatum. Die Garantiefrist beginnt mit dem Kaufdatum. Bitte bewahren Sie den Original-Kassenbon gut auf. Diese Unterlage wird als Nachweis für den Kauf benötigt.

Tritt innerhalb von 3 Jahren ab dem Kaufdatum dieses Produkts ein Material- oder Fabrikationsfehler auf, wird das Produkt von uns – nach unserer Wahl – für Sie kostenlos repariert oder ersetzt. Diese Garantie verfällt, wenn das Produkt beschädigt, nicht sachgemäß benutzt oder gewartet wurde.

Die Garantieleistung gilt für Material- oder Fabrikationsfehler. Diese Garantie erstreckt sich nicht auf Produktteile, die normaler Abnutzung ausgesetzt sind (z. B. Batterien) und daher als Verschleißteile angesehen werden können oder Beschädigungen an zerbrechlichen Teilen, z. B. Schalter, Akkus oder die aus Glas gefertigt sind.

Abwicklung im Garantiefall

Um eine schnelle Bearbeitung Ihres Anliegens zu gewährleisten, folgen Sie bitte den folgenden Hinweisen:

Bitte halten Sie für alle Anfragen den Kassenbon und die Artikelnummer (z. B. IAN 123456_7890) als Nachweis für den Kauf bereit.

Die Artikelnummer entnehmen Sie bitte dem Typenschild, einer Gravur, auf dem Titelblatt Ihrer Bedienungsanleitung (unten links) oder als Aufkleber auf der Rück- oder Unterseite des Produkts.
Sollten Funktionsfehler oder sonstige Mängel auftreten, kontaktieren Sie zunächst die nachfolgend benannte Serviceabteilung telefonisch oder per E-Mail.
Ein als defekt erfasstes Produkt können Sie dann unter Beifügung des Kaufbelegs (Kassenbon) und der Angabe, worin der Mangel besteht und wann er aufgetreten ist, für Sie portofrei an die Ihnen mitgeteilte Service-Anschrift übersenden.

Service

DE **Service Deutschland**
Tel.: 0800 5435 111
E-Mail: owim@lidl.de

AT **Service Österreich**
Tel.: 0800 292726
E-Mail: owim@lidl.at

CH **Service Schweiz**
Tel.: 0800562153
E-Mail: owim@lidl.ch

CE

List of pictograms used	
⎓	Direct current / voltage
	Food safe!

Electric Salt or Pepper Mill

Introduction

We congratulate you on the purchase of your new product. You have chosen a high quality product. The instructions for use are part of the product. They contain important information concerning safety, use and disposal. Before using the product, please familiarise yourself with all of the safety information and instructions for use. Only use the product as described and for the specified applications. If you pass the product on to anyone else, please ensure that you also pass on all the documentation with it.

Intended use

The product is only intended to grind salt / pepper. The product is designed for private household use only and must not be used in commercial areas. All modifications to this product are not intended and may cause considerable risk of accident. The manufacturer is not liable for damage caused by improper use.

Technical specifications

Batteries: 6 x 1.5 V⎓ AAA (LR03), included
Operating voltage: 9 V⎓
Rated current: 1 A

Parts description

1 Top
2 Switch
3 Battery compartment
4 Motor
5 Gear box cover
6 Contact 1
7 Contact 2
8 Base with container
9 Aroma seal cover
10 Adjustable screw
11 Bulb

Safety information

- **DANGER TO LIFE AND ACCIDENT HAZARD FOR TODDLERS AND SMALL CHILDREN!** Never allow children to play unsupervised with the packaging material. There is a danger of suffocation from the packaging material. Children frequently underestimate the dangers. Children should be kept away from the product at all times.

- **WARNING! DANGER TO LIFE!** Batteries can be swallowed, which may represent a danger to life. If a battery has been swallowed, medical help is required immediately.
- This product can be used by children aged from 8 years and above and persons with reduced physical, sensory or mental capabilities or lack of experience and knowledge if they have been given supervision or instruction concerning use of the product in a safe way and understand the hazards involved. Children shall not play with the product. Cleaning and user maintenance shall not be made by children without supervision.
- Do not use the product if it is damaged. Damaged products represent a danger of death from electric shock!
- Do not expose the product to
  - extreme temperatures,
  - strong vibrations,
  - strong mechanical stresses,
  - direct sunlight,
  - moisture.

  Otherwise the product may be damaged.
- Please note that the guarantee does not cover damage caused by incorrect handling, non-compliance with the operating instructions or interference with the product by unauthorised individuals.
- Under no circumstances should you take the product apart. Improper repairs may place the user in considerable danger. Repairs should only be carried out by specialist personnel.
- Please keep the product clean.
- Please fill the product only with peppercorns or coarse salt.
- **FOOD SAFE!** This product does not affect the taste and aroma properties of foodstuffs.

Safety instructions for batteries / rechargeable batteries

- **DANGER TO LIFE!** Keep batteries / rechargeable batteries out of reach of children. If accidentally swallowed seek immediate medical attention.
- Swallowing may lead to burns, perforation of soft tissue, and death. Severe burns can occur within 2 hours of ingestion.
- **DANGER OF EXPLOSION!** Never recharge non-rechargeable batteries. Do not short-circuit batteries / rechargeable batteries and / or open them. Overheating, fire or bursting can be the result.
- Never throw batteries / rechargeable batteries into fire or water.
- Do not exert mechanical loads to batteries / rechargeable batteries.

Risk of leakage of batteries / rechargeable batteries

- Avoid extreme environmental conditions and temperatures, which could affect batteries / rechargeable batteries, e.g. radiators / direct sunlight.
- If batteries / rechargeable batteries have leaked, avoid contact with skin, eyes and mucous membranes with the chemicals! Flush immediately the affected areas with fresh water and seek medical attention!
- **WEAR PROTECTIVE GLOVES!** Leaked or damaged batteries / rechargeable batteries can cause burns on contact with the skin. Wear suitable protective gloves at all times if such an event occurs.
- In the event of a leakage of batteries / rechargeable batteries, immediately remove them from the product to prevent damage.

- Only use the same type of batteries / rechargeable batteries. Do not mix used and new batteries / rechargeable batteries.
- Remove batteries / rechargeable batteries if the product will not be used for a longer period.

Risk of damage of the product

- Only use the specified type of battery / rechargeable battery!
- Insert batteries / rechargeable batteries according to polarity marks (+) and (-) on the battery / rechargeable battery and the product.
- Use a dry lint-free cloth or cotton swab to clean the contacts on the battery / rechargeable battery and in the battery compartment before inserting!
- Remove exhausted batteries / rechargeable batteries from the product immediately.

Use

Before first use

Note: Remove all packaging materials from the product.

Insert batteries / Filling of the product

Indication: The product is intended for peppercorns or coarse salt.

Proceed as follows:

1. Hold the base with the container 8 firmly and turn the top 1 clockwise (see fig. A) until the arrow on the top 1 is aligned with the symbol 🔓 on the base with container 8.
2. Then remove the top part 1 from the base with container 8.
3. Rotate the gear box cover 5 counterclockwise and remove motor 4 from the top 1 (see fig. B).
4. Insert 6 new batteries type AAA 1.5 V⎓ (LR03).
   Indication: Pay attention to the right polarity. This is shown on the motor 4 as described in fig. A.
5. Put the motor 4 back into the top 1. Then rotate the gear box cover 5 clockwise. Be sure that the arrow on the gear box cover 5 is aligned with the arrow on the top 1 (see fig. B).
6. Fill up the base with container 8 with peppercorns or coarse salt. The best result will be achieved when filling the base with container 8 up to 75 %.
7. Put the top 1 back on the base with container 8.

8. Hold the base with container 8 firmly and turn the top 1 counterclockwise (see fig. B) until the arrow on the top 1 aligns with the symbol 🔒 on the base with container 8.

Using of the product

- Pull off the aroma seal cover 9 from the bottom of the base with container 8 before use (see fig. B).
- Please keep the switch 2 pushed to activate the product. The bulb 11 on the base of the product will then be simultaneously activated.

Adjusting the grinding level

- Turn the adjustable screw 10 clockwise to receive a finer grinding level (see fig. C).
- Turn the adjustable screw 10 anticlockwise to receive a coarser grinding level (see fig. C).

Note: Choose a coarser setting if the grinding mechanism stops rotating when you are using a very fine setting. If the grinding mechanism still refuses to rotate, then it may be choked or blocked. Unscrew the adjustable screw 10 and loosen the grinding mechanism. Release the stuck pieces by shaking the grinding mechanism, then tighten the adjustable screw 10 again.

Cleaning and maintenance

- Under no circumstances should you use liquids or detergents, as these will damage the product.
- The product should only be cleaned on the outside with a soft dry cloth.

Disposal

The packaging is made entirely of recyclable materials, which you may dispose of at local recycling facilities.

- Observe the marking of the packaging materials for waste separation, which are marked with abbreviations (a) and numbers (b) with following meaning: 1–7: plastics / 20–22: paper and fibreboard / 80–98: composite materials.
- The product and packaging materials are recyclable, dispose of it separately for better waste treatment. The Triman logo is valid in France only.
- Contact your local refuse disposal authority for more details of how to dispose of your worn-out product.
- To help protect the environment, please dispose of the product properly when it has reached the end of its useful life and not in the household waste. Information on collection points and their opening hours can be obtained from your local authority.

Faulty or used batteries / rechargeable batteries must be recycled in accordance with Directive 2006/66/EC and its amendments. Please return the batteries / rechargeable batteries and / or the product to the available collection points.

- **Environmental damage through incorrect disposal of the batteries / rechargeable batteries!**

Batteries / rechargeable batteries may not be disposed of with the usual domestic waste. They may contain toxic heavy metals and are subject to hazardous waste treatment rules and regulations. The chemical symbols for heavy metals are as follows: Cd = cadmium, Hg = mercury, Pb = lead. That is why you should dispose of used batteries / rechargeable batteries at a local collection point.

Warranty

The product has been manufactured to strict quality guidelines and meticulously examined before delivery. In the event of product defects you have legal rights against the retailer of this product. Your legal rights are not limited in any way by our warranty detailed below.

The warranty for this product is 3 years from the date of purchase. The warranty period begins on the date of purchase. Please keep the original sales receipt in a safe location. This document is required as your proof of purchase.

Should this product show any fault in materials or manufacture within 3 years from the date of purchase, we will repair or replace it – at our choice – free of charge to you. This warranty becomes void if the product has been damaged, or used or maintained improperly.

The warranty applies to defects in material or manufacture. This warranty does not cover product parts subject to normal wear, thus possibly considered consumables (e.g. batteries) or for damage to fragile parts, e.g. switches, rechargeable batteries or glass parts.

Warranty claim procedure

To ensure quick processing of your case, please observe the following instructions:

Please have the till receipt and the item number (e.g. IAN 123456_7890) available as proof of purchase.
You will find the item number on the rating plate, an engraving on the front page of the instructions for use (bottom left), or as a sticker on the rear or bottom of the product.
If functional or other defects occur, please contact the service department listed either by telephone or by e-mail.
You can return a defective product to us free of charge to the service address that will be provided to you. Ensure that you enclose the proof of purchase (till receipt) and information about what the defect is and when it occurred.

Service

GB **Service Great Britain**
Tel.: 08000569216
E-Mail: owim@lidl.co.uk

IE **Service Ireland**
Tel.: 1800 200736
E-Mail: owim@lidl.ie

CE

Légende des pictogrammes utilisés	
⎓	Courant continu / Tension continue
	Utilisation alimentaire !

Moulin à sel / poivre électrique

Introduction

Nous vous félicitons pour l'achat de votre nouveau produit. Vous avez opté pour un produit de grande qualité. Le mode d'emploi fait partie intégrante de ce produit. Il contient des indications importantes pour la sécurité, l'utilisation et la mise au rebut. Veuillez lire consciencieusement toutes les indications d'utilisation et de sécurité du produit. Ce produit doit uniquement être utilisé conformément aux instructions et dans les domaines d'application spécifiés. Lors d'une cession à tiers, veuillez également remettre tous les documents.

Utilisation conforme

Ce produit est prévu pour moudre du sel ou du poivre. Le produit est uniquement destiné à un usage privé, et ne doit pas être utilisé dans un cadre commercial. Toute modification du produit est non conforme à l'usage prévu et peut engendrer des risques d'accidents considérables. Le fabricant n'endosse aucune responsabilité pour tout dommage survenant lors d'une utilisation de le produit en non conformité avec l'usage prévu.

Caractéristiques techniques

Piles : 6 x 1,5 V⎓ AAA (LR03), fournies
Tension nominale : 9 V⎓
Courant nominal : 1A

Descriptif des pièces

1 Partie supérieure
2 Interrupteur
3 Compartiment à piles
4 Moteur
5 Couvercle d'engrenage
6 Contact 1
7 Contact 2
8 Partie inférieure avec réceptacle
9 Couvercle de protection de l'arôme
10 Vis de réglage
11 Ampoule

Consignes de sécurité

- **DANGER DE MORT ET RISQUE D'ACCIDENT POUR LES ENFANTS EN BAS ÂGE ET LES ENFANTS !** Ne jamais laisser les enfants manipuler sans surveillance le matériel d'emballage. Risque d'étouffement dû au matériel d'emballage. Les enfants sous-estiment souvent les dangers. Toujours tenir le produit à l'écart des enfants.

- **AVERTISSEMENT ! DANGER DE MORT !** Les piles peuvent être avalées et ainsi représenter un danger mortel. Contactez immédiatement un médecin en cas d'ingestion d'une pile.
- Le produit peut être utilisé par des enfants âgés de 8 ans et plus ainsi que par des personnes ayant des capacités physiques, sensorielles ou mentales réduites ou manquant d'expérience ou de connaissances, s'ils sont surveillés ou s'ils ont été informés de l'utilisation sûre du produit et comprennent les risques liés à son utilisation. Les enfants ne peuvent pas jouer avec le produit. Le nettoyage et l'entretien du produit ne doivent pas être effectués par des enfants laissés sans surveillance.
- Ne pas faire fonctionner le produit s'il est endommagé. Des produits endommagés impliquent un danger de mort par électrocution !
- N'exposez pas le produit
  - à des températures extrêmes,
  - à de fortes vibrations,
  - à de fortes sollicitations mécaniques,
  - aux rayons directs du soleil,
  - à l'humidité.

  Dans le cas contraire, le produit risque d'être endommagé.
- N'oubliez pas que sont exclus de la garantie les endommagements résultant d'une manipulation incorrecte, du non respect du mode d'emploi ou de l'intervention sur le produit de personnes non autorisées.
- Ne démontez en aucun cas le produit. Toute réparation incorrecte peut exposer l'utilisateur à des dangers et des risques importants. Ne confiez les réparations qu'à des personnes qualifiées en la matière.
- Veillez à ce que le produit soit toujours propre.
- Remplissez uniquement le produit de poivre en grains ou de gros sel.
- **UTILISATION ALIMENTAIRE !** Les propriétés de goût et d'odeur ne sont pas influencées par ce produit.

Consignes de sécurité relatives aux piles / aux piles rechargeables

- **DANGER DE MORT !** Rangez les piles / piles rechargeables hors de la portée des enfants. En cas d'ingestion, consultez immédiatement un médecin !
- Une ingestion peut entraîner des brûlures, une perforation des tissus mous et la mort. Des brûlures graves peuvent apparaître dans les 2 heures suivant l'ingestion.
- **RISQUE D'EXPLOSION !** Ne rechargez jamais des piles non rechargeables. Ne court-circuitez pas les piles / piles rechargeables et / ou ne les ouvrez pas ! Autrement, vous risquez de provoquer une surchauffe, un incendie ou une explosion.
- Ne jetez jamais des piles / piles rechargeables au feu ou dans l'eau.
- Ne pas soumettre les piles / piles rechargeables à une charge mécanique.

Risque de fuite des piles / piles rechargeables

- Évitez d'exposer les piles / piles rechargeables à des conditions et températures extrêmes susceptibles de les endommager, par ex. sur des radiateurs / exposition directe aux rayons du soleil.

- Lorsque les piles / piles rechargeables fuient, évitez tout contact du produit chimique avec la peau, les yeux ou les muqueuses ! Rincez les zones touchées à l'eau claire et consultez immédiatement un médecin !
- **PORTER DES GANTS DE PROTECTION !** Les piles / piles rechargeables endommagées ou sujettes à des fuites peuvent provoquer des brûlures au contact de la peau. Vous devez donc porter des gants adéquats pour les manipuler.
- En cas de fuite des piles / piles rechargeables, retirez-les aussitôt du produit pour éviter tout endommagement.
- Utilisez uniquement des piles / piles rechargeables du même type. Ne mélangez pas des piles / piles rechargeables usées et neuves !
- Retirez les piles / piles rechargeables, si vous ne comptez pas utiliser le produit pendant une période prolongée.

Risque d'endommagement du produit

- Exclusivement utiliser le type de pile / pile rechargeable spécifié.
- Insérez les piles / piles rechargeables conformément à l'indication de polarité (+) et (-) indiquée sur la pile / pile rechargeable et sur le produit.
- Avant l'insertion de la pile, nettoyez les contacts de la pile / de la pile rechargeable ainsi que ceux présents dans le compartiment à piles en vous servant d'un chiffon sec et non pelucheux ou d'un coton-tige !
- Retirez immédiatement les piles / piles rechargeables usées du produit.

Utilisation

Avant la première utilisation

Remarque : Veuillez retirer l'ensemble des matériaux composant l'emballage du produit.

Insérer les piles / remplir le produit

Remarque : Le produit peut être utilisé pour du poivre en grains ou du gros sel.

Procédez de la manière suivante :

1. Saisissez fermement la partie inférieure avec réservoir 8 et tournez la partie supérieure 1 dans le horaire (voir Fig. A), jusqu'à ce que la flèche sur la partie supérieure 1 soit alignée sur le symbole 🔓 de la partie inférieure avec réservoir 8.
2. Enlevez ensuite la partie supérieure 1 de la partie inférieure avec réservoir 8.
3. Tournez le couvercle d'engrenage 5 dans le sens anti-horaire et retirez le moteur 4 de la partie supérieure 1 (voir Fig. B).
4. Insérez 6 piles neuves de type AAA 1,5 V ⎓ (LR03).
   Remarque : vérifiez que la polarité est correcte. La polarité est indiquée sur le moteur 4, comme montré sur la Fig. A.
5. Replacez le moteur 4 sur la partie supérieure 1. Tournez ensuite le couvercle d'engrenage 5 dans le sens horaire. Veillez à ce que la flèche sur le couvercle d'engrenage 5 soit alignée sur la flèche de la partie supérieure 1 (voir Fig. B).
6. Remplissez de poivre en grains ou de gros sel la partie inférieure avec réservoir 8. Pour obtenir un résultat optimal, remplissez la partie inférieure avec réservoir 8 aux trois-quarts.
7. Replacez la partie supérieure 1 sur la partie inférieure avec réservoir 8.
8. Saisissez fermement la partie inférieure avec réservoir 8 et serrez la partie supérieure 1 en tournant dans le sens antihoraire (voir Fig. B), jusqu'à ce que la flèche de la partie supérieure 1 soit alignée sur le symbole 🔒 de la partie inférieure avec réservoir 8.

Utilisation du produit

- Avant d'utiliser le produit, enlever le couvercle de protection de l'arôme 9 sur la face inférieure de la partie inférieure avec le réservoir 8 (voir Fig. B).
- Maintenez l'interrupteur 2 enfoncé pour mettre en marche le produit. L'ampoule 11 située sous le produit s'allume simultanément.

Régler la finesse de la mouture

- Tourner la vis de réglage 10 dans le sens des aiguilles d'une montre pour obtenir un grain plus fin (voir Fig. C).
- Tourner la vis de réglage 10 dans le sens inverse des aiguilles d'une montre pour obtenir un grain plus grossier (voir Fig. C).

Remarque : si le mécanisme de broyage ne tourne plus avec un réglage très fin, il faut sélectionner un réglage plus grossier. Si le mécanisme de broyage persiste à ne plus tourner, il est éventuellement obturé. Dévisser la vis de réglage 10 et desserrer le mécanisme de broyage. Secouer le mécanisme de broyage pour débloquer les éléments faisant obturation et reviser la vis de réglage 10.

Nettoyage et entretien

- N'utilisez en aucun cas des liquides ou des produits nettoyants, ceux-ci endommageraient le produit.
- Nettoyez uniquement l'extérieur du produit à l'aide d'un chiffon doux et sec.

Mise au rebut

L'emballage se compose de matières recyclables pouvant être mises au rebut dans les décheteries locales.

- Veuillez respecter l'identification des matériaux d'emballage pour le tri sélectif, ils sont identifiés avec des abbréviations (a) et des chiffres (b) ayant la signification suivante : 1 – 7 : plastiques / 20 – 22 : papiers et cartons / 80 – 98 : matériaux composite.
- Le produit et les matériaux d'emballage sont recyclables, mettez-les au rebut séparément pour un meilleur traitement des déchets. Le logo Triman n'est valable qu'en France.
- Votre mairie ou votre municipalité vous renseigneront sur les possibilités de mise au rebut des produits usagés.
- Afin de contribuer à la protection de l'environnement, veuillez ne pas jeter votre produit usagé dans les ordures ménagères, mais éliminez-le de manière appropriée. Pour obtenir des renseignements concernant les points de collecte et leurs horaires d'ouverture, vous pouvez contacter votre municipalité.

Les piles / piles rechargeables défectueuses ou usagées doivent être recyclées conformément à la directive 2006/66/CE et ses modifications. Les piles et / ou piles rechargeables et / ou le produit doivent être retournés dans les centres de collecte proposés.

- **Pollution de l'environnement par la mise au rebut incorrecte des piles / piles rechargeables !**

Les piles / piles rechargeables ne doivent pas être mises au rebut avec les ordures ménagères. Elles peuvent contenir des métaux lourds toxiques et doivent être considérées comme des déchets spéciaux. Les symboles chimiques des métaux lourds sont les suivants : Cd = cadmium, Hg = mercure, Pb = plomb. Pour cette raison, veuillez toujours déposer les piles / piles rechargeables usagées dans les conteneurs de recyclage communaux.

Garantie

Article L217-16 du Code de la consommation
Lorsque l'acheteur demande au vendeur, pendant le cours de la garantie commerciale qui lui a été consentie lors de l'acquisition ou de la réparation d'un bien meuble, une remise en état couverte par la garantie, toute période d'immobilisation d'au moins sept jours vient s'ajouter à la durée de la garantie qui restait à courir. Cette période court à compter de la demande d'intervention de l'acheteur ou de la mise à disposition pour réparation du bien en cause, si cette mise à disposition est postérieure à la demande d'intervention.

Indépendamment de la garantie commerciale souscrite, le vendeur reste tenu des défauts de conformité du bien et des vices rédhibitoires dans les conditions prévues aux articles L217-4 à L217-13 du Code de la consommation et aux articles 1641 à 1648 et 2232 du Code Civil.

Article L217-4 du Code de la consommation
Le vendeur livre un bien conforme au contrat et répond des défauts de conformité existant lors de la délivrance.

Il répond également des défauts de conformité résultant de l'emballage, des instructions de montage ou de l'installation lorsque celle-ci a été mise à sa charge par le contrat ou a été réalisée sous sa responsabilité.

Article L217-5 du Code de la consommation
Le bien est conforme au contrat :
1° S'il est propre à l'usage habituellement attendu d'

Utylizacja

Opakowanie wykonane jest z materiałów przyjaznych dla środowiska, które można przekazać do utylizacji w lokalnym punkcie przetwarzania surowców wtórnych.

Przy segregowaniu odpadów prosimy zwrócić uwagę na oznakowanie materiałów opakowaniowych, oznaczone są one skrótami (a) i numerami (b) o następującym znaczeniu: 1–7: Tworzywa sztuczne / 20–22: Papier i tektura / 80–98: Materiały kompozytowe.

Produkt i materiał opakowania nadają się do ponownego przetworzenia, należy je zutylizować osobno w celu lepszego przetworzenia odpadów. Logo Triman jest ważne tylko dla Francji.

Informacji na temat możliwości utylizacji wyeksploatowanego produktu udziela urząd gminy lub miasta.

Z uwagi na ochronę środowiska nie wyrzucać urządzenia po zakończeniu eksploatacji do odpadów domowych, lecz prawidłowo zutylizować. Informacji o punktach zbiorczych i ich godzinach otwarcia udziela odpowiedni urząd.

Uszkodzone lub zużyte baterie / akumulatory muszą być poddane recyklingowi zgodnie z dyrektywą 2006/66/WE i jej zmianami. Oddać baterie / akumulatory i / lub produkt w dostępnych punktach zbiórki.

Niewłaściwa utylizacja baterii / akumulatorów stwarza zagrożenie dla środowiska naturalnego!

Baterii / akumulatorów nie należy wyrzucać razem z odpadami domowymi. Mogą one zawierać szkodliwe metale ciężkie i należy je traktować jak odpady specjalne. Symbole chemiczne metali ciężkich są następujące: Cd = kadm, Hg = rtęć, Pb = ołów. Dlatego też zużyte baterie / akumulatory należy przekazywać do komunalnych punktów gromadzenia odpadów niebezpiecznych.

Gwarancja

Produkt wyprodukowano według wysokich standardów jakości i poddano skrupulatnej kontroli przed wysyłką. W przypadku wad produktu nabywcy przysługują ustawowe prawa. Gwarancja nie ogranicza ustawowych praw nabywcy produktu.

Produkt objęte jest 3 gwarancją, licząc od daty zakupu. Gwarancja wygasa w razie zawinionego przez użytkownika uszkodzenia produktu, niewłaściwego użycia lub konserwacji.

W przypadku wystąpienia w ciągu 3 lat od daty zakupu wad materiałowych lub fabrycznych, dokonujemy – według własnej oceny – bezpłatnej naprawy lub wymiany produktu.

Świadczenie gwarancyjne obejmuje wady materiałowe i fabryczne. Gwarancja nie obejmuje części produktu ulegających normalnemu zużyciu, uznawanych za części zużywalne (np. baterie) oraz uszkodzeń części łamliwych, np. przełączników, akumulatorów lub wykonanych ze szkła.

Zgodnie z Kodeksem Cywilnym art. 581 § 1 wraz z wymianą urządzenia lub ważnej części czas gwarancji rozpoczyna się na nowo.

Sposób postępowania w przypadku naprawy gwarancyjnej

Aby zapewnić szybkie rozpatrzenie Państwa wniosku, prosimy stosować się do następujących wskazówek:

Przed skontaktowaniem się z działem serwisowym należy przygotować paragon i numer artykułu (np. IAN 123456_7890) jako dowód zakupu. Numery artykułów można znaleźć na tabliczce znamionowe, na grawerunku, na stronie tytułowej jego instrukcji (na dole po lewej stronie) lub jako naklejkę na stronie odwrotnej lub spodniej.
W razie wystąpienia błędów w działaniu lub innych wad, należy skontaktować się najpierw z wymienionym poniżej działem serwisowym telefonicznie lub pocztą elektroniczną.
Produkt uznany za uszkodzony można następnie z dołączeniem dowodu zakupu (paragonu) i podaniem, na czym polega wada i kiedy wystąpiła, przesłać bezpłatnie na podany Państwu adres serwisu.

Serwis

PL **Serwis Polska**
Tel.: 008004911946
E-Mail: owim@lidl.pl

CE

Legenda k použitým piktogramům	
⎓	Stejnosměrný proud / stejnosměrné napětí
	Neovlivňující potraviny!

Elektrický mlýnek na sůl a pepř

Úvod

Blahopřejeme Vám ke koupi nového výrobku. Rozhodli jste se pro kvalitní produkt. Návod k obsluze je součástí tohoto výrobku. Obsahuje důležité pokyny pro bezpečnost, použití a likvidaci. Před použitím výrobku se seznamte se všemi pokyny k obsluze a bezpečnostními pokyny. Používejte výrobek jen popsaným způsobem a na uvedených místech. Při předání výrobku třetí osobě předejte i všechny podklady.

Použití ke stanovenému účelu

Výrobek je určen pouze ke mletí soli / pepře. Tento výrobek je určen pouze k použití v soukromých domácnostech, nesmí být používán pro živnostenské účely. Změny výrobku mění použití k určenému účelu a mohou vést k vážnému nebezpečí úrazů. Výrobce neručí za škody vzniklé jiným používání než používáním k určenému účelu.

Technické údaje

Baterie: 6 x 1,5V⎓ AAA (LR03), jsou součástí dodávky
Jmenovité napětí: 9V⎓
Jmenovitý proud: 1 A

Popis dílů

1 Horní díl
2 Spínač
3 Přihrádka na baterie
4 Motor
5 Víčko mechanismu
6 Kontakt 1
7 Kontakt 2
8 Dolní díl s nádobkou
9 Víčko k ochraně aroma
10 Seřizovací šroub
11 Žárovka

Bezpečnostní upozornění

NEBEZPEČÍ OHROŽENÍ ŽIVOTA A ÚRAZU PRO MALÉ DĚTI A DĚTI!
Nenechávejte děti nikdy bez dozoru s obalovým materiálem. Hrozí nebezpečí udušení obalovým materiálem. Děti často podcení nebezpečí. Výrobek chraňte před dětmi.

VÝSTRAHA! NEBEZPEČÍ OHROŽENÍ ŽIVOTA! Baterie lze spolknout, to může být životu nebezpečné. V případě spolknutí baterie je nezbytné okamžitě vyhledat lékařskou pomoc.

- Tento výrobek mohou používat děti od 8 let, osoby se sníženými fyzickými, smyslovými nebo duševními schopnosti nebo s nedostatečnými zkušenostmi a znalostmi, jestliže budou pod dohledem nebo byly poučeny o bezpečném používání výrobku a chápou nebezpečí, která z jeho používání vyplývají. S výrobkem si děti nemí hrát. Děti nesmí bez dohledu provádět čištění ani uživatelskou údržbu.
- Vadný výrobek neuvádějte do provozu. Poškozené výrobky znamenají nebezpečí ohrožení života zásahem elektrického proudu!
- Nevystavujte výrobek
  – extrémním teplotám,
  – silným vibracím,
  – silnému mechanickému zatížení,
  – přímému slunečnímu záření,
  – a vlhkosti.
  Jinak může dojít k poškození výrobku.
- Mějte na paměti, že poškození způsobená neodborným zacházením, nedodržováním pokynů návodu k obsluze nebo zásahem neautorizované osoby jsou vyloučeny ze záruky.
- Výrobek v žádném případě nerozebírejte. V případě neodborné opravy může dojít k ohrožení uživatele. Opravy nechte provádět jen odborníky.
- Výrobek udržujte stále čistý.
- Příte výrobek jen zrnky pepře nebo hrubozrnnou solí.
- **VHODNÉ PRO POTRAVINY!** Výrobek neovlivňuje chuťové a aromatické vlastnosti potravin.
- Odstraňte baterie nebo akumulátory při delším nepoužívání z výrobku.

Bezpečnostní pokyny pro baterie a akumulátory

- **NEBEZPEČÍ OHROŽENÍ ŽIVOTA!** Uchovávejte baterie a akumulátory mimo dosah dětí. V případě spolknutí okamžitě vyhledejte lékařskou pomoc!
- Při požití může dojít k popáleninám, perforaci měkkých tkání a úmrtí. K závažným popáleninám může dojít do 2 hodin po požití.
- **NEBEZPEČÍ VÝBUCHU!** Nenabíjecí baterie nikdy znovu nenabíjejte. Baterie nebo akumulátory nezkratujte ani je neotevírejte. Hrozí přehřátí, nebezpečí požáru nebo jejich prasknutí.
- Nikdy neházejte baterie nebo akumulátory do ohně ani do vody.
- Nevystavujte baterie nebo akumulátory mechanickému zatížení.

Nebezpečí vytečení baterií / akumulátorů

- Zabraňte extrémním podmínkám a teplotám, např. na topení anebo na slunci, které mohou negativně ovlivnit funkci baterií nebo akumulátorů.
- V případě vytečení baterií / akumulátorů zabraňte kontaktu chemikálií s pokožkou, očima a sliznicemi! Omyjte ihned postižená místa dostatečným množstvím čisté vody a vyhledejte lékařskou pomoc!
- **NOSTE OCHRANNÉ RUKAVICE!** Vyteklé i poškozené baterie nebo akumulátory mohou při kontaktu s pokožkou způsobit její poleptání. Noste proto vhodné rukavice.
- V případě vytečení ihned odstraňte baterie nebo akumulátory z výrobku, abyste zabránili jeho poškození!
- Používejte jen baterie nebo akumulátory stejného typu. Nekombinujte staré baterie nebo akumulátory s novými!

Bezpečnostní upozornění

- **NEBEZPEČÍ OHROŽENÍ ŽIVOTA A ÚRAZU PRO MALÉ DĚTI A DĚTI!** Nikdy nenechávejte děti bez dozoru s obalovým materiálem. Hrozí nebezpečí udušení obalovým materiálem. Děti často podcení nebezpečí. Výrobek chraňte před dětmi.

VÝSTRAHA! NEBEZPEČÍ OHROŽENÍ ŽIVOTA! Baterie lze spolknout, to může být životu nebezpečné. V případě spolknutí baterie je nezbytné okamžitě vyhledat lékařskou pomoc.

- Tento výrobek mohou používat děti od 8 let, osoby se sníženými fyzickými, smyslovými nebo duševními schopnosti nebo s nedostatečnými zkušenostmi a znalostmi, jestliže budou pod dohledem nebo byly poučeny o bezpečném používání výrobku a chápou nebezpečí, která z jeho používání vyplývají. S výrobkem si děti nemí hrát. Děti nesmí bez dohledu provádět čištění ani uživatelskou údržbu.
- Vadný výrobek neuvádějte do provozu. Poškozené výrobky znamenají nebezpečí ohrožení života zásahem elektrického proudu!
- Nevystavujte výrobek
  – extrémním teplotám,
  – silným vibracím,
  – silnému mechanickému zatížení,
  – přímému slunečnímu záření,
  – a vlhkosti.
  Jinak může dojít k poškození výrobku.
- Mějte na paměti, že poškození způsobená neodborným zacházením, nedodržováním pokynů návodu k obsluze nebo zásahem neautorizované osoby jsou vyloučeny ze záruky.
- Výrobek v žádném případě nerozebírejte. V případě neodborné opravy může dojít k ohrožení uživatele. Opravy nechte provádět jen odborníky.
- Výrobek udržujte stále čistý.
- Příte výrobek jen zrnky pepře nebo hrubozrnnou solí.
- **VHODNÉ PRO POTRAVINY!** Výrobek neovlivňuje chuťové a aromatické vlastnosti potravin.
- Odstraňte baterie nebo akumulátory při delším nepoužívání z výrobku.

Nebezpečí poškození výrobku

- Používejte jen udaný typ baterie nebo akumulátoru!
- Nasazujte baterie nebo akumulátory podle označení polarity (+) a (-) na bateriích nebo akumulátorech a na výrobku.
- Vyčistěte kontakty na baterii / akumulátoru a v přihrádce na baterie před jejich vložením suchou utěrkou, která nepouští vlákna, nebo vatovým tamponem!
- Vybité baterie nebo akumulátory ihned vyjměte z výrobku.

Použití

Před prvním použitím

Upozornění: Odstraňte veškerý obalový materiál z výrobku.

Vložení baterií a naplnění výrobku

Upozornění: Výrobek je vhodný na zrnka pepře nebo hrubozrnné soli.

Postupujte následujícím způsobem:

1. Držte pevně spodní díl s nádobkou 8 a otáčejte vrchním dílem 1 ve směru hodinových ručiček (viz obr. A), dokud nebude šipka na vrchním dílu 1 směřovat na symbol 🔓 na spodním dílu s nádobkou 8.
2. Odstraňte vrchní díl 1 ze spodního dílu s nádobkou 8.
3. Otočte víčkem mechanismu 5 proti směru hodinových ručiček a sundejte motor 4 z vrchního dílu 1 (viz obr. B).
4. Vložte 6 nových baterií typu AAA 1,5 V ⎓ (LR03).
   Upozornění: Dbejte na správnou polaritu. Ta je vyznačena na motoru 4 tak, jak je vidět na obr. A.
5. Nasaďte opět motor 4 do vrchního dílu 1. Následně našroubujte víčko mechanismu 5 ve směru hodinových ručiček. Dávejte pozor, aby byla šipka na víčku mechanismu 5 proti šipce na vrchní části 1 (viz obr. B).
6. Naplňte dolní díl s nádobkou 8 zrnkovým pepřem nebo hrubozrnnou solí. Optimálního výsledku mletí dosáhnete, pokud naplníte nádobku dolního dílu 8 ze 75 % objemu.
7. Nasaďte vrchní díl 1 opět na spodní díl s nádobkou 8.
8. Držte pevně spodní díl s nádobkou 8 a otáčejte vrchním dílem 1 proti směru hodinových ručiček (viz obr. B), dokud nebude šipka na vrchním dílu 1 směřovat na symbol 🔒 spodního dílu s nádobkou 8.

Otevírání výrobku

- Před použitím výrobku sundejte víčko k ochraně aromatu 9 na spodní straně spodního dílu s nádobkou 8 (viz obr. B).
- K zapnutí výrobku přidržte spínač 2. Současně se na spodní straně výrobku rozsvítí kontrolka 11.

Nastavení hrubosti mletí

- K nastavení jemného mletí otáčejte seřizovací šroub 10 ve směru hodinových ručiček (viz obr. C).
- K nastavení hrubého mletí otáčejte seřizovací šroub 10 proti směru hodinových ručiček (viz obr. C).

Upozornění: Pokud se mechanizmus mlýnku při velmi jemném nastavení neotáčí, musíte zvolit hrubší hrubší nastavení. V případě, že se mechanizmus mlýnku ještě stále neotáčí, je případně ucpaný. Povolte seřizovací šroub 10 a uvolněte mechanizmus mlýnku. Po uvolnění usazenin protřepáním mechanizmu mlýnku znovu seřizovací šroub 10 utáhněte.

Čištění a ošetřování

- V žádném případě nepoužívejte kapaliny a čistící prostředky, může dojít k poškození výrobku.
- Výrobek čistěte pouze zvenčí měkkou suchou tkaninou.

Zlikvidování

Obal se skládá z ekologických materiálů, které můžete zlikvidovat prostřednictvím místních sběren recyklovatelných materiálů.

Při třídění odpadu se řiďte podle označení obalových materiálů zkratkami (a) a čísly (b), s následujícím významem: 1–7: umělé hmoty / 20–22: papír a lepenka / 80–98: složené látky.

Výrobek a obalové materiály jsou recyklovatelné, zlikvidujte je oddělené pro lepší odstranění odpadu. Logo Triman platí jen pro Francii.

O možnostech likvidace vysloužilých zařízení se informujte u správy vaší obce nebo města.

V zájmu ochrany životního prostředí vysloužilý výrobek nevyhazujte do domovního odpadu, ale předejte k odborné likvidaci. O sběrnách a jejich otevíracích hodinách se můžete informovat u příslušné správy města nebo obce.

Vadné nebo vybité baterie resp. akumulátory se musí, podle směrnice 2006/66/ES a jejích příslušných změn, recyklovat. Baterie, akumulátory i výrobek odevzdejte zpět do nabízených sběren.

Ekologické škody v důsledku chybné likvidace baterií / akumulátorů!

Baterie / akumulátory se nesmí zlikvidovat v domácím odpadu. Mohou obsahovat jedovaté těžké kovy a musí se zpracovávat jako zvláštní odpad. Chemické symboly těžkých kovů: Cd = kadmium, Hg = rtuť, Pb = olovo. Proto odevzdejte opotřebované baterie / akumulátory u komunální sběrny.

Záruka

Výrobek byl vyroben s nejvyšší pečlivostí podle přísných kvalitativních směrnic a před odesláním prošel výstupní kontrolou. V případě závad máte možnost uplatnění zákonných práv vůči prodejci. Vše práva ze záruka nejsou omezena naší níže uvedenou zárukou.

Na tento artikl platí 3 roky od data zakoupení. Záruční lhůta začíná od data zakoupení. Uschovejte si dobře originál pokladní stvrzenky. Tuto stvrzenku budete potřebovat jako doklad o zakoupení.

Pokud se do 3 let od data zakoupení tohoto výrobku vyskytne vada materiálu nebo výrobní vada, výrobek Vám – dle našeho rozhodnutí – bezplatně opravíme nebo vyměníme. Tato záruka zaniká, jestliže se výrobek poškodí, neodborně použil nebo neobdržel pravidelnou údržbu.

Záruka platí na vady materiálu a výrobní vady. Tato záruka se nevztahuje na díly výrobku podléhající opotřebení (např. na baterie), dále na poškození křehkých, choulostivých dílů, např. vypínačů, akumulátorů nebo dílů zhotovených ze skla.

Postup v případě uplatňování záruky

Pro zajištění rychlého zpracování Vašeho případu se řiďte následujícími pokyny:

Pro všechny požadavky si připravte pokladní stvrzenku a číslo artiklu (např. IAN 123456_7890) jako doklad o zakoupení.
Číslo artiklu najdete na typovém štítku, gravuře, titulní stránce návodu (levo dole) nebo na nálepce na zadní nebo spodní straně.
V případě poruch funkce nebo jiných závad nejdříve kontaktujte, telefonicky nebo e-mailem, v následujícím textu uvedené servisní oddělení.
Výrobek registrovaný jako vadný potom můžete s přiloženým dokladem o zakoupení (pokladní stvrzenkou) a údaji k závadě a kdy k ní došlo, bezplatně zaslat na adresu servisu, která Vám byla sdělena.

Servis

CZ **Servis Česká republika**
Tel.: 800600632
E-Mail: owim@lidl.cz

CE

Legenda použitých piktogramov	
⎓	Jednosmerný prúd / napätie
	Pre priamy kontakt s potravinami!

Elektrický mlynček na soľ a korenie

Úvod

Blahoželáme Vám ku kúpe Vášho nového výrobku. Rozhodli ste sa pre veľmi kvalitný výrobok. Návod na obsluhu je súčasťou tohto výrobku. Obsahuje dôležité upozornenia týkajúce sa bezpečnosti, používania a likvidácie. Skôr ako začnete výrobok používať, oboznámte sa so všetkými pokynmi k obsluhe a bezpečnosti. Výrobok používajte iba v súlade s popisom a v uvedených oblastiach používania. V prípade postúpenia výrobku ďalším osobám odovzdajte aj všetky dokumenty patriace k výrobku.

Používanie v súlade s určeným účelom

Výrobok je určený len na mletie soli/korenia. Výrobok je určený iba na súkromné používanie a nesmie byť nasadený na komerčné účely. Akékoľvek zmeny na výrobku sú v rozpore s určeným účelom a môžu predstavovať značné nebezpečenstvá vzniku úrazov. Výrobca neručí za škody vzniknuté v dôsledku používania, ktoré je v rozpore s určeným účelom.

Technické údaje

Batérie: 6 x 1,5V⎓ AAA (LR03), sú súčasťou dodávky
Menovité napätie: 9V⎓
Menovitý prúd: 1A

Popis častí

1 Horný diel
2 Spínač
3 Priečinok pre batérie
4 Motor
5 Veko prevodu
6 Kontakt 1
7 Kontakt 2
8 Spodný diel s nádobkou
9 Ochranný kryt arómy
10 Nastavovacia skrutka
11 Osvetľovací prostriedok

Bezpečnostné upozornenia

- **NEBEZPEČENSTVO OHROZENIA ŽIVOTA A NEBEZPEČENSTVO ÚRAZU PRE MALÉ I STARŠIE DETI!** Nikdy nenechávajte deti bez dozoru s obalovým materiálom. Hrozí nebezpečenstvo udusenia obalovým materiálom. Deti často podceňujú nebezpečenstvo. Držte deti vždy v bezpečnej vzdialenosti od výrobku.

VAROVANIE! NEBEZPEČENSTVO OHROZENIA ŽIVOTA! Môže dôjsť k prehltnutiu batérií, čo môže byť životu nebezpečné. Ak došlo k prehltnutiu batérie, ihneď vyhľadajte lekársku pomoc.

- Tento výrobok môžu používať deti od 8 rokov, ako aj osoby so zníženými psychickými, senzorickými alebo mentálnymi schopnosťami alebo s nedostatkom skúseností a vedomostí, ak sú pod dozorom, alebo ak boli poučené ohľadom bezpečného používania výrobku, a ak porozumeli nebezpečenstvám spojeným s jeho používaním. Deti sa s výrobkom nemôž hrať. Čistenie a údržbu nesmú vykonávať deti bez dozoru.
- Výrobok neuvádzajte do prevádzky, ak je poškodený. Poškodené výrobky predstavujú nebezpečenstvo ohrozenia života v dôsledku zásahu elektrickým prúdom!
- Nevystavujte výrobok
  – extrémnym teplotám,
  – silným vibráciam,
  – silnej mechanickej záťaži,
  – priamemu slnečnému žiareniu,
  – vlhkosti.
  V opačnom prípade hrozí poškodenie výrobku.
- Nezabúdajte, že poškodenia v dôsledku neodbornej manipulácie, nerešpektovania návodu na obsluhu alebo zásahu zo strany neautorizovanej osoby sú zo záruky vylúčené.
- Výrobok v žiadnom prípade nerozoberajte. V prípade neodborných opráv môžu pre používateľa vzniknúť výrazné nebezpečenstvá. Opravami poverte len odborníkov.
- Výrobok udržiavajte stále v čistote.
- Naplňte výrobok zrnkami korenia alebo hrubozrnnou soľou.
- **PRE PRIAMY KONTAKT S POTRAVINAMI!** Tento výrobok nijako neovplyvňuje chuťové a aromatické vlastnosti.

Bezpečnostné upozornenia týkajúce sa batérií / akumulátorových batérií

- **NEBEZPEČENSTVO OHROZENIA ŽIVOTA!** Batérie / akumulátorové batérie držte mimo dosahu detí. V prípade prehltnutia okamžite vyhľadajte lekára!
- Prehltnutie môže mať za následok popáleniny, perforáciu mäkkých tkanív a smrť. Ťažké popáleniny môžu nastať do 2 hodín po prehltnutí.
- **NEBEZPEČENSTVO EXPLÓZIE!** Nenabíjateľné batérie nikdy znova nenabíjajte. Batérie / akumulátorové batérie neskratujte a / alebo neotvárajte. Následkom môže byť prehriatie, požiar alebo explózia.
- Batérie / akumulátorové batérie nikdy nehádžte do ohňa alebo vody.
- Nevystavujte batérie / akumulátorové batérie mechanickej záťaži.

Riziko vytečenia batérií / akumulátorových batérií

- Batérie / akumulátorové batérie nikdy nevystavujte extrémnym podmienkam a teplotám, ktoré by na ne mohli pôsobiť, napr. na vykurovacích telesách / priamom slnečnom žiarení.
- Ak batérie / akumulátorové batérie vytiekli, zabráňte kontaktu pokožky, očí a sliznic s chemikáliami! Ihneď vypláchnite postihnuté miesta väčším množstvom čistej vody a okamžite vyhľadajte lekára!
- **NOSTE OCHRANNÉ RUKAVICE!** Vytečené alebo poškodené batérie / akumulátorové batérie môžu pri kontakte s pokožkou spôsobiť poleptanie. V takom prípade preto noste vhodné ochranné rukavice.
- V prípade vytečenia batérií / akumulátorových batérií ich ihneď vyberte z výrobku, aby ste predišli vzniku škôd.
- Používajte iba batérie / akumulátorové batérie rovnakého typu. Nekombinujte staré batérie / akumulátorové batérie s novými!
- Ak produkt dlhší čas nepoužívate, vyberte z neho batérie / akumulátorové batérie.

Riziko poškodenia produktu

- Používajte výhradne uvedený typ batérií / akumulátorových batérií!
- Vložte batérie / akumulátorové batérie podľa označenia polarity (+) a (-) na batérii / akumulátorovej batérii a výrobku.
- Pred vložením očistite kontakty na batérii / akumulátorovej batérii a v priečinku pre batériu suchou handričkou, ktorá nepúšťa vlákna, alebo vatovou tyčinkou!
- Vybité batérie / akumulátorové batérie ihneď vyberte z produktu.

Používanie

Pred prvým použitím

Poznámka: Odstráňte celý obalový materiál z výrobku.

Vloženie batérií / Naplnenie výrobku

Poznámka: Výrobok je vhodný pre zrnká korenia alebo hrubozrnnú soľ.

Postupujte nasledujúco:

1. Pevne uchopte spodný diel s nádobkou 8 a otáčajte horný diel 1 v smere hodinových ručiek (pozri obr. A), kým nebude šipka na hornom dieli 1 ukazovať na symbol 🔓 spodného dielu s nádobkou 8.
2. Horný diel 1 potom vyberte zo spodného dielu s nádobkou 8.
3. Otáčajte veko prevodu 5 proti smeru hodinových ručiek a odstráňte motor 4 z horného dielu 1 (pozri obr. B).
4. Vložte 6 nových batérií typu AAA 1,5 V ⎓ (LR03).
   Upozornenie: Dbajte pritom na správnu polaritu. Tá je zobrazená na motore 4, ako vidieť na obr. A.
5. Opäť vložte motor 4 do horného dielu 1. Následne zatáčte veko prevodu 5 v smere hodinových ručičiek. Dbajte na to, aby bola šipka na veku prevodu 5 nasmerovaná podľa šípky na hornom dieli 1 (pozri obr. B).
6. Spodný diel s nádobkou 8 naplňte zrnkami korenia alebo hrubozrnnou soľou. Optimálny výsledok dosiahnete vtedy, keď spodný diel s nádobkou 8 naplníte až do 75 %.
7. Horný diel 1 opäť nasaďte na spodný diel s nádobkou 8.
8. Pevne uchopte spodný diel s nádobkou 8 a otáčajte horný diel 1 proti smeru hodinových ručičiek (pozri obr. B), kým nebude šipka na hornom dieli 1 ukazovať na symbol 🔒 spodného dielu s nádobkou 8.

Používanie výrobku

- Pred použitím výrobku vyberte ochranný kryt arómy 9 na spodnej strane dolného dielu s nádobkou 8 (pozri obr. B).
- Pre zapnutie produktu držte stlačený spínač 2. Zároveň sa aktivuje svietidlo 11 na spodnej strane produktu.

Nastavenie stupňa mletia

- Keď chcete nastaviť jemnejší stupeň mletia, otáčajte nastavovacou skrutkou 10 v smere hodinových ručičiek (pozri obr. C).
- Keď chcete nastaviť hrubší stupeň mletia, otáčajte nastavovacou skrutkou 10 proti smeru hodinových ručičiek (pozri obr. C).

Upozornenie: Ak sa mlynček pri veľmi jemnom nastavení prestane otáčať, musíte zvoliť hrubšie nastavenie. Ak sa mlynček napriek tomu neotáča, je eventuálne upchatý. Povoľte nastavovaciu skrutku 10 a uvoľnite mlynček. Povoľte pevne dotiahnuté diely potrasením mlynčeka, potom nastavovaciu skrutku 10 opäť pevne dotiahnite.

Čistenie a údržba

- V žiadnom prípade nepoužívajte kvapaliny a čistiace prostriedky, pretože poškodzujú výrobok.
- Výrobok čistite len zvonku jemnou, suchou handričkou.

Likvidácia

Obal pozostáva z ekologických materiálov, ktoré môžete odovzdať na miestnych recyklačných zberných miestach.

Všímajte si prosím označenie obalových materiálov pre triedenie odpadu, só označené skratkami (a) a číslami (b) s následujúcim významom: 1–7: Plasty / 20–22: Papier a karton / 80–98: Spojené látky.

Výrobok a obalové materiály sú recyklovateľné, zlikvidujte ich oddelene pre lepšie spracovanie odpadu. Triman-Logo platí iba pre Francúzsko.

O možnostiach likvidácie opotrebovaného výrobku sa môžete informovať na Vašej obecnej alebo mestskej správe.

Ak výrobok doslúžil, v záujme ochrany životného prostredia ho neodhoďte do domového odpadu, ale odovzdajte na odbornú likvidáciu. Informácie o zberných miestach a ich otváracích hodinách získate na Vašej príslušnej správe.

Defektné alebo použité batérie / akumulátorové batérie musia byť odovzdané na recykláciu podľa smernice 2006/66/ES a jej zmien. Batérie / akumulátorové batérie a / alebo výrobok odovzdajte prostredníctvom dostupných zberných zberiek.

Nesprávna likvidácia batérií / akumulátorových batérií ničí životné prostredie!

Batérie / akumulátorové batérie sa nemôž likvidovať spolu s domovým odpadom. Môžu obsahovať jedovaté ťažké kovy a je potrebné zaobchádzať s nimi ako s nebezpečným odpadom. Chemické značky ťažkých kovov sú nasledovné: Cd = kadmium, Hg = ortuť, Pb = olovo. Opotrebované batérie / akumulátorové batérie preto odovzdajte v komunálnej zberni.

Záruka

Tento výrobok bol dôkladne vyrobený podľa prísnych akostných smerníc a pred dodaním svedomito testovaný. V prípade nedostatkov tohto výrobku Vám priználežia zákonné práva voči predajcovi produktu. Tieto zákonné práva nie sú našou ničím uvedenou zárukou obmedzené.

Na tento produkt poskytujeme 3-ročnú záruku od dátumu nákupu. Záručná doba začína plynúť dátumom kúpy. Starostlivo si prosím uschovajte originálny pokladničný lístok. Tento doklad je potrebný ako dôkaz o kúpe.

Ak sa v rámci 3 rokov od dátumu nákupu tohto výrobku vyskytne chyba materiálu alebo výrobná chyba, výrobok Vám bezplatne opravíme alebo vymeníme – podľa nášho výberu. Táto záruka zaniká, ak bol produkt poškodený, neodborne používaný alebo neodborne udržiavaný.

Poskytnutie záruky sa vzťahuje na chyby materiálu a výrobné chyby. Táto záruka sa nevzťahuje na časti produktu, ktoré sú vystavené normálnemu opotrebovaniu, a preto ich je možné považovať za opotrebovateľné diely (napr. batérie) alebo na poškodenia na razbitných dieloch, napr. na spínači, akumulátorových batériách alebo častiach, ktoré sú zhotovené zo skla.

Leyenda de pictogramas utilizados	
⎓	Corriente / tensión continua
	¡Apto para alimentos!

Molinillo eléctrico de sal o pimienta

Introducción

Enhorabuena por la adquisición de su nuevo producto. Ha optado por un producto de alta calidad. El manual de instrucciones forma parte de este producto. Contiene importantes indicaciones sobre seguridad, uso y eliminación. Antes de usar el producto, familiarícese con todas las indicaciones de manejo y de seguridad. Utilice el producto únicamente como se describe a continuación y para las aplicaciones indicadas. Adjunte igualmente toda la documentación en caso de entregar el producto a terceros.

Uso adecuado

Este producto ha sido diseñado exclusivamente para moler sal/pimienta. El producto solo está destinado para el uso privado y en ningún caso para uso comercial. Cualquier modificación del producto se considera inadecuada y puede implicar un elevado riesgo de accidente. El fabricante no asume responsabilidad alguna por daños provocados por un uso indebido del producto.

Características técnicas

Pilas: 6 x 1,5V⎓ AAA (LR03), incluidas en la entrega
Tensión nominal: 9V⎓
Corriente nominal: 1 A

Descripción de los componentes

1 Parte superior
2 Interruptor
3 Compartimento de las pilas
4 Motor
5 Cubierta del engranaje
6 Contacto 1
7 Contacto 2
8 Parte inferior con recipiente
9 Cubierta de protección del aroma
10 Tornillo de ajuste
11 Bombilla

Aviso sobre seguridad

- **¡PELIGRO DE MUERTE Y DE ACCIDENTE PARA BEBÉS Y NIÑOS!** No deje a los niños con el material de embalaje sin la vigilancia de un adulto. Existe peligro de asfixia por el material de embalaje. A menudo los niños no son conscientes de los peligros. Mantenga siempre el producto fuera del alcance de los niños.

¡ADVERTENCIA! ¡PELIGRO DE MUERTE! Las pilas podrían ser ingeridas, lo cual podría resultar mortal. Si se ingiriese una pila, habría que solicitar asistencia médica de forma inmediata.

- Este producto puede ser utilizado por niños mayores de 8 años, así como por personas con capacidades físicas, sensoriales o mentales reducidas o que cuenten con poca experiencia y/o falta de conocimientos, siempre y cuando se les haya enseñado cómo utilizar el producto de forma segura y hayan comprendido los peligros que pueden resultar de un mal uso del mismo. No permita que los niños jueguen con el producto. La limpieza y el mantenimiento nunca deben llevarse a cabo por niños sin la vigilancia de un adulto.
- No ponga el producto en funcionamiento si está dañado. ¡Los productos dañados conllevan peligro de muerte por descarga eléctrica!
- No exponga el producto a:
  – a temperaturas extremas;
  – vibraciones fuertes;
  – grandes esfuerzos mecánicos;
  – directamente al sol;
  – la humedad.
  En caso contrario el producto podría dañarse.
- Tenga en cuenta que los daños producidos por un manejo incorrecto, el incumplimiento del manual de instrucciones o la manipulación por parte de personas no autorizadas, están excluidos de la garantía.
- Nunca desmonte el producto. Las reparaciones inadecuadas pueden suponer un riesgo considerable para el usuario. Encargue las reparaciones únicamente a personal técnico cualificado.
- Mantenga el producto siempre limpio.
- Rellene el producto únicamente con granos de pimienta o sal gruesa.
- **¡APTO PARA ALIMENTOS!** Este producto no modifica el sabor ni el olor de los alimentos.

Indicaciones de seguridad sobre las pilas / baterías

- **¡PELIGRO DE MUERTE!** Mantenga las pilas / baterías fuera del alcance de los niños. ¡En caso de ingestión, acuda inmediatamente a un médico!
- La ingestión puede provocar quemaduras, perforaciones de tejidos blandos y la muerte. Las quemaduras graves pueden aparecer pasadas 2 horas tras la ingestión.
- **¡PELIGRO DE EXPLOSIÓN!** No recargue nunca pilas no recargables. No ponga las pilas / baterías en cortocircuito ni tampoco las abra. Estas podrían recalentarse, explotar o provocar un incendio.
- Nunca arroje pilas / baterías al fuego o al agua.
- No aplique cargas mecánicas sobre las pilas / baterías.

Riesgo de sulfatación de las pilas / baterías

- Evite condiciones y temperaturas extremas que puedan influir en el funcionamiento de las pilas / baterías, por ejemplo, acercarlas a un radiador o exponerlas directamente a la luz solar.
- ¡Si las pilas / baterías se sulfatan, evite el contacto de la piel, los ojos y las mucosas con los productos químicos! ¡En caso de entrar en contacto con el ácido, lave inmediatamente la zona afectada con abundante agua y busque atención médica!
- **¡UTILICE GUANTES DE SEGURIDAD!** Las pilas / baterías sulfatadas o dañadas pueden provocar abrasiones al entrar en contacto con la piel. Por tanto, es imprescindible el uso de guantes de protección en estos casos.
- En caso de sulfatación de las pilas / baterías, retírelas inmediatamente del producto para evitar daños.
- Utilice únicamente pilas / baterías del mismo tipo. ¡No mezcle pilas / baterías usadas con nuevas!
- Retire las pilas / baterías del producto si no va a utilizarlo durante un período de tiempo prolongado.

Riesgo de daño del producto

- ¡Utilice exclusivamente el tipo de pila / batería indicado!
- Introduzca las pilas/baterías teniendo en cuenta la polaridad marcada con (+) y (-) tanto en las pilas / baterías como en el producto.
- ¡Limpie los contactos de la pila / batería y en el compartimento de las pilas antes de la inserción con un paño seco y libre de pelusas o un bastoncillo de algodón!
- Retire inmediatamente las pilas / baterías agotadas del producto.

Utilización

Antes del primer uso

Nota: Retire completamente el material de embalaje del producto.

Colocar las pilas / llenar el producto

Nota: El producto es apto para granos de pimienta o para sal gruesa.

Proceda como se especifica a continuación:

1. Sujete la parte inferior con depósito 8 y gire la parte superior 1 en el sentido de las agujas del reloj (véase fig. A) hasta que la flecha de la parte superior 1 se encuentre sobre el símbolo 🔓 de la parte inferior con depósito 8.
2. Después, separe la parte superior 1 de la parte inferior con depósito 8.
3. Gire la cubierta del engranaje 5 en sentido contrario a las agujas del reloj y retire el motor 4 de la parte superior 1 (véase la fig. B).
4. Introduzca 6 pilas nuevas de tipo AAA 1,5 V ⎓ (LR03).
   Nota: Tenga en cuenta la polaridad correcta. Ésta se muestra en el motor 4, tal como se muestra en la figura A.
5. Vuelva a colocar el motor 4 en la parte superior 1. A continuación, gire la cubierta del engranaje 5 en el sentido de las agujas del reloj. Compruebe que la flecha de la cubierta del engranaje 5 esté alineada con la flecha de la parte superior 1 (ver fig. B).
6. Llene la parte inferior que contiene el recipiente 8 de granos de pimienta o sal gorda. Para obtener excelentes resultados, llene la parte inferior con recipiente 8 hasta el 75 %.
7. Coloque de nuevo la parte superior 1 sobre la parte inferior que contiene el recipiente 8.
8. Sujete la parte inferior con depósito 8 y