OWIM GmbH & Co. KG
Stiftsbergstraße 1
74167 Neckarsulm
GERMANY

Model No.: HG14821A, HG14821B
Version: 06/2026

IAN 524760_2601

HU SI CZ SK HR RS
MK BA RO BG GR

SILVERCREST®

PDF ONLINE
www.lidl-service.com





VACUUM SEALER SV 130 B1

GB CY
VACUUM SEALER
Operation and safety notes

HU
VÁKUUMOS FÓLIAHEGESZTŐ
Kezelési és biztonsági utalások

SI
APARAT ZA VAKUUMIRANJE
Navodila za upravljanje in varnostna opozorila

CZ
VAKUOVÁ SVÁŘEČKA FÓLIÍ
Pokyny pro obsluhu a bezpečnostní pokyny

SK
VÁKUOVAČKA
Pokyny pre obsluhu a bezpečnostné pokyny

HR
UREĐAJ ZA VAKUUMIRANJE
Upute za posluživanje i za Vašu sigurnost

RS
UREĐAJ ZA VAKUUMIRANJE
Napomene o upotrebi i bezbednosti

MK
АПАРАТ ЗА ВАКУМИРАЊЕ
Напомени за употребата и безбедноста

AL
APARAT PËR VAKUMIM
Shënime lidhur me përdorimin dhe sigurinë

BA
VAKUUM APARAT
Napomene za rad i sigurnosne napomene

RO
APARAT DE VIDAT
Instrucțiuni de utilizare și de siguranță

BG
МАШИНА ЗА ВАКУУМИРАНЕ
Инструкции за обслужване и безопасност

GR CY
ΣΥΣΚΕΥΗ ΣΦΡΑΓΙΣΗΣ ΤΡΟΦΙΜΩΝ
Υποδείξεις χειρισμού και ασφαλείας

DE AT BE CH
VAKUUMIERER
Bedienungs- und Sicherheitshinweise

IAN 524760_2601

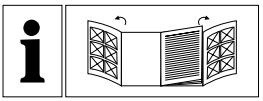

GB/CY	Operation and safety notes	Page	5
HU	Kezelési és biztonsági utalások	Oldal	16
SI	Navodila za upravljanje in varnostna opozorila	Stran	27
CZ	Pokyny pro obsluhu a bezpečnostní pokyny	Strana	40
SK	Pokyny pre obsluhu a bezpečnostné pokyny	Strana	51
HR	Upute za posluživanje i za Vašu sigurnost	Stranica	62
RS	Napomene o upotrebi i bezbednosti	Strana	74
MK	Напомени за употребата и безбедноста	Страница	86
AL	Shënime lidhur me përdorimin dhe sigurinë	Faqja	98
BA	Napomene za rad i sigurnosne napomene	Stranica	110
RO	Instrucțiuni de utilizare și de siguranță	Pagina	121
BG	Инструкции за обслужване и безопасност	Страница	133
GR/CY	Υποδείξεις χειρισμού και ασφαλείας	Σελίδα	147
DE/AT/BE/CH	Bedienungs- und Sicherheitshinweise	Seite	159

A

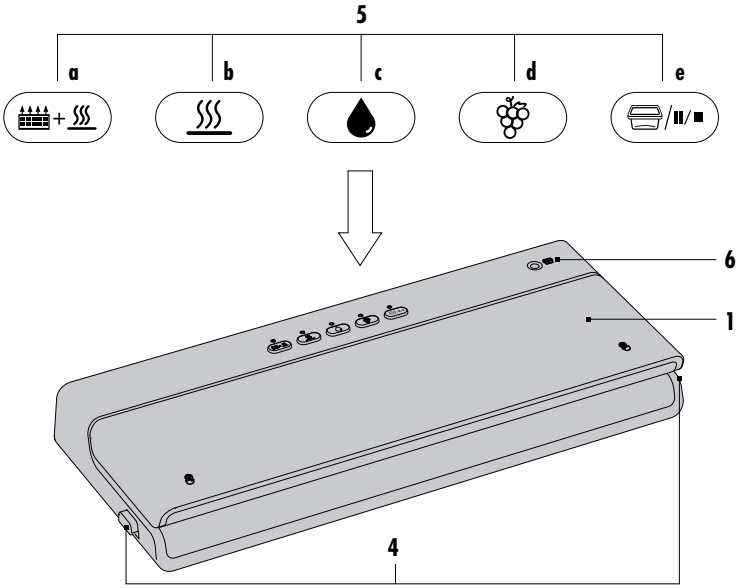

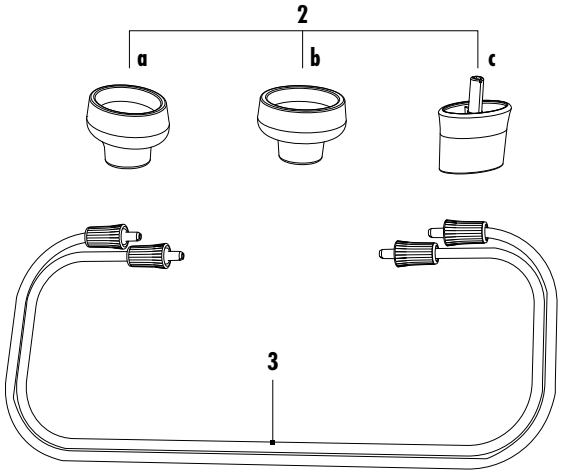

B

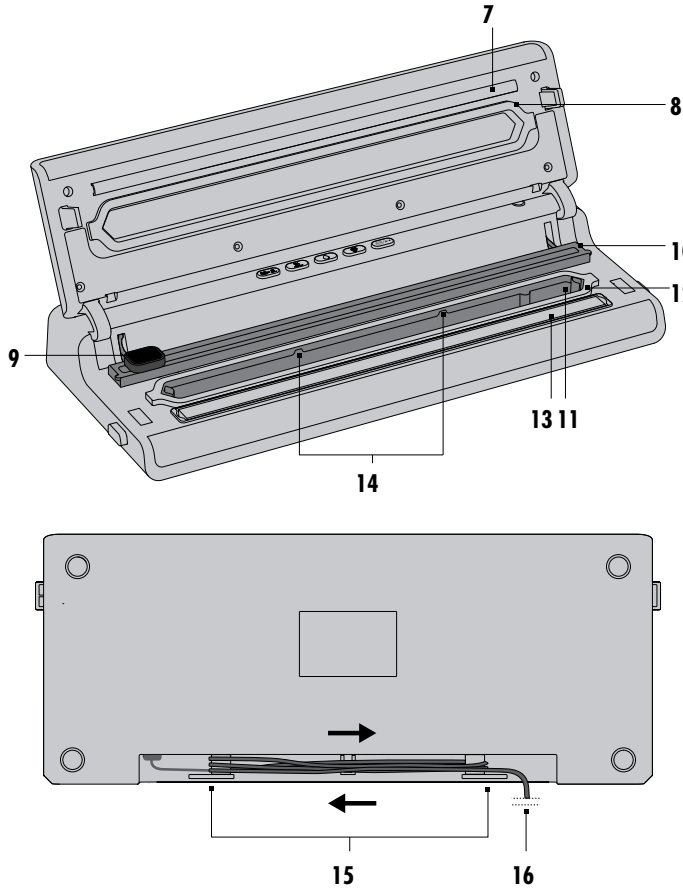

C

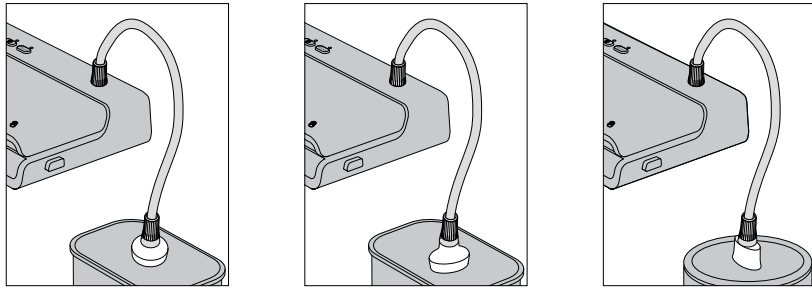

D

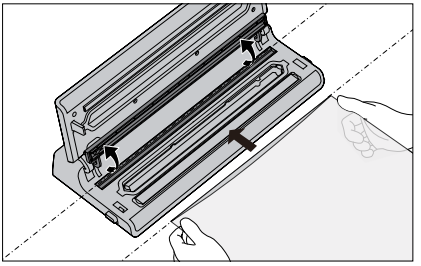

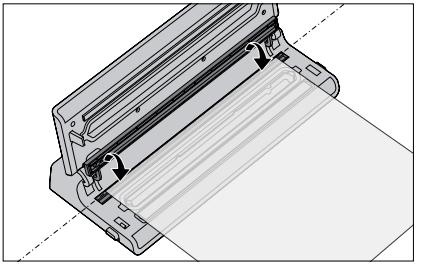

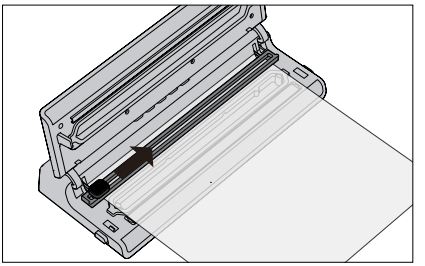

E

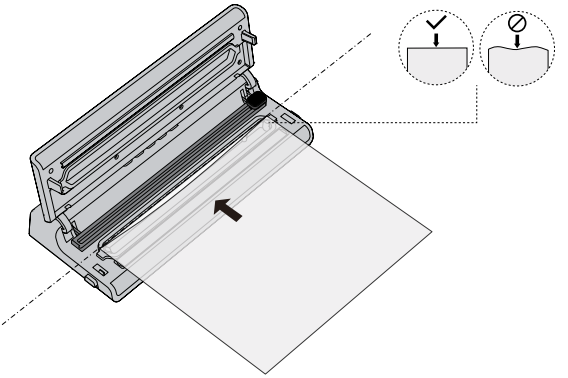

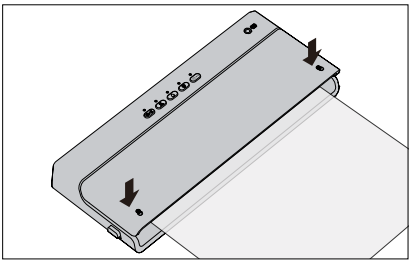

Warnings and symbols used ... Page 6
Intended use ... Page 6
Scope of delivery ... Page 6
Parts description ... Page 7
Technical data ... Page 7
Safety instructions ... Page 7
Before first use ... Page 9
Operation ... Page 9
Setting up the product ... Page 9
Standby mode ... Page 9
Pause and Stop Function ... Page 9
Selecting a suitable function and container ... Page 9
Sealing a foil bag ... Page 10
Vacuuming and sealing a foil bag ... Page 11
Troubleshooting ... Page 12
Cleaning and care ... Page 13
Storage ... Page 13
Maintenance ... Page 13
Replacing the sealing rings ... Page 13
Replacement parts/Accessories ... Page 13
Disposal ... Page 14
Warranty ... Page 14
Warranty claim procedure ... Page 15
Service ... Page 15

Warnings and symbols used The following warnings are used in this user manual and on the packaging:			
	This symbol means that the operating instructions must be observed before using the product.		Alternating current/voltage
	**DANGER!** This symbol in combination with the signal word "Danger" marks a high-risk hazard that if not prevented could result in death or serious injury.	**Hz**	Hertz (supply frequency)
		W	Watts
	**WARNING!** This symbol in combination with the signal word "Warning" marks a medium-risk hazard that if not prevented could result in death or serious injury.		Danger – risk of electric shock!
			Use the product in dry indoor spaces only.
	**CAUTION!** This symbol in combination with the signal word "Caution" marks a low-risk hazard that if not prevented could result in minor or moderate injury.		Symbol for a Protection Class II product
			Food safe This product has no adverse effect on taste or smell.
	**ATTENTION!** This symbol with the signal word "Attention" indicates a possible property damage.		Suitable for the dishwasher: **3** Liquid drip tray
	**INFO:** This symbol in combination with "Info" provides additional useful information.		Safety information Instructions for use
	CE mark indicates conformity with relevant EU directives applicable for this product.		

VACUUM SEALER

Intended use

- This product can be used for sealing and vacuum-packing of foodstuffs in household quantities.
- The product is intended for private household use only, not for commercial purposes.
- The manufacturer accepts no liability for damages caused by improper use.

Scope of delivery

After unpacking the product, check if the delivery is complete and if all parts are in good condition. Remove all packaging materials before use.

1 Vacuum sealer
1 Foil roll
2 Vacuum hoses
1 Adapter A
1 Adapter B
1 Adapter C
1 Replacement sealing ring
1 User manual

Parts description

(Fig. A)

1 Lid
2 Adapters
2a Adapter A
2b Adapter B
2c Adapter C
3 Vacuum hose
4 Lid release buttons
5 Function Buttons
5a General Vacuuming and Sealing button
5b Single Seal button
5c Moist Food Vacuuming and Sealing button
5d Soft Food Vacuuming and Sealing button
5e External Vacuuming / Pause or Stop button
6 External Vacuuming Air inlet

(Fig. B)

7 Press seal
8 Upper sealing ring
9 Cutter
Note: Never touch the bottom part of the cutter **9** to avoid getting hurt.
10 Cutting Bar
Note: Always put down the cutting bar **10** to avoid getting hurt.
11 Liquid drip tray
12 Lower sealing ring
13 Sealing bar
Note: Contains a heating wire for the bag to seal, never touch sealing bar **13** directly after sealing process to avoid getting burned.
14 Rear limiter
15 Cable rewind hook
16 Main plug

Technical data

Product

Input voltage:	220–240 V~, 50–60 Hz
Protection class:	II/⧈
Power consumption:	130 W
Power consumption in standby mode:	0.3 W

Safety instructions

BEFORE USING THE PRODUCT, FAMILIARISE YOURSELF WITH ALL OF THE SAFETY INFORMATION AND INSTRUCTIONS FOR USE! WHEN PASSING THIS PRODUCT ON TO OTHERS, ALSO INCLUDE ALL THE DOCUMENTS!

In the case of damage resulting from non-compliance with these operating instructions the warranty claim becomes invalid! No liability is accepted for consequential damage! In the case of material damage or personal injury caused by incorrect handling or non-compliance with the safety instructions, no liability is accepted!

⚠ WARNING! RISK OF LOSS OF LIFE OR ACCIDENT TO INFANTS AND CHILDREN!

Never leave children unsupervised with the packaging material. The packaging material represents a danger of suffocation. Children frequently underestimate the dangers. Always keep children away from the packaging material.

- This appliance can be used by children aged 3 years and older, as well as by persons with reduced physical, sensory or mental capabilities, or lack of experience and knowledge, if they have been supervised or instructed in the safe use of the appliance and understand the hazards involved, and are supervised while using the appliance.
- Children must not play with the appliance. Cleaning and user maintenance must not be carried out by children. The appliance and its power cord must be kept away from children under 3 years of age.

⚠ **DANGER! Risk of suffocation!** The vacuum sealer roll is not a toy. Keep out of reach of babies and children. Do not place over your head.

⚠ **WARNING! Risk of injury from misuse!** Use this product solely in accordance with these instructions. Do not attempt to modify the product in any way.

⚠ **WARNING! Risk of injury!** Never touch the heating wire when it is hot or cooling down. The heating wire can get very hot even when the lid is open.

⚠ **ATTENTION! Risk of product damage!** The product is only suitable for sealing and vacuum-packing of foodstuffs. Misuse will irreparably damage the product.

⚠ **ATTENTION! Risk of product damage!** Fill the foil bag so that no food scraps or liquids can leak out during sealing and get into the product.

⚠ **WARNING! Risk of electric shock!** Never attempt to repair the product yourself.
In case of malfunction, repairs are to be conducted by qualified personnel only.

⚠ **WARNING! Risk of electric shock!** Do not immerse the product in water or other liquids. Never hold the product under running water.

⚠ **WARNING! Risk of electric shock!** Never use a damaged product. Disconnect the mains plug from the mains socket and contact your retailer if it is damaged.

- Never drop any part of the product. Rough handling can cause irreparable damage to the product.
- The product is not to be used if it has been dropped, if there are visible signs of damage.
- Regularly check the mains plug and the mains cord for damages.
  If the mains cord is damaged, it must be replaced by the manufacturer, its service agent or similarly qualified persons in order to avoid a hazard.
- Protect the mains cord against damages.
  Do not let it hang over sharp edges, do not squeeze or bend it. Keep the mains cord away from hot surfaces and open flames.
- Clean the product and surfaces in contact with foodstuff (see “Cleaning and care”).
- Always disconnect the product from the supply if it is left unattended and before assembling, disassembling or cleaning.
- Do not use any accessories other than those supplied with the product.
- Do not place the product on hot plates (gas, electric, coal cooking range etc.).
  Operate the product on a level, stable, clean, and dry surface.
- Never touch the product, the mains cord or the mains plug with wet hands.
- Do not pull the mains plug out of the mains socket by the mains cord.
- Protect the product and its accessories against dust, direct sunlight, dripping and splashing water.
- Protect the product against heat. Do not place the product close to open flames or heat sources such as stoves or heating appliances.

Before first use

ⓘ **INFO:** The product may give off some odour during first use. These are production or transport residue that will quickly subside.

1. Remove the packaging materials.
2. Clean the product (see "Cleaning and care").

Operation

Setting up the product

ⓘ **INFO:**

- After each sealing session and before starting up, check to make sure the unit and all accessories are clean and free of leftover food.
- When the product sealing bar **13** is overheated, the product cannot be used. All lights will be flashing until the sealing bar **13** cools down and ready to be use again. All lights will turn on and stop flashing when ready.

1. Place the product on a level and heat resistant surface.
2. Connect the mains plug **16** to the mains socket.

Standby mode

- ☐ Disconnect the product from the mains supply immediately after use. The product is only de-energised when you pull the mains plug **16** out of the mains socket.
- ☐ The product enters the standby mode automatically when it is connected to the mains supply and no button is pressed. All the 5 indicator lights will be flashing 2 times. When the product is ready to use, all the 5 indicator lights stop flashing and turn on.

Pause and Stop Function

Stop Function

- ☐ When using stop function, press **5e** Pause or Stop button (⏸/■) 2 times. Job will stop. All indicator lights will turn on.
- ☐ After job stop, you can choose desired functions again.

Pause Function

- ☐ During the product is vacuuming or sealing, if press **5e** Pause or Stop button (⏸/■) 1 time, the job will be stop and red indicator light is flashing.
- ☐ To resume the previous function, press **5e** Pause or Stop button (⏸/■) 1 time to restart.
- ☐ If wanted to choose other function, press **5e** Pause or Stop button (⏸/■) 2 times to stop the job and choose another function.

Selecting a suitable function and container

Food	Example	Recommended function	Recommended container
Meat	Beef, chicken	**5b** Single seal **5c** Moist Food Vacuuming and Sealing	☐ Vacuum sealer roll
		5e External Vacuuming	☐ Food Vacuum sealer Container ☐ Food Vacuum bag with air valve
Seafood	Fish, mussels	**5b** Single seal **5c** Moist Food Vacuuming and Sealing	☐ Vacuum sealer roll
		5e External Vacuuming	☐ Food Vacuum sealer Container ☐ Food Vacuum bag with air valve
Leafy vegetables	Lettuce, kale	**5b** Single seal **5c** Moist Food Vacuuming and Sealing	☐ Vacuum sealer roll
		5e External Vacuuming	☐ Food Vacuum sealer Container ☐ Food Vacuum bag with air valve

Food	Example	Recommended function	Recommended container
Vegetables	Potato, carrot	**5a** General Vacuuming and Sealing button **5b** Single seal	☐ Vacuum sealer roll
		5e External Vacuuming	☐ Food Vacuum sealer Container ☐ Food Vacuum bag with air valve
Hard fruit	Apple, pear	**5a** General Vacuuming and Sealing button **5b** Single seal	☐ Vacuum sealer roll
		5e External Vacuuming	☐ Food Vacuum sealer Container ☐ Food Vacuum bag with air valve
Soft fruit	Strawberry, blueberry	**5b** Single seal **5d** Soft Food Vacuuming and Sealing button	☐ Vacuum sealer roll
		5e External Vacuuming	☐ Food Vacuum sealer Container ☐ Food Vacuum bag with air valve
Baked food	Cookies, bread, cake	**5b** Single seal **5d** Soft Food Vacuuming and Sealing button	☐ Vacuum sealer roll
		5e External Vacuuming	☐ Food Vacuum sealer Container
Liquids	Soup	**5e** External Vacuuming	☐ Food Vacuum sealer Container

Sealing a foil bag

Fig. E

⚠ ATTENTION! Risk of product damage!

- Only use the included vacuum sealer roll in this product or a recommended vacuum sealer roll (see "Replacement parts/Accessories"). Otherwise, the sealing seam is not tight and the product may be damaged.
- Never heat completely sealed foil bags in the microwave. The foil bag could burst! One side of the foil bag must be open. Heat the foil bags for max. 3 minutes at a max. temperature of +70 °C (900 W power).

ⓘ INFO:

- The foil width must not exceed 30 cm. Otherwise the foil cannot be sealed correctly.
- The quality of the sealing seam varies depending on the type and thickness of the foil.
- Before use: Ensure that the lower sealing ring **12** and the upper sealing ring **8** are not damaged. Otherwise the product cannot suck the air out of the foil bag. Replace the sealing ring (see "Replacing the sealing rings").

1. Preparing a foil bag (Fig. D):
   — Left up the built-in cutter **9** in open position.
   — Let the foil roll open part pass through the built-in cutter **9** to the desired length.
   Note: Estimate the size of the item you want to vacuum seal. Add at least 8-10 cm of extra space to the total length. This extra room is necessary for the product to properly grip and seal the top of the bag later.
   — Put down the built in cutter **9** and slide the cutting bar **10** across the foil roll
2. Opening the lid **1**: Press both lid releases **4** simultaneously to unlock the lid. Open the lid upwards.
3. Lay the open end of the foil bag as far into the product so that the opening of the foil bag is located centrally under the lower sealing ring **12**.
   Insert the foil bag no further than the rear limiters **14** and beyond the sealing bar **13**.
   Note: All food should behind the sealing bar **13** and ensure the foil bag of the desired sealing part is clean to avoid the sealing does not work properly.
   If the foil bag lies over the rear limiters **14** or sealing bar **13**, the foil bag cannot be correctly sealed.
   The foil bag opening must lie flat on the sealing bar **13**. Otherwise the sealing does not work properly.

4. Place your hands on ⓐ on both corners of the lid **1**. Close the lid carefully until it audibly clicks into place. Ensure that both corners of the lid are closed completely. The press seal **7** presses the foil bag onto the sealing bar **13** to create a smooth seam (Fig. E).
5. Press **5b**. The indicator light flashes indicating the sealing starts.
6. As soon as the sealing process is completed: The indicator light stops flashing and turns on.
7. Opening the lid **1**: Press both lid releases **4** simultaneously to unlock the lid. Open the lid **1** upwards.
8. Remove the foil bag from the product. The foil bag is now sealed at one end and ready to be filled. Ensure that the sealing seam is properly closed. A correct sealing seam should be a smooth, straight stripe without any creases.
9. Fill the foil bag. Maintain a distance of at least 6 cm between the food and the edge of the foil bag to be sealed. Ensure that no food residues or liquids can escape and get into the product when sealing.
10. If you do not want to vacuum the foil bag: Repeat steps 2 to 8.
11. Before sealing the next foil bag: Keep the lid **1** open. Let the product cool down.

Vacuuming and sealing a foil bag

Fig. E

ⓘ INFO:

- Do not vacuum foil bags that only contain liquids.
- Vacuuming and sealing foil bag containing moist/juicy foods: Make sure that no liquids can get into the product. If small quantities of liquid or food are accidentally sucked in, they will be deposited in the liquid drip tray **11**.
- If there is moisture between the foil and the seam, this can lead to defective seals. Ensure that the area to be sealed on the foil is clean and dry before closing the lid **1**.
- Before use: Ensure that the lower sealing ring **12** and the upper sealing ring **8** are not damaged. Otherwise the product cannot suck the air out of the foil bag. Replace the sealing ring (see "Replacing the sealing rings").

1. Preparing a foil bag and filling it with food: see "Sealing a foil bag", steps 1 to 9.
2. Select the appropriate vacuum and sealing function.

Button	Function
5a	Vacuuming and sealing (hard and dry food)
5c	Vacuuming and sealing (moist food)
5d	Vacuuming and sealing (pressure-sensitive food)

3. Press **5a**, **5c**, or **5d**. The indicator light will be flashing. The product sucks the air out of the foil bag.
4. As soon as all the air is sucked out: The product starts sealing the foil bag.
5. As soon as the sealing process is completed: The indicator light stops flashing and turns on.
6. Opening the lid **1**: Press both lid releases **4** simultaneously to unlock the lid. Open the lid **1** upwards.
7. Remove the vacuum-sealed foil bag.

Vacuuming containers and resealable bags

ⓘ INFO:

- Vacuuming liquids only (e.g. soups): Use a container suitable for vacuuming. Make sure that the suction valve of the container does not protrude into the filled liquid. If necessary, leave sufficient distance to the rim of the container.
- Vacuuming containers and resealable bags with air valve: Use the vacuum hose **3** and appropriate adapters **2a**/**2b**/**2c**.
- Some bags/containers made by various manufacturers do not require an adapter **2a**/**2b**/**2c**. Push the black coupling piece on the vacuum hose **3** directly into the bag/container.

Vacuuming resealable bags

1. Connect the vacuum hose **3** onto the external vacuuming air inlet **6**.
2. Select the appropriate adapter A **2a** or adapter B **2b** for the bag you want to vacuum (see "Replacement parts/ Accessories").
3. Attach the adapter A **2a** or adapter B **2b** to the vacuum hose **3**.
4. Close the lid **1**. Ensure that both corners of the lid are closed completely.
5. Close the bag carefully. Vacuum sealing only works properly if the bag is completely closed off. Position the bag so that the extraction opening of the bag is lying on a smooth surface.

6. Press the adapter A **2a** or adapter B **2b** firmly onto the round extraction opening on the bag.
7. Press External Vacuuming /Pause or Stop button **5e**. The indicator light flashes and the product sucks the air out of the bag.
   As soon as all the air is sucked out: The indicator light stops flashing and turns on.
8. Remove the adapter A **2a** or adapter B **2b** from the bag and the vacuum hose **3**.

Vacuum containers

1. Connect the vacuum hose **3** onto the external vacuuming air inlet **6**.
2. Select the appropriate adapter A **2a**, adapter B **2b** or adapter C **2c** for the container you want to vacuum (see "Replacement parts/Accessories").
3. Attach the adapter A **2a**, adapter B **2b** or adapter C **2c** to the vacuum hose **3**.
4. Close the lid **1**. Ensure that both corners of the lid are closed completely.
5. Connect adapter A **2a**, adapter B **2b** or adapter C **2c** to the appropriate fitting on the container. Refer to the user manual of the container for further information.
6. Press **5e**. The indicator light flashes and the product sucks the air out of the container.
   As soon as all the air is sucked out: The indicator light stops flashing and turns on.
7. Remove the adapter A **2a**, adapter B **2b** or adapter C **2c** from the container and the vacuum hose **3**.

Troubleshooting

Problem	Cause	Solution
All the indicator lights flash simultaneously when pressing the buttons.	The product has not yet completely cooled down.	Open the lid **1**. Wait for approx. 2 minutes and start the process again.
The product is not working.	The mains plug **16** is not connected to the mains socket.	Connect the mains plug **16** to the mains socket.
	The product was in operation for too long.	Remove the mains plug **16** from the mains socket. Allow the product to cool down completely.
The product does not vacuum.	The foil bag was not positioned correctly.	Place the opening of the foil bag completely inside the vacuum chamber.
	The foil bag covers the suction nozzle.	Insert the opening of the foil bag in the vacuum chamber, so that the suction nozzle is not covered.
	The lid **1** is not closed completely.	Press the lid **1** down firmly on both sides, until it audibly engages on both sides.
No complete vacuum arises in the foil bag.	The foil bag was not positioned correctly.	Place the opening of the foil bag completely into the vacuum chamber.
	The foil bag is faulty.	Use a different foil bag.
	There are creases, crumbs, grease or similar in the foil bag at the sealing wire.	Open the foil bag again and clean the area concerned.
	The sealing bar **13** is overheated.	Remove the mains plug **16** from the mains socket. Allow the product to cool down completely.
The foil bag is not sealed correctly.	The sealing bar **13** is overheated.	Remove the mains plug **16** from the mains socket. Allow the product to cool down completely.

Problem	Cause	Solution
The vacuum, sealed foil bag does not retain its vacuum.	The foil bag is faulty.	Use a different foil bag.
	There are creases, crumbs, grease or similar in the foil bag at the sealing wire.	Open the foil bag again and clean the area concerned.
	The foil bag is not sealed correctly.	Repeat the sealing procedure on a different part of the foil bag.
Vacuuming does not stop automatically.	There is too much air inside the foil bag.	Press (⊟/▪▪) **5e** to stop vacuuming. Then press (≋) **5b** to seal the foil bag.

Cleaning and care

⚠ **WARNING! Risk of electric shock!** Before cleaning or maintaining the product: Disconnect the mains plug **16** from the mains socket.

⚠ **WARNING! Risk of electric shock!** Do not immerse the product in water or other liquids. Never hold the product under running water.

⚠ **CAUTION! Risk of injury!** Do not clean the product when the sealing bar **13** is still hot. Let the product cool down completely.

⚠ **ATTENTION! Risk of product damage!**

- Do not use any abrasive, aggressive cleaners or hard brushes to clean the product or its accessories.
- Never use hard or sharp objects to remove any adhesive residue from the sealing bar **13**. This could damage the heating wire and/or its insulation.

Part	Cleaning
Product housing	☐ Wipe the part with a slightly damp cloth. ☐ For stubborn soiling: Add a mild cleaning agent on the cloth.
7 Press seal **8** Upper sealing ring **12** Lower sealing ring	☐ Wipe the part with a slightly damp cloth.
2a Adapter A **2b** Adapter B **2c** Adapter C **3** Vacuum hose	☐ Wipe the part with a slightly damp cloth. ☐ For stubborn soiling: Clean the part with water and some dish washing liquid. ☐ Rinse the part with clean water afterwards.

☐ The liquid drip tray **11** is suitable for dishwashers.
☐ After cleaning: Dry all parts thoroughly.

Storage

ⓘ **INFO:** Never crush the accessories (e.g. press seal **7**, vacuum hose **3**) during storage.

☐ Before storage: Clean the product and let the product dry.
☐ Store the product in the original packaging when it is not in use.
☐ Store the product at a dry location out of the reach of children.
☐ Wind the mains cord around the cable rewind hook **15** at the bottom of the product (Fig. B).

Maintenance

Replacing the sealing rings

ⓘ **INFO:** Replace the lower sealing ring **12** and the upper sealing ring **8** when they are worn-out or damaged.

1. Pull the sealing ring **8**/**12** out of the groove.
2. Press the replacement sealing ring **8**/**12** into the groove.

Replacement parts/Accessories

☐ Compatible replacement parts for this device can be purchased at www.Optimex-Shop.com.
☐ Have the Item number ready for your order.
☐ Orders can only be placed and processed online.
☐ Contact the Lidl service hotline (see "Service") for further information.

Part
Upper sealing ring **8**
Lower sealing ring **12**
Vacuum sealer roll

Customers can obtain compatible replacement vacuum sealer rolls from the LIDL online shop www.lidl.de. Please have the IAN number 524760_2601 ready when you order.

- ☐ The vacuum hose **3** and adapters **2a**/**2b**/**2c** are also compatible with bags and containers made by other manufacturers.

Adapters	**Suitable for**
2a Adapter A	☐ **CASO** * (VacuBoxx series) ☐ **Ernesto** ☐ Various bags with a valve
2b Adapter B	☐ **FoodSaver** ** (FFC02XX, FFC002X, 003X, 005X, 008X, 010X storage containers, lunchbox set T020-00024) ☐ Various bags with a valve
2c Adapter C	☐ **CASO** * (vacuum container set, wine stoppers) ☐ FoodSaver ** (container set FSC003)
Without adapter	☐ **FoodSaver** ** (wine stopper, marinating box)

* **CASO** is a registered trademark of Caso Holding GmbH

** **FoodSaver** is a registered trademark of Sunbeam Products, Inc.

Disposal



Observe the marking of the packaging materials for waste separation, which are marked with abbreviations (a) and numbers (b) with following meaning: 1–7: plastics/20–22: paper and fibreboard/80–98: composite materials.



Contact your local refuse disposal authority for more details of how to dispose of your wornout product.



Please dispose of the product properly when it has reached the end of its useful life and not in the household waste. Information on collection points and their opening hours can be obtained from your local authority.

Warranty

The product has been manufactured to strict quality guidelines and meticulously examined before delivery. In the event of material or manufacturing defects you have legal rights against the retailer of this product. Your legal rights are not limited in any way by our warranty detailed below.

The warranty for this product is 3 years from the date of purchase. The warranty period begins on the date of purchase. Keep the original sales receipt in a safe location as this document is required as proof of purchase.

Any damage or defects already present at the time of purchase must be reported without delay after unpacking the product.

Should the product show any fault in materials or manufacture within 3 years from the date of purchase, we will repair or replace it – at our choice – free of charge to you. The warranty period is not extended as a result of a claim being granted. This also applies to replaced and repaired parts.

This warranty becomes void if the product has been damaged, or used or maintained improperly.

The warranty covers material or manufacturing defects. This warranty does not cover product parts subject to normal wear and tear, thus considered consumables (e.g. batteries, rechargeable batteries, tubes, cartridges), nor damage to fragile parts, e.g. switches or glass parts.

Warranty claim procedure

To ensure quick processing of your claim, observe the following instructions:

Make sure to have the original sales receipt and the item number (IAN 524760_2601) available as proof of purchase.

You can find the item number on the rating plate, an engraving on the product, on the front page of the instruction manual (bottom left), or as a sticker on the rear or bottom of the product.

If functional or other defects occur, contact the service department listed below either by telephone or by e-mail.

Once the product has been recorded as defective you can return it free of charge to the service address that will be provided to you. Ensure to enclose the proof of purchase (sales receipt) and a short, written description outlining the details of the defect and when it occurred.

Service

(GB) **Service Great Britain**
Tel.: 0800 404 7657
E-Mail: owim@lidl.co.uk

(CY) **Service Cyprus**
Tel.: 8009 4241
E-Mail: owim@lidl.com.cy

Serbian mark of conformity

CE

Használt figyelmeztetések és szimbólumok ... Oldal 17
Rendeltetésszerű használat ... Oldal 17
Szállítás terjedelme ... Oldal 17
A készülék leírása ... Oldal 18
Műszaki adatok ... Oldal 18
Biztonsági utasítások ... Oldal 18
Az első használat előtt ... Oldal 20
Működtetés ... Oldal 20
A termék beállítása ... Oldal 20
Standby (készenléti) mód ... Oldal 20
Szünet és leállítás funkció ... Oldal 20
Megfelelő funkció és edény kiválasztása ... Oldal 21
Fóliatasak lezárása ... Oldal 22
Fóliatasak vákuumozása és légmentes lezárása ... Oldal 22
Hibaelhárítás ... Oldal 24
Tisztítás és ápolás ... Oldal 25
Tárolás ... Oldal 25
Karbantartás ... Oldal 25
A tömítőgyűrűk cseréje ... Oldal 25
Cserealkatrészek/tartozékok ... Oldal 25
Mentesítés ... Oldal 26
Garancia ... Oldal 26
Garanciális ügyek lebonyolítása ... Oldal 26
Szerviz ... Oldal 26

Használt figyelmeztetések és szimbólumok

A felhasználói kézikönyvben és a csomagoláson a következő figyelmeztetéseket használjuk:

	Ez a szimbólum azt jelenti, hogy a termék használata előtt be kell tartani a használati útmutatót.	~	Váltakozó áramerősség/feszültség
	**VESZÉLY!** Ez a szimbólum a „Veszély” figyelmeztető szóval együtt olyan nagyfokú kockázatot jelöl, amelyet ha nem akadályoznak meg, akkor annak halál vagy súlyos sérülés lehet a következménye.	Hz	Hertz (tápáram-frekvencia)
		W	watt
	**FIGYELMEZTETÉS!** Ez a szimbólum a „Figyelmeztetés” figyelmeztető szóval együtt olyan közepes kockázatot jelöl, amelyet ha nem akadályoznak meg, akkor annak halál vagy súlyos sérülés lehet a következménye.		Veszély – áramütés veszélye!
			A terméket csak száraz helyiségekben, beltéren használja.
	**VIGYÁZAT!** Ez a szimbólum a „Vigyázat” figyelmeztető szóval együtt olyan alacsony kockázatot jelöl, amelyet ha nem akadályoznak meg, akkor annak enyhe vagy közepes sérülés lehet a következménye.		A II. védelmi osztályba tartozó termék szimbóluma
			Élelmiszerhez alkalmas Ez a termék nincs káros hatással az ízre vagy az illatra.
	**FIGYELEM!** Ez a szimbólum a „Figyelem” figyelmeztető szóval együtt lehetséges anyagi kárt jelöl.		Mosogatógépbe alkalmas: **3** Folyadék cseppgyűjtő tálca
	**INFORMÁCIÓ:** Ez a szimbólum az „Információ” szóval együtt kiegészítő hasznos információkat ad.		Biztonsági információk Használati útmutató
CE	A CE jelölés azt jelzi, hogy a termék megfelel a rá vonatkozó EU irányelveknek.		

VÁKUUMOS FÓLIAHEGESZTŐ

Rendeltetésszerű használat

- Ez a termék élelmiszerek légmentes lezárására és vákuumcsomagolására használható háztartási mennyiségben.
- Ez a termék kizárólag privát otthoni használatra, nem kereskedelmi célokra készült.
- A gyártó nem vállal felelősséget a rendellenes használattal okozott károkért.

Szállítás terjedelme

A termék kicsomagolása után ellenőrizze, hogy a szállítmány teljes-e, és hogy minden alkatrész jó állapotban van-e. Használata előtt távolítson el minden csomagolóanyagot.

1 Vákuumos fóliahegesztő
1 fóliatekercs
2 vákuumtömlők
1 A adapter
1 B adapter
1 C adapter
1 csere tömítőgyűrű
1 használati útmutató

A készülék leírása

(A ábra)

1 Fedél
2 Adapterek
2a A adapter
2b B adapter
2c C adapter
3 Vákuumtömlő
4 Fedél kioldógombok
5 Funkciógombok
5a Általános vákuumozás és légmentes lezárás gomb
5b Külön légmentes lezárás gomb
5c Nedves étel vákuumozása és légmentes lezárása gomb
5d Puha étel vákuumozása és légmentes lezárása gomb
5e Külső vákuumozás/Szünet vagy Leállítás gomb
6 Külső vákuumozás levegőbemenet

(B ábra)

7 Nyomótömítés
8 Felső tömítőgyűrű
9 Vágó
Megjegyzés: A sérülés elkerülése érdekében soha ne érjen a vágó **9** alsó részéhez.
10 Vágórúd
Megjegyzés: A sérülések elkerülése érdekében mindig tegye le a vágórudat **10**.
11 Folyadék cseppgyűjtő tálca
12 Alsó tömítőgyűrű
13 Lezárórúd
Megjegyzés: A tasak lezárásához fűtőhuzalt tartalmaz, és a légmentes lezárási folyamat után ne érintse meg közvetlenül a lezárórudat **13**, nehogy megégesse magát.
14 Hátsó korlátozó
15 Kábelfeltekerő horog
16 Hálózati csatlakozódugó

Műszaki adatok

Termék

Bemeneti feszültség:	220-240 V~, 50-60 Hz
Védelmi osztály:	II/⧈
Teljesítményfelvétel:	130 W
Energiafogyasztás készenléti üzemmódban:	0,3 W

Biztonsági utasítások

A TERMÉK HASZNÁLATA ELŐTT ISMERJE MEG AZ ÖSSZES BIZTONSÁGI INFORMÁCIÓT ÉS HASZNÁLATI UTASÍTÁST! AMIKOR HARMADIK FÉLNEK ÁTADJA A TERMÉKET, ADJON ÁT VELE MINDEN HOZZÁ TARTOZÓ DOKUMENTUMOT!

A jelen használati útmutatótól eltérő használatból eredő károsodások esetén a garanciaigény érvényét veszíti! A következményes károkért nem vállalunk felelősséget! A nem megfelelő kezelés vagy a biztonsági utasítások be nem tartása által okozott anyagi kár vagy személyi sérülés esetén nem vállalunk felelősséget!

⚠ FIGYELMEZTETÉS! KISGYERMEKEKET ÉS GYERMEKEKET FENYEGETŐ ÉLET- VAGY BALESETVESZÉLY!

Soha ne hagyja felügyelet nélkül a gyermekeket a csomagolóanyaggal. A csomagolóanyag fulladásveszélyt jelent. A gyermekek gyakran nem tudják kellően felmérni a veszélyeket. A gyermekeket mindig tartsa távol a csomagolóanyagtól.

- Ezt a készüléket használhatják 3 éves vagy annál idősebb gyermekek, valamint csökkent fizikai, érzékszervi, vagy mentális képességekkel rendelkező, vagy kellő tudással és belátással nem rendelkező személyek is, ha felügyelet alatt állnak, vagy utasítást kaptak a készülék biztonságos használatára vonatkozóan, és megértik az érintett veszélyeket.

- Ne engedje, hogy a készüléket gyermekek játékszerként használják. Gyermekek nem végezhetik a készülék tisztítását és felhasználó általi karbantartását. A készüléket és a vezetékét 3 éves kor alatti gyermekektől elzárva kell tartani.

⚠ **VESZÉLY! Fulladásveszély!** A vákuumcsomagoló tekercs nem játék. Csecsemőktől és gyermekektől elzárva tartsa. Ne tegye a feje fölé.

⚠ **FIGYELMEZTETÉS! A helytelen használat miatt fennálló sérülésveszély!** A terméket kizárólag a jelen utasításoknak megfelelően használja. Semmilyen módon ne próbálja meg módosítani a terméket.

⚠ **FIGYELMEZTETÉS! Sérülésveszély!** Soha ne érintse meg a fűtővezetéket, ha forró, vagy amikor lehűl. A fűtővezeték akkor is nagyon forró lehet, ha a fedél nyitva van.

⚠ **FIGYELEM! A termék sérülésének veszélye!** A termék csak élelmiszerek légmentes lezárására és vákuumcsomagolására alkalmas. A helytelen használat helyrehozhatatlanul károsítja a terméket.

⚠ **FIGYELEM! A termék sérülésének veszélye!** Töltse fel a fóliatasakot úgy, hogy ne szivárogjanak ki ételmaradványok vagy folyadékok a légmentes lezárás során, és ne kerüljenek a termékbe.

⚠ **FIGYELMEZTETÉS! Áramütés veszélye!** Soha ne próbálkozzon önállóan a termék javításával.

Meghibásodás esetén a javítást csak képzett szakember végezheti.

⚠ **FIGYELMEZTETÉS! Áramütés veszélye!** Ne merítse a terméket vízbe vagy más folyadékba. Soha ne tartsa a terméket folyó víz alá.

⚠ **FIGYELMEZTETÉS! Áramütés veszélye!** Soha ne használjon sérült terméket. Mindig húzza ki a hálózati csatlakozódugót hálózati aljzatból, és lépjen kapcsolatba a kiskereskedővel.

- Soha ne ejtse le a termék egyetlen alkatrészét sem. A durva kezelés helyrehozhatatlan károkat okozhat a termékben.
- Ne használja a terméket, ha az leesett, vagy látható sérülések vannak rajta.
- Rendszeresen ellenőrizze, hogy a hálózati dugó és a hálózati kábel nem sérült-e. Az áramütés elkerülése érdekében a sérült hálózati vezetéket csak a gyártóval, illetve a gyártó hivatalos szervizében, vagy megfelelően képzett szakemberrel szabad kicseréltetni.
- Védje a hálózati vezetéket a sérülésektől. Ne hagyja, hogy éles széleken keresztül lógjon, ne nyomja össze, és ne hajtsa be. Tartsa távol a hálózati kábelt forró felületektől és nyílt lángoktól.
- Tisztítsa meg a terméket és az ételekkel érintkező felületeket (lásd: „Tisztítás és ápolás”).
- Mindig húzza ki a termék hálózati kábelét a hálózati aljzatból, ha az eszközt felügyelet nélkül hagyja, mielőtt össze- vagy szétszereli, illetve tisztítja.

- Ne használjon nem a termékhez mellékelt tartozékokat.
- Ne helyezze a terméket forró felületekre (gáz, elektromos vagy széntüzelésű tűzhely stb.).
  A terméket mindig sík, stabil, tiszta és száraz felületen működtesse.
- Soha ne érjen nedves kézzel a termékhez, a hálózati kábelhez vagy a hálózati csatlakozódugóhoz.
- A hálózati csatlakozódugót ne a hálózati kábelnél fogva húzza ki a hálózati aljzatból.
- Óvja a terméket és a tartozékait a portól, közvetlen napfénytől, cseppenő és fröccsenő víztől.
- Védje a terméket hőtől. Ne helyezze a terméket nyílt lángok és hőforrások közelébe, pl. sütők vagy fűtőtestek.

Az első használat előtt

ⓘ **INFORMÁCIÓ:** Első használatkor a készülékből szagok távozhatnak. Ezek olyan gyártási vagy szállítási maradványok, amelyek gyorsan lebomlanak.

1. Távolítsa el a csomagolóanyagokat.
2. Tisztítsa meg a terméket (lásd: „Tisztítás és ápolás").

Működtetés

A termék beállítása

ⓘ **INFORMÁCIÓ:**

- Minden egyes légmentes lezárás után és az indítás előtt ellenőrizze, hogy az egység és az összes tartozék tiszta-e, és ételmaradékoktól mentes-e.
- Ha a termék lezárórúdja **13** túlmelegedett, a termék nem használható. Minden lámpa villog, amíg a lezárórúd **13** le nem hűl, és készen nem áll az újbóli használatra. Az összes lámpa bekapcsol, és ha használatra kész, abbahagyja a villogást.

1. A terméket sima és hőálló felületre helyezze.
2. Dugja be a csatlakoztatót **16** a hálózati aljzatba.

Standby (készenléti) mód

- ☐ Használat után azonnal húzza ki a terméket a hálózati aljzatból. A készülék tápellátása csak akkor szűnik meg, ha kihúzza a hálózati csatlakozódugót **16** a hálózati aljzatból.
- ☐ A termék automatikusan standby (készenléti) üzemmódba lép, amikor a tápellátáshoz csatlakozik, és egyetlen gombot sem nyomnak meg. Az összes 5 jelzőlámpa 2-szer villog. Amikor a készülék használatra kész, az összes 5 jelzőlámpa abbahagyja a villogást, és folyamatosan világít.

Szünet és leállítás funkció

Stop funkció

- ☐ A Stop funkció használatakor 2-szer nyomja meg az **5e** Pause (szünet) vagy a Stop gombot (⏸/■). A művelet leáll. Minden jelzőlámpa világítani kezd.
- ☐ A feladat leállítása után ismét ki tudja választani a kívánt funkciókat.

Pause (szünet) funkció

- ☐ Ha 1-szer megnyomja meg az **5e** Pause (szünet) vagy a Stop gombot (⏸/■), miközben a készülék vákuumozást vagy légmentes lezárást végez, a feladat leáll, és a piros jelzőlámpa villog.
- ☐ Az előző funkció folytatásához 1-szer nyomja meg a **5e** Pause (szünet) vagy a Stop gombot (⏸/■) az újraindításhoz.
- ☐ Ha más funkciót szeretne választani, 2-szer nyomja meg a **5e** Pause (szünet) vagy a Stop gombot (⏸/■) a feladat leállításához és egy másik funkció kiválasztásához.

Megfelelő funkció és edény kiválasztása

Élelmiszer	Példa	Ajánlott funkció	Ajánlott edény
Hús	Marha, csirke	**5b** Külön légmentes lezárás **5c** Nedves élelmiszer vákuumozása és légmentes lezárása	☐ Vákuumtasak
		5e Külső vákuumozás	☐ Élelmiszer vákuumcsomagoló edény ☐ Élelmiszer vákuumtasak légszeleppel
Tenger gyümölcsei	Hal, kagyló	**5b** Külön légmentes lezárás **5c** Nedves élelmiszer vákuumozása és légmentes lezárása	☐ Vákuumtasak
		5e Külső vákuumozás	☐ Élelmiszer vákuumcsomagoló edény ☐ Élelmiszer vákuumtasak légszeleppel
Leveles zöldségek	Saláta, kelkáposzta	**5b** Külön légmentes lezárás **5c** Nedves élelmiszer vákuumozása és légmentes lezárása	☐ Vákuumtasak
		5e Külső vákuumozás	☐ Élelmiszer vákuumcsomagoló edény ☐ Élelmiszer vákuumtasak légszeleppel
Zöldségek	Burgonya, sárgarépa	**5a** Általános vákuumozás és légmentes lezárás gomb **5b** Külön tömítőgyűrű	☐ Vákuumtasak
		5e Külső vákuumozás	☐ Élelmiszer vákuumcsomagoló edény ☐ Élelmiszer vákuumtasak légszeleppel
Kemény gyümölcs	Alma, körte	**5a** Általános vákuumozás és légmentes lezárás gomb **5b** Külön tömítőgyűrű	☐ Vákuumtasak
		5e Külső vákuumozás	☐ Élelmiszer vákuumcsomagoló edény ☐ Élelmiszer vákuumtasak légszeleppel
Puha gyümölcs	Eper, áfonya	**5b** Külön légmentes lezárás **5d** Puha étel vákuumozás és légmentes lezárás gomb	☐ Vákuumtasak
		5e Külső vákuumozás	☐ Élelmiszer vákuumcsomagoló edény ☐ Élelmiszer vákuumtasak légszeleppel
Sült ételek	Sütik, kenyér, torta	**5b** Külön légmentes lezárás **5d** Puha étel vákuumozás és légmentes lezárás gomb	☐ Vákuumtasak
		5e Külső vákuumozás	☐ Élelmiszer vákuumcsomagoló edény
Folyadékok	Leves	**5e** Külső vákuumozás	☐ Élelmiszer vákuumcsomagoló edény

Fóliatasak lezárása

E ábra

⚠ FIGYELEM! A termék sérülésének veszélye!

- Csak a mellékelt vákuumcsomagoló tekercset vagy a javasolt vákuumcsomagoló tekercset használja (lásd „Cserealkatrészek/tartozékok"). Ellenkező esetben a lezáró hegesztés nem feszes, és a termék károsodhat.
- Soha ne melegítsen fel teljesen lezárt fóliás tasakokat mikrohullámú sütőben. A fóliatasak felrobbanhat! A fóliatasak egyik oldalának nyitva kell lennie. Melegítse fel a fóliatasakokat max. 3 percig max. +70 °C hőmérsékleten (900 W teljesítmény).

ⓘ INFORMÁCIÓ:

- A fólia szélessége nem haladhatja meg a 30 cm-t. Ellenkező esetben a fóliát nem lehet megfelelően lezárni.
- A lezáró hegesztés minősége a fólia típusától és vastagságától függően változik.
- Használat előtt: Ellenőrizze, hogy az alsó tömítőgyűrű **12** és a felső tömítőgyűrű **8** nem sérült-e. Ellenkező esetben a termék nem tudja kiszívni a levegőt a fóliatasakból. Cserélje ki a tömítőgyűrűt (lásd: „A tömítőgyűrűk cseréje").

1. Fóliatasak előkészítése (D ábra):
   – Hagyja a beépített vágót **9** nyitott helyzetben.
   – Hagyja, hogy a fóliatekercs nyitott része áthaladjon a beépített **9** vágón a kívánt hosszúságig.

   Megjegyzés: Becsülje meg a vákuumlégmentes lezáráshoz használni kívánt elem méretét. Adjon hozzá legalább 8–10 cm extra helyet a teljes hosszúsághoz. Ez az extra hely szükséges ahhoz, hogy a termék később megfelelően megfogja és lezárja a tasak tetejét.
   – Tegye le a beépített vágót **9**, és csúsztassa át a vágórudat **10** a fóliatekercsen.
2. A fedél kinyitása **1**: A fedél kioldásához nyomja meg egyszerre mindkét fedelet**4**. Felfelé nyissa ki a fedelet.
3. Fektesse a fóliatasak nyitott végét a termékbe úgy, hogy a fóliatasak nyílása középen az alsó tömítőgyűrű **12** alatt helyezkedjen el.
   Helyezze be a fóliatasakot a hátsó korlátozókon **14** kívül és a lezárórúdon **13** túl.
   Megjegyzés: Minden élelmiszernek a lezárórúd **13** mögött kell lennie, és győződjön meg arról, hogy a kívánt lezáró rész fóliatasakja tiszta-e, nehogy a légmentes lezárás ne működjön megfelelően.
   Ha a fóliatasak a hátsó határolók **14** vagy a lezárórúd**13** felett helyezkedik el, a fóliatasak nem zárható le megfelelően.
   A fóliatasak nyílásának laposnak kell lennie a lezárórúdon **13**. Ellenkező esetben a légmentes lezárás nem megfelelően működik.
4. Tegye a kezét a ☝-re a fedél mindkét sarkán **1**. Zárja le a fedelet, amíg hallhatóan a helyére nem kattan. Győződjön meg arról, hogy a fedél mindkét sarka teljesen le van-e zárva. A nyomótömítés **7** a fóliatasakot a tömítőrúdra **13** nyomja, hogy sima hegesztést hozzon létre (E ábra).
5. Nyomja meg az (≋) **5b** gombot. A jelzőlámpa villog, ami azt jelzi, hogy a légmentes lezárás elkezdődik.
6. Amint a légmentes lezárási folyamat befejeződött: A jelzőlámpa abbahagyja a villogást, és folyamatosan világít.
7. A fedél kinyitása **1**: A fedél kioldásához nyomja meg egyszerre mindkét fedél kioldót **4**. Felfelé nyissa ki a fedelet **1**.
8. Vegye ki a fóliatasakot a termékből. A fóliatasak az egyik végén le van zárva, és készen áll a feltöltésre. Ellenőrizze, hogy a tömítőgyűrű megfelelően le van-e zárva. A megfelelő hegesztésnek sima, egyenes csíknak kell lennie, gyűrődések nélkül.
9. Töltse meg a fóliatasakot. Tartson legalább 6 cm távolságot az élelmiszer és a lezárandó fóliatasak széle között. Ügyeljen arra, hogy a légmentes lezárás során ne kerülhessen élelmiszer-maradvány vagy folyadék a termékbe.
10. Ha nem szeretné a fóliatasakot vákuumozni: Ismételje meg a 2–8. lépést.
11. A következő fóliatasak lezárása előtt: Tartsa nyitva a fedelet **1**. Először hagyja lehűlni a terméket.

Fóliatasak vákuumozása és légmentes lezárása

E ábra

ⓘ INFORMÁCIÓ:

- Ne vákuumozzon csak folyadékot tartalmazó fóliatasakokat.
- Nedves/lédús élelmiszereket tartalmazó fóliatasak vákuumozása és légmentes lezárása: Ügyeljen arra, hogy ne kerüljön folyadék a termékbe. Ha kis mennyiségű folyadék vagy élelmiszer véletlenül beszívódik, akkor a folyadék cseppgyűjtő tálcába kerül **11**.

- Ha nedvesség van a fólia és a hegesztés között, az hibás légmentes lezárást okozhat. Ügyeljen arra, hogy a fólián a lezárandó terület tiszta és száraz legyen, mielőtt lezárja a fedelet **1**.
- Használat előtt: Ellenőrizze, hogy az alsó tömítőgyűrű **12** és a felső tömítőgyűrű **8** nem sérült-e. Ellenkező esetben a termék nem tudja kiszívni a levegőt a fóliatasakból. Cserélje ki a tömítőgyűrűt (lásd: „A tömítőgyűrűk cseréje").

1. A fóliatasak előkészítése és megtöltése étellel: lásd a „Fóliatasak lezárása" részt, 1–9. lépés.
2. Válassza ki a megfelelő vákuumozási és légmentes lezárás funkciót.

Gomb	Funkció
5a	vákuumozás és légmentes lezárás (kemény és száraz étel)
5c	vákuumozás és légmentes lezárás (nedves étel)
5d	vákuumozás és légmentes lezárás (nyomásérzékeny étel)

3. Nyomja meg az **5a**, **5c** vagy **5d** gombot. A jelzőlámpa villog. A termék kiszívja a levegőt a fóliatáskából.
4. Amint az összes levegő elszívásra kerül: A termék megkezdi a fóliatasak lezárását.
5. Amint a légmentes lezárási folyamat befejeződött: A jelzőlámpa abbahagyja a villogást, és folyamatosan világít.
6. A fedél kinyitása **1**: A fedél kioldásához nyomja meg egyszerre mindkét fedél kioldót **4**. Felfelé nyissa ki a fedelet **1**.
7. Vegye ki a vákuumzáras fóliatasakot.

Tartályok és visszazárható tasakok vákuumozása

ⓘ INFORMÁCIÓ:

- Csak folyadékok vákuumozása (pl. levesek): Használjon vákuumozásra alkalmas tartályt. Ügyeljen arra, hogy a tartály szívószelepe ne nyúljon bele a betöltött folyadékba. Szükség esetén hagyjon elegendő távolságot a tartály peremétől.
- vákuumozás tartályok és visszazárható tasakok légszeleppel: Használja a **3** vákuumtömlőt és a megfelelő **2a**/**2b**/**2c** adaptert.
- Egyes, különböző gyártók által gyártott tasakokhoz/tartályokhoz nem szükséges adapter **2a**/**2b**/**2c**. Nyomja a vákuumtömlőn **3** lévő fekete csatlakozóelemet közvetlenül a tasakba/tartályba.

A visszazárható tasakok vákuumozása

1. Csatlakoztassa a vákuumtömlőt **3** a külső vákuumozó levegőbemenethez **6**.
2. Válassza ki a megfelelő A adaptert **2a** vagy B **2b** adaptert a vákuumozni kívánt tasakhoz (lásd: „Cserealkatrészek/tartozékok").
3. Csatlakoztassa az A **2a** adaptert vagy a B adaptert **2b** a vákuumtömlőhöz **3**.
4. Zárja le a fedelet **1**. Győződjön meg arról, hogy a fedél mindkét sarka teljesen le van-e zárva.
5. Óvatosan zárja le a tasakot. A légmentes lezárás csak akkor működik megfelelően, ha a tasak teljesen le van zárva. A tasakot úgy helyezze el, hogy a tasak elszívónyílása sima felületen feküdjön.
6. Nyomja erősen az A adaptert **2a** vagy a B adaptert **2b** a tasak kerek elszívónyílására.
7. Nyomja meg a Külső vákuumozás/Szünet vagy Leállítás gombot **5e**. A jelzőlámpa villog, és a készülék kiszívja a levegőt a tasakból.
   Amint az összes levegő elszívásra kerül: A jelzőlámpa abbahagyja a villogást, és folyamatosan világít.
8. Távolítsa el az A adaptert **2a** vagy a B adaptert **2b** a tasakból és a vákuumtömlőből **3**.

Vákuumos tartályok

1. Csatlakoztassa a vákuumtömlőt **3** a külső vákuumozó levegőbemenethez **6**.
2. Válassza ki a megfelelő A adaptert **2a**, B adaptert **2b** vagy C adaptert **2c** a vákuumozni kívánt tartályhoz (lásd: „Cserealkatrészek/tartozékok").
3. Csatlakoztassa az A adaptert **2a**, a B adaptert **2b** vagy a C adaptert **2c** a vákuumtömlőhöz **3**.
4. Zárja le a fedelet **1**. Győződjön meg arról, hogy a fedél mindkét sarka teljesen le van-e zárva.
5. Csatlakoztassa az A adaptert **2a**, a B adaptert **2b** vagy a C adaptert **2c** a megfelelő szerelvényhez a tartályon. További információkért olvassa el a tartály felhasználói kézikönyvét.
6. Nyomja meg a **5e** gombot. A jelzőlámpa villog, és a készülék kiszívja a levegőt a tartályból.
   Amint az összes levegő elszívásra kerül: A jelzőlámpa abbahagyja a villogást, és folyamatosan világít.
7. Távolítsa el az A adaptert **2a**, a B adaptert **2b** vagy a C adaptert **2c** a tartályból és vákuumtömlőből **3**.

Hibaelhárítás

Probléma	Ok	Megoldás
A gombok megnyomásakor az összes jelzőlámpa egyszerre villog.	A termék még nem hűlt le teljesen.	Nyissa ki a fedelet **1**. Várjon kb. 2 percet, és indítsa újra a folyamatot.
A termék nem működik.	A csatlakozódugó **16** nincs a hálózati aljzathoz csatlakoztatva.	Dugja be a csatlakoztatót **16** a hálózati aljzatba.
	A termék túl sokáig működött.	Húzza ki a hálózati csatlakozódugót **16** a hálózati aljzatból. Hagyja a terméket teljesen lehűlni.
A termék nem vákuumoz.	A fóliatasak nincs megfelelően behelyezve.	Helyezze a fóliatasak nyílását teljesen a vákuumkamrába.
	A fóliatasak lefedi a szívófejet.	Úgy helyezze a fóliatasak nyílását a vákuumkamrába, hogy a szívófej ne legyen befedve.
	A fedél **1** nincs teljesen összeszerelve.	Nyomja le erősen a fedelet **1** mindkét oldalon, amíg mindkét oldalon hallható módon nem rögzül.
Nem keletkezik teljes vákuum a fóliatasakban.	A fóliatasak nincs megfelelően behelyezve.	Helyezze a fóliatasak nyílását teljesen a vákuumkamrába.
	A fóliatasak hibás.	Használjon másik fóliatasakot.
	Gyűrődések, morzsa, zsír vagy hasonlók vannak a fóliatasakban a tömítőhuzalnál.	Nyissa ki ismét a fóliatasakot, és tisztítsa meg az érintett területet.
	A lezárórúd **13** túlmelegedett.	Húzza ki a hálózati csatlakozódugót **16** a hálózati aljzatból. Hagyja a terméket teljesen lehűlni.
A fóliatasak nincs megfelelően behelyezve.	A lezárórúd **13** túlmelegedett.	Húzza ki a hálózati csatlakozódugót **16** a hálózati aljzatból. Hagyja a terméket teljesen lehűlni.
A vákuumos, lezárt fóliatasak nem tartja meg a vákuumot.	A fóliatasak hibás.	Használjon másik fóliatasakot.
	Gyűrődések, morzsa, zsír vagy hasonlók vannak a fóliatasakban a tömítőhuzalnál.	Nyissa ki ismét a fóliatasakot, és tisztítsa meg az érintett területet.
	A fóliatasak nincs megfelelően behelyezve.	Ismételje meg a légmentes lezárási eljárást a fóliatasak másik részén.
A vákuumozás nem áll le automatikusan.	Túl sok levegő van a fóliatasakban.	Nyomja meg a **5e** gombot a vákuumozás leállításához. Majd nyomja meg a **5b** gombot a fóliatasak lezárásához.

Tisztítás és ápolás

⚠ **FIGYELMEZTETÉS! Áramütés veszélye!** A termék tisztítása vagy karbantartása előtt: Húzza ki a hálózati csatlakozódugót **16** a hálózati aljzatból.

⚠ **FIGYELMEZTETÉS! Áramütés veszélye!** Ne merítse a terméket vízbe vagy más folyadékba. Soha ne tartsa a terméket folyó víz alá.

⚠ **VIGYÁZAT! Sérülésveszély!** Ne tisztítsa a terméket, ha a lezárórúd **13** még forró. Hagyja a terméket teljesen lehűlni.

⚠ **FIGYELEM! A termék sérülésének veszélye!**

- A termék vagy a tartozékainak tisztításához ne használjon súroló hatású, agresszív tisztítószereket vagy kemény keféket.
- Soha ne használjon kemény vagy éles tárgyakat a lezárórúd **13** eltávolításához. Ez megrongálhatja a fűtőhuzalt és/vagy a szigetelését.

Alkatrész	Tisztítás
Termék burkolata	☐ Egy puha, kissé nedves törlőkendővel törölje le az alkatrészt. ☐ Makacs szennyeződéshez: Tegyen kímélő tisztítószert a törlőkendőre.
7 Nyomótömítés **8** Felső tömítőgyűrű **12** Alsó tömítőgyűrű	☐ Egy puha, kissé nedves törlőkendővel törölje le az alkatrészt.
2a A adapter **2b** B adapter **2c** C adapter **3** Vákuumtömlő	☐ Egy puha, kissé nedves törlőkendővel törölje le az alkatrészt. ☐ Makacs szennyeződéshez: Az alkatrészt vízzel és enyhe mosogatószerrel tisztítsa meg. ☐ Majd öblítse le az alkatrészt tiszta vízzel.

☐ A folyadék cseppgyűjtő tálca **11** mosogatógépekben mosogatható.

☐ Tisztítás után: Minden alkatrészt alaposan szárítson meg.

Tárolás

ⓘ **INFORMÁCIÓ:** Tárolás közben soha ne törje össze a tartozékokat (pl. nyomja meg a **7** légmentes lezárást, a vákuumtömlőt **3**).

☐ Tárolás előtt: Tisztítsa meg a terméket, és hagyja megszáradni.

☐ A terméket az eredeti csomagolásában tárolja, amikor nem használja.

☐ A terméket száraz helyen tárolja, ahol a gyermekek nem férhetnek hozzá.

☐ Tekerje a hálózati kábelt a termék alján lévő kábelfeltekerő horogra **15** (B ábra).

Karbantartás

A tömítőgyűrűk cseréje

ⓘ **INFORMÁCIÓ:** Cserélje ki az alsó tömítőgyűrűt **12** és a felső tömítőgyűrűt **8**, ha elhasználódott vagy megsérült.

1. Húzza ki a tömítőgyűrűt **8**/**12** a horonyból.
2. Nyomja be a **8**/**12** csere tömítőgyűrűt a horonyba.

Cserealkatrészek/tartozékok

☐ A készülékhez kompatibilis cserealkatrészek a www.Optimex-Shop.com oldalon kaphatók.

☐ Készítse elő a cikkszámot a rendeléshez.

☐ Megrendeléseket csak online lehet leadni és feldolgozni.

☐ További információkért forduljon a Lidl ügyfélszolgálatához (lásd a „Szolgáltatás” részt).

Alkatrész
Felső tömítőgyűrű **8**
Alsó tömítőgyűrű **12**
Vákuumtasak

Az ügyfelek a LIDL www.lidl.de online áruházból vásárolhatnak kompatibilis csere vákuumcsomagoló tekercseket. Kérjük, a rendeléskor készítse ki az IAN 524760_2601 számot.

☐ A vákuumtömlő **3** és az adapterek **2a**/**2b**/**2c** kompatibilisek más gyártók által gyártott tasakokkal és tartályokkal is.

Adapterek	Alkalmas
2a A adapter	☐ **CASO** * (VacuBoxx sorozat) ☐ **Ernesto** ☐ Különböző tasakok szeleppel
2b B adapter	☐ **FoodSaver** ** (FFC02XX, FFC002X, 003X, 005X, 008X, 010X tárolótartályok, T020-00024 uzsonnás doboz készlet) ☐ Különböző tasakok szeleppel
2c C adapter	☐ **CASO** * (vákuumtartály készlet, bor visszazáró dugók) ☐ FoodSaver ** (FSC003 tartály készlet)
Adapter nélkül	☐ **FoodSaver** ** (bor visszazáró dugó, pácoló doboz)

* A **CASO** a Caso Holding GmbH bejegyzett védjegye

** A **FoodSaver** a Sunbeam Products Inc. bejegyzett kereskedelmi védjegye.

Mentesítés



A hulladék elkülönítéséhez vegye figyelembe a csomagolóanyagon található jelzéseket. Ezek rövidítéseket (a) és számokat (b) tartalmaznak a következő jelentéssel: 1-7: műanyagok / 20-22: papír és karton / 80-98: kötőanyagok.



A kiszolgált termék megsemmisítési lehetőségeiről lakóhelye illetékes önkormányzatánál tájékozódhat.



Ne dobja a kiszolgált terméket a háztartási szemétbe, hanem adja le szakszerű ártalmatlanításra. A gyűjtőhelyekről és azok nyitvatartási idejéről az illetékes önkormányzatnál tájékozódhat.

Garancia

A terméket gondosan, szigorú minőségi előírások betartásával gyártottuk, és a szállítás előtt gondosan ellenőriztük. Anyag- vagy gyártási hibák esetén a termék eladójával szemben törvényes jogok illetik meg. Az Ön törvényes jogait az általunk alább meghatározott garancia semmilyen módon nem korlátozza.

Erre a termékre 3 év garanciát adunk a vásárlás dátumától számítva. A garancia idő a vásárlás dátumával kezdődik. Biztonságos helyen őrizze meg az eredeti vásárlói bizonylatot, mert ez a dokumentum szükséges a vásárlás bizonyításához.

A vásárláskor fennálló károkat és hiányosságokat a termék kicsomagolása után haladéktalanul jelezze.

Ha ezen a terméken a vásárlástól számított 3 éven belül anyag- vagy gyártási hibát észlel, választásunk szerint ingyenesen megjavítjuk vagy kicseréljük a terméket. A garancia idő nem hosszabbodik meg a helyette nyújtott szavatossági igény által. Ez a kicserélt vagy javított alkatrészekre is érvényes.

A garancia megszűnik, ha a terméket megrongálták, ill. nem szakszerűen kezelték vagy végezték a karbantartást.

A garancia az anyag- és gyártási hibákra vonatkozik. Ez a garancia nem terjed ki azokra a termékalkatrészekre, amelyek normál kopásnak vannak kitéve, és ezért gyorsan kopó alkatrésznek minősülnek (pl. elemekre, akkumulátorokra, tömlőkre, tintapatronokra), illetve a törékeny alkatrészek sérülésére, pl. kapcsolókra vagy üveg alkatrészekre.

Garanciális ügyek lebonyolítása

Ügyének gyors elintézhetősége céljából, kérjük kövesse az alábbi útmutatást:

Kérjük, kérdések esetére készítse elő a pénztárblokkot és a cikkszámot (IAN 524760_2601) a vásárlás tényének az igazolására.

Kéjük, hogy a cikkszámot olvassa le a típustábláról, a gravírozásból, az Útmutató címoldaláról (balra lent), illetve a hátoldalon, vagy a termék alján található matricáról.

Amennyiben működési hibák, vagy egyéb hiányosság lépne fel, először vegye fel a kapcsolatot a következőkben megnevezett szervizek egyikével telefonon, vagy e-mailen.

A hibásnak ítélt terméket ezután a vásárlást igazoló blokk, valamint a hiba leírásának és keletkezési idejének mellékelésével díjmentesen postázhatja az Önnel közölt szervizcímre.

Szerviz

(HU) **Szerviz Magyarország**
Tel.: 0680021225
E-mail: owim@lidl.hu



Szerb megfelelőségi jel

CE

Uporabljena opozorila in simboli ... Stran 28
Predvidena uporaba ... Stran 28
Obseg dobave ... Stran 28
Opis delov ... Stran 29
Tehnični podatki ... Stran 29
Varnostna navodila ... Stran 29
Pred prvo uporabo ... Stran 31
Delovanje ... Stran 31
Priprava izdelka ... Stran 31
Način pripravljenosti ... Stran 31
Funkcija premora in zaustavitve ... Stran 31
Izbira ustrezne funkcije in embalaže ... Stran 31
Varjenje folijske vrečke ... Stran 32
Vakuumiranje in varjenje folijske vrečke ... Stran 33
Odpravljanje težav ... Stran 34
Čiščenje in nega ... Stran 35
Shranjevanje ... Stran 36
Vzdrževanje ... Stran 36
Zamenjava tesnilnih obročev ... Stran 36
Nadomestni deli/pripomočki ... Stran 36
Odstranjevanje ... Stran 36
Garancija ... Stran 37
Postopek pri uveljavljanju garancije ... Stran 37
Servis ... Stran 37
Garancijski list ... Stran 38

Uporabljena opozorila in simboli

V teh navodilih za uporabo in na embalaži so uporabljena naslednja opozorila:

	Ta simbol pomeni, da morate pri uporabi izdelka upoštevati navodila za uporabo.		Izmenični tok/napetost
	**NEVARNOST!** Ta simbol v kombinaciji s signalno besedo »Nevarnost« označuje nevarnost z visokim tveganjem, ki lahko, če ni preprečena, vodi v smrt ali resno telesno poškodbo.	**Hz**	Hertz (frekvenca napajanja)
		W	Vat
	**OPOZORILO!** Ta simbol v kombinaciji s signalno besedo »Opozorilo« označuje nevarnost s srednjim tveganjem, ki lahko, če ni preprečena, vodi v smrt ali resno telesno poškodbo.		Nevarnost – tveganje za električni udar!
			Izdelek uporabljajte le v zaprtih notranjih prostorih.
	**SVARILO!** Ta simbol v kombinaciji s signalno besedo »Svarilo« označuje nevarnost z nizkim tveganjem, ki lahko, če ni preprečena, vodi v manjšo ali zmerno telesno poškodbo.		Simbol za izdelek v razredu zaščite II
			Varno za živila Ta izdelek nima negativnih učinkov na okus ali vonj.
	**POZOR!** Ta simbol s signalno besedo »Pozor« označuje možnost poškodbe lastnine.		Primerno za pomivanje v pomivalnem stroju: **3** Košara za odtekanje tekočin
	**INFORMACIJE:** Ta simbol v kombinaciji z besedo »Informacije« zagotavlja dodatne uporabne informacije.		Varnostne informacije Navodila za uporabo
	Oznaka CE označuje skladnost z veljavnimi direktivami EU, ki veljajo za ta izdelek.		

APARAT ZA VAKUUMIRANJE

Predvidena uporaba

- Ta izdelek je namenjen za varjenje in vakuumsko pakiranje živil v količinah, običajnih za gospodinjstvo.
- Izdelek je namenjen samo za uporabo v zasebnih gospodinjstvih in ne za komercialne namene.
- Proizvajalec ne sprejema nikakršne odgovornosti za poškodbe, ki so posledica neprimerne uporabe.

Obseg dobave

Ko izdelek odstranite iz embalaže, preverite, ali ste prejeli vse sestavne dele ter ali so vsi deli v dobrem stanju. Pred uporabo odstranite ves embalažni material.

1 Aparat za vakuumiranje
1 Rola folije
2 Vakuumske cevi
1 Adapter A
1 Adapter B
1 Adapter C
1 Nadomestni tesnilni obroč
1 uporabniški priročnik

Opis delov

(Sl. A)

1 Pokrov
2 Nastavki
2a Adapter A
2b Adapter B
2c Adapter C
3 Vakuumska cev
4 Gumba za sprostitev pokrova
5 Gumbi za način
5a Splošni gumb za vakuumiranje in varjenje
5b Gumb za samo varjenje
5c Gumb za vakuumiranje in varjenje mokrih živil
5d Gumb za vakuumiranje in varjenje mehkih živil
5e Gumb za zunanje vakuumiranje / premor ali zaustavitev
6 Zunanji dovod zraka za vakuumiranje

(sl. B)

7 Pritisno tesnilo
8 Zgornji tesnilni obroč
9 Rezalnik
Opomba: Nikoli se ne dotikajte spodnjega dela rezalnika **9**, da se ne poškodujete.
10 Rezalna letev
Opomba: Rezalno letev **10** vedno odložite, da se ne bi poškodovali
11 Prestrezna posodica za tekočino
12 Spodnji tesnilni obroč
13 Varilna letev
Opomba: Vsebuje grelno žico za varjenje vrečk! Varilne letve **13** se nikoli ne dotikajte neposredno po postopku varjenja, da se izognete opeklinam.
14 Zadnji omejevalnik
15 Kavelj za navijanje kabla
16 Glavni vtič

Tehnični podatki

Izdelek

Vhodna napetost:	220–240 V~, 50–60 Hz
Razred zaščite:	II/⧈
Poraba energije:	130 W
Poraba energije v stanju pripravljenosti:	0,3 W

Varnostna navodila

PRED UPORABO IZDELKA SE SEZNANITE Z VSEMI VARNOSTNIMI INFORMACIJAMI IN NAVODILI ZA UPORABO! ČE IZDELEK IZROČITE TRETJI OSEBI, PRILOŽITE TUDI VSO DOKUMENTACIJO!

V primeru poškodb, ki so posledica neupoštevanja teh navodil za uporabo, je jamstveni zahtevek neveljaven! Za posledične poškodbe ne prevzemamo nikakršne odgovornosti! V primeru materialne škode ali telesnih poškodb, ki so posledica nepravilnega ravnanja oziroma neupoštevanja varnostnih navodil, ne sprejemamo nobene odgovornosti!

⚠ OPOZORILO! TVEGANJE ZA SMRT OZIROMA NEVARNOST NESREČ ZA MALČKE IN OTROKE!

Otrok v bližini embalažnega materiala nikoli ne pustite brez nadzora. Embalažni material predstavlja nevarnost zadušitve.
Otroci pogosto podcenjujejo nevarnosti.
Otroci naj se ne približujejo embalažnemu materialu.

- Ta naprava je primerna za otroke, stare 3 leta in več, ter za osebe z omejenimi telesnimi, čutnimi ali duševnimi sposobnostmi ali pomanjkanjem izkušenj in znanja, če so bile poučene o varni uporabi naprave in razumejo s tem povezana tveganja ter so med uporabo naprave pod nadzorom.
- Otroci se z napravo ne smejo igrati. Čiščenja in uporabniškega vzdrževanja ne smejo izvajati otroci. Napravo in njen napajalni kabel je treba hraniti izven dosega otrok, ki so mlajši od 3 let.

⚠ **NEVARNOST! Nevarnost zadušitve!** Rola folije vakuumskega aparata za pakiranje ni igrača. Hranite izven dosega dojenčkov in otrok. Ne postavljajte naprave nad glavo.

⚠ **OPOZORILO! Tveganje za telesne poškodbe ob napačni uporabi!** Ta izdelek uporabljajte samo v skladu s temi navodili. Izdelka nikakor ne poskušajte spreminjati.

⚠ **OPOZORILO! Tveganje za telesne poškodbe!** Nikoli se ne dotikajte grelne žice, ko je vroča ali se še ohlaja. Grelna žica se lahko zelo segreje, tudi ko je pokrov odprt.

⚠ **POZOR! Nevarnost poškodb izdelka!** Izdelek je primeren samo za tesnjenje in vakuumsko pakiranje živil. Nepravilna uporaba bo nepopravljivo poškodovala izdelek.

⚠ **POZOR! Nevarnost poškodb izdelka!** Folijsko vrečko napolnite tako, da med varjenjem iz nje ne morejo uhajati ostanki živil ali tekočine in priti v notranjost izdelka.

⚠ **OPOZORILO! Tveganje za električni udar!** Izdelka nikoli ne poskušajte popraviti sami.
V primeru okvar lahko popravila opravi le usposobljeno osebje.

⚠ **OPOZORILO! Tveganje za električni udar!** Izdelka ne potapljajte v vodo ali druge tekočine. Izdelka nikoli ne držite pod tekočo vodo.

⚠ **OPOZORILO! Tveganje za električni udar!** Nikoli ne uporabljajte poškodovanega izdelka. Če je omrežni vtič poškodovan, ga izklopite iz vtičnice in se obrnite na svojega prodajalca.

- Izdelek in njegovi deli ne smejo pasti na tla. Grobo ravnanje je nepopravljivo poškoduje izdelek.
- Izdelka ne smete uporabljati, če je padel, če so na njem vidni znaki poškodb.
- Redno preverjajte, ali sta omrežni vtič in omrežni kabel poškodovana.
  Če je omrežni kabel poškodovan, ga mora zamenjati proizvajalec, njegov servisni agent ali podobno usposobljene osebe, da preprečite nevarnost.
- Omrežni kabel zaščitite pred nevarnostmi. Pazite, da ne visi čez ostre robove, ne stiskajte ga in ne ukrivljajte. Omrežnega kabla ne približujte vročim površinam in odprtim plamenom.
- Očistite izdelek in površine, ki pridejo v stik z živili (glejte poglavje »Čiščenje in nega«).
- Izdelek pred sestavljanjem, razstavljanjem ali čiščenjem vedno izključite iz napajanja.
- Ne uporabljajte drugih dodatkov razen tistih, ki so priloženi izdelku.
- Izdelka ne postavljajte na vroče plošče (plinske, električne, kuhališče na premog itd.).
  Izdelek uporabljajte na ravni, stabilni, čisti in suhi površini.
- Izdelka, omrežnega kabla ali omrežnega vtiča se ne dotikajte z mokrimi rokami.
- Omrežnega vtiča ne izvlecite iz električne vtičnice za omrežni kabel.
- Izdelek in njegove dodatke zaščitite pred prahom, neposredno sončno svetlobo, kapljanjem in brizganjem vode.

- Izdelek zaščitite pred vročino. Izdelka ne postavljajte v bližino odprtih plamen in virov toplote, kot so pečice ali naprave za ogrevanje.

Pred prvo uporabo

ⓘ **INFORMACIJE:** Izdelek lahko med prvo uporabo oddaja nekaj vonjav. To so ostanki proizvodnje ali transporta, ki bodo hitro izginili.

1. Odstranite ves embalažni material.
2. Izdelek očistite (glejte razdelek »Čiščenje in nega«).

Delovanje

Priprava izdelka

ⓘ **INFORMACIJE:**

- Po vsakem varjenju in pred zagonom preverite, ali so enota in vsi dodatki čisti in brez ostankov živil.
- Ko je tesnilna letev **13** izdelka pregreta, izdelka ni mogoče uporabljati. Vse lučke bodo utripale, dokler se tesnilna leten **13** ne ohladi in bo pripravljena za ponovno uporabo. Ko bo naprava pripravljena, se bodo vse lučke prižgale in nehale utripati.

1. Izdelek postavite na vodoravno površino, odporno na vročino.
2. Priključite omrežni vtič **16** v omrežno vtičnico.

Način pripravljenosti

- ☐ Takoj po uporabi izdelek odklopite iz električnega omrežja. Izdelek je popolnoma izklopljen samo, ko omrežni vtič **16** ni priključen v omrežno vtičnico.
- ☐ Kadar je priključen v električno omrežje in ne pritisnete nobenega gumba, izdelek samodejno preide v izklopljen način. Vseh 5 indikatorskih lučk bo 2-krat utripnilo. Ko je izdelek pripravljen za uporabo, vseh 5 indikatorskih lučk preneha utripati in se vklopijo.

Funkcija premora in zaustavitve

Funkcija zaustavitve

- ☐ Ko uporabljate funkcijo zaustavitve, dvakrat pritisnite (⏸) gumb **5e** Premor ali zaustavitev. Postopek se bo zaustavil. Zasvetile bodo vse indikatorske lučke.
- ☐ Po zaustavitvi lahko znova izbirate želene funkcije.

Funkcija premora

- ☐ Če med vakuumiranjem ali tesnjenjem enkrat pritisnete gumb **5e** Premor ali zaustavitev (⏸), se bo opravilo zaustavilo in utripala bo rdeča indikatorska lučka.
- ☐ Če želite nadaljevati s prejšnjo funkcijo, enkrat pritisnite gumb **5e** Premor ali zaustavitev (⏸) za ponovni zagon.
- ☐ Če želite izbrati drugo funkcijo, dvakrat pritisnite gumb **5e** Premor ali zaustavitev (⏸), da ustavite opravilo in izberete drugo funkcijo.

Izbira ustrezne funkcije in embalaže

Živila	Primer	Priporočena funkcija	Priporočena embalaža
Meso	Govedina, piščanec	**5b** Samo varjenje (♨) **5c** Vakuumiranje in varjenje mokre hrane (💧)	☐ Rola folije vakuumskega aparata za pakiranje
		5e Zunanje vakuumiranje (⏸)	☐ Vakuumska posoda za živila ☐ Vakuumska vrečka za živila z ventilom
Morska hrana	Ribe, školjke	**5b** Samo varjenje (♨) **5c** Vakuumiranje in varjenje mokre hrane (💧)	☐ Rola folije vakuumskega aparata za pakiranje
		5e Zunanje vakuumiranje (⏸)	☐ Vakuumska posoda za živila ☐ Vakuumska vrečka za živila z ventilom
Listnata zelenjava	Solata, ohrovt	**5b** Samo varjenje (♨) **5c** Vakuumiranje in varjenje mokre hrane (💧)	☐ Rola folije vakuumskega aparata za pakiranje
		5e Zunanje vakuumiranje (⏸)	☐ Vakuumska posoda za živila ☐ Vakuumska vrečka za živila z ventilom

Živila	Primer	Priporočena funkcija	Priporočena embalaža
Zelenjava	Krompir, korenje	**5a** Splošni gumb za vakuumiranje in varjenje **5b** Samo varjenje	☐ Rola folije vakuumskega aparata za pakiranje
		5e Zunanje vakuumiranje	☐ Vakuumska posoda za živila ☐ Vakuumska vrečka za živila z ventilom
Trdo sadje	Jabolko, hruška	**5a** Splošni gumb za vakuumiranje in varjenje **5b** Samo varjenje	☐ Rola folije vakuumskega aparata za pakiranje
		5e Zunanje vakuumiranje	☐ Vakuumska posoda za živila ☐ Vakuumska vrečka za živila z ventilom
Mehko sadje	Jagode, borovnice	**5b** Samo varjenje **5d** Gumb za vakuumiranje in varjenje mehke hrane	☐ Rola folije vakuumskega aparata za pakiranje
		5e Zunanje vakuumiranje	☐ Vakuumska posoda za živila ☐ Vakuumska vrečka za živila z ventilom
Pekovski izdelki	Piškoti, kruh, pecivo	**5b** Samo varjenje **5d** Gumb za vakuumiranje in varjenje mehke hrane	☐ Rola folije vakuumskega aparata za pakiranje
		5e Zunanje vakuumiranje	☐ Vakuumska posoda za živila
Tekočine	Juha	**5e** Zunanje vakuumiranje	☐ Vakuumska posoda za živila

Varjenje folijske vrečke

Sl. E:

⚠ POZOR! Nevarnost poškodb izdelka!

- Uporabljajte samo aparatu priloženo rolo folije za vakuumsko pakiranje ali priporočeno rolo folije za vakuumsko pakiranje (glejte »Nadomestni deli/dodatki«). V nasprotnem primeru varilni šiv ne bo tesnil in izdelek se lahko pokvari.
- Popolnoma zatesnjenih folijskih vrečk ne segrevajte v mikrovalovni pečici. Folijska vrečka lahko poči! Ena stran folijske vrečke mora biti odprta. Folijske vrečke segrevajte za največ 3 minute pri najvišji temperaturi 70 °C (900 W moči).

ⓘ INFORMACIJE:

- Širina folije ne sme presegati 30 cm. V nasprotnem primeru se folija ni bo ustrezno zvarila.
- Kakovost tesnilnega šiva se razlikuje glede na vrsto in debelino folije.
- Pred uporabo: Prepričajte se, da spodnji tesnilni obroč **12** in zgornji tesnilni obroč **8** nista poškodovana. V nasprotnem primeru izdelek ne more izsesati zraka iz folijske vrečke. Zamenjajte tesnilni obroč (glejte »Zamenjava tesnilnih obročev«).

1. Priprava folijske vrečke (sl. D):
   – Privzdignite vgrajeni rezalnik **9** v odprt položaj.
   – Odprti del role folije za vakuumsko pakiranje spustite skozi vgrajeni rezalnik **9** do želene dolžine.

   Opomba: Ocenite velikost živila, ki ga želite vakuumsko zapreti. Skupni dolžini dodajte vsaj 8–10 cm dodatnega prostora. Ta dodatni prostor je potreben, da se lahko izdelek dobro oprime in pravilno zvari vrh vrečke.
   – Odložite vgrajeni rezalnik **9** in potisnite rezalno letev **10** čez rolo folije
2. Odpiranje pokrova **1**: Pritisnite oba gumba za sprostitev pokrova **4** hkrati, da odprete pokrov. Odprite pokrov tako, da ga dvignete navzgor.
3. Odprti konec folijske vrečke položite čim dlje v izdelek, tako da je odprtina folijske vrečke na sredini pod spodnjim tesnilnim obročem **12**.

Folijske vrečke ne vstavite dlje od zadnjih omejevalnikov **14** in čez varilno letev **13**.
Opomba: Vsa hrana mora biti za varilno letvijo **13**, prepričajte pa se tudi, da je folijska vrečka v predelu, kjer boste varili, čista, da bo postopek varjenja ustrezno izpeljan.
Če folijska vrečka leži nad zadnjimi omejevalniki **14** ali varilno letvijo **13**, folijske vrečke ne bo mogoče pravilno zvariti.
Odprtina folijske vrečke mora ležati ravno na varilni letvi **13**. V nasprotnem primeru varjenje ne deluje pravilno.

4. Dlani položite na oba vogala pokrova aparata **1**. Previdno zaprite pokrov, dokler se slišno ne zaskoči. Prepričajte se, da sta oba vogala pokrova popolnoma zaprta. Pritisno tesnilo **7** potisne folijsko vrečko ob varilno letev **13**, da ustvari gladek šiv (sl. E).
5. Pritisnite **5b**. Utripanje indikatorske lučke pomeni začetek varjenja.
6. Takoj ko je postopek varjenja končan: Indikatorska lučka neha utripati in ostane prižgana.
7. Odpiranje pokrova **1**: Pritisnite oba gumba za sprostitev pokrova **4** hkrati, da odprete pokrov. Odprite pokrov **1** tako, da ga dvignete navzgor.
8. Folijsko vrečko odstranite iz izdelka. Folijska vrečka je zdaj zatesnjena na enem koncu in pripravljena za polnjenje. Prepričajte se, da je varilni šiv pravilno zaprt. Pravilni varilni šiv mora biti gladek in raven, brez gub.
9. Napolnite folijsko vrečko. Med živilom in robom folijske vrečke, kjer želite vrečko zvariti, naj bo razdalja najmanj 6 cm. Prepričajte se, da pri varjenju ne morejo uiti ostanki hrane ali tekočine in priti v notranjost izdelka.
10. Če folijske vrečke ne želite vakuumirati: Ponovite korake od 2 do 8.
11. Pred varjenjem naslednje folijske vrečke: Pustite pokrov **1** odprt. Pustite, da se izdelek najprej ohladi.

Vakuumiranje in varjenje folijske vrečke

Sl. E:

INFORMACIJE:

- Ne vakuumirajte folijskih vrečk, ki vsebujejo samo tekočine.
- Folijska vrečka za vakuumiranje in zapiranje, ki vsebuje mokra/sočna živila: Pazite, da v notranjost aparata ne pride nobena tekočina. Če po nesreči vanj preide manjša količina tekočine ali hrane, se bo odcedila na prestrezno posodico za tekočino **11**.
- Če je med folijo in živom vlaga, lahko pride do slabega tesnjenja. Prepričajte se, da je območje folije, ki ga želite zapreti, čisto in suho, preden zaprete pokrov **1**.
- Pred uporabo: Prepričajte se, da spodnji tesnilni obroč **12** in zgornji tesnilni obroč **8** nista poškodovana. V nasprotnem primeru izdelek ne more izsesati zraka iz folijske vrečke. Zamenjajte tesnilni obroč (glejte »Zamenjava tesnilnih obročev«).

1. Priprava folijske vrečke in polnjenje vrečke z živili: glejte »Varjenje folijske vrečke«, koraki 1 do 9.
2. Izberite ustrezno funkcijo za vakuumiranje in varjenje.

Gumb	Funkcija
5a	Vakuumiranje in varjenje (trda in suha živila)
5c	Vakuumiranje in varjenje (mokra živila)
5d	Vakuumiranje in varjenje (na pritisk občutljivih živil)

3. Pritisnite **5a**, **5c**, ali **5d**. Indikatorska lučka bo utripala. Izdelek izsesa zrak iz folijske vrečke.
4. Takoj, ko je ves zrak izsesan: Izdelek prične z varjenjem folijske vrečke.
5. Takoj ko je postopek varjenja končan: Indikatorska lučka neha utripati in ostane prižgana.
6. Odpiranje pokrova **1**: Pritisnite oba gumba za sprostitev pokrova **4** hkrati, da odprete pokrov. Odprite pokrov **1** tako, da ga dvignete navzgor.
7. Odstranite vakuumsko zavarjeno folijsko vrečko

Vakuumiranje posod in vrečk za večkratno zapiranje

INFORMACIJE:

- Vakuumiranje samo tekočin (npr. juhe): Uporabite samo posodo, primerno za vakuumiranje. Prepričajte se, da sesalni ventil posode ne sega v tekočo vsebino posode. Po potrebi pustite dovolj razdalje do roba posode.
- Posode za vakuumiranje in vrečke z zračnim ventilom za večkratno zapiranje: Uporabite vakuumsko cev **3** in ustrezne adapterje **2a**/**2b**/**2c**.
- Nekatere vrečke/posode različnih proizvajalcev ne potrebujejo adapterja **2a**/**2b**/**2c**. Črni spojni del na vakuumski cevi **3** potisnite neposredno v vrečko/posodo.

Vakuumiranje vrečk za večkratno zapiranje

1. Priključite vakuumsko cev **3** na zunanji dovod zraka za vakuumiranje **6**.
2. Izberite ustrezen adapter A **2a** ali adapter B **2b** za vrečko, ki jo želite vakuumirati (glejte »Nadomestni deli/ dodatki«).
3. Priključite adapter A **2a** ali adapter B **2b** na vakuumsko cev **3**.
4. Zaprite pokrov **1**. Prepričajte se, da sta oba vogala pokrova popolnoma zaprta.
5. Previdno zaprite vrečko. Vakuumsko zapiranje deluje pravilno le, če je vrečka popolnoma zaprta. Vrečko postavite tako, da odprtina za vakuumiranje vrečke leži na gladki površini.
6. Adapter A **2a** ali adapter B **2b** trdno pritisnite na okroglo sesalno odprtino na vrečki.
7. Pritisnite gumb za zunanje vakuumiranje / premor ali zaustavitev **5e**. Indikatorska lučka utripa in izdelek posrka zrak iz vrečke.
   Takoj, ko je ves zrak izsesan: Indikatorska lučka neha utripati in ostane prižgana.
8. Adapter A **2a** ali adapter B **2b** odstranite iz vrečke in vakuumske cevi **3**.

Vakuumska posoda

1. Priključite vakuumsko cev **3** na zunanji dovod zraka za vakuumiranje **6**.
2. Izberite ustrezen adapter A **2a**, adapter B **2b** ali adapter C **2c** za posodo, ki jo želite vakuumirati (glejte »Nadomestni deli/dodatki«).
3. Priključite adapter A **2a**, adapter B **2b** ali adapter C **2c** na vakuumsko cev **3**.
4. Zaprite pokrov **1**. Prepričajte se, da sta oba vogala pokrova popolnoma zaprta.
5. Priključite adapter A **2a**, adapter B **2b** ali adapter C **2c** na ustrezen priključek na posodi. Za dodatne informacije glejte uporabniški priročnik posode.
6. Pritisnite **5e**. Indikatorska lučka utripa in izdelek posrka zrak iz posode.
   Takoj, ko je ves zrak izsesan: Indikatorska lučka neha utripati in ostane prižgana.
7. Odstranite adapter A **2a** , adapter B **2b** ali adapter C **2c** iz posode in vakuumske cevi **3**.

Odpravljanje težav

Težava	Vzrok	Rešitev
Ko pritisnete gumbe, vse indikatorske lučke utripajo hkrati.	Izdelek se še ni popolnoma ohladil.	Odprite pokrov **1**. Počakajte približno 2 minuti in ponovite postopek.
Izdelek ne deluje.	Omrežni vtič **16** ni priključen v omrežno vtičnico.	Priključite omrežni vtič **16** v omrežno vtičnico.
	Izdelek je predolgo deloval.	Električni vtič **16** izklopite iz električne vtičnice. Počakajte, da se izdelek popolnoma ohladi.
Izdelek ne vakuumira.	Folijska vrečka ni ustrezno nameščena.	Odprtino vrečke iz folije popolnoma namestite v vakuumsko komoro.
	Folijska vrečka pokriva sesalno šobo.	Odprtino folijske vrečke vstavite v vakuumsko komoro, tako da sesalna šoba ni prekrita.
	Pokrov **1** ni popolnoma zaprt.	Pokrov **1** trdno pritisnite navzdol na obeh straneh, dokler se slišno ne zaskoči na obeh straneh.

Težava	Vzrok	Rešitev
V folijski vrečki ne nastane popoln vakuum.	Folijska vrečka ni ustrezno nameščena.	Odprtino folijske vrečke popolnoma namestite v vakuumsko komoro.
	Folijska vrečka je poškodovana.	Uporabite drugo folijsko vrečko.
	Na tesnilu folijske vrečke so gube, drobtine, maščoba ali podobno.	Ponovno odprite folijsko vrečko in očistite zadevno območje.
	Tesnilna letev **13** je pregreta.	Električni vtič **16** izklopite iz električne vtičnice. Počakajte, da se izdelek popolnoma ohladi.
Folijska vrečka ni pravilno zavarjena.	Tesnilna letev **13** je pregreta.	Električni vtič **16** izklopite iz električne vtičnice. Počakajte, da se izdelek popolnoma ohladi.
Vakuumirana, zvarjena folijska vrečka ne zadrži vakuuma.	Folijska vrečka je poškodovana.	Uporabite drugo folijsko vrečko.
	Na tesnilu folijske vrečke so gube, drobtine, maščoba ali podobno.	Ponovno odprite folijsko vrečko in očistite zadevno območje.
	Folijska vrečka ni pravilno zavarjena.	Postopek varjenja ponovite na drugem delu folijske vrečke.
Vakuumiranje se ne ustavi samodejno.	V folijski vrečki je preveč zraka.	Pritisnite, (⊟/▮▪) **5e** da ustavite vakuumiranje. Nato pritisnite (≋) **5b** da zvarite folijsko vrečko.

Čiščenje in nega

⚠ **OPOZORILO! Tveganje za električni udar!** Pred čiščenjem ali vzdrževanjem izdelka: Električni vtič [**16** izklopite iz električne vtičnice.

⚠ **OPOZORILO! Tveganje za električni udar!** Izdelka ne potapljajte v vodo ali druge tekočine. Izdelka nikoli ne držite pod tekočo vodo.

⚠ **POZOR! Tveganje za telesne poškodbe!** Izdelka ne čistite, če je varilna letev **13** še vedno vroča. Počakajte, da se izdelek popolnoma ohladi.

⚠ **POZOR! Nevarnost poškodb izdelka!**

- Za čiščenje izdelka ali njegove dodatne opreme ne uporabljajte abrazivnih, agresivnih čistil ali trdih krtač.
- Nikoli ne uporabljajte trdih ali ostrih predmetov za odstranjevanje morebitnih ostankov s tesnilne palice **13**. To lahko poškoduje grelno žico in/ali njeno izolacijo.

Del	Čiščenje
Shranjevanje izdelka	☐ Del očistite z nekoliko navlaženo krpo. ☐ Za trdovratno umazanijo: Na krpo dodajte blago čistilno sredstvo.
7 Pritisno tesnilo **8** Zgornji tesnilni obroč **12** Spodnji tesnilni obroč	☐ Del očistite z nekoliko navlaženo krpo.
2a Adapter A **2b** Adapter B **2c** Adapter C **3** Vakuumska cev	☐ Del očistite z nekoliko navlaženo krpo. ☐ Za trdovratno umazanijo: Del očistite z vodo in nekaj sredstva za čiščenje posode. ☐ Nato del sperite s čisto vodo.

☐ Prestrezna posodica za tekočino **11** je primerna za pranje v pomivalnem stroju.

☐ Po čiščenju: Vse dele temeljito osušite.

Shranjevanje

ⓘ **INFORMACIJE:** Med shranjevanjem nikoli ne zmečkajte dodatkov (npr. stiskalnega tesnila **7**, vakuumske cevi **3**).

- ☐ Pred shranjevanjem: Izdelek očistite in osušite.
- ☐ Kadar izdelek ni v uporabi, ga hranite v originalni embalaži.
- ☐ Izdelek shranjujte na suhem, zunaj dosega otrok.
- ☐ Omrežni kabel navijte okoli kljuke za navijanje kabla **15** na dnu izdelka (sl. B).

Vzdrževanje

Zamenjava tesnilnih obročev

ⓘ **INFORMACIJE:** Spodnji tesnilni obroč **12** in zgornji tesnilni obroč **8**, zamenjajte, ko sta obrabljena ali poškodovana.

1. Izvlecite tesnilni obroč **8/12** iz utora.
2. Pritisnite nadomestni tesnilni obroč **8/12** v utor.

Nadomestni deli/pripomočki

- ☐ Združljive nadomestne dele za to napravo lahko kupite na spletnem mestu www.Optimex-Shop.com.
- ☐ Za naročilo imejte pripravljeno številko izdelka.
- ☐ Naročila je mogoče oddati in obdelati samo na spletu.
- ☐ Za dodatne informacije se obrnite na Lidlov servisni telefon (glejte razdelek »Servis«).

Del
Zgornji tesnilni obroč **8**
Spodnji tesnilni obroč **12**
Rola folije vakuumskega aparata za pakiranje

Kupci lahko dobijo združljive nadomestne zvitke za vakuumsko zapiranje v spletni trgovini LIDL www.lidl.de. Ob naročilu imejte pripravljeno številko IAN 524760_2601.

- ☐ Vakuumska cev **3** in adapterji **2a**/**2b**/**2c** so združljivi tudi z vrečkami in posodami drugih proizvajalcev.

Nastavki	**Primerno za**
2a Adapter A	☐ **CASO** * (serija VacuBoxx) ☐ **Ernesto** ☐ Različne vrečke z ventilom
2b Adapter B	☐ **FoodSaver** ** (vakuumske posode FFC02XX, FFC002X, 003X, 005X, 008X, 010X , set za malico T020-00024) ☐ Različne vrečke z ventilom
2c Adapter C	☐ **CASO** * (set vakuumskih posod, vinski zamaški) ☐ FoodSaver ** (set posod FSC003)
Brez adapterja	☐ **FoodSaver** ** (zamašek za vino, posoda za mariniranje)

* **CASO** je registrirana blagovna znamka podjetja Caso Holding GmbH

** **FoodSaver**je registrirana blagovna znamka Sunbeam Products, Inc.

Odstranjevanje



Upoštevajte oznake embalažnih materialov za ločevanje odpadkov, ki so označene s kraticami (a) in številkami (b) z naslednjim pomenom: 1-7: umetne mas / 20-22: papir in karton / 80-98: vezni materiali.



O možnostih odstranjevanja odsluženega izdelka se lahko pozanimate pri svoji občinski ali mestni upravi.



Izdelek pravilno zavrzite, ko doseže konec svoje življenjske dobe, vendar ne med gospodinjske odpadke. O zbirnih mestih in njihovih delovnih časih se lahko pozanimate pri svoji pristojni občinski upravi.

Garancija

Postopek pri uveljavljanju garancije

Za zagotovitev hitre obdelave vašega primera vas prosimo, da sledite naslednjim napotkom:

Prosimo, da za vsa vprašanja pripravite račun in številko izdelka (IAN 524760_2601) kot dokazilo o nakupu.

Številko izdelka najdete na identifikacijski ploščici, gravuri, naslovni strani v navodilih (spodaj levo) ali na nalepki na hrbtni ali spodnji strani.

Če pride do napačnega delovanja ali drugih pomanjkljivosti, se obrnite najprej na v nadaljevanju navedeni servisni oddelek po telefonu ali prek e-pošte.

Izdelek, označen kot okvarjen, lahko nato brez poštnine pošljete na navedeni naslov servisa, zraven pa priložite potrdilo o nakupu (blagajniški račun) in navedite, za kakšno pomanjkljivost gre in kdaj je nastala.

Servis

(SI) **Servis Slovenija**
Tel.: 080 080917
E-Mail: owim@lidl.si

Srbska oznaka o skladnosti

CE

Pooblaščeni serviser:

OWIM GmbH & Co. KG
Stiftsbergstraße 1
74167 Neckarsulm
NEMČIJA

Servisna telefonska številka: 080 080917

Garancijski list

1. S tem garancijskim listom OWIM GmbH & Co. KG, Stiftsbergstraße 1, 74167 Neckarsulm, Nemčija jamčimo, da bo izdelek v garancijskem roku ob normalni in pravilni uporabi brezhibno deloval in se zavezujemo, da bomo ob izpolnjenih spodaj navedenih pogojih odpravili morebitne pomanjkljivosti in okvare zaradi napak v materialu ali izdelavi oziroma po svoji presoji izdelek zamenjali ali vrnili kupnino.
2. Garancija je veljavna na ozemlju Republike Slovenije.
3. Garancijski rok za proizvod je 3 leta od datuma izročitve blaga. Datum izročitve blaga je razviden iz računa.
4. Če izdelek ne izpolnjuje specifikacij ali nima lastnosti, navedenih v garancijskem listu ali oglaševalskem sporočilu, lahko potrošnik najprej zahteva odpravo napak. O napaki mora potrošnik obvestiti proizvajalca ali pooblaščeni servis (kontaktna številka in elektronski naslov navedena zgoraj) in zahtevati odpravo napak. Kupec je dolžan ob uveljavljanju zahtevka predložiti garancijski list in račun, kot potrdilo in dokazilo o nakupu ter dnevu izročitve blaga. Svetujemo vam, da pred tem natančno preberete navodila o sestavi in uporabi izdelka.
5. Rok za odpravo napake je 30 dni od dneva, ko je proizvajalec ali pooblaščeni servis prejel zahtevo za odpravo napake. Če napake v tem roku niso odpravljene, mora proizvajalec potrošniku brezplačno zamenjati blago z enakim, novim in brezhibnim blagom. Rok se lahko zaradi narave in kompleksnost blaga, narave in resnosti neskladnosti ter napora, ki je potreben za dokončanje popravila ali zamenjave podaljša za najkrajši čas, ki je potreben za dokončanje popravila, vendar največ za 15 dni. O številu dni podaljšanega roka in razlogih za podaljšanje mora biti potrošnik obveščen pred potekom 30 dnevnega roka za odpravo napak.
6. Če v roku 30 dni oz. v primeru podaljšanja v roku 45 dni blago ni popravljeno ali blago ni zamenjano z novim, lahko potrošnik od proizvajalca zahteva vračilo celotne kupnine ali zahteva sorazmerno znižanje kupnine. Sorazmerno znižanje kupnine je sorazmerno zmanjšanju vrednosti blaga, ki ga je potrošnik prejel, v primerjavi z vrednostjo, ki bi jo imelo blago, če bi bilo skladno.

7. Če se neskladnost pojavi v manj kot 30 dneh od dobave blaga, lahko potrošnik ob predložitvi blaga od proizvajalca takoj zahteva vračilo plačanega zneska.
8. Proizvajalec oziroma pooblaščeni servis lahko potrošniku za čas popravila blaga, za katero je bila izdana obvezna garancija, zagotovi brezplačno uporabo podobnega blaga. Če proizvajalec potrošniku ne zagotovi nadomestnega blaga v začasno uporabo, ima potrošnik pravico uveljavljati škodo, ki jo je utrpel, ker blaga ni mogel uporabljati od trenutka, ko je zahteval popravilo ali zamenjavo, do njune izvršitve.
9. Stroške za material, nadomestne dele, delo, prenos in prevoz izdelkov, ki nastanejo pri odpravljanju okvar oziroma nadomestitvi blaga z novim, krije proizvajalec.
10. V primeru zamenjave blaga ali zamenjave bistvenega dela blaga z novim se potrošniku izda nov garancijski list.
11. V primeru, da proizvod popravlja nepooblaščeni servis ali nepooblaščena oseba, kupec ne more uveljavljati zahtevkov iz te garancije.
12. Vzroki za okvaro oziroma nedelovanje izdelka morajo biti lastnosti stvari same in ne vzroki, ki so zunaj proizvajalčeve oziroma prodajalčeve sfere. Kupec ne more uveljavljati zahtevkov iz te garancije, če se ni držal priloženih navodil za sestavo in uporabo izdelka ali če je izdelek kakorkoli spremenjen ali nepravilno vzdrževan.
13. Proizvajalec zagotavlja proti plačilu popravilo, vzdrževanje blaga, nadomestne dele in priklopne aparate vsaj tri leta po poteku garancijskega roka,
14. Obrabni deli oz. potrošni material so izvzeti iz garancije.
15. Vsi potrebni podatki za uveljavljanje garancije in podatki, ki identificirajo blago za katerega velja garancija se nahajajo na dveh ločenih dokumentih (garancijski list, račun).
16. Ta garancija proizvajalca ne izključuje zakonske pravice potrošnika, da zoper prodajalca v primeru neskladnosti blaga brezplačno uveljavlja jamčevalne zahtevke. Ta garancija prav tako ne izkjučuje pravic potrošnika, ki izhajajo iz obveznega jamstva za skladnost blaga.

Prodajalec:
Lidl Slovenija d.o.o. k.d., Pod lipami 1,
SI-1218 Komenda

Varování a použité symboly ... Strana 41
Zamýšlené použití ... Strana 41
Rozsah dodávky ... Strana 41
Popis dílů ... Strana 42
Technické údaje ... Strana 42
Bezpečnostní instrukce ... Strana 42
Před prvním použitím ... Strana 44
Provoz ... Strana 44
Nastavení výrobku ... Strana 44
Pohotovostní režim ... Strana 44
Funkce pozastavení a zastavení ... Strana 44
Výběr vhodné funkce a kontejneru ... Strana 45
Uzavření fóliového sáčku ... Strana 46
Vakuování a uzavírání fóliového sáčku ... Strana 47
Odstraňování problémů ... Strana 48
Čištění a péče ... Strana 49
Skladování ... Strana 49
Údržba ... Strana 49
Výměna těsnicích kroužků ... Strana 49
Náhradní díly / Příslušenství ... Strana 49
Zlikvidování ... Strana 50
Záruka ... Strana 50
Postup v případě uplatňování záruky ... Strana 50
Servis ... Strana 50

Varování a použité symboly

V tomto návodu k použití a na obalu jsou uvedena následující varování:

	Tento symbol znamená, že před používáním výrobku je nutné dodržovat pokyny uvedené v návodu k obsluze.	~	Střídavý proud/napětí
	**NEBEZPEČÍ!** Tento symbol v kombinaci se signálním slovem „Nebezpečí“ označuje nebezpečí s vysokým rizikem, které, pokud mu nebude zabráněno, může mít za následek smrt nebo vážné zranění.	Hz	Hertz (frekvence napájení)
		W	Watty
	**VAROVÁNÍ!** Tento symbol v kombinaci se signálním slovem „Varování“ označuje nebezpečí se středním rizikem, které, pokud se mu nezabrání, může mít za následek smrt nebo vážné zranění.		Nebezpečí - Riziko úrazu elektrickým proudem!
			Výrobek používejte jen v suchých vnitřních prostorách.
	**UPOZORNĚNÍ!** Tento symbol v kombinaci se signálním slovem „Upozornění“ označuje nebezpečí s nízkým rizikem, které, pokud se mu nezabrání, může vést k lehkému nebo středně těžkému zranění.		Symbol pro výrobek třídy ochrany II
			Bezpečné pro potraviny Tento výrobek nemá žádný nepříznivý vliv na chuť nebo vůni.
	**POZOR!** Tento symbol v kombinaci se signálním slovem „Pozor“ označuje riziko věcné škody.		Vhodné do myčky nádobí: **3** Odkapávací miska
	**INFO:** Tento symbol se signálním slovem „Info“ poskytuje další užitečné informace.		Bezpečnostní informace Návod k použití
CE	Značka CE označuje shodu s příslušnými směrnicemi EU platnými pro tento výrobek.		

VAKUOVÁ SVÁŘEČKA FÓLIÍ

Zamýšlené použití

- Tento výrobek lze použít k uzavírání a vakuovému balení potravin v domácích množstvích.
- Výrobek je určen pouze pro soukromé použití v domácnosti, nikoli pro komerční účely.
- Výrobce neručí za škody způsobené nesprávným použitím.

Rozsah dodávky

Po rozbalení výrobek zkontrolujte, zda je dodávka kompletní a zda jsou všechny díly v pořádku. Před použitím odstraňte všechny obalové materiály.

1 Vakuová svářečka fólií
1 Role fólie
2 Sací hadice
1 Adaptér A
1 Adaptér B
1 Adaptér C
1 Náhradní těsnicí kroužek
1 Návod k obsluze

Popis dílů

(Obr. A)

1 Víko
2 Adaptéry
2a Adaptér A
2b Adaptér B
2c Adaptér C
3 Sací hadice
4 Tlačítka pro odemknutí víka
5 Tlačítka funkcí
5a Tlačítko pro obecné vakuování a uzavírání
5b Tlačítko pro jednoduché těsnění
5c Tlačítko pro vakuování a uzavírání vlhkých potravin
5d Tlačítko pro vakuování a uzavírání měkkých potravin
5e Externí vakuování / Tlačítko pauzy nebo zastavení
6 Sací otvor pro externí vakuování

(Obr. B)

7 Tlakové uzavření
8 Horní těsnicí kroužek
9 Řezač
Upozornění: Nikdy se nedotýkejte spodní části řezače **9**, abyste se nezranili.
10 Řezací lišta
Poznámka: Řezací lištu vždy sklopte do polohy **10**, abyste se nezranili.
11 Odkapávací miska
12 Spodní těsnicí kroužek
13 Zatavovací lišta
Upozornění: Sáček obsahuje topný drát pro svařování; po dokončení svařování se nikdy nedotýkejte zatavovací lišty **13** přímo, abyste se nepopálili.
14 Zadní omezovač
15 Háček na navíjení kabelu
16 Síťová zástrčka

Technické údaje

Výrobek

Vstupní napětí:	220–240 V~, 50–60 Hz
Třída ochrany:	II/⧈
Příkon:	130 W
Spotřeba energie v pohotovostním režimu:	0,3 W

Bezpečnostní instrukce

PŘED POUŽITÍM VÝROBKU SE SEZNAMTE SE VŠEMI BEZPEČNOSTNÍMI INFORMACEMI A NÁVODEM K POUŽITÍ! PŘI PŘEDÁVÁNÍ TOHOTO VÝROBKU DALŠÍM OSOBÁM PŘILOŽTE TAKÉ VŠECHNY DOKLADY!

V případě poškození v důsledku nedodržení tohoto návodu k obsluze je nárok na záruku neplatný! Za následné škody nepřebíráme žádnou odpovědnost! V případě věcných škod nebo zranění osob způsobených nesprávnou manipulací nebo nedodržením bezpečnostních pokynů nepřebíráme žádnou odpovědnost!

⚠ VAROVÁNÍ! NEBEZPEČÍ USMRCENÍ NEBO NEHODY PRO KOJENCE A DĚTI!

Nikdy nenechávejte děti s přístupem k obalovému materiálu bez dozoru. Obalový materiál představuje nebezpečí udušení. Děti nebezpečí často podceňují. Děti vždy udržujte děti dál od obalového materiálu.

- Tento spotřebič mohou používat děti od 3 let, stejně jako osoby se sníženými fyzickými, smyslovými nebo mentálními schopnostmi nebo osoby bez dostatečných zkušeností a znalostí, pokud byly poučeny o bezpečném používání spotřebiče, rozumějí souvisejícím rizikům a jsou při používání spotřebiče pod dohledem.
- Děti si se spotřebičem nesmí hrát. Čištění a běžnou údržbu nesmí provádět děti. Spotřebič a jeho napájecí kabel musí být mimo dosah dětí mladších 3 let.

⚠ **NEBEZPEČÍ! Nebezpečí udušení!** Role do vakuovačky není hračka. Uchovávejte mimo dosah kojenců a dětí. Nepokládejte si to na hlavu.

⚠ **VAROVÁNÍ! Nebezpečí úrazu v důsledku nesprávného použití!** Používejte tento výrobek výhradně v souladu s těmito pokyny. Nepokoušejte se výrobek žádným způsobem upravovat.

⚠ **VAROVÁNÍ! Nebezpečí zranění!** Nikdy se nedotýkejte topného drátu, když je horký nebo když chladne. Topný drát se může velmi silně zahřát, i když je víko otevřené.

⚠ **POZOR! Nebezpečí poškození výrobku!** Tento výrobek je určen výhradně k uzavírání a vakuovému balení potravin. Nesprávné použití způsobí nenapravitelné poškození výrobku.

⚠ **POZOR! Nebezpečí poškození výrobku!** Naplňte fóliový sáček tak, aby při uzavírání nemohly uniknout žádné zbytky jídla ani tekutiny a dostat se do produktu.

⚠ **VAROVÁNÍ! Nebezpečí úrazu elektrickým proudem!** Nikdy se nepokoušejte opravit výrobek sami. V případě poruchy smí opravy provádět pouze kvalifikovaný personál.

⚠ **VAROVÁNÍ: Nebezpečí úrazu elektrickým proudem!** Neponořujte výrobek do vody nebo jiných kapalin. Nikdy nedržte výrobek pod tekoucí vodou.

⚠ **VAROVÁNÍ! Nebezpečí úrazu elektrickým proudem!** Nikdy nepoužívejte poškozený výrobek. Vytáhněte síťovou zástrčku ze zásuvky a v případě poškození se obraťte na svého prodejce.

- Nikdy nenechte žádnou část výrobku spadnout. Hrubé zacházení může způsobit nevratné poškození výrobku.
- Výrobek se nesmí používat, pokud byl upuštěn, pokud jsou na něm viditelné známky poškození.
- Pravidelně kontrolujte, zda síťová zástrčka a síťový kabel nejsou poškozené. Pokud je síťový kabel poškozen, musí jej vyměnit výrobce, jeho servisní zástupce nebo podobně kvalifikovaná osoba, aby se předešlo nebezpečí.
- Chraňte napájecí kabel před poškozením. Nenechávejte jej viset přes ostré hrany, nemačkejte jej ani neohýbejte. Udržujte napájecí kabel v dostatečné vzdálenosti od horkých povrchů a otevřeného ohně.
- Vyčistěte výrobek a povrchy, které přicházejí do styku s potravinami (viz „Čištění a údržba“).
- Vždy odpojte výrobek od napájení, pokud jej necháváte bez dozoru a před montáží, demontáží nebo čištěním.
- Nepoužívejte žádné jiné příslušenství než to, které bylo dodáno spolu s výrobkem.
- Nepokládejte výrobek na horké plotýnky (plynové, elektrické, na uhlí apod.). Používejte výrobek na rovném, stabilním, čistém a suchém povrchu.
- Nikdy se nedotýkejte výrobku, napájecího kabelu ani síťové zástrčky mokrýma rukama.

- Nevytahujte síťovou zástrčku ze zásuvky za napájecí kabel.
- Chraňte výrobek a jeho příslušenství před prachem, přímým slunečním zářením, kapající a stříkající vodou.
- Chraňte výrobek před teplem. Výrobek neumisťujte do blízkosti otevřeného ohně nebo zdrojů tepla, jako jsou kamna nebo topná zařízení.

Před prvním použitím

ⓘ **INFO:** Při prvním použití může výrobek vydávat určitý zápach. Jedná se o zbytky z výroby nebo dopravy, které rychle odezní.

1. Odstraňte obalový materiál.
2. Vyčistěte výrobek (viz „Čištění a péče“).

Provoz

Nastavení výrobku

ⓘ **INFO:**

- Po každém uzavírání a před spuštěním zkontrolujte, zda je přístroj i veškeré příslušenství čisté a zda na něm nezůstaly žádné zbytky potravin.
- Pokud dojde k přehřátí zatavovací lišty **13**, nelze výrobek použít. Všechny kontrolky budou blikat, dokud se zatavovací lišta **13** neochladí a nebude připravena k dalšímu použití. Jakmile bude vše připraveno, všechna světla se rozsvítí a přestanou blikat.

1. Umístěte výrobek na rovný a tepelně odolný povrch.
2. Zapojte síťovou zástrčku **16** do síťové zásuvky.

Pohotovostní režim

- ☐ Po skončení používání výrobku jej ihned odpojte od elektrické sítě. Zařízení se odpojí od napájení pouze tehdy, když vytáhnete síťovou zástrčku **16** ze zásuvky.
- ☐ Zařízení přejde automaticky do pohotovostního režimu, jakmile je připojeno k elektrické síti a není stisknuto žádné tlačítko. Všech 5 kontrolních světel dvakrát zabliká. Jakmile je zařízení připraveno k použití, všech 5 kontrolních světel přestane blikat a rozsvítí se.

Funkce pozastavení a zastavení

Funkce zastavení

- ☐ Při používání funkce zastavení stiskněte dvakrát **5e** tlačítko pauzy nebo zastavení (⏸/■). Úloha se zastaví. Rozsvítí se všechny kontrolky.
- ☐ Po zastavení úlohy můžete znovu vybrat požadované funkce.

Funkce pozastavení

- ☐ Pokud během vakuování nebo uzavírání stisknete **5e** tlačítko pauzy nebo zastavení (⏸/■) jednou, úloha se pozastaví a začne blikat červená kontrolka.
- ☐ Chcete-li obnovit předchozí funkci, stiskněte **5e** tlačítko pauzy nebo zastavení (⏸/■) jednou, aby se funkce znovu spustila.
- ☐ Chcete-li zvolit jinou funkci, stiskněte dvakrát **5e** tlačítko pauzy nebo zastavení (⏸/■), abyste zastavili úlohu a vybrali jinou funkci.

Výběr vhodné funkce a kontejneru

Potravina	Příklad	Doporučená funkce	Doporučená nádoba
Maso	Hovězí maso, kuřecí maso	**5b** Jednoduché těsnění **5c** Vakuování a balení vlhkých potravin	☐ Role do vakuovačky
		5e Externí vakuování	☐ Nádoba pro vakuové balení potravin ☐ Vakuový sáček na potraviny s odvzdušňovacím ventilem
Mořské plody	Ryby, mušle	**5b** Jednoduché těsnění **5c** Vakuování a balení vlhkých potravin	☐ Role do vakuovačky
		5e Externí vakuování	☐ Nádoba pro vakuové balení potravin ☐ Vakuový sáček na potraviny s odvzdušňovacím ventilem
Listová zelenina	Salát, kapusta	**5b** Jednoduché těsnění **5c** Vakuování a balení vlhkých potravin	☐ Role do vakuovačky
		5e Externí vakuování	☐ Nádoba pro vakuové balení potravin ☐ Vakuový sáček na potraviny s odvzdušňovacím ventilem
Zelenina	Brambory, mrkev	**5a** Tlačítko pro obecné vakuování a uzavírání **5b** Jednoduché těsnění	☐ Role do vakuovačky
		5e Externí vakuování	☐ Nádoba pro vakuové balení potravin ☐ Vakuový sáček na potraviny s odvzdušňovacím ventilem
Tvrdé ovoce	Jablko, hruška	**5a** Tlačítko pro obecné vakuování a uzavírání **5b** Jednoduché těsnění	☐ Role do vakuovačky
		5e Externí vakuování	☐ Nádoba pro vakuové balení potravin ☐ Vakuový sáček na potraviny s odvzdušňovacím ventilem
Měkké ovoce	Jahody, borůvky	**5b** Jednoduché těsnění **5d** Tlačítko pro vakuování a uzavírání měkkých potravin	☐ Role do vakuovačky
		5e Externí vakuování	☐ Nádoba pro vakuové balení potravin ☐ Vakuový sáček na potraviny s odvzdušňovacím ventilem

Potravina	Příklad	Doporučená funkce	Doporučená nádoba
Pečené pokrmy	Sušenky, chléb, dort	**5b** Jednoduché těsnění **5d** Tlačítko pro vakuování a uzavírání měkkých potravin	☐ Role do vakuovačky
		5e Externí vakuování	☐ Nádoba pro vakuové balení potravin
Kapaliny	Polévka	**5e** Externí vakuování	☐ Nádoba pro vakuové balení potravin

Uzavření fóliového sáčku

Obr. E

⚠ POZOR! Nebezpečí poškození výrobku!

- Používejte výhradně dodanou roli do vakuovačky, která je součástí tohoto výrobku, nebo doporučenou roli do vakuovačky (viz „Náhradní díly/příslušenství"). V opačném případě nebude těsnicí šev dostatečně těsný a výrobek se může poškodit.
- Nikdy neohřívejte v mikrovlnné troubě zcela uzavřené fóliové sáčky. Fóliový sáček by mohl prasknout! Jedna strana fóliového sáčku musí být otevřená. Fóliové sáčky ohřívejte maximálně 3 minuty při maximální teplotě +70 °C (při výkonu 900 W).

ⓘ INFO:

- Šířka fólie nesmí přesáhnout 30 cm. V opačném případě nelze fólii správně uzavřít.
- Kvalita těsnicího švu se liší v závislosti na typu a tloušťce fólie.
- Před použitím: Zkontrolujte, zda spodní těsnicí kroužek **12** a horní těsnicí kroužek **8** nejsou poškozené. V opačném případě zařízení nedokáže z fóliového sáčku odsát vzduch. Vyměňte těsnicí kroužek (viz „Výměna těsnicích kroužků").

1. Příprava fóliového sáčku (obr. D):
   – Nechte vestavěný řezač **9** v otevřené poloze.
   – Nechte volnou část role fólie projít vestavěným řezačem **9** na požadovanou délku.

   Poznámka: Odhadněte velikost předmětu, který chcete vakuově zabalit. K celkové délce přidejte alespoň 8–10 cm navíc. Tento volný prostor je nezbytný, aby výrobek později správně přilnul k hornímu okraji sáčku a utěsnil jej.
   – Sklopte vestavěný řezač **9** a posuňte řezací lištu **10** přes roli fólie
2. Otevření víka **1**: Současně stiskněte obě tlačítka pro odemknutí víka **4**, abyste víko odemkli. Otevřete víko směrem nahoru.
3. Otevřený konec fóliového sáčku zasuňte co nejhlouběji do výrobku tak, aby otvor sáčku byl umístěn uprostřed pod spodním těsnicím kroužkem **12**.
   Vložte fóliový sáček tak, aby nepřesahoval zadní omezovače **14** ani zatavovací lištu **13**.
   Poznámka: Veškeré potraviny by měly být umístěny za zatavovací lištu **13** a je třeba se ujistit, že fóliový sáček v místě svařování je čistý, aby se zabránilo nesprávnému fungování svařování.
   Pokud fóliový sáček leží přes zadní omezovače **14** nebo zatavovací lištu **13**, nelze jej správně svařit.
   Otvor fóliového sáčku musí ležet naplocho na zatavovací liště **13**. V opačném případě těsnění nefunguje správně.
4. Položte ruce na oba rohy víka **1**. Opatrně zavřete víko, dokud nezazní cvaknutí. Ujistěte se, že jsou oba rohy víka zcela uzavřené. Tlakové uzavření **7** přitlačuje fóliový sáček na zatavovací lištu **13**, čímž vzniká hladký svar (obr. E).
5. Stiskněte **5b**. Kontrolka bliká, což signalizuje zahájení utěsňování.
6. Jakmile je proces utěsnění dokončen: Kontrolka přestane blikat a rozsvítí se.
7. Otevření víka **1**: Současně stiskněte obě tlačítka pro odemknutí víka **4**, aby se víko odemklo. Otevřete víko **1** směrem nahoru.
8. Vyjměte fóliový sáček z výrobku. Fóliový sáček je nyní na jednom konci uzavřen a připraven k naplnění. Ujistěte se, že je těsnicí šev správně uzavřen. Správný těsnicí šev by měl být hladký, rovný pruh bez jakýchkoli záhybů.
9. Naplňte fóliový sáček. Mezi potravinami a okrajem fóliového sáčku, který se má uzavřít, ponechte vzdálenost alespoň 6 cm. Při uzavírání se ujistěte, že z obalu nemohou unikat žádné zbytky potravin ani tekutiny a dostat se do výrobku.

10. Pokud nechcete vakuovat fóliový sáček: Opakujte kroky 2 až 8.
11. Před uzavřením dalšího fóliového sáčku: Nechte víko **1** otevřené. Nechte výrobek vychladnout.

Vakuování a uzavírání fóliového sáčku

Obr. E

ⓘ INFO:

- Nevakuujte fóliové sáčky, které obsahují pouze tekutiny.
- Vakuování a uzavření fóliového sáčku s vlhkými/šťavnatými potravinami: Dbejte na to, aby se do výrobku nedostaly žádné tekutiny. Pokud dojde k náhodnému nasátí malého množství tekutiny nebo potravin, usadí se v odkapávací misce **11**.
- Pokud se mezi fólií a spojem nachází vlhkost, může to vést k nesprávnému utěsnění. Před zavřením víka se ujistěte, že místo na fólii, které má být utěsněno, je čisté a suché **1**.
- Před použitím: Zkontrolujte, zda spodní těsnicí kroužek **12** a horní těsnicí kroužek **8** nejsou poškozené. V opačném případě zařízení nedokáže z fóliového sáčku odsát vzduch. Vyměňte těsnicí kroužek (viz „Výměna těsnicích kroužků“).

1. Příprava fóliového sáčku a jeho naplnění potravinami: viz „Uzavření fóliového sáčku“, kroky 1 až 9.
2. Vyberte příslušnou funkci vakuování a uzavírání.

Tlačítko	Funkce
5a	Vakuování a uzavírání (tvrdé a suché potraviny)
5c	Vakuování a uzavírání (vlhké potraviny)
5d	Vakuování a balení (potraviny citlivé na tlak)

3. Stlačte tlačítko **5a**, **5c**, nebo **5d**. Kontrolka bude blikat. Tento výrobek odsává vzduch z fóliového sáčku.
4. Jakmile bude veškerý vzduch odsát: Stroj začne svařovat fóliový sáček.
5. Jakmile je proces utěsnění dokončen: Kontrolka přestane blikat a rozsvítí se.
6. Otevření víka **1**: Současně stiskněte obě tlačítka pro odemknutí víka **4**, aby se víko odemklo. Otevřete víko **1** směrem nahoru.
7. Odstraňte vakuově uzavřený fóliový sáček.

Vakuování nádob a uzavíratelných sáčků

ⓘ INFO:

- Vakuování pouze tekutin (např. polévek): Použijte nádobu vhodnou pro vakuování. Dbejte na to, aby sací ventil nádoby nevyčníval do naplněné kapaliny. V případě potřeby ponechte dostatečný odstup od okraje nádoby.
- Vakuování nádob a uzavíratelných sáčků s odvzdušňovacím ventilem: Použijte sací hadici **3** a příslušné adaptéry **2a**/**2b**/**2c**.
- Některé tašky a nádoby od různých výrobců nevyžadují adaptér**2a**/**2b**/**2c**. Nasuňte černou spojku na sací hadici **3** přímo do sáčku/nádoby.

Vakuování v uzavíratelných sáčcích

1. Připojte sací hadici **3** k sacímu otvoru pro externí vakuování **6**.
2. Vyberte vhodný adaptér A **2a** nebo adaptér B **2b** pro sáček, který chcete vysát (viz „Náhradní díly/Příslušenství“).
3. K sací hadici **3** připojte adaptér A **2a** nebo adaptér B **2b**.
4. Zavřete víko **1**. Ujistěte se, že jsou oba rohy víka zcela uzavřené.
5. Sáček pečlivě uzavřete. Vakuové balení funguje správně pouze tehdy, je-li sáček zcela uzavřený. Umístěte sáček tak, aby jeho výstupní otvor ležel na rovném povrchu.
6. Pevně přitlačte adaptér A **2a** nebo adaptér B **2b** na kulatý otvor pro odsávání na sáčku.
7. Stiskněte tlačítko externího vakuování / pauzy nebo zastavení **5e**. Kontrolka bliká a přístroj odsává vzduch z sáčku.
   Jakmile bude veškerý vzduch odsát: Kontrolka přestane blikat a rozsvítí se.
8. Vyjměte adaptér A **2a** nebo adaptér B **2b** z tašky a z sací hadice **3**.

Vakuové nádoby

1. Připojte sací hadici **3** k sacímu otvoru pro externí vakuování **6**.
2. Vyberte vhodný adaptér A **2a** , adaptér B **2b** nebo adaptér C **2c** pro nádobu, kterou chcete zavakuovat (viz „Náhradní díly/Příslušenství“).
3. K sací hadici **3** připojte adaptér A **2a** , adaptér B **2b** nebo adaptér C **2c**.
4. Zavřete víko **1**. Ujistěte se, že jsou oba rohy víka zcela uzavřené.

5. Připojte adaptér A **2a** , adaptér B **2b** nebo adaptér C **2c** k příslušnému připojovacímu prvku na nádobě. Další informace najdete v uživatelské příručce k danému kontejneru.
6. Stiskněte (⊟/▪▪) **5**. Kontrolka bliká a přístroj odsává vzduch z nádoby.

   Jakmile bude veškerý vzduch odsát: Kontrolka přestane blikat a rozsvítí se.
7. Vyjměte adaptér A **2a** , adaptér B **2b** nebo adaptér C **2c** z obalu a sací hadice **3**.

Odstraňování problémů

Problém	Příčina	Řešení
Při stisknutí tlačítek začnou všechny kontrolky současně blikat.	Výrobek ještě úplně nevychladl.	Otevřete víko **1**. Počkejte přibližně 2 minuty a postup opakujte.
Výrobek nefunguje.	Síťová zástrčka **16** není zapojena do síťové zásuvky.	Zapojte síťovou zástrčku **16** do síťové zásuvky.
	Výrobek byl v provozu příliš dlouho.	Vytáhněte síťovou zástrčku **16** ze zásuvky. Nechte výrobek zcela vychladnout.
Výrobek nechce vakuovat.	Fóliový sáček nebyl správně umístěn.	Otevřenou část fóliového sáčku vložte zcela dovnitř vakuové komory.
	Fóliový sáček zakrývá sací trysku.	Vložte otvor fóliového sáčku do vakuové komory tak, aby nebyla zakryta sací tryska.
	Víko **1** není zcela zavřené.	Pevně přitlačte víko **1** na obou stranách, dokud na obou stranách neslyšitelně nezacvakne.
Ve fóliovém sáčku nevzniká úplné vakuum.	Fóliový sáček nebyl správně umístěn.	Vložte otvor fóliového sáčku zcela do vakuové komory.
	Fóliový sáček je vadný.	Použijte jiný fóliový sáček.
	V sáčku z fólie se v místě svaru nacházejí záhyby, drobky, mastnota nebo podobné nečistoty.	Znovu otevřete fóliový sáček a dané místo očistěte.
	Zatavovací lišta **13** je přehřátá.	Vytáhněte síťovou zástrčku **16** ze zásuvky. Nechte výrobek zcela vychladnout.
Fóliový sáček není správně uzavřen.	Zatavovací lišta **13** je přehřátá.	Vytáhněte síťovou zástrčku **16** ze zásuvky. Nechte výrobek zcela vychladnout.
Vakuově uzavřený fóliový sáček neudrží vakuum.	Fóliový sáček je vadný.	Použijte jiný fóliový sáček.
	V sáčku z fólie se v místě svaru nacházejí záhyby, drobky, mastnota nebo podobné nečistoty.	Znovu otevřete fóliový sáček a dané místo očistěte.
	Fóliový sáček není správně uzavřen.	Postup uzavření zopakujte na jiném místě fóliového sáčku.
Vakuování se nezastaví automaticky.	Ve fóliovém sáčku je příliš mnoho vzduchu.	Stiskněte tlačítko (⊟/▪▪) **5e** pro zastavení vakuování. Poté stiskněte tlačítko (≋) **5b** pro uzavření fóliového sáčku.

Čištění a péče

⚠ **VAROVÁNÍ: Nebezpečí úrazu elektrickým proudem!** Před čištěním nebo údržbou výrobku: Odpojte síťovou zástrčku **16** od síťové zásuvky.

⚠ **VAROVÁNÍ! Nebezpečí úrazu elektrickým proudem!** Neponořujte výrobek do vody nebo jiných kapalin. Nikdy nedržte výrobek pod tekoucí vodou.

⚠ **UPOZORNĚNÍ! Nebezpečí zranění!** Výrobek nečistěte, dokud je zatavovací lišta **13** ještě horká. Nechte výrobek úplně vychladnout.

⚠ **POZOR! Nebezpečí poškození výrobku!**

- K čištění výrobku nebo jeho příslušenství nepoužívejte žádné abrazivní, agresivní čisticí prostředky ani tvrdé kartáče.
- Nikdy nepoužívejte tvrdé nebo ostré předměty k odstranění zbytků lepidla ze zatavovací lišty **13**. Mohlo by dojít k poškození topného drátu anebo jeho izolace.

Díl	Čištění
Kryt výrobku	☐ Otřete díl mírně navlhčeným hadříkem. ☐ Na odolné nečistoty: Naneste na hadřík jemný čisticí prostředek.
7 Tlakové uzavření **8** Horní těsnicí kroužek **12** Spodní těsnicí kroužek	☐ Otřete díl mírně navlhčeným hadříkem.
2a Adaptér A **2b** Adaptér B **2c** Adaptér C **3** Sací hadice	☐ Otřete díl mírně navlhčeným hadříkem. ☐ Na odolné nečistoty: Část očistěte vodou a trochou prostředku na mytí nádobí. ☐ Poté díl opláchněte čistou vodou.

☐ Odkapávací miska **11** je vhodná do myčky nádobí.

☐ Po čištění: Všechny díly důkladně osušte.

Skladování

ⓘ **INFO:** Během skladování nikdy nemačkejte příslušenství (např. tlakové uzavření **7**, sací hadici **3**).

☐ Před uskladněním: Výrobek očistěte a nechte vyschnout.

☐ Pokud výrobek nepoužíváte, uchovávejte jej v původním obalu.

☐ Výrobek skladujte na suchém místě mimo dosah dětí.

☐ Navinujte síťový kabel na navíjecí háček **15** ve spodní části výrobku (obr. B).

Údržba

Výměna těsnicích kroužků

ⓘ **INFO:** Vyměňte spodní těsnicí kroužek **12** a horní těsnicí kroužek **8**, pokud jsou opotřebované nebo poškozené.

1. Vytáhněte těsnicí kroužek **8**/**12** z drážky.
2. Zatlačte náhradní těsnicí kroužek **8**/**12** do drážky.

Náhradní díly / Příslušenství

☐ Kompatibilní náhradní díly pro toto zařízení lze zakoupit na www.Optimex-Shop.com.

☐ Při objednávce mějte po ruce číslo položky.

☐ Objednávky lze zadat a zpracovat pouze online.

☐ Další informace získáte na servisní lince společnosti Lidl (viz „Servis“).

Díl
Horní těsnicí kroužek **8**
Spodní těsnicí kroužek **12**
Role do vakuovačky

Zákazníci si mohou kompatibilní náhradní role do vakuovačky zakoupit v internetovém obchodě LIDL na adrese www.lidl.de. Při objednávce mějte prosím po ruce číslo IAN 524760_2601.

☐ Sací hadice **3** a adaptéry **2a**/**2b**/**2c** jsou kompatibilní i se sáčky a nádobami jiných výrobců.

Adaptéry	Vhodné pro
2a Adaptér A	☐ **CASO** * (řada VacuBoxx) ☐ **Ernesto** ☐ Různé vaky s ventilem
2b Adaptér B	☐ **FoodSaver** ** (FFC02XX, FFC002X, 003X, 005X, 008X, 010X – nádoby na skladování potravin, sada krabiček na oběd T020-00024) ☐ Různé vaky s ventilem
2c Adaptér C	☐ **CASO** * (sada vakuových nádob, zátky na víno) ☐ FoodSaver ** (sada nádob FSC003)
Bez adaptéru	☐ **FoodSaver** ** (zátka na víno, nádoba na marinování)

* **CASO** je registrovaná ochranná známka společnosti Caso Holding GmbH

** **FoodSaver** je registrovaná ochranná známka společnosti Sunbeam Products, Inc.

Zlikvidování



Při třídění odpadu se řiďte podle označení obalových materiálů zkratkami (a) a čísly (b), s následujícím významem: 1–7: umělé hmoty / 20–22: papír a lepenka / 80–98: složené látky.



O možnostech likvidace vysloužilých zařízení se informujte u správy vaší obce nebo města.



Po dosažení konce životnosti výrobek správně zlikvidujte a nevhazujte do komunálního odpadu. Informace o sběrných dvorech a otevíracích hodinách získáte u své obecní správy.

Záruka

Výrobek byl vyroben podle přísných směrnic kvality a před dodáním pečlivě otestován. V případě materiálních nebo výrobních vad máte zákonná práva vůči prodejci výrobku. Vaše zákonná práva nejsou níže uvedenou zárukou nijak omezená.

Záruka na tento výrobek je 3 roky od data zakoupení. Záruční doba začíná dnem zakoupení. Originál dokladu o zakoupení si uschovejte na bezpečném místě, protože tento doklad je vyžadován jako doklad o koupi.

Jakékoli poškození nebo závady, které se vyskytly již v okamžiku nákupu, musí být nahlášeny ihned po vybalení výrobku.

Pokud se u výrobku během 3 let od data zakoupení projeví vada materiálu nebo výrobní vada, pak vám ho podle naší volby bezplatně opravíme nebo vyměníme. Záruční doba se po uznané reklamaci neprodlužuje. To platí také pro vyměněné a opravené díly.

Tato záruka je neplatná, pokud byl výrobek poškozený nebo nesprávně používaný anebo udržovaný.

Záruka se kryje na materiálové a výrobní vady. Tato záruka se nevztahuje na díly výrobku, které podléhají běžnému opotřebení, a tím platí jako opotřebitelné díly (např. baterie, hadice, inkoustové barevné patrony), ani se nevztahuje na poškození rozbitných dílů, např. spínačů nebo dílů ze skla.

Postup v případě uplatňování záruky

Pro zajištění rychlého zpracování Vašeho případu se řiďte následujícími pokyny:

Pro všechny požadavky si připravte pokladní stvrzenku a číslo artiklu (IAN 524760_2601) jako doklad o zakoupení.

Číslo artiklu najdete na typovém štítku, gravuře, titulní stránce návodu (vlevo dole) nebo na nálepce na zadní nebo spodní straně.

V případě poruch funkce nebo jiných závad nejdříve kontaktujte, telefonicky nebo e-mailem, v následujícím textu uvedené servisní oddělení.

Výrobek registrovaný jako vadný potom můžete s přiloženým dokladem o zakoupení (pokladní stvrzenkou) a údaji k závadě a kdy k ní došlo, bezplatně zaslat na adresu servisu, která Vám byla sdělena.

Servis

(CZ) **Servis Česká republika**
Tel.: 800 143 873
E-Mail: owim@lidl.cz



Srbské označení shody

CE

Použité varovania a symboly ... Strana 52
Zamýšľané použitie ... Strana 52
Rozsah dodávky ... Strana 52
Popis dielov ... Strana 53
Technické údaje ... Strana 53
Bezpečnostné pokyny ... Strana 53
Pred prvým použitím ... Strana 55
Obsluha ... Strana 55
Rozloženie výrobku ... Strana 55
Pohotovostný režim ... Strana 55
Funkcia pozastavenia a zastavenia ... Strana 55
Výber vhodnej funkcie a nádoby ... Strana 56
Zapečatenie fóliového vrecka ... Strana 57
Vysatie a uzatvorenie fóliového vrecka ... Strana 57
Riešenie problémov ... Strana 59
Čistenie a starostlivosť ... Strana 60
Skladovanie ... Strana 60
Údržba ... Strana 60
Výmena tesniacich krúžkov ... Strana 60
Náhradné diely/príslušenstvo ... Strana 60
Likvidácia ... Strana 61
Záruka ... Strana 61
Postup v prípade poškodenia v záruke ... Strana 61
Servis ... Strana 61

Použité varovania a symboly V návode na použitie a na balení sa používajú nasledovné varovania:			
	Tento symbol znamená, že pred použitím výrobku je potrebné dodržiavať návod na obsluhu.		Striedavý prúd/napätie
	**NEBEZPEČENSTVO!** Tento symbol v kombinácii so signálnym slovom „Nebezpečenstvo“ označuje vysokorizikové nebezpečenstvo, ktoré, ak sa mu nezabráni, môže mať za následok smrť alebo vážne zranenie.	**Hz**	Hertz (frekvencia napájania)
		W	Watty
	**VAROVANIE!** Tento symbol v kombinácii so signálnym slovom „Varovanie“ označuje riziko so stredným rizikom, ktoré, ak sa mu nezabráni, môže mať za následok smrť alebo vážne zranenie.		Nebezpečenstvo - nebezpečenstvo úrazu elektrickým prúdom!
			Výrobok používajte len v suchých vnútorných priestoroch.
	**UPOZORNENIE!** Tento symbol v kombinácii so signálnym slovom „Upozornenie“ označuje nebezpečenstvo s nízkym rizikom, ktoré, ak sa mu nezabráni, môže viesť k ľahkému alebo stredne ťažkému zraneniu.		Symbol pre výrobok s triedou ochrany II
			Bezpečné pre potraviny Tento výrobok nemá nepriaznivý vplyv na chuť alebo vôňu.
	**POZOR!** Tento symbol spolu so signálnym slovom „Pozor“ označuje možné poškodenie majetku.		Vhodné do umývačky riadu: **3** Odkvapkávacia miska
	**INFO:** Tento symbol v kombinácii s nápisom „Info“ poskytuje ďalšie užitočné informácie.		Bezpečnostné informácie Pokyny na používanie
	Značka CE označuje zhodu s príslušnými smernicami EÚ platnými pre tento výrobok.		

VÁKUOVAČKA

Zamýšľané použitie

- Tento výrobok je možné používať na uzatvorenie a vákuové balenie potravín v domácich množstvách.
- Tento výrobok je určený len na súkromné použitie v domácnosti, nie na komerčné účely.
- Výrobca nepreberá žiadnu zodpovednosť za škody spôsobené nesprávnym používaním.

Rozsah dodávky

Po rozbalení výrobku skontrolujte, či je dodávka úplná a či sú všetky časti v dobrom stave. Pred použitím odstráňte všetky obalové materiály.

1 Vákuovačka
1 Rolka fólie
2 Vákuové hadice
1 Adaptér A
1 Adaptér B
1 Adaptér C
1 Náhradný tesniaci krúžok
1 Návod na použitie

Popis dielov

(Obr. A)

1 Veko
2 Adaptéry
2a Adaptér A
2b Adaptér B
2c Adaptér C
3 Vákuová hadica
4 Západky na otváranie veka
5 Funkčné tlačidlá
5a Tlačidlo na všeobecné vákuovanie a uzatvorenie
5b Tlačidlo na jedno uzatvorenie
5c Tlačidlo na vákuovanie a uzatvorenie vlhkých potravín
5d Tlačidlo na vákuové balenie a uzatvorenie mäkkých potravín
5e Externé vákuovanie / Tlačidlo pozastavenia alebo zastavenia
6 Externý prívod vzduchu pre vákuovanie

(Obr. B)

7 Tlakové uzatvorenie
8 Horný tesniaci krúžok
9 Rezačka
Poznámka: Nikdy sa nedotýkajte spodnej časti rezačky **9**, aby ste sa nezranili.
10 Rezná lišta
Poznámka: Vždy sklopte reznú lištu **10**, aby ste sa nezranili.
11 Odkvapkávacia miska
12 Spodný tesniaci krúžok
13 Zatavovacia lišta
Poznámka: Obsahuje ohrievací drôt na uzatvorenie; aby ste sa nepopálili, nikdy sa nedotýkajte zatavovacej lišty **13** bezprostredne po uzatvorení.
14 Zadný doraz
15 Navíjací háčik
16 Sieťová zástrčka

Technické údaje

Výrobok

Vstupné napätie:	220–240 V~, 50–60 Hz
Trieda ochrany:	II/⧈
Spotreba energie:	130 W
Spotreba energie v pohotovostnom režime:	0,3 W

Bezpečnostné pokyny

PRED POUŽITÍM VÝROBKU SA OBOZNÁMTE SO VŠETKÝMI BEZPEČNOSTNÝMI INFORMÁCIAMI A NÁVODOM NA POUŽITIE! PRI ODOVZDÁVANÍ TOHTO VÝROBKU INÝM PRILOŽTE AJ VŠETKY DOKLADY!

V prípade poškodenia v dôsledku nedodržania tohto návodu na použitie zaniká platnosť záruky! Za následné škody nepreberáme žiadnu zodpovednosť! V prípade materiálnych škôd alebo zranení osôb spôsobených nesprávnou manipuláciou alebo nedodržaním bezpečnostných pokynov nepreberáme žiadnu zodpovednosť!

⚠ VAROVANIE! RIZIKO STRATY ŽIVOTA ALEBO NEHODY DOJČIAT A DETÍ!

Nikdy nenechávajte deti bez dozoru s obalovým materiálom. Obalový materiál predstavuje nebezpečenstvo udusenia. Deti často podceňujú nebezpečenstvo. Skladujte obalový materiál vždy mimo dosahu detí.

- Tento spotrebič môžu používať deti vo veku od 3 rokov, ako aj osoby so zníženými fyzickými, zmyslovými alebo mentálnymi schopnosťami alebo s nedostatočnými skúsenosťami a znalosťami, ak boli poučené o bezpečnom používaní spotrebiča, chápu súvisiace riziká a sú počas používania spotrebiča pod dohľadom.
- Deti sa so spotrebičom nesmú hrať. Čistenie a bežnú údržbu nesmú vykonávať deti. Spotrebič a jeho napájací kábel musia byť mimo dosahu detí mladších ako 3 roky.

⚠ **NEBEZPEČENSTVO! Nebezpečenstvo udusenia!** Rolka do vákuovačky nie je hračka. Uchovávajte mimo dosahu dojčiat a detí. Neumiestňujte si to na hlavu.

⚠ **VAROVANIE! Nebezpečenstvo úrazu v dôsledku nesprávneho používania!** Tento výrobok používajte výhradne v súlade s týmito pokynmi. Nepokúšajte sa výrobok žiadnym spôsobom upravovať.

⚠ **VAROVANIE! Nebezpečenstvo poranenia!** Nikdy sa nedotýkajte ohrievacieho drôtu, keď je horúci alebo keď vychladne. Ohrievací drôt sa môže veľmi silno zahrievať aj pri otvorenom veku.

⚠ **POZOR! Riziko poškodenia výrobku!** Tento výrobok je určený výlučne na uzatvorenie a vákuové balenie potravín. Nesprávne používanie môže výrobok nenávratne poškodiť.

⚠ **POZOR! Riziko poškodenia výrobku!** Naplňte fóliové vrecko tak, aby sa počas uzatvorenia nemohli dostať do výrobku žiadne zvyšky jedla ani tekutiny.

⚠ **VAROVANIE! Nebezpečenstvo úrazu elektrickým prúdom!** Nikdy sa nepokúšajte opravovať výrobok sami. V prípade poruchy môže opravy vykonávať len kvalifikovaný personál.

⚠ **VAROVANIE! Riziko zásahu elektrickým prúdom!** Neponárajte výrobok do vody alebo iných tekutín. Nikdy nedržte výrobok pod tečúcou vodou.

⚠ **VAROVANIE! Nebezpečenstvo úrazu elektrickým prúdom!** Nikdy nepoužívajte poškodený výrobok. Vytiahnite sieťovú zástrčku zo zásuvky a v prípade poškodenia sa obráťte na predajcu.

- Nikdy nenechajte žiadnu časť výrobku spadnúť. Hrubé zaobchádzanie môže spôsobiť nenapraviteľné poškodenie výrobku.
- Výrobok sa nesmie používať, ak spadol, ak sú na ňom viditeľné známky poškodenia.
- Pravidelne kontrolujte napájaciu zástrčku a napájací kábel, či nie sú poškodené. Ak je sieťový kábel poškodený, musí ho vymeniť výrobca, jeho servisný zástupca alebo podobne kvalifikovaná osoba, aby sa predišlo nebezpečenstvu.
- Chráňte sieťový kábel pred poškodením. Nenechávajte ho visieť cez ostré hrany, nestláčajte ho ani neohýbajte. Sieťový kábel držte mimo dosahu horúcich povrchov a otvoreného ohňa.
- Vyčistite výrobok a povrchy, ktoré prichádzajú do styku s potravinami (pozri časť „Čistenie a údržba“).
- Vždy odpojte výrobok od napájania, ak je ponechaný bez dozoru a pred montážou, demontážou alebo čistením.
- Nepoužívajte žiadne iné príslušenstvo ako to, ktoré bolo dodané spolu s výrobkom.

- Výrobok neumiestňujte na horúce platne (plynové, elektrické, na uhlie atď.). Výrobok používajte na rovnom, stabilnom, čistom a suchom povrchu.
- Nikdy sa nedotýkajte výrobku, napájacieho kábla ani sieťovej zástrčky mokrými rukami.
- Nevyťahujte sieťovú zástrčku zo zásuvky za napájací kábel.
- Chráňte výrobok a jeho príslušenstvo pred prachom, priamym slnečným žiarením, kvapkajúcou a striekajúcou vodou.
- Chráňte výrobok pred teplom. Neumiestňujte výrobok do blízkosti otvoreného ohňa alebo zdrojov tepla, ako sú kachle alebo vykurovacie zariadenia.

Pred prvým použitím

ⓘ **INFO:** Výrobok môže pri prvom použití vydávať určitý zápach. Ide o pozostatky z výroby alebo prepravy, ktoré rýchlo ustúpia.

1. Odstráňte obalový materiál.
2. Vyčistite výrobok (pozri „Čistenie a starostlivosť“).

Obsluha

Rozloženie výrobku

ⓘ **INFO:**

- Po každom uzatvorení a pred spustením skontrolujte, či je zariadenie a všetko príslušenstvo čisté a bez zvyškov jedla.
- Ak dôjde k prehriatiu zatavovacej lišty **13**, výrobok nie je možné používať. Všetky kontrolky budú blikať, kým sa zatavovacia lišta **13** neochladí a nebude opäť pripravená na použitie. Akonáhle bude všetko pripravené, všetky kontrolky sa rozsvietia a prestanú blikať.

1. Výrobok umiestnite na rovný a tepelne odolný povrch.
2. Zapojte sieťovú zástrčku **16** do sieťovej zásuvky.

Pohotovostný režim

- ☐ Po použití ihneď odpojte výrobok od elektrickej siete. Zariadenie sa odpojí od napájania až vtedy, keď vytiahnete sieťovú zástrčku **16** zo zásuvky.
- ☐ Zariadenie automaticky prejde do pohotovostného režimu, keď je pripojené k elektrickej sieti a nie je stlačené žiadne tlačidlo. Všetkých 5 kontroliek dvakrát zabliká. Keď je výrobok pripravený na použitie, všetkých 5 kontroliek prestane blikať a rozsvieti sa.

Funkcia pozastavenia a zastavenia

Funkcia zastavenia

- ☐ Pri používaní funkcie zastavenia stlačte tlačidlo **5e** Pause alebo Stop (⏸/■) dvakrát. Práca sa zastaví. Rozsvietia sa všetky kontrolky.
- ☐ Po zastavení práce môžete opäť vybrať požadované funkcie.

Funkcia pozastavenia

- ☐ Ak počas vákuovania alebo uzatvorenia stlačíte tlačidlo **5e** Pause alebo Stop (⏸/■) raz, úloha sa zastaví a začne blikať červená kontrolka.
- ☐ Ak chcete obnoviť predchádzajúcu funkciu, stlačte tlačidlo **5e** Pause alebo Stop (⏸/■) raz, aby sa zariadenie opäť spustilo.
- ☐ Ak chcete zvoliť inú funkciu, stlačte tlačidlo **5e** Pause alebo Stop (⏸/■) dvakrát, aby ste úlohu zastavili a vybrali inú funkciu.

Výber vhodnej funkcie a nádoby

Jedlo	Príklad	Odporúčaná funkcia	Odporúčaná nádoba
Mäso	Hovädzie mäso, kuracie mäso	**5b** Jedno uzatvorenie **5c** Vákuovanie a uzatvorenie vlhkých potravín	☐ Rolka do vákuovačky
		5e Externé vákuovanie	☐ Nádoba na vákuové balenie potravín ☐ Vákuový sáčok na potraviny s odvzdušňovacím ventilom
Morské plody	Ryby, mušle	**5b** Jedno uzatvorenie **5c** Vákuovanie a uzatvorenie vlhkých potravín	☐ Rolka do vákuovačky
		5e Externé vákuovanie	☐ Nádoba na vákuové balenie potravín ☐ Vákuový sáčok na potraviny s odvzdušňovacím ventilom
Listová zelenina	Hlávkový šalát, kel	**5b** Jedno uzatvorenie **5c** Vákuovanie a uzatvorenie vlhkých potravín	☐ Rolka do vákuovačky
		5e Externé vákuovanie	☐ Nádoba na vákuové balenie potravín ☐ Vákuový sáčok na potraviny s odvzdušňovacím ventilom
Zelenina	Zemiak, mrkva	**5a** Tlačidlo na všeobecné vákuovanie a tesnenie **5b** Jedno tesnenie	☐ Rolka do vákuovačky
		5e Externé vákuovanie	☐ Nádoba na vákuové balenie potravín ☐ Vákuový sáčok na potraviny s odvzdušňovacím ventilom
Tvrdé ovocie	Jablko, hruška	**5a** Tlačidlo na všeobecné vákuovanie a tesnenie **5b** Jedno tesnenie	☐ Rolka do vákuovačky
		5e Externé vákuovanie	☐ Nádoba na vákuové balenie potravín ☐ Vákuový sáčok na potraviny s odvzdušňovacím ventilom
Mäkké ovocie	Jahoda, čučoriedka	**5b** Jedno uzatvorenie **5d** Tlačidlo na vákuové balenie a uzatvorenie mäkkých potravín	☐ Rolka do vákuovačky
		5e Externé vákuovanie	☐ Nádoba na vákuové balenie potravín ☐ Vákuový sáčok na potraviny s odvzdušňovacím ventilom
Pečené jedlá	Sušienky, chlieb, koláč	**5b** Jedno uzatvorenie **5d** Tlačidlo na vákuové balenie a uzatvorenie mäkkých potravín	☐ Rolka do vákuovačky
		5e Externé vákuovanie	☐ Nádoba na vákuové balenie potravín
Tekutiny	Polievka	**5e** Externé vákuovanie	☐ Nádoba na vákuové balenie potravín

Zapečatenie fóliového vrecka

Obr. E

⚠ POZOR! Nebezpečenstvo poškodenia výrobku!

- Používajte výhradne rolku do vákuovačky dodávanú s týmto výrobkom alebo odporúčanú rolku do vákuovačky (pozri „Náhradné diely/príslušenstvo“). V opačnom prípade nebude zvárací šev dostatočne tesný a výrobok sa môže poškodiť.
- Nikdy neohrievajte v mikrovlnnej rúre úplne uzavreté fóliové vrecká. Fóliové vrecko by mohlo prasknúť! Jedna strana fóliového vrecka musí byť otvorená. Fóliové vrecká zohrievajte maximálne 3 minúty pri maximálnej teplote +70 °C (výkon 900 W).

ⓘ INFO:

- Šírka fólie nesmie presiahnuť 30 cm. V opačnom prípade sa fólia nedá správne uzatvoriť.
- Kvalita zváracieho švu sa líši v závislosti od typu a hrúbky fólie.
- Pred použitím: Uistite sa, že spodný tesniaci krúžok **12** a horný tesniaci krúžok **8** nie sú poškodené. V opačnom prípade zariadenie nedokáže odsávať vzduch z fóliového vrecka. Vymeňte tesniaci krúžok (pozri časť „Výmena tesniacich krúžkov“).

1. Príprava fóliového vrecka (obr. D):
   – Nechajte vstavanú rezačku **9** v otvorenej polohe.
   – Nechajte otvorenú časť rolky fólie prejsť cez vstavanú rezačku **9** na požadovanú dĺžku.

   Poznámka: Odhadnite veľkosť predmetu, ktorý chcete vákuovo zabaliť. K celkovej dĺžke pripočítajte aspoň 8–10 cm navyše. Tento voľný priestor je potrebný na to, aby výrobok neskôr správne priliehal a uzatvoril hornú časť vrecka.
   – Odložte vstavanú rezačku **9** a posuňte zatavovaciu lištu **10** po rolke fólie
2. Otvorenie veka **1**: Stlačte súčasne obe západky **4**, aby sa veko odomklo. Otvorte veko smerom nahor.
3. Otvorený koniec fóliového vrecka zasuňte do výrobku tak hlboko, aby sa otvor vrecka nachádzal presne uprostred pod spodným tesniacim krúžkom **12**.
   Vložte fóliové vrecko tak, aby nepresahovalo zadné dorazy **14** ani zatavovaciu lištu **13**.

   Poznámka: Všetky potraviny by mali byť umiestnené za zatavovacou lištou **13** a je potrebné sa uistiť, že fóliové vrecko v mieste uzatvorenia je čisté, aby sa zabránilo nesprávnemu uzatvoreniu.
   Ak sa fóliové vrecko nachádza nad zadnými dorazmi **14** alebo zatavovacou lištou **13**, nie je možné ho správne zatvoriť.
   Otvor fóliového vrecka musí ležať rovno na zatavovacej lište **13**. V opačnom prípade uzatvorenie nefunguje správne.
4. Položte ruky na oba rohy veka **1**. Opatrne zatvorte veko, až kým nezačuje, že zapadlo na miesto. Uistite sa, že sú oba rohy veka úplne uzavreté. Tlakové uzatvorenie **7** pritlačí fóliové vrecko na zatavovacej lištu **13**, čím vznikne hladký zvar (obr. E).
5. Stlačte **5b**. Kontrolka bliká, čo signalizuje začiatok uzatvorenia.
6. Hneď po dokončení procesu uzatvorenia: Kontrolka prestane blikať a rozsvieti sa.
7. Otvorenie veka **1**: Stlačte súčasne obe západky veka **4**, aby sa veko odomklo. Otvorte veko **1** nahor.
8. Z výrobku odstráňte fóliový obal. Fóliové vrecko je teraz na jednom konci uzatvorené a pripravené na naplnenie. Uistite sa, že zvárací šev je riadne zatvorený. Správny zvárací šev by mal byť hladký, rovný pás bez akýchkoľvek záhybov.
9. Naplňte fóliové vrecko. Medzi potravinami a okrajom fóliového vrecka, ktoré sa má uzatvoriť, ponechajte vzdialenosť aspoň 6 cm. Pri uzatvorení sa uistite, že sa do výrobku nemôžu dostať žiadne zvyšky potravín ani tekutiny.
10. Ak nechcete vákuovať fóliové vrecko: Zopakujte kroky 2 až 8.
11. Pred uzatvorením ďalšieho vrecka z fólie: Nechajte veko **1** otvorené. Nechajte výrobok vychladnúť.

Vysatie a uzatvorenie fóliového vrecka

Obr. E

ⓘ INFO:

- Nevysávajte fóliové vrecká, ktoré obsahujú iba tekutiny.
- Vysatie a uzatvorenie fóliových vreciek s vlhkými/šťavnatými potravinami: Dbajte na to, aby sa do výrobku nedostali žiadne tekutiny. Ak sa náhodou nasajú malé množstvá tekutiny alebo potravín, zachytia sa v odkvapkávacej miske **11**.

- Ak sa medzi fóliou a zvarom nachádza vlhkosť, môže to viesť k nesprávnemu uzatvoreniu. Pred zatvorením veka sa uistite, že miesto na fólii, ktoré sa má uzatvoriť, je čisté a suché **1**.
- Pred použitím: Uistite sa, že spodný tesniaci krúžok **12** a horný tesniaci krúžok **8** nie sú poškodené. V opačnom prípade zariadenie nedokáže odsávať vzduch z fóliového vrecka. Vymeňte tesniaci krúžok (pozri časť „Výmena tesniacich krúžkov“).

1. Príprava fóliového vrecka a jeho naplnenie potravinami: pozri „Uzatvorenie fóliového vrecka“, kroky 1 až 9.
2. Vyberte príslušnú funkciu vákuovania a uzatvorenia.

Tlačidlo	Funkcia
5a	Vákuovanie a uzatvorenie (tvrdé a suché potraviny)
5c	Vákuovanie a uzatvorenie (vlhké potraviny)
5d	Vákuovanie a uzatvorenie (potraviny citlivé na tlak)

3. Stlačte **5a**, **5c**, alebo **5d**. Kontrolka bude blikať. Tento výrobok odsáva vzduch z fóliového vrecka.
4. Hneď ako sa všetok vzduch odsaje: Výrobok začne zatvárať fóliové vrecko.
5. Hneď po dokončení procesu uzatvorenia: Kontrolka prestane blikať a rozsvieti sa.
6. Otvorenie veka **1**: Stlačte súčasne obe západky veka **4**, aby sa veko odomklo. Otvorte veko **1** nahor.
7. Vyberte vákuovo uzatvorené fóliové vrecko.

Vákuovanie nádob a uzatvárateľných vrecúšok

ⓘ INFO:

- Vákuovanie výlučne tekutín (napr. polievok): Použite nádobu vhodnú na vákuové balenie. Uistite sa, že sací ventil nádoby nezasahuje do naplneného roztoku. V prípade potreby ponechajte dostatočný odstup od okraja nádoby.
- Vákuovanie nádob a uzatvárateľných vreciek s odvzdušňovacím ventilom: Použite vákuovú hadicu **3** a príslušné adaptéry **2a**/**2b**/**2c**.
- Niektoré vrecká/nádoby od rôznych výrobcov nevyžadujú adaptér **2a**/**2b**/**2c**. Nasuňte čiernu spojku na vákuovú hadicu **3** priamo do vrecka/nádoby.

Vákuovanie vrecúšok s odvzdušňovacím ventilom

1. Pripojte vákuovú hadicu **3** k vonkajšiemu prívodu odsávacieho vzduchu **6**.
2. Vyberte si vhodný adaptér A **2a** alebo adaptér B **2b** pre vrecko, ktoré chcete vákuovať (pozri „Náhradné diely/Príslušenstvo“).
3. Pripojte adaptér A **2a** alebo adaptér B **2b** k vákuovej hadici **3**.
4. Zatvorte veko **1**. Uistite sa, že sú oba rohy veka úplne uzavreté.
5. Vrecko opatrne uzavrite. Vákuové uzatvorenie funguje správne len vtedy, ak je vrecúško úplne zatvorené. Vrecko umiestnite tak, aby jeho otvor na vyprázdňovanie ležal na rovnom povrchu.
6. Pevne pritlačte adaptér A **2a** alebo adaptér B **2b** na okrúhly otvor na vyberanie vrecka.
7. Stlačte tlačidlo Externé vákuovanie / Pauza alebo Stop **5e**. Kontrolka bliká a prístroj odsáva vzduch z vrecka.
   Hneď ako sa všetok vzduch odsaje: Kontrolka prestane blikať a rozsvieti sa.
8. Vyberte adaptér A **2a** alebo adaptér B **2b** z vrecka a z vákuovej hadice **3**.

Vákuové nádoby

1. Pripojte vákuovú hadicu **3** k vonkajšiemu prívodu odsávacieho vzduchu **6**.
2. Vyberte si vhodný adaptér A **2a**, adaptér B **2b** alebo adaptér C **2c** pre nádobu, ktorú chcete vákuovať (pozri „Náhradné diely/príslušenstvo“).
3. K vákuovej hadici **3** pripojte adaptér A **2a**, adaptér B **2b** alebo adaptér C **2c**.
4. Zatvorte veko **1**. Uistite sa, že sú oba rohy veka úplne uzavreté.
5. Pripojte adaptér A **2a**, adaptér B **2b** alebo adaptér C **2c** k príslušnej prípojke na nádobe. Ďalšie informácie nájdete v návode na použitie nádoby.
6. Stlačte **5e**. Kontrolka bliká a zariadenie odsáva vzduch z nádoby.
   Hneď ako sa všetok vzduch odsaje: Kontrolka prestane blikať a rozsvieti sa.
7. K vákuovej hadici **3** pripojte adaptér A **2a**, adaptér B **2b** alebo adaptér C **2c**.

Riešenie problémov

Problém	Príčina	Riešenie
Pri stlačení tlačidiel blikajú všetky kontrolky súčasne.	Výrobok ešte úplne nevychladol.	Otvorte veko **1**. Počkajte približne 2 minúty a postup zopakujte.
Výrobok nefunguje.	Sieťová zástrčka **16** nie je zapojená do sieťovej zásuvky.	Zapojte sieťovú zástrčku **16** do sieťovej zásuvky.
	Výrobok bol v prevádzke príliš dlho.	Vytiahnite sieťovú zástrčku **16** zo zásuvky. Nechajte výrobok úplne vychladnúť.
Tento výrobok nevákuuje.	Fóliové vrecko nebolo správne umiestnené.	Otvor fóliového vrecka vložte úplne dovnútra vákuovej komory.
	Fóliové vrecko zakrýva saciu trysku.	Vložte otvor fóliového vrecka do odsávacej komory tak, aby nebola zakrytá sacia tryska.
	Veko **1** nie je úplne zatvorené.	Pevne zatlačte veko **1** na oboch stranách, až kým na oboch stranách nezačujete, že zapadlo na miesto.
Vo fóliovom vrecku nevznikne úplné vákuum.	Fóliové vrecko nebolo správne umiestnené.	Otvor fóliového vrecka vložte úplne do vákuovej komory.
	Fóliové vrecko je poškodené.	Použite iné fóliové vrecko.
	Vo fóliovom vrecku sa v mieste zvaru nachádzajú záhyby, omrvinky, mastnota alebo podobné nečistoty.	Znovu otvorte fóliové vrecko a očistite príslušné miesto.
	Zatavovacia lišta **13** je prehriata.	Vytiahnite sieťovú zástrčku **16** zo zásuvky. Nechajte výrobok úplne vychladnúť.
Fóliové vrecko nie je správne uzatvorené.	Zatavovacia lišta **13** je prehriata.	Vytiahnite sieťovú zástrčku **16** zo zásuvky. Nechajte výrobok úplne vychladnúť.
Vákuovo uzatvorené fóliové vrecko si neudrží vákuum.	Fóliové vrecko je poškodené.	Použite iné fóliové vrecko.
	Vo fóliovom vrecku sa v mieste zvaru nachádzajú záhyby, omrvinky, mastnota alebo podobné nečistoty.	Znovu otvorte fóliové vrecko a očistite príslušné miesto.
	Fóliové vrecko nie je správne uzatvorené.	Postup uzatvorenia zopakujte na inej časti fóliového vrecka.
Vákuovanie sa nezastaví automaticky.	Vo vrecku z fólie je príliš veľa vzduchu.	Stlačte tlačidlo **5e**, aby ste vákuovanie zastavili. Potom stlačte tlačidlo **5b** na uzavretie fóliového vrecka.

Čistenie a starostlivosť

⚠ **VAROVANIE! Riziko zásahu elektrickým prúdom!**
Pred čistením alebo údržbou výrobku: Odpojte sieťovú zástrčku **16** od sieťovej zásuvky.

⚠ **VAROVANIE! Nebezpečenstvo úrazu elektrickým prúdom!** Neponárajte výrobok do vody alebo iných tekutín. Nikdy nedržte výrobok pod tečúcou vodou.

⚠ **UPOZORNENIE! Nebezpečenstvo poranenia!**
Výrobok nečistite, pokiaľ je zatavovacia lišta **13** ešte horúca. Nechajte výrobok úplne vychladnúť.

⚠ **POZOR! Nebezpečenstvo poškodenia výrobku!**

- Na čistenie výrobku alebo jeho príslušenstva nepoužívajte žiadne abrazívne, agresívne čistiace prostriedky ani tvrdé kefy.
- Nikdy nepoužívajte tvrdé alebo ostré predmety na odstránenie zvyškov lepidla zo zatavovacej lišty **13**. Mohlo by to poškodiť ohrievací drôt a/alebo jeho izoláciu.

Diel	Čistenie
Skriňa výrobku	☐ Očistite časť mierne navlhčenou handričkou. ☐ Na odolné znečistenie: Naneste na handričku jemný čistiaci prostriedok.
7 Tlakové uzatvorenie **8** Horný tesniaci krúžok **12** Spodný tesniaci krúžok	☐ Očistite časť mierne navlhčenou handričkou.
2a Adaptér A **2b** Adaptér B **2c** Adaptér C **3** Vákuová hadica	☐ Očistite časť mierne navlhčenou handričkou. ☐ Na odolné znečistenie: Diel očistite vodou a trochou prostriedku na umývanie riadu. ☐ Potom diel opláchnite čistou vodou.

☐ Odkvapkávacia miska **11** je vhodná do umývačky riadu.
☐ Po vyčistení: Všetky časti dôkladne vysušte.

Skladovanie

ⓘ **INFO:** Pri skladovaní nikdy nepoškodzujte príslušenstvo (napr. tlakové uzatvorenie **7**, vákuovú hadicu **3**).

☐ Pred uskladnením: Výrobok očistite a nechajte uschnúť.
☐ Keď výrobok nepoužívate, skladujte ho v pôvodnom obale.
☐ Výrobok skladujte na suchom mieste mimo dosahu detí.
☐ Naviňte sieťový kábel na navíjací háčik **15** v spodnej časti výrobku (obr. B).

Údržba

Výmena tesniacich krúžkov

ⓘ **INFO:** V prípade opotrebenia alebo poškodenia vymeňte spodný tesniaci krúžok **12** a horný tesniaci krúžok **8**.

1. Vytiahnite tesniaci krúžok **8**/**12** z drážky.
2. Zatlačte náhradný tesniaci krúžok **8**/**12** do drážky.

Náhradné diely/príslušenstvo

☐ Kompatibilné náhradné diely pre toto zariadenie je možné zakúpiť na stránke www.Optimex-Shop.com.
☐ Pri objednávke majte po ruke číslo tovaru.
☐ Objednávky je možné zadávať a spracovávať iba online.
☐ Ďalšie informácie získate na servisnej linke spoločnosti Lidl (pozri „Servis“).

Diel
Horný tesniaci krúžok **8**
Spodný tesniaci krúžok **12**
Rolka do vákuovačky

Zákazníci si môžu zakúpiť kompatibilné náhradné rolky do vákuovačky v internetovom obchode LIDL na adrese www.lidl.de. Pri objednávke si prosím pripravte číslo IAN 524760_2601.

☐ Vákuová hadica **3** a adaptéry **2a**/**2b**/**2c** sú kompatibilné aj s vrecami a nádobami iných výrobcov.

Adaptéry	Vhodné pre
2a Adaptér A	☐ **CASO** * (séria VacuBoxx) ☐ **Ernesto** ☐ Rôzne vrecká s ventilom

* **CASO** je registrovaná ochranná známka spoločnosti Caso Holding GmbH

** **FoodSaver** je registrovaná ochranná známka spoločnosti Sunbeam Products, Inc.

Adaptéry	Vhodné pre
2b Adaptér B	☐ **FoodSaver** ** (FFC02XX, FFC002X, 003X, 005X, 008X, 010X – nádoby na skladovanie, sada obedárov T020-00024) ☐ Rôzne vrecká s ventilom
2c Adaptér C	☐ **CASO** * (sada vákuových nádob, zátky na víno) ☐ FoodSaver ** (sada nádob FSC003)
Bez adaptéra	☐ **FoodSaver** ** (zátka na víno, nádoba na marinovanie)

* **CASO** je registrovaná ochranná známka spoločnosti Caso Holding GmbH

** **FoodSaver** je registrovaná ochranná známka spoločnosti Sunbeam Products, Inc.

Likvidácia



Všímajte si prosím označenie obalových materiálov pre triedenie odpadu, sú označené skratkami (a) a číslami (b) s nasledujúcim významom: 1-7: Plasty / 20-22: Papier a kartón / 80-98: Spojené látky.



O možnostiach likvidácie opotrebovaného výrobku sa môžete informovať na Vašej obecnej alebo mestskej správe.



Keď výrobok dosiahne koniec svojej životnosti, zlikvidujte ho riadnym spôsobom a nevyhadzujte ho do domového odpadu. Informácie o zberných miestach a ich otváracích hodinách získate na Vašom miestnom úrade.

Záruka

Výrobok bol starostlivo vyrobený v súlade s prísnymi smernicami kvality a pred dodaním dôkladne otestovaný. V prípade materiálových alebo výrobných chýb máte zákonné práva voči predajcovi výrobku. Vaše zákonné práva nie sú žiadnym spôsobom obmedzené našou zárukou uvedenou nižšie.

Záruka na tento výrobok je 3 roky od dátumu nákupu. Záručná doba začína plynúť dátumom kúpy. Originál dokladu o kúpe si uschovajte na bezpečnom mieste, pretože tento doklad je potrebný ako dôkaz o kúpe.

Akékoľvek poškodenie alebo nedostatky prítomné už v čase nákupu je potrebné nahlásiť ihneď po vybalení výrobku.

Ak sa v priebehu 3 rokov od dátumu zakúpenia preukáže, že výrobok vykazuje chyby materiálu alebo spracovania, podľa vlastného uváženia Vám ho bezplatne opravíme alebo vymeníme. Záručná doba sa na základe poskytnutej záručnej reklamácie nepredlžuje. To platí aj pre vymenené alebo opravené diely.

Táto záruka je neplatná, ak bol výrobok poškodený alebo nesprávne používaný alebo udržiavaný.

Záruka sa vzťahuje na chyby materiálu a výrobné chyby. Táto záruka sa nevzťahuje na časti výrobku, ktoré podliehajú bežnému opotrebovaniu, a preto sa považujú za opotrebovateľné diely (napr. batérie, nabíjateľné batérie, hadice, atramentové kazety), ani na poškodenie krehkých častí, napr. spínačov alebo častí zo skla.

Postup v prípade poškodenia v záruke

Pre zaručenie rýchleho spracovania Vašej požiadavky dodržte prosím nasledujúce pokyny:

Pre všetky otázky majte pripravený pokladničný doklad a číslo výrobku (IAN 524760_2601) ako dôkaz o kúpe.

Číslo výrobku nájdete na typovom štítku, gravúre, na prednej strane Vášho návodu (dole vľavo) alebo ako nálepku na zadnej alebo spodnej strane.

Ak sa vyskytnú funkčné poruchy alebo iné nedostatky, najskôr telefonicky alebo e-mailom kontaktujte následne uvedené servisné oddelenie.

Produkt označený ako defektný potom môžete s priloženým dokladom o kúpe (pokladničný lístok) a uvedením, v čom spočíva nedostatok a kedy sa vyskytol, bezplatne odoslať na Vám oznámenú adresu servisného pracoviska.

Servis

(SK) **Servis Slovensko**
Tel.: 0850 232001
E-pošta: owim@lidl.sk



Srbské označenie zhody

CE

Korištena upozorenja i simboli ... Stranica 63
Predviđena upotreba ... Stranica 63
Sadržaj isporuke ... Stranica 63
Opis dijelova ... Stranica 64
Tehnički podaci ... Stranica 64
Sigurnosne napomene ... Stranica 64
Prije prve upotrebe ... Stranica 66
Rad ... Stranica 66
Postavljanje proizvoda ... Stranica 66
Način rada u stanju pripravnosti ... Stranica 66
Funkcija pauziranja i zaustavljanja ... Stranica 66
Odabir prikladne funkcije i posude ... Stranica 67
Zatvaranje vrećice od folije ... Stranica 68
Vakuumiranje i zatvaranje vrećice od folije ... Stranica 69
Rješavanje problema ... Stranica 70
Čišćenje i njega ... Stranica 71
Skladištenje ... Stranica 71
Održavanje ... Stranica 71
Zamjena brtvenih prstenova ... Stranica 71
Zamjenski dijelovi/pribor ... Stranica 71
Zbrinjavanje ... Stranica 72
Jamstvo ... Stranica 72
Postupak u slučaju koji je pokriven jamstvom ... Stranica 73
Servis ... Stranica 73

Korištena upozorenja i simboli

U ovom korisničkom priručniku i na ambalaži upotrebljavaju se sljedeća upozorenja:

	Ovaj simbol znači da je prije upotrebe proizvoda potrebno upoznati se s uputama za upotrebu.	~	Izmjenična struja/napon
	**OPASNOST!** Ovaj simbol u kombinaciji sa signalnom riječi „Opasnost“ označava opasnost visoke razine rizika koja, ako se ne izbjegne, može rezultirati smrću ili teškim ozljedama.	Hz	Herc (frekvencija napajanja)
		W	Vati
	**UPOZORENJE!** Ovaj simbol u kombinaciji sa signalnom riječi „Upozorenje“ označava opasnost srednje razine rizika koja, ako se ne izbjegne, može rezultirati smrću ili teškim ozljedama.		Oprez – rizik od strujnog udara!
			Proizvod upotrebljavajte samo u suhim zatvorenim prostorima.
	**OPREZ!** Ovaj simbol u kombinaciji sa signalnom riječi „Oprez“ označava opasnost niske razine rizika koja, ako se ne izbjegne, može rezultirati manjim ili srednje teškim ozljedama.		Simbol za proizvod razreda zaštite II
			Sigurno za hranu Ovaj proizvod nema negativan učinak na okus ili miris.
	**POZOR!** Ovaj simbol sa signalnom riječi „Pozor“ označava moguću materijalnu štetu.		Dijelovi prikladni za pranje u perilici posuđa: **3** plitica za cijeđenje tekućine
	**INFORMACIJA!** Ovaj simbol u kombinaciji s riječi „Informacije“ pruža dodatne korisne informacije.		Informacije o sigurnosti Upute za upotrebu
CE	Oznaka CE označava sukladnost s relevantnim EU direktivama koje su primjenjive za ovaj proizvod.		

UREĐAJ ZA VAKUUMIRANJE

Predviđena upotreba

- Ovaj se proizvod može koristiti za zatvaranje i vakuumsko pakiranje namirnica u količinama za kućanstvo.
- Proizvod je namijenjen samo za upotrebu u kućanstvima, a ne za komercijalnu upotrebu.
- Proizvođač ne preuzima odgovornost za oštećenja nastala zbog nepropisne upotrebe.

Sadržaj isporuke

Nakon raspakiravanja proizvoda provjerite je li isporuka potpuna i jesu li svi dijelovi u dobrom stanju. Prije upotrebe uklonite sav ambalažni materijal.

1 Uređaj za vakuumiranje
1 Kolut folije
2 Crijeva za vakuumiranje
1 Adapter A
1 Adapter B
1 Adapter C
1 Zamjenski brtveni prsten
1 korisnički priručnik

Opis dijelova

(slika A)

1 Poklopac
2 Adapteri
2a Adapter A
2b Adapter B
2c Adapter C
3 Crijevo za vakuumiranje
4 Gumb za otpuštanje poklopca
5 Funkcijski gumbi
5a Opći gumb za vakuumiranje i zatvaranje
5b Gumb za jednostruko zatvaranje
5c Gumb za vakuumiranje i zatvaranje vlažne hrane
5d Gumb za vakuumiranje i zatvaranje meke hrane
5e Gumb za vanjsko vakuumiranje / pauziranje ili zaustavljanje
6 Ulaz zraka za vanjsko vakuumiranje

(slika B)

7 Tlačna brtva
8 Gornji brtveni prsten
9 Rezač
Napomena: ne dirajte donji dio rezača **9** kako se ne biste ozlijedili.
10 Rezna letvica
Napomena: obvezno odložite reznu letvicu **10** kako se ne biste ozlijedili.
11 Plitica za cijeđenje tekućine
12 Donji brtveni prsten
13 Letvica za zatvaranje
Napomena: sadrži grijaću žicu za zatvaranje vrećice - ne dodirujte letvicu za zatvaranje **13** odmah nakon zatvaranja kako se ne biste opekli.
14 Stražnji graničnik
15 Kuka za namotavanje kabela
16 Glavni utikač

Tehnički podaci

Proizvod

Ulazni napon:	220 - 240 V~, 50 - 60 Hz
Razred zaštite:	II/⧈
Potrošnja energije:	130 W
Potrošnja snage u načinu rada u stanju pripravnosti:	0,3 W

Sigurnosne napomene

PRIJE UPOTREBE PROIZVODA UPOZNAJTE SE SA SVIM SIGURNOSNIM NAPOMENAMA I UPUTAMA ZA UPOTREBU! KADA OVAJ PROIZVOD PROSLJEĐUJETE DRUGIM OSOBAMA, PRILOŽITE I SVU DOKUMENTACIJU!

Potraživanja na temelju jamstva ne vrijede u slučaju oštećenja uzrokovanih nepridržavanjem ovih uputa za upotrebu! Proizvođač ne preuzima odgovornost za posljedične štete! Proizvođač ne preuzima odgovornost u slučaju materijalnih šteta ili tjelesnih ozljeda uzrokovanih nepravilnim rukovanjem ili nepridržavanjem sigurnosnih napomena!

⚠ UPOZORENJE! OPASNOST ZA ŽIVOT ILI OPASNOST OD NESREĆA ZA DOJENČAD I DJECU!

Djecu nemojte nikada ostavljati bez nadzora s ambalažnim materijalom. Ambalažni materijal predstavlja opasnost od gušenja. Djeca često podcjenjuju opasnosti. Djecu uvijek držite podalje od ambalažnog materijala.

- Ovaj uređaj mogu upotrebljavati djeca dobi od 3 godina i starija te osobe ograničenih fizičkih, osjetilnih ili mentalnih sposobnosti ili nedostatnog iskustva i znanja ako su pod nadzorom ili ako su upućeni u siguran način upotrebe uređaja te ako razumiju potencijalne opasnosti i ako su pod nadzorom za vrijeme upotrebe uređaja..

- Djeca se ne smiju igrati uređajem. Postupke čišćenja i korisničkog održavanja ne smiju izvoditi djeca. Uređaj i njegov kabel za napajanje moraju se čuvati izvan dohvata djece mlađe od 3 godina.

⚠ **OPASNOST! Opasnost od gušenja!** Kolut uređaja za zatvaranje i vakuumiranje nije igračka. Držite ga izvan dohvata dojenčadi i djece. Ne postavljajte ga iznad glave.

⚠ **UPOZORENJE! Postoji opasnost od ozljeda u slučaju pogrešne upotrebe!** Ovaj proizvod upotrebljavajte samo u skladu s ovim uputama. Ne pokušavajte obavljati nikakve preinake ovog proizvoda.

⚠ **UPOZORENJE! Rizik od ozljeda!** Ne dodirujte grijaću žicu dok je vruća ili se hladi. Grijaća žica može se jako zagrijati čak i kada je poklopac otvoren.

⚠ **POZOR! Opasnost od oštećenja proizvoda!** Proizvod je prikladan samo za zatvaranje i vakuumsko pakiranje prehrambenih namirnica. Pogrešna upotreba će nepopravljivo oštetiti proizvod.

⚠ **POZOR! Opasnost od oštećenja proizvoda!** Napunite vrećicu od folije tako da ostaci hrane ili tekućine ne mogu isteći tijekom zatvaranja i ući u proizvod.

⚠ **UPOZORENJE! Opasnost od strujnog udara!** Nemojte nikada pokušavati da sami popravljate proizvod.
U slučaju kvara popravke smije obavljati samo kvalificirano osoblje.

⚠ **UPOZORENJE! Rizik od strujnog udara!** Proizvod nemojte uranjati u vodu ili druge tekućine. Proizvod nemojte nikada držati pod tekućom vodom.

⚠ **UPOZORENJE! Opasnost od strujnog udara!** Nemojte nikada upotrebljavati oštećen proizvod. Izvucite strujni utikač iz strujne utičnice i obratite se trgovcu ako je oštećen.

- Nijedan dio uređaja ne smije vam ispasti. Grubo rukovanje može prouzročiti nepopravljivu štetu na proizvodu.
- Proizvod se ne smije upotrebljavati ako je pao i na njemu postoje vidljivi znakovi oštećenja.
- Redovito provjeravajte jesu li strujni utikač i kabel oštećeni.
  Ako je strujni kabel oštećen, mora ga zamijeniti proizvođač, njegov serviser ili slično kvalificirana osoba kako bi se izbjegla opasnost.
- Strujni kabel zaštitite od oštećivanja. Nemojte dopustiti da strujni kabel visi preko oštrih rubova, nemojte ga pritiskivati niti savijati. Držite strujni kabel podalje od vrućih površina i otvorenog plamena.
- Očistite proizvod i površine koje dolaze u kontakt s hranom (pogledajte odjeljak: „Čišćenje i njega").
- Proizvod uvijek odspojite od strujnog napajanja ako ga ostavljate bez nadzora i prije sastavljanja, rastavljanja ili čišćenja.
- Nemojte upotrebljavati dodatnu opremu koja nije isporučena s proizvodom.
- Proizvod nemojte stavljati na vruće ploče (plinske, električne, na ugljen i sl.).

Proizvod upotrebljavajte na ravnoj, stabilnoj, čistoj i suhoj površini.

- Proizvod, strujni kabel ili strujni utikač nemojte dodirivati mokrim rukama.
- Nemojte izvlačiti strujni utikač iz strujne utičnice povlačenjem za strujni kabel.
- Proizvod i dodatnu opremu zaštitite od prašine, izravne sunčeve svjetlosti, kapanja i prskanja vode.
- Proizvod zaštitite od vrućine. Proizvod nemojte stavljati u blizini otvorenog plamena ili izvora topline kao što su štednjaci ili grijalice.

Prije prve upotrebe

ⓘ **INFORMACIJE:** Može se osjetiti miris pri prvom korištenju proizvoda. To su ostaci od proizvodnje ili transporta koji će brzo nestati.

1. Uklonite ambalažni materijal.
2. Očistite proizvod (vidjeti odjeljak „Čišćenje i njega“).

Rad

Postavljanje proizvoda

ⓘ **INFORMACIJE:**

- Nakon svakog zatvaranja i prije pokretanja, provjerite jesu li uređaj i sva dodatna oprema čisti i bez ostataka hrane.
- Ako se letvica za zatvaranje na proizvodu **13** pregrije, proizvod nije moguće koristiti. Svi će indikatori treptati dok se letvica za zatvaranje **13** ne ohladi i ne postane spremna za ponovnu upotrebu. Kada postane spremna, svi će se indikatori uključiti i prestati treptati.

1. Proizvod postavljajte samo na ravnu površinu otpornu na toplinu.
2. Utaknite strujni utikač **16** u strujnu utičnicu.

Način rada u stanju pripravnosti

- ☐ Proizvod odspojite iz strujnog napajanja odmah nakon korištenja. Proizvod više nije pod naponom tek kada izvučete strujni utikač **16** iz strujne utičnice.
- ☐ Proizvod automatski ulazi u način rada u stanju pripravnosti kada je spojen na mrežno napajanje i ne pritisnete nijedan gumb. Svih 5 indikatora dvaput će zatreptati. Kada je proizvod spreman za upotrebu, svih 5 indikatora prestaje treptati i uključuju se.

Funkcija pauziranja i zaustavljanja

Funkcija zaustavljanja

- ☐ Ako želite koristiti funkciju zaustavljanja, dvaput pritisnite **5e** gumb za pauziranje ili zaustavljanje (⏸/■). Zadatak će se zaustaviti. Svi će se indikatori uključiti.
- ☐ Kada se zadatak zaustavi, možete ponovno odabrati željene funkcije.

Funkcija pauziranja

- ☐ Ako jednom pritisnete **5e** gumb za pauziranje ili zaustavljanje (⏸/■) kada proizvod vakuumira ili zatvara, zadatak će se zaustaviti i treptat će crveni indikator.
- ☐ Želite li nastaviti prethodnu funkciju, jednom pritisnite **5e** gumb za pauziranje ili zaustavljanje (⏸/■) za ponovno pokretanje.
- ☐ Želite li odabrati drugu funkciju, dvaput pritisnite **5e** gumb za pauziranje ili zaustavljanje (⏸/■) da biste zaustavili zadatak i odabrali drugu funkciju.

Odabir prikladne funkcije i posude

Namirnica	Primjer	Preporučena funkcija	Preporučena posuda
Meso	Govedina, piletina	**5b** Jednostruko zatvaranje **5c** Vakuumiranje i zatvaranje vlažne hrane	☐ Kolut uređaja za zatvaranje i vakuumiranje
		5e Vanjsko vakuumiranje	☐ Posuda uređaja za zatvaranje i vakuumiranje hrane ☐ Vrećica za vakuumiranje hrane sa zračnim ventilom
Morski plodovi	Riba, dagnje	**5b** Jednostruko zatvaranje **5c** Vakuumiranje i zatvaranje vlažne hrane	☐ Kolut uređaja za zatvaranje i vakuumiranje
		5e Vanjsko vakuumiranje	☐ Posuda uređaja za zatvaranje i vakuumiranje hrane ☐ Vrećica za vakuumiranje hrane sa zračnim ventilom
Lisnato povrće	Zelena salata, kelj	**5b** Jednostruko zatvaranje **5c** Vakuumiranje i zatvaranje vlažne hrane	☐ Kolut uređaja za zatvaranje i vakuumiranje
		5e Vanjsko vakuumiranje	☐ Posuda uređaja za zatvaranje i vakuumiranje hrane ☐ Vrećica za vakuumiranje hrane sa zračnim ventilom
Povrće	Krumpir, mrkva	**5a** Opći gumb za vakuumiranje i zatvaranje **5b** Jednostruko zatvaranje	☐ Kolut uređaja za zatvaranje i vakuumiranje
		5e Vanjsko vakuumiranje	☐ Posuda uređaja za zatvaranje i vakuumiranje hrane ☐ Vrećica za vakuumiranje hrane sa zračnim ventilom
Tvrdo voće	Jabuka, kruška	**5a** Opći gumb za vakuumiranje i zatvaranje **5b** Jednostruko zatvaranje	☐ Kolut uređaja za zatvaranje i vakuumiranje
		5e Vanjsko vakuumiranje	☐ Posuda uređaja za zatvaranje i vakuumiranje hrane ☐ Vrećica za vakuumiranje hrane sa zračnim ventilom
Meko voće	Jagode, borovnice	**5b** Jednostruko zatvaranje **5d** Gumb za vakuumiranje i zatvaranje meke hrane	☐ Kolut uređaja za zatvaranje i vakuumiranje
		5e Vanjsko vakuumiranje	☐ Posuda uređaja za zatvaranje i vakuumiranje hrane ☐ Vrećica za vakuumiranje hrane sa zračnim ventilom

Namirnica	Primjer	Preporučena funkcija	Preporučena posuda
Pečena hrana	Keksi, kruh, torte	**5b** Jednostruko zatvaranje **5d** Gumb za vakuumiranje i zatvaranje meke hrane	☐ Kolut uređaja za zatvaranje i vakuumiranje
		5e Vanjsko vakuumiranje	☐ Posuda uređaja za zatvaranje i vakuumiranje hrane
Tekućina	Juha	**5e** Vanjsko vakuumiranje	☐ Posuda uređaja za zatvaranje i vakuumiranje hrane

Zatvaranje vrećice od folije

Slika E

⚠ POZOR! Rizik od oštećenja proizvoda!

- Koristite samo isporučeni kolut uređaja za zatvaranje i vakuumiranje ili preporučeni kolut za uređaj za zatvaranje i vakuumiranje (pogledajte „Rezervni dijelovi / dodatna oprema"). U suprotnom brtveni šav neće biti čvrst i proizvod se može oštetiti.
- Nikako ne zagrijavajte potpuno zatvorene vrećice od folije u mikrovalnoj pećnici. Vrećica od folije može se rasprsnuti! Jedna strana vrećice od folije mora biti otvorena. Zagrijavajte vrećice od folije najviše 3 minute na maksimalnoj temperaturi od +70 °C (snaga 900 W).

ⓘ INFORMACIJE:

- Širina folije ne smije biti veća od 30 cm. U suprotnom se folija ne može ispravno zabrtviti.
- Kvaliteta brtvenog šava varira ovisno o vrsti i debljini folije.
- Prije upotrebe: Uvjerite se da donji brtveni prsten **12** i gornji brtveni prsten**8** nisu oštećeni. U suprotnom proizvod ne može usisati zrak iz vrećice od folije. Zamijenite brtveni prsten (pogledajte odjeljak „Zamjena brtvenih prstenova").

1. Priprema vrećice od folije (slika D):
   - Ostavite ugrađeni rezač **9** u otvorenom položaju.
   - Pustite da otvoreni dio koluta folije prođe kroz ugrađeni rezač **9** do željene duljine.

   Napomena! Procijenite veličinu predmeta koji želite vakuumski zatvoriti. Dodajte barem 8 - 10 cm dodatnog prostora ukupnoj duljini. Taj je dodatni prostor neophodan kako bi proizvod kasnije mogao pravilno uhvatiti i zatvoriti vrh vrećice.
   - Spustite ugrađeni rezač **9** i pomaknite reznu letvicu **10** duž koluta folije
2. Otvaranje poklopca **1**: Istovremeno pritisnite oba zapora za otpuštanje poklopca **4** kako biste ga otključali. Otvorite poklopac prema gore.
3. Otvoreni kraj vrećice od folije umetnite što dublje u proizvod tako da se otvor vrećice od folije nalazi u sredini ispod donjeg brtvenog prstena **12**.
   Ne umećite vrećicu od folije dalje od stražnjih graničnika **14** i iza letvice za zatvaranje **13**.
   Napomena! Sva hrana treba biti iza letvice za zatvaranje**13**, a vrećica od folije dijela koji želite zatvoriti mora biti čista kako bi brtvljenje funkcioniralo ispravno. Ako vrećica od folije prelazi preko stražnjih graničnika **14** ili letvice za zatvaranje **13**, nije je moguće pravilno zatvoriti.
   Otvor vrećice od folije mora ravno ležati na letvici za zatvaranje **13**. U protivnom zatvaranje neće pravilno funkcionirati.
4. Postavite ruke na oba kuta poklopca **1**. Pažljivo zatvorite poklopac tako da se čuje prepoznatljivi zvuk nasjedanja. Oba kuta poklopca moraju biti potpuno zatvorena. Tlačna brtva **7** mora pritisnuti vrećicu od folije na letvicu za zatvaranje **13** kako bi se izradio gladak šav (slika E).
5. Pritisnite **5b**. Indikator treptanjem označava početak zatvaranja.
6. Odmah po završetku zatvaranja: Indikator prestaje treptati i uključuje se.
7. Otvaranje poklopca **1**: Istovremeno pritisnite oba zapora za otpuštanje poklopca **4** kako biste ga otključali. Otvorite poklopac **1** prema gore.
8. Izvadite vrećicu od folije iz proizvoda. Vrećica od folije sada je zatvorena na jednom kraju i spremna za punjenje. Provjerite je li brtveni šav pravilno zatvoren. Pravilan brtveni šav treba izgledati kao glatka, ravna pruga bez ikakvih nabora.

9. Napunite vrećicu od folije. Održavajte razmak od najmanje 6 cm između hrane i ruba vrećice od folije koju ćete zatvoriti. Pobrinite se da ostaci hrane ili tekućine ne mogu isteći i ući u proizvod prilikom zatvaranja.
10. Ako ne želite vakuumirati vrećicu od folije: Ponovite korake 2 do 8.
11. Prije zatvaranja sljedeće vrećice od folije: Ostavite poklopac **1** otvorenim. Pričekajte da se proizvod ohladi.

Vakuumiranje i zatvaranje vrećice od folije

Slika E

ⓘ INFORMACIJE:

- Ne vakuumirajte vrećice od folije koje sadrže samo tekućine.
- Vakuumiranje i zatvaranje vrećice od folije koja sadrži vlažnu/sočnu hranu: Pazite da nikakva tekućina ne uđe u proizvod. Ako se slučajno usisaju male količine tekućine ili hrane, one će se taložiti u plitici za cijeđenje tekućine **11**.
- Ako između folije i šava ima vlage, to može dovesti do neispravnog brtvljenja. Prije zatvaranja poklopca provjerite je li područje folije koje će se zatvarati čisto i suho **1**.
- Prije upotrebe: Uvjerite se da donji brtveni prsten **12** i gornji brtveni prsten **8** nisu oštećeni. U suprotnom proizvod ne može usisati zrak iz vrećice od folije. Zamijenite brtveni prsten (pogledajte odjeljak „Zamjena brtvenih prstenova").

1. Priprema vrećice od folije i punjenje hranom: pogledajte korake 1 do 9 u odjeljku „Zatvaranje vrećice od folije".
2. Odaberite odgovarajuću funkciju vakuumiranja i zatvaranja.

Gumb	Funkcija
5a	Vakuumiranje i zatvaranje (tvrda i suha hrana)
5c	Vakuumiranje i zatvaranje (vlažna hrana)
5d	Vakuumiranje i zatvaranje (hrana osjetljiva na pritisak)

3. Pritisnite **5a**, **5c** ili **5d**. Indikator će početi treptati. Proizvod će usisati sav zrak iz vrećice od folije.
4. Odmah nakon usisavanja svog zraka: Proizvod počinje zatvarati vrećicu od folije.
5. Odmah po završetku zatvaranja: Indikator prestaje treptati i uključuje se.
6. Otvaranje poklopca **1**: Istovremeno pritisnite oba zapora za otpuštanje poklopca **4** kako biste ga otključali. Otvorite poklopac **1** prema gore.
7. Uklonite vakuumski zatvorenu vrećicu od folije.

Vakuumiranje posuda i vrećica koje se mogu više puta zatvarati

ⓘ INFORMACIJE:

- Vakuumiranje samo tekućina (npr. juha): Koristite posudu prikladnu za vakuumiranje. Pobrinite se da usisni ventil posude ne strši u napunjenu tekućinu. Ako je potrebno, ostavite dovoljan razmak od ruba posude.
- Vakuumiranje posuda i vrećica koje se mogu više puta zatvarati sa zračnim ventilom: Koristite crijevo za vakuumiranje **3** i odgovarajuće adaptere **2a**/**2b**/**2c**.
- Neke vrećice/posude različitih proizvođača ne zahtijevaju upotrebu adaptera **2a**/**2b**/**2c**. Gurnite crni spojni dio na crijevu za vakuumiranje **3** izravno u vrećicu/posudu.

Vakuumiranje vrećica koje se mogu više puta zatvarati

1. Spojite crijevo za vakuumiranje **3** u ulaz zraka za vanjsko vakuumiranje **6**.
2. Odaberite odgovarajući adapter A **2a** ili adapter B **2b** za vrećicu koju želite vakuumirati (pogledajte odjeljak „Rezervni dijelovi / dodatna oprema").
3. Pričvrstite adapter A **2a** ili adapter B **2b** na crijevo za vakuumiranje **3**.
4. Zatvorite poklopac **1**. Oba kuta poklopca moraju biti potpuno zatvorena.
5. Pažljivo zatvorite vrećicu. Zatvaranje vakuumiranjem funkcionira ispravno samo ako je vrećica potpuno zatvorena. Postavite vrećicu tako da je otvor za usisavanje položen na glatku površinu.
6. Pritisnite adapter A **2a** ili adapter B **2b** čvrsto u okrugli otvor za usisavanje na vrećici.
7. Pritisnite gumb za vanjsko vakuumiranje / pauziranje ili zaustavljanje **5e**. Indikator trepće, a proizvod usisava zrak iz vrećice.
   Odmah nakon usisavanja svog zraka: Indikator prestaje treptati i uključuje se.
8. Uklonite adapter A **2a** ili adapter B **2b** s vrećice i crijeva za vakuumiranje **3**.

Vakuumiranje posuda

1. Spojite crijevo za vakuumiranje **3** u ulaz zraka za vanjsko vakuumiranje **6**.
2. Odaberite odgovarajući adapter A **2a**, adapter B **2b** ili adapter C **2c** za posudu koju želite vakuumirati (pogledajte odjeljak „Rezervni dijelovi / dodatna oprema").
3. Pričvrstite adapter A **2a**, adapter B **2b** ili adapter C **2c** na crijevo za vakuumiranje **3**.
4. Zatvorite poklopac **1**. Oba kuta poklopca moraju biti potpuno zatvorena.
5. Spojite adapter A **2a**, adapter B **2b** ili adapter C **2c** u odgovarajući priključak na posudi. Dodatne informacije potražite u korisničkom priručniku posude.
6. Pritisnite **5e**. Indikator trepće, a proizvod usisava zrak iz posude.
   Odmah nakon usisavanja svog zraka: Indikator prestaje treptati i uključuje se.
7. Uklonite adapter A **2a**, adapter B **2b** ili adapter C **2c** iz posude i crijeva za vakuumiranje **3**.

Rješavanje problema

Problem	Uzrok	Rješenje
Svi indikatori trepću istovremeno kada pritisnete gumbe.	Proizvod se još nije potpuno ohladio.	Otvorite poklopac **1**. Pričekajte otprilike 2 minute i ponovno pokrenite postupak.
Proizvod ne radi.	Strujni utikač **16** nije utaknut u strujnu utičnicu.	Utaknite strujni utikač **16** u strujnu utičnicu.
	Proizvod je predugo radio.	Izvucite strujni utikač **16** iz strujne utičnice. Pričekajte da se proizvod potpuno ohladi.
Proizvod ne vakuumira.	Vrećica od folije nije pravilno postavljena.	Otvor vrećice od folije mora biti postavljen u potpunosti u komoru za vakuumiranje.
	Vrećica od folije prekriva nastavak za usisavanje.	Umetnite otvor vrećice od folije u komoru za vakuumiranje tako da nastavak za usisavanje ne bude prekriven.
	Poklopac **1** nije potpuno zatvoren.	Čvrsto pritisnite poklopac **1** s obje strane dok ne začujete prepoznatljivi zvuk zahvaćanja s obje strane.
U vrećici od folije ne stvara se potpuni vakuum.	Vrećica od folije nije pravilno postavljena.	Otvor vrećice od folije mora biti postavljen u potpunosti u komoru za vakuumiranje.
	Vrećica od folije je oštećena.	Upotrijebite drugu vrećicu od folije.
	Na brtvenom šavu vrećice od folije ima nabora, mrvica, masnoće ili sličnog.	Ponovno otvorite vrećicu od folije i očistite zahvaćeno područje.
	Letvica za zatvaranje **13** se pregrijala.	Izvucite strujni utikač **16** iz strujne utičnice. Pričekajte da se proizvod potpuno ohladi.
Vrećica od folije nije pravilno zatvorena.	Letvica za zatvaranje **13** se pregrijala.	Izvucite strujni utikač **16** iz strujne utičnice. Pričekajte da se proizvod potpuno ohladi.
U vakuumski zatvorenoj vrećici od folije ne zadržava se vakuum.	Vrećica od folije je oštećena.	Upotrijebite drugu vrećicu od folije.
	Na brtvenom šavu vrećice od folije ima nabora, mrvica, masnoće ili sličnog.	Ponovno otvorite vrećicu od folije i očistite zahvaćeno područje.
	Vrećica od folije nije pravilno zatvorena.	Ponovite postupak zatvaranja na drugom dijelu vrećice od folije.
Vakuumiranje se ne zaustavlja automatski.	U vrećici od folije je previše zraka.	Pritisnite **5e** da zaustavite vakuumiranje. Zatim pritisnite **5b** da zatvorite vrećicu od folije.

Čišćenje i njega

⚠ **UPOZORENJE! Rizik od strujnog udara!** Prije čišćenja ili održavanja proizvoda: Izvucite strujni utikač **16** iz strujne utičnice.

⚠ **UPOZORENJE! Opasnost od strujnog udara!** Proizvod nemojte uranjati u vodu ili druge tekućine. Proizvod nemojte nikada držati pod tekućom vodom.

⚠ **OPREZ! Rizik od ozljeda!** Ne čistite proizvod ako je letvica za zatvaranje **13** još vruća. Pričekajte da se proizvod potpuno ohladi.

⚠ **POZOR! Rizik od oštećenja proizvoda!**

- Za čišćenje proizvoda i pripadajućeg dodatnog pribora nemojte upotrebljavati abrazivna, agresivna sredstva za čišćenje niti tvrde četke.
- Nemojte koristiti tvrde ili oštre predmete za uklanjanje ostataka ljepila s letvice za zatvaranje **13**. Tako možete oštetiti grijaću žicu i/ili njenu izolaciju.

Dio	Čišćenje
Kućište proizvoda	☐ Dio obrišite blago navlaženom krpom. ☐ Za tvrdokornu prljavštinu: Dodajte blago sredstvo za čišćenje na krpu.
7 Tlačna brtva **8** Gornji brtveni prsten **12** Donji brtveni prsten	☐ Dio obrišite blago navlaženom krpom.
2a Adapter A **2b** Adapter B **2c** Adapter C **3** Crijevo za vakuumiranje	☐ Dio obrišite blago navlaženom krpom. ☐ Za tvrdokornu prljavštinu: Dijelove očistite vodom i malom količinom tekućeg deterdženta za pranje posuđa. ☐ Dijelove nakon toga isperite čistom vodom.

☐ Plitica za cijeđenje tekućine **11** prikladna je za perilice posuđa.

☐ Nakon čišćenja: temeljito osušite sve dijelove.

Skladištenje

ⓘ **INFORMACIJA!** Nikako nemojte prignječiti dodatnu opremu (npr. pritisnu brtvu **7**, crijevo za vakuumiranje **3**) tijekom skladištenja.

☐ Prije skladištenja: očistite proizvod i pričekajte da se osuši.

☐ Kada ga ne upotrebljavate, proizvod skladištite u originalnoj ambalaži.

☐ Proizvod skladištite na suhom mjestu izvan dohvata djece.

☐ Namotajte strujni kabel oko kuke za namatanje kabela **15** na donjoj strani proizvoda (slika B).

Održavanje

Zamjena brtvenih prstenova

ⓘ **INFORMACIJA!** Zamijenite donji brtveni prsten **12** i gornji brtveni prsten **8** kada su istrošeni ili oštećeni.

1. Izvucite brtveni prsten **8**/**12** iz utora.
2. Utisnite zamjenski brtveni prsten **8**/**12** u utor.

Zamjenski dijelovi/pribor

☐ Kompatibilne zamjenske dijelove za ovaj uređaj možete kupiti na internetskoj stranici www.Optimex-Shop.com.

☐ Pripremite broj artikla za svoju narudžbu.

☐ Narudžbe se mogu dostaviti i obrađivati samo online.

☐ Za više informacija obratite se Lidl dežurnoj servisnoj službi (vidjeti odjeljak „Servisiranje").

Dio
Gornji brtveni prsten **8**
Donji brtveni prsten **12**
Kolut uređaja za zatvaranje i vakuumiranje

Kupci mogu nabaviti kompatibilne zamjenske kolutove uređaja za zatvaranje i vakuumiranje u mrežnoj LIDL-ovoj trgovini: www.lidl.de. Prilikom narudžbe pripremite IAN broj 524760_2601.

☐ Crijevo za vakuumiranje **3** i adapteri **2a**/**2b**/**2c** kompatibilni su i vrećicama i posudama drugih proizvođača.

Adapteri	Prikladan za
2a Adapter A	☐ **CASO** * (serija VacuBoxx) ☐ **Ernesto** ☐ Razne vrećice s ventilom
2b Adapter B	☐ **FoodSaver** ** (Posude za pohranu FFC02XX, FFC002X, 003X, 005X, 008X, 010X, komplet za ručak T020-00024) ☐ Razne vrećice s ventilom
2c Adapter C	☐ **CASO** * (komplet posuda za vakuumiranje, čepovi za vinske boce) ☐ FoodSaver ** (komplet posuda FSC003)
Bez adaptera	☐ **FoodSaver** ** (čep za vinsku bocu, posuda za mariniranje)

* **CASO** je registrirani trgovački znak tvrtke Caso Holding GmbH

** **FoodSaver** je registrirani trgovački znak tvrtke Sunbeam Products, Inc.

Zbrinjavanje



Uvažavajte obilježavanje ambalaže za odvajanje otpada, ono je obilježeno s kraticama (a) i brojevima (b) sa slijedećim značenjem: 1-7: plastika / 20-22: papir I karton / 80-98: miješani materijali.



O mogućnostima zbrinjavanja dotrajalog proizvoda možete se raspitati kod vaše općinske ili gradske uprave.



Ne bacajte dotrajali proizvod u kućni otpad, već ga predajte stručnom zbrinjavanju. Informacije o mjestima za sakupljanje otpada i njihovom radnom vremenu možete dobiti pri Vašem nadležnom općinskom uredu.

Jamstvo

Ovaj proizvod je pažljivo proizveden prema strogim smjernicama kvalitete i temeljito je ispitan prije isporuke. U slučaju pogreške u materijalu ili izradi, imate zakonska prava protiv prodavatelja proizvoda. Vaša zakonska prava ni na koji način nisu ograničena našom garancijom navedenom u nastavku.

Garancija za ovaj proizvod je 3 godine od datuma kupnje. Garantni rok počinje s datumom kupovine. Čuvajte originalni račun na sigurnom mjestu jer je ovaj dokument potreban kao dokaz kupnje.

Sva oštećenja ili nedostaci koji su već prisutni u trenutku kupnje moraju se prijaviti odmah nakon raspakiranja proizvoda.

Ako se u roku od 3 godine od datuma kupnje pokaže da je proizvod neispravan u materijalu ili izradi, mi ćemo ga, po našem izboru, besplatno popraviti ili zamijeniti. Garantni rok se ne produljuje odobrenim zahtjevom za garanciju. To vrijedi i za zamijenjene i popravljene dijelove.

Ova garancija ne vrijedi ako je proizvod bio oštećen ili nepropisno korišten ili održavan.

Garancija pokriva greške u materijalu i proizvodnji. Ova se garancija ne odnosi na dijelove proizvoda koji su podložni uobičajenom habanju, te se stoga smatraju potrošnim dijelovima (npr. baterije, punjive baterije, crijeva, spremnici s tintom), niti na oštećenja lomljivih dijelova, npr. prekidača ili dijelova od stakla.

U slučaju manjeg popravka jamstveni rok se produljuje onoliko koliko je kupac bio lišen uporabe stvari.

Međutim, kad je zbog neispravnosti stvari izvršena njezina zamjena ili njezin bitni popravak, jamstveni rok počinje teći ponovno od zamjene, odnosno od vraćanja popravljene stvari.

Ako je zamijenjen ili bitno popravljen samo neki dio stvari, jamstveni rok počinje teći ponovno samo za taj dio.

Postupak u slučaju koji je pokriven jamstvom

Kako biste osigurali brzu obradu svojeg zahtjeva, molimo vas da slijedite sljedeće upute:

Za sve upite pripremite račun i broj artikla (IAN 524760_2601) kao dokaz o kupnji.

Broj artikla možete naći na tipskoj pločici, na gravuri, na naslovnoj stranici vaših uputa (dolje lijevo) ili na naljepnici na stražnjoj ili donjoj strani.

Ukoliko nastanu greške u funkcioniranju ili drugi kvarovi, kontaktirajte najprije u nastavku navedeno odjeljenje servisa putem telefona ili e-maila.

Otkriven kao neispravan proizvod, možete ga onda poslati na spomenutu adresu servisa bez poštarine za vas, s dokazom o kupnji (račun) i opisom kakav je kvar i kada je nastao.

Servis

(HR) **Servis Hrvatska**
Tel.: 0800 777 999
E-Mail: owim@lidl.hr

Srpska oznaka sukladnosti

CE

Upozorenja i simboli koji se upotrebljavaju ..... Strana 75
Predviđena upotreba ..... Strana 75
Opseg isporuke ..... Strana 75
Opis delova ..... Strana 76
Tehnički podaci ..... Strana 76
Bezbednosne napomene ..... Strana 76
Pre prve upotrebe ..... Strana 78
Rad ..... Strana 78
Postavljanje proizvoda ..... Strana 78
Režim pripravnosti ..... Strana 78
Funkcija pauze i zaustavljanja ..... Strana 78
Izbor odgovarajuće funkcije i posude ..... Strana 79
Zaptivanje folijske kese ..... Strana 80
Vakuumiranje i zaptivanje folijske kese ..... Strana 80
Rešavanje problema ..... Strana 82
Čišćenje i održavanje ..... Strana 83
Skladištenje ..... Strana 83
Održavanje ..... Strana 83
Zamena zaptivnih prstenova ..... Strana 83
Rezervni delovi/dodatna oprema ..... Strana 83
Odlaganje ..... Strana 84
Garancija ..... Strana 84
GARANCIJA I GARANTNI LIST ..... Strana 84
Postupak garancije ..... Strana 85
Servis ..... Strana 85

Upozorenja i simboli koji se upotrebljavaju

Sledeća upozorenja se upotrebljavaju u ovom uputstvu za upotrebu i na ambalaži:

	Ovaj simbol znači da se pre upotrebe proizvoda morate upoznati sa uputstvom za upotrebu.	~	Naizmenična struja/napon
	**OPASNOST!** Ovaj simbol u kombinaciji sa signalnom reči „Opasnost“ označava opasnost sa visokim nivoom rizika koja, ako se ne izbegne, može rezultirati smrću ili teškim povredama.	Hz	Herc (frekvencija napajanja)
		W	Vati
	**UPOZORENJE!** Ovaj simbol u kombinaciji sa signalnom rečju „Upozorenje“ označava opasnost srednjeg nivoa rizika koja, ako se ne izbegne, može rezultirati smrću ili teškim povredama.		Opasnost – rizik od strujnog udara!
			Proizvod upotrebljavajte samo u suvim zatvorenim prostorima.
	**OPREZ!** Ovaj simbol u kombinaciji sa signalnom reči „Oprez“ označava opasnost niskog rizika koja bi, ako se ne spreči, mogla da dovede do manje ili umerene povrede.		Simbol za proizvod klase zaštite II
			Bezbedno za hranu Ovaj proizvod nema štetan uticaj na ukus ili miris.
	**PAŽNJA!** Ovaj simbol sa signalnom reči „Pažnja“ ukazuje na moguću materijalnu štetu.		Sledeći delovi mogu da se peru u sudomašini: **3** Posuda za sakupljanje tečnosti
	**INFORMACIJE!** Ovaj simbol u kombinaciji sa reči „Informacije“ pruža dodatne korisne informacije.		Informacije o bezbednosti Uputstvo za upotrebu
CE	CE oznaka označava usklađenost sa relevantnim direktivama EU koje se odnose na ovaj proizvod.		

UREĐAJ ZA VAKUUMIRANJE

Predviđena upotreba

- Ovaj proizvod se može upotrebljavati za zaptivanje i vakuumiranje namirnica u količinama uobičajenim za domaćinstvo.
- Proizvod je predviđen samo za privatnu upotrebu u domaćinstvu, a ne za komercijalne svrhe.
- Proizvođač nije odgovoran za štete uzrokovane nepravilnom upotrebom.

Opseg isporuke

Nakon raspakivanja proizvoda, proverite da li je isporuka potpuna i da li su svi delovi u dobrom stanju. Pre upotrebe uklonite svu ambalažu.

1 Uređaj za vakuumiranje
1 Rolna folije
2 Creva za vakuumiranje
1 Adapter A
1 Adapter B
1 Adapter C
1 Rezervni zaptivni prsten
1 Korisnički priručnik

Opis delova

(sl. A)

1 Poklopac
2 Adapteri
2a Adapter A
2b Adapter B
2c Adapter C
3 Crevo za vakuumiranje
4 Dugmad za otpuštanje poklopca
5 Funkcijska dugmad
5a Dugme za opšte vakuumiranje i zaptivanje
5b Dugme za pojedinačno zaptivanje
5c Dugme za vakuumiranje i zaptivanje vlažnih namirnica
5d Dugme za vakuumiranje i zaptivanje mekih namirnica
5e Dugme za spoljno vakuumiranje/pauzu ili zaustavljanje
6 Ulaz za vazduh za spoljno vakuumiranje

(sl. B)

7 Potisni zaptivač
8 Gornji zaptivni prsten
9 Rezač
Napomena! Nemojte nikada da dodirujete donji deo rezača **9** da izbegnete povrede.
10 Poluga rezača
Napomena! Uvek spustite polugu rezača **10** da izbegnete povrede.
11 Posuda za sakupljanje tečnosti
12 Donji zaptivni prsten
13 Zaptivna letva
Napomena! Sadrži grejnu žicu za zaptivanje kese; nemojte nikada da dodirujete zaptivnu letvu **13** neposredno nakon procesa zaptivanja da izbegnete opekotine.
14 Zadnji graničnik
15 Kuka za namotavanje kabla
16 Strujni utikač

Tehnički podaci

Proizvod

Ulazni napon:	220–240 V~, 50–60 Hz
Klasa zaštite:	II/□
Potrošnja struje:	130 W
Potrošnja struje u režimu pripravnosti:	0,3 W

Bezbednosne napomene

PRE UPOTREBE PROIZVODA UPOZNAJTE SE SA SVIM INFORMACIJAMA O BEZBEDNOSTI I UPUTSTVIMA ZA UPOTREBU! KADA OVAJ PROIZVOD PROSLEĐUJETE DRUGIM OSOBAMA, PRILOŽITE I SVE DOKUMENTE!

U slučaju štete koja rezultuje iz nepridržavanja ovog uputstva za rukovanje, garancija postaje nevažeća! Ne preuzimamo odgovornost za posledičnu štetu! Ne preuzimamo odgovornost za materijalnu štetu ili telesne povrede uzrokovane nepravilnim rukovanjem ili nepoštovanjem bezbednosnih napomena!

⚠ UPOZORENJE! RIZIK ZA ŽIVOT ILI RIZIK OD NESREĆE ZA BEBE I DECU!

Nemojte nikada da ostavljate decu bez nadzora sa ambalažnim materijalom. Ambalažni materijal predstavlja opasnost od gušenja.

Deca često podcenjuju opasnosti. Decu uvek držite dalje od ambalažnog materijala.

- Ovaj aparat mogu da koriste deca uzrasta 3 godine i starija, kao i lica sa smanjenim fizičkim, senzornim ili mentalnim sposobnostima, ili sa nedostatkom iskustva i znanja, ako su pod nadzorom ili su upućena u bezbednu upotrebu aparata i razumeju opasnosti koje to podrazumeva, i ako su pod nadzorom dok koriste aparat.
- Deca ne smeju da se igraju aparatom. Čišćenje i korisničko održavanje ne smeju da vrše deca. Aparat i njegov strujni kabl moraju da se drže dalje od dece mlađe od 3 godine.

⚠ **OPASNOST! Rizik od gušenja!** Rolna za aparat za vakuumiranje nije igračka. Držite je van domašaja beba i dece. Nemojte da je stavljate preko glave.

⚠ **UPOZORENJE! Rizik od povreda zbog nenamenske upotrebe!** Ovaj proizvod upotrebljavajte samo u skladu s ovim uputstvima. Nemojte pokušavati da modifikujete proizvod ni na koji način.

⚠ **UPOZORENJE! Rizik od povreda!** Nemojte nikada da dodirujete grejnu žicu tokom zagrevanja ili hlađenja. Grejna žica može dostići veoma visoku temperaturu čak i kada je poklopac otvoren.

⚠ **PAŽNJA! Rizik od oštećenja proizvoda!** Proizvod je pogodan samo za zaptivanje i vakuumiranje namirnica. Nenamenska upotreba uzrokuje trajno oštećenje proizvoda.

⚠ **PAŽNJA! Rizik od oštećenja proizvoda!** Folijsku kesu napunite tako da tokom zaptivanja ne dođe do curenja ostataka hrane ili tečnosti u unutrašnjost proizvoda.

⚠ **UPOZORENJE! Rizik od strujnog udara!** Nemojte nikada pokušavati da sami popravljate proizvod.
U slučaju kvara, popravke sme da obavlja samo kvalifikovano osoblje.

⚠ **UPOZORENJE! Rizik od strujnog udara!** Nemojte da potapate proizvod u vodu ili druge tečnosti. Nemojte nikada da držite proizvod pod tekućom vodom.

⚠ **UPOZORENJE! Rizik od strujnog udara!** Nemojte nikada da upotrebljavate oštećeni proizvod. Ako je proizvod oštećen, izvucite strujni utikač iz strujne utičnice i obratite se svom prodavcu.

- Izbegavajte padove bilo kog dela proizvoda. Grubo rukovanje može uzrokovati trajno oštećenje proizvoda.
- Proizvod ne sme da se upotrebljava ako je pao i ako na njemu postoje vidljivi znakovi oštećenja.
- Redovno proveravajte da li su strujni utikač i kabl oštećeni.
  Ako se strujni kabl ovog proizvoda ošteti, mora da ga zameni proizvođač, njegov serviser ili slično kvalifikovane osobe da se izbegnu opasnosti.
- Zaštitite strujni kabl od oštećivanja. Nemojte dozvoliti da kabl visi preko oštrih ivica, nemojte da ga pritiskate ili savijate. Strujni kabl držite dalje od vrućih površina i otvorenog plamena.
- Očistite proizvod i površine koje dolaze u kontakt sa namirnicama (videti odeljak „Čišćenje i održavanje").
- Proizvod uvek isključite iz strujnog napajanja ako ga ostavljate bez nadzora i pre sastavljanja, rastavljanja ili čišćenja.
- Nemojte da upotrebljavate dodatnu opremu osim one koja je isporučena uz proizvod.
- Nemojte da stavljate proizvod na vruće ploče (šporet na gas, električni šporet, šporet na ugalj, itd.).
  Proizvod upotrebljavajte na ravnoj, stabilnoj, čistoj i suvoj površini.

- Proizvod, strujni kabl ili strujni utikač nemojte nikada da dodirujete mokrim rukama.
- Nemojte da izvlačite strujni utikač iz strujne utičnice povlačenjem za strujni kabl.
- Zaštitite proizvod i dodatnu opremu proizvoda od prašine, direktnog sunčevog zračenja, vode koja kapa i prska.
- Zaštitite proizvod od vrućine. Nemojte da stavljate proizvod u blizini izvora toplote, kao što su štednjaci ili grejalice.

Pre prve upotrebe

ⓘ **INFORMACIJE!** Proizvod može ispuštati blagi miris tokom prve upotrebe. To su ostaci proizvodnje ili transporta koji brzo nestaju.

1. Uklonite ambalažne materijale.
2. Očistite proizvod (videti odeljak „Čišćenje i održavanje“).

Rad

Postavljanje proizvoda

ⓘ **INFORMACIJE!**

- Nakon svakog ciklusa zaptivanja i pre pokretanja, proverite da li su uređaj i sva dodatna oprema čisti i da li ima ostataka hrane.
- U slučaju pregrevanja zaptivne letve **13**, upotreba proizvoda nije moguća. Svi svetlosni indikatori će da trepere dok se zaptivna letva **13** ne ohladi i ne bude spremna za ponovnu upotrebu. Svi svetlosni indikatori će da prestanu sa treperenjem i ostaće uključeni kada aparat bude spreman za rad.

1. Postavite proizvod na ravnu površinu otpornu na toplotu.
2. Priključite strujni utikač **16** u strujnu utičnicu.

Režim pripravnosti

- ☐ Isključite proizvod iz strujnog napajanja odmah nakon upotrebe. Proizvod je potpuno isključen iz strujnog napajanja tek nakon izvlačenja strujnog utikača **16** iz strujne utičnice.
- ☐ Proizvod automatski ulazi u režim rada pripravnosti kada je priključen na strujno napajanje, a nijedno dugme nije pritisnuto. Svih 5 svetlosnih indikatora zatreperiće 2 puta. Kada proizvod bude spreman za upotrebu, svih 5 svetlosnih indikatora će da prestanu sa treperenjem i ostaće uključeni.

Funkcija pauze i zaustavljanja

Funkcija zaustavljanja

- ☐ Pri upotrebu funkcije zaustavljanja, pritisnite dugme za pauzu ili zaustavljanje (⏸/■) **5e** 2 puta. Rad aparata će da se obustavi. Svi svetlosni indikatori će da ostanu uključeni.
- ☐ Nakon obustave rada, možete ponovo da izaberete željene funkcije.

Funkcija pauze

- ☐ Ako tokom vakuumiranja ili zaptivanja (⏸/■) 1x pritisnete dugme za pauzu ili zaustavljanje **5e**, rad aparata se obustavlja, a crveni svetlosni indikator počinje da treperi.
- ☐ Za nastavak prethodne funkcije, pritisnite dugme za pauzu ili zaustavljanje **5e** (⏸/■) 1x.
- ☐ Ako želite da izaberete drugu funkciju, pritisnite dugme za pauzu ili zaustavljanje (⏸/■) **5e** 2 puta radi obustave rada, a zatim izaberite novu funkciju.

Izbor odgovarajuće funkcije i posude

Namirnica	Primer	Preporučena funkcija	Preporučena posuda
Meso	Govedina, piletina	**5b** Dugme za pojedinačno zaptivanje **5c** Dugme za vakuumiranje i zaptivanje vlažnih namirnica	☐ Rolna za aparat za vakuumiranje
		5e Spoljno vakuumiranje	☐ Posuda aparata za vakuumiranje namirnica ☐ Kesa za vakuumiranje namirnica sa vazdušnim ventilom
Plodovi mora	Riba, školjke	**5b** Dugme za pojedinačno zaptivanje **5c** Dugme za vakuumiranje i zaptivanje vlažnih namirnica	☐ Rolna za aparat za vakuumiranje
		5e Spoljno vakuumiranje	☐ Posuda aparata za vakuumiranje namirnica ☐ Kesa za vakuumiranje namirnica sa vazdušnim ventilom
Lisnato povrće	Zelena salata, kelj	**5b** Dugme za pojedinačno zaptivanje **5c** Dugme za vakuumiranje i zaptivanje vlažnih namirnica	☐ Rolna za aparat za vakuumiranje
		5e Spoljno vakuumiranje	☐ Posuda aparata za vakuumiranje namirnica ☐ Kesa za vakuumiranje namirnica sa vazdušnim ventilom
Povrće	Krompir, šargarepa	**5a** Dugme za opšte vakuumiranje i zaptivanje **5b** Dugme za pojedinačno zaptivanje	☐ Rolna za aparat za vakuumiranje
		5e Spoljno vakuumiranje	☐ Posuda aparata za vakuumiranje namirnica ☐ Kesa za vakuumiranje namirnica sa vazdušnim ventilom
Tvrdo voće	Jabuka, kruška	**5a** Dugme za opšte vakuumiranje i zaptivanje **5b** Dugme za pojedinačno zaptivanje	☐ Rolna za aparat za vakuumiranje
		5e Spoljno vakuumiranje	☐ Posuda aparata za vakuumiranje namirnica ☐ Kesa za vakuumiranje namirnica sa vazdušnim ventilom
Meko voće	Jagoda, borovnica	**5b** Dugme za pojedinačno zaptivanje **5d** Dugme za vakuumiranje i zaptivanje mekih namirnica	☐ Rolna za aparat za vakuumiranje
		5e Spoljno vakuumiranje	☐ Posuda aparata za vakuumiranje namirnica ☐ Kesa za vakuumiranje namirnica sa vazdušnim ventilom
Pečene namirnice	Keks, hleb, kolač	**5b** Dugme za pojedinačno zaptivanje **5d** Dugme za vakuumiranje i zaptivanje mekih namirnica	☐ Rolna za aparat za vakuumiranje
		5e Spoljno vakuumiranje	☐ Posuda aparata za vakuumiranje namirnica
Tečnosti	Supa	**5e** Spoljno vakuumiranje	☐ Posuda aparata za vakuumiranje namirnica

Zaptivanje folijske kese

sl. E

⚠ PAŽNJA! Rizik od oštećenja proizvoda!

- U ovom proizvodu upotrebljavajte samo priloženu rolnu za aparat za vakuumiranje ili preporučenu rolnu za aparat za vakuumiranje (videti odeljak „Rezervni delovi / dodatna oprema"). U suprotnom, zaptivni šav neće biti nepropustan, što može dovesti do oštećenja proizvoda.
- Nikada ne zagrevajte potpuno zaptivene folijske kese u mikrotalasnoj rerni. Postoji opasnost od rasprskavanja folijske kese! Jedna strana folijske kese mora da bude otvorena. Zagrevajte folijske kese najduže 3 minuta na maks. temperaturi od +70 °C (snaga 900 W).

ⓘ INFORMACIJE!

- Širina folije ne sme da premaši 30 cm. U suprotnom, pravilno zaptivanje folije nije moguće.
- Kvalitet zaptivnog šava varira u zavisnosti od vrste i debljine folije.
- Pre upotrebe: Uverite se da donji zaptivni prsten **12** i gornji zaptivni prsten **8** nisu oštećeni. U suprotnom, izvlačenje vazduha iz folijske kese nije moguće. Zamenite zaptivni prsten (videti odeljak „Zamena zaptivnih prstenova").

1. Priprema folijske kese (sl. D):
   – Podignite ugrađeni rezač **9** u otvoreni položaj.
   – Provucite otvoreni deo rolne folije kroz ugrađeni rezač **9** do željene dužine.

   Napomena! Procenite veličinu namirnice za vakuumiranje. Ukupnoj dužini dodajte najmanje 8–10 cm dodatnog prostora. Ovaj dodatni prostor neophodan je radi pravilnog zahvatanja i zaptivanja vrha kese u kasnijem postupku.
   – Spustite ugrađeni rezač **9** i povucite polugu rezača **10** preko rolne folije.
2. Otvaranje poklopca **1**: istovremeno pritisnite oba dugmeta za otpuštanje poklopca **4** da otpustite poklopac. Otvorite poklopac nagore.
3. Otvoreni kraj folijske kese položite u unutrašnjost proizvoda tako da otvor folijske kese bude pozicioniran centralno ispod donjeg zaptivnog prstena **12**.
   Folijsku kesu umetnite najdalje do zadnjih graničnika **14**, vodeći računa da ne pređe preko zaptivne letve **13**.
   Napomena! Sve namirnice treba da budu postavljene iza zaptivne letve **13**. Vodite računa da deo folijske kese predviđen za zaptivanje bude čist da izbegnete nepravilan postupak zaptivanja.
   Postavljanje folijske kese preko zadnjih graničnika **14** ili zaptivne letve **13** onemogućava pravilno zaptivanje. Otvor folijske kese mora ravno na nalegne na zaptivnu letvu **13**. U suprotnom, pravilno zaptivanje nije moguće.
4. Postavite šake na oba ugla poklopca **1**. Pažljivo zatvorite poklopac tako da čujno ulegne u svoje mesto. Vodite računa da oba ugla poklopca budu potpuno zatvorena. Potisni zaptivač **7** pritiska folijsku kesu na zaptivnu letvu **13** radi formiranja glatkog šava (sl. E).
5. Pritisnite dugme **5b**. Treperenje svetlosnog indikatora ukazuje na početak postupka zaptivanja.
6. Po završetku procesa zaptivanja: svetlosni indikator prestaje da treperi i ostaje uključen.
7. Otvaranje poklopca **1**: istovremeno pritisnite oba dugmeta za otpuštanje poklopca **4** da otpustite poklopac. Otvorite poklopac **1** nagore.
8. Izvadite folijsku kesu iz proizvoda. Folijska kesa je sada zaptivena na jednom kraju i spremna za punjenje. Proverite da li je zaptivni šav pravilno zatvoren. Pravilan zaptivni šav treba da bude glatka, ravna traka bez nabora.
9. Napunite folijsku kesu. Održavajte rastojanje od najmanje 6 cm između namirnice i ivice folijske kese predviđene za zaptivanje. Vodite računa da ostaci hrane ili tečnosti ne izlaze i da ne dospevaju u unutrašnjost proizvoda tokom zaptivanja.
10. Ako folijsku kesu ne želite da vakuumirate: ponovite korake od 2 do 8.
11. Pre zaptivanja sledeće folijske kese: držite poklopac **1** otvorenim. Sačekajte da se proizvod ohladi.

Vakuumiranje i zaptivanje folijske kese

sl. E

ⓘ INFORMACIJE!

- Nemojte da vakuumirate folijske kese koje sadrže samo tečnost.
- Vakuumiranje i zaptivanje folijskih kesa sa vlažnim/sočnim namirnicama: vodite računa da tečnost ne dospe u unutrašnjost proizvoda. Slučajno usisana mala količina tečnosti ili hrane taloži se u posudi za sakupljanje tečnosti **11**.
- Prisustvo vlage između folije i šava može dovesti do nepravilnog zaptivanja. Pre zatvaranja poklopca **1**, proverite da li je područje na foliji predviđeno za zaptivanje čisto i suvo.

- Pre upotrebe: Uverite se da donji zaptivni prsten **12** i gornji zaptivni prsten **8** nisu oštećeni. U suprotnom, izvlačenje vazduha iz folijske kese nije moguće. Zamenite zaptivni prsten (videti odeljak „Zamena zaptivnih prstenova").

1. Priprema folijske kese i punjenje namirnicama: videti odeljak „Zaptivanje folijske kese", koraci od 1 do 9.
2. Izaberite odgovarajuću funkciju vakuumiranja i zaptivanja.

Dugme	Funkcija
5a	Vakuumiranje i zaptivanje (tvrde i suve namirnice)
5c	Vakuumiranje i zaptivanje (vlažne namirnice)
5d	Vakuumiranje i zaptivanje (namirnice osetljive na pritisak)

3. Pritisnite dugme **5a**, **5c** ili **5d**. Svetlosni indikator treperi. Proizvod isisava vazduh iz folijske kese.
4. Odmah po završetku isisavanja vazduha: proizvod počinje sa zaptivanjem folijske kese.
5. Po završetku procesa zaptivanja: svetlosni indikator prestaje da treperi i ostaje uključen.
6. Otvaranje poklopca **1**: istovremeno pritisnite oba dugmeta za otpuštanje poklopca **4** da otpustite poklopac. Otvorite poklopac **1** nagore.
7. Uklonite vakuumiranu folijsku kesu.

Vakuumiranje posuda i kesa sa mogućnošću ponovnog zatvaranja

INFORMACIJE!

- Vakuumiranje samo tečnosti (npr. supa): upotrebljavajte posudu pogodnu za vakuumiranje. Vodite računa da usisni ventil posude ne doseže do napunjene tečnosti. Prema potrebi, ostavite dovoljno rastojanje do ivice posude.
- Vakuumiranje posuda i kesa sa mogućnošću ponovnog zatvaranja i vazdušnim ventilom: upotrebljavajte crevo za vakuumiranje **3** i odgovarajuće adaptere **2a**/**2b**/**2c**.
- Pojedine kese/posude različitih proizvođača ne zahtevaju upotrebu adaptera **2a**/**2b**/**2c**. U tim slučajevima, crni priključni element na crevu za vakuumiranje **3** umetnite direktno u kesu/posudu.

Vakuumiranje kesa sa mogućnošću ponovnog zatvaranja:

1. priključite crevo za vakuumiranje **3** na ulaz za vazduh za spoljno vakuumiranje **6**.
2. Izaberite odgovarajući adapter A **2a** ili adapter B **2b** za kesu predviđenu za vakuumiranje (videti odeljak „Rezervni delovi/dodatna oprema").
3. Pričvrstite adapter A **2a** ili adapter B **2b** na crevo za vakuumiranje **3**.
4. Zatvorite poklopac **1**. Vodite računa da oba ugla poklopca budu potpuno zatvorena.
5. Pažljivo zatvorite kesu. Pravilno vakuumiranje je moguće samo ako je kesa potpuno zatvorena. Pozicionirajte kesu tako da usisni otvor kese leži na glatkoj površini.
6. Čvrsto pritisnite adapter A **2a** ili adapter B **2b** na okrugli usisni otvor na kesi.
7. Pritisnite dugme za spoljno vakuumiranje/pauzu ili zaustavljanje **5e**. Treperenje svetlosnog indikatora ukazuje na isisavanje vazduha iz kese.
   Odmah po završetku isisavanja vazduha: svetlosni indikator prestaje da treperi i ostaje uključen.
8. Uklonite adapter A **2a** ili adapter B **2b** sa kese i creva za vakuumiranje **3**.

Vakuumiranje posuda

1. priključite crevo za vakuumiranje **3** na ulaz za vazduh za spoljno vakuumiranje **6**.
2. Izaberite odgovarajući adapter A **2a**, adapter B **2b** ili adapter C **2c** za posudu predviđenu za vakuumiranje (videti odeljak „Rezervni delovi/dodatna oprema").
3. Pričvrstite adapter A **2a**, adapter B **2b** ili adapter C **2c** na crevo za vakuumiranje **3**.
4. Zatvorite poklopac **1**. Vodite računa da oba ugla poklopca budu potpuno zatvorena.
5. Priključite adapter A **2a**, adapter B **2b** ili adapter C **2c** na odgovarajući priključak na posudi. Za više informacija pogledajte korisnički priručnik posude.
6. Pritisnite dugme **5e**. Treperenje svetlosnog indikatora ukazuje na isisavanje vazduha iz posude.
   Odmah po završetku isisavanja vazduha: svetlosni indikator prestaje da treperi i ostaje uključen.
7. Uklonite adapter A **2a**, adapter B **2b** ili adapter C **2c** sa posude i creva za vakuumiranje **3**.

Rešavanje problema

Problem	Uzrok	Rešenje
Prilikom pritiska na dugmad, istovremeno trepere svi svetlosni indikatori.	Proizvod se još nije potpuno ohladio.	Otvorite poklopac **1**. Sačekajte oko 2 minuta i ponovo pokrenite postupak.
Proizvod ne radi.	Strujni utikač **16** nije priključen u strujnu utičnicu.	Priključite strujni utikač **16** u strujnu utičnicu.
	Proizvod je predugo radio.	Izvucite strujni utikač **16** iz strujne utičnice. Sačekajte da se proizvod potpuno ohladi.
Proizvod ne vakuumira.	Folijska kesa nije pravilno postavljena.	Otvor folijske kese u potpunosti smestite unutar vakuumske komore.
	Folijska kesa prekriva usisni nastavak.	Umetnite otvor folijske kese u vakuumsku komoru tako da usisni nastavak ne bude prekriven.
	Poklopac **1** nije potpuno zatvoren.	Čvrsto pritisnite poklopac **1** sa obe strane tako da čujno ulegne na obe strane.
U folijskoj kesi se ne stvara potpuni vakuum.	Folijska kesa nije pravilno postavljena.	Otvor folijske kese u potpunosti smestite u vakuumsku komoru.
	Folijska kesa je neispravna.	Upotrebite drugu folijsku kesu.
	Na folijskoj kesi, na mjestu žice za zaptivanje, nalaze se nabori, mrvice, masnoća ili slične nečistoće.	Ponovo otvorite folijsku kesu i očistite zaprljano područje.
	Zaptivna letva **13** je pregrejana.	Izvucite strujni utikač **16** iz strujne utičnice. Sačekajte da se proizvod potpuno ohladi.
Folijska kesa nije pravilno zaptivena.	Zaptivna letva **13** je pregrejana.	Izvucite strujni utikač **16** iz strujne utičnice. Sačekajte da se proizvod potpuno ohladi.
Vakuumirana i zaptivena folijska kesa ne zadržava vakuum.	Folijska kesa je neispravna.	Upotrebite drugu folijsku kesu.
	Na folijskoj kesi, na mjestu žice za zaptivanje, nalaze se nabori, mrvice, masnoća ili slične nečistoće.	Ponovo otvorite folijsku kesu i očistite zaprljano područje.
	Folijska kesa nije pravilno zaptivena.	Ponovite postupak zaptivanja na drugom delu folijske kese.
Vakuumiranje se ne zaustavlja automatski.	U unutrašnjosti folijske kese ima previše vazduha.	Za zaustavljanje postupka vakuumiranja pritisnite dugme **5e**. Zatim pritisnite dugme **5b** za zaptivanje folijske kese.

Čišćenje i održavanje

⚠ **UPOZORENJE! Rizik od strujnog udara!** Pre čišćenja ili održavanja proizvoda: izvucite strujni utikač **16** iz strujne utičnice.

⚠ **UPOZORENJE! Rizik od strujnog udara!** Nemojte da potapate proizvod u vodu ili druge tečnosti. Nemojte nikada da držite proizvod pod tekućom vodom.

⚠ **OPREZ! Rizik od povreda!** Nemojte da čistite proizvod ako je zaptivna letva **13** još vruća. Sačekajte da se proizvod potpuno ohladi.

⚠ **PAŽNJA! Rizik od oštećenja proizvoda!**

- Za čišćenje proizvoda ili pripadajućeg pribora nemojte da upotrebljavate abrazivna, agresivna sredstva za čišćenje ili krute četke.
- Nemojte nikada da upotrebljavate tvrde ili oštre predmete za uklanjanje ostataka lepka sa zaptivne letve **13**. To može da dovede do oštećenja grejne žice i/ili njene izolacije.

Deo	Čišćenje
Kućište proizvoda	☐ Obrišite deo blago navlaženom krpom. ☐ Kod tvrdokorne prljavštine: na krpu nanesite blago sredstvo za čišćenje.
7 Potisni zaptivač **8** Gornji zaptivni prsten **12** Donji zaptivni prsten	☐ Obrišite deo blago navlaženom krpom.
2a Adapter A **2b** Adapter B **2c** Adapter C **3** Crevo za vakuumiranje	☐ Obrišite deo blago navlaženom krpom. ☐ Kod tvrdokorne prljavštine: operite deo vodom i sa malo deterdženta za pranje sudova. ☐ Nakon toga isperite deo čistom vodom.

☐ Posuda za sakupljanje tečnosti **11** može da se pere u sudomašini.

☐ Posle čišćenja: dobro osušite sve delove.

Skladištenje

ⓘ **INFORMACIJE!** Nemojte nikada da pritiskate dodatnu opremu (npr. potisni zaptivač **7**, crevo za vakuumiranje **3**) tokom skladištenja.

☐ Pre skladištenja: očistite proizvod i sačekajte da se proizvod osuši.

☐ Kada ga ne upotrebljavate, proizvod skladištite u originalnoj ambalaži.

☐ Skladištite proizvod na suvom mestu van domašaja dece.

☐ Namotajte strujni kabl oko kuke za namotavanje kabla **15** na donjoj strani proizvoda (sl. B).

Održavanje

Zamena zaptivnih prstenova

ⓘ **INFORMACIJE!** Donji zaptivni prsten **12** i gornji zaptivni prsten **8** zamenite kada se istroše ili oštete.

1. Izvucite zaptivni prsten **8**/**12** iz žleba.
2. Utisnite zamenski zaptivni prsten **8**/**12** u žleb.

Rezervni delovi/dodatna oprema

☐ Kompatibilne rezervne delove za ovaj proizvod možete da kupite na internet stranici www.Optimex-Shop.com.

☐ Pripremite broj artikla kada budete naručivali.

☐ Narudžbe se podnose i obrađuju samo online.

☐ Za više informacija obratite dežurnoj telefonskoj liniji servisnog centra kompanije Lidl (videti odeljak „Servis“).

Deo
Gornji zaptivni prsten **8**
Donji zaptivni prsten **12**
Rolna za aparat za vakuumiranje

Rezervne rolne za aparat za vakuumiranje kupci mogu da nabave u LIDL online prodavnici na internet stranici www.lidl.de. Prilikom naručivanja pripremite IAN broj 524760_2601.

☐ Crevo za vakuumiranje **3** i adapteri **2a**/**2b**/**2c** su kompatibilni i sa kesama i posudama drugih proizvođača.

Adapteri	Pogodno za
2a Adapter A	☐ **CASO** * (VacuBoxx serija) ☐ **Ernesto** ☐ Različite kese sa ventilom
2b Adapter B	☐ **FoodSaver** ** (posude za skladištenje FFC02XX, FFC002X, 003X, 005X, 008X, 010X, komplet kutija za užinu T020-00024) ☐ Različite kese sa ventilom
2c Adapter C	☐ **CASO** * (komplet posuda za vakuumiranje, zatvarači za vinske boce) ☐ FoodSaver ** (komplet posuda FSC003)
Bez adaptera	☐ **FoodSaver** ** (zatvarači za vinske boce, posuda za mariniranje)

* **CASO** je registrovana robna marka kompanije Caso Holding GmbH.

** **FoodSaver** je registrovana robna marka kompanije Sunbeam Products, Inc.

Odlaganje



Obratite pažnju na označavanje materijala za pakovanje pri odvajanju otpada, koji je označen skraćenicama (a) i brojevima (b) sa sledećim značenjem: 1–7: plastika / 20–22: papir i karton / 80–98: mešavine.



Mogućnosti za uklanjanje iskorišćenog proizvoda možete saznati u vašoj opštinskoj ili gradskoj upravi.



Molimo vas da proizvod pravilno odložite kada dostigne kraj svog veka trajanja, a ne u kućni otpad. Informacije o mestima za sakupljanje i njihovom radnom vremenu možete dobiti u vašoj lokalnoj administraciji.

Garancija

Lidl i proizvođač nisu u mogućnosti da garantuju obezbeđivanje servisiranja i dostupnost rezervnih delova nakon isteka garantog perioda/ perioda saobraznosti. Ukoliko za tim bude potrebe, putem naše Službe za potrošače možete proveriti dostupnost rezervnih delova i opcije za popravku. Hvala na razumevanju.

Kako izjaviti reklamaciju?

Molimo Vas:

- da pozovete korisnički servis: 0800 300 180
- pošaljete e-mail na: owim@lidl.rs
- posetite najbližu Lidl prodavnicu.

Da bismo osigurali najbržu asistenciju, molimo da sačuvate fiskalni račun i date ga na uvid prilikom izjavljivanja reklamacije.

GARANCIJA I GARANTNI LIST

Poštovani,

Ovim putem Vas upoznajemo sa Vašim pravima i obavezama koje proističu iz Zakona o zaštiti potrošača, a u pogledu ostvarivanja prava iz garancije.

Ova garancija ni na koji način ne utiče, niti isključuje prava koja kupac ima u skladu sa važećim Zakonom o zaštiti potrošača po osnovu zakonske odgovornosti prodavca za nesaobraznost robe ugovoru koja traje 2 godine od dana kada je roba predata kupcu.

Davalac garancije ovom izjavom preuzima obavezu da kupcima svojih aparata, a pod uslovima definisanim u ovoj izjavi, obezbedi:

- besplatno otklanjanje kvarova u garantnom roku, koji bi nastali kod uobičajene upotrebe ili zbog grešaka u proizvodnji i materijalu, ili
- zamenu aparata, u garantnom roku predviđenim ovom garancijskom izjavom, u slučaju da opravka nije moguća, ili
- ako otklanjanje kvara nije moguće, kupac ima pravo da zahteva od prodavca povrat novca.

Ukupan rok garancije je 3 godine.

Garantni rok počinje da važi od datuma kupovine proizvoda, odnosno od prijema istog od strane kupca, a što se dokazuje fiskalnim računom.

Garancija važi na teritoriji Republike Srbije.

Kupac može da izjavi reklamaciju usmeno u nekom od prodajnih objekata Lidl Srbija KD, odnosno telefonom, pisanim putem ili elektronskim putem na kontakte kompanije Lidl Srbija KD, uz dostavu fiskalnog računa na uvid.

U cilju ispravnog funkcionisanja proizvod se koristi u skladu sa njegovom namenom i Uputstvom za upotrebu.

Na zahtev kupca, koji je izjavljen u garantnom roku, prodavac će izvršiti otklanjanje kvarova i nedostataka na proizvodu u roku predviđenom Zakonom.

Garantni uslovi:
Pre obraćanja prodavcu za tehničku pomoć, potrebno je proveriti ispravnost instalacije i ostalih potrebnih uslova naznačenih u Uputstvu za upotrebu.

Kupac je dužan da prodavcu preda sve pripadajuće delove proizvoda koje je preuzeo u trenutku kupovine.

Popravke u roku garancije:
Garancija važi počev od dana kada je roba predata kupcu, a na osnovu fiskalnog odsečka. U istom periodu davalac garancije, odnosno prodavac je u obavezi da otkloni sve tehničke kvarove bez naknade, u zakonskom roku.

Garancija ne važi u sledećim slučajevima:
1. Ukoliko prodavcu uz aparat nije priložen fiskalni račun sa datumom prodaje.
2. Ukoliko je kvar prouzrokovan udarom groma, strujnim udarom ili sličnim delovanjem spoljne sile na sam uređaj (požar, poplava, naponski udar...).
3. Ukoliko su nastali kvarovi i oštećenja na uređaju posledica delovanja spoljnih uticaja, kao što su: velika vlaga, previsoka i suviše niska temperatura (pucanje cevi usled smrzavanja, oštećenja gumenih delova, rđanje, itd.)
4. Ukoliko proizvod nije korišćen u skladu sa Uputstvom za upotrebu.
5. Ukoliko je proizvod pokušalo da popravi treće neovlašćeno lice.
6. Ukoliko proizvod nije korišćen u skladu sa namenom.
7. Ukoliko je čišćenje i održavanje uređaja urađeno protivno Uputstvu za upotrebu.
8. Ukoliko je proizvod korišćen u profesionalne svrhe.

Naziv proizvoda:	UREĐAJ ZA VAKUUMIRANJE
Model:	HG14821A/ HG14821B
IAN / Serijski broj:	524760_2601

Proizvođač:	OWIM GmbH & Co. KG Stiftsbergstraße 1 74167 Neckarsulm Nemačka
Davalac garancije-uvoznik:	Lidl Srbija KD Prva južna radna 3 22330 Nova Pazova Republika Srbija Tel. 0800 300 180 E-mail: kontakt@lidl.rs
Datum predaje robe potrošaču:	datum sa fiskalnog računa
Uvozi i stavlja u promet:	Lidl Srbija KD Prva južna radna 3 22330 Nova Pazova Republika Srbija Tel. 0800 300 180 E-mail: kontakt@lidl.rs

Postupak garancije

Da biste osigurali brzo obradu vašeg slučaja, molimo vas da pratite sledeća uputstva:

Molimo vas da priložite račun i broj artikla (IAN 524760_2601) kao dokaz o kupovini.

Broj artikla ćete naći na tipskoj pločici, kao gravuru na prednjoj strani uputstva (dole levo) ili kao nalepnicu na zadnjoj ili donjoj strani uređaja.

Ukoliko dođe do funkcionalnih ili drugih nedostataka, molimo vas da kontaktirate službu za pomoć telefonom ili e-mailom.

Neispravan proizvod možete vratiti besplatno na adresu servisa koju ste dobili. Uverite se da ste priložili dokaz o kupovini (dok ga ne dobijete) i informacije o tome šta je kvar i kada se to dogodilo.

Servis

RS **Servis Srbija**
Tel.: 0800 300 180
E-Mail: owim@lidl.rs

Srpska oznaka usaglašenosti

CE

Предупредувања и употребени симболи ... Страница 87
Предвидена употреба ... Страница 87
Содржина на испораката ... Страница 87
Опис на деловите ... Страница 88
Технички податоци ... Страница 88
Безбедносни упатства ... Страница 88
Пред првата употреба ... Страница 90
Работење ... Страница 90
Поставување на производот ... Страница 90
Режим на подготвеност ... Страница 90
Функција за пауза и стопирање ... Страница 90
Избор на соодветна функција и сад ... Страница 91
Запечатување на кесичка од фолија ... Страница 92
Вакуумирање и запечатување на кесичка од фолија ... Страница 93
Решавање проблеми ... Страница 94
Чистење и грижа ... Страница 95
Складирање ... Страница 96
Одржување ... Страница 96
Замена на заптивните прстени ... Страница 96
Резервни делови/додатоци ... Страница 96
Одлагање ... Страница 96
Гаранција ... Страница 97
Постапка во случај на гаранција ... Страница 97
Сервис ... Страница 97

Предупредувања и употребени симболи

Следниве предупредувања се користат во овој прирачник за корисници и на пакувањето:

	Овој симбол значи дека пред употреба на производот мора да се прочитаат упатствата за употреба.		Наизменична струја/напон
	**ОПАСНОСТ!** Овој симбол, во комбинација со сигналниот збор „Опасност“ означува опасност од висок ризик која, доколку не се спречи, може да предизвика смрт или сериозна повреда.	**Hz**	Херци (фреквенција на напојување)
		W	Вати
	**ПРЕДУПРЕДУВАЊЕ!** Овој симбол, во комбинација со сигналниот збор „Предупредување“ означува ризик од среден степен кој, доколку не се спречи, може да резултира со смрт или сериозна повреда.		Опасност – ризик од струен удар!
			Користете го апаратот само во суви внатрешни простории.
	**ПРЕТПАЗЛИВО!** Овој симбол, во комбинација со сигналниот збор „Претпазливо“ означува опасност од низок ризик кој, доколку не се спречи, може да предизвика мала или умерена повреда.		Симбол за производ од Класа на заштита II
			Безбедно за храна Овој апаратот нема негативен ефект врз вкусот или мирисот.
	**ВНИМАНИЕ!** Овој симбол со сигналниот збор „Внимание“ означува можна материјална штета.		Погодно за миење во машина за садови: **3** Сад за собирање течности
	**ИНФОРМАЦИИ:** Овој симбол во комбинација со зборот „информации“ обезбедува дополнителни корисни информации.		Безбедносни информации Упатства за употреба
	CE ознаката означува усогласеност со релевантните директиви на ЕУ што се однесуваат на овој производ.		

АПАРАТ ЗА ВАКУМИРАЊЕ

Предвидена употреба

- Овој производ може да се користи за запечатување и вакуумско пакување на прехранбени производи во домашни количини.
- Овој производ е наменет само за употреба во домаќинства, а не за комерцијални цели.
- Производителот не прифаќа никаква одговорност за штетата настаната поради несоодветна употреба.

Содржина на испораката

По отпакувањето на производот, проверете дали испорачаниот производ е комплетен и дали сите делови се во добра состојба. Пред употреба отстранете ја целата амбалажа.

1 Апарат за вакумирање
1 Ролна со фолија
2 Црева за вакуумирање
1 Адаптер A
1 Адаптер B
1 Адаптер C
1 Резервен заптивен прстен
1 Прирачник за корисници

Опис на деловите

(Сл. A)

1 Капак
2 Адаптери
2a Адаптер A
2b Адаптер B
2c Адаптер C
3 Црево за вакуумирање
4 Копчиња за ослободување на капакот
5 Копчиња за функции
5a Копче за општо вакуумирање и запечатување
5b Копче за единечно запечатување
5c Копче за вакуумирање и запечатување на влажна храна
5d Копче за вакуумирање и запечатување на мека храна
5e Копче за надворешно вакуумирање / Пауза или Стоп
6 Влез за воздух за надворешно вакуумирање

(Сл. B)

7 Заптивен прстен
8 Горен заптивен прстен
9 Секач
Забелешка: Никогаш не го допирајте долниот дел на секачот **9** за да избегнете повреди.
10 Лента за сечење
Забелешка: Секогаш спуштајте ја лентата за сечење **10** за да избегнете повреди.
11 Сад за собирање течности
12 Долен заптивен прстен
13 Лента за запечатување
Забелешка: Содржи грејна жица за запечатување на кесата; никогаш не ја допирајте лентата за запечатување **13** веднаш по процесот на запечатување за да избегнете изгореници.
14 Заден граничник
15 Кука за намотување на кабелот
16 Мрежен приклучок

Технички податоци

Производ

Влезен напон:	220–240 V~, 50–60 Hz
Класа на заштита:	II/□
Потрошувачка на струја:	130 W
Потрошувачка на струја во режим на подготвеност:	0,3 W

Безбедносни упатства

ПРЕД ДА ГО КОРИСТИТЕ ПРОИЗВОДОТ, ЗАПОЗНАЈТЕ СЕ СО СИТЕ БЕЗБЕДНОСНИ ИНФОРМАЦИИ И УПАТСТВА ЗА УПОТРЕБА! КОГА ГО ПРЕДАВАТЕ ОВОЈ ПРОИЗВОД НА ДРУГИ, ВКЛУЧЕТЕ ГИ СИТЕ ДОКУМЕНТИ!

Во случај на оштетување, кое произлегува од непочитување на овие упатства за работа, барањето за гаранција нема да важи! Не се прифаќа одговорност за последователни штети! Во случај на материјално оштетување или лична повреда предизвикана од неправилно ракување или непочитување на безбедносните упатства, не се прифаќа одговорност!

⚠ ПРЕДУПРЕДУВАЊЕ! РИЗИК ОД ЗАГУБА НА ЖИВОТ ИЛИ РИЗИК ОД НЕСРЕЌА ЗА БЕБИЊА И ДЕЦА!

Никогаш не оставајте ги децата без надзор со амбалажата. Амбалажата предизвикува опасност од задушување.

Децата често ги потценуваат опасностите. Секогаш чувајте ги децата подалеку од амбалажата.

- Овој уред може да го користат деца на возраст од 3 години и постари, како и лица со намалени физички, сетилни или ментални способности, или со недостаток на искуство и знаење, доколку се под надзор или се упатени за безбедно користење на уредот и ги разбираат вклучените опасности, и се под надзор додека го користат уредот.

- Децата не смеат да си играат со уредот. Децата не смеат да го чистат или да го одржуваат уредот. Уредот и неговиот кабел за струја мора да се чуваат подалеку од дофат на деца помали од 3 години.

⚠ **ОПАСНОСТ! Опасност од задушување!** Ролната за апаратот за вакуумирање не е играчка. Чувајте подалеку од дофат на бебиња и деца. Не ставајте ја над главата.

⚠ **ПРЕДУПРЕДУВАЊЕ! Ризик од повреди поради неправилна употреба!** Користете го производот единствено во согласност со овие упатства. Никако не обидувајте се да го измените производот.

⚠ **ПРЕДУПРЕДУВАЊЕ! Ризик од повреда!** Никогаш не ја допирајте грејната жица додека е топла или додека се лади. Грејната жица може да стане многу топла дури и кога капакот е отворен.

⚠ **ВНИМАНИЕ! Ризик од оштетување на производот!** Производот е наменет само за запечатување и вакуумирање на прехранбени производи. Неправилната употреба може неповратно да го оштети производот.

⚠ **ВНИМАНИЕ! Ризик од оштетување на производот!** Наполнете ја кесичката од фолија така што никакви остатоци од храна или течности нема да можат да истечат за време на лепењето и да навлезат во апаратот.

⚠ **ПРЕДУПРЕДУВАЊЕ! Опасност од струен удар!** Никогаш не се обидувајте самите да го поправите производот. Во случај на дефект, поправките треба да ги врши само квалификуван персонал.

⚠ **ПРЕДУПРЕДУВАЊЕ! Опасност од струен удар!** Не потопувајте го производот во вода или други течности. Никогаш не држете го производот под проточна вода.

⚠ **ПРЕДУПРЕДУВАЊЕ! Опасност од струен удар!** Никогаш не употребувајте оштетен производ. Исклучете го мрежниот приклучок од штекерот и контактирајте со вашиот продавач доколку е оштетен.

- Никогаш не дозволувајте било кој дел од производот да падне. Грубото ракување може да предизвика непоправлива штета на производот.
- Апаратот не смее да се користи доколку паднал, доколку има видливи знаци на оштетување.
- Редовно проверувајте дали приклучокот и кабелот за струја се оштетени. Ако кабелот за струја е оштетен, мора да биде заменет од производителот, неговиот сервисен агент или квалификувани лица за да се избегне опасност.
- Заштитувајте го кабелот за струја од оштетување. Не оставајте го да виси над остри рабови, не го притискајте или свиткувајте. Држете го кабелот за струја подалеку од жешки површини и отворени пламени.
- Исчистете го производот и површините што доаѓаат во контакт со храна (видете во делот „Чистење и нега“).
- Секогаш исклучувајте го производот од напојувањето ако остане без надзор и пред склопување, расклопување или чистење.

- Не користете други додатоци освен оние што се испорачани со производот.
- Не поставувајте го апаратот на жешки плочи (со гас, електрични, во опфатот на готвење на јаглен и сл.).
  Користете го производот на рамна, стабилна, чиста и сува површина.
- Никогаш не допирајте го производот, кабелот за напојување или приклучокот со влажни раце.
- Не влечете го приклучокот од штекерот држејќи го за кабелот за напојување.
- Заштитете го производот и неговите додатоци од прашина, директна сончева светлина, капење и прскање со вода.
- Заштитете го апаратот од топлина. Не го поставувајте производот блиску до отворен пламен или извори на топлина како шпорети или уреди за греење.

Пред првата употреба

ⓘ **ИНФОРМАЦИЈА:** Производот може да испушта мирис при првата употреба. Ова се остатоци од производство или транспорт кои брзо ќе исчезнат.

1. Отстранете ги материјалите од пакувањето.
2. Исчистете го апаратот (видете го делот „Чистење и нега“).

Работење

Поставување на производот

ⓘ **ИНФОРМАЦИЈА:**

- По секоја сесија на запечатување и пред повторно вклучување, проверете дали уредот и сите додатоци се чисти и без остатоци од храна.
- Кога лентата за запечатување **13** на производот е прегреана, производот не може да се користи. Сите светла ќе трепкаат сè додека лентата за запечатување **13** не се олади и не биде подготвена за повторна употреба. Сите светла ќе се вклучат и ќе престанат да трепкаат кога ќе биде подготвено.

1. Поставете го производот на рамна површина отпорна на топлина.
2. Поврзете го приклучокот за напојување **16** во штекерот.

Режим на подготвеност

- ☐ Исклучувајте го производот од електричната мрежа веднаш по употребата. Производот е целосно исклучен од напојување само кога ќе го извлечете приклучокот **16** од штекерот.
- ☐ Производот автоматски влегува во режим на подготвеност кога е поврзан на напојување, а не е притиснато ниту едно копче. Сите 5 индикаторски светла ќе трепнат 2 пати. Кога производот е подготвен за употреба, сите 5 индикаторски светла престануваат да трепкаат и останууваат вклучени.

Функција за пауза и стопирање

Функција за стопирање

- ☐ Кога ја користите функцијата за стопирање, притиснете **5e** го копчето за пауза или стопирање (⏸/■) 2 пати. Работата ќе прекине. Сите индикаторски светла ќе се вклучат.
- ☐ По завршување на работата, можете повторно да ги изберете саканите функции.

Функција за пауза

- ☐ За да ја продолжите претходната функција, притиснете **5e** го копчето за пауза или стопирање (⏸/■) 1 пат за повторно вклучување.
- ☐ За да ја продолжите претходната функција, притиснете **5e** го копчето за пауза или стопирање (⏸/■) 1 пат за повторно вклучување.
- ☐ Ако сакате да изберете друга функција, притиснете **5e** го копчето за пауза или стопирање (⏸/■) 2 пати за да ја прекинете работата и потоа изберете друга функција.

Избор на соодветна функција и сад

Храна	Пример	Препорачана функција	Препорачан сад
Месо	Говедско, пилешко	**5b** Единечно запечатување **5c** Вакуумирање и запечатување влажна храна	☐ Ролна за апарат за вакуумирање
		5e Надворешно Вакуумирање	☐ Сад за апарат за вакуумирање храна ☐ Кеса за вакуумирање храна со воздушен вентил
Морска храна	Риба, школки	**5b** Единечно запечатување **5c** Вакуумирање и запечатување влажна храна	☐ Ролна за апарат за вакуумирање
		5e Надворешно Вакуумирање	☐ Сад за апарат за вакуумирање храна ☐ Кеса за вакуумирање храна со воздушен вентил
Листест зеленчук	Зелена салата, кељ	**5b** Единечно запечатување **5c** Вакуумирање и запечатување влажна храна	☐ Ролна за апарат за вакуумирање
		5e Надворешно Вакуумирање	☐ Сад за апарат за вакуумирање храна ☐ Кеса за вакуумирање храна со воздушен вентил
Зеленчук	Компир, морков	**5a** копче за општо вакуумирање и запечатување **5b** Единечно запечатување	☐ Ролна за апарат за вакуумирање
		5e Надворешно Вакуумирање	☐ Сад за апарат за вакуумирање храна ☐ Кеса за вакуумирање храна со воздушен вентил
Тврдо овошје	Јаболко, круша	**5a** копче за општо вакуумирање и запечатување **5b** Единечно запечатување	☐ Ролна за апарат за вакуумирање
		5e Надворешно Вакуумирање	☐ Сад за апарат за вакуумирање храна ☐ Кеса за вакуумирање храна со воздушен вентил
Меко овошје	Јагода, боровинка	**5b** Единечно запечатување **5d** Копче за вакуумирање и запечатување на мека храна	☐ Ролна за апарат за вакуумирање
		5e Надворешно Вакуумирање	☐ Сад за апарат за вакуумирање храна ☐ Кеса за вакуумирање храна со воздушен вентил
Печена храна	Колачиња, леб, торта	**5b** Единечно запечатување **5d** Копче за вакуумирање и запечатување на мека храна	☐ Ролна за апарат за вакуумирање
		5e Надворешно Вакуумирање	☐ Сад за апарат за вакуумирање храна
Течности	Супа	**5e** Надворешно Вакуумирање	☐ Сад за апарат за вакуумирање храна

Запечатување на кесичка од фолија

Сл. E

⚠ ВНИМАНИЕ! Ризик од оштетување на производот!

- Користете ја само вклучената ролна за апарат за вакуумирање во овој производ или препорачана ролна за апарат за вакуумирање (видете во „Резервни делови/ Додатоци“). Во спротивно, спојот од запечатувањето нема да биде цврст и производот може да се оштети.
- Никогаш не загревајте целосно запечатени кесички од фолија во микробранова печка. Кесичката од фолија може да пукне! Едната страна на кесичката од фолија мора да биде отворена. Загревајте ги кесичките од фолија најмногу 3 минути на максимална температура од +70 °C (јачина од 900 W).

ⓘ ИНФОРМАЦИЈА:

- Ширината на фолијата не смее да надминува 30 см. Во спротивно, фолијата нема да може правилно да се запечати.
- Квалитетот на спојот од запечатувањето варира во зависност од типот и дебелината на фолијата.
- Пред употреба: Осигурете се дека долниот заптивен прстен **12** и горниот заптивен прстен **8** не се оштетени. Во спротивно, апаратот нема да може да го извлече воздухот од кесичката од фолија. Заменете го заптивниот прстен (видете „Замена на заптивните прстени“).

1. Подготовка на кесичка од фолија (сл. D):
   – Подигнете го вградениот секач **9** во отворена положба.
   – Дозволете отворениот дел од ролната со фолија да помине низ вградениот секач **9** до посакуваната должина.

   Забелешка: Проценете ја големината на предметот што сакате да го вакуумирате. Додајте најмалку 8-10 см дополнителен простор на вкупната должина. Овој дополнителен простор е потребен за производот подоцна правилно да го фати и запечати горниот дел од кесата.
   – Спуштете го вградениот секач **9** и поместете ја лентата за сечење **10** преку ролната со фолија.
2. Отворање на капакот **1**: Притиснете ги двете копчиња за ослободување на капакот **4** истовремено за да го отклучите капакот. Отворете го капакот нагоре.
3. Поставете го отворениот крај од кесичката од фолија што подлабоко во уредот, така што отворот на кесичката од фолија да биде централно поставен под долниот заптивен прстен **12**.
   Вметнете ја кесичката од фолија не подалеку од задните граничници**14** и преку лентата за запечатување **13**.
   Забелешка: Целата храна треба да биде зад лентата за запечатување **13** и проверете дали делот од кесичката од фолија што ќе се запечатува е чист, за да се избегне неправилно запечатување.
   Ако кесичката од фолија лежи преку задните граничници **14** или преку лентата за запечатување **13**, кесичката од фолија не може правилно да се затвори. Отворот на кесичката од фолија мора да лежи рамно на лентата за запечатување**13**. Во спротивно, запечатувањето нема да функционира правилно.
4. Ставете ги рацете на двата агли од капакот **1**. Внимателно затворете го капакот додека не кликне на своето место. Осигурете се дека двата агли на капакот се целосно затворени. Заптивниот прстен **7** ја притиска кесичката од фолија врз лентата за запечатување **13** за да се создаде мазен спој (Сл. E).
5. Притиснете **5b**. Сигналното светло трепка, што означува дека запечатувањето започнува.
6. Штом процесот на запечатување ќе заврши: Индикаторското светло престанува да трепка и почнува да свети постојано.
7. Отворање на капакот **1**: Притиснете ги двете копчиња за ослободување на капакот **4** истовремено за да го отклучите капакот. Отворете го капакот **1** нагоре.
8. Извадете ја кесичката од фолија од апаратот. Кесичката од фолија сега е запечатена на едниот крај и е подготвена за полнење. Осигурете се дека спојот од запечатувањето е правилно затворен. Правилниот спој од запечатувањето треба да биде мазна, рамна линија без никакви набори.
9. Наполнете ја кесичката од фолија. Одржувајте растојание од најмалку 6 см помеѓу храната и работ на кесичката од фолија што ќе се запечати. Осигурете се дека остатоци од храна или течности нема да излезат и да навлезат во производот при запечатувањето.
10. Ако не сакате да ја вакуумирате кесичката од фолија: Повторете ги чекорите 2 до 8.
11. Пред запечатување на следната кесичка од фолија: Држете го капакот **1** отворен. Оставете го производот да се излади.

Вакуумирање и запечатување на кесичка од фолија

Сл. E

ⓘ ИНФОРМАЦИЈА:

- Не вакуумирајте кесички од фолија кои содржат само течности.
- Вакуумирање и запечатување на кесичка од фолија што содржи влажна/сочна храна: Погрижете се во производот да не навлезат течности. Доколку случајно се внесат мали количини течност или храна, тие ќе се таложат во садот за собирање течности **11**.
- Ако има влага помеѓу фолијата и спојот, тоа може да доведе до дефектни запечатувања. Осигурете се дека површината на фолијата што треба да се запечати е чиста и сува пред да го затворите капакот **1**.
- Пред употреба: Осигурете се дека долниот заптивен прстен **12** и горниот заптивен прстен **8** не се оштетени. Во спротивно, апаратот нема да може да го извлече воздухот од кесичката од фолија. Заменете го заптивниот прстен (видете „Замена на заптивните прстени“).

1. Подготовка на кесичката од фолија и полнење со храна: погледнете „Запечатување на кесичката од фолија“, чекори 1 до 9.
2. Изберете ја соодветната функција за вакуумирање и запечатување.

Копче	Функција
5a	Вакуумирање и запечатување (тврда и сува храна)
5c	Вакуумирање и запечатување (влажна храна)
5d	Вакуумирање и запечатување (храна чувствителна на притисок)

3. Притиснете **5a**, **5c**, или **5d**. Индикаторското светло ќе трепка. Апаратот го извлекува воздухот од кесичката од фолија.
4. Штом ќе се извлече целиот воздух: Производот започнува со запечатување на кесичката од фолија.
5. Штом процесот на запечатување ќе заврши: Индикаторското светло престанува да трепка и почнува да свети постојано.
6. Отворање на капакот **1**: Притиснете ги двете копчиња за ослободување на капакот **4** истовремено за да го отклучите капакот. Отворете го капакот **1** нагоре.
7. Извадете ја вакуумираната кесичка од фолија.

Вакуумирање садови и кеси со повеќекратна употреба

ⓘ ИНФОРМАЦИЈА:

- Вакуумирање само течности (на пр. супи): Користете сад соодветен за вакуумирање. Внимавајте вшмукувачкиот вентил на садот да не навлегува во наполнетата течност. Доколку е потребно, оставете доволно растојание до работ на садот.
- Вакуумирање на садови и кеси со вентил за воздух кои можат повторно да се затворат: Користете го цревото за вакуумирање **3** и соодветните адаптери **2a**/**2b**/**2c**.
- Некои кеси/садови од различни производители не бараат адаптер **2a**/**2b**/**2c**. Притиснете го црниот дел за поврзување на цревото за вакуумирање **3** директно во кесата/садот.

Вакуумирање на кеси кои можат повторно да се запечатат

1. Поврзете го цревото за вакуумирање **3** на надворешниот отвор за вшмукување воздух **6**.
2. Изберете го соодветниот адаптер A **2a** или адаптер B **2b** за кесата што сакате да ја вакуумирате (видете во делот „Резервни делови/Дополнителна опрема“).
3. Прицврстете го адаптерот A **2a** или адаптерот B **2b** на цревото за вакуумирање **3**.
4. Затворете го капакот **1**. Осигурете се дека двата агли на капакот се целосно затворени.
5. Внимателно затворете ја кесата. Вакуумското запечатување работи правилно само ако кесичката е целосно затворена. Поставете ја кесата така што отворот за извлекување на кесата ќе лежи на рамна површина.
6. Притиснете го цврсто адаптерот A **2a**) или адаптерот B **2b**врз тркалезниот отвор за извлекување на кесата.
7. Притиснете го копчето за надворешно вакуумирање / пауза или стоп **5e** Индикаторското светло трепка и апаратот го извлекува воздухот од кесата.
   Штом ќе се извлече целиот воздух: Индикаторското светло престанува да трепка и почнува да свети постојано.
8. Извадете го адаптерот A **2a** или адаптерот B **2b** од кесата и од цревото за вакуумирање **3**

Садови за вакуумирање

1. Поврзете го цревото за вакуумирање **3** на надворешниот отвор за вшмукување воздух **6**.
2. Изберете го соодветниот адаптер A **2a**, адаптер B **2b** или адаптер C **2c** за садот што сакате да го вакуумирате (видете во делот „Резервни делови/Дополнителна опрема“).
3. Прицврстете го адаптерот A **2a**, адаптерот B **2b** или адаптерот C **2c** на цревото за вакуумирање **3**.
4. Затворете го капакот **1**. Осигурете се дека двата агли на капакот се целосно затворени.
5. Поврзете го адаптерот A **2a**, адаптерот B **2b** или адаптерот C **2c** на соодветниот приклучок на садот. Погледнете го упатството за употреба на садот за дополнителни информации.
6. Притиснете **5e**. Индикаторското светло трепка и апаратот го извлекува воздухот од садот. Штом ќе се извлече целиот воздух: Индикаторското светло престанува да трепка и почнува да свети постојано.
7. Извадете го адаптерот A **2a**, адаптерот B **2b** или адаптерот C **2c** од садот и од цревото за вакуумирање **3**.

Решавање проблеми

Проблем	Причина	Решение
Сите индикаторски светла трепкаат истовремено при притискање на копчињата.	Апаратот сè уште не е целосно изладен.	Отворете го капакот **1**. Почекајте околу 2 минути и започнете го процесот повторно.
Производот не работи.	Приклучокот за струја **16**не е поврзан со штекерот.	Поврзете го приклучокот за напојување **16** во штекерот.
	Апаратот работел премногу долго.	Извадете го приклучокот за струја **16** од штекерот. Оставете го производот целосно да се излади.
Производот не вакуумира.	Кесичката од фолија не беше правилно поставена.	Поставете го отворот на кесичката од фолија целосно внатре во вакуумската комора.
	Кесичката од фолија ја покрива млазницата за вшмукување.	Вметнете го отворот на кесичката од фолија во вакуумската комора, така што млазницата за вшмукување да не биде прекриена.
	Капакот **1** не е целосно затворен.	Притиснете го капакот **1** цврсто надолу на двете страни, додека не слушнете звук дека се заглавил на двете страни.
Во кесичката од фолија не се создава целосен вакуум.	Кесичката од фолија не беше правилно поставена.	Ставете го отворот на кесичката од фолија целосно во вакуумската комора.
	Кесичката од фолија е дефектна.	Употребете друга кесичка од фолија.
	Има набори, трошки, маснотии или слично во кесичката од фолија кај жицата за запечатување.	Отворете ја кесичката од фолија повторно и исчистете го соодветното место.
	Лентата за запечатување **13** е прегреана.	Извадете го приклучокот за струја **16** од штекерот. Оставете го производот целосно да се излади.
Кесичката од фолија не е правилно запечатена.	Лентата за запечатување **13** е прегреана.	Извадете го приклучокот за струја **16** од штекерот. Оставете го производот целосно да се излади.

Проблем	Причина	Решение
Вакуумски затворената кесичка од фолија не го задржува вакуумот.	Кесичката од фолија е дефектна.	Употребете друга кесичка од фолија.
	Има набори, трошки, маснотии или слично во кесичката од фолија кај жицата за запечатување.	Отворете ја кесичката од фолија повторно и исчистете го соодветното место.
	Кесичката од фолија не е правилно запечатена.	Повторете ја постапката за запечатување на друг дел од кесичката од фолија.
Вакуумирањето не престанува автоматски.	Има премногу воздух во кесичката од фолија.	Притиснете (⊟/■) **5e** за да го запрете вакуумирањето. Потоа притиснете (≋) **5b** за да ја запечатите кесичката од фолија.

Чистење и грижа

⚠ **ПРЕДУПРЕДУВАЊЕ! Опасност од струен удар!**
Пред чистење или одржување на производот: Исклучете го приклучокот за струја **16** од штекерот.

⚠ **ПРЕДУПРЕДУВАЊЕ! Опасност од струен удар!**
Не потопувајте го производот во вода или други течности. Никогаш не држете го производот под проточна вода.

⚠ **ВНИМАНИЕ! Ризик од повреда!** Не чистете го производот додека лентата за запечатување **13** е сè уште топла. Оставете го производот целосно да се олади.

⚠ **ВНИМАНИЕ! Ризик од оштетување на производот!**

- Не користете абразивни, агресивни средства за чистење или цврсти четки за да ги исчистите производите или нивните додатоци.
- Никогаш не користете тврди или остри предмети за да ги отстраните остатоците од лепило од лентата за запечатување**13**. Ова може да ја оштети грејната жица и/или нејзината изолација.

Дел	Чистење
Куќиште на производот	☐ Избришете го делот со малку влажна крпа. ☐ За тврдокорни нечистотии: Ставете благо средство за чистење на крпата.
7 Заптивен прстен **8** Горен заптивен прстен **12** Долен заптивен прстен	☐ Избришете го делот со малку влажна крпа.
2a Адаптер A **2b** Адаптер B **2c** Адаптер C **3** Црево за вакуумирање	☐ Избришете го делот со малку влажна крпа. ☐ За тврдокорни нечистотии: Исчистете го делот со вода и малку средство за миење садови. ☐ Потоа исплакнете ги деловите со чиста вода.

☐ Садот за собирање течности **11** е погоден за миење во машина за садови.

☐ По чистењето: Темелно исушете ги сите делови.

Складирање

ⓘ **ИНФОРМАЦИИ:** Никогаш не притискајте ги додатоците (на пр. заптивниот прстен **7**, цревото за вакуумирање **3**) за време на складирањето.

- ☐ Пред складирање: Исчистете го производот и оставете го да се исуши.
- ☐ Складирајте го производот во оригиналната амбалажа кога не е во употреба.
- ☐ Складирајте го апаратот на суво место надвор од дофат на деца.
- ☐ Намотајте го кабелот за напојување околу куката за намотување кабел **15** на дното од производот (Сл. B).

Одржување

Замена на заптивните прстени

ⓘ **ИНФОРМАЦИИ:** Заменете го долниот заптивен прстен **12** и горниот заптивен прстен **8** кога се истрошени или оштетени.

1. Извлечете го заптивниот прстен **8**/**12** од жлебот.
2. Притиснете го новиот заптивен прстен **8**/**12** во жлебот.

Резервни делови/додатоци

- ☐ Компатибилни резервни делови за овој уред може да се купат на www.Optimex-Shop.com.
- ☐ Подгответе го бројот на артиклот за вашата нарачка.
- ☐ Нарачките можат да се направат и обработат онлајн.
- ☐ Контактирајте ја сервисната линија на Lidl (видете во „Сервис“) за дополнителни информации.

Дел
Горен заптивен прстен **8**
Долен заптивен прстен **12**
Ролна за апарат за вакуумирање

Купувачите можат да набават компатибилни резервни ролни за апаратот за вакуумирање од онлајн продавницата на LIDL www.lidl.de. Ве молиме имајте го подготвено бројот IAN 524760_2601 кога правите нарачка.

- ☐ Цревото за вакуумирање **3** и адаптерите **2a**/**2b**/**2c** се исто така компатибилни со кеси и садови од други производители.

Адаптери	**Соодветно за**
2a Адаптер A	☐ **CASO** * (серија VacuBoxx) ☐ **Ernesto** ☐ Различни кеси со вентил
2b Адаптер B	☐ **FoodSaver** ** (садови за складирање FFC02XX, FFC002X, 003X, 005X, 008X, 010X, сет кутии за ручек T020-00024) ☐ Различни кеси со вентил
2c Адаптер C	☐ **CASO** * (сет садови за вакуумирање, тапи за вино) ☐ FoodSaver ** (сет садови FSC003)
Без адаптер	☐ **FoodSaver** ** (тапа за вино, сад за маринирање)

* **CASO** е регистрирана трговска марка на Caso Holding GmbH

** **FoodSaver**е регистрирана трговска марка на Sunbeam Products, Inc.

Одлагање



Внимавајте на обележувањето на материјалите за пакување при селектирање на отпадот, тие се означени со кратенки (a) и броеви (b) со следното значење: 1–7: Пластика/20–22: Хартија и картон/80–98: Комбинирани материјали.



Варијантите за одлагање на истрошениот производ можете да ги дознаете во Вашата општина или градска администрација.



Ве молиме правилно отстранете го производот кога ќе го достигне крајот на својот работен век и не го фрлајте во домашниот отпад. Информации за пунктовите за собирање и нивното работно време може да се добијат од вашата локална самоуправа.

Гаранција

Производот е изработен според строги насоки за квалитет и е внимателно проверен пред испорака. Во случај на материјални или производствени недостатоци, имате законски права кон продавачот на производот. Вашите законски права не се ограничени на никаков начин со нашата гаранција наведена подолу.

Гаранцијата за овој производ изнесува 3 години од датумот на купување. Гарантниот рок започнува од датумот на купување. Чувајте ја оригиналната сметка за купување на безбедно место, бидејќи овој документ е потребен како доказ за купувањето.

Сите оштетувања или недостатоци кои постоеле уште при купувањето мора веднаш да се пријават по вадењето на производот од амбалажата.

Доколку производот во рок од 3 години од датумот на купување покаже материјален или производствен недостаток, ние – по наш избор – ќе го поправиме или замениме бесплатно за Вас. Гарантниот рок не се продолжува со прифатено гарантно барање. Ова важи и за заменетите и поправените делови.

Оваа гаранција престанува да важи ако производот е оштетен или неправилно користен или одржуван.

Гаранцијата ги покрива материјалните и производствените недостатоци. Оваа гаранција не се однесува на делови од производот кои се предмет на нормално трошење и затоа се сметаат за потрошни делови (на пр. батерии, акумулатори, црева, кертриџи), ниту на оштетувања на кревки делови, како што се прекинувачи или делови од стакло.

Постапка во случај на гаранција

За да се обезбеди брза обработка на Вашето барање, следете ги следниве упатства:

Чувајте го оригиналната сметка за купување и бројот на артиклот (IAN 524760_2601) како доказ за купување.

Бројот на артиклот можете да го најдете на типската плочка, гравура на производот, на насловната страница на упатството за употреба, (види лево долу) или како налепница на задната или долната страна од производот.

Доколку се појават функционални дефекти или други недостатоци, прво контактирајте ја сервисната служба наведена подолу телефонски или по е-пошта.

Штом производот ќе биде евидентиран како неисправен, можете да го вратите бесплатно на адресата за сервис која ќе Ви биде соопштена. Осигурајте се дека го приложувате оригиналниот доказ за купување (фискална сметка) и краток писмен опис во кој се наведуваат деталите за дефектот и времето на неговото појавување.

Сервис

(MK) **Сервис Северна Македонија**
Тел.: 0800 90698
Е-пошта: owim@lidl.mk

Српски знак за сообразност

CE

Paralajmërimet dhe simbolet e përdorura ..... Faqja 99
Përdorimi i synuar ..... Faqja 99
Çfarë përfshihet në dërgesë ..... Faqja 99
Përshkrimi i pjesëve ..... Faqja 100
Të dhënat teknike. ..... Faqja 100
Udhëzime për sigurinë ..... Faqja 100
Para përdorimit për herë të parë ..... Faqja 102
Përdorimi ..... Faqja 102
Konfigurimi i produktit ..... Faqja 102
Gjendja e gatishmërisë ..... Faqja 102
Funksioni i pauzës dhe ndalesës ..... Faqja 102
Zgjedhja e një funksioni dhe ene të përshtatshme. ..... Faqja 103
Mbyllja e një qeseje prej alumini. ..... Faqja 104
Paketimi me vakum dhe mbyllja e një qeseje prej alumini. ..... Faqja 105
Zgjidhja e problemeve ..... Faqja 106
Pastrimi dhe kujdesi ..... Faqja 107
Ruajtja ..... Faqja 108
Mirëmbajtja ..... Faqja 108
Zëvendësimi i unazave izoluese. ..... Faqja 108
Pjesët e këmbimit/Aksesorët ..... Faqja 108
Asgjësimi ..... Faqja 108
Garancia ..... Faqja 109
Procedura në rast garancie ..... Faqja 109

Paralajmërimet dhe simbolet e përdorura

Në këtë manual përdorimi dhe në paketim janë përdorur paralajmërimet e mëposhtme:

	Ky simbol tregon që para se të përdorni produktin, duhet të zbatoni udhëzimet e përdorimit.	~	Rrymë/tension i ndryshueshëm
	**RREZIK!** Ky simbol, i shoqëruar me fjalën sinjalizuese "Rrezik", tregon një rrezik të lartë i cili nëse nuk parandalohet, mund të shkaktojë vdekje ose lëndime të rënda.	**Hz**	Hertz (frekuenca e furnizimit)
		W	Vat
	**PARALAJMËRIM!** Ky simbol, në kombinim me fjalën sinjalizuese "Paralajmërim" tregon një rrezik mesatar i cili nëse nuk parandalohet mund të shkaktojë vdekje ose lëndime të rënda.		Rrezik – rrezik i goditjes elektrike!
			Përdoreni produktin vetëm në hapësira të brendshme të thata.
	**KUJDES!** Ky simbol, i shoqëruar me fjalën sinjalizuese "Kujdes" tregon një rrezik të ulët i cili nëse nuk parandalohet, mund të shkaktojë lëndime të lehta ose mesatare.		Simbol për një produkt të klasës së mbrojtjes II.
			I sigurt në ushqim Ky produkt nuk ka ndikim negativ te shija ose aroma.
	**VËMENDJE!** Ky simbol i shoqëruar me fjalën sinjalizuese "Vëmendje" tregon një dëmtim të mundshëm të pronës.		E përshtatshme për lavastovilje. **3** Tabakaja e pikimit të lëngjeve
	**INFO:** Simboli i shoqëruar me fjalën "INFO" jep informacion të dobishëm shtesë.		Informacione sigurie Udhëzime për përdorimin
CE	Shenja CE tregon konformitetin me direktivat përkatëse të BE-së që zbatohen për këtë produkt.		

APARAT PËR VAKUMIM

Përdorimi i synuar

- Ky produkt mund të përdoret për mbylljen dhe paketimin me vakum të produkteve ushqimore në sasi shtëpiake.
- Produkti është bërë vetëm për përdorim privat shtëpiak, jo për qëllime tregtare.
- Prodhuesi nuk mban asnjë përgjegjësi për dëmtimet e shkaktuara nga përdorimi i papërshtatshëm.

Çfarë përfshihet në dërgesë

Pas shpaketimit të produktit, kontrolloni nëse dorëzimi ka përfunduar ose nëse të gjitha pjesët janë në gjendje të mirë. Hiqini të gjitha materialet e paketimit para përdorimit.

1 Aparat për vakumim
1 Bobinë letër alumini
2 Tuba vakumi
1 Përshtatës A
1 Përshtatës B
1 Përshtatës C
1 Unazë izoluese zëvendësuese
1 Manuali i përdorimit

Përshkrimi i pjesëve

(Fig. A)

1 Kapaku
2 Përshtatësit
2a Përshtatës A
2b Përshtatës B
2c Përshtatës C
3 Tubë vakumi
4 Butoni i lëshimit të kapakut
5 Butonat e funksionit
5a Butoni i paketimit me vakum dhe mbylljes së përgjithshme
5b Butoni i mbylljes së vetme
5c Butoni i paketimit me vakum dhe mbylljes për ushqime të lagështa
5d Butoni i paketimit me vakum dhe mbylljes për ushqime të buta
5e Butoni i paketimit të jashtëm me vakum/Pauzë ose Ndalo
6 Hyrja e ajrit për paketimin e jashtëm me vakum

(Fig. B)

7 Mbyllës me shtypje
8 Unaza e sipërme izoluese
9 Prerësi
Shënim: Mos e prekni kurrë pjesën e poshtme të prerësit **9** për të shmangur lëndimet.
10 Shiriti prerës
Shënim: Gjithmonë ulni shiritin prerës **10** për të shmangur lëndimet.
11 Tabakaja e pikimit të lëngjeve
12 Unaza e poshtme izoluese
13 Shiriti izolues
Shënim: Përmban një tel ngrohës për mbylljen e qeses; mos e prekni kurrë drejtpërdrejt shiritin e mbylljes **13**menjëherë pas procesit të mbylljes për të shmangur djegiet.
14 Kufizuesi i pasmë
15 Grepi për mbështjelljen e kabllos
16 Priza

Të dhënat teknike

Produkti

Tensioni i hyrjes:	220–240 V~, 50–60 Hz
Klasa e mbrojtjes:	II/⧈
Konsumi i energjisë:	130 W
Konsumi i energjisë në modalitetin e gatishmërisë:	0.3 W

Udhëzime për sigurinë

PARA SE TA PËRDORNI PRODUKTIN, NJIHUNI ME TË GJITHA INFORMACIONET E SIGURISË DHE UDHËZIMET E PËRDORIMIT! KUR UA JEPNI PRODUKTIN TË TJERËVE, JEPUNI EDHE TË GJITHA DOKUMENTET!

Në rast dëmtimi që rezultojnë nga moszbatimi i këtyre udhëzimeve të përdorimit, pretendimet për garanci bëhen të pavlefshme! Nuk pranohet asnjë përgjegjësi për dëmtimet që vijnë si pasojë! Në rast të dëmtimit material ose lëndimeve fizike që shkaktohen nga trajtimi i papërshtatshëm ose nga moszbatimi i udhëzimeve të sigurisë, nuk pranohet asnjë përgjegjësi!

⚠ PARALAJMËRIM! RREZIK VDEKJEJE OSE AKSIDENTESH NDAJ FOSHNJAVE DHE FËMIJËVE!

Mos i lini asnjëherë fëmijët të pambikëqyrur me materialin e paketimit. Materiali i paketimit paraqet rrezik mbytjeje. Shpeshherë, fëmijët nuk i llogaritin mirë rreziqet. Mbajini gjithnjë fëmijët larg nga materiali i paketimit.

- Kjo pajisje mund të përdoret nga fëmijë të moshës 3 vjeç e lart, si dhe nga persona me aftësi të kufizuara fizike, shqisore ose mendore, ose edhe nëse nuk kanë përvojë dhe njohuri, por që të jenë të mbikëqyrur ose udhëzuar për përdorimin e sigurt të pajisjes dhe i kuptojnë rreziqet e përfshira, si dhe janë nën vëzhgim gjatë përdorimit të pajisjes.

- Fëmijët nuk duhet të luajnë me pajisjen. Pastrimi dhe mirëmbajtja nuk duhet të kryhen nga fëmijët. Pajisja dhe kordoni i energjisë duhet të jenë larg fëmijëve nën 3 vjeç.

⚠ **RREZIK! Rrezik mbytjeje!** Bobina për aparatin e paketimit me vakum nuk është lodër. Mbajeni larg foshnjave dhe fëmijëve. Mos e vendosni mbi kokë.

⚠ **PARALAJMËRIM! Rrezik lëndimi nga keqpërdorimi!** Përdoreni këtë produkt vetëm në përputhje me këto udhëzime. Mos u përpiqni ta modifikoni produktin në asnjë mënyrë.

⚠ **PARALAJMËRIM! Rrezik lëndimi!** Mos e prekni kurrë telin ngrohës kur është i nxehtë ose duke u ftohur. Teli ngrohës mund të nxehet shumë edhe kur kapaku është i hapur.

⚠ **VËMENDJE! Rrezik i dëmtimit të produktit!** Produkti është i përshtatshëm vetëm për mbylljen dhe paketimin me vakum të produkteve ushqimore. Keqpërdorimi do ta dëmtojë produktin në mënyrë të parieparueshme.

⚠ **VËMENDJE! Rrezik i dëmtimit të produktit!** Mbusheni qesen prej alumini në mënyrë që gjatë mbylljes të mos rrjedhin mbetje ushqimore ose lëngje dhe të mos hyjnë në produkt.

⚠ **PARALAJMËRIM! Rrezik i goditjes elektrike!** Mos u përpiqni asnjëherë ta riparoni produktin vetë.
Në rast defekti, riparimet duhet të kryhen vetëm nga personeli i kualifikuar.

⚠ **PARALAJMËRIM! Rrezik i goditjes elektrike!** Mos e zhytni produktin në ujë ose në lëngje të tjera. Mos e mbani asnjëherë produktin në ujë të rrjedhshëm.

⚠ **PARALAJMËRIM! Rrezik i goditjes elektrike!** Asnjëherë mos e përdorni produktin nëse është dëmtuar. Hiqeni spinën nga priza dhe kontaktoni shitësin nëse është dëmtuar.

- Mos hidhni kurrë asnjë pjesë të produktit. Trajtimi i ashpër mund t'i shkaktojë produktit dëmtime të parieparueshme.
- Produkti nuk duhet të përdoret nëse është rrëzuar, nëse ka shenja të dukshme dëmtimi.
- Kontrolloni rregullisht spinën e energjisë dhe kordonin e energjisë për të parë nëse ka dëmtime.
  Për të shmangur rreziqet, nëse kordoni i energjisë dëmtohet, ai duhet të ndërrohet nga prodhuesi, nga agjenti i tij i shërbimit ose nga persona me kualifikim të ngjashëm.
- Mbrojeni kordonin e energjisë nga dëmtimet. Mos e lini të varet në skajet e mprehta, mos e shtypni ose mos e përthyeni. Mbajeni kordonin e energjisë larg nga sipërfaqet e nxehta dhe nga zjarri.
- Pastroni produktin dhe sipërfaqet që bien në kontakt me produktet ushqimore (shihni "Pastrimi dhe kujdesi").
- Gjithmonë shkëputeni produktin nga energjia elektrike nëse lihet i pambikëqyrur, si dhe para montimit, çmontimit ose pastrimit.
- Mos përdorni aksesorë të tjerë përveç atyre të furnizuar me produktin.

- Mos e vendosni produktin mbi vatra gatimi të nxehta (sobë batimi me gaz, korrent, qymyr etj.).
  Përdoreni produktin në një sipërfaqe të rrafshët, të qëndrueshme, të pastër dhe të thatë.
- Mos e prekni kurrë produktin, kabllon elektrike ose spinën elektrike me duar të lagura.
- Mos e tërhiqni spinën nga priza duke tërhequr kordonin e energjisë.
- Mbroni produktin dhe aksesorët e tij nga pluhuri, rrezet e drejtpërdrejta të diellit, pikat dhe spërkatjet e ujit.
- Mbrojeni produktin nga nxehtësia. Mos e vendosni produktin pranë zjarrit ose burimeve të nxehtësisë, si sobat ose pajisjet ngrohëse.

Para përdorimit për herë të parë

ⓘ **INFORMACION:** Produkti mund të lëshojë një erë gjatë përdorimit të parë. Këto janë mbetje prej prodhimit ose transportit, të cilat largohen me kalimin e kohës.

1. Hiqini materialet e paketimit.
2. Pastrojeni produktin (shihni "Pastrimi dhe kujdesi").

Përdorimi

Konfigurimi i produktit

ⓘ **INFORMACION:**

- Pas çdo procesi mbylljeje dhe përpara ndezjes, kontrolloni për t'u siguruar që njësia dhe të gjithë aksesorët janë të pastër dhe pa mbetje ushqimore.
- Kur shiriti i mbylljes **13** i produktit mbinxehet, produkti nuk mund të përdoret. Të gjitha dritat do të pulsojnë derisa shiriti i mbylljes **13** të ftohet dhe të jetë gati për t'u përdorur përsëri. Të gjitha dritat do të ndizen dhe do të ndalojnë së pulsuari kur produkti të jetë gati.

1. Vendoseni produktin mbi një sipërfaqe të rrafshët dhe rezistente ndaj nxehtësisë.
2. Vendosni spinën **16** në prizën elektrike.

Gjendja e gatishmërisë

- ☐ Shkëputeni menjëherë produktin nga priza pas përdorimit. Produkti çaktivizohet nga energjia vetëm kur e hiqni spinën elektrike **16** nga priza elektrike.
- ☐ Produkti hyn automatikisht në modalitetin e gatishmërisë kur lidhet me furnizimin elektrik dhe nuk shtypet asnjë buton. Të 5 dritat treguese do të pulsojnë 2 herë. Kur produkti është gati për përdorim, të 5 dritat treguese ndalojnë së pulsuari dhe ndizen.

Funksioni i pauzës dhe ndalesës

Funksioni i ndalimit

- ☐ Kur përdorni funksionin e ndalimit, shtypni butonin **5e** Pauzë ose Ndalim (⏸/■) 2 herë. Procesi do të ndalojë. Të gjitha dritat treguese do të ndizen.
- ☐ Pasi procesi të ndalojë, mund të zgjidhni përsëri funksionet e dëshiruara.

Funksioni i pauzës

- ☐ Ndërsa produkti po kryen paketimin me vakum ose mbylljen, nëse shtypni butonin **5e** Pauzë ose Ndalo (⏸/■) 1 herë, procesi do të ndalet dhe drita e kuqe treguese do të pulsojë.
- ☐ Për të rifilluar funksionin e mëparshëm, shtypni butonin **5e** Pauzë ose Ndalo (⏸/■) 1 herë për ta rinisur.
- ☐ Nëse dëshironi të zgjidhni një funksion tjetër, shtypni butonin **5e** Pauzë ose Ndalo (⏸/■) 2 herë për të ndaluar procesin dhe për të zgjedhur një funksion tjetër.

Zgjedhja e një funksioni dhe ene të përshtatshme.

Ushqimi	Shembull	Funksioni i rekomanduar	Funksioni i rekomanduar
Mish	Mish viçi, mish pule	**5b** Mbyllje e vetme **5c** Paketim me vakum dhe mbyllje për ushqime të lagështa	☐ Bobinë për aparat paketimi me vakum
		5e Paketim i jashtëm me vakum	☐ Enë ushqimi për paketim me vakum ☐ Qese ushqimi për paketim me vakum me valvul ajri
Ushqime deti	Peshk, midhje	**5b** Mbyllje e vetme **5c** Paketim me vakum dhe mbyllje për ushqime të lagështa	☐ Bobinë për aparat paketimi me vakum
		5e Paketim i jashtëm me vakum	☐ Enë ushqimi për paketim me vakum ☐ Qese ushqimi për paketim me vakum me valvul ajri
Perime me gjethe	Marule, lakër jeshile	**5b** Mbyllje e vetme **5c** Paketim me vakum dhe mbyllje për ushqime të lagështa	☐ Bobinë për aparat paketimi me vakum
		5e Paketim i jashtëm me vakum	☐ Enë ushqimi për paketim me vakum ☐ Qese ushqimi për paketim me vakum me valvul ajri
Perimet	Patate, karotë	**5a** Butoni i paketimit me vakum dhe mbylljes së përgjithshme **5b** Mbyllje e vetme	☐ Bobinë për aparat paketimi me vakum
		5e Paketim i jashtëm me vakum	☐ Enë ushqimi për paketim me vakum ☐ Qese ushqimi për paketim me vakum me valvul ajri
Fruta të forta	Mollë, dardhë	**5a** Butoni i paketimit me vakum dhe mbylljes së përgjithshme **5b** Mbyllje e vetme	☐ Bobinë për aparat paketimi me vakum
		5e Paketim i jashtëm me vakum	☐ Enë ushqimi për paketim me vakum ☐ Qese ushqimi për paketim me vakum me valvul ajri
Fruta të buta	Luleshtrydhe, boronicë	**5b** Mbyllje e vetme **5d** Butoni i paketimit me vakum dhe mbylljes për ushqime të buta	☐ Bobinë për aparat paketimi me vakum
		5e Paketim i jashtëm me vakum	☐ Enë ushqimi për paketim me vakum ☐ Qese ushqimi për paketim me vakum me valvul ajri
Ushqime të pjekura	Biskota, bukë, kek	**5b** Mbyllje e vetme **5d** Butoni i paketimit me vakum dhe mbylljes për ushqime të buta	☐ Bobinë për aparat paketimi me vakum
		5e Paketim i jashtëm me vakum	☐ Enë ushqimi për paketim me vakum
Lëngje	Supë	**5e** Paketim i jashtëm me vakum	☐ Enë ushqimi për paketim me vakum

Mbyllja e një qeseje prej alumini

Fig. E

⚠ VËMENDJE! Rrezik i dëmtimit të produktit!

- Përdorni vetëm bobinën e përfshirë për aparatin e paketimit me vakum në këtë produkt ose një bobinë të rekomanduar për aparat paketimi me vakum (shih "Pjesët zëvendësuese/Aksesorët"). Përndryshe, tegeli i mbylljes nuk do të jetë hermetik dhe produkti mund të dëmtohet.
- Mos ngrohni kurrë qese prej alumini plotësisht të mbyllura në mikrovalë. Qesja prej alumini mund të shpërthejë! Njëra anë e qeses prej alumini duhet të jetë e hapur. Ngrohni qeset prej alumini për maksimumi 3 minuta në një temperaturë maksimale prej +70 °C (fuqi 900 W).

ⓘ INFORMACION:

- Gjerësia e alumini nuk duhet të kalojë 30 cm. Përndryshe, alumini nuk mund të mbyllet siç duhet.
- Cilësia e tegelit të mbylljes ndryshon në varësi të llojit dhe trashësisë së aluminit.
- Para përdorimit: Sigurohuni që unaza e poshtme izoluese **12** dhe unaza e sipërme izoluese **8** të mos jenë të dëmtuara. Përndryshe, produkti nuk mund të thithë ajrin nga qesja prej alumini. Zëvendësoni unazën izoluese (shih "Zëvendësimi i unazave izoluese").

1. Përgatitja e një qeseje prej alumini (Fig. D):
   — Ngrini prerësin e integruar **9** në pozicion të hapur.
   — Kaloni pjesën e hapur të bobinës së aluminit përmes prerësit të integruar **9** deri në gjatësinë e dëshiruar.
   Shënim: Vlerësoni madhësinë e artikullit që dëshironi të paketoni me vakum. Shtoni të paktën 8-10 cm hapësirë shtesë në gjatësinë totale. Kjo hapësirë shtesë është e nevojshme që produkti të kapë dhe mbyllë siç duhet pjesën e sipërme të qeses më vonë.
   — Ulni prerësin e integruar **9** dhe rrëshqitni shiritin prerës**10** përgjatë bobinës së aluminit.
2. Hapja e kapakut **1**: Shtypni njëkohësisht të dy çliruesit e kapakut **4**për ta zhbllokuar atë. Hapeni kapakun lart.
3. Vendoseni skajin e hapur të qeses prej alumini sa më thellë në produkt, në mënyrë që hapja e qeses prej alumini të vendoset në qendër nën unazën e poshtme izoluese **12**. Mos e futni qesen prej alumini më tej se kufizuesit e pasmë **14** dhe përtej shiritit të mbylljes **13**.

   Shënim: Të gjitha ushqimet duhet të jenë pas shiritit të mbylljes **13** dhe sigurohuni që pjesa e qeses prej alumini që do të mbyllet të jetë e pastër për të shmangur mosfunksionimin e mbylljes.
   Nëse qesja prej alumini shtrihet mbi kufizuesit e pasmë **14** ose shiritin e mbylljes **13**, qesja prej alumini nuk mund të mbyllet siç duhet.
   Hapja e qeses prej alumini duhet të qëndrojë e sheshtë mbi shiritin e mbylljes **13**. Përndryshe, mbyllja nuk funksionon siç duhet.
4. Vendosni duart në cepat e kapakut **1**. Mbylleni kapakun me kujdes derisa të dëgjoni një klikim që tregon se është mbyllur mirë. Sigurohuni që të dy cepat e kapakut të jenë mbyllur plotësisht. Mbyllësi me shtypje **7** e shtyp qesen prej alumini mbi shiritin e mbylljes **13** për të krijuar një tegel të lëmuar (Fig. E).
5. Shtypni **5b**. Drita treguese pulson, duke treguar se mbyllja fillon.
6. Sapo procesi i mbylljes të përfundojë: Drita treguese ndalon së pulsuari dhe ndizet.
7. Hapja e kapakut **1**: Shtypni njëkohësisht të dy çliruesit e kapakut **4** për ta zhbllokuar atë. Hapeni kapakun **1** lart.
8. Hiqeni qesen prej alumini nga produkti. Qesja prej alumini tani është e mbyllur në njërin skaj dhe gati për t'u mbushur. Sigurohuni që tegeli i mbylljes të jetë mbyllur siç duhet. Një tegel i saktë mbylljeje duhet të jetë një vijë e lëmuar dhe e drejtë, pa rrudha.
9. Mbushni qesen prej alumini. Ruani një distancë prej të paktën 6 cm ndërmjet ushqimit dhe skajit të qeses prej alumini që do të mbyllet. Sigurohuni që gjatë mbylljes të mos dalin mbetje ushqimore ose lëngje dhe të mos hyjnë në produkt.
10. Nëse nuk dëshironi ta paketoni me vakum qesen prej alumini: Përsëritni hapat 2 deri në 8.
11. Përpara mbylljes së qeses tjetër prej alumini: Mbajeni kapakun **1** të hapur. Lëreni produktin të ftohet.

Paketimi me vakum dhe mbyllja e një qeseje prej alumini.

Fig. E

INFORMACION:

- Mos i paketoni me vakum qeset prej alumini që përmbajnë vetëm lëngje.
- Paketimi me vakum dhe mbyllja e qeses prej alumini që përmban ushqime të lagështa/me lëng: Sigurohuni që lëngjet të mos hyjnë në produkt. Nëse sasi të vogla lëngu ose ushqimi thithen aksidentalisht, ato do të depozitohen në tabakanë e pikimit të lëngjeve **11**.
- Nëse ka lagështi ndërmjet aluminit dhe tegelit, mbyllja mund të jetë me defekt. Sigurohuni që zona që do të mbyllet në alumin të jetë e pastër dhe e thatë përpara se të mbyllni kapakun **1**.
- Para përdorimit: Sigurohuni që unaza e poshtme izoluese **12** dhe unaza e sipërme izoluese **8** të mos jenë të dëmtuara. Përndryshe, produkti nuk mund të thithë ajrin nga qesja prej alumini. Zëvendësoni unazën izoluese (shih "Zëvendësimi i unazave izoluese").

1. Për përgatitjen e një qeseje prej alumini dhe mbushjen e saj me ushqim: shih "Mbyllja e një qeseje prej alumini", hapat 1 deri në 9.
2. Zgjidhni funksionin e përshtatshëm të vakumit dhe mbylljes.

Butoni	Funksioni
5a	Paketimi me vakum dhe mbyllja (ushqime të forta dhe të thata)
5c	Paketimi me vakum dhe mbyllja (ushqime të lagështa)
5d	Paketimi me vakum dhe mbyllja (ushqime të ndjeshme ndaj presionit)

3. Shtypni **5a**, **5c**, ose **5d**. Drita treguese do të pulsojë. Produkti thith ajrin nga qesja prej alumini.
4. Sapo të thithet i gjithë ajri: Produkti fillon të mbyllë qesen prej alumini.
5. Sapo procesi i mbylljes të përfundojë: Drita treguese ndalon së pulsuari dhe ndizet.
6. Hapja e kapakut **1**: Shtypni njëkohësisht të dy çliruesit e kapakut **4** për ta zhbllokuar atë. Hapeni kapakun **1** lart.
7. Hiqeni qesen prej alumini të paketuar me vakum.

Paketimi me vakum i enëve dhe qeseve të rimbyllshme

INFORMACION:

- Paketimi me vakum vetëm i lëngjeve (p.sh. supave): Përdorni një enë të përshtatshme për paketim me vakum. Sigurohuni që valvula e thithjes së enës të mos zhytet në lëngun e mbushur. Nëse është e nevojshme, lini hapësirë të mjaftueshme deri te buza e enës.
- Paketimi me vakum i enëve dhe qeseve të rimbyllshme me valvul ajri: Përdorni tubin e vakumit **3**dhe përshtatësit përkatës **2a**/**2b**/**2c**.
- Disa qese/enë të prodhuara nga prodhues të ndryshëm nuk kërkojnë përshtatës **2a**/**2b**/**2c**. Shtyni pjesën e zezë lidhëse në tubin e vakumit **3** drejtpërdrejt në qese/enë.

Paketimi me vakum i qeseve të rimbyllshme

1. Lidhni tubin e vakumit **3** në hyrjen e ajrit për paketimin e jashtëm me vakum **6**.
2. Zgjidhni përshtatësin e duhur A **2a** ose përshtatësin B **2b** për qesen që dëshironi të paketoni me vakum (shih "Pjesët zëvendësuese/Aksesorët").
3. Lidhni përshtatësin A **2a**ose përshtatësin B **2b** me tubin e vakumit **3**.
4. Mbyllni kapakun **1**. Sigurohuni që të dy cepat e kapakut të jenë mbyllur plotësisht.
5. Mbylleni qesen me kujdes. Paketimi me vakum funksionon siç duhet vetëm nëse qesja është plotësisht e mbyllur. Vendoseni qesen në mënyrë që hapja e nxjerrjes së ajrit të qeses të qëndrojë mbi një sipërfaqe të lëmuar.
6. Shtypni fort përshtatësin A **2a** ose përshtatësin B **2b** mbi hapjen e rrumbullakët të nxjerrjes në qese.
7. Shtypni butonin Paketim i jashtëm me vakum/Pauzë ose Ndalo **5e**. Drita treguese pulson dhe produkti thith ajrin nga qesja.
   Sapo të thithet i gjithë ajri: Drita treguese ndalon së pulsuari dhe ndizet.
8. Hiqeni përshtatësin A **2a** ose përshtatësin B **2b** nga qesja dhe tubi i vakumit **3**.

Paketimi me vakum i enëve

1. Lidhni tubin e vakumit **3** në hyrjen e ajrit për paketimin e jashtëm me vakum **6**.
2. Zgjidhni përshtatësin e duhur A **2a**, përshtatësin B **2b** ose përshtatësin B **2c** për enën që dëshironi të paketoni me vakum (shih "Pjesët zëvendësuese/Aksesorët").
3. Lidhni përshtatësin A **2a**, përshtatësin B **2b** ose përshtatësin C **2c** me tubin e vakumit **3**.
4. Mbyllni kapakun **1**. Sigurohuni që të dy cepat e kapakut të jenë mbyllur plotësisht.
5. Lidhni përshtatësin A **2a**, përshtatësin B **2b** ose përshtatësin C **2c** me lidhësin përkatës në enë. Referojuni manualit të përdorimit të enës për informacion të mëtejshëm.
6. Shtypni **5e**. Drita treguese pulson dhe produkti thith ajrin nga ena.
   Sapo të thithet i gjithë ajri: Drita treguese ndalon së pulsuari dhe ndizet.
7. Hiqeni përshtatësin A **2a**, përshtatësin B **2b** ose përshtatësin C **2c** nga ena dhe tubi i vakumit **3**.

Zgjidhja e problemeve

Problemi	Shkaku	Zgjidhja
Të gjitha dritat treguese pulsojnë njëkohësisht kur shtypen butonat.	Produkti nuk është ftohur ende plotësisht.	Hapni kapakun **1**. Prisni rreth 2 minuta dhe filloni përsëri procesin.
Produkti nuk punon.	Spina elektrike **16** nuk është e lidhur me prizën elektrike.	Vendosni spinën **16** në prizën elektrike.
	Produkti ka qenë në punë për një kohë shumë të gjatë.	Hiqeni spinën **16** nga priza. Lëreni produktin të ftohet plotësisht.
Produkti nuk kryen paketimin me vakum.	Qesja prej alumini nuk është pozicionuar siç duhet.	Vendosni hapjen e qeses prej alumini plotësisht brenda dhomëzës së vakumit.
	Qesja prej alumini mbulon hundëzën e thithjes.	Futeni hapjen e qeses prej alumini në dhomëzën e vakumit, në mënyrë që gryka e thithjes të mos mbulohet.
	Kapaku **1** nuk është mbyllur plotësisht.	Shtypeni kapakun **1** fort poshtë në të dyja anët, derisa të mbërthehet me një klikim të dëgjueshëm në të dyja anët.
Në qesen prej alumini nuk krijohet vakum i plotë.	Qesja prej alumini nuk është pozicionuar siç duhet.	Vendoseni hapjen e qeses prej alumini plotësisht në dhomëzën e vakumit.
	Qesja prej alumini është me defekt.	Përdorni një qese tjetër prej alumini.
	Ka rrudha, thërrime, yndyrë ose të ngjashme në qesen prej alumini te teli i mbylljes.	Hapeni përsëri qesen prej alumini dhe pastroni zonën përkatëse.
	Shiriti i mbylljes **13** është mbinxehur.	Hiqeni spinën **16** nga priza. Lëreni produktin të ftohet plotësisht.
Qesja prej alumini nuk është mbyllur siç duhet.	Shiriti i mbylljes **13** është mbinxehur.	Hiqeni spinën **16** nga priza. Lëreni produktin të ftohet plotësisht.

Problemi	Shkaku	Zgjidhja
Qesja prej alumini e mbyllur me vakum nuk e ruan vakumin e saj.	Qesja prej alumini është me defekt.	Përdorni një qese tjetër prej alumini.
	Ka rrudha, thërrime, yndyrë ose të ngjashme në qesen prej alumini te teli i mbylljes.	Hapeni përsëri qesen prej alumini dhe pastroni zonën përkatëse.
	Qesja prej alumini nuk është mbyllur siç duhet.	Përsëritni procedurën e mbylljes në një pjesë tjetër të qeses prej alumini.
Paketimi me vakum nuk ndalon automatikisht.	Ka shumë ajër brenda qeses prej alumini.	Shtypni (⊟/▪▫) **5e** për të ndaluar paketimin me vakum. Më pas shtypni (≋) **5b** për të mbyllur qesen prej alumini.

Pastrimi dhe kujdesi

⚠ **PARALAJMËRIM! Rrezik i goditjes elektrike!**
Para pastrimit ose punëve të mirëmbajtjes së produktit: Shkëputni spinën **16** nga priza.

⚠ **PARALAJMËRIM! Rrezik i goditjes elektrike!** Mos e zhytni produktin në ujë ose në lëngje të tjera. Mos e mbani asnjëherë produktin në ujë të rrjedhshëm.

⚠ KUJDES! **Rrezik lëndimi!** Mos e pastroni produktin kur shiriti i mbylljes **13** është ende i nxehtë. Lëreni produktin të ftohet plotësisht.

⚠ **VËMENDJE! Rrezik i dëmtimit të produktit!**
- Mos përdorni pastrues gërryes ose agresivë ose furça të forta për të pastruar produktin ose aksesorët e tij.
- Mos përdorni kurrë objekte të forta ose të mprehta për të hequr mbetjet ngjitëse nga shiriti i mbylljes **13**. Kjo mund të dëmtojë telin ngrohës dhe/ose izolimin e tij.

Pjesa	Pastrimi
Pjesa e jashtme e produktit	☐ Fshijeni pjesën me një leckë paksa të njomë. ☐ Për ndotje të forta: Shtoni një agjent të butë pastrimi në leckë.
7 Mbyllës me shtypje **8** Unaza e sipërme izoluese **12** Unaza e poshtme izoluese	☐ Fshijeni pjesën me një leckë paksa të njomë.
2a Përshtatës A **2b** Përshtatës B **2c** Përshtatës C **3** Tubë vakumi	☐ Fshijeni pjesën me një leckë paksa të njomë. ☐ Për ndotje të forta: Pastrojeni pjesën me ujë dhe pak lëng për larjen e enëve. ☐ Më pas shpëlajeni pjesën me ujë të pastër.

☐ Tabakaja e pikimit të lëngjeve **11** është e përshtatshme për lavastovilje.
☐ Pas pastrimit: Thajini mirë të gjitha pjesët.

Ruajtja

ⓘ **INFO:** Mos i shtypni kurrë aksesorët (p.sh. mbyllësin me shtypje **7**, tubin e vakumit **3**) gjatë ruajtjes.

- ☐ Para se ta vendosni. Pastrojeni produktin dhe lëreni të thahet.
- ☐ Mbajeni produktin në paketimin origjinal kur nuk e përdorni.
- ☐ Mbajeni produktin në një vend të thatë larg fëmijëve.
- ☐ Mbështilleni kabllon elektrike rreth grepit për mbështjelljen e kabllos **15** në pjesën e poshtme të produktit (Fig. B).

Mirëmbajtja

Zëvendësimi i unazave izoluese

ⓘ **INFO:** Zëvendësoni unazën e poshtme izoluese **12** dhe unazën e sipërme izoluese **8** kur ato janë të konsumuara ose të dëmtuara.

1. Nxirrni unazën izoluese **8**/**12** nga brazda.
2. Shtypni unazën zëvendësuese izoluese **8**/**12** në brazdë.

Pjesët e këmbimit/Aksesorët

- ☐ Pjesët e këmbimit të pajtueshme për këtë pajisje mund të blihen në www.Optimex-Shop.com.
- ☐ Mbani gati numrin e artikullit për porosinë tuaj.
- ☐ Porositë mund të bëhen dhe të përpunohen vetëm online.
- ☐ Për më shumë informacion, kontaktoni linjën e shërbimit të Lidl (shih "Shërbimi").

Pjesa
Unaza e sipërme izoluese **8**
Unaza e poshtme izoluese **12**
Bobinë për aparat paketimi me vakum

Klientët mund të marrin bobina të përputhshme zëvendësuese për aparatin e paketimit me vakum nga dyqani online i LIDL www.lidl.de.. Ju lutemi mbani gati numrin IAN 524760_2601 kur të bëni porosinë.

- ☐ Tubi i vakumit **3** dhe përshtatësit **2a**/**2b**/**2c** janë gjithashtu të përputhshëm me qese dhe enë të prodhuara nga prodhues të tjerë.

Përshtatësit	**E përshtatshme për**
2a Përshtatës A	☐ **CASO** * (Seritë VacuBoxx) ☐ **Ernesto** ☐ Qese të ndryshme me valvul
2b Përshtatës B	☐ **FoodSaver** ** (Enë ruajtjeje FFC02XX, FFC002X, 003X, 005X, 008X, 010X, set kutie dreke T020-00024) ☐ Qese të ndryshme me valvul
2c Përshtatës C	☐ **CASO** * (set enësh me vakum, tapa vere) ☐ FoodSaver ** (set enësh FSC003)
Pa përshtatës	☐ **FoodSaver** ** (tapë vere, kuti marinimi)

* **CASO** është markë e regjistruar tregtare e Caso Holding GmbH.

** **FoodSaver** është markë e regjistruar tregtare e Sunbeam Products, Inc.

Asgjësimi



Kini parasysh etiketimin e materialeve të ambalazhit gjatë ndarjes së mbeturinave; ato janë të shënuara me shkurtesa (a) dhe numra (b) me këtë kuptim: 1-7: Plastika/20-22: Letra dhe kartoni/80-98: Materiale të përziera.



Mundësitë për asgjësimin e produktit të përdorur i merrni në komunën ose bashkinë tuaj.



Ju lutemi asgjësoni produktin në mënyrë të duhur kur të ketë arritur fundin e jetëgjatësisë së tij të përdorshme dhe jo në mbeturinat shtëpiake. Informacione mbi pikat e grumbullimit dhe oraret e tyre të hapjes mund të merren nga autoriteti juaj lokal.

Garancia

Produkti është prodhuar sipas udhëzimeve të rrepta të cilësisë dhe është kontrolluar me kujdes para dorëzimit. Në rast të defekteve të materialit ose të prodhimit, keni të drejta ligjore ndaj shitësit të produktit. Të drejtat tuaja ligjore nuk kufizohen në asnjë mënyrë nga garancia jonë e përshkruar më poshtë.

Garancia për këtë produkt është 3 vjet nga data e blerjes. Afati i garancisë fillon nga data e blerjes. Ruani faturën origjinale të blerjes në një vend të sigurt, pasi ky dokument është i nevojshëm si dëshmi e blerjes.

Të gjitha dëmtimet ose defektet që janë të pranishme në momentin e blerjes duhet të raportohen menjëherë pas hapjes së produktit.

Nëse produkti brenda 3 viteve nga data e blerjes paraqet një defekt material ose të prodhimit, ne do ta riparojmë ose zëvendësojmë atë falas për ju, sipas zgjedhjes sonë. Afati i garancisë nuk zgjatet në rast të pranimit të një kërkese të garancisë. Kjo vlen edhe për pjesët e zëvendësuara ose të riparuara.

Kjo garanci humbet nëse produkti është dëmtuar ose përdorur apo mirëmbajtur në mënyrë të papërshtatshme.

Garancia mbulon defektet materiale dhe të prodhimit. Kjo garanci nuk vlen për pjesë të produktit që konsumohen në përdorim të zakonshëm dhe konsiderohen si pjesë të konsumuara (p.sh. bateri, akumulator, tuba, kartusha boje), si dhe për dëmtime të pjesëve delikate, p.sh. çelësa ose pjesë prej xhami.

Procedura në rast garancie

Për të siguruar një trajtim të shpejtë të kërkesës suaj, ju lutemi t'i kushtoni vëmendje udhëzimeve në vijim:

Mbani faturën origjinale të blerjes dhe numrin e artikullit (IAN 524760_2601) si dëshmi të blerjes.

Numrin e artikullit e gjeni në etiketën e të dhënave, një gdhendje në produkt, faqen e parë të manualit të përdorimit në gjuhën gjermane (poshtë majtas) ose si një ngjitëse në anën e pasme ose të poshtme të produktit.

Në rast të defekteve të funksionimit apo mangësive të tjera, ju lutemi kontaktoni fillimisht shërbimin e mëposhtëm përmes telefonit ose e-mail-it.

Sapo produkti të jetë regjistruar si me defekt, mund ta dërgoni atë pa pagesë në adresën e shërbimit që do t'ju komunikohet. Sigurohuni që të bashkëngjitni faturën origjinale të blerjes (kuponin) si dhe një përshkrim të shkurtër me shkrim, ku përshkruhen detajet e defektit dhe koha e shfaqjes së tij.

 Shenja serbe e konformitetit



Upozorenja i simboli koji se upotrebljavaju ... Stranica 111
Predviđena upotreba ... Stranica 111
Sadržaj isporuke ... Stranica 111
Opis dijelova ... Stranica 112
Tehnički podaci ... Stranica 112
Sigurnosne napomene ... Stranica 112
Prije prve upotrebe ... Stranica 114
Rad ... Stranica 114
Postavljanje proizvoda ... Stranica 114
Režim rada pripravnosti ... Stranica 114
Funkcija pauziranja i zaustavljanja ... Stranica 114
Odabir odgovarajuće funkcije i posude ... Stranica 115
Zaptivanje kese od folije ... Stranica 116
Vakumiranje i zaptivanje kese od folije ... Stranica 116
Rješavanje problema ... Stranica 118
Čišćenje i održavanje ... Stranica 118
Skladištenje ... Stranica 119
Održavanje ... Stranica 119
Zamjena zaptivnih prstenova ... Stranica 119
Rezervni dijelovi/pribor ... Stranica 119
Odlaganje ... Stranica 120
Garancija ... Stranica 120
Postupak u slučaju garancije ... Stranica 120
Servis ... Stranica 120

Upozorenja i simboli koji se upotrebljavaju

U ovom korisničkom priručniku i na ambalaži upotrebljavaju se sljedeća upozorenja:

	Ovaj simbol nalaže obavezno proučavanje uputa za upotrebu prije upotrebe proizvoda.	~	Naizmjenična struja/napon
	**OPASNOST!** Ovaj simbol, u kombinaciji sa signalnom riječi „Opasnost", označava opasnost visokog stepena rizika koja će, ako se ne izbjegne, za posljedicu imati smrtni ishod ili teške tjelesne povrede.	Hz	Herc (frekvencija napajanja)
		W	Vati
	**UPOZORENJE!** Ovaj simbol, u kombinaciji sa signalnom riječi „Upozorenje", označava opasnost srednjeg stepena rizika koja, ako se ne izbjegne, za posljedicu može imati smrtni ishod ili teške tjelesne povrede.		Opasnost – rizik od strujnog udara!
			Ovaj proizvod upotrebljavajte samo u suhim zatvorenim prostorijama.
	**OPREZ!** Ovaj simbol, u kombinaciji sa signalnom riječi „Oprez", označava opasnost niskog stepena rizika koja, ako se ne izbjegne, za posljedicu može imati lakše ili srednje teške tjelesne povrede.		Simbol za proizvod klase zaštite II
			Sigurno za hranu Ovaj proizvod nema štetnih utjecaja na okus ili miris.
	**PAŽNJA!** Ovaj simbol u kombinaciji sa signalnom riječi „Pažnja" označava moguću materijalnu štetu.		Pogodno za pranje u mašini za pranje posuđa: **3** Posuda za kapanje tečnosti
	**INFORMACIJE:** Ovaj simbol u kombinaciji s riječi „Informacije" pruža dodatne korisne informacije.		Informacije o sigurnosti Uputstvo za upotrebu
CE	Oznaka CE ukazuje na usklađenost s relevantnim direktivama EU koje se primjenjuju za ovaj proizvod.		

VAKUUM APARAT

Predviđena upotreba

- Ovaj proizvod se može koristiti za zaptivanje i vakuumsko pakovanje namirnica u količinama za domaćinstvo.
- Ovaj proizvod je predviđen samo za privatnu upotrebu u domaćinstvu, a ne za komercijalne svrhe.
- Proizvođač ne preuzima odgovornost za štete nastale uslijed nepravilne upotrebe.

Sadržaj isporuke

Nakon raspakivanja proizvoda, provjerite da li je isporuka potpuna i da li su svi dijelovi u besprijekornom stanju. Prije upotrebe uklonite sav ambalažni materijal.

1 Vakuum aparat
1 Rola folije
2 Vakuumska crijeva
1 Adapter A
1 Adapter B
1 Adapter C
1 Zamjenski zaptivni prsten
1 Korisnički priručnik

Opis dijelova

(sl. A)

1 Poklopac
2 Adapteri
2a Adapter A
2b Adapter B
2c Adapter C
3 Vakuumsko crijevo
4 Dugmad za otpuštanje poklopca
5 Funkcijska dugmad
5a Dugme za opće vakuumiranje i zaptivanje
5b Dugme za pojedinačno zaptivanje
5c Dugme za vakuumiranje i zaptivanje vlažne hrane
5d Dugme za vakuumiranje i zaptivanje mekane hrane
5e Dugme za eksterno vakuumiranje/pauziranje ili zaustavljanje
6 Ulaz za zrak za eksterno vakuumiranje

(sl. B)

7 Pritisna zaptivka
8 Gornji zaptivni prsten
9 Rezač
Napomena: Nikada ne dodirujte donji dio rezača **9** kako biste izbjegli povrede.
10 Šina za rezanje
Napomena: Uvijek spustite šinu za rezanje **10** kako biste izbjegli povrede.
11 Posuda za kapanje tečnosti
12 Donji zaptivni prsten
13 Šina za zaptivanje
Napomena: Sadrži grijaću žicu za zaptivanje kese; nikada ne dodirujte šinu za zaptivanje **13** neposredno nakon postupka zaptivanja kako biste izbjegli opekotine.
14 Zadnji graničnik
15 Kuka za namotavanje kabela
16 Strujni utikač

Tehnički podaci

Proizvod

Ulazni napon:	220–240 V~, 50–60 Hz
Klasa zaštite:	II/⧈
Potrošnja energije:	130 W
Potrošnja energije u režimu rada pripravnosti:	0,3 W

Sigurnosne napomene

PRIJE UPOTREBE PROIZVODA UPOZNAJTE SE SA SVIM SIGURNOSNIM NAPOMENAMA I UPUTAMA ZA UPOTREBU! KADA OVAJ PROIZVOD PROSLJEĐUJETE DRUGIM OSOBAMA, PRILOŽITE I SVU DOKUMENTACIJU.

U slučaju oštećenja nastalih uslijed nepridržavanja ovog uputstva za upotrebu, pravo na garanciju prestaje važiti! Ne preuzimamo odgovornost za posljedičnu štetu! Ne preuzimamo odgovornost za materijalnu štetu ili tjelesne povrede uzrokovane nepropisnim rukovanjem ili nepoštivanjem sigurnosnih napomena!

⚠ UPOZORENJE! OPASNOST PO ŽIVOT ILI OPASNOST OD NESREĆA ZA MALU DJECU I DJECU!

Djecu nemojte nikada ostavljati bez nadzora s ambalažnim materijalom. Ambalažni materijal predstavlja opasnost od gušenja. Djeca često potcjenjuju opasnosti. Djecu uvijek držite podalje od ambalažnog materijala.

- Ovaj aparat mogu upotrebljavati djeca starosne dobi od 3 godine i starija te osobe ograničenih fizičkih, čulnih ili metalnih sposobnosti ili nedovoljnog iskustva i znanja ako su pod nadzorom ili ako su upućeni u siguran način upotrebe aparata i razumiju potencijalne opasnosti te ako su pod nadzorom tokom upotrebe aparata.
- Djeca se ne smiju igrati ovim aparatom. Čišćenje i održavanje koje obavlja korisnik ne smiju obavljati djeca. Aparat i pripadajući strujni kabel držite izvan dohvata djece mlađe od 3 godine.

⚠ **OPASNOST! Rizik od gušenja!** Rola za aparat za vakumiranje nije igračka. Držite van domašaja beba i djece. Nemojte stavljati preko glave.

⚠ **UPOZORENJE! Opasnost od povreda usljed nepravilne upotrebe!** Proizvod upotrebljavajte isključivo u skladu s ovim uputama. Nemojte pokušavati modificirati proizvod ni na koji način.

⚠ **UPOZORENJE! Rizik od povreda!** Nikada ne dodirujte grijaću žicu dok je vruća ili dok se hladi. Grijaća žica može biti veoma vruća čak i kada je poklopac otvoren.

⚠ **PAŽNJA! Rizik od oštećenja proizvoda!** Proizvod je namijenjen isključivo za zaptivanje i vakuumsko pakovanje namirnica. Nepravilna upotreba će nepovratno oštetiti proizvod.

⚠ **PAŽNJA! Rizik od oštećenja proizvoda!** Napunite kesu od folije tako da tokom zaptivanja iz nje ne mogu iscureti komadi hrane ili tečnost i dospjeti u proizvod.

⚠ **OPASNOST! Rizik od strujnog udara!** Nemojte nikada pokušavati da sami popravljate proizvod.
U slučaju kvara, popravke treba obavljati samo kvalifikovano osoblje.

⚠ **OPASNOST! Rizik od strujnog udara!** Proizvod nemojte uranjati u vodu ili druge tekućine. Ovaj proizvod nemojte nikada držati pod tekućom vodom.

⚠ **OPASNOST! Rizik od strujnog udara!** Nemojte nikada upotrebljavati oštećen proizvod. Isključite strujni utikač iz strujne utičnice i obratite se prodavaču ako je oštećen.

- Nikada nemojte ispustiti nijedan dio proizvoda. Grubo rukovanje može uzrokovati nepopravljivo oštećenje proizvoda.
- Proizvod se ne smije upotrebljavati ako je pao ili ako na njemu postoje vidljivi znakovi oštećenja.
- Redovno provjeravajte jesu li strujni utikač i strujni kabel oštećeni.
  Ako je strujni kabel oštećen, zamjenu mora obaviti proizvođač, ovlašteni serviser proizvođača ili slično kvalifikovano lice, kako bi se izbjegla opasnost.
- Zaštitite strujni kabel od oštećenja. Nemojte dozvoliti da strujni kabel visi preko oštrih rubova, nemojte ga stiskati niti savijati. Strujni kabel držite podalje od vrelih površina i otvorenog plamena.
- Očistite proizvod i površine koje dolaze u kontakt s namirnicama (vidjeti „Čišćenje i održavanje“).
- Uvijek isključite proizvod iz napajanja ako ga ostavljate bez nadzora i prije sastavljanja, rastavljanja ili čišćenja.
- Nemojte koristiti nikakav dodatni pribor osim onog koji je isporučen s proizvodom.

- Proizvod nemojte postavljati na vruće ploče (plinski ili električni štednjak, peć na ugalj i sl.).
  Koristite proizvod na ravnoj, stabilnoj, čistoj i suhoj površini.
- Nikada ne dodirujte proizvod, strujni kabel ili strujni utikač mokrim rukama.
- Nemojte izvlačiti strujni utikač iz strujne utičnice povlačenjem za strujni kabel.
- Zaštitite proizvod i njegov pribor od prašine, direktne sunčeve svjetlosti, kapanja i prskanja vode.
- Zaštitite proizvod od toplote. Nemojte postavljati proizvod u blizini otvorenog plamena ili izvora toplote, kao što su štednjaci ili grijalice.

Prije prve upotrebe

ⓘ **INFORMACIJE:** Tokom prve upotrebe proizvod može ispuštati blagi miris. To su ostaci od proizvodnje ili transporta koji će brzo nestati.

1. Uklonite ambalažne materijale.
2. Očistite proizvod (vidjeti odjeljak „Čišćenje i održavanje“).

Rad

Postavljanje proizvoda

ⓘ **INFORMACIJE:**

- Nakon svakog postupka zaptivanja i prije pokretanja, provjerite da li su uređaj i sav dodatni pribor čisti i bez ostataka hrane.
- Kada se šina za zaptivanje proizvoda **13** pregrije, proizvod se ne može koristiti. Sve lampice će treptati dok se šina za zaptivanje **13** ne ohladi i ne bude spremna za ponovnu upotrebu. Sve lampice će se uključiti i prestati treptati kada proizvod bude spreman.

1. Postavite proizvod na ravnu površinu otpornu na toplotu.
2. Priključite strujni utikač **16** u strujnu utičnicu.

Režim rada pripravnosti

- ☐ Isključite proizvod iz strujnog napajanja odmah nakon upotrebe. Proizvod je bez napona samo kada izvučete strujni utikač **16** iz strujne utičnice.
- ☐ Proizvod automatski prelazi u režim pripravnosti kada je priključen na napajanje strujom i kada nijedno dugme nije pritisnuto. Svih 5 indikatorskih lampica će zatreptati 2 puta. Kada je proizvod spreman za upotrebu, svih 5 indikatorskih lampica prestaje treptati i uključuje se.

Funkcija pauziranja i zaustavljanja

Funkcija zaustavljanja

- ☐ Kada koristite funkciju zaustavljanja, pritisnite dugm **5e** Pauziranje ili Zaustavljanje (⏸/■) 2 puta. Postupak će se zaustaviti. Sve indikatorske lampice će se uključiti.
- ☐ Nakon zaustavljanja postupka, možete ponovo odabrati željene funkcije.

Funkcija pauziranja

- ☐ Dok proizvod vrši vakumiranje ili zaptivanje, ako pritisnete **5e** dugme Pauziranje ili Zaustavljanje (⏸/■) 1 put, postupak će se zaustaviti, a crvena indikatorska lampica će treptati.
- ☐ Da biste nastavili prethodnu funkciju, pritisnite dugme **5e** Pauziranje ili Zaustavljanje (⏸/■) 1 put za ponovno pokretanje.
- ☐ Ako želite odabrati drugu funkciju, pritisnite dugme **5e** Pauziranje ili Zaustavljanje (⏸/■) 2 puta da zaustavite postupak i odaberete drugu funkciju.

Odabir odgovarajuće funkcije i posude

Hrana	Primjer	Preporučena funkcija	Preporučena posuda
Meso	Govedina, piletina	**5b** Pojedinačno zaptivanje **5c** Vakumiranje i zaptivanje vlažne hrane	☐ Rola za aparat za vakumiranje
		5e Eksterno vakumiranje	☐ Posuda za aparat za vakumiranje hrane ☐ Kesa za vakumiranje hrane s ventilom za zrak
Morski plodovi	Riba, dagnje	**5b** Pojedinačno zaptivanje **5c** Vakumiranje i zaptivanje vlažne hrane	☐ Rola za aparat za vakumiranje
		5e Eksterno vakumiranje	☐ Posuda za aparat za vakumiranje hrane ☐ Kesa za vakumiranje hrane s ventilom za zrak
Lisnato povrće	Zelena salata, kelj	**5b** Pojedinačno zaptivanje **5c** Vakumiranje i zaptivanje vlažne hrane	☐ Rola za aparat za vakumiranje
		5e Eksterno vakumiranje	☐ Posuda za aparat za vakumiranje hrane ☐ Kesa za vakumiranje hrane s ventilom za zrak
Povrće	Krompir, mrkva	**5a** Dugme za opće vakumiranje i zaptivanje **5b** Pojedinačno zaptivanje	☐ Rola za aparat za vakumiranje
		5e Eksterno vakumiranje	☐ Posuda za aparat za vakumiranje hrane ☐ Kesa za vakumiranje hrane s ventilom za zrak
Tvrdo voće	Jabuka, kruška	**5a** Dugme za opće vakumiranje i zaptivanje **5b** Pojedinačno zaptivanje	☐ Rola za aparat za vakumiranje
		5e Eksterno vakumiranje	☐ Posuda za aparat za vakumiranje hrane ☐ Kesa za vakumiranje hrane s ventilom za zrak
Meko voće	Jagoda, borovnica	**5b** Pojedinačno zaptivanje **5d** Dugme za vakumiranje i zaptivanje mekane hrane	☐ Rola za aparat za vakumiranje
		5e Eksterno vakumiranje	☐ Posuda za aparat za vakumiranje hrane ☐ Kesa za vakumiranje hrane s ventilom za zrak
Peciva	Keks, hljeb, kolač	**5b** Pojedinačno zaptivanje **5d** Dugme za vakumiranje i zaptivanje mekane hrane	☐ Rola za aparat za vakumiranje
		5e Eksterno vakumiranje	☐ Posuda za aparat za vakumiranje hrane
Tekućina	Supa	**5e** Eksterno vakumiranje	☐ Posuda za aparat za vakumiranje hrane

Zaptivanje kese od folije

sl. E

⚠ PAŽNJA! Rizik od oštećenja proizvoda!

- U ovom proizvodu koristite samo isporučenu rolu za aparat za vakumiranje ili preporučenu rolu za aparat za vakumiranje (pogledajte „Rezervni dijelovi/pribor"). U suprotnom, zaptivni šav nije nepropustan i proizvod se može oštetiti.
- Nikada ne zagrijavajte potpuno zaptivene kese od folije u mikrovalnoj pećnici. Kesa od folije bi mogla puknuti! Jedna strana kese od folije mora biti otvorena. Zagrijavajte kese od folije najviše 3 minute na maksimalnoj temperaturi od +70 °C (snaga 900 W).

ⓘ INFORMACIJE:

- Širina folije ne smije biti veća od 30 cm. U suprotnom, folija se ne može pravilno zaptiti.
- Kvalitet zaptivnog šava varira u zavisnosti od vrste i debljine folije.
- Prije upotrebe: Provjerite da donji zaptivni prsten **12** i gornji zaptivni prsten **8** nisu oštećeni. U suprotnom, proizvod neće moći izvući zrak iz kese od folije. Zamijenite zaptivni prsten (vidjeti „Zamjena zaptivnih prstenova").

1. Priprema kese od folije (sl. D):
   – Podignite ugrađeni rezač **9** u otvoreni položaj.
   – Provucite otvoreni dio role folije kroz ugrađeni rezač **9** do željene dužine.

   Napomena: Procijenite veličinu namirnice koju želite vakumirati. Dodajte najmanje 8-10 cm dodatnog prostora na ukupnu dužinu. Taj dodatni prostor je potreban kako bi proizvod kasnije mogao pravilno uhvatiti i zaptiti vrh kese.
   – Spustite ugrađeni rezač **9** i pomjerite šinu za rezanje **10** preko role folije.
2. Otvaranje poklopca **1**: Istovremeno pritisnite oba dugmeta za otpuštanje poklopca **4** da biste otključali poklopac. Otvorite poklopac prema gore.
3. Postavite otvoreni kraj kese od folije što dublje u proizvod tako da se otvor kese od folije nalazi centralno ispod donjeg zaptivnog prstena **12**.
   Nemojte umetati kesu od folije dalje od zadnjih graničnika **14** niti preko šine za zaptivanje **13**.
   Napomena: Sva hrana treba biti iza šine za zaptivanje **13**, a dio kese od folije koji želite zaptiti mora biti čist kako bi se izbjeglo nepravilno zaptivanje.
   Ako kesa od folije leži preko zadnjih graničnika **14** ili šine za zaptivanje **13**, kesa od folije se ne može pravilno zaptiti.
   Otvor kese od folije mora ravno ležati na šini za zaptivanje **13**. U suprotnom, zaptivanje ne funkcioniše pravilno.
4. Stavite ruke na oba ugla poklopca **1**. Pažljivo zatvorite poklopac dok ne klikne na mjesto. Provjerite da su oba ugla poklopca potpuno zatvorena. Pritisna zaptivka **7** pritišće kesu od folije na šinu za zaptivanje **13** kako bi se napravio gladak šav (sl. E).
5. Pritisnite **5b**. Indikatorska lampica treperi, što pokazuje da zaptivanje počinje.
6. Čim se postupak zaptivanja završi: Indikatorska lampica prestaje treptati i uključuje se.
7. Otvaranje poklopca **1**: Istovremeno pritisnite oba dugmeta za otpuštanje poklopca **4** da biste otključali poklopac. Otvorite poklopac **1** prema gore.
8. Izvadite kesu od folije iz proizvoda. Kesa od folije je sada zaptivena na jednom kraju i spremna za punjenje. Provjerite da li je zaptivni šav pravilno zatvoren. Pravilan zaptivni šav treba biti glatka, ravna traka bez nabora.
9. Napunite kesu od folije. Održavajte razmak od najmanje 6 cm između hrane i ivice kese od folije koja se zaptiva. Pobrinite se da dijelovi hrane ili tečnost ne mogu iscuriti i dospjeti u proizvod tokom zaptivanja.
10. Ako ne želite vakumirati kesu od folije: Ponovite korake od 2 do 8.
11. Prije zaptivanja sljedeće kese od folije: Držite poklopac **1** otvoren. Ostavite proizvod da se ohladi.

Vakumiranje i zaptivanje kese od folije

sl. E

ⓘ INFORMACIJE:

- Nemojte vakumirati kese od folije koje sadrže samo tečnosti.
- Vakumiranje i zaptivanje kese od folije koja sadrži vlažnu/sočnu hranu: Pobrinite se da tečnosti ne mogu dospjeti u proizvod. Ako se male količine tečnosti ili hrane slučajno usisaju, talože se u posudi za kapanje tečnosti **11**.
- Ako između folije i šava ima vlage, to može dovesti do neispravnog zaptivanja. Pobrinite se da područje folije koje se zaptiva bude čisto i suho prije zatvaranja poklopca **1**.

- Prije upotrebe: Provjerite da donji zaptivni prsten **12** i gornji zaptivni prsten **8** nisu oštećeni. U suprotnom, proizvod neće moći izvući zrak iz kese od folije. Zamijenite zaptivni prsten (vidjeti „Zamjena zaptivnih prstenova").

1. Priprema kese od folije i punjenje hranom: pogledajte „Zaptivanje kese od folije", koraci od 1 do 9.
2. Odaberite odgovarajuću funkciju vakumiranja i zaptivanja.

Dugme	Funkcija
5a	Vakumiranje i zaptivanje (tvrda i suha hrana)
5c	Vakumiranje i zaptivanje (vlažna hrana)
5d	Vakumiranje i zaptivanje (hrana osjetljiva na pritisak)

3. Pritisnite **5a**, **5c**, ili **5d**. Indikatorska lampica će treptati. Proizvod izvlači zrak iz kese od folije.
4. Čim se sav zrak izvuče: Proizvod počinje zaptivati kesu od folije.
5. Čim se postupak zaptivanja završi: Indikatorska lampica prestaje treptati i uključuje se.
6. Otvaranje poklopca **1**: Istovremeno pritisnite oba dugmeta za otpuštanje poklopca **4** da biste otključali poklopac. Otvorite poklopac **1** prema gore.
7. Izvadite vakumiranu kesu od folije.

Vakumiranje posuda i kesa koje se mogu ponovo zatvoriti

ⓘ **INFORMACIJE:**

- Vakumiranje samo tečnosti (npr. supa): Koristite posudu pogodnu za vakumiranje. Pobrinite se da usisni ventil posude ne ulazi u napunjenu tečnost. Ako je potrebno, ostavite dovoljan razmak do ruba posude.
- Vakumiranje posuda i kesa koje se mogu ponovo zatvoriti s ventilom za zrak: Koristite vakuumsko crijevo **3** i odgovarajuće adaptere **2a**/**2b**/**2c**.
- Za neke kese/posude različitih proizvođača nije potreban adapter **2a**/**2b**/**2c**. Gurnite crni spojni dio na vakuumskom crijevu **3** direktno u kesu/posudu.

Vakumiranje kesa koje se mogu ponovo zatvoriti

1. Povežite vakuumsko crijevo **3** na ulaz za zrak za eksterno vakumiranje **6**.
2. Odaberite odgovarajući adapter A **2a** ili adapter B **2b** za kesu koju želite vakumirati (vidjeti „Rezervni dijelovi/pribor").
3. Pričvrstite adapter A **2a** ili adapter B **2b** na vakuumsko crijevo **3**.
4. Zatvorite poklopac **1**. Provjerite da su oba ugla poklopca potpuno zatvorena.
5. Pažljivo zatvorite kesu. Vakumiranje funkcioniše pravilno samo ako je kesa potpuno zatvorena. Postavite kesu tako da otvor za izvlačenje zraka na kesi leži na glatkoj površini.
6. Čvrsto pritisnite adapter A **2a** ili adapter B **2b** na okrugli otvor za izvlačenje zraka na kesi.
7. Pritisnite dugme za eksterno vakumiranje/pauziranje ili zaustavljanje **5e**. Indikatorska lampica treperi, a proizvod izvlači zrak iz kese.
   Čim se sav zrak izvuče: Indikatorska lampica prestaje treptati i uključuje se.
8. Uklonite adapter A **2a** ili adapter B **2b** s kese i vakuumskog crijeva **3**.

Vakuumske posude

1. Povežite vakuumsko crijevo **3** na ulaz za zrak za eksterno vakumiranje **6**.
2. Odaberite odgovarajući adapter A **2a**, adapter B **2b** ili adapter C **2c** za posudu koju želite vakumirati (pogledajte „Rezervni dijelovi/pribor").
3. Pričvrstite adapter A **2a**, adapter B **2b** ili adapter C **2c** na vakuumsko crijevo **3**.
4. Zatvorite poklopac **1**. Provjerite da su oba ugla poklopca potpuno zatvorena.
5. Povežite adapter A **2a**, adapter B **2b** ili adapter C **2c** s odgovarajućim priključkom na posudi. Za dodatne informacije pogledajte korisnički priručnik za posudu.
6. Pritisnite **5e**. Indikatorska lampica treperi, a proizvod izvlači zrak iz posude.
   Čim se sav zrak izvuče: Indikatorska lampica prestaje treptati i uključuje se.
7. Uklonite adapter A **2a**, adapter B **2b** ili adapter C **2c** s posude i vakuumskog crijeva **3**.

Rješavanje problema

Problem	Uzrok	Rješenje
Sve indikatorske lampice trepere istovremeno kada se pritisnu dugmad.	Proizvod se još nije potpuno ohladio.	Otvorite poklopac **1**. Sačekajte približno 2 minute i ponovo pokrenite postupak.
Proizvod ne radi.	Strujni utikač **16** nije priključen u strujnu utičnicu.	Priključite strujni utikač **16** u strujnu utičnicu.
	Proizvod je radio predugo.	Izvucite strujni utikač **16** iz strujne utičnice. Pričekajte da se proizvod potpuno ohladi.
Proizvod ne vakumira.	Kesa od folije nije pravilno postavljena.	Postavite otvor kese od folije potpuno unutar vakuumske komore.
	Kesa od folije prekriva usisnu mlaznicu.	Postavite otvor kese od folije u vakuumsku komoru tako da usisna mlaznica ne bude prekrivena.
	Poklopac **1** nije potpuno zatvoren.	Čvrsto pritisnite poklopac **1** s obje strane dok ne klikne na obje strane.
U kesi od folije ne nastaje potpuni vakuum.	Kesa od folije nije pravilno postavljena.	Postavite otvor kese od folije potpuno u vakuumsku komoru.
	Kesa od folije je neispravna.	Koristite drugu kesu od folije.
	Na kesi od folije postoje nabori, mrvice, masnoća ili slično u području žice za zaptivanje.	Ponovo otvorite kesu od folije i očistite odgovarajuće područje.
	Šina za zaptivanje **13** je pregrijana.	Izvucite strujni utikač **16** iz strujne utičnice. Pričekajte da se proizvod potpuno ohladi.
Kesa od folije nije pravilno zaptivena.	Šina za zaptivanje **13** je pregrijana.	Izvucite strujni utikač **16** iz strujne utičnice. Pričekajte da se proizvod potpuno ohladi.
Vakumirana i zaptivena kesa od folije ne zadržava vakuum.	Kesa od folije je neispravna.	Koristite drugu kesu od folije.
	Na kesi od folije postoje nabori, mrvice, masnoća ili slično u području žice za zaptivanje.	Ponovo otvorite kesu od folije i očistite odgovarajuće područje.
	Kesa od folije nije pravilno zaptivena.	Ponovite postupak zaptivanja na drugom dijelu kese od folije.
Vakumiranje se ne zaustavlja automatski.	U kesi od folije ima previše zraka.	Pritisnite (⊟/▪) **5e** da zaustavite vakumiranje. Zatim pritisnite (≋) **5b** da zaptite kesu od folije.

Čišćenje i održavanje

⚠ **OPASNOST! Rizik od strujnog udara!** Prije čišćenja ili održavanja proizvoda: Isključite strujni utikač **16** iz strujne utičnice.

⚠ **OPASNOST! Rizik od strujnog udara!** Proizvod nemojte uranjati u vodu ili druge tekućine. Ovaj proizvod nemojte nikada držati pod tekućom vodom.

⚠ **OPREZ! Rizik od povreda!** Nemojte čistiti proizvod dok je šina za zaptivanje **13** još vruća. Pustite da se proizvod potpuno ohladi.

⚠ **PAŽNJA! Rizik od oštećenja proizvoda!**

- Za čišćenje proizvoda ili pripadajućeg pribora nemojte upotrebljavati abrazivna, agresivna sredstva za čišćenja ili krute četke.

- Nikada ne koristite tvrde ili oštre predmete za uklanjanje ostataka ljepila sa šine za zaptivanje **13**. To bi moglo oštetiti grijaću žicu i/ili njenu izolaciju.

Dio	Čišćenje
Kućište proizvoda	☐ Obrišite dio blago vlažnom krpom. ☐ Za tvrdokornu prljavštinu: Dodajte blago sredstvo za čišćenje na krpu.
7 Pritisna zaptivka **8** Gornji zaptivni prsten **12** Donji zaptivni prsten	☐ Obrišite dio blago vlažnom krpom.
2a Adapter A **2b** Adapter B **2c** Adapter C **3** Vakuumsko crijevo	☐ Obrišite dio blago vlažnom krpom. ☐ Za tvrdokornu prljavštinu: Očistite dio vodom i s malo tečnosti za pranje posuđa. ☐ Nakon toga isperite dio čistom vodom.

- ☐ Posuda za kapanje tečnosti **11** pogodna je za pranje u mašini za pranje posuđa.
- ☐ Nakon čišćenja: Dobro posušite sve dijelove.

Skladištenje

ⓘ **INFORMACIJE:** Nikada ne gnječite dodatni pribor (npr. pritisnu zaptivku **7** , vakuumsko crijevo **3**) tokom skladištenja.

- ☐ Prije skladištenja: Očistite proizvod i pustite da se osuši.
- ☐ Kada ga ne upotrebljavate, proizvod skladištite u originalnoj ambalaži.
- ☐ Proizvod skladištite na suhom mjestu izvan dohvata djece.
- ☐ Namotajte strujni kabel oko kuke za namotavanje kabela **15** na donjoj strani proizvoda (sl. B).

Održavanje

Zamjena zaptivnih prstenova

ⓘ **INFORMACIJE:** Zamijenite donji zaptivni prsten **12** i gornji zaptivni prsten **8** kada su istrošeni ili oštećeni.

1. Izvucite zaptivni prsten **8**/**12** iz žlijeba.
2. Pritisnite zamjenski zaptivni prsten **8**/**12** u žlijeb.

Rezervni dijelovi/pribor

- ☐ Kompatibilni zamjenski dijelovi za ovaj uređaj mogu se kupiti na: www.Optimex-Shop.com.
- ☐ Pripremite broj dijela za svoju narudžbu.
- ☐ Narudžbe se mogu izvršiti i obraditi samo online.
- ☐ Za dodatne informacije obratite se Lidl servisnoj liniji (vidjeti „Servis“).

Dio
Gornji zaptivni prsten **8**
Donji zaptivni prsten **12**
Rola za aparat za vakumiranje

Kupci mogu nabaviti kompatibilne zamjenske role za aparat za vakumiranje u LIDL online trgovini: www.lidl.de. Molimo vas da pripremite IAN broj 524760_2601 prilikom naručivanja.

- ☐ Vakuumsko crijevo **3** i adapteri **2a**/**2b**/**2c** također su kompatibilni s kesama i posudama drugih proizvođača.

Adapteri	Prikladno za
2a Adapter A	☐ **CASO** * (VacuBoxx serija) ☐ **Ernesto** ☐ Razne kese s ventilom
2b Adapter B	☐ **FoodSaver** ** (posude za čuvanje FFC02XX, FFC002X, 003X, 005X, 008X, 010X, set kutija za ručak T020-00024) ☐ Razne kese s ventilom
2c Adapter C	☐ **CASO** * (set vakuumskih posuda, čepovi za vino) ☐ FoodSaver ** (set posuda FSC003)
Bez adaptera	☐ **FoodSaver** ** (čep za vino, kutija za mariniranje)

* **CASO** je registrovani zaštitni znak kompanije Caso Holding GmbH

** **FoodSaver** je registrovani zaštitni znak kompanije Sunbeam Products, Inc.

Odlaganje



Obratite pažnju na oznake ambalažnih materijala prilikom odvajanja otpada; označeni su skraćenicama (a) i brojevima (b) sa sljedećim značenjem: 1–7: Plastika / 20–22: Papir i karton / 80–98: Kompozitni materijali.



Informacije o mogućnostima zbrinjavanja isluženog proizvoda možete dobiti u svojoj općinskoj ili gradskoj upravi.



Nemojte odlagati proizvod u kućni otpad kada više nije upotrebljiv, već ga predajte na odgovarajuće odlaganje. Informacije o sabirnim mjestima i njihovom radnom vremenu možete dobiti kod nadležne uprave.

Garancija

Proizvod je izrađen prema strogim smjernicama kvaliteta i pažljivo je provjeren prije isporuke. U slučaju materijalne greške ili greške u izradi imate zakonska prava prema prodavaču proizvoda. Vaša zakonska prava ni na koji način nisu ograničena našom garancijom navedenom u nastavku.

Garancija za ovaj proizvod iznosi 3 godine od datuma kupovine. Garancijski rok počinje od datuma kupovine. Originalni dokaz o kupovini čuvajte na sigurnom mjestu, jer je ovaj dokument potreban kao dokaz o kupovini.

Sva oštećenja ili nedostaci koji su postojali već u trenutku kupovine moraju biti odmah prijavljeni nakon raspakivanja proizvoda.

Ako se u roku od 3 godine od datuma kupovine na proizvodu pojavi materijalni ili fabrički nedostatak, mi ćemo ga – prema našem izboru – besplatno popraviti ili zamijeniti. Garancijski rok se ne produžava odobravanjem garancijskog zahtjeva. Ovo važi i za zamijenjene i popravljene dijelove.

Ova garancija prestaje da važi ako je proizvod oštećen ili nepravilno korišten ili održavan.

Garancija pokriva materijalne i fabričke nedostatke. Ova garancija se ne odnosi na dijelove proizvoda koji su podložni normalnom trošenju i samim tim se smatraju potrošnim dijelovima (npr. baterije, akumulatori, crijeva, kertridži za boju), niti na oštećenja lomljivih dijelova, kao što su prekidači ili dijelovi od stakla.

Postupak u slučaju garancije

Kako bi se omogućila brza obrada vašeg zahtjeva, obratite pažnju na sljedeće napomene:

Pripremite originalni račun o kupovini i broj artikla (IAN 524760_2601) kao dokaz o kupovini.

Broj artikla možete pronaći na tipskoj pločici, gravuri na proizvodu, na naslovnoj strani uputstva za upotrebu (dolje lijevo), ili kao naljepnicu na zadnjoj ili donjoj strani proizvoda.

U slučaju funkcionalnih grešaka ili drugih nedostataka, prvo se obratite telefonski ili putem e-maila servisnoj službi navedenoj u nastavku.

Čim proizvod bude evidentiran kao neispravan, možete ga besplatno poslati na adresu servisa koja vam bude saopćena. Obavezno priložite originalni račun (fiskalni račun) i kratak, pismeni opis u kojem su navedeni detalji kvara i vrijeme njegovog nastanka.

Servis

BA **Servis Bosna i Hercegovina**
Тел.: 0800 82912
E-Mail: owim@lidl.ba

Srpski znak usklađenosti

CE

Avertismente și simboluri utilizate ..... Pagina 122
Scopul utilizării ..... Pagina 122
Conținut ..... Pagina 122
Descrierea pieselor ..... Pagina 123
Date tehnice ..... Pagina 123
Instrucțiuni de siguranță ..... Pagina 123
Înaintea primei utilizări ..... Pagina 125
Funcționare ..... Pagina 125
Montarea produsului ..... Pagina 125
Modul de veghe ..... Pagina 125
Funcția Pauză și Oprire ..... Pagina 125
Selectarea funcției și a recipientului adecvat ..... Pagina 126
Rolă de folie pentru vidat ..... Pagina 127
Vidarea și sigilarea unei pungi de folie ..... Pagina 127
Depanarea ..... Pagina 129
Curățarea și îngrijirea ..... Pagina 130
Depozitare ..... Pagina 130
Întreținerea ..... Pagina 130
Înlocuirea garniturilor de etanșare ..... Pagina 130
Piese de schimb/Accesorii ..... Pagina 130
Înlăturare ..... Pagina 131
Garanție ..... Pagina 131
Modul de desfășurare în caz de garanție ..... Pagina 132
Service ..... Pagina 132

Avertismente și simboluri utilizate

Următoarele avertismente sunt utilizate în acest manual de utilizare și pe ambalaj:

	Acest simbol înseamnă că instrucțiunile de utilizare trebuie respectate înainte de a utiliza produsul.		Curent alternativ/tensiune alternativă
	**PERICOL!** Acest simbol în combinație cu cuvântul de semnalizare „Pericol” marchează un pericol de mare risc care, dacă nu este prevenit, poate duce la deces sau la vătămări grave.	**Hz**	Hertz (frecvență de alimentare)
		W	Wați
	**AVERTISMENT!** Acest simbol în combinație cu cuvântul de avertizare „Avertisment” marchează un pericol cu risc mediu care, dacă nu este prevenit, poate duce la deces sau la vătămări grave.		Pericol – risc de electrocutare!
			Utilizați produsul numai în spații interioare uscate.
	**PRECAUȚIE!** Acest simbol în combinație cu cuvântul de semnalizare „Precauție” marchează un pericol cu risc scăzut care, dacă nu este prevenit, ar putea duce la vătămări minore sau moderate.		Simbol pentru un produs din Clasa de protecție II
			Compatibilitate alimentară Acest produs nu are efecte adverse asupra gustului sau mirosului.
	**ATENȚIE!** Acest simbol cu cuvântul de semnalizare „Atenție” indică o posibilă daună materială.		Lavabile în mașina de spălat vase: **3**Tavă colectoare de lichide
	**INFORMAȚII:** Acest simbol în combinație cu „Informații” oferă informații suplimentare utile.		Informații privind siguranța Instrucțiuni de utilizare
	Marcajul CE indică conformitatea cu directivele UE relevante aplicabile pentru acest produs.		

APARAT DE VIDAT

Scopul utilizării

- Acest produs poate fi utilizat pentru sigilarea și vidarea alimentelor în cantități obișnuite pentru uz casnic.
- Produsul este destinat numai utilizării în gospodării private și nu este destinat utilizării comerciale.
- Producătorul nu își asumă răspunderea pentru daunele cauzate de utilizarea necorespunzătoare.

Conținut

După despachetarea produsului, verificați dacă livrarea este completă și dacă toate piesele sunt în stare bună. Îndepărtați toate materialele de ambalare înainte de utilizare.

1 Aparat de vidat
1 Rolă de folie
2 Furtunuri de vidare
1 Adaptor A
1 Adaptor B
1 Adaptor C
1 Garnitură de etanșare de schimb
1 Manual de utilizare

Descrierea pieselor

(Fig A)

1 Capac
2 Adaptoare
2a Adaptor A
2b Adaptor B
2c Adaptor C
3 Furtun de vidare
4 Butoane de detașare a capacului
5 Butoane funcționale
5a Buton pentru vidare și sigilare generală
5b Buton de sigilare simplă
5c Buton pentru vidarea și sigilarea alimentelor umede
5d Buton pentru vidarea și sigilarea alimentelor moi
5e Buton de vidare externă / Pauză sau Oprire
6 Orificiu de admisie a aerului pentru vidare externă

(Fig. B)

7 Garnitură de apăsare
8 Garnitură de etanșeizare superioară
9 Cuțit
Notă: pentru a evita rănirea, nu atingeți niciodată partea de jos a cuțitului **9**.
10 Bara de tăiere
Notă: Întotdeauna puneți jos bara de tăiere **10** pentru a evita rănirea.
11 Tavă colectoare de lichide
12 Garnitură de etanșeizare inferioară
13 Bară de sigilare
Notă: Conține un fir de încălzire pentru sigilarea pungilor; nu atingeți niciodată bara de sigilare **13** imediat după procesul de sigilare, pentru a evita arsurile.
14 Limitator posterior
15 Cârlig de înfășurare cablu
16 Ștecher

Date tehnice

Produsul

Tensiune nominală de intrare:	220-240 V~, 50-60 Hz
Clasă de protecție:	II/□
Consum de energie:	130 W
Consum de energie în modul de veghe:	0,3 W

Instrucțiuni de siguranță

ÎNAINTE DE A UTILIZA PRODUSUL, VĂ RUGĂM SĂ VĂ FAMILIARIZAȚI CU TOATE INSTRUCȚIUNILE DE UTILIZARE ȘI SIGURANȚĂ! VĂ RUGĂM SĂ INCLUDEȚI TOATĂ DOCUMENTAȚIA ATUNCI CÂND TRANSMITEȚI ACEST PRODUS ALTOR PERSOANE!

În caz de daune cauzate de nerespectarea acestor instrucțiuni de utilizare, garanția este anulată! Nu se acceptă nicio răspundere pentru daune tangențiale! În cazul daunelor materiale sau vătămărilor corporale cauzate de manipularea incorectă sau de nerespectarea instrucțiunilor de siguranță, nu se asumă răspundere!

⚠ AVERTISMENT! PERICOL DE ACCIDENTARE ȘI DE MOARTE PENTRU BEBELUȘI ȘI COPII!

Nu lăsați niciodată copiii nesupravegheați cu materialele de ambalare. Materialul de ambalare reprezintă un pericol de sufocare. Copiii subestimează adesea pericolele. Țineți întotdeauna copiii departe de materialul de ambalare.

- Acest aparat poate fi utilizat de copii cu vârsta de la 3 ani și peste, precum și de către persoane cu capacități fizice, senzoriale sau mentale reduse ori lipsite de experiență și cunoștințe, dacă sunt supravegheate sau au fost instruite privind utilizarea aparatului în siguranță și sunt supravegheate în timpul utilizării aparatului.
- Copiii nu trebuie să se joace cu aparatul. Operațiile de curățare și întreținere permisibile utilizatorului nu pot fi efectuate de copii. Aparatul și cablul său de alimentare trebuie ferite de copiii sub 3 ani.

⚠ **PERICOL! Risc de sufocare!** Rola pentru vidat nu este o jucărie. A nu se lăsa la îndemâna copiilor și a bebelușilor. A nu se amplasa deasupra capului dumneavoastră.

⚠ **AVERTISMENT! Risc de rănire cauzat de utilizarea greșită!** Utilizați acest produs numai în conformitate cu aceste instrucțiuni. Nu încercați să modificați produsul într-un fel.

⚠ **AVERTISMENT! Risc de vătămare!** Nu atingeți niciodată firul de încălzire când este fierbinte sau în curs de răcire. Firul de încălzire se poate încinge foarte tare chiar și atunci când capacul este deschis.

⚠ **ATENȚIE! Risc de avariere a produsului!** Produsul este destinat exclusiv sigilării și ambalării prin vidare a alimentelor. Utilizarea greșită va duce la avarierea ireparabilă a produsului.

⚠ **ATENȚIE! Risc de avariere a produsului!** Umpleți punga de folie astfel încât resturile alimentare sau lichidele să nu se scurgă în timpul sigilării și să pătrundă în aparat.

⚠ **AVERTISMENT! Pericol de electrocutare!** Nu încercați să reparați dumneavoastră produsul.
În caz de defecțiune, reparațiile trebuie efectuate numai de personal calificat.

⚠ **AVERTIZARE! Pericol de electrocutare!** Nu scufundați produsul în apă sau alte lichide. Nu țineți niciodată produsul sub jet de apă.

⚠ **AVERTISMENT! Pericol de electrocutare!** Nu utilizați niciodată un produs avariat. Deconectați ștecherul de la priza electrică și consultați-vă furnizorul dacă produsul este deteriorat.

- Nu scăpați niciodată nicio componentă a produsului pe jos. Manevrarea fără grijă poate cauza avarierea ireparabilă a produsului.
- Nu utilizați produsul dacă a fost scăpat pe jos, dacă prezintă semne vizibile de deteriorare.
- Verificați periodic ștecherul și cablul de alimentare pentru deteriorări.
  Dacă este deteriorat cablul de alimentare, acesta trebuie înlocuit de către producător, agentul său de service sau de persoane cu calificări similare pentru a se evita un pericol.
- Protejați cablul de alimentare împotriva deteriorărilor. Nu-l lăsați să atârne peste muchii ascuțite, nu-l strângeți sau să-l îndoiți. Țineți cablul electric la distanță de suprafețe fierbinți și de flăcări deschise.
- Curățați produsul și suprafețele în contact cu alimente (consultați „Curățarea și îngrijirea“).
- Întotdeauna deconectați aparatul de la sursa de alimentare dacă este lăsat nesupravegheat și înainte de asamblare, dezasamblare sau curățare.

- Nu utilizați alte accesorii în afara celor furnizate cu produsul.
- Nu amplasați produsul pe plite fierbinți (aragaz, plită electrică, sobă pe cărbune, etc.).
  Puneți produsul în funcțiune numai pe o suprafață dreaptă, stabilă, curată și uscată.
- Nu atingeți niciodată produsul, cablul de alimentare sau ștecherul cu mâinile ude.
- Nu scoateți ștecherul din priză trăgând de cablul de alimentare.
- Protejați produsul și accesoriile acestuia împotriva prafului, luminii directe a soarelui, picăturilor și împroșcărilor cu apă.
- Protejați produsul împotriva căldurii. Nu amplasați produsul în apropierea flăcărilor deschise sau a surselor de căldură precum parate de gătit sau de încălzit.

Înaintea primei utilizări

ⓘ **INFORMAȚII:** La prima utilizare, este posibil ca produsul să emane un anumit miros. Aceste sunt reziduuri rezultate în urma procesului de fabricație și a transportului și vor dispărea rapid.

1. Îndepărtați materialele de ambalare.
2. Curățați produsul (consultați „Curățarea și îngrijirea").

Funcționare

Montarea produsului

ⓘ **INFORMAȚII:**

- După fiecare sesiune de sigilare și înainte de pornire, asigurați-vă că aparatul și toate accesoriile sunt curate și nu prezintă resturi alimentare.
- Când bara de sigilare **13** a aparatului este supraîncălzită, produsul nu poate fi utilizat. Toate indicatoarele luminoase vor clipi până când bara de sigilare **13** se răcește și este gata de reutilizare. Toate indicatoarele luminoase se vor aprinde și vor înceta să clipească atunci când aparatul este gata.

1. Amplasați produsul pe o suprafață dreaptă și termorezistentă.
2. Conectați ștecherul **16** la priză.

Modul de veghe

- ☐ Deconectați produsul de la sursa de alimentare imediat după utilizare. Produsul este complet deconectat de la alimentarea electrică numai atunci când scoateți ștecherul **16** din priză.
- ☐ Produsul intră automat în modul de așteptare atunci când este conectat la rețeaua electrică și nu este apăsat niciun buton. Toate cele 5 indicatoare vor clipi de 2 ori. Când produsul este pregătit pentru utilizare, toate cele 5 indicatoare se opresc din clipit și rămân aprinse.

Funcția Pauză și Oprire

Funcția de oprire

- ☐ Pentru a utiliza funcția de oprire, apăsați de 2 ori butonul **5e** Pauză sau Oprire (Stop)(⏸/■). Funcționarea va fi oprită. Toate indicatoarele luminoase se vor aprinde.
- ☐ După oprire, puteți selecta din nou funcțiile dorite.

Funcția Pauză

- ☐ În timpul procesului de vidare sau sigilare, dacă apăsați 1 dată butonul **5e** Pauză sau Oprire (⏸/■), funcționarea se oprește, iar indicatorul roșu va clipi.
- ☐ Pentru a relua funcția anterioară, apăsați 1 dată butonul **5e** Pauză sau Oprire (⏸/■) pentru a reporni.
- ☐ Dacă doriți să selectați o altă funcție, apăsați de 2 ori butonul **5e** Pauză sau Oprire (⏸/■) pentru a opri funcționarea și apoi selectați o altă funcție.

Selectarea funcției și a recipientului adecvat

Aliment	Exemplu	Funcție recomandată	Recipient recomandat
Carne	Vită, pui	**5b** Sigilare simplă **5c** Vidare și sigilare pentru alimente umede	☐ Rolă de folie pentru vidat
		5e Vidare externă	☐ Recipient pentru vidare și sigilare alimente ☐ Pungă alimentară pentru vidat cu supapă de aer
Fructe de mare	Pește, midii	**5b** Sigilare simplă **5c** Vidare și sigilare pentru alimente umede	☐ Rolă de folie pentru vidat
		5e Vidare externă	☐ Recipient pentru vidare și sigilare alimente ☐ Pungă alimentară pentru vidat cu supapă de aer
Verdețuri	Salată verde, kale	**5b** Sigilare simplă **5c** Vidare și sigilare pentru alimente umede	☐ Rolă de folie pentru vidat
		5e Vidare externă	☐ Recipient pentru vidare și sigilare alimente ☐ Pungă alimentară pentru vidat cu supapă de aer
Legume	Cartof, morcov	**5a** Buton pentru vidare și sigilare generală **5b** Sigilare simplă	☐ Rolă de folie pentru vidat
		5e Vidare externă	☐ Recipient pentru vidare și sigilare alimente ☐ Pungă alimentară pentru vidat cu supapă de aer
Fructe tari	Măr, pară	**5a** Buton pentru vidare și sigilare generală **5b** Sigilare simplă	☐ Rolă de folie pentru vidat
		5e Vidare externă	☐ Recipient pentru vidare și sigilare alimente ☐ Pungă alimentară pentru vidat cu supapă de aer
Fructe moi	Căpșuni, afine	**5b** Sigilare simplă **5d** Buton pentru vidarea și sigilarea alimentelor moi	☐ Rolă de folie pentru vidat
		5e Vidare externă	☐ Recipient pentru vidare și sigilare alimente ☐ Pungă alimentară pentru vidat cu supapă de aer
Produse de panificație	Biscuiți, pâine, prăjituri	**5b** Sigilare simplă **5d** Buton pentru vidarea și sigilarea alimentelor moi	☐ Rolă de folie pentru vidat
		5e Vidare externă	☐ Recipient pentru vidare și sigilare alimente
Lichide	Supă	**5e** Vidare externă	☐ Recipient pentru vidare și sigilare alimente

Rolă de folie pentru vidat

Fig. E

⚠ ATENȚIE! Risc de deteriorare a produsului.

- Utilizați numai rola de folie pentru vidat inclusă sau una recomandată (consultați „Piese de schimb/ Accesorii"). În caz contrar, sigilarea nu va fi etanșă, iar produsul se poate deteriora.
- Nu încălziți niciodată pungi de folie complet sigilate în cuptorul cu microunde. Punga poate exploda! O latură a pungii trebuie să rămână deschisă. Încălziți pungile de folie maximum 3 minute, la o temperatură maximă de +70 °C (putere 900 W).

ⓘ INFORMAȚII:

- Lățimea foliei nu trebuie să depășească 30 cm. În caz contrar, sigilarea nu se va realiza corect.
- Calitatea sigilării depinde de tipul și grosimea foliei.
- Înainte de utilizare: Asigurați-vă că garnitura de etanșare inferioară **12** și garnitura de etanșare superioară **8** nu sunt deteriorate. În caz contrar, aparatul nu va putea evacua aerul din pungă. Înlocuiți garniturile dacă este necesar (consultați „Înlocuirea garniturilor de sigilare").

1. Pregătirea unei pungi de folie (Fig. D):
   – Ridicați cuțitul încorporat **9** în poziția deschisă.
   – Treceți partea deschisă a rolei de folie prin cuțitul încorporat **9** până la lungimea dorită.
   Notă: Estimați dimensiunea alimentelor pe care doriți să le vidați. Adăugați cel puțin 8–10 cm la lungimea totală. Acest spațiu suplimentar este necesar pentru ca aparatul să poată prinde și sigila corect, mai târziu, partea superioară a pungii.
   – Coborâți cuțitul încorporat **9** și glisați bara de tăiere **10** de-a lungul rolei de folie.
2. Deschiderea capacului **1**: Apăsați simultan cele două mecanisme de deblocare **4** pentru a debloca capacul. Deschideți capacul în sus.
3. Introduceți capătul deschis al pungii de folie în aparat, astfel încât deschiderea să fie poziționată central sub garnitura de sigilare inferioară **12**.
   Nu introduceți punga mai departe de limitatoarele posterioare **14** și dincolo de bara de sigilare **13**.
   Notă: Toate alimentele trebuie să fie poziționate în spatele barei de sigilare **13** și asigurați-vă că punga din zona pe care doriți să o sigilați este curată, pentru a evita eșecul sigilării.
   Dacă punga depășește limitatoarele posterioare **14** sau bara de sigilare **13**, aceasta nu va fi sigilată corect. Deschiderea pungii trebuie să fie perfect întinsă pe bara de sigilare **13**. Ori lucrarea de sigilare nu va funcționa corect.
4. Așezați-vă mâinile pe ambele colțuri ale capacului **1**. Închideți capacul cu grijă până când se aude un declic. Asigurați-vă că ambele colțuri ale capacului sunt închise complet. Garnitura de sigilare **7** apasă punga pe bara de sigilare **13**, formând o îmbinare uniformă (Fig. E).
5. Apăsați **5b**. Indicatorul luminos va clipi, indicând începutul procesului de sigilare.
6. Imediat după finalizarea procesului: Indicatorul încetează să clipească și rămâne aprins.
7. Deschiderea capacului **1**: Apăsați simultan cele două mecanisme de deblocare **4** pentru a debloca capacul. Deschideți capacul **1** în sus.
8. Scoateți punga din produs. Aceasta este acum sigilată la un capăt și pregătită pentru umplere. Asigurați-vă că muchia de sigilare este închisă corect. O muchie de sigilare trebuie să fie dreaptă, netedă și fără nicio cută.
9. Umpleți punga de folie. Păstrați o distanță de cel puțin 6 cm între alimente și marginea pungii care trebuie sigilată. Asigurați-vă că nu există resturi sau lichide care s-ar putea scurge și pătrunde în aparat în timpul sigilării.
10. Dacă nu doriți să vidați punga de folie: Repetați pașii de la 2 la 8.
11. Înainte de a sigila următoarea pungă de folie: Păstrați capacul **1** deschis. Lăsați produsul să se răcească mai întâi.

Vidarea și sigilarea unei pungi de folie

Fig. E

ⓘ INFORMAȚII:

- Nu vidați pungi care conțin numai lichide.
- Vidarea și sigilarea pungilor de folie care conțin alimente umede/zemoase: Asigurați-vă că lichidele nu pătrund în aparat. Dacă sunt aspirate accidental cantități mici de lichid sau alimente, acestea vor fi colectate în tava de colectare a lichidelor **11**.
- Dacă există umiditate între folie și zona de sigilare, acest lucru poate duce la sigilări defectuoase. Asigurați-vă că zona de pe folie care trebuie sigilată este curată și uscată înainte de a închide capacul **1**.

- Înainte de utilizare: Asigurați-vă că garnitura de etanșare inferioară **12** și garnitura de etanșare superioară **8** nu sunt deteriorate. În caz contrar, aparatul nu va putea evacua aerul din pungă. Înlocuiți garniturile dacă este necesar (consultați „Înlocuirea garniturilor de sigilare").

1. Pregătirea pungii și umplerea cu alimente: consultați „Sigilarea unei pungi de folie", pașii 1–9.
2. Selectați funcția adecvată de vidare și sigilare.

Buton	Funcție
5a	Vidare și sigilare (alimente dure și uscate)
5c	Vidare și sigilare (alimente umede)
5d	Vidare și sigilare (alimente delicate)

3. Apăsați **5a**, **5c**, sau **5d**. Indicatorul va clipi. Produsul va aspira aerul din punga de folie.
4. Imediat după evacuarea completă a aerului: Produsul începe automat sigilarea pungii de folie.
5. Imediat după finalizarea procesului: Indicatorul încetează să clipească și rămâne aprins.
6. Deschiderea capacului **1**: Apăsați simultan cele două mecanisme de deblocare **4** pentru a debloca capacul. Deschideți capacul **1** în sus.
7. Scoateți punga de folie vidată din aparat.

Vidarea recipientelor și a pungilor reutilizabile

INFORMAȚII:

- Vidarea exclusivă a lichidelor (de ex., supe): Utilizați un recipient adecvat pentru vidare. Asigurați-vă că supapa de aspirare a recipientului nu este scufundată în lichid. Dacă este necesar, păstrați o distanță suficientă față de marginea recipientului.
- Vidarea recipientelor și a pungilor reutilizabile cu supapă de aer: Utilizați furtunul de vidare **3** și adaptoarele adecvate **2a**/**2b**/**2c**.
- Unele pungi/recipiente de la alți producători nu necesită adaptoare **2a**/**2b**/**2c**. Introduceți direct cupla neagră de pe furtunul de vidare **3** în pungă/recipient.

Vidarea pungilor reutilizabile

1. Conectați furtunul de vidare **3** la orificiul de admisie pentru vidare externă **6**.
2. Selectați adaptorul potrivit: adaptorul A **2a** sau adaptorul B **2b** pentru punga pe care doriți să o vidați (consultați „Piese de schimb/Accesorii").
3. Atașați adaptorul A **2a** sau adaptorul B **2b** la furtunul de vidare **3**.
4. Închideți capacul **1**. Asigurați-vă că ambele colțuri ale capacului sunt închise complet.
5. Închideți punga cu atenție. Vidarea funcționează corect doar dacă punga este închisă ermetic. Poziționați punga astfel încât orificiul de evacuare a aerului să fie pe o suprafață netedă.
6. Apăsați ferm adaptorul A **2a** sau B **2b** pe orificiul rotund de extracție al pungii.
7. Buton de vidare externă / Pauză sau Stop **5e**. Indicatorul luminos va clipi, iar produsul va extrage aerul din pungă.
   Imediat după evacuarea completă a aerului: Indicatorul încetează să clipească și rămâne aprins.
8. Detașați adaptorul A **2a** sau adaptorul B **2b** din pungă și de pe furtunul de vidare **3**.

Vidarea recipientelor

1. Conectați furtunul de vidare **3** la orificiul de admisie pentru vidare externă **6**.
2. Selectați adaptorul potrivit: adaptorul A **2a**, adaptorul B **2b** sau adaptorul C **2c** pentru recipientul pe care doriți să-l vidați (consultați „Piese de schimb/Accesorii").
3. Atașați adaptorul A **2a**, adaptorul B **2b** sau adaptorul C **2c** la furtunul de vidare **3**.
4. Închideți capacul **1**. Asigurați-vă că ambele colțuri ale capacului sunt închise complet.
5. Atașați adaptorul A **2a**, B **2b** sau C **2c** la racordul adecvat de pe recipient. Consultați manualul recipientului pentru detalii suplimentare.
6. Apăsați **5e**. Indicatorul luminos va clipi, iar produsul va extrage aerul din recipient.
   Imediat după evacuarea completă a aerului: Indicatorul încetează să clipească și rămâne aprins.
7. Detașați adaptorul A **2a**, adaptorul B **2b** sau adaptorul C **2c** de la recipient și de la furtunul de vidare **3**.

Depanarea

Problemă	Cauză	Soluție
Toate indicatoarele clipesc simultan la apăsarea butoanelor.	Produsul nu s-a răcit complet.	Deschideți capacul **1**. Așteptați aproximativ 2 minute, apoi reporniți procesul.
Produsul nu funcționează.	Ștecherul **16** nu este conectat la priză.	Conectați ștecherul **16** la priză.
	Aparatul a funcționat prea mult timp.	Scoateți ștecherul **16** din la priză. Lăsați produsul să se răcească complet.
Produsul nu videază.	Punga de folie nu este poziționată corect.	Introduceți complet deschiderea pungii în camera de vidare.
	Punga acoperă duza de aspirare.	Poziționați deschiderea pungii în camera de vidare astfel încât duza de aspirare să nu fie acoperită.
	Capacul **1** nu este închis complet.	Apăsați cu fermitate capacul **1** pe ambele părți până când se fixează cu un clic pe ambele laturi.
Nu se obține un vid complet în punga de folie.	Punga de folie nu este poziționată corect.	Introduceți complet deschiderea pungii în camera de vidare.
	Punga este defectă.	Utilizați o altă pungă de folie.
	Există cute, firimituri, grăsime sau alte impurități în zona firului de sigilare.	Deschideți din nou punga și curățați zona respectivă.
	Bara de sigilare **13** este supraîncălzită.	Scoateți ștecherul **16** din la priză. Lăsați produsul să se răcească complet.
Punga de folie nu este sigilată corect.	Bara de sigilare **13** este supraîncălzită.	Scoateți ștecherul **16** din la priză. Lăsați produsul să se răcească complet.
Punga de folie vidată nu își menține vidul.	Punga este defectă.	Utilizați o altă pungă de folie.
	Există cute, firimituri, grăsime sau alte impurități în zona firului de sigilare.	Deschideți din nou punga și curățați zona respectivă.
	Punga de folie nu este sigilată corect.	Repetați procesul de sigilare pe o altă porțiune a pungii.
Vidarea nu se oprește automat	Există prea mult aer în pungă.	Apăsați **5e)** pentru a opri vidarea Apoi apăsați **5b** pentru a sigila punga.

Curățarea și îngrijirea

⚠ **AVERTIZARE! Pericol de electrocutare!** Opriți produsul înainte de curățare sau de întreținere: Deconectați ștecherul **16** de la priză.

⚠ **AVERTISMENT! Pericol de electrocutare!** Nu scufundați produsul în apă sau alte lichide. Nu țineți niciodată produsul sub jet de apă.

⚠ **ATENȚIE! Risc de vătămare!** Nu curățați produsul atunci când bara de sigilare **13** este încă fierbinte. Lăsați produsul să se răcească complet.

⚠ **ATENȚIE! Risc de deteriorare a produsului.**

- Nu utilizați produse abrazive, produse de curățat agresive ori perii dure pentru a curăța produsul ori accesoriile acestuia.
- Nu folosiți niciodată obiecte dure sau ascuțite pentru a îndepărta reziduurile de adeziv de pe bara de sigilare **13**. Acestea pot deteriora firul de încălzire și/sau izolația acestuia.

Piesă	Curățare
Carcasa produsului	☐ Ștergeți piesa cu o cârpă ușor umezită. ☐ Pentru murdărie persistentă. Adăugați un detergent cu acțiune delicată pe o cârpă.
7 Garnitură de apăsare **8** Garnitură de etanșeizare superioară **12** Garnitură de etanșeizare inferioară	☐ Ștergeți piesa cu o cârpă ușor umezită.
2a Adaptorul A **2b** Adaptorul B **2c** Adaptorul C **3** Furtun de vidare	☐ Ștergeți piesa cu o cârpă ușor umezită. ☐ Pentru murdărie persistentă. Curățați piesa cu apă și un pic de detergent lichid de vase. ☐ După care clătiți piesa cu apă curată.

- ☐ Tava de colectare a lichidelor **11** este lavabilă în mașina de spălat vase.
- ☐ După curățare: Uscați bine toate componentele.

Depozitare

ⓘ **INFORMAȚII:** Nu striviți niciodată accesoriile (de ex., bara de presare **7**, furtunul de vidare **3**) în timpul depozitării.

- ☐ Înaintea depozitării: Curățați produsul și lăsați produsul să se usuce.
- ☐ Când nu este utilizat, depozitați produsul în ambalajul original.
- ☐ Depozitați produsul într-un loc uscat, inaccesibil copiilor.
- ☐ Înfășurați cablul de alimentare **15** în jurul cârligului de înfășurare a cablului situat sub produs (Fig. B).

Întreținerea

Înlocuirea garniturilor de etanșare

ⓘ **INFORMAȚII:** Înlocuiți garnitura inferioară **12** și garnitura superioară **8** atunci când sunt uzate sau deteriorate.

1. Scoateți garnitura de etanșeizare **8**/**12** din locaș.
2. Apăsați garnitura de schimb (**8**/**12**) în locaș.

Piese de schimb/Accesorii

- ☐ Piese de schimb compatibile pentru acest dispozitiv pot fi achiziționate de la www.Optimex-Shop.com.
- ☐ Pregătiți numărul articolului pentru comandă.
- ☐ Comenzile pot fi depuse și procesate numai online.
- ☐ Contactați linia de asistență Lidl (vezi „Service-ul“) pentru informații suplimentare.

Piesă
Garnitură de etanșeizare superioară **8**
Garnitură de etanșeizare inferioară **12**
Rolă de folie pentru vidat

Consumatorii pot obține acumulatori de schimb și încărcătoare de la magazinul online www.lidl.de. Vă rugăm asigurați-vă că aveți la îndemână numărul IAN 524760_2601 când comandați.

- ☐ Furtunul de vidare **3** și adaptoarele **2a**/**2b**/**2c** sunt, de asemenea, compatibile cu pungi și recipiente de la alți producători.

Adaptoare	Adecvat pentru
2a Adaptorul A	☐ **CASO** * (Gama VacuBoxx) ☐ **Ernesto** ☐ Diferite pungi cu supapă
2b Adaptorul B	☐ **FoodSaver** ** (recipiente alimentare FFC02XX, FFC002X, 003X, 005X, 008X, 010X, set pentru cutie alimentară T020-00024) ☐ Diferite pungi cu supapă
2c Adaptorul C	☐ **CASO** * (vacuum container set, set de recipient alimentare, dopuri de vin) ☐ FoodSaver ** (set de recipient FSC003)
Fără adaptor	☐ **FoodSaver** ** (dop de vin, cutie pentru marinat)

* **CASO** este o marcă înregistrată a Caso Holding GmbH

** **FoodSaver** este o marcă înregistrată a Sunbeam Products, Inc.

Înlăturare



Respectați marcajul materialelor de ambalaj pentru eliminarea deșeurilor, acestea sunt marcate de abrevierile (a) și cifrele (b) cu următoarea semnificație: 1-7: plastice / 20-22: hârtie și carton / 80-98: substanțe de conexiune.



Puteți obține informații despre posibilitățile de eliminare a produsului de la administrația locală.



Nu eliminați produsul dumneavoastră la gunoiul menajer atunci când nu mai poate fi folosit, ci predați-l la un punct de colectare. Vă puteți informa cu privire la punctele de colectare și orarul acestora de la administrația competentă.

Garanție

Produsul a fost fabricat cu atenție, conform unor standarde stricte de calitate și verificat temeinic înainte de livrare. În caz de defecțiuni de material sau de fabricație aveți drepturi legale față de vânzătorul produsului. Drepturile dumneavoastră legale nu sunt limitate în niciun fel de garanția menționată mai jos.

Garanția pentru aceste produs este 3 ani începând de la data achiziției. Durata garanției începe la data achiziției. Păstrați chitanța originală la un loc sigur, deoarece acest document este necesar pentru dovada achiziției.

Toate defecțiunile sau deteriorările care sunt deja existente la momentul achiziției, trebuie anunțate imediat după despachetarea produsului.

Dacă în decurs de 3 ani de la achiziția produsului apare un defect de material sau de fabricație, vă reparăm sau înlocuim gratuit produsul la alegerea noastră. Durata de garanție nu se prelungește după aprobarea unei cerințe de garanție. Aceasta este valabil și pentru piesele schimbate și reparate.

Această garanție se stinge dacă produsul este deteriorat, utilizat sau întreținut în mod necorespunzător.

Garanția acoperă defectele de material și de producție. Această garanție nu acoperă piesele componente ale produsului, care prezintă urme normale de uzură și care sunt considerate piese de schimb (de ex.: baterii, acumulatoare, furtunuri, cartușe de vopsea) și nici deteriorările la nivelul pieselor casante, de exemplu întrerupătoare sau piese fabricate din sticlă.

Timpul de nefuncționare din cauza lipsei de conformitate apărute în cadrul termenului de garanție prelungește termenul de garanție legală de conformitate și cel al garanției comerciale și curge, după caz, din momentul la care a fost adusă la cunoștința vânzătorului lipsa de conformitate a produsului sau din momentul prezentării produsului la vânzător/unitatea service până la aducerea produsului în stare de utilizare normală și, respectiv, al notificării în scris în vederea ridicării produsului sau predării efective a produsului către consumator.

Produsele de folosință îndelungată care înlocuiesc produsele defecte în cadrul termenului de garanție vor beneficia de un nou termen de garanție care curge de la data preschimbării produsului.

Modul de desfășurare în caz de garanție

Pentru a garanta o prelucrare rapidă a problemei dumneavoastră, vă rugăm să respectați următoarele indicații:

Pentru orice solicitare, vă rugăm să aveți la îndemână bonul de casă și numărul de articol (IAN 524760_2601) ca dovadă de achiziție.

Numărul articolului îl luați de pe plăcuța cu date tehnice, o gravură, de pe fișa cu date a instrucțiunilor (jos stânga) sau ca abțibild de pe partea din spate sau de jos.

Dacă apar erori de funcționare sau alte erori, contactați apoi departamentul de service prin telefon sau prin email.

Produsul defect îl puteți transmite la adresa de service fără timbru cu prezentarea dovezii de achiziție (bon) și cu menționarea daunei și când a apărut.

Service

(RO) **Service România**
Tel.: 0800 896 637
E-Mail: owim@lidl.ro

Marcaj Sârb De Conformitate

CE

Използвани предупреждения и символи ..... Страница 134
Предназначение ..... Страница 134
Обхват на доставка ..... Страница 134
Описание на частите ..... Страница 135
Технически данни ..... Страница 135
Инструкции за безопасност ..... Страница 135
Преди първата употреба ..... Страница 137
Работа ..... Страница 137
Монтиране на продукта ..... Страница 137
Режим на готовност ..... Страница 137
Функция пауза и спиране ..... Страница 137
Изберете подходяща функция и контейнер ..... Страница 138
Запечатване на торбичка от фолио ..... Страница 139
Вакуумиране и запечатване на торбичка от фолио ..... Страница 140
Отстраняване на неизправности ..... Страница 141
Почистване и грижа ..... Страница 142
Съхранение ..... Страница 143
Поддръжка ..... Страница 143
Замяна на уплътнителните пръстени ..... Страница 143
Резервни части/аксесоари ..... Страница 143
Изхвърляне ..... Страница 144
Гаранция ..... Страница 144
Процедиране в случай на рекламация ..... Страница 146
Сервиз ..... Страница 146

Използвани предупреждения и символи

В настоящото ръководство за потребителя и върху опаковката са използвани следните предупреждения:

	Символът означава, че инструкциите за употреба трябва да бъдат спазвани преди употребата на продукта.	~	Променлив ток/напрежение
	**ОПАСНОСТ!** Този символ в комбинация с думата „Опасност“ обозначава високорискова опасност, която, ако не бъде предотвратена, би могла да доведе до смърт или сериозно нараняване.	Hz	Hertz (честота за доставяне)
		W	Watts
	**ПРЕДУПРЕЖДЕНИЕ!** Този символ в комбинация с думата „Предупреждение“ обозначава среднорискова опасност, която, ако не бъде предотвратена, би могла да доведе до смърт или сериозно нараняване.		Опасно – риск от токов удар!
			Използвайте продукта само в сухи закрити помещения.
	**ПРЕДПАЗЛИВОСТ!** Този символ в комбинация с думата „Предпазливост“ обозначава нискорискова опасност, която, ако не бъде предотвратена, би могла да доведе до леко или средно по степен нараняване.		Символ за продукт с клас на защита II
			Безопасност за храни Този продукт няма нежелано влияние върху вкуса или аромата.
	**ВНИМАНИЕ!** Този символ в комбинация с думата „Внимание“ обозначава потенциални щети по имуществото.		Подходяща за съдомиялни машини. **3** Тава за отцеждане на течност
	**ИНФОРМАЦИЯ:** Този символ в комбинация с думата „Информация“ предоставя допълнителна полезна информация.		Информация за безопасност Инструкции за употреба
CE	Маркировката CE показва съответствие със съответните директиви на ЕС, приложими за този продукт.		

МАШИНА ЗА ВАКУУМИРАНЕ

Предназначение

- Този продукт може да се използва за запечатване и вакуумиране на опаковки с хранителни продукти в домакински количества.
- Продуктът е предназначен само за лична домашна употреба, а не за търговски цели.
- Производителят не носи отговорност за щети, причинени от неправилна употреба.

Обхват на доставка

След като разопаковате продукта, проверете дали доставката включва всичко и дали всички части са в добро състояние. Отстранете всички опаковъчни материали преди употреба.

1 Машина за вакуумиране
1 Ролка фолио
2 Вакумни маркучи
1 Адаптер A
1 Адаптер B
1 Адаптер C
1 Резервен уплътнителен пръстен
1 Ръководство за потребителя

Описание на частите

(Фиг. A)

1 Капак
2 Адаптери
2a Адаптер A
2b Адаптер B
2c Адаптер C
3 Вакумен маркуч
4 Бутони за освобождаване на капака
5 Бутони за функция
5a Бутон за общо вакуумиране и запечатване
5b Бутон за единично запечатване
5c Бутон за общо вакуумиране и запечатване на влажна храна
5d Бутон за общо вакуумиране и запечатване на мека храна
5e Бутон за външно вакуумиране / пауза или спиране
6 Въздушен вход за външно вакуумиране

(Фиг. B)

7 Пресово запечатване
8 Горен уплътнителен пръстен
9 Резец
Забележка: Не докосвайте никога долната част на резеца **9** за да избегнете нараняване.
10 Режеща шина
Note: Винаги спускайте режещата шина **10** за да избегнете нараняване.
11 Тава за отцеждане на течност
12 Долен уплътнителен пръстен
13 Запечатваща шина
Забележка: Съдържа нагревателен проводник за запечатване на торбички, не докосвайте никога запечатващата шина **13** веднага след процес на запечатване за избягване на изгаряния.
14 Заден ограничител
15 Кука за навиване на кабела
16 Захранващ щепсел

Технически данни

Продукт

Входно напрежение:	220–240 V~, 50–60 Hz
Клас на защита:	II/□
Консумация на електроенергия:	130 W
Консумирана мощност в режим на готовност:	0,3 W

Инструкции за безопасност

ПРЕДИ ДА ИЗПОЛЗВАТЕ ПРОДУКТА, ЗАПОЗНАЙТЕ СЕ С ЦЯЛАТА ИНФОРМАЦИЯ ЗА БЕЗОПАСНОСТТА И С ИНСТРУКЦИИТЕ ЗА УПОТРЕБА. КОГАТО ПРЕДОСТАВЯТЕ ТОЗИ ПРОДУКТ НА ДРУГИ ЛИЦА, ПРЕДАЙТЕ И ВСИЧКИ ДОКУМЕНТИ!

В случай на повреда, произтичаща от неспазване на тези инструкции за експлоатация, гаранцията става невалидна! За последващи щети не се поема отговорност! В случай на материални щети или телесни повреди, причинени от неправилно боравене или неспазване на инструкциите за безопасност, не се поема отговорност!

⚠ ПРЕДУПРЕЖДЕНИЕ! РИСК ОТ ЗАГУБА НА ЖИВОТ ИЛИ ЗЛОПОЛУКА С БЕБЕТА И ДЕЦА!

Никога не оставяйте деца без надзор в близост до опаковъчните материали. Опаковъчните материали носят риск от задушаване.

Децата често подценяват опасността. Винаги дръжте децата далеч от опаковъчните материали.

- Настоящият уред може да се използва от деца на възраст от 3 години и по-големи, както и от лица с намалени физически, сетивни или умствени способности, или с недостатъчен опит и познания, ако са под надзор или получават инструкции относно използването на продукта по безопасен начин и разбират свързаните с това опасности, докато използват уреда.

- Децата не трябва да си играят с уреда. Почистването и потребителската поддръжка не трябва да се извършват от деца. Уредът и неговият захранващ кабел трябва да се държат далеч от деца по-малки от 3 години.

⚠ **ОПАСНОСТ! Риск от задушаване!** Вакуумната запечатваща ролка не е играчка. Дръжте далеч от бебета и деца. Не я поставяйте върху главата си.

⚠ **ПРЕДУПРЕЖДЕНИЕ! Риск от нараняване поради неправилна употреба!** Използвайте този продукт само в съответствие с тези инструкции. Не се опитвайте да модифицирате продукта по никакъв начин.

⚠ **ПРЕДУПРЕЖДЕНИЕ! Риск от нараняване!** Не докосвайте нагревателния проводник когато е горещ или се охлажда. Нагревателният проводник може да стане много горещ даже и когато капакът е отворен.

⚠ **ВНИМАНИЕ! Риск от повреда на продукта!** Продуктът е подходящ само за запечатване и вакуумиране на храни. Неправилна употреба ще повреди непоправимо продукта.

⚠ **ВНИМАНИЕ! Риск от повреда на продукта!** Напълнете торбичката от фолио така, че по време на запечатването да не изтекат остатъци от храна или течности и да не попаднат в продукта.

⚠ **ПРЕДУПРЕЖДЕНИЕ! Риск от токов удар!** Никога не се опитвайте да ремонтирате продукта сами. В случай на неизправност, ремонтът трябва да се извършва само от квалифициран персонал.

⚠ **ПРЕДУПРЕЖДЕНИЕ! Риск от токов удар!** Не потапяйте основното продукта във вода или други течности. Никога не дръжте продукта под течаща вода.

⚠ **ПРЕДУПРЕЖДЕНИЕ! Риск от токов удар!** Не използвайте продукта, ако е повреден. Извадете щепсела от електрическия контакт и се свържете с търговеца, ако е повреден.

- Не изпускайте никога някоя част на продукта. Грубо боравене може да причини непоправима повреда на продукта.
- Продуктът не трябва да се използва, ако е изпускан или ако има видими следи от повреда.
- Проверявайте редовно щепсела и захранващия кабел за повреди. Ако захранващият кабел е повреден, той трябва да бъде заменен от производителя, от негов сервизен представител или от лица с подобна квалификация, с цел безопасност.
- Пазете захранващия кабел от повреди. Не го оставяйте да виси над остри ръбове, не го стискайте и не го огъвайте. Дръжте захранващия кабел далеч от горещи повърхности и открит пламък.

- Почиствайте продукта и повърхностите в контакт с храна (вижте „Почистване и грижа“).
- Винаги изключвайте продукта от захранването, ако е оставен без надзор и преди сглобяване, разглобяване или почистване.
- Не използвайте каквито и да било аксесоари освен доставените с продукта.
- Не поставяйте продукта върху горещи повърхности (газови, електрически котлони, както и такива на въглища и др.). Работете с продукта върху равна, стабилна, чиста и суха повърхност.
- Не докосвайте продукта, захранващия кабел или щепсела с мокри ръце.
- Не дърпайте щепсела от контакта за захранващия кабел.
- Пазете продукта и неговите аксесоари от прах, пряка слънчева светлина, капки и водни пръски.
- Пазете продукта от топлина. Не поставяйте продукта близо до открит пламък или източници на топлина като печки или отоплителни уреди.

Преди първата употреба

ⓘ **ИНФОРМАЦИЯ:** Продуктът може да изпуска някакъв мирис при първата употреба. Това са остатъци от производството или транспорта, които ще изчезнат бързо.

1. Отстранете опаковъчните материали.
2. Почистете продукта (вижте „Почистване и грижа“).

Работа

Монтиране на продукта

ⓘ **ИНФОРМАЦИЯ:**

- След всяко запечатване и преди стартиране, проверете дали уредът и всички аксесоари са чисти и без остатъци от храна.
- Когато запечатващата шина на продукта **13** прегрее, продуктът не може да се използва. Всички светлини ще мигат, докато запечатващата шина **13** се охлади и е готова за нова употреба. Всички светлини ще светнат и ще спрат да мигат, когато е готова.

1. Поставете продукта върху равна и топлоустойчива повърхност.
2. Свържете щепсела **16** към електрически контакт.

Режим на готовност

- ☐ Разкачвайте продукта от електрозахранването незабавно след употреба. Продуктът се изключва от захранването само когато извадите щепсела **16** от контакта.
- ☐ Продуктът влиза в режим на готовност автоматично, когато той е свързан към електрозахранването и няма натиснат бутон. Всичките 5 индикаторни светлини ще мигат 2 пъти. Когато продуктът е готов за употреба, всичките 5 индикаторни светлини ще спрат да мигат и ще светят.

Функция пауза и спиране

Функция спиране

- ☐ Когато използвате функцията спиране, натиснете бутона **5e** Пауза или спиране (⊜/▮▮) 2 пъти. Работата ще спре. Всички индикаторни светлини ще светнат.
- ☐ След спиране на работата можете да изберете желаните функции отново.

Функция пауза

- ☐ Докато продуктът вакуумира или запечатва, ако натиснете бутона **5e** Пауза или спиране (⊜/▮▮) 1 път, задачата ще бъде спряна и червената индикаторна светлина ще мига.
- ☐ За да възобновите предходната функция, натиснете бутона **5e** Пауза или спиране (⊜/▮▮) 1 път за рестартиране.
- ☐ Ако искате да изберете друга функция, натиснете бутона **5e** Пауза или спиране (⊜/▮▮) 2 пъти, за да спрете работата и да изберете друга функция.

Изберете подходяща функция и контейнер

Храна	Пример	Препоръчвана функция	Препоръчван контейнер
Месо	Говеждо, пилешко	**5b** Единично запечатване **5c** Вакуумиране и запечатване на влажна храна	☐ Ролка на вакумната запечатваща машина
		5e Външно вакуумиране	☐ Контейнер на вакумната запечатваща машина за храна ☐ Торбичка за вакуумиране на храна с въздушен клапан
Морска храна	Риба, миди	**5b** Единично запечатване **5c** Вакуумиране и запечатване на влажна храна	☐ Ролка на вакумната запечатваща машина
		5e Външно вакуумиране	☐ Контейнер на вакумната запечатваща машина за храна ☐ Торбичка за вакуумиране на храна с въздушен клапан
Листни зеленчуци	Маруля, кале	**5b** Единично запечатване **5c** Вакуумиране и запечатване на влажна храна	☐ Ролка на вакумната запечатваща машина
		5e Външно вакуумиране	☐ Контейнер на вакумната запечатваща машина за храна ☐ Торбичка за вакуумиране на храна с въздушен клапан
Зеленчуци	Картофи, моркови	**5a** Бутон за общо вакуумиране и запечатване **5b** Единично запечатване	☐ Ролка на вакумната запечатваща машина
		5e Външно вакуумиране	☐ Контейнер на вакумната запечатваща машина за храна ☐ Торбичка за вакуумиране на храна с въздушен клапан
Твърди плодове	Ябълки, круши	**5a** Бутон за общо вакуумиране и запечатване **5b** Единично запечатване	☐ Ролка на вакумната запечатваща машина
		5e Външно вакуумиране	☐ Контейнер на вакумната запечатваща машина за храна ☐ Торбичка за вакуумиране на храна с въздушен клапан

Храна	Пример	Препоръчвана функция	Препоръчван контейнер
Меки плодове	Ягоди, боровинки	**5b** Единично запечатване **5d** Бутон за общо вакуумиране и запечатване на мека храна	☐ Ролка на вакумната запечатваща машина
		5e Външно вакуумиране	☐ Контейнер на вакумната запечатваща машина за храна ☐ Торбичка за вакуумиране на храна с въздушен клапан
Печена храна	Бисквити, хляб, торта	**5b** Единично запечатване **5d** Бутон за общо вакуумиране и запечатване на мека храна	☐ Ролка на вакумната запечатваща машина
		5e Външно вакуумиране	☐ Контейнер на вакумната запечатваща машина за храна
Течности	Супа	**5e** Външно вакуумиране	☐ Контейнер на вакумната запечатваща машина за храна

Запечатване на торбичка от фолио

Фиг. E

⚠ ВНИМАНИЕ! Риск от повреда на продукта!

- Използвайте само включената ролка за вакуумно запечатване в този продукт или препоръчана ролка за вакуумно запечатване (вижте „Резервни части/ аксесоари“). В противен случай, запечатващият шев не е плътно затворен и продуктът може да се повреди.
- Никога не загрявайте напълно запечатани торбички от фолио в микровълнова фурна. Торбичката от фолио може да се пръсне! Едната страна на торбичката от фолио трябва да е отворена. Загрявайте торбичките от фолио за максимум 3 минути при максимална температура от +70 °C (мощност 900 W).

ⓘ ИНФОРМАЦИЯ:

- Ширината на фолиото не трябва да превишава 30 cm. В противен случай фолиото не може да бъде запечатано правилно.
- Качеството на запечатващия шев варира според типа и дебелината на фолиото.
- Преди употреба: Уверете се, че долният уплътнителен пръстен **12** и горният уплътнителен пръстен **8** не са повредени. В противен случай продуктът не може да изсмуче въздуха от торбичката от фолио. Заменете уплътнителния пръстен (вижте „Замяна на уплътнителните пръстени“).

1. Подготовка на торбичка от фолио (Фиг. D):
   – Оставете вградения резец **9** в отворено положение.
   – Оставете отворената част на ролката фолио да премине през вградения резец **9** до желаната дължина.

   Забележка: Преценете размера на изделието, което искате да запечатате вакуумно. Добавете поне 8-10 cm допълнително пространство към общата дължина. Това допълнително място е необходимо, за да може продуктът правилно да захване и запечата горната част на торбичката по-късно.
   – Спуснете вградения резец **9** и плъзнете режещата шина **10** напречно на ролката фолио
2. Отваряне на капака **1**: Натиснете двете езичета за освобождаване на капака **4** едновременно, за да отключите капака. Отворете капака нагоре.
3. Поставете отворения край на торбичката от фолио възможно най-навътре в продукта, така че отворът на торбичката от фолио да е разположен централно под долния уплътнителен пръстен **12**.
   Не вкарвайте торбичката от фолио по-нататък от задните ограничители **14** и отвъд запечатващата шина **13**.
   Забележка: Всичката храна трябва да е зад запечатващата шина **13** и се уверете, че торбичката от фолио на желаната запечатваща част е чиста, за да избегнете неправилно запечатване.

Ако торбичката от фолио лежи върху задните ограничители **14** или запечатващата шина **13**, торбичката от фолио не може да бъде запечатана правилно.

Отворът на торбичката от фолио трябва да е положен хоризонтално върху запечатващата шина **13**. В противен случай запечатването няма да се извърши правилно.

4. Поставете ръцете си на върху двата ъгъла на капака **1**. Затворете капака внимателно, докато той щракне на място. Уверете се, че двата ъгъла на капака са затворени напълно. Пресовото запечатване **7** притиска торбичката от фолио към запечатващата шина **13**, за да създаде гладък шев (фиг. E).
5. Натиснете **5b**. Индикаторната светлина мига, указвайки, че запечатването започва.
6. Веднага щом процесът на запечатване завърши: Индикаторната светлина спира да мига и светва.
7. Отваряне на капака **1**: Натиснете двете езичета за освобождаване на капака **4**едновременно, за да отключите капака. Отворете капака **1** нагоре.
8. Извадете торбичката от фолио от продукта. Торбичката от фолио вече е запечатана от единия край и готова да бъде напълнена. Уверете се, че запечатващият шев е правилно затворен. Правилният запечатващ шев трябва да бъде гладка, права лента без гънки.
9. Напълнете торбичката от фолио. Поддържайте разстояние от поне 6 см между храната и ръба на торбичката от фолио, която ще се запечатва. Уверете се, че при запечатването в продукта не могат да излязат остатъци от храна или течности.
10. Ако не искате да вакуумирате торбичката от фолио: Повторете стъпки от 2 до 8.
11. Преди запечатване на следващата торбичка от фолио: Дръжте капака **1** отворен. Оставете продукта да се охлади.

Вакуумиране и запечатване на торбичка от фолио

Фиг. E

ⓘ ИНФОРМАЦИЯ:

- Не вакуумирайте торбички от фолио, които съдържат само течности.
- Вакуумиране и запечатване на торбичка от фолио съдържаща влажни/сочни храни: Уверете се, че в продукта не попадат течности. Ако малки количества течност или храна случайно бъдат засмукани, те ще се отложат в тавата за отцеждане на течности **11**.
- Ако има влага между фолиото и шева, това може да доведе до дефектни запечатвания. Уверете се, че зоната, която ще бъде запечатана върху фолиото, е чиста и суха, преди да затворите капака **1**.
- Преди употреба: Уверете се, че долният уплътнителен пръстен **12** и горният уплътнителен пръстен **8** не са повредени. В противен случай продуктът не може да изсмуче въздуха от торбичката от фолио. Заменете уплътнителния пръстен (вижте „Замяна на уплътнителните пръстени“).

1. Приготвяне на торбичка от фолио и пълненето ѝ с храна: вижте „Запечатване на торбичка от фолио“, стъпки 1 до 9.
2. Изберете подходяща функция вакуумиране и запечатване.

Бутон	Функция
5a	Вакуумиране и запечатване (твърда и суха храна)
5c	Вакуумиране и запечатване (влажна храна)
5d	Вакуумиране и запечатване (храна чувствителна на натиск)

3. Натиснете **5a**, **5c** или **5d**. Индикаторната светлина ще мига. Продуктът изсмуква въздуха от торбичката от фолио.
4. Веднага след като въздухът е изсмукан: Продуктът започва да запечатва торбичката от фолио.
5. Веднага щом процесът на запечатване завърши: Индикаторната светлина спира да мига и светва.
6. Отваряне на капака **1**: Натиснете двете езичета за освобождаване на капака **4**едновременно, за да отключите капака. Отворете капака **1** нагоре.
7. Извадете вакуумно запечатаната торбичка от фолио.

Вакуумиране на контейнери и торбички за многократно запечатване

ⓘ ИНФОРМАЦИЯ:

- Вакуумиране само на течности (напр. супи): Използвайте контейнер подходящ за вакуумиране. Уверете се, че клапанът за изсмукване на контейнера не се издава в напълнената течност. Ако е необходимо, оставете достатъчно разстояние до ръба на контейнера.
- Вакуумиране на контейнери и торбички за многократно запечатване с въздушен клапан: Използвайте вакуумния маркуч **3** и подходящи адаптери **2a**/**2b**/**2c**.
- Някои торбички/контейнери произведени от различни производители не изискват адаптер **2a**/**2b**/**2c**. Натиснете черния свързващ елемент на вакуумния маркуч **3** директно в торбичката/ контейнера.

Вакуумиране на торбички за многократно запечатване

1. Свържете вакуумния маркуч **3** към въздушния вход за външно вакуумиране **6**.
2. Изберете подходящия адаптер А **2a** или адаптер В **2b** за торбичката, която искате да вакуумирате (вижте „Резервни части/аксесоари“).
3. Прикрепете адаптер А **2a** или адаптер В **2b** към вакуумния маркуч **3**.
4. Затворете капака **1**. Уверете се, че двата ъгъла на капака са затворени напълно.
5. Затворете торбичката внимателно. Вакуумното запечатване работи правилно само, ако торбичката е напълно затворена. Поставете торбичката така, че отворът за изсмукване да лежи върху гладка повърхност.
6. Притиснете адаптера А **2a** или адаптера В **2b** плътно върху кръглия отвор за изсмукване на торбичката.
7. Натиснете бутона за външно вакуумиране / пауза или спиране **5e**. Индикаторната светлина мига и продуктът изсмуква въздуха от торбичката. Веднага след като въздухът е изсмукан: Индикаторната светлина спира да мига и светва.
8. Отстранете адаптер А **2a** или адаптер В **2b** от торбичката и вакуумния маркуч **3**.

Вакуумиране на контейнери

1. Свържете вакуумния маркуч **3** към въздушния вход за външно вакуумиране **6**.
2. Изберете подходящия адаптер А **2a**, адаптер В **2b** или адаптера С **2c** за контейнера, която искате да вакуумирате (вижте „Резервни части/аксесоари“).
3. Прикрепете адаптер А **2a**, адаптер В **2b** или адаптер С **2c** към вакуумния маркуч **3**.
4. Затворете капака **1**. Уверете се, че двата ъгъла на капака са затворени напълно.
5. Свържете адаптер А **2a**, адаптер В **2b** или адаптер С **2c** към подходящия фитинг на контейнера. Вижте ръководството на потребителя на контейнера за допълнителна информация.
6. Натиснете **5e**. Индикаторната светлина мига и продуктът изсмуква въздуха от контейнера. Веднага след като въздухът е изсмукан: Индикаторната светлина спира да мига и светва.
7. Отстранете адаптер А **2a**, адаптер В **2b** или адаптер С **2c** от контейнера и вакуумния маркуч **3**.

Отстраняване на неизправности

Проблем	Причина	Решение
Всички индикаторни светлини мигат едновременно при натискане на бутоните.	Продуктът още не се е охладил напълно.	Отворете капака **1**. Изчакайте прибл. 2 минути и стартирайте процеса отново.
Продуктът не работи.	Щепселът **16** не е свързан към електрически контакт.	Свържете щепсела **16** към електрически контакт.
	Продуктът е работил твърде дълго.	Извадете захранващия щепсел **16** от контакта. Оставете продукта да се охлади напълно.

Проблем	Причина	Решение
Продуктът не вакуумира.	Торбичката от фолио не е позиционирана правилно.	Поставете отвора на торбичката от фолио изцяло във вакуумната камера.
	Торбичката от фолио покрива смукателната дюза.	Поставете отвора на торбичката от фолио във вакуумната камера така, че смукателната дюза да не е покрита.
	Капакът **1** не е затворен напълно.	Притиснете капака **1** силно надолу от двете страни, докато се фиксира с щракване от двете страни.
Не се достига пълен вакуум в торбичката от фолио.	Торбичката от фолио не е позиционирана правилно.	Поставете отвора на торбичката от фолио напълно във вакуумната камера.
	Торбичката от фолио е повредена.	Използвайте друга торбичка от фолио.
	В торбичката от фолио върху запечатващия проводник има гънки, трохи, мазнина или други подобни.	Отворете торбичката от фолио отново и почистете засегнатата зона.
	Запечатващата шина **13** е прегряла.	Извадете захранващия щепсел **16** от контакта. Оставете продукта да се охлади напълно.
Торбичката от фолио не е запечатана правилно.	Запечатващата шина **13** е прегряла.	Извадете захранващия щепсел **16** от контакта. Оставете продукта да се охлади напълно.
Запечатаната торбичка от фолио не задържа своя вакуум.	Торбичката от фолио е повредена.	Използвайте друга торбичка от фолио.
	В торбичката от фолио върху запечатващия проводник има гънки, трохи, мазнина или други подобни.	Отворете торбичката от фолио отново и почистете засегнатата зона.
	Торбичката от фолио не е запечатана правилно.	Повторете процедурата на запечатване върху различна част на торбичката от фолио.
Вакуумирането не спира автоматично.	Има твърде много въздух в торбичката от фолио.	Натиснете (⊜/▮▫) **5e**, за да спрете вакуумирането. След това натиснете (≋) **5b**, за да запечатате торбичката от фолио.

Почистване и грижа

⚠ **ПРЕДУПРЕЖДЕНИЕ! Риск от токов удар!** Преди почистване или поддръжка на продукта: Извадете захранващия щепсел **16** от контакта.

⚠ **ПРЕДУПРЕЖДЕНИЕ! Риск от токов удар!** Не потапяйте основното продукта във вода или други течности. Никога не дръжте продукта под течаща вода.

⚠ **ПРЕДПАЗЛИВОСТ! Риск от нараняване!** Не почиствайте продукта, когато запечатващата шина **13** е още гореща. Оставете продукта да се охлади напълно.

⚠ **ВНИМАНИЕ! Риск от повреда на продукта!**

- Не използвайте агресивни, абразивни почистващи препарати или твърди четки, за да почиствате продукта или неговите аксесоари.
- Не използвайте никога твърди или остри предмети, за да премахнете остатъците от лепило от запечатващата шина **13**. Това може да повреди нагревателния проводник и/или неговата изолация.

Част	Почистване
Корпус на продукта	☐ Избършете частта с леко навлажнена кърпа. ☐ За упорити замърсявания: добавете мек почистващ препарат към кърпата.
7 Пресово запечатване **8** Горен уплътнителен пръстен **12** Долен уплътнителен пръстен	☐ Избършете частта с леко навлажнена кърпа.
2a Адаптер A **2b** Адаптер B **2c** Адаптер C **3** Вакумен маркуч	☐ Избършете частта с леко навлажнена кърпа. ☐ За упорити замърсявания: Почиствайте частта с вода и малко течност за миене на съдове. ☐ Изплаквайте частта с чиста вода след това.

☐ Тавата за отцеждане на течност **11** е подходяща за съдомиялни машини.

☐ След почистване: Подсушете всички части цялостно.

Съхранение

ⓘ **ИНФОРМАЦИЯ:** Никога не смачквайте аксесоарите (напр. пресово запечатване **7**, вакуумен маркуч **3**) по време на съхранение.

☐ Преди съхранение: Почиствайте продукта и го оставяйте да изсъхне.

☐ Съхранявайте продукта в оригиналната му опаковка, когато той не се използва.

☐ Съхранявайте продукта на сухо място недостъпно за деца.

☐ Навийте захранващия кабел **15** около куката за навиване кабела на дъното на продукта (Фиг. B).

Поддръжка

Замяна на уплътнителните пръстени

ⓘ **ИНФОРМАЦИЯ:** Заменяйте долния уплътнителен пръстен **12** и горния уплътнителен пръстен **8**, когато са износени или повредени.

1. Издърпайте уплътнителния пръстен **8**/**12** от канала.
2. Поставете резервния уплътнителен пръстен **8**/**12** в канала.

Резервни части/аксесоари

☐ Съвместими резервни части за това устройство могат да бъдат закупени на www.Optimex-Shop.com.

☐ Подгответе каталожния номер за своята поръчка.

☐ Поръчки могат да бъдат подавани и обработвани само онлайн.

☐ Свържете се със сервиза на Lidl онлайн (вижте „Сервиз“) за допълнителна информация.

Част
Горен уплътнителен пръстен **8**
Долен уплътнителен пръстен **12**
Ролка на вакумната запечатваща машина

Клиентите могат да получат съвместими резервни ролки за вакумно запечатване от онлайн магазина на LIDL www.lidl.de. Моля, подгответе IAN номера 524760_2601, когато правите своята поръчка.

☐ Вакуумният маркуч **3** и адаптерите **2a**/**2b**/**2c** са съвместими също и с торбички и контейнери произведени от други производители.

Адаптери	Подходящи за
2a Адаптер A	☐ **CASO** * (серия VacuBoxx) ☐ **Ernesto** ☐ Различни торбички с клапан
2b Адаптер B	☐ **FoodSaver** ** (контейнери за съхранение FFC02XX, FFC002X, 003X, 005X, 008X, 010X, кутия за закуска комплект T020-00024) ☐ Различни торбички с клапан
2c Адаптер C	☐ **CASO** * (вакуумен контейнер комплект, тапи за вино) ☐ FoodSaver ** (контейнер комплект FSC003)
С адаптер	☐ **FoodSaver** ** (тапа за вино, кутия за мариноване)

* **CASO** е регистрирана търговска марка на Caso Holding GmbH

** **FoodSaver** е регистрирана търговска марка на Sunbeam Products, Inc.

Изхвърляне



За разделното събиране на отпадъците съблюдавайте маркировката на опаковъчните материали, те са маркирани със съкращения (a) и цифри (б) със следното значение: 1-7: пластмаси / 20-22: хартия и картон / 80-98: композитни материали.



Относно възможностите за отстраняване на излезлия от употреба продукт като отпадък се информирайте от Вашата общинска или градска управа.



Моля, изхвърлете продукта по подходящ начин, когато е достигнал края на експлоатационния си живот, а не заедно с битовите отпадъци. За събирателните пунктове и тяхното работно време можете да се информирате от местната управа.

Гаранция

Уважаеми клиенти, за този уред получавате 3 години гаранция от датата на покупката. В случай на несъответствие на продукта с договора за продажба Вие имате законно право да предявите рекламация пред продавача на продукта при условията и в сроковете, определени в глава трета, раздел II и III и глава четвърта от Закона за предоставяне на цифрово съдържание и цифрови услуги и за продажба на стоки (ЗПЦСЦУПС)*.

Вашите права, произтичащи от посочените разпоредби, не се ограничават от

нашата по-долу представена търговска гаранция, не са свързани с разходи за потребителите и независимо от нея продавачът на продукта отговаря за липсата на съответствие на потребителската стока с договора за продажба съгласно ЗПЦСЦУПС.

Гаранционни условия

Гаранционният срок е 3 години от датата на получаване на стоката. Пазете добре оригиналната касова бележка. Този документ е необходим като доказателство за покупката. Ако в рамките на три години от датата на закупуване на този продукт се появи дефект на материала или производствен дефект, продуктът ще бъде безплатно ремонтиран или заменен. Гаранцията предполага в рамките на тригодишния гаранционен срок да се представят дефектният уред, касовата бележка (касовият бон), както и всички други документи, установяващи наличието на дефект и писмено да се обясни в какво се състои дефектът и кога е възникнал. Ако дефектът е покрит от нашата гаранция, Вие ще получите обратно ремонтирания или нов продукт. В случай на замяна на дефектна стока първоначалните гаранционен срок и гаранционни условия се запазват. В случай на ремонт на дефектна стока, срокът на ремонта се прибавя към гаранционния срок. За евентуално наличните и установени повреди и дефекти още при покупката трябва да се съобщи веднага след разопаковането. Евентуалните ремонти след изтичане

на гаранционния срок са срещу заплащане.

Ремонтът или замяната на продукта не пораждат нова гаранция.

Обхват на гаранцията

Уредът е произведен грижливо според строгите изисквания за качество и добросъвестно изпитан преди доставка. Гаранцията важи за дефекти на материала или производствени дефекти. Гаранцията не обхваща консумативите, както и частите на продукта, които подлежат на нормално износване, поради което могат да бъдат разглеждани като бързо износващи се части (например филтри или приставки) или повредите на чупливи части (например прекъсвачи, батерии или такива произведени от стъкло). Гаранцията отпада, ако уредът е повреден поради неправилно използване или в резултат на неосъществяване на техническа поддръжка. За правилната употреба на продукта трябва точно да се спазват всички указания в упътването за експлоатация. Предназначение и действия, които не се препоръчват от упътването за експлоатация или за които то предупреждава, трябва задължително да се избягват. Продуктът е предназначен само за частна, а не за професионална употреба. При злоупотреба и неправилно третиране, употреба на сила и при интервенции, които не са извършени от клона на нашия оторизиран сервиз, гаранцията отпада.

Процедура при гаранционен случай

За да се гарантира бърза обработка на Вашия случай, следвайте следните указания:

- За всички запитвания подгответе касовата бележка и идентификационния номер (IAN 524760_2601) като доказателство за покупката.
- Вземете артикулния номер от фабричната табелка.
- При възникване на функционални или други дефекти първо се свържете по телефона или чрез имейл с долупосочения сервизен отдел. След това ще получите допълнителна информация за уреждането на Вашата рекламация.
- След съгласуване с нашия сервиз можете да изпратите дефектния продукт на посочения Ви адрес на сервиза безплатно за Вас, като приложите касовата бележка (касовия бон) и посочите писмено в какво се състои дефектът и кога е възникнал. За да се избегнат проблеми с приемането и допълнителни разходи, задължително използвайте само адреса, който Ви е посочен. Осигурете изпращането да не е като експресен товар или като друг специален товар. Изпратете уреда заедно с всички принадлежности, доставени при покупката, и осигурете достатъчно сигурна транспортна опаковка.

Ремонтен сервиз / извънгаранционно обслужване

Ремонти извън гаранцията можете да възложите на клона на нашия сервиз срещу заплащане. Той с удоволствие ще Ви направи предварителна калкулация. Можем да обработваме само уреди, които са достатъчно опаковани и изпратени с платени транспортни разходи.

Внимание: Изпратете Вашия уред на клона на нашия сервиз почистен и с указание за дефекта.
Уредите, предмет на извънгаранционно обслужване, изпратени с неплатени транспортни разходи – с наложен платеж, като експресен или друг специален товар – не се приемат.
Ние ще извършим безплатно изхвърлянето на изпратените от Вас дефектни уреди.

Сервизно обслужване

България

Тел.: 008001114920
Е-мейл: owim@lidl.bg

Вносител

Моля, обърнете внимание, че следващият адрес не е адрес на сервиза.
Първо се свържете с горепосочения сервизен център.

ОВИМ ГмбХ & Ко.КГ

Щифтсбергщрасе 1
74167 Некарсулм
Германия

* Като физическо лице – потребител, независимо от настоящата търговска гаранция, Вие се ползвате от правата на законовата гаранция, предоставена от Закона за предоставяне на цифрово съдържание и цифрови услуги и за продажбата
на стоки /ЗПЦСЦУПС/. По-специално Вие имате право при несъответствие на стоката да бъде извършен ремонт или замяна по Ваш избор, освен ако това е невъзможно или е свързано с непропорционално големи разходи за продавача. Вие имате право на пропорционално намаляване на цената или на разваляне на договора при наличие на условията на чл. 33, ал. 3 от ЗПЦСЦУПС. Условията и сроковете на законовата гаранция са регламентирани в глава трета, раздел II и III и в глава четвърта на ЗПЦСЦУПС

Процедиране в случай на рекламация

За да се гарантира бързо обработване на Вашата заявка, следвайте указанията по-долу:

Моля, при всички запитвания дръжте на разположение касовия бон и номера на артикула (IAN 524760_2601) като доказателство за покупката.

Номерът на артикула е посочен върху типовата табелка, гравюра, титулната страница на Вашето ръководство (долу вляво) или върху стикера от задната или долната страна на уреда.

При възникнали функционални дефекти или други повреди, първо се свържете по телефона или по електронната поща с посочения по-долу сервиз.

Продуктът, който е регистриран като дефектен, можете да изпратите след това без пощенски разходи на посочения Ви сервиз, като приложите документ за закупуването (касов бон) и описание, в какво се състои повредата и кога е възникнала.

Сервиз

BG **Сервиз България**
Телефон: 008001114920
E-мейл: owim@lidl.bg

Маркировка за съответствие - сърбия

CE

Προειδοποιήσεις και σύμβολα που χρησιμοποιούνται ..... Σελίδα 148
Προβλεπόμενη χρήση ..... Σελίδα 148
Σύνολο παράδοσης ..... Σελίδα 148
Περιγραφή εξαρτημάτων ..... Σελίδα 149
Τεχνικά χαρακτηριστικά ..... Σελίδα 149
Οδηγίες ασφάλειας ..... Σελίδα 149
Πριν την πρώτη χρήση ..... Σελίδα 151
Λειτουργία ..... Σελίδα 151
Εγκατάσταση του προϊόντος ..... Σελίδα 151
Κατάσταση αναμονής ..... Σελίδα 151
Λειτουργία παύσης και διακοπής ..... Σελίδα 151
Επιλογή κατάλληλης λειτουργίας και δοχείου ..... Σελίδα 152
Σφράγιση σακούλας μεμβράνης ..... Σελίδα 153
Αναρρόφηση κενού και σφράγιση σακούλας ..... Σελίδα 154
Αντιμετώπιση προβλημάτων ..... Σελίδα 155
Καθαρισμός και φροντίδα ..... Σελίδα 156
Αποθήκευση ..... Σελίδα 157
Συντήρηση ..... Σελίδα 157
Αντικατάσταση δακτυλίων σφράγισης ..... Σελίδα 157
Ανταλλακτικά/παρελκόμενα ..... Σελίδα 157
Απόσυρση ..... Σελίδα 157
Εγγύηση ..... Σελίδα 158
Διεκπεραίωση της εγγύησης ..... Σελίδα 158
Σέρβις ..... Σελίδα 158

Προειδοποιήσεις και σύμβολα που χρησιμοποιούνται

Οι ακόλουθες προειδοποιήσεις χρησιμοποιούνται στο παρόν εγχειρίδιο χρήσης και επάνω στη συσκευασία:

	Αυτό το σύμβολο υποδηλώνει ότι πρέπει να τηρούνται οι οδηγίες λειτουργίας πριν τη χρήση του προϊόντος.		Εναλλασσόμενο ρεύμα/τάση
	**ΚΙΝΔΥΝΟΣ!** Το σύμβολο αυτό σε συνδυασμό με την ενδεικτική λέξη «Κίνδυνος» επισημαίνει έναν υψηλό κίνδυνο ο οποίος εάν δεν εμποδιστεί μπορεί να επιφέρει θάνατο ή σοβαρό τραυματισμό.	**Hz**	Hertz (συχνότητα τροφοδοσίας)
		W	Watt
	**ΠΡΟΕΙΔΟΠΟΙΗΣΗ!** Το σύμβολο αυτό σε συνδυασμό με την προειδοποιητική λέξη «Προειδοποίηση» υποδηλώνει έναν κίνδυνο μεσαίου βαθμού ο οποίος εάν δεν εμποδιστεί μπορεί να προκληθεί θάνατος ή σοβαρός τραυματισμός.		Κίνδυνος – Υπάρχει κίνδυνος ηλεκτροπληξίας!
			Χρησιμοποιείτε το προϊόν μόνο σε εσωτερικούς χώρους χωρίς υγρασία.
	**ΠΡΟΣΟΧΗ!** Το σύμβολο αυτό σε συνδυασμό με την ενδεικτική λέξη «Προσοχή» επισημαίνει έναν μικρό κίνδυνο ο οποίος εάν δεν εμποδιστεί μπορεί να επιφέρει μικρό ή μέτριο τραυματισμό.		Σύμβολο για ένα προϊόν κατηγορίας προστασίας II
			Ασφαλές για τρόφιμα Αυτό το προϊόν δεν επηρεάζει αρνητικά τη γεύση ή οσμή.
	**ΠΡΟΣΕΞΤΕ!** Αυτό το σύμβολο σε συνδυασμό με την προειδοποιητική λέξη «Προσέξτε» υποδηλώνει την πιθανότητα υλικών ζημιών.		Το είδος αυτό είναι κατάλληλο για πλυντήριο πιάτων. **3** Δίσκος συλλογής υγρών
	**ΠΛΗΡΟΦΟΡΙΕΣ:** Αυτό το σύμβολο σε συνδυασμό με την προειδοποιητική λέξη «Πληροφορίες» παρέχει επιπρόσθετες χρήσιμες πληροφορίες.		Πληροφορίες ασφάλειας Οδηγίες χρήσης
	Η σήμανση CE υποδηλώνει τη συμμόρφωση με τις σχετικές Οδηγίες της ΕΕ που ισχύουν για αυτό το προϊόν.		

ΣΥΣΚΕΥΗ ΣΦΡΑΓΙΣΗΣ ΤΡΟΦΙΜΩΝ

Προβλεπόμενη χρήση

- Αυτό το προϊόν μπορεί να χρησιμοποιηθεί για σφράγιση και συσκευασία τροφίμων σε κενό, σε οικιακές ποσότητες.
- Το προϊόν προορίζεται μόνο για ιδιωτική οικιακή χρήση, όχι για εμπορικούς σκοπούς.
- Ο κατασκευαστής δεν φέρει ουδεμία ευθύνη για ζημιές που προκαλούνται από ακατάλληλη χρήση.

Σύνολο παράδοσης

Μετά την αφαίρεση της συσκευασίας του προϊόντος, ελέγξτε εάν ο παραδοτέος εξοπλισμός είναι πλήρης και εάν όλα τα εξαρτήματα είναι σε καλή κατάσταση. Αφαιρέστε όλα τα υλικά συσκευασίας πριν τη χρήση.

1 Συσκευή σφράγισης τροφίμων
1 Ρολό μεμβράνης
2 Σωλήνες κενού
1 Προσαρμογέας A
1 Προσαρμογέας B
1 Προσαρμογέας C
1 Ανταλλακτικός δακτύλιος σφράγισης
1 Εγχειρίδιο χρήστη

Περιγραφή εξαρτημάτων

(Εικ. A)

1 Καπάκι
2 Αντάπτορες
2a Προσαρμογέας A
2b Προσαρμογέας B
2c Προσαρμογέας C
3 Σωλήνας κενού
4 Κουμπιά αποδέσμευσης καπακιού
5 Κουμπιά λειτουργίας
5a Κουμπί γενικής αναρρόφησης και σφράγισης
5b Κουμπί απλής σφράγισης
5c Κουμπί αναρρόφησης και σφράγισης για υγρά τρόφιμα
5d Κουμπί αναρρόφησης και σφράγισης για ευαίσθητα τρόφιμα
5e Κουμπί εξωτερικής αναρρόφησης / παύσης ή διακοπής
6 Είσοδος αέρα εξωτερικής αναρρόφησης

(Εικ. B)

7 Πάτημα σφράγισης
8 Επάνω δακτύλιος σφράγισης
9 Κόφτης
Σημείωση: Μην αγγίζετε ποτέ το κάτω μέρος του κόφτη **9** για να αποφύγετε τραυματισμό.
10 Ράβδος κοπής
Σημείωση: Να κατεβάζετε πάντα τη ράβδο κοπής **10** για να αποφεύγετε τραυματισμό.
11 Δίσκος συλλογής υγρών
12 Κάτω δακτύλιος σφράγισης
13 Ράβδος σφράγισης
Σημείωση: Περιέχει θερμαντικό σύρμα για τη σφράγιση της σακούλας, μην αγγίζετε ποτέ τη ράβδο σφράγισης **13** αμέσως μετά τη διαδικασία σφράγισης, για να αποφύγετε εγκαύματα.
14 Πίσω στοπ
15 Γάντζος περιτύλιξης καλωδίου
16 Φις τροφοδοσίας

Τεχνικά χαρακτηριστικά

Προϊόν

Τάση εισόδου:	220-240 V~, 50-60 Hz
Κατηγορία προστασίας:	II/□
Κατανάλωση ρεύματος:	130 W
Κατανάλωση ρεύματος στην κατάσταση αναμονής:	0,3 W

Οδηγίες ασφάλειας

ΠΡΙΝ ΤΗ ΧΡΗΣΗ ΤΟΥ ΠΡΟΪΟΝΤΟΣ ΕΞΟΙΚΕΙΩΘΕΙΤΕ ΜΕ ΟΛΕΣ ΤΙΣ ΠΛΗΡΟΦΟΡΙΕΣ ΑΣΦΑΛΕΙΑΣ ΚΑΙ ΜΕ ΤΙΣ ΟΔΗΓΙΕΣ ΧΡΗΣΗΣ! ΟΤΑΝ ΜΕΤΑΒΙΒΑΖΕΤΕ ΑΥΤΟ ΤΟ ΠΡΟΪΟΝ ΣΕ ΑΛΛΟΥΣ, ΣΥΜΠΕΡΙΛΑΜΒΑΝΕΤΕ ΚΑΙ ΟΛΑ ΤΑ ΕΓΓΡΑΦΑ!

Στην περίπτωση ζημιάς από μη συμμόρφωση με αυτές τις οδηγίες λειτουργίας, ακυρώνεται η αξίωση εγγύησης! Για επακόλουθες ζημιές δεν γίνεται δεκτή ουδεμία ευθύνη! Στην περίπτωση ζημιάς στο υλικό ή ατομικού τραυματισμού που προκαλείται από λάθος μεταχείριση ή μη συμμόρφωση με τις οδηγίες ασφάλειας, δεν γίνεται δεκτή ουδεμία ευθύνη!

⚠ ΠΡΟΕΙΔΟΠΟΙΗΣΗ! ΚΙΝΔΥΝΟΣ ΘΑΝΑΤΟΥ Ή ΑΤΥΧΗΜΑΤΟΣ ΣΕ ΝΗΠΙΑ ΚΑΙ ΠΑΙΔΙΑ!

Ποτέ μην αφήνετε τα παιδιά ανεπιτήρητα με τα υλικά συσκευασίας. Τα υλικά συσκευασίας αποτελούν κίνδυνο ασφυξίας.
Τα παιδιά συχνά υποτιμούν τους κινδύνους.
Τα παιδιά πρέπει πάντα να παραμένουν μακριά από τα υλικά συσκευασίας.

- Η παρούσα συσκευή είναι δυνατόν να χρησιμοποιείται από παιδιά ηλικίας 3 ετών και άνω καθώς και από άτομα με μειωμένες φυσικές, αισθητηριακές ή διανοητικές δυνατότητες ή με έλλειψη εμπειρίας και γνώσεων, εφόσον επιτηρούνται ή τους έχουν δοθεί οδηγίες για την ασφαλή χρήση της συσκευής και κατανοούν τους κινδύνους που εμπεριέχονται και εφόσον επιτηρούνται κατά τη χρήση της συσκευής.

- Τα παιδιά δεν πρέπει να παίζουν με τη συσκευή. Ο καθαρισμός και η συντήρηση χρήστη δεν πρέπει να διεξάγονται από παιδιά. Η συσκευή και το καλώδιο ρεύματος πρέπει να φυλάσσονται μακριά από παιδιά μικρότερα των 3 ετών.

⚠ **ΚΙΝΔΥΝΟΣ! Κίνδυνος ασφυξίας!** Το ρολό σακουλών κενού δεν είναι παιχνίδι. Να φυλάσσεται μακριά από βρέφη και παιδιά. Μην το τοποθετείτε πάνω από το κεφάλι.

⚠ **ΠΡΟΕΙΔΟΠΟΙΗΣΗ! Κίνδυνος τραυματισμού από κακή χρήση!** Χρησιμοποιείτε το προϊόν αποκλειστικά σε συμφωνία με αυτές τις οδηγίες. Μην προσπαθείτε να τροποποιείτε το προϊόν με κανέναν τρόπο.

⚠ **ΠΡΟΕΙΔΟΠΟΙΗΣΗ! Κίνδυνος τραυματισμού!** Μην αγγίζετε ποτέ το θερμαντικό σύρμα όταν είναι ζεστό ή κατά την ψύξη. Το θερμαντικό σύρμα μπορεί να γίνει πολύ ζεστό ακόμη και όταν το καπάκι είναι ανοιχτό.

⚠ **ΠΡΟΣΟΧΗ! Κίνδυνος ζημιάς στο προϊόν!** Το προϊόν είναι κατάλληλο μόνο για σφράγιση και συσκευασία τροφίμων σε κενό. Η κακή χρήση θα προκαλέσει ανεπανόρθωτη ζημιά στο προϊόν.

⚠ **ΠΡΟΣΟΧΗ! Κίνδυνος ζημιάς στο προϊόν!** Γεμίζετε τη σακούλα μεμβράνης έτσι ώστε να μη διαρρέουν υπολείμματα τροφών ή υγρά κατά τη σφράγιση και εισέλθουν στο προϊόν.

⚠ **ΠΡΟΕΙΔΟΠΟΙΗΣΗ! Κίνδυνος ηλεκτροπληξίας!** Ποτέ μην προσπαθείτε να επισκευάζετε οι ίδιοι το προϊόν. Σε περίπτωση δυσλειτουργίας οι επισκευές πρέπει να διεξάγονται μόνο από εξειδικευμένο προσωπικό.

⚠ **ΠΡΟΕΙΔΟΠΟΙΗΣΗ! Κίνδυνος ηλεκτροπληξίας!** Μη βυθίζετε το προϊόν σε νερό ή άλλα υγρά. Ποτέ μην κρατάτε το προϊόν κάτω από τρεχούμενο νερό.

⚠ **ΠΡΟΕΙΔΟΠΟΙΗΣΗ! Κίνδυνος ηλεκτροπληξίας!** Ποτέ μη χρησιμοποιείτε ένα χαλασμένο προϊόν. Αποσυνδέστε το φις τροφοδοσίας από την πρίζα και επικοινωνήστε με τον πωλητή σας εάν το προϊόν έχει υποστεί ζημιά.

- Μη ρίχνετε ποτέ κανένα μέρος του προϊόντος. Κακομεταχείριση μπορεί να προκαλέσει ανεπανόρθωτη ζημιά στο προϊόν.
- Το προϊόν δεν πρέπει να χρησιμοποιείται εάν έχει πέσει κάτω, εάν υπάρχουν ορατά σημάδια ζημιάς.
- Ελέγχετε τακτικά το φις και το καλώδιο ρεύματος για ενδεχόμενες ζημιές. Εάν το καλώδιο ρεύματος έχει χαλάσει πρέπει να αντικατασταθεί από τον κατασκευαστή, τον αντιπρόσωπο του σέρβις ή από άτομα με παρόμοια εξειδίκευση προς αποφυγή κινδύνων.
- Προστατεύετε το καλώδιο ρεύματος από ζημιές. Μην το αφήνετε να κρέμεται πάνω από αιχμηρές ακμές, μην το συμπιέζετε ή λυγίζετε. Διατηρείτε το καλώδιο ρεύματος μακριά από καυτές επιφάνειες και ανοιχτές φλόγες.
- Καθαρίζετε το προϊόν και τις επιφάνειες που έρχονται σε επαφή με τρόφιμα (βλ. «Καθαρισμός και φροντίδα»).

- Αποσυνδέετε πάντα το προϊόν από την τροφοδοσία ρεύματος εάν το αφήσετε ανεπιτήρητο και πριν από την συναρμολόγηση, την αποσυναρμολόγηση ή τον καθαρισμό.
- Μη χρησιμοποιείτε αξεσουάρ άλλα από αυτά που παρέχονται με το προϊόν.
- Μην τοποθετείτε το προϊόν επάνω σε εστίες κουζίνας (αερίου, ηλεκτρικού, άνθρακα κ.λπ.).
  Χειρίζεστε πάντα το προϊόν επάνω σε μια επίπεδη, σταθερή, καθαρή και στεγνή επιφάνεια.
- Μην αγγίζετε ποτέ τη συσκευή, το καλώδιο τροφοδοσίας ή το φις με βρεγμένα χέρια.
- Μην τραβάτε το φις από την πρίζα μέσω του καλωδίου.
- Προστατεύετε το προϊόν και τα εξαρτήματά του από σκόνη, άμεση ηλιακή ακτινοβολία, στάξιμο και πιτσιλιές νερού.
- Προστατεύετε το προϊόν από τη ζέστη. Μην τοποθετείτε το προϊόν κοντά σε εμφανείς φλόγες ή πηγές θερμότητας όπως είναι οι φούρνοι ή οι συσκευές θερμότητας.

Πριν την πρώτη χρήση

ⓘ **ΠΛΗΡΟΦΟΡΙΕΣ:** Μπορεί να αναδυθεί κάποια μυρωδιά κατά την πρώτη χρήση του προϊόντος. Πρόκειται για υπολείμματα παραγωγής ή μεταφοράς, και θα υποχωρήσει γρήγορα.

1. Αφαιρέστε τα υλικά συσκευασίας.
2. Καθαρίζετε το προϊόν (δείτε «Καθαρισμός και φροντίδα»).

Λειτουργία

Εγκατάσταση του προϊόντος

ⓘ **ΠΛΗΡΟΦΟΡΙΕΣ:**

- Μετά από κάθε χρήση σφράγισης και πριν από την επόμενη λειτουργία, βεβαιωθείτε ότι η συσκευή και όλα τα εξαρτήματα είναι καθαρά και χωρίς υπολείμματα τροφίμων.
- Όταν η ράβδος σφράγισης **13** υπερθερμανθεί, το προϊόν δεν μπορεί να χρησιμοποιηθεί. Όλες οι ενδείξεις θα αναβοσβήνουν μέχρι να κρυώσει η ράβδος σφράγισης **13** και να είναι έτοιμη για χρήση ξανά. Όταν είναι έτοιμο, όλες οι ενδείξεις θα παραμείνουν αναμμένες χωρίς να αναβοσβήνουν.

1. Τοποθετήστε το προϊόν σε επίπεδη και ανθεκτική στη θερμότητα επιφάνεια.
2. Συνδέστε το φις **16** στην πρίζα.

Κατάσταση αναμονής

- ☐ Αποσυνδέστε τη συσκευή από την παροχή ρεύματος αμέσως μετά τη χρήση. Η συσκευή απομονώνεται πλήρως από το ρεύμα μόνο όταν αφαιρέσετε το φις **16** από την πρίζα.
- ☐ Το προϊόν εισέρχεται αυτόματα σε κατάσταση αναμονής όταν είναι συνδεδεμένο στο ρεύμα και δεν πατηθεί κανένα κουμπί. Και οι 5 ενδεικτικές λυχνίες θα αναβοσβήσουν 2 φορές. Όταν το προϊόν είναι έτοιμο για χρήση, και οι 5 ενδεικτικές λυχνίες σταματούν να αναβοσβήνουν και παραμένουν αναμμένες.

Λειτουργία παύσης και διακοπής

Λειτουργία διακοπής

- ☐ Κατά τη χρήση της λειτουργίας διακοπής, πατήστε το κουμπί παύσης ή διακοπής **5e** δύο φορές (⏻/II·■). Η λειτουργία θα σταματήσει. Όλες οι ενδεικτικές λυχνίες θα ανάψουν.
- ☐ Μετά τη διακοπή, μπορείτε να επιλέξετε ξανά την επιθυμητή λειτουργία.

Λειτουργία παύσης

- ☐ Κατά τη διάρκεια της αναρρόφησης ή της σφράγισης, αν πατήσετε το κουμπί παύσης ή διακοπής **5e** (⏻/II·■) μία φορά, η λειτουργία θα σταματήσει και η κόκκινη ενδεικτική λυχνία θα αναβοσβήνει.
- ☐ Για να συνεχίσετε την προηγούμενη λειτουργία, πατήστε ξανά το κουμπί παύσης ή διακοπής **5e** (⏻/II·■) μία φορά.
- ☐ Αν θέλετε να επιλέξετε άλλη λειτουργία, πατήστε το κουμπί παύσης ή διακοπής **5e** (⏻/II·■) δύο φορές για να σταματήσει πλήρως και στη συνέχεια επιλέξτε άλλη λειτουργία.

Επιλογή κατάλληλης λειτουργίας και δοχείου

Τρόφιμο	Παράδειγμα	Συνιστώμενη λειτουργία	Συνιστώμενο δοχείο
Κρέας	Μοσχάρι, κοτόπουλο	**5b** Απλή σφράγιση **5c** Αναρρόφηση και σφράγιση για υγρά τρόφιμα	☐ Ρολό σακουλών κενού
		5e Εξωτερική αναρρόφηση	☐ Δοχείο κενού τροφίμων ☐ Σακούλα κενού τροφίμων με βαλβίδα αέρα
Θαλασσινά	Ψάρια, μύδια	**5b** Απλή σφράγιση **5c** Αναρρόφηση και σφράγιση για υγρά τρόφιμα	☐ Ρολό σακουλών κενού
		5e Εξωτερική αναρρόφηση	☐ Δοχείο κενού τροφίμων ☐ Σακούλα κενού τροφίμων με βαλβίδα αέρα
Φυλλώδη λαχανικά	Μαρούλι, λαχανίδα	**5b** Απλή σφράγιση **5c** Αναρρόφηση και σφράγιση για υγρά τρόφιμα	☐ Ρολό σακουλών κενού
		5e Εξωτερική αναρρόφηση	☐ Δοχείο κενού τροφίμων ☐ Σακούλα κενού τροφίμων με βαλβίδα αέρα
Λαχανικά	Πατάτα, καρότο	**5a** Κουμπί γενικής αναρρόφησης και σφράγισης **5b** Απλή σφράγιση	☐ Ρολό σακουλών κενού
		5e Εξωτερική αναρρόφηση	☐ Δοχείο κενού τροφίμων ☐ Σακούλα κενού τροφίμων με βαλβίδα αέρα
Σκληρά φρούτα	Μήλο, αχλάδι	**5a** Κουμπί γενικής αναρρόφησης και σφράγισης **5b** Απλή σφράγιση	☐ Ρολό σακουλών κενού
		5e Εξωτερική αναρρόφηση	☐ Δοχείο κενού τροφίμων ☐ Σακούλα κενού τροφίμων με βαλβίδα αέρα
Μαλακά φρούτα	Φράουλα, μύρτιλο	**5b** Απλή σφράγιση **5d** Κουμπί αναρρόφησης και σφράγισης για ευαίσθητα τρόφιμα	☐ Ρολό σακουλών κενού
		5e Εξωτερική αναρρόφηση	☐ Δοχείο κενού τροφίμων ☐ Σακούλα κενού τροφίμων με βαλβίδα αέρα
Ψημένα τρόφιμα	Μπισκότα, ψωμί, κέικ	**5b** Απλή σφράγιση **5d** Κουμπί αναρρόφησης και σφράγισης για ευαίσθητα τρόφιμα	☐ Ρολό σακουλών κενού
		5e Εξωτερική αναρρόφηση	☐ Δοχείο κενού τροφίμων
Υγρά	Σούπα	**5e** Εξωτερική αναρρόφηση	☐ Δοχείο κενού τροφίμων

Σφράγιση σακούλας μεμβράνης

Εικ. E

⚠ ΠΡΟΣΕΞΤΕ! Κίνδυνος ζημιάς στο προϊόν!

- Χρησιμοποιείτε μόνο το παρεχόμενο ρολό σακούλας κενού με αυτό το προϊόν ή ένα συνιστώμενο ρολό σακούλας κενού (βλ. «Ανταλλακτικά/Αξεσουάρ»). Διαφορετικά, η ραφή σφράγισης δεν θα είναι στεγανή και το προϊόν μπορεί να υποστεί ζημιά.
- Μη θερμαίνετε ποτέ πλήρως σφραγισμένες σακούλες μεμβράνης στον φούρνο μικροκυμάτων. Η σακούλα μπορεί να σκάσει! Η μία πλευρά της σακούλας πρέπει να παραμένει ανοιχτή. Θερμαίνετε τις σακούλες για έως 3 λεπτά το μέγιστο, σε θερμοκρασία έως +70 °C (ισχύς 900 W).

ⓘ ΠΛΗΡΟΦΟΡΙΕΣ:

- Το πλάτος της μεμβράνης δεν πρέπει να υπερβαίνει τα 30 cm. Διαφορετικά, δεν μπορεί να σφραγιστεί σωστά.
- Η ποιότητα της ραφής σφράγισης εξαρτάται από τον τύπο και το πάχος της μεμβράνης.
- Πριν από τη χρήση: Βεβαιωθείτε ότι ο κάτω δακτύλιος σφράγισης **12** και ο επάνω δακτύλιος σφράγισης **8** δεν είναι κατεστραμμένοι. Διαφορετικά, η συσκευή δεν μπορεί να αφαιρέσει τον αέρα από τη σακούλα. Αντικαταστήστε τον δακτύλιο σφράγισης (βλ. «Αντικατάσταση δακτυλίων σφράγισης»).

1. Προετοιμασία σακούλας μεμβράνης (Εικ. D):
   — Ανασηκώστε τον ενσωματωμένο κόφτη **9** σε ανοιχτή θέση.
   — Περάστε το ρολό μεμβράνης μέσα από τον ενσωματωμένο κόφτη **9** στο επιθυμητό μήκος.

   Σημείωση: Υπολογίστε το μέγεθος του αντικειμένου που θέλετε να συσκευάσετε σε κενό. Προσθέστε τουλάχιστον 8–10 cm επιπλέον μήκος στο συνολικό μήκος. Αυτός ο επιπλέον χώρος είναι απαραίτητος ώστε η συσκευή να μπορεί να συγκρατήσει και να σφραγίσει σωστά το επάνω μέρος της σακούλας.
   — Κατεβάστε τον ενσωματωμένο κόφτη **9** και σύρετε τη ράβδο κοπής **10** κατά μήκος του ρολού μεμβράνης
2. Άνοιγμα καπακιού **1**: Πατήστε ταυτόχρονα και τις δύο ασφάλειες καπακιού **4** για να ξεκλειδώσετε το καπάκι. Ανοίξτε το καπάκι προς τα πάνω.
3. Τοποθετήστε το ανοιχτό άκρο της σακούλας μέσα στη συσκευή έτσι ώστε το άνοιγμα να βρίσκεται κεντρικά κάτω από τον κάτω δακτύλιο σφράγισης **12**.
   Μην εισάγετε τη σακούλα πέρα από τα πίσω στοπ **14** και πέρα από τη ράβδο σφράγισης **13**.
   Σημείωση: Όλα τα τρόφιμα πρέπει να βρίσκονται πίσω από τη ράβδο σφράγισης **13** και η περιοχή της σακούλας που θα σφραγιστεί πρέπει να είναι καθαρή, ώστε να λειτουργεί σωστά η σφράγιση.
   Αν η σακούλα ακουμπά πάνω στα πίσω στοπ **14** ή στη ράβδο σφράγισης **13**, δεν θα σφραγιστεί σωστά.
   Το άνοιγμα της σακούλας πρέπει να είναι επίπεδο πάνω στη ράβδο σφράγισης **13**. Διαφορετικά η σφράγιση δεν θα γίνει σωστά.
4. Τοποθετήστε τα χέρια σας στο στις δύο γωνίες του καπακιού **1**. Κλείστε προσεκτικά το καπάκι μέχρι να ακουστεί το «κλικ». Βεβαιωθείτε ότι και οι δύο γωνίες του καπακιού έχουν κλείσει πλήρως. Η πίεση σφράγισης **7** πιέζει τη σακούλα πάνω στη ράβδο σφράγισης **13**, δημιουργώντας μια ομοιόμορφη ραφή (Εικ. E).
5. Πιέστε **5b**. Η ενδεικτική λυχνία αναβοσβήνει υποδεικνύοντας ότι ξεκινά η σφράγιση.
6. Μόλις ολοκληρωθεί η διαδικασία σφράγισης: Η ενδεικτική λυχνία σταματά να αναβοσβήνει και παραμένει αναμμένη.
7. Άνοιγμα καπακιού **1**: Πατήστε ταυτόχρονα και τις δύο ασφάλειες καπακιού **4** για να ξεκλειδώσετε το καπάκι. Ανοίξτε το καπάκι **1** προς τα πάνω.
8. Αφαιρέστε τη σακούλα μεμβράνης από τη συσκευή. Η σακούλα είναι πλέον σφραγισμένη στη μία πλευρά και έτοιμη για γέμισμα. Βεβαιωθείτε ότι η ραφή σφράγισης έχει κλείσει σωστά. Μια σωστή ραφή σφράγισης πρέπει να είναι λεία, ευθεία και χωρίς ζάρες.
9. Γεμίστε τη σακούλα. Διατηρήστε απόσταση τουλάχιστον 6 cm μεταξύ των τροφίμων και του άκρου της σακούλας που θα σφραγιστεί. Βεβαιωθείτε ότι δεν υπάρχουν υπολείμματα τροφών ή υγρά που μπορούν να διαφύγουν και να εισέλθουν στη συσκευή κατά τη σφράγιση.
10. Αν δεν θέλετε να κάνετε αναρρόφηση κενού στη σακούλα: Επαναλάβετε τα βήματα 2 έως 8.
11. Πριν από τη σφράγιση της επόμενης σακούλας: Κρατήστε το καπάκι **1** ανοιχτό. Αφήστε το προϊόν να κρυώσει.

Αναρρόφηση κενού και σφράγιση σακούλας

Εικ. E

ⓘ ΠΛΗΡΟΦΟΡΙΕΣ:

- Μην κάνετε αναρρόφηση σε σακούλες που περιέχουν μόνο υγρά.
- Αναρρόφηση και σφράγιση σακούλας με υγρά/ζουμερά τρόφιμα: Βεβαιωθείτε ότι δεν εισέρχονται υγρά στη συσκευή. Αν μικρές ποσότητες υγρών ή τροφίμων αναρροφηθούν κατά λάθος, θα καταλήξουν στον δίσκο συλλογής υγρών **11**.
- Αν υπάρχει υγρασία μεταξύ της μεμβράνης και της ραφής, μπορεί να προκληθεί ελαττωματική σφράγιση. Βεβαιωθείτε ότι η περιοχή σφράγισης της σακούλας είναι καθαρή και στεγνή πριν κλείσετε το καπάκι **1**.
- Πριν από τη χρήση: Βεβαιωθείτε ότι ο κάτω δακτύλιος σφράγισης **12** και ο επάνω δακτύλιος σφράγισης **8** δεν είναι κατεστραμμένοι. Διαφορετικά, η συσκευή δεν μπορεί να αφαιρέσει τον αέρα από τη σακούλα. Αντικαταστήστε τον δακτύλιο σφράγισης (βλ. «Αντικατάσταση δακτυλίων σφράγισης»).

1. Προετοιμασία σακούλας και γέμισμα με τρόφιμα: βλ. «Σφράγιση σακούλας», βήματα 1 έως 9.
2. Επιλέξτε την κατάλληλη λειτουργία αναρρόφησης και σφράγισης.

Κουμπί	Λειτουργία
5a	Αναρρόφηση και σφράγιση (σκληρά και ξηρά τρόφιμα)
5c	Αναρρόφηση και σφράγιση (υγρά τρόφιμα)
5d	Αναρρόφηση και σφράγιση (ευαίσθητα τρόφιμα)

3. Πιέστε **5a**, **5c** ή **5d**. Η ενδεικτική λυχνία θα αναβοσβήνει. Η συσκευή αφαιρεί τον αέρα από τη σακούλα μεμβράνης.
4. Μόλις αφαιρεθεί όλος ο αέρας: Η συσκευή ξεκινά τη σφράγιση της σακούλας.
5. Μόλις ολοκληρωθεί η διαδικασία σφράγισης: Η ενδεικτική λυχνία σταματά να αναβοσβήνει και παραμένει αναμμένη.
6. Άνοιγμα καπακιού **1**: Πατήστε ταυτόχρονα και τις δύο ασφάλειες καπακιού **4** για να ξεκλειδώσετε το καπάκι. Ανοίξτε το καπάκι **1** προς τα πάνω.
7. Αφαιρέστε τη σακούλα κενού από τη συσκευή.

Αναρρόφηση δοχείων και επανασφραγιζόμενων σακουλών

ⓘ ΠΛΗΡΟΦΟΡΙΕΣ:

- Αναρρόφηση μόνο υγρών (π.χ. σούπες): Χρησιμοποιήστε δοχείο κατάλληλο για αναρρόφηση κενού. Βεβαιωθείτε ότι η βαλβίδα αναρρόφησης του δοχείου δεν βυθίζεται στο υγρό. Αν χρειάζεται, αφήστε επαρκή απόσταση από το χείλος του δοχείου.
- Αναρρόφηση δοχείων και επανασφραγιζόμενων σακουλών με βαλβίδα αέρα: Χρησιμοποιήστε τον σωλήνα κενού **3** και τους κατάλληλους προσαρμογείς **2a**/**2b**/**2c**.
- Ορισμένες σακούλες ή δοχεία άλλων κατασκευαστών δεν απαιτούν προσαρμογέα **2a**/**2b**/**2c**. Πιέστε το μαύρο εξάρτημα σύνδεσης του σωλήνα κενού **3** απευθείας στη σακούλα ή στο δοχείο.

Αναρρόφηση επανασφραγιζόμενων σακουλών

1. Συνδέστε τον σωλήνα κενού **3** στην εξωτερική είσοδο αέρα για αναρρόφηση **6**.
2. Επιλέξτε τον κατάλληλο προσαρμογέα A **2a** ή προσαρμογέα B **2b** για τη σακούλα που θέλετε να χρησιμοποιήσετε (βλ. «Ανταλλακτικά/Αξεσουάρ»).
3. Τοποθετήστε τον προσαρμογέα A **2a** ή τον προσαρμογέα B **2b** στον σωλήνα κενού **3**.
4. Κλείστε το καπάκι **1**. Βεβαιωθείτε ότι και οι δύο γωνίες του καπακιού έχουν κλείσει πλήρως.
5. Κλείστε προσεκτικά τη σακούλα. Η αναρρόφηση λειτουργεί σωστά μόνο αν η σακούλα είναι πλήρως κλειστή. Τοποθετήστε τη σακούλα έτσι ώστε το άνοιγμα αναρρόφησης να βρίσκεται πάνω σε λεία επιφάνεια.
6. Πιέστε σταθερά τον προσαρμογέα A **2a** ή τον προσαρμογέα B **2b** στο στρογγυλό άνοιγμα αναρρόφησης της σακούλας.
7. Πατήστε το κουμπί εξωτερικής αναρρόφησης / παύσης ή διακοπής **5e**. Η ενδεικτική λυχνία αναβοσβήνει και η συσκευή αφαιρεί τον αέρα από τη σακούλα. Μόλις αφαιρεθεί όλος ο αέρας: Η ενδεικτική λυχνία σταματά να αναβοσβήνει και παραμένει αναμμένη.
8. Αφαιρέστε τον προσαρμογέα A **2a** ή τον προσαρμογέα B **2b** από τη σακούλα και τον σωλήνα κενού **3**.

Αναρρόφηση δοχείων

1. Συνδέστε τον σωλήνα κενού **3** στην εξωτερική είσοδο αέρα για αναρρόφηση **6**.
2. Επιλέξτε τον κατάλληλο προσαρμογέα A **2a**, προσαρμογέα B **2b** ή προσαρμογέα C **2c** για το δοχείο που θέλετε να χρησιμοποιήσετε (βλ. «Ανταλλακτικά/ Αξεσουάρ»).
3. Τοποθετήστε τον προσαρμογέα A **2a**, B **2b** ή C **2c** στον σωλήνα κενού **3**.
4. Κλείστε το καπάκι **1**. Βεβαιωθείτε ότι και οι δύο γωνίες του καπακιού έχουν κλείσει πλήρως.
5. Συνδέστε τον προσαρμογέα A **2a**, τον προσαρμογέα B **2b** ή τον προσαρμογέα C **2c** στο αντίστοιχο στόμιο του δοχείου. Ανατρέξτε στο εγχειρίδιο χρήσης του δοχείου για περισσότερες πληροφορίες.
6. Πιέστε **5e**. Η ενδεικτική λυχνία αναβοσβήνει και η συσκευή αφαιρεί τον αέρα από το δοχείο.
   Μόλις αφαιρεθεί όλος ο αέρας: Η ενδεικτική λυχνία σταματά να αναβοσβήνει και παραμένει αναμμένη.
7. Αφαιρέστε τον προσαρμογέα A **2a**, τον προσαρμογέα B **2b** ή τον προσαρμογέα C **2c** από το δοχείο και τον σωλήνα κενού **3**.

Αντιμετώπιση προβλημάτων

Πρόβλημα	Αιτία	Λύση
Όλες οι ενδεικτικές λυχνίες αναβοσβήνουν ταυτόχρονα κατά το πάτημα των κουμπιών.	Η συσκευή δεν έχει ακόμη κρυώσει πλήρως.	Ανοίξτε το καπάκι **1**. Περιμένετε περίπου 2 λεπτά και ξεκινήστε ξανά τη διαδικασία.
Το προϊόν δεν λειτουργεί.	Το φις **16** δεν είναι συνδεδεμένο στην πρίζα.	Συνδέστε το φις **16** στην πρίζα.
	Η συσκευή λειτούργησε για πολύ μεγάλο χρονικό διάστημα.	Αποσυνδέστε το φις **16** από την πρίζα. Αφήστε το προϊόν να κρυώσει καλά.
Η συσκευή δεν κάνει αναρρόφηση.	Η σακούλα δεν τοποθετήθηκε σωστά.	Τοποθετήστε το άνοιγμα της σακούλας πλήρως μέσα στον θάλαμο αναρρόφησης.
	Η σακούλα καλύπτει το στόμιο αναρρόφησης.	Τοποθετήστε το άνοιγμα της σακούλας μέσα στον θάλαμο αναρρόφησης, έτσι ώστε να μην καλύπτεται το στόμιο αναρρόφησης.
	Το καπάκι **1** δεν έχει κλείσει σωστά.	Πιέστε το καπάκι **1** σταθερά και από τις δύο πλευρές μέχρι να ασφαλίσει.
Δεν δημιουργείται πλήρες κενό στη σακούλα.	Η σακούλα δεν τοποθετήθηκε σωστά.	Τοποθετήστε το άνοιγμα της σακούλας πλήρως μέσα στον θάλαμο αναρρόφησης.
	Η σακούλα είναι ελαττωματική.	Χρησιμοποιήστε άλλη σακούλα.
	Υπάρχουν ζάρες, ψίχουλα, λίπη ή παρόμοια στη σακούλα, στο σημείο της ραφής.	Ανοίξτε ξανά τη σακούλα και καθαρίστε το σημείο.
	Η ράβδος σφράγισης **13** έχει υπερθερμανθεί.	Αποσυνδέστε το φις **16** από την πρίζα. Αφήστε το προϊόν να κρυώσει καλά.
Η σακούλα δεν έχει σφραγιστεί σωστά.	Η ράβδος σφράγισης **13** έχει υπερθερμανθεί.	Αποσυνδέστε το φις **16** από την πρίζα. Αφήστε το προϊόν να κρυώσει καλά.

Πρόβλημα	Αιτία	Λύση
Η σακούλα μεμβράνης που έχει σφραγιστεί σε κενό δεν διατηρεί το κενό της.	Η σακούλα είναι ελαττωματική.	Χρησιμοποιήστε άλλη σακούλα.
	Υπάρχουν ζάρες, ψίχουλα, λίπη ή παρόμοια στη σακούλα, στο σημείο της ραφής.	Ανοίξτε ξανά τη σακούλα και καθαρίστε το σημείο.
	Η σακούλα δεν έχει σφραγιστεί σωστά.	Επαναλάβετε τη διαδικασία σφράγισης σε διαφορετικό σημείο της σακούλας.
Η αναρρόφηση δεν σταματά αυτόματα.	Υπάρχει πολύς αέρας μέσα στη σακούλα.	Πατήστε το κουμπί (⏻/II·■) **5e** για να σταματήσετε την αναρρόφηση. Στη συνέχεια πατήστε το κουμπί (≋) **5b** για να σφραγίσετε τη σακούλα.

Καθαρισμός και φροντίδα

⚠ **ΠΡΟΕΙΔΟΠΟΙΗΣΗ! Κίνδυνος ηλεκτροπληξίας!**
Πριν από τον καθαρισμό ή τη συντήρηση του προϊόντος: Αποσυνδέστε το φις **16** από την πρίζα.

⚠ **ΠΡΟΕΙΔΟΠΟΙΗΣΗ! Κίνδυνος ηλεκτροπληξίας!** Μη βυθίζετε το προϊόν σε νερό ή άλλα υγρά. Ποτέ μην κρατάτε το προϊόν κάτω από τρεχούμενο νερό.

⚠ **ΠΡΟΣΟΧΗ! Κίνδυνος τραυματισμού!** Μην καθαρίζετε τη συσκευή όταν η ράβδος σφράγισης **13** είναι ακόμη ζεστή. Αφήστε τη συσκευή να κρυώσει πλήρως.

⚠ **ΠΡΟΣΟΧΗ! Κίνδυνος ζημιάς στο προϊόν!**

- Μη χρησιμοποιείτε λειαντικά, επιθετικά καθαριστικά ή σκληρές βούρτσες για τον καθαρισμό του προϊόντος ή των αξεσουάρ.
- Μη χρησιμοποιείτε ποτέ σκληρά ή αιχμηρά αντικείμενα για να αφαιρέσετε υπολείμματα από τη ράβδο σφράγισης **13**. Μπορεί να προκληθεί ζημιά στο θερμαντικό σύρμα ή/και στη μόνωσή του.

Εξάρτημα	Καθαρισμός
Περίβλημα συσκευής	☐ Σκουπίστε το εξάρτημα με ένα ελαφρά νωπό πανί. ☐ Για επίμονους λεκέδες: Προσθέστε ένα ήπιο καθαριστικό σε ένα πανί.
7 Πάτημα σφράγισης **8** Επάνω δακτύλιος σφράγισης **12** Κάτω δακτύλιος σφράγισης	☐ Σκουπίστε το εξάρτημα με ένα ελαφρά νωπό πανί.
2a Προσαρμογέας A **2b** Προσαρμογέας B **2c** Προσαρμογέας C **3** Σωλήνας κενού	☐ Σκουπίστε το εξάρτημα με ένα ελαφρά νωπό πανί. ☐ Για επίμονους λεκέδες: Καθαρίστε το εξάρτημα με νερό και λίγο υγρό πιάτων. ☐ Στη συνέχεια ξεπλύνετε με καθαρό νερό.

☐ Ο δίσκος συλλογής υγρών **11** είναι κατάλληλος για πλυντήριο πιάτων.

☐ Μετά τον καθαρισμό: Στεγνώστε επιμελώς όλα τα εξαρτήματα.

Αποθήκευση

ⓘ **ΠΛΗΡΟΦΟΡΙΕΣ:** Μην πιέζετε ή παραμορφώνετε τα εξαρτήματα (π.χ. το στοιχείο πίεσης σφράγισης **7**, τον σωλήνα κενού **3**) κατά την αποθήκευση.

- ☐ Πριν την αποθήκευση: Καθαρίστε το προϊόν και αφήστε το να στεγνώσει.
- ☐ Αποθηκεύετε το προϊόν στην αρχική συσκευασία του όταν δεν χρησιμοποιείται.
- ☐ Αποθηκεύετε το προϊόν σε στεγνή τοποθεσία, μακριά από τα παιδιά.
- ☐ Τυλίξτε το καλώδιο γύρω από τον γάντζο περιτύλιξης καλωδίου **15** στο κάτω μέρος της συσκευής (Εικ. B).

Συντήρηση

Αντικατάσταση δακτυλίων σφράγισης

ⓘ **ΠΛΗΡΟΦΟΡΙΕΣ:** Αντικαταστήστε τον κάτω δακτύλιο σφράγισης **12** και τον επάνω δακτύλιο σφράγισης **8** όταν φθαρούν ή υποστούν ζημιά.

1. Τραβήξτε τον δακτύλιο **8/12** έξω από την εγκοπή
2. Πιέστε τον νέο δακτύλιο **8/12** στη θέση του.

Ανταλλακτικά/παρελκόμενα

- ☐ Μπορείτε να αγοράσετε συμβατά ανταλλακτικά για αυτή τη συσκευή στο www.Optimex-Shop.com.
- ☐ Έχετε διαθέσιμο τον αριθμό είδους για την παραγγελία σας.
- ☐ Οι παραγγελίες γίνονται μόνο διαδικτυακά.
- ☐ Επικοινωνήστε με τη γραμμή εξυπηρέτησης της Lidl (βλέπε «Σέρβις») για περισσότερες πληροφορίες.

Εξάρτημα
Επάνω δακτύλιος σφράγισης **8**
Κάτω δακτύλιος σφράγισης **12**
Ρολό σακουλών κενού

Οι πελάτες μπορούν να προμηθευτούν συμβατά ρολά σακουλών κενού από το ηλεκτρονικό κατάστημα της LIDL www.lidl.de. Να έχετε διαθέσιμο τον αριθμό IAN 524760_2601 κατά την παραγγελία.

- ☐ Ο σωλήνας κενού **3** και οι προσαρμογείς **2a**/**2b**/**2c** είναι επίσης συμβατοί με σακούλες και δοχεία άλλων κατασκευαστών.

Αντάπτορες	**Κατάλληλο για**
2a Προσαρμογέας A	☐ **CASO** * (σειρά VacuBoxx) ☐ **Ernesto** ☐ Διάφορες σακούλες με βαλβίδα
2b Προσαρμογέας B	☐ **FoodSaver** ** (FFC02XX, FFC002X, 003X, 005X, 008X, 010X δοχεία αποθήκευσης, σετ δοχείων φαγητού T020-00024) ☐ Διάφορες σακούλες με βαλβίδα
2c Προσαρμογέας C	☐ **CASO** * (σετ δοχείων κενού, πώματα κρασιού) ☐ FoodSaver ** (σετ δοχείων FSC003)
Χωρίς προσαρμογέα	☐ **FoodSaver** ** (πώμα κρασιού, δοχείο μαριναρίσματος)

* Το **CASO** είναι καταχωρημένο εμπορικό σήμα της Caso Holding GmbH

** Το **FoodSaver** είναι καταχωρημένο εμπορικό σήμα της Sunbeam Products, Inc.

Απόσυρση



Προσέξετε τον χαρακτηρισμό των υλικών συσκευασίας για τον διαχωρισμό απορριμμάτων, αυτά είναι χαρακτηρισμένα από συντόμευσεις (a) και αριθμούς (b) με την ακόλουθη σημασία: 1-7: πλαστικά / 20-22: χαρτί και χαρτόνι / 80-98: σύνθετο υλικό.



Για πληροφορίες σχετικά με τις δυνατότητες απόρριψης του προϊόντος που δεν χρησιμοποιείται πλέον, απευθυνθείτε στις αρμόδιες υπηρεσίες της κοινότητας ή του δήμου σας.



Απορρίψτε το προϊόν σωστά στο τέλος της διάρκειας ζωής του και όχι στα οικιακά απορρίμματα. Πληροφορίες σχετικά με τα σημεία συλλογής και τις ώρες λειτουργίας τους θα βρείτε από τις τοπικές αρχές.

Εγγύηση

Το προϊόν κατασκευάστηκε σύμφωνα με αυστηρές κατευθυντήριες οδηγίες ποιότητας και ελέγχθηκε επιμελώς πριν από την παράδοση. Σε περίπτωση ελαττώματος υλικού ή κατασκευής, έχετε νόμιμα δικαιώματα έναντι του πωλητή του προϊόντος. Τα νομικά σας δικαιώματα δεν περιορίζονται με οιονδήποτε τρόπο από την αναφερόμνεη παρακάτω εγγύηση.

Η εγγύηση για το προϊόν αυτό ανέρχεται σε 3 έτη από την ημερομηνία αγοράς. Ο χρόνος εγγύησης αρχίζει την ημερομηνία αγοράς. Φυλάξτε τη γνήσια απόδειξη αγοράς σε σίγουρο μέρος, καθώς αυτό το έγγραφο απαιτείται ως αποδεικτικό της αγοράς.

Όλες οι ζημιές ή τα ελαττώματα, τα οποία υπάρχουν ήδη κατά τον χρόνο της αγοράς, πρέπει να αναφέρονται χωρίς καθυστέρηση μετά την αποσυσκευασία του προϊόντος.

Σε περίπτωση που εντός διαστήματος 3 ετών από την ημερομηνία αγοράς αυτό το προϊόν πασουσιάσει κάποιο ελάττωμα υλικού ή κατασκευής, το προϊόν επισκευάζεται ή αντικαθίσταται από εμάς δωρεάν κατά τη δική μας επιλογή. Ο χρόνος εγγύησης δεν επεκτείνεται λόγω παροχής ικανοποίησης από την ευθύνη για πραγματικά ελαττώματα. Αυτό ισχύει και για εξαρτήματα τα οποία έχουν αντικατασταθεί ή επισκευαστεί.

Αυτή η εγγύηση παύει να ισχύει, εάν στο προϊόν προκλήθηκε ζημιά, ή εάν αυτό χρησιμοποιήθηκε ή συντηρήθηκε με μη ενδεδειγμένο τρόπο.

Η εγγύηση καλύπτει ελαττώματα στο υλικό και την κατασκευή. Αυτή η εγγύηση δεν αφορά σε μέρη του προϊόντος, τα οποία υπόκεινται σε φυσιολογική φθορά και συνεπώς θεωρούνται αναλώσιμα (π.χ., μπαταρίες, επαναφορτιζόμενες μπαταρίες, εύκαμπτοι σωλήνες, φυσίγγια χρώματος), ούτε σε ζημιές σε εύθραυστα εξαρτήματα, όπως διακόπτες ή γυάλινα εξαρτήματα.

Με την αντικατάσταση της συσκευής, σύμφωνα με το ΝΟΜΟΣ 2251/1994, ξεκινάει εκ νέου ο χρόνος εγγύησης.

Διεκπεραίωση της εγγύησης

Για να εξασφαλίσουμε τη γρήγορη επεξεργασία του αιτήματος σας, παρακαλούμε ακολουθήστε τις παρακάτω υποδείξεις:

Σε περίπτωση ερωτήματος παρακαλείσθε να έχετε διαθέσιμο το παραστατικό αγοράς και τον κωδικό προϊόντος (IAN 524760_2601) ως αποδεικτικό της αγοράς σας.

Μπορείτε να βρείτε τον αριθμό προϊόντος στην πινακίδα τύπου, σε μια εγχάραξη, στην σελίδα τίτλων των οδηγιών σας, (κάτω αριστερά) ή ως αυτοκόλλητο στην πίσω ή κάτω σελίδα.

Αν προκύψουν λειτουργικά σφάλματα ή άλλα ελαττώματα, επικοινωνήστε αρχικά τηλεφωνικά ή μέσω email με το παρακάτω αναφερόμενο τμήμα service.

Ένα προϊόν που αναγνωρίζεται ως ελαττωματικό, μπορείτε μετά να το αποστείλετε χωρίς ταχυδρομικά τέλη στην ενημερωμένη σε εσάς διεύθυνση service επισυνάπτοντας την απόδειξη αγοράς (απόδειξη ταμείου) και την ένδειξη, που υφίσταται το ελάττωμα και πότε προέκυψε.

Σέρβις

(GR) **Σέρβις Ελλάδα**
Τηλ: 00800 490826606
Email: owim@lidl.gr

(CY) **Σέρβις Κύπρος**
Τηλ: 8009 4241
Email: owim@lidl.com.cy

Σερβικη σφραγιδας συμμορφωσης

CE

Verwendete Warnhinweise und Symbole ..... Seite 160
Bestimmungsgemäßer Gebrauch ..... Seite 160
Lieferumfang ..... Seite 160
Teilebeschreibung ..... Seite 161
Technische Daten ..... Seite 161
Sicherheitshinweise ..... Seite 161
Vor der ersten Verwendung ..... Seite 163
Bedienung ..... Seite 163
Produkt aufstellen ..... Seite 163
Standby-Modus ..... Seite 163
Pause- und Stopp-Funktion ..... Seite 163
Geeignete(n) Funktion/Behälter auswählen ..... Seite 164
Folienbeutel versiegeln ..... Seite 165
Folienbeutel vakuumieren und versiegeln ..... Seite 166
Fehlerbehebung ..... Seite 167
Reinigung und Pflege ..... Seite 168
Lagerung ..... Seite 169
Wartung ..... Seite 169
Dichtungsringe auswechseln ..... Seite 169
Ersatzteile/Zubehör ..... Seite 169
Entsorgung ..... Seite 169
Garantie ..... Seite 170
Abwicklung im Garantiefall ..... Seite 170
Service ..... Seite 170

Verwendete Warnhinweise und Symbole

In dieser Bedienungsanleitung und auf der Verpackung werden die folgenden Warnhinweise verwendet:

	Dieses Symbol bedeutet, dass vor der Verwendung des Produkts die Bedienungsanleitung zu beachten ist.		Wechselstrom/-spannung
	**GEFAHR!** Dieses Symbol mit dem Signalwort „Gefahr“ bezeichnet eine Gefährdung mit einem hohen Risikograd, die, wenn sie nicht vermieden wird, eine schwere Verletzung oder den Tod zur Folge hat.	**Hz**	Hertz (Netzfrequenz)
		W	Watt
	**WARNUNG!** Dieses Symbol mit dem Signalwort „Warnung“ bezeichnet eine Gefährdung mit einem mittleren Risikograd, die, wenn sie nicht vermieden wird, eine schwere Verletzung oder den Tod zur Folge haben kann.		Gefahr – Risiko eines Stromschlags!
			Verwenden Sie das Produkt nur in trockenen Innenräumen.
	**VORSICHT!** Dieses Symbol mit dem Signalwort „Vorsicht“ bezeichnet eine Gefährdung mit einem niedrigen Risikograd, die, wenn sie nicht vermieden wird, eine geringe oder mäßige Verletzung zur Folge haben kann.		Symbol für ein Produkt der Schutzklasse II
			Lebensmittelecht Dieses Produkt hat keine negativen Auswirkungen auf Geschmack oder Geruch.
	**ACHTUNG!** Dieses Symbol mit dem Signalwort „Achtung“ zeigt die Gefahr einer möglichen Sachbeschädigung an.		Für die Spülmaschine geeignet: **3** Auffangschale für Flüssigkeiten
	**INFO:** Dieses Symbol mit dem Signalwort „Info“ bietet weitere nützliche Informationen.		Sicherheitshinweise Handlungsanweisungen
	Das CE-Zeichen bestätigt Konformität mit den für das Produkt zutreffenden EU-Richtlinien.		

VAKUUMIERER

Bestimmungsgemäßer Gebrauch

- Dieses Produkt kann für das Versiegeln und Vakuumieren von Lebensmitteln in Haushaltsmengen verwendet werden.
- Das Produkt ist ausschließlich für die Nutzung in privaten Haushalten und nicht für gewerbliche Zwecke vorgesehen.
- Der Hersteller übernimmt keine Haftung für Schäden aufgrund unsachgemäßer Verwendung.

Lieferumfang

Überprüfen Sie nach dem Auspacken des Produkts, ob die Lieferung vollständig ist und alle Teile in ordnungsgemäßem Zustand sind. Entfernen Sie vor der Verwendung sämtliche Verpackungsmaterialien.

1 Vakuumierer
1 Folienrolle
2 Vakuum-Schläuche
1 Adapter A
1 Adapter B
1 Adapter C
1 Ersatz-Dichtring
1 Bedienungsanleitung

Teilebeschreibung

(Abb. A)

1 Deckel
2 Adapter
2a Adapter A
2b Adapter B
2c Adapter C
3 Vakuum-Schlauch
4 Deckelentriegelung
5 Funktionstaste
5a Taste zum Vakuumieren und Versiegeln
5b Taste zum Versiegeln
5c Taste zum Vakuumieren und Versiegeln feuchter Lebensmittel
5d Taste zum Vakuumieren und Versiegeln weicher Lebensmittel
5e Taste für die externe Vakuumierfunktion / Pause- oder Stopp-Taste
6 Externer Vakuumier-Lufteinlass

(Abb. B)

7 Presssiegel
8 Oberer Dichtungsring
9 Abschneider
Hinweis: Berühren Sie niemals den unteren Teil des Abschneiders **9**, um Verletzungen zu vermeiden.
10 Schneidleiste
Hinweis: Klappen Sie die Schneidleiste **10** immer nach unten, um Verletzungen zu vermeiden.
11 Auffangschale für Flüssigkeiten
12 Unterer Dichtungsring
13 Versiegelungsleiste
Hinweis: Enthält einen Heizdraht zum Versiegeln des Beutels. Berühren Sie die Versiegelungsleiste **13** nach dem Versiegeln niemals direkt, um Verbrennungen zu vermeiden.
14 Hinteren Begrenzer
15 Kabelaufwicklungshaken
16 Netzstecker

Technische Daten

Produkt

Eingangsspannung:	220-240 V~, 50-60 Hz
Schutzklasse:	II/⧈
Leistungsaufnahme:	130 W
Leistungsaufnahme im Standby-Zustand:	0,3 W

Sicherheitshinweise

MACHEN SIE SICH VOR DER VERWENDUNG DES PRODUKTS MIT ALLEN SICHERHEITSHINWEISEN UND GEBRAUCHSANWEISUNGEN VERTRAUT! WENN SIE DIESES PRODUKT AN ANDERE WEITERGEBEN, GEBEN SIE AUCH ALLE DOKUMENTE WEITER!

Im Falle von Schäden aufgrund der Nichteinhaltung dieser Bedienungsanleitung erlischt Ihr Garantieanspruch! Für Folgeschäden wird keine Haftung übernommen! Im Falle von Sach- oder Personenschäden aufgrund einer unsachgemäßen Benutzung oder Nichteinhaltung der Sicherheitshinweise wird keine Haftung übernommen!

⚠ WARNUNG! LEBENSGEFAHR UND UNFALLGEFAHR FÜR SÄUGLINGE UND KINDER!

Lassen Sie Kinder niemals mit dem Verpackungsmaterial unbeaufsichtigt. Das Verpackungsmaterial stellt eine Erstickungsgefahr dar. Kinder unterschätzen die damit verbundenen Gefahren häufig. Halten Sie Kinder stets von Verpackungsmaterialien fern.

- Dieses Gerät kann von Kindern ab 3 Jahren sowie von Personen mit eingeschränkten körperlichen, sensorischen oder geistigen Fähigkeiten oder Personen mit mangelnder Erfahrung und mangelnden Kenntnissen benutzt werden, wenn sie bezüglich des sicheren Gebrauchs des Gerätes beaufsichtigt oder unterwiesen wurden und die damit verbundenen Gefahren verstehen und beim Gebrauch des Gerätes beaufsichtigt werden.

- Kinder dürfen nicht mit dem Gerät spielen. Die Reinigung und die Wartung durch den Benutzer dürfen nicht von Kindern durchgeführt werden. Das Gerät und seine Anschlussleitung sind von Kindern jünger als 3 Jahre fernzuhalten.

⚠ **GEFAHR! Erstickungsrisiko!** Die Vakuumversieglerrolle ist kein Spielzeug. Von Säuglingen und Kindern fernhalten. Nicht über Ihren Kopf stülpen.

⚠ **WARNUNG! Verletzungsrisiko durch unsachgemäßen Gebrauch!** Verwenden Sie das Produkt ausschließlich dieser Anleitung entsprechend. Versuchen Sie nicht, das Produkt in irgendeiner Weise zu verändern.

⚠ **WARNUNG! Verletzungsrisiko!** Berühren Sie niemals den Heizdraht, wenn er heiß ist oder abkühlt. Der Heizdraht kann sehr heiß werden, auch wenn der Deckel geöffnet ist.

⚠ **ACHTUNG! Risiko von Produktschäden!** Das Produkt ist nur zum Versiegeln und Vakuumieren von Lebensmitteln geeignet. Bei unsachgemäßem Gebrauch wird das Produkt irreparabel beschädigt.

⚠ **ACHTUNG! Risiko von Produktschäden!** Füllen Sie den Folienbeutel so, dass beim Verschließen keine Lebensmittelreste oder Flüssigkeiten austreten und in das Produkt gelangen können.

⚠ **WARNUNG! Stromschlagrisiko!** Versuchen Sie niemals, das Produkt selbst zu reparieren. Im Fall einer Fehlfunktion dürfen Reparaturen ausschließlich von qualifiziertem Personal durchgeführt werden.

⚠ **WARNUNG! Stromschlagrisiko!** Tauchen Sie das Produkt nicht in Wasser oder andere Flüssigkeiten ein. Halten Sie das Produkt niemals unter fließendes Wasser.

⚠ **WARNUNG! Stromschlagrisiko!** Verwenden Sie kein beschädigtes Produkt. Ziehen Sie den Netzstecker und kontaktieren Sie Ihren Händler, wenn das Produkt beschädigt ist.

- Lassen Sie niemals Teile des Produkts fallen. Eine grobe Handhabung kann zu irreparablen Schäden am Produkt führen.
- Das Produkt darf nicht verwendet werden, wenn es fallen gelassen wurde oder wenn es sichtbare Schäden aufweist.
- Überprüfen Sie den Netzstecker und die Anschlussleitung regelmäßig auf Schäden. Wenn die Anschlussleitung beschädigt ist, muss sie durch den Hersteller oder seinen Kundendienst oder eine ähnlich qualifizierte Person ersetzt werden, um Gefährdungen zu vermeiden.
- Schützen Sie die Anschlussleitung vor Schäden. Lassen Sie sie nicht über scharfe Kanten hängen und quetschen oder biegen Sie sie nicht. Halten Sie die Anschlussleitung von heißen Oberflächen und offenen Flammen fern.
- Reinigen Sie das Produkt und die Oberflächen, die mit Lebensmitteln in Berührung kommen (siehe „Reinigung und Pflege").

- Trennen Sie das Produkt immer von der Stromversorgung, wenn es unbeaufsichtigt gelassen wird und bevor Sie es zusammenbauen, auseinandernehmen oder reinigen.
- Verwenden Sie nur das mit dem Produkt gelieferte Zubehör.
- Stellen Sie das Produkt nicht auf heißen Oberflächen (Gasherd, Elektroherd, Ofen etc.) ab.
  Platzieren Sie das Produkt auf einer ebenen, stabilen, sauberen und trockenen Oberfläche.
- Berühren Sie das Produkt, die Anschlussleitung und den Netzstecker nicht mit nassen Händen.
- Ziehen Sie den Netzstecker nicht an der Anschlussleitung aus der Steckdose.
- Schützen Sie das Produkt und dessen Zubehör vor Staub, direkter Sonneneinstrahlung, Tropf- und Spritzwasser.
- Schützen Sie das Produkt vor Hitze. Positionieren Sie das Produkt nicht in der Nähe von offenen Flammen oder Wärmequellen wie Öfen oder Heizgeräten.

Vor der ersten Verwendung

ⓘ **INFO:** Dieses Produkt kann während der ersten Verwendung einen Geruch abgeben. Dabei handelt es sich um Produktions- oder Transportrückstände, die schnell nachlassen.

1. Entfernen Sie das Verpackungsmaterial.
2. Reinigen Sie das Produkt (siehe „Reinigung und Pflege“).

Bedienung

Produkt aufstellen

ⓘ **INFO:**

- Überprüfen Sie nach jedem Versiegelungsvorgang und vor dem Einschalten, ob das Gerät und sämtliches Zubehör sauber und frei von Speiseresten sind.
- Wenn die Versiegelungsleiste des Produkts **13** überhitzt ist, kann das Produkt nicht verwendet werden. Alle Leuchten blinken, bis die Versiegelungsleiste **13** abgekühlt und wieder einsatzbereit ist. Sobald das Gerät betriebsbereit ist, leuchten alle Lichter auf und hören auf zu blinken.

1. Stellen Sie das Produkt auf eine ebene und hitzebeständige Fläche.
2. Stecken Sie den Netzstecker **16** in die Steckdose.

Standby-Modus

- ☐ Trennen Sie das Produkt unmittelbar nach der Verwendung von der Stromversorgung. Das Produkt ist nur spannungsfrei, wenn Sie den Netzstecker **16** aus der Steckdose ziehen.
- ☐ Das Produkt schaltet automatisch in den Standby-Modus, wenn es an die Stromversorgung angeschlossen ist und keine Taste gedrückt wird. Alle 5 Anzeigeleuchten blinken zweimal. Sobald das Produkt betriebsbereit ist, hören alle 5 Anzeigeleuchten auf zu blinken und leuchten dauerhaft.

Pause- und Stopp-Funktion

Stopp-Funktion

- ☐ Wenn Sie die Stopp-Funktion verwenden möchten, drücken Sie zweimal die Pause- oder Stopp-Taste **5e** (⏸/■). Der Vorgang wird unterbrochen. Alle Anzeigeleuchten leuchten auf.
- ☐ Nach dem Beenden des Vorgangs können Sie die gewünschten Funktionen erneut auswählen.

Pause-Funktion

- ☐ Wenn Sie während des Vakuumierungs- oder Versiegelungsvorgangs einmal auf die **5e** Pause- oder Stopp-Taste (⏸/■) drücken, wird der Vorgang unterbrochen und die rote Anzeigeleuchte blinkt.
- ☐ Um die vorherige Funktion wieder aufzunehmen, drücken Sie einmal die **5e** Pause- oder Stopp-Taste (⏸/■), um den Vorgang fortzusetzen.
- ☐ Wenn Sie eine andere Funktion auswählen möchten, drücken Sie zweimal die **5e** Pause- oder Stopp-Taste (⏸/■), um den Vorgang anzuhalten und eine andere Funktion auszuwählen.

Geeignete(n) Funktion/Behälter auswählen

Lebens-mittel	Beispiel	Empfohlene Funktion	Empfohlener Behälter
Fleisch	Rind, Hühnchen	**5b** Taste zum Versiegeln **5c** Taste zum Vakuumieren und Versiegeln feuchter Lebensmittel	☐ Vakuumierfolienrolle
		5e Externe Vakuumierfunktion	☐ Vakuumierbehälter für Lebensmittel ☐ Vakuumierbeutel für Lebensmittel mit Luftventil
Meeresfrüchte	Fisch, Muscheln	**5b** Taste zum Versiegeln **5c** Taste zum Vakuumieren und Versiegeln feuchter Lebensmittel	☐ Vakuumierfolienrolle
		5e Externe Vakuumierfunktion	☐ Vakuumierbehälter für Lebensmittel ☐ Vakuumierbeutel für Lebensmittel mit Luftventil
Blattgemüse	Salat, Grünkohl	**5b** Taste zum Versiegeln **5c** Taste zum Vakuumieren und Versiegeln feuchter Lebensmittel	☐ Vakuumierfolienrolle
		5e Externe Vakuumierfunktion	☐ Vakuumierbehälter für Lebensmittel ☐ Vakuumierbeutel für Lebensmittel mit Luftventil
Gemüse	Kartoffel, Karotte	**5a** Taste zum Vakuumieren und Versiegeln **5b** Taste zum Versiegeln	☐ Vakuumierfolienrolle
		5e Externe Vakuumierfunktion	☐ Vakuumierbehälter für Lebensmittel ☐ Vakuumierbeutel für Lebensmittel mit Luftventil
Hartobst	Apfel, Birne	**5a** Taste zum Vakuumieren und Versiegeln **5b** Taste zum Versiegeln	☐ Vakuumierfolienrolle
		5e Externe Vakuumierfunktion	☐ Vakuumierbehälter für Lebensmittel ☐ Vakuumierbeutel für Lebensmittel mit Luftventil
Beeren	Erdbeere, Blaubeere	**5b** Taste zum Versiegeln **5d** Taste zum Vakuumieren und Versiegeln weicher Lebensmittel	☐ Vakuumierfolienrolle
		5e Externe Vakuumierfunktion	☐ Vakuumierbehälter für Lebensmittel ☐ Vakuumierbeutel für Lebensmittel mit Luftventil
Backwaren	Kekse, Brot, Kuchen	**5b** Taste zum Versiegeln **5d** Taste zum Vakuumieren und Versiegeln weicher Lebensmittel	☐ Vakuumierfolienrolle
		5e Externe Vakuumierfunktion	☐ Vakuumierbehälter für Lebensmittel
Flüssigkeiten	Suppe	**5e** Externe Vakuumierfunktion	☐ Vakuumierbehälter für Lebensmittel

Folienbeutel versiegeln

Abb. E

⚠ ACHTUNG! Risiko von Produktschäden!

- Verwenden Sie für dieses Produkt nur die enthaltene Vakuumversieglerrolle oder eine empfohlene Vakuumversieglerrolle (siehe „Ersatzteile/Zubehör“). Andernfalls ist die Siegelnaht nicht dicht und das Produkt kann beschädigt werden.
- Erhitzen Sie niemals vollständig versiegelte Folienbeutel in der Mikrowelle. Der Folienbeutel könnte platzen! Eine Seite des Folienbeutels muss offen sein. Erhitzen Sie die Folienbeutel für max. 3 Minuten bei einer Temperatur von max. +70 °C (900 W Leistung).

ⓘ INFO:

- Die Folie darf nicht breiter als 30 cm sein. Andernfalls kann die Folie nicht korrekt versiegelt werden.
- Die Qualität der Siegelnaht variiert je nach Art und Dicke der Folie.
- Vor dem Gebrauch: Stellen Sie sicher, dass der untere Dichtungsring **12** und der obere Dichtungsring **8** nicht beschädigt sind. Andernfalls kann das Gerät die Luft nicht aus dem Folienbeutel absaugen. Ersetzen Sie den Dichtungsring (siehe „Ersetzen der Dichtungsringe“).

1. Vorbereiten eines Folienbeutels (Abb. D):
   – Den integrierten Abschneider **9** in geöffneter Position belassen.
   – Führen Sie den offenen Teil der Folienrolle durch den integrierten Abschneider **9**, bis die gewünschte Länge erreicht ist.

   Hinweis: Schätzen Sie die Größe des Gegenstands, den Sie vakuumieren möchten. Rechnen Sie mindestens 8 - 10 cm zusätzlich zur Gesamtlänge hinzu. Dieser zusätzliche Platz ist erforderlich, damit das Produkt später die Oberseite des Beutels fest umschließen und versiegeln kann.
   – Klappen Sie den integrierten Abschneider **9** herunter und schieben Sie die Schneidleiste **10** über die Folienrolle.
2. Deckel **1** öffnen: Drücken Sie beide Deckelentriegelungen **4** gleichzeitig, um den Deckel zu entriegeln. Öffnen Sie den Deckel nach oben.
3. Legen Sie das offene Ende des Folienbeutels so weit in das Produkt, dass die Öffnung des Folienbeutels mittig unter dem unteren Dichtungsring **12** liegt.
   Schieben Sie den Folienbeutel nicht weiter als bis zu den hinteren Begrenzern **14** und nicht über die Versiegelungsleiste **13** hinaus.
   Hinweis: Alle Lebensmittel sollten hinter der Versiegelungsleiste **13** liegen. Stellen Sie sicher, dass der Folienbeutel an der gewünschten Versiegelungsstelle sauber ist, damit das Versiegeln einwandfrei funktioniert.
   Wenn der Folienbeutel über die hinteren Begrenzer **14** oder die Versiegelungsleiste **13** ragt, kann der Folienbeutel nicht ordnungsgemäß versiegelt werden.
   Die Öffnung des Folienbeutels muss flach auf der Versiegelungsleiste **13** aufliegen. Sonst funktioniert die Versiegelung nicht richtig.
4. Legen Sie Ihre Hände auf an beiden Ecken des Deckels **1**. Schließen Sie den Deckel vorsichtig, bis er hörbar einrastet. Achten Sie darauf, dass beide Ecken des Deckels vollständig geschlossen sind. Das Presssiegel **7** drückt den Folienbeutel gegen die Versiegelungsleiste **13**, um eine glatte Versiegelung zu erzeugen. (Abb. E)
5. Drücken Sie **5b**. Die Anzeigeleuchte blinkt und zeigt damit an, dass der Versiegelungsvorgang beginnt.
6. Sobald der Versiegelungsvorgang abgeschlossen ist: Die Anzeigeleuchte hört auf zu blinken und leuchtet dauerhaft.
7. Deckel **1** öffnen: Drücken Sie beide Deckelentriegelungen **4** gleichzeitig, um den Deckel zu entriegeln. Öffnen Sie den Deckel nach oben.
8. Entfernen Sie den Folienbeutel vom Produkt. Der Folienbeutel ist nun an einem Ende versiegelt und bereit zum Befüllen. Achten Sie darauf, dass die Siegelnaht richtig geschlossen ist. Eine korrekte Siegelnaht sollte ein glatter, gerader Streifen ohne Falten sein.
9. Befüllen Sie den Folienbeutel. Halten Sie einen Abstand von min. 6 cm zwischen Lebensmittel und der zu verschließenden Kante des Folienbeutels ein. Achten Sie darauf, dass keine Lebensmittelreste oder Flüssigkeiten beim Verschließen austreten und in das Produkt gelangen können.
10. Wenn Sie den Folienbeutel nicht vakuumieren wollen: Wiederholen Sie die Schritte 2 bis 8.
11. Vor dem Verschließen des nächsten Folienbeutels: Lassen Sie den Deckel **1** offen. Lassen Sie das Produkt abkühlen.

Folienbeutel vakuumieren und versiegeln

Abb. E

ⓘ INFO:

- Vakuumieren Sie keine Folienbeutel, die nur Flüssigkeiten enthalten.
- Folienbeutel mit feuchten/saftigen Lebensmitteln vakuumieren und versiegeln: Achten Sie darauf, dass keine Flüssigkeit in das Produkt gelangen kann. Sollten versehentlich kleine Mengen an Flüssigkeit oder Lebensmitteln angesaugt werden, setzen sie sich in der Auffangschale für Flüssigkeiten **11**.
- Befindet sich Feuchtigkeit zwischen der Folie und der Naht, kann dies zu fehlerhaften Dichtungen führen. Achten Sie darauf, dass der zu versiegelnde Bereich an der Folie sauber und trocken ist, bevor Sie den Deckel **1** schließen.
- Vor dem Gebrauch: Stellen Sie sicher, dass der untere Dichtungsring **12** und der obere Dichtungsring **8** nicht beschädigt sind. Andernfalls kann das Produkt die Luft aus dem Folienbeutel nicht absaugen. Tauschen Sie den Dichtungsring aus (siehe „Dichtungsringe auswechseln").

1. Folienbeutel vorbereiten und mit Lebensmitteln befüllen: siehe „Folienbeutel versiegeln", Schritte 1 bis 9.
2. Wählen Sie die geeignete Vakuumierungs- und Versiegelungsfunktion.

Taste	Funktion
5a	Vakuumieren und Versiegeln (harte und trockene Lebensmittel)
5c	Vakuumieren und Versiegeln (feuchte Lebensmittel)
5d	Vakuumieren und Versiegeln (druckempfindliche Lebensmittel)

3. Drücken Sie **5a**, **5c** oder **5d**. Die Anzeigeleuchte blinkt. Das Produkt saugt die Luft aus dem Folienbeutel ab.
4. Sobald die gesamte Luft abgesaugt ist: Das Produkt beginnt mit dem Verschweißen des Folienbeutels.
5. Sobald der Versiegelungsvorgang abgeschlossen ist: Die Anzeigeleuchte hört auf zu blinken und leuchtet dauerhaft.
6. Deckel **1** öffnen: Drücken Sie beide Deckelentriegelungen **4** gleichzeitig, um den Deckel zu entriegeln. Öffnen Sie den Deckel nach oben.
7. Entfernen Sie den vakuumversiegelten Folienbeutel.

Behälter und wiederverschließbare Beutel vakuumieren

ⓘ INFO:

- Nur Flüssigkeiten vakuumieren (z. B. Suppen): Verwenden Sie einen zum Vakuumieren geeigneten Behälter. Achten Sie darauf, dass das Saugventil des Behälters nicht in die eingefüllte Flüssigkeit ragt. Lassen Sie gegebenenfalls genügend Abstand zum Rand des Behälters.
- Behälter und wiederverschließbare Beutel mit Luftventil vakuumieren: Verwenden Sie den Vakuum-Schlauch **3** und die entsprechenden Adapter **2a**/**2b**/**2c**.
- Einige Beutel/Behälter verschiedener Hersteller benötigen keinen Adapter **2a**/**2b**/**2c**. Schieben Sie das schwarze Kupplungsstück am Vakuum-Schlauch **3** direkt in den Beutel/Behälter.

Wiederverschließbare Beutel vakuumieren

1. Schließen Sie den Vakuumschlauch **3** an den externen Vakuumier-Lufteinlass an **6**.
2. Wählen Sie den passenden Adapter A **2a** oder Adapter B **2b** für den Beutel, den Sie vakuumieren möchten (siehe „Ersatzteile/Zubehör").
3. Stecken Sie den Adapter A **2a** oder Adapter B **2b** auf den Vakuum-Schlauch **3**.
4. Schließen Sie den Deckel **1**. Achten Sie darauf, dass beide Ecken des Deckels vollständig geschlossen sind.
5. Verschließen Sie den Beutel sorgfältig. Das Vakuumieren funktioniert nur dann richtig, wenn der Beutel vollständig verschlossen ist. Legen Sie den Beutel so an, dass die Entnahmeöffnung des Beutels auf einer glatten Oberfläche liegt.
6. Drücken Sie den Adapter A **2a** oder Adapter B **2b** fest auf die runde Entnahmeöffnung am Beutel.
7. Drücken Sie die Taste für externes Absaugen, Pause oder Stopp **5e**. Die Anzeigeleuchte blinkt und das Gerät saugt die Luft aus dem Beutel.
   Sobald die gesamte Luft abgesaugt ist: Die Anzeigeleuchte hört auf zu blinken und leuchtet dauerhaft.
8. Nehmen Sie den Adapter A **2a** oder Adapter B **2b** aus dem Beutel und dem Vakuum-Schlauch **3**.

Behälter vakuumieren

1. Schließen Sie den Vakuum-Schlauch **3** an den externen Vakuumier-Lufteinlass an **6**.
2. Wählen Sie den passenden Adapter A **2a**, Adapter B **2b** oder Adapter C **2c** für den Behälter, den Sie vakuumieren möchten (siehe „Ersatzteile/Zubehör").
3. Stecken Sie den Adapter A **2a**, Adapter B **2b** oder Adapter C **2c** auf den Vakuum-Schlauch **3**.
4. Schließen Sie den Deckel **1**. Achten Sie darauf, dass beide Ecken des Deckels vollständig geschlossen sind.
5. Verbinden Sie den Adapter A **2a**, Adapter B **2b** oder Adapter C **2c** mit dem entsprechenden Anschluss am Behälter. Weitere Informationen finden Sie in der Bedienungsanleitung des Behälters.
6. Drücken Sie **5e**. Die Anzeigeleuchte blinkt und das Gerät saugt die Luft aus dem Behälter.
   Sobald die gesamte Luft abgesaugt ist: Die Anzeigeleuchte hört auf zu blinken und leuchtet dauerhaft.
7. Entfernen Sie den Adapter A **2a**, Adapter B **2b** oder Adapter C **2c** vom Behälter und vom Vakuum-Schlauch **3**.

Fehlerbehebung

Problem	Ursache	Lösung
Beim Drücken der Tasten blinken alle Anzeigeleuchten gleichzeitig.	Das Produkt ist noch nicht vollständig abgekühlt.	Öffnen Sie den Deckel **1**. Warten Sie ca. 2 Minuten und starten Sie den Vorgang erneut.
Das Produkt funktioniert nicht.	Der Netzstecker **16** ist nicht mit der Steckdose verbunden.	Verbinden Sie den Netzstecker **16** mit der Steckdose.
	Das Produkt war zu lange in Betrieb.	Ziehen Sie den Netzstecker **16** aus der Steckdose. Lassen Sie das Produkt vollständig abkühlen.
Das Produkt vakuumiert nicht.	Der Folienbeutel war nicht richtig positioniert.	Legen Sie die Öffnung des Folienbeutels vollständig in die Vakuumkammer.
	Der Folienbeutel deckt die Saugdüse ab.	Führen Sie die Öffnung des Folienbeutels in die Vakuumkammer ein, so dass die Saugdüse nicht verdeckt wird.
	Der Deckel **1** ist nicht vollständig geschlossen.	Drücken Sie den Deckel **1** auf beiden Seiten fest nach unten, bis er auf beiden Seiten hörbar einrastet.
Im Folienbeutel entsteht kein vollständiges Vakuum.	Der Folienbeutel war nicht richtig positioniert.	Legen Sie die Öffnung des Folienbeutels vollständig in die Vakuumkammer.
	Der Folienbeutel ist fehlerhaft.	Verwenden Sie einen anderen Folienbeutel.
	Der Folienbeutel weist an der Schweißnaht Falten, Krümel, Fett oder Ähnliches auf.	Öffnen Sie den Folienbeutel erneut und reinigen Sie den betreffenden Bereich.
	Die Versiegelungsleiste **13** ist überhitzt.	Ziehen Sie den Netzstecker **16** aus der Steckdose. Lassen Sie das Produkt vollständig abkühlen.
Der Folienbeutel ist nicht richtig verschlossen.	Die Versiegelungsleiste **13** ist überhitzt.	Ziehen Sie den Netzstecker **16** aus der Steckdose. Lassen Sie das Produkt vollständig abkühlen.

Problem	Ursache	Lösung
Der vakuumversiegelte Folienbeutel behält sein Vakuum nicht bei.	Der Folienbeutel ist fehlerhaft.	Verwenden Sie einen anderen Folienbeutel.
	Der Folienbeutel weist an der Schweißnaht Falten, Krümel, Fett oder Ähnliches auf.	Öffnen Sie den Folienbeutel erneut und reinigen Sie den betreffenden Bereich.
	Der Folienbeutel ist nicht richtig verschlossen.	Wiederholen Sie den Schweißvorgang an einem anderen Teil des Folienbeutels.
Das Vakuumieren stoppt nicht automatisch.	Es befindet sich zu viel Luft im Folienbeutel.	Drücken Sie (⊜/▮▪) **5e**, um das Vakuumieren zu stoppen. Drücken Sie dann (≋) **5b**, um den Folienbeutel zu versiegeln.

Reinigung und Pflege

⚠ **WARNUNG! Stromschlagrisiko!** Vor der Reinigung oder Wartung des Produkts: Ziehen Sie den Netzstecker **16** aus der Steckdose.

⚠ **WARNUNG! Stromschlagrisiko!** Tauchen Sie das Produkt nicht in Wasser oder andere Flüssigkeiten. Halten Sie das Produkt niemals unter fließendes Wasser.

⚠ **VORSICHT! Verletzungsrisiko!** Reinigen Sie das Produkt nicht, solange die Versiegelungsleiste **13** noch heiß ist. Lassen Sie das Produkt vollständig abkühlen.

⚠ **ACHTUNG! Risiko von Produktschäden!**

- Verwenden Sie keine scheuernden, aggressiven Reinigungsmittel, harte Bürsten oder spitze Gegenstände, um das Produkt zu reinigen.
- Verwenden Sie niemals harte oder scharfe Gegenstände, um Kleberückstände von der Versiegelungsleiste **13** zu entfernen. Dies könnte den Heizdraht und/oder seine Isolierung beschädigen.

Teil	Reinigung
Produktgehäuse	☐ Wischen Sie das Teil mit einem leicht feuchten Tuch ab. ☐ Bei hartnäckigen Verschmutzungen: Geben Sie ein mildes Reinigungsmittel auf das Tuch.
7 Presssiegel **8** Oberer Dichtungsring **12** Unterer Dichtungsring	☐ Wischen Sie das Teil mit einem leicht feuchten Tuch ab.
2a Adapter A **2b** Adapter B **2c** Adapter C **3** Vakuum-Schlauch	☐ Wischen Sie das Teil mit einem leicht feuchten Tuch ab. ☐ Bei hartnäckigen Verschmutzungen: Reinigen Sie das Teil mit Wasser und etwas Geschirrspülmittel. ☐ Spülen Sie das Teil anschließend mit klarem Wasser ab.

☐ Die Auffangschale für Flüssigkeiten **11** ist für Spülmaschinen geeignet.

☐ Nach der Reinigung: Trocknen Sie alle Teile gründlich ab.

Lagerung

ⓘ **INFO:** Zerdrücken Sie niemals das Zubehör (z. B. Presssiegel **7**, Vakuum-Schlauch **3**) während der Lagerung.

- ☐ Vor der Lagerung: Reinigen Sie das Produkt und lassen Sie das Produkt trocknen.
- ☐ Lagern Sie das Produkt in der Originalverpackung, wenn es nicht verwendet wird.
- ☐ Bewahren Sie das Produkt an einem trockenen Ort außerhalb der Reichweite von Kindern auf.
- ☐ Wickeln Sie das Netzkabel um den Kabelaufwicklungshaken **15** an der Unterseite des Geräts (Abb. B).

Wartung

Dichtungsringe auswechseln

ⓘ **INFO:** Ersetzen Sie den unteren Dichtungsring **12** und den oberen Dichtungsring **8**, wenn sie abgenutzt oder beschädigt sind.

1. Ziehen Sie den Dichtungsring **8**/**12** aus der Rille.
2. Drücken Sie den Ersatzdichtungsring **8**/**12** in die Rille.

Ersatzteile/Zubehör

- ☐ Kompatible Ersatzteile für dieses Produkt können unter www.Optimex-Shop.com erworben werden.
- ☐ Halten Sie die Artikelnummer für Ihre Bestellung bereit.
- ☐ Bestellungen können nur online aufgegeben und bearbeitet werden.
- ☐ Für weitere Informationen wenden Sie sich bitte an die Lidl-Service-Hotline (siehe „Service“).

Teil
Oberer Dichtungsring **8**
Unterer Dichtungsring **12**
Vakuumversieglerrolle

Kunden erhalten kompatible Ersatz-Vakuumversieglerrollen im LIDL-Onlineshop www.lidl.de. Bitte halten Sie bei der Bestellung die IAN-Nummer 524760_2601 bereit.

- ☐ Der Vakuum-Schlauch **3** und die Adapter **2a**/**2b**/**2c** sind auch mit Beuteln und Behältern anderer Hersteller kompatibel.

Adapter	Geeignet für
2a Adapter A	☐ **CASO** * (VacuBoxx-Serie) ☐ **Ernesto** ☐ Verschiedene Beutel mit Ventil
2b Adapter B	☐ **FoodSaver** ** (Vorratsbehälter FFC02XX, FFC002X, 003X, 005X, 008X, 010X, Lunchbox-Set T020-00024) ☐ Verschiedene Beutel mit Ventil
2c Adapter C	☐ **CASO** * (Vakuumbehälter-Set, Weinkorken) ☐ FoodSaver ** (Behälter-Set FSC003)
Ohne Adapter	☐ **FoodSaver** ** (Weinkorken, Marinierbehälter)

* **CASO** ist eine eingetragene Marke der Caso Holding GmbH

** **FoodSaver** ist eine eingetragene Marke von Sunbeam Products, Inc.

Entsorgung



Beachten Sie die Kennzeichnung der Verpackungsmaterialien bei der Abfalltrennung, diese sind gekennzeichnet mit Abkürzungen (a) und Nummern (b) mit folgender Bedeutung: 1–7: Kunststoffe/20–22: Papier und Pappe/80–98: Verbundstoffe.



Möglichkeiten zur Entsorgung des ausgedienten Produkts erfahren Sie bei Ihrer Gemeinde oder Stadtverwaltung.



Gerät entsorgen

Das Symbol der durchgestrichenen Mülltonne bedeutet, dass dieses Gerät am Ende der Nutzungszeit nicht über den Haushaltsmüll entsorgt werden darf. Das Gerät ist bei eingerichteten Sammelstellen, Wertstoffhöfen oder Entsorgungsbetrieben abzugeben. Zudem sind Vertreiber von Elektro- und Elektronikgeräten sowie Vertreiber von Lebensmitteln zur Rücknahme verpflichtet. LIDL bietet Ihnen Rückgabemöglichkeiten direkt in den Filialen und Märkten an. Rückgabe und Entsorgung sind für Sie kostenfrei. Beim Kauf eines Neugerätes haben Sie das Recht, ein entsprechendes Altgerät unentgeltlich zurückzugeben. Zusätzlich haben Sie die Möglichkeit, unabhängig vom Kauf eines Neugerätes, unentgeltlich (bis zu drei) Altgeräte abzugeben, die in keiner Abmessung größer als 25 cm sind. Bitte löschen Sie vor der Rückgabe alle personenbezogenen Daten. Bitte entnehmen Sie vor der Rückgabe Batterien oder Akkumulatoren, die nicht vom Altgerät umschlossen sind, sowie Lampen, die zerstörungsfrei entnommen werden können und führen diese einer separaten Sammlung zu.

Garantie

Das Produkt wurde nach strengen Qualitätsrichtlinien hergestellt und vor der Auslieferung sorgfältig geprüft. Im Falle von Material- oder Herstellungsfehlern haben Sie gegenüber dem Verkäufer des Produkts gesetzliche Rechte. Ihre gesetzlichen Rechte werden in keiner Weise durch unsere unten aufgeführte Garantie eingeschränkt.

Die Garantie für dieses Produkt beträgt 3 Jahre ab Kaufdatum. Die Garantiezeit beginnt mit dem Kaufdatum. Bewahren Sie den Originalkaufbeleg an einem sicheren Ort auf, da dieses Dokument als Nachweis des Kaufs erforderlich ist.

Alle Schäden oder Mängel, die bereits zum Zeitpunkt des Kaufs vorhanden sind, müssen unverzüglich nach dem Auspacken des Produkts gemeldet werden.

Sollte das Produkt innerhalb von 3 Jahren ab Kaufdatum einen Material- oder Herstellungsfehler aufweisen, werden wir es – nach unserer Wahl – kostenlos für Sie reparieren oder ersetzen. Die Garantiezeit verlängert sich durch einen stattgegebenen Gewährleistungsanspruch nicht. Dies gilt auch für ersetzte und reparierte Teile.

Diese Garantie erlischt, wenn das Produkt beschädigt oder unsachgemäß verwendet oder gewartet wurde.

Die Garantie deckt Material- und Herstellungsfehler ab. Diese Garantie erstreckt sich weder auf Produktteile, die normalem Verschleiß unterliegen, und somit als Verschleißteile gelten (z. B. Batterien, Akkus, Schläuche, Farbpatronen), noch auf Schäden an zerbrechlichen Teilen, z. B. Schalter oder Teile aus Glas.

Abwicklung im Garantiefall

Um eine schnelle Bearbeitung Ihres Anspruchs zu gewährleisten, beachten Sie die folgenden Hinweise:

Halten Sie den Originalkaufbeleg und die Artikelnummer (IAN 524760_2601) als Nachweis für den Kauf bereit.

Sie finden die Artikelnummer auf dem Typenschild, einer Gravur auf dem Produkt, der Startseite der Bedienungsanleitung (unten links) oder als Aufkleber auf der Rück- oder Unterseite des Produkts.

Sollten Funktionsfehler oder sonstige Mängel auftreten, wenden Sie sich zunächst telefonisch oder per E-Mail an die unten aufgeführte Serviceabteilung.

Sobald das Produkt als defekt erfasst wurde, können Sie es kostenlos an die Ihnen mitgeteilte Service-Anschrift zurücksenden. Stellen Sie sicher, dass Sie den Originalkaufbeleg (Kassenbon) sowie eine kurze, schriftliche Beschreibung beilegen, in der die Einzelheiten des Defekts und der Zeitpunkt des Auftretens dargelegt sind.

Service

(DE) **Service Deutschland**
Tel.: 0800 5435 111
E-Mail: owim@lidl.de

(AT) **Service Österreich**
Tel.: 0800 447744
E-Mail: owim@lidl.at

(BE) **Service Belgien**
Tél.: 0800 12089
E-Mail: owim@lidl.be

(CH) **Service Schweiz**
Tel.: 0800 56 44 33
E-Mail: owim@lidl.ch

Serbisches Konformitätszeichen

CE