ULTIMATE SPEED

PDF ONLINE
www.lidl-service.com



POWER BANK WITH COMPRESSOR UPK 10 H5
POWERBANK MIT KOMPRESSOR UPK 10 H5
BATTERIE EXTERNE POWERBANK AVEC COMPRESSEUR UPK 10 H5

(GB) (IE) (NI) (MT)

POWER BANK WITH COMPRESSOR
Operation and Safety Notes
Translation of the original instructions

(FR) (BE) (CH)

BATTERIE EXTERNE POWERBANK AVEC COMPRESSEUR
Consignes d'utilisation et de sécurité
Traduction du mode d'emploi d'origine

(IT) (CH) (MT)

POWERBANK CON COMPRESSORE
Istruzioni di montaggio, utilizzo e sicurezza
Traduzione delle istruzioni d'uso originali

(PT)

CARREGADOR COM COMPRESSOR
Instruções de operação e de segurança
Manual de instruções (tradução)

(DE) (AT) (BE) (CH)

POWERBANK MIT KOMPRESSOR
Bedienungs- und Sicherheitshinweise
Originalbetriebsanleitung

(NL) (BE)

POWERBANK MET COMPRESSOR
Bedienings- en veiligheidsinstructies
Vertaling van de originele bedieningshandleiding

(ES)

BATERÍA EXTERNA CON COMPRESOR
Instrucciones de funcionamiento y de seguridad
Traducción del manual de funcionamiento originals

IAN 517573_2510

(AT)
(CH) (ES) (IT)
(PT) (GB) (IE)
(NI) (BE) (NL)

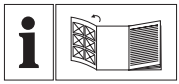

(GB) (IE) (NI) (MT) Before reading, unfold the page containing the illustrations and familiarise yourself with all functions of the device.

(DE) (AT) (BE) (CH) Klappen Sie vor dem Lesen die Seite mit den Abbildungen aus und machen Sie sich anschließend mit allen Funktionen des Gerätes vertraut.

(FR) (BE) (CH) Avant de lire le document, allez à la page avec les illustrations et étudiez toutes les fonctions de l'appareil.

(NL) (BE) Klap, voordat u begint te lezen, de pagina met afbeeldingen uit en maak u aansluitend vertrouwd met alle functies van dit apparaat.

(IT) (CH) (MT) Prima di leggere aprire la pagina con le immagini e prendere confidenza con le diverse funzioni dell'apparecchio.

(ES) Antes de leer, abra la página con las ilustraciones y familiarícese con todas las funciones del dispositivo.

(PT) Antes de ler, abra a página das ilustrações e familiarize-se com todas as funções do dispositivo.

GB/IE/NI/MT	Operation and Safety Notes	Page	5
DE/AT/BE/CH	Montage-, Bedienungs- und Sicherheitshinweise	Seite	19
FR/BE/CH	Consignes d'utilisation et de sécurité	Page	33
NL/BE	Bedienings- en veiligheidsinstructies	Pagina	48
IT/CH/MT	Istruzioni di montaggio, utilizzo e sicurezza	Pagina	62
ES	Instrucciones de funcionamiento y de seguridad	Página	76
PT	Instruções de operação e de segurança	Página	90

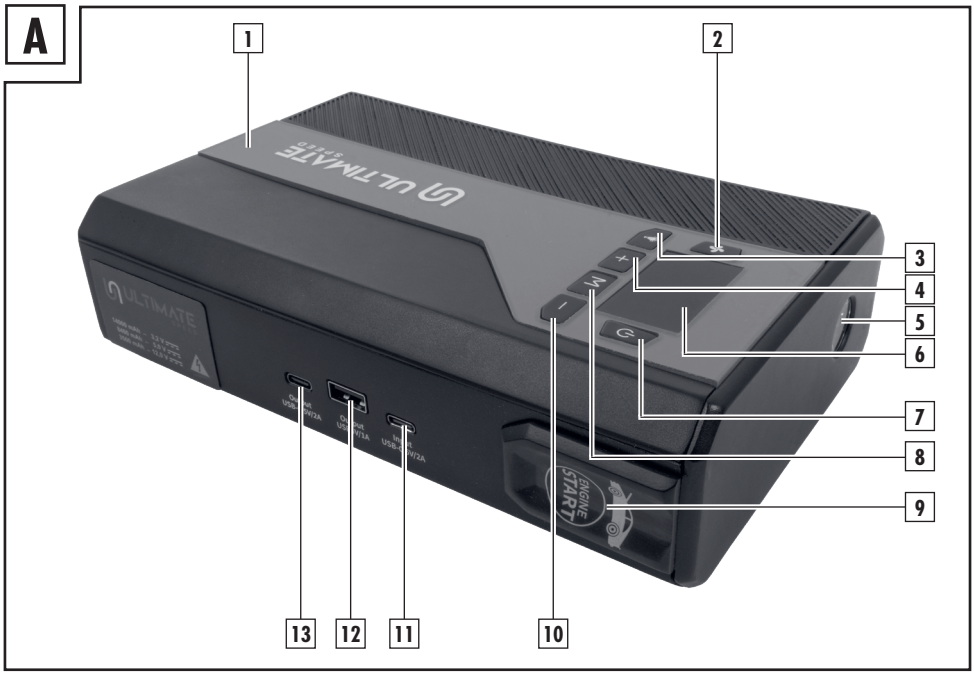
A
1
2
3
4
5
6
7
8
9
10
11
12
13
ULTIMATE SPEED
ENGINE START


B
15
Zubehör
Accessories
Accessoires

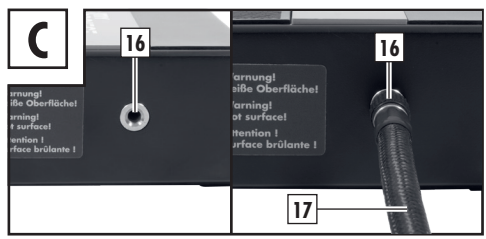
C
16
16
17

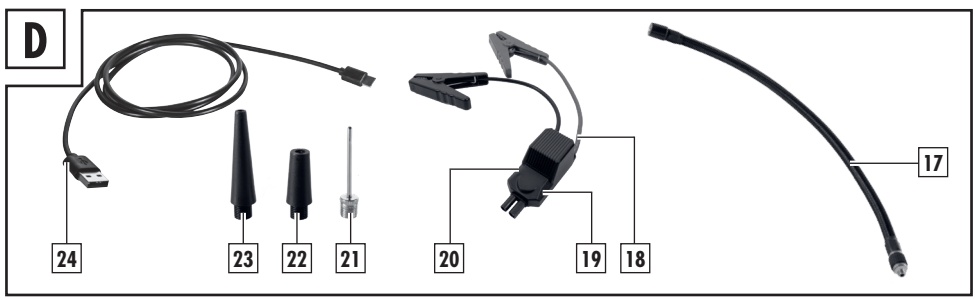
D
24
23
22
21
20
19
18
17

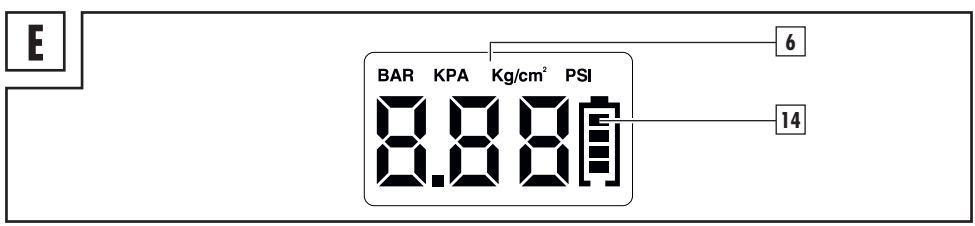
E
6
BAR
KPA
Kg/cm²
PSI
14

Table of pictograms used ... Page 5
Introduction ... Page 6
Intended use ... Page 6
Package contents ... Page 7
Features ... Page 7
Technical specifications ... Page 7
Safety instructions ... Page 8
Specific safety instructions ... Page 10
Using the device ... Page 11
Check the charge level of the power bank with compressor ... Page 11
Charging the power bank with compressor ... Page 11
Charging mobile phones and tablets ... Page 11
Using the integrated compressor ... Page 12
Switching the light on ... Page 13
Using the jump-start function ... Page 14
FAQ ... Page 14
Troubleshooting ... Page 15
Cleaning ... Page 15
Storage ... Page 15
Information about recycling and disposal ... Page 15
EC Declaration of Conformity ... Page 16
Warranty and service information ... Page 17
Warranty conditions ... Page 17
Warranty period and statutory claims for defects ... Page 17
Extent of warranty ... Page 17
Processing of warranty claims ... Page 17
Service Contact ... Page 18

Table of pictograms used

	Read the operating instructions!		Use hearing protection!
	The device is only suitable for indoor operation.		Warning: Risk of electric shock! Danger to life!
	Observe warnings and safety instructions!		Caution! Explosion hazard!
	The LED bulb is not suitable for domestic room lighting.		Don't throw away - recycle!
	The LED bulb is suitable for extreme temperatures down to -21°C.		Dispose of the device and packaging in an environmentally friendly manner.

Table of pictograms used			
	Protection class III		Packaging material made from corrugated paper
	Note		Guaranteed sound power level of 95 decibels
	Warning: Compressor system can start without warning.		You are legally obliged to place devices marked as such in a collection which is separate from unsorted municipal waste. Not to be disposed of in the household waste.
	On/Off switch		Protect from rain!
	Made from recycled material		Attention! Hot surface!
V ⎓	DC voltage in volt		Power button for LED light
	On/Off button for the compressor		Menu button “M”

Power bank with compressor UPK 10 H5

Introduction

Congratulations! You have chosen one of our high-quality products. Please familiarise yourself with the product before using it for the first time. To do this, please read through the following operating and safety instructions carefully.

KEEP OUT OF REACH OF CHILDREN!

The jump-start function is only for petrol engines with a max. capacity of 3.5 litres and diesel engines with a max. capacity of 2.2 litres.

Intended use

This power bank with compressor serves as additional support for 12 V vehicle battery systems during starting problems in diesel and petrol vehicles, which is caused by weak, empty or faulty starter batteries. However, the powerbank with compressor cannot replace the vehicle battery. If no more than 400 A are needed for starting (max. peak current), the powerbank lets the user single-handedly start the vehicle when necessary, without additional help from a third party. The powerbank with compressor is also fitted with two USB ports. This means that mobile phones, satnavs or other USB-enabled devices can also be charged if needed. The integrated compressor is designed to generate pressure in tyres (e.g. car and bicycle tyres), balls and other small-scale inflatable items. Do not use the compressor to inflate articles with a large volume, since it can overheat rapidly in the absence of back pressure. This power bank with compressor is not designed for continuous operation to generate pressure for more than 7 minutes at a time. The maximum adjustable pressure is 3.5 bar. This product is only intended for standard use.

PLEASE NOTE: The pressure gauge is not trade-approved. Any other use may cause damage to the device and expose the user to a risk of serious injury. The manufacturer is not liable for any injury or damage resulting from improper use or incorrect operation.

This powerbank with compressor is not suitable for commercial use. Commercial use will void the warranty.
The device has been developed for consumer use and is not suitable for use in a commercial or industrial environment. The product must only be started up initially by people who have been trained to do so. Please retain the operating instructions properly and ensure that you hand over all documentation when passing the product onto someone else.



The LED bulb is not suitable for domestic room lighting.



The LED bulb is suitable for extreme temperatures down to -21°C.

Package contents

1 power bank with compressor
1 set of operating instructions

Accessories:

1 jump lead
3 valve adapters
1 USB cable
1 compressed air hose

Features

After unpacking the product, please check that all of the package contents are present and that the powerbank with compressor is in perfect condition. Do not use the device if it is defective.

1 Power bank with compressor
2 On/Off button for the compressor
3 Power button for LED light
4 "+" button
5 LED lamp
6 Digital pressure gauge with air pressure display (not trade-approved) and battery display
7 Power switch for the power bank
8 Menu button "M"
9 Car's jump-start outlet
10 "-" button
11 Charging port 5 V ⎓ /2 A (USB-C)
12 USB port 5 V ⎓ /1 A (USB-A)
13 USB port 5 V ⎓ /2 A (USB-C)
14 Bars for battery level
15 Storage compartment for the valve adapters
16 Hose connection
17 Compressed air hose
18 Jump lead
19 Green Start LED
20 Red Error LED
21 Valve adapter for balls
22 Valve adapter for inflatable items
23 Valve adapter for inflatable items
24 USB cable

PLEASE NOTE: The use of the term 'product' or 'device' in the following text refers to the powerbank with compressor named in these operating instructions.

Technical specifications

The four individual cells used to construct the rechargeable battery pack are connected in series to produce a total voltage of 4 × 3.2 V ≈ 12 V and a capacity of 3500 mAh. The battery output produced in this way is the same as the output from a rechargeable battery pack with a total capacity of 14000 mAh at 3.2 V.

Model:	UPK 10 H5
Battery type:	Lithium Iron Phosphate rechargeable battery pack (F8043126)
Battery, chemical system:	Lithium Iron Phosphate (LiFePO4)
Battery capacity:	14,000 mAh, 3.2 V ⎓, 44.8 Wh

Charge cycles:	2000
Charging time:	up to 8 hours (at 2 A), up to 18 hours (at 1 A)
Peak current:	400 A
Starting current:	200A
Operating temperature for power bank:	0 °C - 45 °C
Operating temperature for LED:	-21 °C - 45 °C
Temperature at which the power bank can be charged:	0 °C - 35 °C
Voltage:	12 V ⎓
Input voltage (charging port USB-C):	5 V ⎓ 2 A
Output voltage (USB port):	5 V ⎓ /1 A USB-A | 5 V ⎓ /2 A USB-C
Capacity:	8400 mAh/5 V
Current draw compressor unit:	max. 10 A
Maximum adjustable pressure:	3.5 bar
Continuous operation:	max. 7 min*
Air flow rate:	22 l/min
Engine power:	90 W
Guaranteed sound power level (L_{WA}):	95 dB(A)
Measured sound power level (L_{WA}):	91.6 dB(A)
Measuring uncertainty (K_{WA}):	2.55 dB(A)
Sound pressure level (L_{PA}):	84.2 dB(A)
Measuring uncertainty (K_{PA}):	3 dB(A)

PLEASE NOTE: The noise emission values were determined in accordance with EN ISO 3744:1995.

* Continuous operation: Do not operate the compressor for more than 7 minutes without interruption. Following this, there must be a rest period of 15 minutes.

Technical and visual changes may be made in the course of further development without prior notice. All dimensions, information and specifications in the operating instructions are therefore subject to change. The operating instructions cannot therefore be used as the basis for asserting a legal claim.

Safety instructions

PLEASE READ THE OPERATING INSTRUCTIONS CAREFULLY BEFORE USE.
THEY ARE A PART OF THE PRODUCT AND MUST BE AVAILABLE AT ALL TIMES.

THIS SECTION COVERS THE BASIC SAFETY REGULATIONS THAT APPLY WHEN WORKING WITH THE DEVICE.

Personal safety:

- This device can be used by children eight years and older and also by persons with reduced physical, sensory or mental capacities or a lack of experience and knowledge if they are supervised or they have been instructed with regard to the safe use of the device and they understand the dangers it presents. Do not allow children to play with the product. Cleaning and day-to-day maintenance must not be performed by children without supervision.
- Children must be supervised to ensure that they do not play with the device.
- Keep the device away from people - especially children - and pets.

- In the work area, the user is responsible to third parties for damage caused by the use of the device.
- During operation, never point the device at yourself or other individuals, and keep the device well way from your ears and eyes. There is a risk of injury!
- Do not leave the device unsupervised while running. Comply with the filling instructions for the inflatable item. The inflatable item could burst and cause serious injuries. Switch the compressor off before reaching the maximum permissible pressure.
- Keep the device in a dry place and out of the reach of children.

HOW TO AVOID DAMAGE TO THE DEVICE AND ANY HARM TO PERSONS THAT MAY RESULT FROM SUCH DAMAGE:

Working with the device:

- Do not use the device while driving.
- Check the device for damage before startup and only use it in perfect condition.
- Do not expose the device to rain or damp weather. Do not allow it to come into contact with water or immerse it in water. There is a risk of electric shock!
- Keep all openings of the device free during operation. Do not block the openings with your hands or fingers, and do not cover the device. There is a risk of overheating!
- In hot weather, do not leave the device in the car. The device could be irreparably damaged as a result.
- The device will become warm during use. There is a risk of burn injuries from touching the hot surfaces.
- Take care to ensure that sand, dust and other small foreign objects cannot enter the air inlet or air outlet openings.
- Do not operate the device near any flammable liquids or gases. Do not use the device to draw in hot fumes. Failure to comply risks causing a fire or explosion!
- Switch the device off and remove the plug from the socket:
  - if you are not using the device;
  - if you are leaving the device unsupervised;
  - if you are doing cleaning work;
  - if the connection cable is damaged
  - if foreign objects have got into the device or you notice unusual noises
- Only use the accessories supplied and recommended by the manufacturer.
- Do not dismantle or modify the powerbank with compressor. This device must only be repaired by a maintenance technician.
- Do not use the device in areas with a risk of explosion, e.g., near flammable liquids, gases or dust.
- Do not expose the device to any source of heat.
- Do not store in places where the temperature can exceed 45 °C.
- Only charge in an ambient temperature between 0 °C and 35 °C.
- Only use the USB cable **24** delivered with the device.

CAUTION: How to avoid accidents and injuries from electric shock:

Electrical safety:

- Do not use the device if the switch cannot be switched on and off. Have damaged switches replaced.
- Do not carry the device by the cable. Do not unplug the plug from the socket by pulling on the cable. Protect the cable from heat, oil and sharp edges.
- If the cable is damaged, immediately unplug it from the plug socket.
- Do not short-circuit the two clips. This can lead to a hazardous situation!

Rechargeable battery packs:



CAUTION!
EXPLOSION HAZARD!

- Do not open or short-circuit the power bank with compressor **1**. This could cause the device to overheat, ignite or explode.
- Do not expose the power bank with compressor **1** to high temperatures. The battery could explode.
- Check the power bank with compressor **1** regularly to confirm it is not leaking. Leaking or damaged batteries may cause burns if they come into contact with skin. In this situation, always wear suitable safety gloves! Carefully wipe up the liquid with a cloth and avoid contact with skin and eyes. If the liquid should come into contact with your skin or eyes, immediately wash out with clean water and seek medical attention.

Specific safety instructions

- We recommend charging the power bank with compressor **1** once a month. Failure to do this can lead to damage from deep discharge.
- A slightly increased temperature during charging is not a malfunction, but completely normal. However, we do recommend leaving the power bank with compressor **1** to rest for 15 minutes before using.
- Protect the power bank with compressor **1** from moisture and high temperatures, including fires.
- Store the power bank with compressor **1** in a dry place and protect the device from moisture and corrosion.
- If you notice the power bank with compressor **1** is leaking, producing an unusual odour or looking deformed in any way, stop using the device immediately and contact the manufacturer.
- Do not drop the power bank with compressor **1** while it is being used.
- The power bank with compressor **1** is designed for use with car tyres. It is not designed for use with large tyres like tractor or truck tyres.

PLEASE NOTE: The digital pressure gauge with air pressure and battery display **6** of the power bank with compressor **1** is not trade-approved. After pumping up inflatable items where the wrong pressure could be dangerous (e.g. car tyres after a breakdown), always check the pressure at a service point with a trade-approved device. Check the pressure of the inflatable item there.

- During inflation, high temperatures can be produced at the air outlet. There is a risk of burn injuries!
- When using the jump lead **18**, ensure that the plug is securely plugged into the car jump-start outlet **9**.
- When using the jump-start, make sure that at least 3 bars are illuminated on the battery level indicator **14**.
- If just one bar is flashing on the battery level indicator **14** during the starting process, charge the power bank with compressor **1**.
- If the vehicle does not start after the 3rd to 5th Start attempt, stop the start process and check the other causes that may be preventing the vehicle from starting.

Using the device

PLEASE NOTE: After switching on the power bank with compressor **1** with the power bank switch **7**, the device switches off automatically after approximately 20 seconds if the compressor is not started or if no consumables are connected.

Check the charge level of the power bank with compressor

- Switch on the power bank with compressor **1** by using the switch for the power bank **7**.
- When charging, the bars on the battery level indicator **14** will flash.
- The number of permanently lit bars on the battery charge level indicator **14** shows the charge level of the power bank with compressor **1**.
- If the device is fully charged, all four bars will be permanently lit on the battery level indicator **14**.

Bars for the battery level indicator	Battery charge level
1 flashes	0%
1 permanently lit	25%
2 permanently lit	50%
3 permanently lit	75%
4 permanently lit	100%

Charging the power bank with compressor

- Connect the USB cable **24** with the 5 V ⎓/2 A charging port (USB-C) **11** and an appropriate USB-A socket or an appropriate USB network adapter (working output voltage $U_{out,max}$ 5 V ⎓).

PLEASE NOTE: USB AC adapter not included in the scope of delivery.

PLEASE NOTE: An undervoltage protection circuit is installed in the power bank with compressor **1** to protect the device from damage. This prevents a deep discharge of the power bank with compressor **1** and automatically switches the device off once the rechargeable battery pack is fully discharged. In this case, only one of the four bars on the battery level indicator **14** will flash. No more energy can be obtained and the compressor function will be deactivated. Please recharge the power bank with compressor **1**.

PLEASE NOTE: Recharge the device immediately after use!

PLEASE NOTE: For safety reasons the device cannot be charged if a battery cell is defective or deeply discharged. The digital pressure gauge with battery display **6** then shows "Err". In this case, please contact our service point.

Charging mobile phones and tablets

- Press the power switch for the power bank **7** once.
- Connect a suitable USB charging cable to the USB port (5V ⎓ /2A) **12** or the USB port (5V ⎓ /1A) **13** and then plug it into your mobile phone or tablet.
- The charging process starts automatically.

PLEASE NOTE: You cannot charge USB devices (e.g. mobile phone, tablet) while the power bank with compressor itself **1** is being charged.

Using the integrated compressor

- Screw the compressed air hose **17** on to the hose connection **16** of the power bank with compressor **1** (see Fig. C).
- Place the device on a level and non-flammable surface. Do not operate the device in a dusty environment. This is a fire risk and the device could be damaged.

PLEASE NOTE: Depending on the inflatable item, you can either use the compressed air hose **17** directly or use it together with the valve adapters **21**, **22** and **23** supplied in the scope of delivery.

Connecting the compressed air hose without a valve adapter

- Screw the free end of the compressed air hose **17** directly on to the connection valve of the inflatable item.

Connecting the compressed air hose with a valve adapter

- The valve adapters **21**, **22** and **23** are located in the storage compartment for the valve adapters **15** (see Fig. B).
- First screw the required valve adapter **21**, **22** or **23** to the free end of the compressed air hose **17**.
- Then insert the valve adapter **21**, **22** or **23** into the connection valve of the inflatable item (if necessary remove the valve cap of the inflatable item).

Removing the compressed air hose

- Connection without valve adapters **21**, **22** or **23**: Unscrew the compressed connection hose **17** off the valve of the inflatable item.
- Connection with valve adapters **21**, **22** or **23**: First, pull the valve adapter off the connecting valve on the inflatable item. Unscrew the valve adapter **21**, **22** or **23** off the compressed air hose **17** (if necessary, reattach the valve cap on to the inflatable item).

PLEASE NOTE: When disconnecting the compressed air hose **17**, air can escape from the valve of the inflatable item. Ensure that you remove the compressed air hose **17** as quickly as possible.

Pressure-Preselect function

- Switch on the power bank with compressor **1** by using the switch for the power bank **7**.
- Connect the compressed air hose **17** of the power bank with compressor **1** to the inflatable item which you want to inflate. To do so, please proceed as described in the previous section.
- Use the "M" menu button **8** to select the desired unit of pressure. The units available are bar ("bar"), kilopascal ("KPa"), kilogram per square centimetre ("KG/CM²") and pound per square inch ("PSI") (see Fig. E).
- Use the "+" button **4** and the "-" button **10** to select the desired pressure. To speed up the selection, you can keep the respective button pressed down. Pressure settings between 0.3 bar and 3.5 bar are possible in 0.05 bar steps (see Fig. E).

PLEASE NOTE: While preselecting the pressure, the digital pressure gauge with the air pressure and battery display will flash **6**. If a button is not pressed for at least 10 seconds, the display will display the ACTUAL value of the pressure. The pressure which has been set remains stored.

- Switch on the integrated compressor by pressing the On/Off button for the compressor **2** once.
- The compressor will start and pump up the inflatable item.
- You can switch off the compressor at any time by pressing the On/Off button for the compressor **2** once more.
- Otherwise, the compressor will switch off automatically once the inflatable item has reached the preset pressure.
- Disconnect the inflatable item from the compressed air hose **17** as described in the previous section.
- At the end of work, screw the compressed air hose **17** back off the hose connection **16** of the power bank with compressor **1**.

ATTENTION: The hose connection **16** of the power bank with compressor **1** heats up during operation. Make sure that you do not come into contact with the hose connection **16** during operation to avoid suffering burns. At the end of work, wait for at least 10 minutes before you unscrew the compressed air hose **17** back off the hose connection **16** of the power bank with compressor **1**.

PLEASE NOTE: After switching on the power bank with compressor **1** with the power bank switch **7**, the device switches off automatically after approximately 20 seconds if the compressor is not started or if no consumables are connected.

PLEASE NOTE: The digital pressure gauge with air pressure and battery display **6** of the power bank with compressor **1** is not trade-approved. Therefore, if inflatable items have been pumped up, in which incorrect pressure can be dangerous (e.g. car tyres), find a specialist unit with a trade-approved device and check the pressure of the inflatable item.

Tips for use

The device is not intended for continuous operation. The device was designed to create air pressure – not an air flow. Please do not use the device for more than 7 minutes at a time on items with a large volume, to avoid overheating and damage to the device. Then let the device cool down for at least 15 minutes. We recommend first filling a large-volume item with air, in order to then generate the required pressure with the device. Do not use the device for more than 7 minutes at a time without stopping. Then let the device cool down for at least 15 minutes.

Air pressure testing with the power bank with compressor

PLEASE NOTE: The digital pressure gauge with air pressure and battery display **6** of the power bank with compressor **1** is not trade-approved.

- Switch on the power bank with compressor **1** by using the switch for the power bank **7**.
- Connect the inflatable item to the compressed air hose **17** of the power bank with compressor **1**, whose pressure you want to check. To do so, please proceed as described in the section "Connecting the compressed air hose with valve adapter" or "Connecting the compressed air hose without valve adapter".
- Use the "M" menu button **8** to select the desired unit of pressure. The units available are bar ("bar"), kilopascal ("KPa"), kilogram per square centimetre ("KG/CM²") and pound per square inch ("PSI") (see Fig. E).
- The digital pressure gauge with air pressure and battery display **6** shows the pressure of the connected inflatable item in the preset unit.
- Disconnect the inflatable item from the compressed air hose **17** of the power bank with compressor **1**. To do so, please proceed as described in the section "Removing the compressed air hose".

PLEASE NOTE: When disconnecting the compressed air hose **17**, air can escape from the valve of the inflatable item. Ensure that you remove the compressed air hose **17** as quickly as possible.

Safety fuse

If the device becomes overloaded or malfunctions, the safety fuse triggers to protect the device.

Never use a fuse with a higher release current strength. There is a risk of fire!

Attention: To protect people and property, an overheat protection circuit has been installed for the rechargeable battery pack in the power bank with compressor **1**. This prevents an overheating of the rechargeable battery pack installed in the device and automatically switches off the power bank with compressor **1** if the battery temperature is too high. If this happens, allow the device to cool down prior to using it again.

Switching the light on

Lighting mode

- To switch the LED light **5** on, press the power button **3** for the LED light.
- Press the power button for the LED light **3** three times to switch the LED light **5** off again.

Flashing mode

- To switch the LED light **5** on in flash or SOS mode, press the power button **3** for the LED light. The LED light **5** will then be permanently lit.
- Briefly press the power button for the LED light **3** once again and the LED light **5** will switch to flash mode.
- Briefly press the power button for the LED light **3** once again and the LED light **5** will switch to SOS mode. There will be 3 short flashes, 3 long flashes and another 3 short flashes.
- Briefly press the power button for the LED light **3** once again to switch off the LED light **5**.

CAUTION! Do not look directly at the LED light **5** as this can damage your eyes.

PLEASE NOTE: It is not possible to turn on the light while the power bank with compressor **1** is charging.

Using the jump-start function

When using the jump-start, make sure that at least 3 bars are permanently illuminated on the battery level indicator **14**.

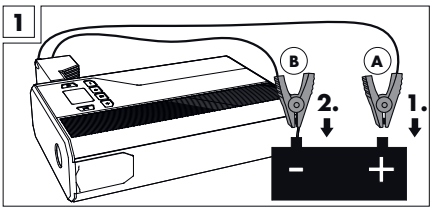

Step	LEDs	Meaning / Error	Resolution
1. Connect the jump lead **18** of the power bank with compressor **1** to the car jump-start outlet **9** of the power bank with compressor **1**.	Red Error LED **20** is continuously lit on the jump lead **18**.	The voltage determined in the power bank with compressor **1** is not enough to start the car.	Charge the power bank with compressor **1**.
	The green Start LED **19** and the red Error LED **20** flash alternately.	The power bank with compressor **1** is ready.	Carry on to step 2...
2. First connect the red clip (A) to the positive pole of the vehicle battery and then connect the black battery clip (B) to the negative pole (see Fig. 1).	The red Error LED **20** lights up continuously, a short alarm signal sounds.	The temperature is too high, possibly due to several jump start attempts	Disconnect the black battery clip (B) first and then the red battery clip (A) from the battery poles. Start again from step 1.
	The red Error LED **20** lights up continuously, an alarm signal sounds continuously.	Battery clips (A) and (B) are the wrong way round. A short circuit has occurred or the battery is leaking.	
	The red Error LED **20** lights up continuously, an alarm signal sounds continuously, followed by two short alarm signals.		
	The green Start LED **19** and the red Error LED **20** flash alternately. After 1–2 seconds only the green Start LED **19** lights up.	The connection is correct.	Carry on with step 3...
3. Starting up the vehicle.			

- **ATTENTION:** As soon as the vehicle starts, remove the jump lead **18** from the power bank with compressor **1** within 30 seconds and firstly disconnect the black battery clip (B) and then the red clip (A) from the battery poles. Otherwise, it could result in dangerous situations!
- Leave the vehicle engine running.

FAQ

Q: Question
A: Answer

Q: How long does it take to fully charge a mobile phone with the device?
A: With a rechargeable battery capacity of 3500 mAh: Approx. 3–4 hours if connected to the USB output 5V ⎓ /1A **12**. Approx. 2–3 hours if connected to the USB output 5V ⎓ /2A **13**. Note, however, that a switched-on device will consume battery power at the same time as it is charging, which may prolong the charging time.

Q: How long does the power bank with compressor **1** hold a full charge?
A: 3–6 months. However, we recommend recharging the rechargeable battery pack monthly.
Q: How is the power bank with compressor **1** switched off?
A: After switching on the power bank with compressor **1** with the power bank switch **7**, the power bank with compressor switches off automatically after approximately 20 seconds if the compressor is not started or if no consumables are connected. It is not possible to switch the device off manually.

Troubleshooting

● = problem
⦿ = cause
○ = remedy

● The power bank with compressor **1** is not fully charged, even though all 4 bars on the battery level indicator **14** are permanently lit.
⦿ It is 60% charged after a long period out of use or in storage.
○ Recharge the power bank with compressor **1** as described in the section "Charging the power bank with compressor".

● Power bank does not respond when the power bank switch **7** is pressed.
⦿ Deep discharge protection active on the power bank with compressor **1**.
○ Recharge the power bank with compressor **1**.

● One bar on the battery level indicator **14** is flashing, however the power bank with compressor **1** cannot be used.
⦿ Deep discharge protection active on the power bank with compressor **1**.
○ Recharge the power bank with compressor **1**.

Cleaning

ATTENTION: The device must not come into contact with water or be placed in water. There is a risk of injury due to electric shock if moisture enters the device.

- Do not use cleaners or solvents. These could damage the device beyond repair.
- Keep the housing and accessories of the unit clean.
- Use a damp cloth or a soft brush to clean the device and the accessories.

Storage

- Keep the device in a dry place and out of the reach of children.
- To avoid damage, take care to ensure that the compressed air hose **17** does not become kinked.
- Store the valve adapters **21**, **22** and **23** in the storage compartment for the valve adapters **15**.

Information about recycling and disposal



DO NOT DISPOSE OF ELECTRICAL TOOLS IN HOUSEHOLD WASTE! DON'T THROW AWAY – RECYCLE!

According to European Directive 2012/19/EU, used electrical devices must be collected separately for environmentally compatible recycling or recovery. The symbol of the crossed out dustbin means that this device must not be disposed of in household waste at the end of its service life. The device must be handed in at established collection points, recycling centres or waste management depots. The disposal of defective devices which you have sent in will be carried out free of charge. In addition, distributors of electrical and electronic equipment as well as food distributors are obliged to accept returned waste. Lidl provides you with return options directly in its branches and shops. Return and disposal is free of charge for you. When buying a new device you have the right to return an equivalent old device at no charge. In addition you have the option, regardless of whether you are buying a new device, to hand in (up to three) old devices at no charge, as long as the device is no larger than 25 cm in any dimension. Before returning the device please delete all personal information. Before returning, please remove batteries or rechargeable battery packs which are not enclosed by the old device, as well as bulbs,

which can be removed without destroying the product and take them to a separate collection point.

Instructions for safe removal of batteries or rechargeable battery packs:

⚠ WARNING! THE RECHARGEABLE BATTERY PACK MAY ONLY BE REMOVED BY QUALIFIED PERSONNEL! RISK OF PERSONAL INJURY THROUGH ELECTRIC SHOCK!

- Ensure that the battery is completely discharged.
- The battery can be removed, once the two halves of the device have been separated from one another. These are held together by commercial screws.
- Carefully remove the battery or the rechargeable battery pack.
- The battery or rechargeable battery pack and device can now be disposed of separately.



Batteries containing harmful substances are labelled with the adjacent symbol, which indicates the prohibition on disposal in household waste. The abbreviations for the essential heavy metals are: Cd = cadmium, Hg = mercury, Pb = lead.

Take used batteries to a waste management company in your city or community or return them to your dealer. This satisfies your legal obligations while also making contribution to protecting the environment.



Please note the marking on the different packaging materials and separate them as necessary. The packaging materials are marked with abbreviations (a) and digits (b) with the following definitions: 1–7: Plastics, 20–22: Paper and cardboard, 80–98: Composite materials.

EC Declaration of Conformity

We, C. M. C. GmbH Holding, Responsible for documentation: Joachim Bettinger
Katharina-Loth-Str. 15, 66386 St. Ingbert, Germany

hereby take sole responsibility for declaring that the power bank with compressor product

IAN:	517573_2510
Item no.:	2940
Year of manufacture:	2026/35
Model:	UPK 10 H5

meets the basic safety requirements as specified in the European Directives
Electromagnetic compatibility: (2014/30/EU)
Machinery Directive: (2006/42/EU)
RoHS directive: (2011/65/EU)+(2015/863/EU)
Outdoor directive: (2000/14/EG)

Annexe III Engine power:	90 W
Guaranteed sound power level LWA:	95 dB(A)
Measured sound power level LWA:	91.6 dB(A)

and the amendments to these Directives.
The object of the declaration described above meets the requirements of Directive 2011/65/EU of the European Parliament and of the Council of 8 June 2011 on the restriction of the use of certain hazardous substances in electrical and electronic equipment.

This conformity assessment is based on the following harmonised standards:

EN 60335-1:2012+A11:2014+A13:2017+A1:2019+A14:2019
+A2:2019+A15:2021
EN 62233:2008
EN IEC 62368-1:2020+A11:2020
EN IEC 62368-3:2020
EN 55032: 2015+A11:2020+A1:2020
EN 55035: 2017+A11:2020
EN IEC 61000-3-2:2019+A1:2021
EN 61000-3-3:2013+A1:2019+A2:2021
EN IEC 55015:2019+A11:2020

EN 61547:2009
EN 50498:2010
EN 60068-2-1:2007

EN 62471:2008
EN 1012-1:2010
EN 62841-1:2015

St. Ingbert, 01.12.2025

C.M.C. GmbH Holding
Katharina-Loth-Straße 15
66386 St.Ingbert
Tel. +49 6894 99897-50
Fax +49 6894 99897-29

p. p. Joachim Bettinger
- Quality assurance -

Warranty and service information

Warranty from C. M. C. GmbH Holding

The warranty for this equipment (including battery) is 3 years from the date of purchase. In the event of product defects, you have legal rights against the retailer of this product. Your statutory rights are not affected in any way by our warranty conditions, which are described below.

Warranty conditions

The warranty period begins on the date of purchase. Please retain the original sales receipt. This document is required as your proof of purchase.

Should this product show any defect in materials or manufacture within 3 years from the date of purchase, we will repair or replace it – at our discretion – free of charge. This warranty service requires that you retain proof of purchase (sales receipt) for the defective device for the three year period and that you briefly explain in writing what the fault entails and when it occurred.
If the defect is covered by our warranty, we will repair and return your product or send you a replacement. The original warranty period is not extended when a device is repair or replaced.

Warranty period and statutory claims for defects

The warranty period is not extended by the guarantee. This also applies to replaced and repaired parts. Any damages or defects detected at the time of purchase must be reported immediately after unpacking. Any incidental repairs after the warranty period are subject to a fee.

Extent of warranty

This device has been manufactured according to strict quality guidelines and carefully inspected before delivery.

The warranty applies to material and manufacturing defects only. This warranty does not extend to product parts, which are subject to normal wear and tear and can thus be regarded as consumable parts, or for damages to fragile parts, e.g. switches or parts made from glass.

This warranty is voided if the product becomes damaged or is improperly used or maintained. For proper use of the product, all of the instructions given in the operating instructions must be followed precisely. If the operating instructions advise you or warn you against certain uses or actions, these must be avoided in all circumstances.

The product is for consumer use only and is not intended for commercial or trade use. The warranty becomes void in the event of misuse and improper use, use of force, and any work on the device that has not been carried out by our authorised service branch.

Processing of warranty claims

Please follow the instructions below to ensure that your claim is processed quickly.

- Please retain your proof of purchase and quote the product number (517573_2510) in all correspondence.
- The product number can be found on the type plate on the product, an engraving on the product, the cover page of your instructions (bottom left),

or the sticker on the back or underside of the product.

- In the event of any malfunctions or other defects, please contact our service department below by phone or email in the first instance.
- If your product is found to be defective, you can send it with the proof of purchase (till receipt) and a statement describing what the fault is and when it occurred free of charge to the service address given to you.

Service Contact

GB, IE, NI, MT

Name: C. M. C. GmbH Holding
Website: www.cmc-creative.de
E-mail: service.gb@cmc-creative.de
Phone: 0-808-189-0652
Registered office: Germany
Please note that the following address is not a service address. Please contact the service point given above first.

Address:
C. M. C. GmbH Holding
Katharina-Loth-Str. 15
66386 St. Ingbert
Germany

Ordering spare parts:
www.ersatzteile.cmc-creative.de

Tabelle der verwendeten Piktogramme ... Seite 19
Einleitung ... Seite 20
Bestimmungsgemäße Verwendung ... Seite 20
Lieferumfang ... Seite 21
Ausstattung ... Seite 21
Technische Daten ... Seite 21
Sicherheitshinweise ... Seite 22
Spezifische Sicherheitshinweise ... Seite 24
Inbetriebnahme ... Seite 25
Kapazität der Powerbank mit Kompressor kontrollieren ... Seite 25
Powerbank mit Kompressor aufladen ... Seite 25
Handys und Tablets aufladen ... Seite 26
Inbetriebnahme des integrierten Kompressors ... Seite 26
Beleuchtung einschalten ... Seite 28
Verwenden der Starthilfefunktion ... Seite 28
FAQ ... Seite 29
Fehlerbehebung ... Seite 29
Reinigung ... Seite 29
Aufbewahrung ... Seite 29
Umwelthinweise und Entsorgungsangaben ... Seite 30
EU-Konformitätserklärung ... Seite 30
Hinweise zu Garantie und Serviceabwicklung ... Seite 31
Garantiebedingungen ... Seite 31
Garantiezeit und gesetzliche Mängelansprüche ... Seite 31
Garantieumfang ... Seite 32
Abwicklung im Garantiefall ... Seite 32
Service-Kontakt ... Seite 32

Tabelle der verwendeten Piktogramme

	Bedienungsanleitung lesen!		Verwenden Sie einen Gehörschutz!
	Das Gerät ist nur für den Betrieb im Innenbereich geeignet.		Warnung vor elektrischem Schlag! Lebensgefahr!
	Warn- und Sicherheitshinweise beachten!		Vorsicht! Explosionsgefahr!
	Die LED-Lampe ist nicht zur Raumbeleuchtung im Haushalt geeignet.		Rohstoffrückgewinnung statt Müllentsorgung!
	Die LED-Lampe ist geeignet für extreme Temperaturen bis -21°C.		Entsorgen Sie Verpackung und Gerät umweltgerecht!

Tabelle der verwendeten Piktogramme			
	Schutzklasse III		Verpackungsmaterial Wellpappe
	Hinweis		Garantierter Schallleistungspegel 95 Dezibel
	Warnung: Kompressoranlage kann ohne Warnung anlaufen.		Sie sind gesetzlich verpflichtet, die so gekennzeichneten Geräte einer vom unsortierten Siedlungsabfall getrennten Erfassung zuzuführen. Die Entsorgung über den Hausmüll ist untersagt.
	Ein-/Ausschalter		Vor Regen schützen!
	Hergestellt aus Recyclingmaterial		Achtung! Heiße Oberfläche!
V ⎓	Gleichspannung in Volt		Einschalttaste für LED-Leuchte
	Ein- /Aus-Taster für den Kompressor		Menü-Taste „M“

Powerbank mit Kompressor UPK 10 H5

Einleitung

Herzlichen Glückwunsch! Sie haben sich für ein hochwertiges Produkt aus unserem Haus entschieden. Machen Sie sich vor der ersten Inbetriebnahme mit dem Produkt vertraut. Lesen Sie hierzu aufmerksam die nachfolgende Bedienungsanleitung und die Sicherheitshinweise.

NICHT IN DIE HÄNDE VON KINDERN KOMMEN LASSEN!

Die Starthilfefunktion ist nur für Benzinmotoren bis max. 3,5 l Hubraum und Dieselmotoren bis max. 2,2 l Hubraum geeignet.

Bestimmungsgemäße Verwendung

Diese Powerbank mit Kompressor dient der zusätzlichen Unterstützung von 12 V-Fahrzeugbatterie-Systemen bei Startproblemen an Diesel- und Benzin-Fahrzeugmotoren, welche durch schwache, leere oder defekte Starterbatterien verursacht sind. Die Powerbank mit Kompressor kann die Fahrzeugbatterie allerdings nicht ersetzen. Sie ermöglicht dem Anwender im Bedarfsfall lediglich das Fahrzeug ohne weitere Hilfe von dritter Seite zu starten, wenn nicht mehr als 400 A zum Startvorgang notwendig sind (max. Spitzenstrom). Zusätzlich verfügt die Powerbank mit Kompressor über zwei USB-Ausgänge. Damit können im Bedarfsfall Mobiltelefon, Navigationsgerät oder andere USB-Anschlussgeräte geladen werden. Der integrierte Kompressor ist zum Erzeugen von Druck in Reifen (z. B. Auto- und Fahrradreifen), Bällen und sonstigen kleinvolumigen Aufblasartikeln bestimmt. Der Kompressor ist nicht zum Aufblasen von großvolumigen Artikeln bestimmt, da sich dieser ohne Gegendruck schnell erhitzen kann. Diese Powerbank mit Kompressor ist nicht für den Dauerbetrieb zur Druckerzeugung von mehr als 7 Minuten am Stück ausgelegt. Der maximal einstellbare Druck beträgt 3,5 bar. Dieses Produkt ist für den normalen Gebrauch bestimmt.

HINWEIS: Das Manometer ist nicht geeicht. Jede andere Verwendung kann zu Schäden am Gerät führen und eine ernsthafte Gefahr für den Benutzer darstellen. Der Hersteller haftet nicht für Schäden, die durch bestimmungswidrigen Gebrauch oder falsche Bedienung verursacht wurden.

Diese Powerbank mit Kompressor ist nicht zur gewerblichen Nutzung geeignet. Bei gewerblichem Einsatz erlischt die Garantie.
Das Gerät wurde für den privaten Gebrauch entwickelt und ist nicht für den kommerziellen oder industriellen Gebrauch geeignet. Inbetriebnahme nur durch unterwiesene Personen. Bewahren Sie die Betriebsanleitung gut auf und händigen Sie alle Unterlagen bei Weitergabe des Produkts an Dritte mit aus.


Die LED-Lampe ist nicht zur Raumbeleuchtung im Haushalt geeignet.



Die LED-Lampe ist geeignet für extreme Temperaturen bis -21 °C.

Lieferumfang

1 Powerbank mit Kompressor
1 Bedienungsanleitung

Zubehör:

1 Starthilfekabel
3 Ventiladapter
1 USB-Kabel
1 Druckluftschlauch

Ausstattung

Überprüfen Sie unmittelbar nach dem Auspacken immer den Lieferumfang auf Vollständigkeit sowie den einwandfreien Zustand der Powerbank mit Kompressor. Benutzen Sie das Gerät nicht, wenn dieses defekt ist.

1 Powerbank mit Kompressor
2 Ein-/Aus-Taster für den Kompressor
3 Einschalttaste für LED-Leuchte
4 „+" - Taste
5 LED-Leuchte
6 Digitales Manometer mit Luftdruckanzeige (nicht geeicht) und Batterieanzeige
7 Einschalter für die Powerbank
8 Menü-Taste „M"
9 Auto-Starthilfe-Ausgang
10 „-" - Taste
11 Ladeanschluss 5V ⎓ / 2 A (USB-C)
12 Ausgang USB 5 V ⎓ / 1 A (USB-A)
13 Ausgang USB 5V ⎓ / 2 A (USB-C)
14 Balken für Batteriezustand
15 Staufach für die Ventiladapter
16 Schlauchanschluss
17 Druckluftschlauch
18 Starthilfekabel
19 Grüne Start-LED
20 Rote Error-LED
21 Ventiladapter für Bälle
22 Ventiladapter für Aufblasartikel
23 Ventiladapter für Aufblasartikel
24 USB-Kabel

HINWEIS: Der im folgenden Text verwendete Begriff „Produkt" oder „Gerät" bezieht sich auf die in dieser Bedienungsanleitung genannte Powerbank mit Kompressor.

Technische Daten

Durch die Reihenschaltung der vier Einzelzellen, aus denen der Akku aufgebaut ist, ergibt sich bei einer Gesamtspannung von 4 x 3,2 V ≈ 12 V eine Kapazität von 3500 mAh. Die daraus resultierende Leistung entspricht der gleichen Leistung, wie bei einem Akku mit einer Gesamtkapazität von 14000 mAh bei 3,2 V.

Modell:	UPK 10 H5
Batterie-Typ:	Lithium-Eisen-Phosphat-Akkumulator (F8043126)
Batterie, chemisches System:	Lithium-Eisenphosphat (LiFePO4)
Batterie-Kapazität:	14.000 mAh, 3,2 V ⎓, 44,8 Wh
Ladezyklen:	2000

Ladezeit:	bis zu 8 h (bei 2A), bis zu 18 h (bei 1A)
Spitzenstrom:	400 A
Startstrom:	200 A
Einsatztemperatur Powerbank:	0 °C - 45 °C
Einsatztemperatur LED:	-21 °C - 45 °C
Temperatur, bei der die Powerbank geladen werden darf:	0 °C - 35 °C
Spannung:	12 V ⎓
Eingangsspannung (Ladeanschluss USB-C):	5 V ⎓ 2 A
Ausgangsspannung (Ausgang USB):	5 V ⎓ / 1A USB-A | 5 V ⎓ / 2 A USB-C
Kapazität:	8400 mAh / 5 V
Stromaufnahme Kompressoreinheit:	max. 10 A
Maximal einstellbarer Druck:	3,5 bar
Dauerbetrieb:	max. 7 min*
Luftfördermenge:	22 l / min
Motorleistung:	90 W
Garantierter Schallleistungspegel (L_{WA}):	95 dB(A)
Gemessener Schallleistungspegel (L_{WA}):	91,6 dB(A)
Messunsicherheit (K_{WA}):	2,55 dB(A)
Schalldruckpegel (L_{PA}):	84,2 dB(A)
Messunsicherheit (K_{PA}):	3 dB(A)

HINWEIS: Die Geräuschemissionswerte wurden entsprechend EN ISO 3744:1995 ermittelt.

* Dauerbetrieb: Den integrierten Kompressor nicht länger als 7 Minuten ununterbrochen betreiben. Danach eine Ruhedauer von 15 Minuten einlegen.

Technische und optische Veränderungen können im Zuge der Weiterentwicklung ohne Ankündigung vorgenommen werden. Alle Maße, Hinweise und Angaben dieser Betriebsanleitung sind deshalb ohne Gewähr. Rechtsansprüche, die aufgrund der Betriebsanleitung gestellt werden, können daher nicht geltend gemacht werden.

Sicherheitshinweise

BITTE LESEN SIE VOR DEM GEBRAUCH DIE BEDIENUNGSANLEITUNG SORGFÄLTIG DURCH. SIE IST BESTANDTEIL DES GERÄTES UND MUSS JEDERZEIT VERFÜGBAR SEIN!

DIESER ABSCHNITT BEHANDELT DIE GRUNDLEGENDEN SICHERHEITSVORSCHRIFTEN BEI DER ARBEIT MIT DEM GERÄT.

Sicherheit von Personen:

- Dieses Gerät kann von Kindern ab 8 Jahren und darüber sowie von Personen mit verringerten physischen, sensorischen oder mentalen Fähigkeiten oder Mangel an Erfahrung und Wissen benutzt werden, wenn sie beaufsichtigt oder bezüglich des sicheren Gebrauchs des Gerätes unterwiesen wurden und die daraus resultierenden Gefahren verstehen. Kinder dürfen nicht mit dem Gerät spielen. Reinigung und Benutzerwartung dürfen nicht von Kindern ohne Beaufsichtigung durchgeführt werden.
- Kinder müssen beaufsichtigt werden, um sicherzustellen, dass sie nicht mit dem Gerät spielen.
- Halten Sie das Gerät von Menschen - vor allem Kindern - und Haustieren fern.

- Im Arbeitsbereich ist der Benutzer Dritten gegenüber für Schäden verantwortlich, die durch die Benutzung des Gerätes verursacht wurden.
- Richten Sie das Gerät während des Betriebs keinesfalls auf sich selbst oder andere Personen, insbesondere nicht auf Augen und Ohren. Es besteht Verletzungsgefahr!
- Lassen Sie das Gerät nicht unbeaufsichtigt laufen und beachten Sie die Füllhinweise des Aufblasartikels. Der Aufblasartikel kann platzen und schwere Verletzungen hervorrufen. Schalten Sie den Kompressor vor Erreichen des maximal zulässigen Drucks ab.
- Bewahren Sie das Gerät an einem trockenen Ort und außerhalb der Reichweite von Kindern auf.

SO VERMEIDEN SIE GERÄTESCHÄDEN UND EVENTUELL DARAUS RESULTIERENDE PERSONENSCHÄDEN:

Arbeiten mit dem Gerät:

- Benutzen Sie das Gerät nicht während der Fahrt.
- Prüfen Sie das Gerät vor Inbetriebnahme auf Beschädigungen und benutzen Sie es nur in einwandfreiem Zustand.
- Setzen Sie das Gerät weder Regen noch feuchter Witterung aus. Lassen Sie es nicht mit Wasser in Berührung kommen oder tauchen es unter Wasser. Es besteht die Gefahr eines elektrischen Schlages!
- Halten Sie sämtliche Öffnungen des Gerätes während des Betriebs frei. Verschließen Sie die Öffnungen nicht mit Händen oder Fingern und decken Sie das Gerät nicht ab. Es besteht Überhitzungsgefahr!
- Lassen Sie das Gerät nicht bei hohen Außentemperaturen im Auto. Das Gerät könnte irreparabel beschädigt werden.
- Das Gerät wird im Betrieb warm. Es besteht Verbrennungsgefahr bei Berührung der heißen Flächen.
- Achten Sie darauf, dass weder Sand, Staub noch andere kleine Fremdkörper in die Lufteinlass- oder Luftauslassöffnung gelangen.
- Benutzen Sie das Gerät nicht in der Nähe von entzündbaren Flüssigkeiten oder Gasen. Saugen Sie keine heißen Dämpfe an. Bei Nichtbeachtung besteht Brand- oder Explosionsgefahr!
- Schalten Sie das Gerät aus und ziehen Sie den Netzstecker aus der Steckdose:
  - wenn Sie das Gerät nicht benutzen;
  - wenn Sie das Gerät unbeaufsichtigt lassen;
  - wenn Sie Reinigungsarbeiten vornehmen;
  - wenn das Anschlusskabel beschädigt ist;
  - nach dem Eindringen von Fremdkörpern oder bei abnormalen Geräuschen.
- Benutzen Sie nur Zubehör, das vom Hersteller geliefert und empfohlen wird.
- Die Powerbank mit Kompressor nicht demontieren oder verändern. Dieses Gerät darf nur von einem Wartungstechniker repariert werden.
- Das Gerät nicht in Bereichen mit Explosionsgefahr verwenden, z. B. in der Nähe von entzündbaren Flüssigkeiten, Gasen oder Staub.

- Das Gerät keiner Wärme aussetzen.
- Nicht an Orten lagern, an welchen die Temperatur 45 °C übersteigen kann.
- Nur bei einer Umgebungstemperatur zwischen 0 °C und 35 °C aufladen.
- Nur das mit dem Gerät gelieferte USB-Kabel **24** verwenden.

VORSICHT: SO VERMEIDEN SIE UNFÄLLE UND VERLETZUNGEN DURCH ELEKTRISCHEN SCHLAG:

Elektrische Sicherheit:

- Benutzen Sie das Gerät nicht, wenn sich der Schalter nicht ein- und ausschalten lässt. Lassen Sie beschädigte Schalter ersetzen.
- Tragen Sie das Gerät nicht am Kabel. Benutzen Sie das Kabel nicht, um den Stecker aus der Steckdose zu ziehen. Schützen Sie das Kabel vor Hitze, Öl und scharfen Kanten.
- Ziehen Sie bei Beschädigung des Kabels sofort den Stecker aus der Steckdose.
- Die zwei Klemmen nicht kurzschließen. Dies kann zu gefährlichen Situationen führen!

Akkus:



VORSICHT!
EXPLOSIONSGEFAHR!

- Schließen Sie die Powerbank mit Kompressor **1** nicht kurz und / oder öffnen Sie sie nicht. Überhitzung, Brandgefahr oder Platzen können die Folge sein.
- Setzen Sie die Powerbank mit Kompressor **1** keiner großen Hitze aus. Die Batterie kann explodieren.
- Prüfen Sie die Powerbank mit Kompressor **1** regelmäßig auf Undichtigkeit. Ausgelaufene oder beschädigte Batterien können bei Berührung mit der Haut Verätzungen verursachen. Tragen Sie deshalb in diesem Fall unbedingt geeignete Schutzhandschuhe! Die Flüssigkeit vorsichtig mit einem Tuch aufwischen und Haut- und Augenkontakt vermeiden. Bei Haut- oder Augenkontakt sofort mit sauberem Wasser ausspülen und einen Arzt aufsuchen.

Spezifische Sicherheitshinweise

- Es wird empfohlen, die Powerbank mit Kompressor **1** monatlich aufzuladen. Bei Nichtbeachtung kann es zu Schäden durch Tiefenentladung kommen.
- Eine leicht erhöhte Temperatur beim Laden ist keine Fehlfunktion, sondern völlig normal. Es wird jedoch empfohlen, die Powerbank mit Kompressor **1** vor weiterer Benutzung 15 Minuten ruhen zu lassen.
- Halten Sie die Powerbank mit Kompressor **1** von Feuchtigkeit und hohen Temperaturen sowie Feuer fern.
- Bewahren Sie die Powerbank mit Kompressor **1** an einem trockenen Ort auf und schützen Sie diese vor Feuchtigkeit und Korrosion.
- Wenn Sie ein Auslaufen oder einen eigenartigen Geruch der Powerbank mit Kompressor **1** feststellen oder diese sich verformt, stoppen Sie unverzüglich die Verwendung und kontaktieren Sie den Hersteller.
- Lassen Sie die Powerbank mit Kompressor **1** während der Benutzung nicht fallen.

- Die Powerbank mit Kompressor **1** ist für PKW-Reifen geeignet. Sie ist nicht für große Reifen wie zum Beispiel Traktor- oder LKW-Reifen geeignet.

HINWEIS: Das digitale Manometer mit Luftdruck- und Batterieanzeige **6** der Powerbank mit Kompressor **1** ist nicht geeicht. Suchen Sie nach dem Aufpumpen von Aufblasartikeln, bei denen der falsche Druck gefährlich sein kann (z. B. Autoreifen nach einer Autopanne), eine Fachstelle mit geeichtem Gerät auf. Kontrollieren Sie dort den Druck des Aufblasartikels.

- Während des Aufblasens können am Luftauslass hohe Temperaturen entstehen. Es besteht Verbrennungsgefahr!
- Achten Sie beim Verwenden des Starthilfekabels **18** darauf, dass der Stecker fest im Auto-Starthilfe-Ausgang **9** steckt.
- Achten Sie beim Verwenden der Starthilfe darauf, dass mindestens 3 Balken für den Batteriezustand **14** leuchten.
- Wenn nur noch ein Balken für den Batteriezustand **14** während des Startvorgangs blinkt, laden Sie die Powerbank mit Kompressor **1** auf.
- Wenn sich das Fahrzeug nach dem 3. – 5. Startversuch nicht starten lässt, stoppen Sie den Startvorgang und überprüfen Sie andere Ursachen, welche das Starten des Fahrzeugs verhindern.

Inbetriebnahme

HINWEIS: Nach dem Einschalten der Powerbank mit Kompressor **1** am Einschalter für die Powerbank **7** schaltet das Gerät nach circa 20 Sekunden automatisch wieder ab, wenn der Kompressor nicht gestartet oder kein Verbraucher angeschlossen wird.

Kapazität der Powerbank mit Kompressor kontrollieren

- Schalten Sie die Powerbank mit Kompressor **1** am Einschalter für die Powerbank **7** ein.
- Beim Aufladen blinken die Balken für den Batteriezustand **14**.
- Die Anzahl der permanent leuchtenden Balken für den Batteriezustand **14** zeigt die Akkuleistung der Powerbank mit Kompressor **1** an.
- Wenn das Gerät vollständig aufgeladen ist, leuchten alle vier Balken für den Batteriezustand **14** permanent.

Balken für den Batteriezustand	Akkuleistung
1 blinkt	0%
1 permanent	25%
2 permanent	50%
3 permanent	75%
4 permanent	100%

Powerbank mit Kompressor aufladen

- Verbinden Sie das USB-Kabel **24** mit dem Ladeanschluss 5 V ⎓/2A (USB-C) **11** und einer geeigneten USB-A-Steckdose oder einem geeigneten USB-Netzanschlussadapter (Arbeitsausgangsspannung $U_{out,max}$ 5 V ⎓).

HINWEIS: USB-Netzanschlussadapter nicht im Lieferumfang enthalten.

HINWEIS: Zum Schutz des Geräts vor Schäden ist eine Unterspannungsschutzschaltung in die Powerbank mit Kompressor **1** eingebaut. Diese

verhindert eine Tiefentladung der Powerbank mit Kompressor **1** und schaltet das Gerät bei vollständig entladenem Akku automatisch ab. In diesem Fall blinkt nur noch einer der vier Balken für den Batteriezustand **14**. Es lässt sich jedoch keine Energie mehr entnehmen und die Kompressorfunktion wird deaktiviert. Bitte laden Sie die Powerbank mit Kompressor **1** wieder auf.

HINWEIS: Das Gerät unmittelbar nach dem Gebrauch wieder aufladen!

HINWEIS: Aus Sicherheitsgründen lässt sich das Gerät nicht mehr aufladen, wenn eine Akkuzelle defekt oder tiefenentladen ist. Das digitale Manometer mit Batterieanzeige **6** zeigt dann „Err" an. Kontaktieren Sie in diesem Fall unsere Servicestelle.

Handys und Tablets aufladen

- Einschalter für die Powerbank **7** einmal drücken.
- Ein geeignetes USB-Ladekabel an den USB-Ausgang (5 V ⎓ / 1 A) **12** oder den USB-Ausgang (5 V ⎓ / 2 A) **13** anschließen und dann mit Ihrem Handy oder Tablet verbinden.
- Der Ladevorgang startet automatisch.

HINWEIS: Das Laden von USB-Geräten (z. B. Handy, Tablet) ist nicht möglich, während die Powerbank mit Kompressor **1** selbst geladen wird.

Inbetriebnahme des integrierten Kompressors

- Schrauben Sie den Druckluftschlauch **17** auf den Schlauchanschluss **16** der Powerbank mit Kompressor **1** auf (siehe Abb. C).
- Stellen Sie das Gerät auf einem ebenen, nicht brennbaren Untergrund auf. Betreiben Sie das Gerät nicht in staubiger Umgebung. Es besteht Brandgefahr und das Gerät könnte beschädigt werden.

HINWEIS: Je nach Aufblasartikel können Sie den Druckluftschlauch **17** direkt oder in Verbindung mit den im Lieferumfang enthaltenen Ventiladaptern **21**, **22** und **23** verwenden.

Anschluss des Druckluftschlauchs ohne Ventiladapter

- Schrauben Sie das freie Ende des Druckluftschlauchs **17** direkt auf das Anschlussventil des Aufblasartikels.

Anschluss des Druckluftschlauchs mit Ventiladapter

- Die Ventiladapter **21**, **22** und **23** befinden sich im Staufach für die Ventiladapter **15** (siehe Abb. B).
- Schrauben Sie zunächst den gewünschten Ventiladapter **21**, **22** oder **23** auf das freie Ende des Druckluftschlauchs **17** auf.
- Stecken Sie dann den Ventiladapter **21**, **22** oder **23** in das Anschlussventil des Aufblasartikels (ggf. Ventilkappe des Aufblasartikels vorher entfernen).

Druckluftschlauch entfernen

- Anschluss ohne Ventiladapter **21**, **22** oder **23**: Schrauben Sie den Druckluftschlauch **17** vom Ventil des Aufblasartikels ab.
- Anschluss mit Ventiladapter **21**, **22** oder **23**: Ziehen Sie zunächst den Ventiladapter vom Anschlussventil des Aufblasartikels ab. Schrauben Sie dann den Ventiladapter **21**, **22** oder **23** vom Druckluftschlauch **17** ab (ggf. Ventilkappe des Aufblasartikels wieder anbringen).

HINWEIS: Beim Lösen des Druckluftschlauchs **17** kann Luft aus dem Ventil des Aufblasartikels entweichen. Achten Sie darauf, den Druckluftschlauch **17** rasch zu entfernen.

Druckvorwahl- (Pressure-Preselect-) Funktion

- Schalten Sie die Powerbank mit Kompressor **1** am Einschalter für die Powerbank **7** ein.
- Verbinden Sie den Druckluftschlauch **17** der Powerbank mit Kompressor **1** mit dem Aufblasartikel, den Sie befüllen wollen. Gehen Sie dazu vor wie im vorherigen Abschnitt beschrieben.
- Wählen Sie mittels der Menü-Taste „M" **8** die gewünschte Einheit des Drucks aus. Zur Wahl stehen die Einheiten Bar („BAR"), Kilopascal („KPA"), Kilogramm pro Quadratzentimeter („Kg/cm²") und Pfund pro Quadratzoll („PSI") (siehe Abb. E).
- Wählen Sie mittels „+"-Taste **4** und „-"-Taste **10** den gewünschten Druck vor. Um die Auswahl zu beschleunigen, können Sie die jeweilige Taste lange gedrückt halten. Es sind Druckeinstellungen zwischen 0,3 bar und 3,5 bar in 0,05 bar-Schritten möglich (siehe Abb. E).

HINWEIS: Während der Druckvorwahl blinkt das digitale Manometer mit Luftdruck- und Batterieanzeige **6**. Wenn ca. 10 Sekunden lang keine

Taste gedrückt wird, zeigt die Anzeige den IST-Wert des Drucks an. Der eingestellte Druck bleibt gespeichert.

- Schalten Sie den integrierten Kompressor ein, indem Sie den Ein-/Aus-Taster für den Kompressor **2** einmal drücken.
- Der Kompressor startet und pumpt den Aufblasartikel auf.
- Sie können den Kompressor jederzeit ausschalten, indem Sie den Ein-/Aus-Taster für den Kompressor **2** erneut einmal drücken.
- Andernfalls schaltet der Kompressor automatisch ab, sobald der Ausblasartikel den voreingestellten Druck erreicht hat.
- Trennen Sie den Aufblasartikel vom Druckluftschlauch **17** wie im vorherigen Abschnitt beschrieben.
- Schrauben Sie nach dem Ende der Arbeit den Druckluftschlauch **17** wieder vom Schlauchanschluss **16** der Powerbank mit Kompressor **1** ab.

ACHTUNG: Der Schlauchanschluss **16** der Powerbank mit Kompressor **1** wird während des Betriebs heiß. Achten Sie unbedingt darauf, den Schlauchanschluss **16** während des Betriebs nicht zu berühren, um sich keine Verbrennung zuzuziehen. Warten Sie nach dem Ende der Arbeit mindestens 10 Minuten, bevor Sie den Druckluftschlauch **17** wieder vom Schlauchanschluss **16** der Powerbank mit Kompressor **1** abschrauben.

HINWEIS: Nach dem Einschalten der Powerbank mit Kompressor **1** am Einschalter für die Powerbank **7** schaltet das Gerät nach circa 20 Sekunden automatisch wieder ab, wenn der Kompressor nicht gestartet oder kein Verbraucher angeschlossen wird.

HINWEIS: Das digitale Manometer mit Luftdruck- und Batterieanzeige **6** der Powerbank mit Kompressor **1** ist nicht geeicht. Suchen Sie deshalb nach dem Aufpumpen von Aufblasartikeln, bei denen der falsche Druck gefährlich sein kann (z. B. Autoreifen), eine Fachstelle mit geeichtem Gerät auf und kontrollieren Sie den Druck des Aufblasartikels.

Arbeitshinweise

Das Gerät ist nicht für den Dauerbetrieb geeignet. Es wurde entwickelt zur Erzeugung von Luftdruck, nicht von Luftvolumen. Bitte benutzen Sie das Gerät bei großvolumigen Artikeln nicht länger als 7 Minuten ohne Unterbrechung, um Überhitzung und Geräteschäden zu vermeiden. Lassen Sie es danach mindestens 15 Minuten abkühlen. Wir empfehlen einen großvolumigen Artikel zuerst mit Luft aufzufüllen, um dann mit dem Gerät den gewünschten Druck zu erzeugen. Benutzen Sie das Gerät nicht länger als 7 Minuten ohne Unterbrechung. Lassen Sie es danach mindestens 15 Minuten abkühlen.

Luftdruckprüfung mit der Powerbank mit Kompressor

HINWEIS: Das digitale Manometer mit Luftdruck- und Batterieanzeige **6** der Powerbank mit Kompressor **1** ist nicht geeicht.

- Schalten Sie die Powerbank mit Kompressor **1** am Einschalter für die Powerbank **7** ein.
- Schließen Sie den Aufblasartikel an den Druckluftschlauch **17** der Powerbank mit Kompressor **1** an, dessen Druck Sie prüfen wollen. Gehen Sie dazu vor wie im Abschnitt „Anschluss des Druckluftschlauchs mit Ventiladapter" bzw. „Anschluss des Druckluftschlauchs ohne Ventiladapter" beschrieben.
- Wählen Sie mittels der Menü-Taste „M" **8** die gewünschte Einheit des Drucks aus. Zur Wahl stehen die Einheiten Bar („BAR"), Kilopascal („KPA"), Kilogramm pro Quadratzentimeter („Kg/cm²") und Pfund pro Quadratzoll („PSI") (siehe Abb. E).
- Das digitale Manometer mit Luftdruck- und Batterieanzeige **6** zeigt den Druck des angeschlossenen Aufblasartikels in der voreingestellten Einheit an.
- Trennen Sie den Aufblasartikel vom Druckluftschlauch **17** der Powerbank mit Kompressor **1**. Gehen Sie dazu vor wie im Abschnitt „Druckluftschlauch entfernen" beschrieben.

HINWEIS: Beim Lösen des Druckluftschlauchs **17** kann Luft aus dem Ventil des Aufblasartikels entweichen. Achten Sie darauf, den Druckluftschlauch **17** rasch zu entfernen.

Überlastsicherung

Bei Überbeanspruchung oder Fehlfunktion löst die Überlastsicherung zum Schutz des Gerätes aus.

Setzen Sie niemals eine Sicherung mit höherer Auslösestromstärke ein. Es besteht Brandgefahr!

Achtung: Zum Schutz vor Personen- und Sachschäden ist eine Überhitzungsschutzschaltung für den Akku in die Powerbank mit Kompressor **1** eingebaut. Diese verhindert ein Überhitzen des im Gerät eingebauten Akkus und schaltet die Powerbank mit Kompressor **1** bei zu hoher Akkutemperatur automatisch ab. Sollte dieser Fall eintreten, lassen Sie das Gerät vor einer erneuten Inbetriebnahme abkühlen.

Beleuchtung einschalten

Leuchtmodus

- Zum Einschalten der LED-Leuchte **5** die Einschalttaste für die LED-Leuchte **3** drücken.
- Betätigen Sie die Einschalttaste für die LED-Leuchte **3** erneut 3 Mal, um die LED-Leuchte **5** wieder auszuschalten.

Blinkmodus

- Zum Einschalten der LED-Leuchte **5** im Blink- oder SOS-Modus die Einschalttaste für die LED-Leuchte **3** drücken. Die LED-Leuchte **5** leuchtet zunächst dauerhaft.
- Durch erneuten, kurzen Druck auf die Einschalttaste für die LED-Leuchte **3** wechselt die LED-Leuchte **5** in den Blink-Modus.
- Durch erneuten, kurzen Druck auf die Einschalttaste für die LED-Leuchte **3** wechselt die LED-Leuchte **5** in den SOS-Modus. Sie blinkt dann 3 Mal kurz, 3 Mal lang, 3 Mal kurz.
- Durch erneuten, kurzen Druck auf die Einschalttaste für die LED-Leuchte **3** schalten Sie die LED-Leuchte **5** aus.

⚠ **VORSICHT!** Nicht direkt in die LED-Leuchte **5** schauen, da dies den Augen schadet.

HINWEIS: Es ist nicht möglich, die Beleuchtung einzuschalten, während die Powerbank mit Kompressor **1** selbst geladen wird.

Verwenden der Starthilfefunktion

Achten Sie beim Verwenden der Starthilfe darauf, dass mindestens 3 Balken für den Batteriezustand **14** permanent leuchten.

1

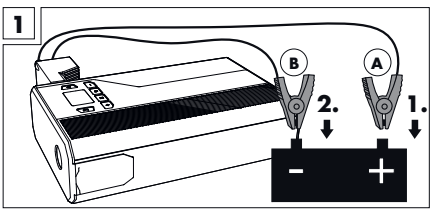

Aktion	LEDs	Bedeutung / Fehler	Lösung
1. Das Starthilfekabel **18** der Powerbank mit Kompressor **1** an den Auto-Start-hilfe-Ausgang **9** der Powerbank mit Kompressor **1** anschließen.	Rote Error-LED **20** am Starthilfekabel **18** leuchtet kontinuierlich.	Die in der Powerbank mit Kompressor **1** festgestellte Spannung reicht nicht zum Starten des Autos aus.	Laden Sie die Powerbank mit Kompressor **1** auf.
	Grüne Start-LED **19** und die rote Error-LED **20** blinken abwechselnd.	Powerbank mit Kompressor **1** bereit.	Weiter mit Aktion 2...
2. Zuerst die rote Batterie-klemme (A) an den Pluspol der Fahrzeugbatterie anschließen und dann die schwarze Batterieklemme (B) an den Minuspol anschließen (siehe Bild 1).	Die rote Error-LED **20** leuchtet durchgehend, ein kurzes Alarmsignal ertönt.	Die Temperatur ist zu hoch, möglicherweise nach mehrfachen Startversuchen.	Klemmen Sie zuerst die schwarze (B) und dann die rote Batterie klemme (A) von den Batteriepolen ab. Beginnen Sie erneut mit Aktion 1.
	Die rote Error-LED **20** leuchtet durchgehend, ein kontinuierliches Alarmsignal ertönt.	Batterieklemme (A) und (B) vertauscht. Es ist ein Kurzschluss entstanden oder die Batterie läuft aus.	
	Die rote Error-LED **20** leuchtet durchgehend, ein kontinuierliches Alarmsignal ertönt, gefolgt von zwei kurzen Alarmtönen.		
	Grüne Start-LED **19** und die rote Error-LED **20** blinken abwechselnd. Nach 1-2 Sekunden leuchtet nur noch die grüne Start-LED **19**.	Der Anschluss ist korrekt.	Weiter mit Aktion 3...
3. Das Fahrzeug anlassen.			

- **ACHTUNG:** Sobald das Fahrzeug gestartet ist, innerhalb von 30 Sekunden das Starthilfekabel **18** von der Powerbank mit Kompressor **1** entfernen und zuerst die schwarze (B) und dann die rote Batterieklemme (A) von den Batteriepolen abklemmen. Ansonsten kann es zu gefährlichen Situationen kommen!
- Den Motor des Fahrzeugs laufen lassen.

FAQ

F: Frage
A: Antwort

F: Wie lange dauert es, ein Handy mit dem Gerät voll aufzuladen?
A: Bei einer Akkukapazität von 3500 mAh: Ca. 3 - 4 Stunden bei Anschluss an den USB-Ausgang 5 V ⎓ / 1 A **12**. Ca. 2 - 3 Stunden bei Anschluss an den USB-Ausgang 5 V ⎓ / 2 A **13**. Beachten Sie, dass ein eingeschaltetes Gerät jedoch gleichzeitig Akkuladung verbraucht, während es auflädt und sich somit die Ladezeit verlängern kann.
F: Wie lange bleibt die Akkuladung der Powerbank mit Kompressor **1** erhalten?
A: 3 - 6 Monate. Es wird jedoch empfohlen, den Akku monatlich aufzuladen.
F: Wie wird die Powerbank mit Kompressor **1** ausgeschaltet?
A: Nach dem Einschalten der Powerbank mit Kompressor **1** am Einschalter für die Powerbank **7** schaltet die Powerbank mit Kompressor nach circa 20 Sekunden automatisch wieder ab, wenn der Kompressor nicht gestartet oder kein Verbraucher angeschlossen wird. Ein manuelles Ausschalten des Gerätes ist nicht vorgesehen.

Fehlerbehebung

● = Problem
⦿ = Ursache
○ = Behebung

● Powerbank mit Kompressor **1** ist nicht vollständig aufgeladen, obwohl alle 4 Balken für den Batteriezustand **14** permanent leuchten.
⦿ Ladung liegt nach längerem Nichtgebrauch oder Lagerung bei 60 %.
○ Die Powerbank mit Kompressor **1** wie im Abschnitt „Powerbank mit Kompressor aufladen" beschrieben erneut aufladen.

● Keine Reaktion bei Betätigung des Einschalters der Powerbank **7**.
⦿ Unterspannungsschutz der Powerbank mit Kompressor **1** ist aktiviert.
○ Die Powerbank mit Kompressor **1** erneut aufladen.

● Es blinkt ein Balken für den Batteriezustand **14**, die Powerbank mit Kompressor **1** lässt sich jedoch nicht verwenden.
⦿ Unterspannungsschutz der Powerbank mit Kompressor **1** ist aktiviert.
○ Die Powerbank mit Kompressor **1** erneut aufladen.

Reinigung

ACHTUNG: Das Gerät darf weder mit Wasser in Kontakt kommen noch direkt in Wasser eingelegt werden. Verletzungsgefahr durch elektrischen Schlag, wenn Feuchtigkeit in das Innere des Gerätes gelangt.

- Verwenden Sie keine Reinigungs- bzw. Lösungsmittel. Sie könnten das Gerät damit irreparabel beschädigen.
- Halten Sie das Gehäuse und das Zubehör des Gerätes sauber.
- Verwenden Sie zum Reinigen des Gerätes und des Zubehörs ein feuchtes Tuch oder eine weiche Bürste.

Aufbewahrung

- Bewahren Sie das Gerät an einem trockenen Ort und außerhalb der Reichweite von Kindern auf.
- Achten Sie darauf, dass der Druckluftschlauch **17** nicht geknickt wird, um Beschädigungen zu vermeiden.

- Bewahren Sie die Ventiladapter **21**, **22** und **23** im Staufach für die Ventiladapter **15** auf.

Umwelthinweise und Entsorgungsangaben



WERFEN SIE ELEKTROWERKZEUGE NICHT IN DEN HAUSMÜLL! ROHSTOFFRÜCK-GEWINNUNG STATT MÜLLENTSORGUNG!

Gemäß Europäischer Richtlinie 2012/19/EU müssen verbrauchte Elektrogeräte getrennt gesammelt und einer umweltgerechten Wiederverwertung zugeführt werden. Das Symbol der durchgestrichenen Mülltonne bedeutet, dass dieses Gerät am Ende der Nutzungszeit nicht über den Haushaltsmüll entsorgt werden darf. Das Gerät ist bei eingerichteten Sammelstellen, Wertstoffhöfen oder Entsorgungsbetrieben abzugeben. Die Entsorgung Ihrer defekten, eingesendeten Geräte führen wir kostenlos durch. Zudem sind Vertreiber von Elektro- und Elektronikgeräten sowie Vertreiber von Lebensmitteln zur Rücknahme verpflichtet. Lidl bietet Ihnen Rückgabemöglichkeiten direkt in den Filialen und Märkten an. Rückgabe und Entsorgung sind für Sie kostenfrei. Beim Kauf eines Neugerätes haben Sie das Recht, ein entsprechendes Altgerät unentgeltlich zurückzugeben. Zusätzlich haben Sie die Möglichkeit, unabhängig vom Kauf eines Neugerätes, unentgeltlich (bis zu drei) Altgeräte abzugeben, die in keiner Abmessung größer als 25 cm sind. Bitte löschen Sie vor der Rückgabe alle personenbezogenen Daten. Bitte entnehmen Sie vor der Rückgabe Batterien oder Akkumulatoren, die nicht vom Altgerät umschlossen sind, sowie Lampen, die zerstörungsfrei entnommen werden können und führen diese einer separaten Sammlung zu.

Hinweise zur sicheren Entnahme der Batterien oder Akkumulatoren:

⚠ WARNUNG! DER AKKUMULATOR DARF NUR DURCH FACHPERSONAL AUSGEBAUT WERDEN! GEFAHR VON PERSONENSCHÄDEN DURCH ELEKTRISCHEN SCHLAG!

- Vergewissern Sie sich, ob die Batterie vollständig entleert ist.
- Die Batterie kann entnommen werden, nachdem die beiden Gehäusehälften voneinander getrennt wurden. Diese werden durch handelsübliche Schrauben zusammengehalten.
- Entnehmen Sie vorsichtig die Batterie oder den Akkumulator.
- Batterie bzw. Akkumulator und Gerät können jetzt getrennt entsorgt werden.



Schadstoffhaltige Batterien sind mit nebenstehenden Symbolen gekennzeichnet, die auf das Verbot der Entsorgung über den Hausmüll hinweisen. Die Bezeichnungen für das ausschlaggebende Schwermetall sind: Cd = Cadmium, Hg =Quecksilber, Pb = Blei.

Befördern Sie verbrauchte Batterien zu einer Entsorgungseinrichtung in Ihrer Stadt oder Gemeinde oder zurück zum Händler. Sie erfüllen damit die gesetzlichen Verpflichtungen und leisten einen wichtigen Beitrag zum Umweltschutz.



Beachten Sie die Kennzeichnung auf den verschiedenen Verpackungsmaterialien und trennen Sie diese gegebenenfalls gesondert. Die Verpackungsmaterialien sind gekennzeichnet mit Abkürzungen (a) und Ziffern (b) mit folgender Bedeutung:1-7: Kunststoffe, 20-22: Papier und Pappe, 80-98: Verbundstoffe.

EU-Konformitätserklärung

Wir, die C. M. C. GmbH Holding, Dokumentenverantwortlicher: Joachim Bettinger,
Katharina-Loth-Str. 15, DE-66386 St. Ingbert, DEUTSCHLAND

erklären in alleiniger Verantwortung, dass das Produkt: Powerbank mit Kompressor

IAN:	517573_2510
Art.-Nr.:	2940
Herstellungsjahr:	2026/35
Modell:	UPK 10 H5

den wesentlichen Schutzanforderungen genügt, die in den Europäischen Richtlinien
Elektromagnetische Verträglichkeit: (2014/30/EU)
Maschinenrichtlinie: (2006/42/EU)

RoHS-Richtlinie: (2011/65/EU)+(2015/863/EU)
Outdoorrichtlinie: (2000/14/EG)

Annex III Motorleistung:	90 W
Garantierter Schallleistungspegel LWA:	95 dB(A)
Gemessener Schallleistungspegel LWA:	91,6 dB(A)

und deren Änderungen festgelegt sind.
Der oben beschriebene Gegenstand der Erklärung erfüllt die Vorschriften der Richtlinie 2011 / 65 / EU des Europäischen Parlaments und des Rates vom 08. Juni 2011 zur Beschränkung der Verwendung bestimmter gefährlicher Stoffe in Elektro- und Elektronikgeräten.

Für die Konformitätsbewertung wurden folgende harmonisierte Normen herangezogen:

EN 60335-1:2012+A11:2014+A13:2017+A1:2019+A14:2019+A2:2019 +A15:2021
EN 62233:2008
EN IEC 62368-1:2020+A11:2020
EN IEC 62368-3:2020
EN 55032: 2015+A11:2020+A1:2020
EN 55035: 2017+A11:2020
EN IEC 61000-3-2:2019+A1:2021
EN 61000-3-3:2013+A1:2019+A2:2021
EN IEC 55015:2019+A11:2020
EN 61547:2009
EN 50498:2010
EN 60068-2-1:2007
EN 62471:2008
EN 1012-1:2010
EN 62841-1:2015

St. Ingbert, 01.12.2025

C.M.C. GmbH Holding
Katharina-Loth-Straße 15
66386 St.Ingbert
Tel. +49 6894 99897-50
Fax +49 6894 99897-29

i. A. Joachim Bettinger
- Qualitätssicherung -

Hinweise zu Garantie und Serviceabwicklung

Garantie der C.M.C GmbH Holding

Sie erhalten auf dieses Gerät inkl. Akku 3 Jahre Garantie ab Kaufdatum. Im Falle von Mängeln dieses Produkts stehen Ihnen gegen den Verkäufer des Produkts gesetzliche Rechte zu. Diese gesetzlichen Rechte werden durch unsere im Folgenden dargestellte Garantie nicht eingeschränkt.

Garantiebedingungen

Die Garantiefrist beginnt mit dem Kaufdatum. Bitte bewahren Sie den Originalkassenbon gut auf. Dieser wird als Nachweis für den Kauf benötigt. Tritt innerhalb von drei Jahren ab dem Kaufdatum dieses Produkts ein Material- oder Fabrikationsfehler auf, wird das Produkt von uns – nach unserer Wahl – für Sie kostenlos repariert, ersetzt, oder der Kaufpreis erstattet. Diese Garantieleistung setzt voraus, dass innerhalb der Drei-Jahres-Frist das defekte Gerät und der Kaufbeleg (Kassenbon) vorgelegt und schriftlich kurz beschrieben wird, worin der Mangel besteht und wann er aufgetreten ist. Wenn der Defekt von unserer Garantie gedeckt ist, erhalten Sie das reparierte oder ein neues Produkt zurück. Mit Reparatur oder Austausch des Produkts beginnt kein neuer Garantiezeitraum.

Garantiezeit und gesetzliche Mängelansprüche

Die Garantiezeit wird durch die Gewährleistung nicht verlängert. Dies gilt auch für ersetzte und reparierte Teile. Eventuell schon beim Kauf vorhandene Schäden und Mängel müssen sofort nach dem Auspacken gemeldet werden. Nach Ablauf der Garantiezeit anfallende Reparaturen sind kostenpflichtig.

Garantieumfang

Das Gerät wurde nach strengen Qualitätsrichtlinien sorgfältig produziert und vor Auslieferung gewissenhaft geprüft. Die Garantieleistung gilt für Material- oder Fabrikationsfehler. Diese Garantie erstreckt sich nicht auf Produktteile, die normaler Abnutzung ausgesetzt sind und daher als Verschleißteile angesehen werden können oder für Beschädigungen an zerbrechlichen Teilen, z. B. Schalter oder Teile, die aus Glas gefertigt sind. Diese Garantie verfällt, wenn das Produkt beschädigt, nicht sachgemäß benutzt oder gewartet wurde. Für eine sachgemäße Benutzung des Produkts sind alle in der Bedienungsanleitung aufgeführten Anweisungen genau einzuhalten. Verwendungszwecke und Handlungen, von denen in der Bedienungsanleitung abgeraten oder vor denen gewarnt wird, sind unbedingt zu vermeiden.
Das Produkt ist lediglich für den privaten und nicht für den gewerblichen Gebrauch bestimmt. Bei missbräuchlicher und unsachgemäßer Behandlung, Gewaltanwendung und bei Eingriffen, die nicht von unserer autorisierten Service-Niederlassung vorgenommen wurden, erlischt die Garantie.

Abwicklung im Garantiefall

Um eine schnelle Bearbeitung ihres Anliegens zu gewährleisten, folgen Sie bitte den folgenden Hinweisen:

- Bitte halten Sie für alle Anfragen den Kassenbon und die Artikelnummer (517573_2510) als Nachweis für den Kauf bereit.
- Die Artikelnummer entnehmen Sie bitte dem Typenschild am Produkt, einer Gravur am Produkt, dem Titelblatt Ihrer Anleitung (unten links) oder dem Aufkleber auf der Rück- oder Unterseite des Produktes.
- Sollten Funktionsfehler oder sonstige Mängel auftreten kontaktieren Sie zunächst die nachfolgend benannte Serviceabteilung telefonisch oder per E-Mail.
- Ein als defekt erfasstes Produkt können Sie dann unter Beifügung des Kaufbelegs (Kassenbon) und der Angabe, worin der Mangel besteht und wann er aufgetreten ist, für Sie portofrei an die Ihnen mitgeteilte Service Anschrift übersenden.

Service-Kontakt

DE, AT, BE, CH

Name: C. M. C. GmbH Holding
Internet-Adresse: www.cmc-creative.de
E-Mail: service.de@cmc-creative.de/ service.at@cmc-creative.de/ service.ch@cmc-creative.de
Telefon: +49 (0) 6894/ 9989750 (Normaltarif aus dem dt. Festnetz)
Fax: +49 (0) 6894/ 9989729
Sitz: Deutschland

Bitte beachten Sie, dass die folgende Anschrift keine Serviceanschrift ist. Kontaktieren Sie zunächst die oben benannte Servicestelle.

Adresse:
C. M. C. GmbH Holding
Katharina-Loth-Str. 15
DE-66386 St. Ingbert
DEUTSCHLAND

Bestellung von Ersatzteilen:
www.ersatzteile.cmc-creative.de

Tableau des pictogrammes utilisés ... Page 33
Introduction ... Page 34
Utilisation conforme à l'emploi prévu ... Page 34
Contenu ... Page 35
Équipement ... Page 35
Données techniques ... Page 35
Consignes de sécurité ... Page 36
Consignes de sécurité spécifiques ... Page 38
Mise en service ... Page 39
Vérification de la capacité de la batterie externe Powerbank avec compresseur ... Page 39
Chargement de la batterie externe Powerbank avec compresseur ... Page 39
Chargement des téléphones portables et des tablettes ... Page 40
Mise en service du compresseur intégré ... Page 40
Activation de l'éclairage ... Page 42
Utilisation de la fonction d'assistance au démarrage ... Page 42
FAQ ... Page 43
Dépannage ... Page 43
Nettoyage ... Page 44
Stockage ... Page 44
Indications relatives à l'environnement et à la mise au rebut ... Page 44
Déclaration de conformité CE ... Page 45
Remarques sur la garantie et le service après-vente ... Page 45
Conditions de garantie ... Page 46
Période de garantie et revendications légales pour vices ... Page 46
Étendue de la garantie ... Page 46
Faire valoir sa garantie ... Page 47
Contact du service après-vente ... Page 47

Tableau des pictogrammes utilisés

	Lire le mode d'emploi !		Utilisez une protection auditive !
	L'appareil ne convient qu'à un service à l'intérieur.		Risque de choc électrique ! Danger de mort !
	Respecter les avertissements et les consignes de sécurité !		Attention ! Risque d'explosion !
	La lampe LED n'est pas conçue comme éclairage de pièce dans un habitat.		Récupérer les matières premières plutôt que d'éliminer les déchets !
 -21°C	La lampe LED est appropriée pour des températures extrêmes jusqu'à -21°C.		Éliminez l'emballage et l'appareil dans le respect de l'environnement !

Tableau des pictogrammes utilisés			
	Catégorie de protection II		Emballage en carton ondulé
	Remarque		Niveau de pression acoustique garanti 95 décibels
	Avertissement : le compresseur peut démarrer instantanément.		Vous êtes légalement tenu de déposer les appareils ainsi marqués dans un endroit de collecte séparée des déchets ménagers non triés. Il est interdit de les jeter avec les ordures ménagères.
	Interrupteur marche/arrêt		Protéger de la pluie !
	Fabriqué à partir de matériaux recyclés		Attention ! Surface brûlante !
	Tension continue en volts		Interrupteur pour l'éclairage LED
	Touche marche/arrêt pour le compresseur		Touche Menu « M »

Batterie externe Powerbank avec compresseur UPK 10 H5

Introduction

Félicitations ! Vous avez opté pour un produit de grande qualité proposé par notre entreprise. Familiarisez-vous avec le produit avant de l'utiliser pour la première fois. Pour cela, lisez attentivement la notice d'utilisation suivante et les consignes de sécurité.

TENIR HORS DE PORTÉE DES ENFANTS !

La fonction d'assistance au démarrage est adaptée uniquement aux moteurs à essence de cylindrée max. de 3,5 l et aux moteurs diesel de cylindrée max. de 2,2 l.

Utilisation conforme à l'emploi prévu

Cette batterie externe Powerbank avec compresseur sert d'assistance supplémentaire pour des dispositifs de batteries automobiles 12 V dans le cas de problèmes de démarrage sur des moteurs à essence et Diesel étant causés par des batteries de démarrage faibles, vides ou défectueuses. Cette batterie externe Powerbank avec compresseur ne peut toutefois pas remplacer la batterie du véhicule. Elle permet à l'utilisateur, le cas échéant, de démarrer le véhicule sans l'assistance d'un véhicule tiers si l'intensité électrique nécessaire au démarrage est inférieure à 400 A (courant de crête maximal). En outre, la batterie externe Powerbank avec compresseur dispose de deux sorties USB. Vous pouvez ainsi recharger, le cas échéant, un téléphone portable, un navigateur GPS ou tout autre appareil USB. Le compresseur intégré permet de remettre de la pression dans les pneus de vélo, les ballons et les petits articles gonflables. Le compresseur n'est pas conçu pour gonfler des articles volumineux, car il chauffe rapidement sans contre-pression. Cette batterie externe Powerbank avec compresseur n'est pas prévue pour une génération de pression continue de plus de 7 minutes d'affilée. La pression peut être réglée au maximum à 3,5 bar. Ce produit est uniquement destiné à un usage normal.

REMARQUE : Le manomètre n'est pas calibré. Toute autre utilisation peut causer des dommages sur l'appareil ou représenter un danger pour l'utilisateur. Le fabricant n'endosse aucune responsabilité en cas de dommages causés par une utilisation non conforme ou par une utilisation erronée de l'appareil. Cette batterie externe Powerbank avec compresseur n'est pas destinée à une utilisation commerciale. En cas d'utilisation commerciale, la garantie devient caduque. L'appareil a été développé pour une utilisation privée et ne convient pas à une utilisation commerciale ou industrielle. Seules des personnes instruites sont habilitées à réaliser la mise en service. Conservez le mode d'emploi et remettez ces documents en cas de transmission du produit à un tiers.



La lampe LED n'est pas conçue pour éclairer les pièces d'un habitat.



-21°C

La lampe LED est appropriée pour des températures extrêmes jusqu'à -21 °C.

Contenu

1 batterie externe Powerbank avec compresseur
1 mode d'emploi

Accessoires :

1 câble d'assistance au démarrage
3 adaptateurs pour valve
1 câble USB
1 flexible pneumatique

Équipement

Contrôlez toujours immédiatement après le déballage que le contenu de la livraison est complet et que la batterie externe Powerbank avec compresseur se trouve en parfait état. N'utilisez pas l'appareil dès lors qu'il présente des défauts.

1 Batterie externe Powerbank avec compresseur
2 Touche marche/arrêt pour le compresseur
3 Interrupteur pour la lampe LED
4 Touche « + »
5 Voyant LED
6 Manomètre numérique avec indication de la pression (non calibré) et indication du niveau de charge de la batterie
7 Interrupteur d'alimentation de la batterie externe Powerbank
8 Touche Menu « M »
9 Sortie d'assistance au démarrage automobile
10 Touche « - »
11 Prise de charge 5 V ⎓ /2 A (USB-C)
12 Sortie USB 5 V ⎓ /1 A (USB-A)
13 Sortie USB 5 V ⎓ /2 A (USB-C)
14 Barres indiquant le niveau de charge de la batterie
15 Compartiment de rangement pour les adaptateurs de valve
16 Raccord de tuyau flexible
17 Flexible pneumatique
18 Câble d'assistance au démarrage
19 LED de démarrage verte
20 LED d'erreur rouge
21 Adaptateur de valve pour ballons
22 Adaptateur de valve pour articles gonflables
23 Adaptateur de valve pour articles gonflables
24 Câble USB

REMARQUE : le terme « produit » ou « appareil » employé dans le texte ci-après se rapporte à la batterie externe Powerbank avec compresseur citée dans le présent mode d'emploi.

Données techniques

La mise en série des quatre cellules individuelles constituant la batterie permet une capacité de 3500 mAh pour une tension totale de 4 x 3,2 V ≈ 12 V. La puissance résultante correspond à la puissance d'une batterie ayant une capacité totale de 14 000 mAh pour 3,2 V.

Modèle :	UPK 10 H5
Type de batterie :	Accumulateur lithium-fer-phosphate (F8043126)
Batterie, système chimique :	Lithium phosphate de fer (LiFePO4)

Capacité de batterie :	14 000 mAh, 3,2 V ⎓, 44,8 Wh
Cycles de charge :	2000
Temps de charge :	Jusqu'à 8 h (à 2 A), jusqu'à 18 h (à 1 A)
Courant de crête :	400 A
Courant de démarrage :	200 A
Température de service batterie externe Powerbank :	0 °C - 45 °C
Température d'utilisation LED :	-21 °C - 45 °C
Température à laquelle vous pouvez charger la batterie externe Powerbank :	0 °C - 35 °C
Tension :	12 V ⎓
Tension d'entrée (prise de charge USB-C) :	5 V ⎓ 2 A
Tension de sortie (sortie USB) :	5 V ⎓ /1 A USB-A | 5 V ⎓ /2 A USB-C
Capacité :	8400 mAh / 5 V
Consommation de courant unité de compresseur :	max. 10 A
Pression maximale réglable :	3,5 bar
Service continu :	max. 7 min*
Débit d'air :	22 l/min
Puissance du moteur :	90 W
Niveau de pression acoustique garanti (L_{WA}) :	95 dB(A)
Niveau de pression acoustique mesuré (L_{WA}) :	91,6 dB(A)
Incertitude de mesure (K_{WA}) :	2,55 dB(A)
Niveau de pression acoustique (L_{PA}) :	84,2 dB(A)
Incertitude (K_{PA}) :	3 dB(A)

REMARQUE : Les valeurs de nuisance sonore ont été déterminées conformément à la norme EN ISO 3744:1995.

* Service continu : ne jamais utiliser le compresseur intégré pendant plus de 7 minutes d'affilée. Le laisser ensuite refroidir pendant 15 minutes.

Des modifications techniques et visuelles peuvent être apportées sans préavis dans le cadre du développement continu. Pour cette raison, toutes les dimensions, remarques et indications de ce mode d'emploi sont fournies sans garantie. Toute prétention légale formulée sur la base de ce mode d'emploi ne pourra donc faire valoir d'aucun droit.

Consignes de sécurité

VEUILLEZ LIRE ATTENTIVEMENT LE MODE D'EMPLOI AVANT D'UTILISER LE PRODUIT. IL FAIT PARTIE INTÉGRANTE DE L'APPAREIL ET DOIT ÊTRE DISPONIBLE À TOUT MOMENT ! CE PARAGRAPHE TRAITE DES PRESCRIPTIONS DE SÉCURITÉ DE BASE À OBSERVER LORS DE LA MANIPULATION DE L'APPAREIL.

Sécurité des personnes :

- Cet appareil peut être utilisé par des enfants à partir de 8 ans et plus ainsi que par des personnes avec des capacités physiques, sensorielles ou mentales réduites ou manquant d'expérience et de connaissances, s'ils sont surveillés ou s'ils ont été instruits pour l'utilisation sûre de l'appareil et qu'ils comprennent les risques en résultant. Ne laissez jamais les enfants jouer avec l'appareil. Le nettoyage et la maintenance utilisateur ne doivent pas être réalisés par des enfants sans surveillance.
- Les enfants doivent être surveillés afin de s'assurer qu'ils ne jouent pas avec l'appareil.

- Tenez l'appareil éloigné de toute personne et, particulièrement, des enfants et animaux domestiques.
- Dans la zone de travail, l'utilisateur est responsable vis-à-vis de tiers des dommages ayant été causés par l'utilisation de l'appareil.
- Lorsque vous utilisez l'appareil, ne le dirigez jamais sur vous ou sur d'autres personnes, notamment jamais vers les yeux ou les oreilles. Risque de blessures !
- Ne laissez jamais l'appareil allumé sans surveillance et respectez les consignes de remplissage de l'objet gonflable. L'objet gonflable risque d'éclater et de provoquer des blessures graves. Éteignez le compresseur avant d'avoir atteint la pression maximale autorisée.
- Rangez toujours l'appareil dans un endroit sec et hors de portée des enfants.

POUR PRÉVENIR TOUT DOMMAGE SUR L'APPAREIL ET TOUTE BLESSURE CORPORELLE EN RÉSULTANT :

Manipulation de l'appareil :

- N'utilisez jamais l'appareil pendant un trajet.
- Avant chaque utilisation, assurez-vous de l'absence de détériorations sur l'appareil et utilisez-le toujours en bon état.
- N'exposez jamais l'appareil à la pluie ou une météo humide. Ne laissez jamais l'appareil entrer en contact avec de l'eau et ne le plongez jamais dans l'eau. Risque de choc électrique !
- Maintenez dégagées toutes les ouvertures de l'appareil pendant le fonctionnement. Ne bouchez pas les ouvertures avec les mains ou les doigts et ne recouvrez pas l'appareil. Risque de surchauffe !
- En cas de températures extérieures très élevées, ne laissez pas l'appareil dans la voiture. L'appareil pourrait être endommagé de manière irréversible.
- L'appareil chauffe lorsqu'il est utilisé. Vous risquez de vous brûler en cas de contact avec les surfaces chaudes.
- Veillez à ne pas laisser entrer de sable, de poussière ou d'autres corps étrangers dans les entrées ou sorties d'air.
- N'utilisez pas l'appareil à proximité de liquides ou de gaz inflammables. N'aspirez pas de vapeurs chaudes. En cas de non-respect, vous vous exposez à des risques d'incendie ou d'explosion !
- Éteignez l'appareil et débranchez le connecteur de réseau de la prise :
  - lorsque l'appareil n'est pas utilisé ;
  - si vous laissez l'appareil sans surveillance ;
  - lorsque vous effectuez des travaux de nettoyage ;
  - si le câble de branchement est endommagé ;
  - après la pénétration de corps étrangers ou en cas de bruits anormaux.
- Utilisez uniquement les accessoires livrés et recommandés par le fabricant.
- Ne démontez pas et ne modifiez pas la batterie externe Powerbank avec compresseur. Cet appareil doit être réparé uniquement par un technicien d'entretien.
- N'utilisez pas l'appareil dans des zones à risque d'explosion, par ex. à proximité de fluides inflammables, de gaz ou de poussières.
- N'exposez pas l'appareil à la chaleur.

- N'entreposez pas l'appareil dans des lieux où la température risque d'être supérieure à 45 °C.
- Rechargez l'appareil uniquement à une température ambiante comprise entre 0 °C et 35 °C.
- Utiliser uniquement le câble USB **24** fourni avec l'appareil.

ATTENTION : Pour prévenir les accidents et blessures par choc électrique :

Sécurité électrique :

- N'utilisez pas l'appareil si vous ne parvenez pas à actionner l'interrupteur de marche/arrêt. Faites remplacer les interrupteurs endommagés.
- Ne portez pas l'appareil par le câble. N'utilisez pas le câble pour débrancher la fiche de la prise. Protégez l'appareil de la chaleur, de l'huile et des rebords tranchants.
- Si le câble est endommagé, débranchez immédiatement la fiche de la prise.
- Ne court-circuitez pas les deux bornes. Cela peut provoquer des situations dangereuses !

Batteries :



ATTENTION !
RISQUE D'EXPLOSION !

- Ne court-circuitez pas la batterie externe Powerbank avec compresseur **1** et/ou ne l'ouvrez pas. Une surchauffe, un risque d'incendie ou un éclatement pourraient en résulter.
- N'exposez pas la batterie externe Powerbank avec compresseur **1** à de fortes sources de chaleur. La batterie peut exploser.
- Vérifiez régulièrement l'étanchéité de la batterie externe Powerbank avec compresseur **1**. Le liquide s'écoulant de batteries usagées ou endommagées peut entraîner des brûlures graves de la peau par l'acide. Dans ce cas, portez toujours des gants de protection ! Essuyez prudemment le liquide avec un chiffon et évitez les contacts avec la peau et les yeux. En cas de contact avec la peau et les yeux, rincez immédiatement à l'eau claire et faites appel à un médecin.

Consignes de sécurité spécifiques

- Il est conseillé de recharger la batterie externe Powerbank avec compresseur **1** une fois par mois. En cas de non-respect de cette consigne, vous vous exposez à des dommages dus à une décharge profonde.
- Une température légèrement élevée lors du chargement est normale et n'indique pas un dysfonctionnement. Il est cependant recommandé de laisser reposer la batterie externe Powerbank avec compresseur **1** pendant 15 minutes avant de l'utiliser.
- N'exposez pas la batterie externe Powerbank avec compresseur **1** à l'humidité, aux températures élevées et au feu.
- Rangez la batterie externe Powerbank avec compresseur **1** dans un endroit sec, à l'abri de l'humidité et de la corrosion.
- En cas d'écoulement, d'une odeur anormale émanant de la batterie externe Powerbank avec compresseur **1** ou de déformation, arrêtez immédiatement de l'utiliser et contactez le fabricant.

- Ne laissez pas tomber la batterie externe Powerbank avec compresseur **1** lorsque vous l'utilisez.
- La batterie externe Powerbank avec compresseur **1** est conçue pour les pneus de voiture. Elle n'est pas prévue pour les pneus plus volumineux, tels que les pneus de tracteur ou de camion.

REMARQUE : le manomètre numérique avec indication de la pression d'air et du niveau de charge **6** de la batterie externe Powerbank avec compresseur **1** n'est pas calibré. Après avoir gonflé des objets gonflables qui deviennent dangereux lorsqu'ils sont mal gonflés (par ex. pneus de voiture) consultez un spécialiste disposant d'un appareil étalonné. Vérifiez-y la pression de l'objet gonflable en question.

- Le gonflage peut engendrer des températures élevées à la sortie d'air. Risque de brûlures !
- Lorsque vous utilisez le câble d'assistance au démarrage **18**, veillez à ce que la fiche soit bien insérée dans la sortie de l'assistance au démarrage automobile **9**.
- Lorsque vous utilisez l'assistance au démarrage, veillez à ce que le niveau de charge de la batterie **14** affiche au moins 3 barres.
- Si le niveau de charge de la batterie **14** n'affiche plus qu'une seule barre pendant le démarrage, veuillez charger la batterie externe Powerbank avec compresseur **1**.
- Si le véhicule ne démarre pas au bout de 3 à 5 essais, arrêtez la procédure de démarrage et vérifiez s'il n'y a pas une autre raison empêchant le démarrage du véhicule.

Mise en service

REMARQUE : après l'allumage de la batterie externe Powerbank avec compresseur **1** sur l'interrupteur d'alimentation de la batterie externe Powerbank **7**, l'appareil s'éteint automatiquement après environ 20 secondes si le compresseur n'est pas démarré ou si aucun consommateur n'est raccordé.

Vérification de la capacité de la batterie externe Powerbank avec compresseur

- Allumez la batterie externe Powerbank avec compresseur **1** en actionnant l'interrupteur d'alimentation de la batterie externe Powerbank **7**.
- Lors du chargement, les barres indiquant le niveau de charge de la batterie **14** clignotent.
- Le nombre de barres allumées en continu pour le niveau de charge de la batterie **14** indique la puissance de la batterie externe Powerbank avec compresseur **1**.
- Dès que l'appareil est complètement rechargé, les quatre barres de niveau **14** s'allument en continu.

Barres indiquant le niveau de charge de la batterie	Puissance de batterie
1 clignote	0 %
1 continu	25 %
2 continues	50 %
3 continues	75 %
4 continues	100 %

Chargement de la batterie externe Powerbank avec compresseur

- Raccordez le câble USB **24** avec le connecteur de charge 5 V ⎓/2 A (USB-C) **11** et une prise USB-A ou un adaptateur secteur USB adapté(e) (tension de sortie de service $U_{out, max.}$ 5 V ⎓).

REMARQUE : l'adaptateur secteur USB n'est pas fourni avec le produit.

REMARQUE : pour protéger l'appareil contre les dommages, un circuit de protection contre les sous-tensions est intégré dans la batterie externe Powerbank avec compresseur **1**. Ce circuit empêche une décharge profonde de la batterie externe Powerbank avec compresseur **1** et éteint automatiquement l'appareil lorsque la batterie est complètement déchargée. Dans ce cas, une seule des quatre barres indiquant le niveau de charge de la batterie clignote **14**. Il n'est cependant plus possible d'extraire de l'énergie et la fonction du compresseur est désactivée. Veuillez recharger la batterie externe Powerbank avec compresseur **1**.

REMARQUE : Recharger l'appareil immédiatement après utilisation !

REMARQUE : Pour des raisons de sécurité, il est impossible de charger l'appareil dès lors qu'une cellule de batterie est défectueuse ou entièrement déchargée. Le manomètre numérique avec affichage du niveau de charge de la batterie **6** indique alors le message « Err ». Dans ce cas, contactez notre service après-vente.

Chargement des téléphones portables et des tablettes

- Appuyez une seule fois sur l'interrupteur d'alimentation de la batterie externe Powerbank **7**.
- Branchez un câble de charge USB approprié à la sortie USB (5 V ⎓ /1 A) **12** ou à la sortie USB (5 V ⎓ /2 A) **13** et raccordez-le ensuite à votre téléphone portable ou tablette.
- Le processus de charge démarre automatiquement.

REMARQUE : vous ne pouvez pas charger les appareils USB (téléphone portable, tablette) pendant que vous chargez votre batterie externe Powerbank avec compresseur **1**.

Mise en service du compresseur intégré

- Vissez le flexible pleunmatique **17** sur le raccord de tuyau flexible **16** de la batterie externe Powerbank avec compresseur **1** (voir Fig. C).
- Posez l'appareil sur une surface plane, non inflammable. N'utilisez pas l'appareil dans un environnement poussiéreux. Il y a un risque d'incendie et l'appareil pourrait être endommagé.

REMARQUE : selon le type d'objet gonflable, vous pouvez utiliser le flexible pneumatique **17** directement ou avec les adaptateurs de valve **21**, **22** et **23** fournis avec l'appareil.

Raccordement du flexible pneumatique sans adaptateur de valve

- Vissez l'extrémité libre du flexible pneumatique **17** directement sur la valve de branchement de l'objet gonflable.

Raccordement du flexible pneumatique avec adaptateur de valve

- Les adaptateurs de valve **21**, **22** et **23** se trouvent dans le compartiment de rangement pour adaptateurs de valve **15** (voir Fig. B).
- Vissez d'abord l'adaptateur de valve **21**, **22** ou **23** souhaité sur l'extrémité libre du flexible pneumatique **17**.
- Insérez l'adaptateur de valve **21**, **22** ou **23** dans la valve de branchement de l'objet gonflable (le cas échéant, enlever au préalable le capuchon de la valve de l'objet gonflable).

Débranchement du flexible pneumatique

- Branchement sans adaptateur de valve **21**, **22** ou **23** : dévissez le flexible pneumatique **17** de la valve de l'objet gonflable.
- Branchement avec adaptateur de valve **21**, **22** ou **23** : retirez d'abord l'adaptateur de valve de la valve de branchement de l'article gonflable. Dévissez ensuite l'adaptateur de valve **21**, **22** ou **23** du flexible pneumatique **17** (le cas échéant, remettre en place le capuchon de valve de l'objet gonflable).

REMARQUE : de l'air peut s'échapper de la valve de l'objet gonflable en dévissant le flexible pneumatique **17**. Veillez à enlever rapidement le flexible pneumatique **17**.

Fonction de présélection de pression (Pressure Preselect)

- Allumez la batterie externe Powerbank avec compresseur **1** en actionnant l'interrupteur d'alimentation de la batterie externe Powerbank **7**.
- Raccordez le flexible pneumatique **17** de la batterie externe Powerbank avec compresseur **1** à l'objet gonflable que vous souhaitez gonfler.

Procédez comme décrit dans la section précédente.

- Sélectionnez l'unité de pression souhaitée à l'aide de la touche de menu « M » **8**. Les unités disponibles sont bar (« bar »), kilopascal (« KPA »), kilogramme par centimètre carré (« kg/cm² ») et livre par pouce carré (« psi ») (voir Fig. E).
- Utilisez les touches « + » **4** et « - » **10** pour sélectionner la pression souhaitée. Pour accélérer la sélection, appuyez sur la touche correspondante et maintenez-la enfoncée. Il est possible de régler la pression entre 0,3 bar et 3,5 bar par incréments de 0,05 bar (voir Fig. E).

REMARQUE : pendant la présélection de la pression, le manomètre numérique avec indication du niveau de la pression d'air et de la batterie **6** clignote. Si aucune touche n'est actionnée pendant env. 10 secondes, l'affichage indique la valeur RÉELLE de la pression. La pression réglée reste enregistrée.

- Allumez le compresseur intégré en appuyant une fois sur la touche marche/arrêt du compresseur **2**.
- Le compresseur démarre et gonfle l'objet gonflable.
- Vous pouvez éteindre le compresseur à tout moment en appuyant de nouveau une fois sur la touche marche/arrêt du compresseur **2**.
- Dans le cas contraire, le compresseur s'éteint automatiquement dès que l'article gonflable a atteint la pression préréglée.
- Débranchez l'objet gonflable du flexible pneumatique **17** comme décrit dans la section précédente.
- À la fin du travail, dévissez à nouveau le flexible pneumatique **17** du raccord de tuyau flexible **16** de la batterie externe Powerbank avec compresseur **1**.

ATTENTION : le raccord de tuyau flexible **16** de la batterie externe Powerbank avec compresseur **1** chauffe pendant le service. Ne touchez en aucune cas le raccord de tuyau flexible **16** pendant le service afin de ne pas vous brûler. À la fin du travail, attendez au moins 10 minutes avant de dévisser à nouveau le flexible pneumatique **17** du raccord de tuyau flexible **16** de la batterie externe Powerbank avec compresseur **1**.

REMARQUE : après avoir allumé la batterie externe Powerbank avec compresseur **1** depuis l'interrupteur d'alimentation de la batterie externe Powerbank **7**, l'appareil s'éteint automatiquement après environ 20 secondes si le compresseur n'est pas démarré ou si aucun consommateur n'est raccordé.

REMARQUE : le manomètre numérique avec indication de la pression d'air et du niveau de charge **6** de la batterie externe Powerbank avec compresseur **1** n'est pas calibré. Après avoir gonflé des objets gonflables qui deviennent dangereux lorsqu'ils sont mal gonflés (par ex. pneus de voiture), consultez un spécialiste disposant d'un appareil étalonné et contrôler la pression de l'objet gonflable.

Instructions d'utilisation

L'appareil n'est pas conçu pour une utilisation continue. Il a été conçu pour générer une pression d'air, pas un volume d'air. N'utilisez pas l'appareil plus de 7 minutes sans interruption sur des articles gonflables volumineux, afin d'éviter de surchauffer et d'endommager l'appareil. Laissez-le refroidir au moins 15 minutes. Nous conseillons de commencer par remplir d'air les articles volumineux pour générer ensuite la pression souhaitée avec l'appareil. N'utilisez pas l'appareil pendant plus de 7 minutes d'affilée. Laissez-le refroidir au moins 15 minutes.

Vérification de la pression d'air avec la batterie externe Powerbank avec compresseur

REMARQUE : le manomètre numérique avec indication de la pression d'air et du niveau de charge **6** de la batterie externe Powerbank avec compresseur **1** n'est pas calibré.

- Allumez la batterie externe Powerbank avec compresseur **1** en actionnant l'interrupteur d'alimentation de la batterie externe Powerbank **7**.
- Raccordez l'objet gonflable au flexible pneumatique **17** de la batterie externe Powerbank avec compresseur **1** dont vous souhaitez contrôler la pression. Pour cela, procédez comme décrit dans la section « Raccordement du flexible pneumatique avec adaptateur de valve » ou « Raccordement du flexible pneumatique sans adaptateur de valve ».
- Sélectionnez l'unité de pression souhaitée à l'aide de la touche de menu « M » **8**. Les unités disponibles sont bar (« bar »), kilopascal (« KPA »), kilogramme par centimètre carré (« kg/cm² ») et livre par pouce carré (« psi ») (voir Fig. E).
- Le manomètre numérique avec indication de la pression et du niveau de charge de la batterie **6** affiche la pression de l'objet gonflable raccordé dans l'unité préréglée.
- Débranchez l'objet gonflable du flexible pneumatique **17** de la batterie externe Powerbank avec compresseur **1**. Procédez comme décrit dans la

section « Retirer le tuyau flexible d'air comprimé ».

REMARQUE : de l'air peut s'échapper de la valve de l'objet gonflable en dévissant le flexible pneumatique **17**. Veillez à enlever rapidement le flexible pneumatique **17**.

Protection contre les surcharges

En cas de surcharge ou de dysfonctionnement, la protection contre les surcharges se déclenche pour protéger l'appareil.

N'insérez jamais un fusible d'une intensité de déclenchement supérieure. Risque d'incendie !

Attention : un circuit de protection contre la surchauffe de la batterie est intégré dans la batterie externe Powerbank avec compresseur **1** pour protéger contre les blessures et les dommages matériels. Il empêche la surchauffe de la batterie intégrée dans l'appareil et éteint automatiquement la batterie externe Powerbank avec compresseur **1** si la température de la batterie est trop élevée. Si cela se produit, laissez refroidir l'appareil avant de le remettre en service.

Activation de l'éclairage

Mode éclairage

- Pour allumer la LED **5**, appuyez sur l'interrupteur de l'éclairage LED **3**.
- Appuyez de nouveau 3 fois sur l'interrupteur de l'éclairage LED **3** pour éteindre la LED **5**.

Mode de clignotement

- Pour allumer la LED **5** en mode de clignotement ou SOS, appuyez sur l'interrupteur de l'éclairage LED **3**. La LED **5** s'allume d'abord en continu.
- Appuyez à nouveau brièvement sur l'interrupteur de l'éclairage LED **3**, pour que la LED **5** passe dans le mode de clignotement.
- Appuyez à nouveau brièvement sur l'interrupteur de l'éclairage LED **3**, pour que la LED **5** passe dans le mode SOS. Elle clignote ensuite 3 fois brièvement, 3 fois longuement et 3 fois brièvement.
- Appuyez à nouveau brièvement sur l'interrupteur de l'éclairage LED **3** pour que la LED **5** s'éteigne.

ATTENTION ! Ne jamais fixer directement la LED **5**, faute de quoi vous pourriez subir des lésions oculaires.

REMARQUE : il n'est pas possible d'activer l'éclairage pendant que la batterie externe Powerbank avec compresseur **1** se recharge.

Utilisation de la fonction d'assistance au démarrage

Lorsque vous utilisez l'assistance au démarrage, veillez à ce que le niveau de charge de la batterie **14** affiche au moins 3 barres allumées en continu.

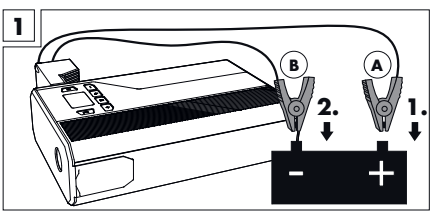

Étape	LED	Signification / Erreur	Solution
1. Raccorder le câble d'assistance au démarrage **18** de la batterie externe Powerbank avec compresseur **1** à la sortie de l'assistance au démarrage automobile **9** de la batterie externe Powerbank avec compresseur **1**.	La LED d'erreur rouge **20** s'allume en continue au niveau du câble d'assistance au démarrage **18**.	La tension détectée dans la batterie externe avec compresseur **1** n'est pas suffisante pour démarrer la voiture.	Rechargez la batterie externe Powerbank avec compresseur **1**.
	La LED de démarrage verte **19** et la LED d'erreur rouge **20** clignotent en alternance.	Batterie externe Powerbank avec compresseur **1** fonctionnelle.	Continuer à l'étape 2.

2. Brancher d'abord la borne de batterie rouge (A) au pôle plus de la batterie du véhicule, puis la borne de batterie noire (B) au pôle moins (voir Fig. 1).	La LED d'erreur rouge **20** est allumée en continu, un court signal d'alarme retentit.	La température est trop élevée, probablement après plusieurs tentatives de démarrage.	Débranchez d'abord la borne noire (B), puis la borne rouge (A) des pôles de la batterie. Recommencez à l'étape 1.
	La LED d'erreur rouge **20** est allumée en continu, un signal d'alarme continu retentit.	Bornes de batterie (A) et (B) inversées. Un court-circuit a été provoqué ou la batterie fuit.	
	La LED d'erreur rouge **20** est allumée en continu, un signal d'alarme continu retentit, suivi par deux signaux d'alarme brefs.		
	La LED de démarrage verte **19** et la LED d'erreur rouge **20** clignotent en alternance. Après 1 à 2 secondes, seule la LED de démarrage verte **19** reste allumée.	Le branchement est correct.	Continuer à l'étape 3.
3. Démarrer le véhicule.			

- **ATTENTION :** une fois le véhicule démarré, retirer dans les 30 secondes suivantes le câble d'assistance au démarrage **18** de la batterie externe Powerbank avec compresseur **1** puis débrancher d'abord la borne noire (B) puis la rouge (A) des pôles de la batterie. Dans le cas contraire, des situations dangereuses pourraient se produire !
- Laisser tourner le moteur du véhicule.

FAQ

Q : Question
R : Réponse

Q : Combien de temps faut-il pour recharger complètement un téléphone portable au moyen de l'appareil ?
R : Avec une capacité de batterie de 3 500 mAh : env. 3-4 heures en cas de raccordement à la sortie USB 5 V ⎓ /1 A **12**. Env. 2-3 heures en cas de raccordement à la sortie USB 5 V ⎓ /2 A **13**. Notez qu'un appareil allumé épuise la batterie pendant son chargement, ce qui peut prolonger le temps de charge.
Q : Combien de temps la batterie externe Powerbank avec compresseur **1** conserve-t-elle sa charge ?
R : 3-6 mois. Il est cependant recommandé de charger la batterie une fois par mois.
Q : Comment éteindre la batterie externe Powerbank avec compresseur **1** ?
R : Après avoir allumé la batterie externe Powerbank avec compresseur **1** depuis l'interrupteur d'alimentation de la batterie externe Powerbank **7**, la batterie externe Powerbank avec compresseur s'éteint automatiquement après environ 20 secondes si le compresseur n'est pas démarré ou si aucun consommateur n'est raccordé. Il n'y a pas de dispositif pour éteindre l'appareil manuellement.

Dépannage

● = Problème
⦿ = Cause
○ = Résolution

● La batterie externe Powerbank avec compresseur **1** n'est pas complètement rechargée bien que les 4 barres indiquant le niveau de charge **14** soient allumées en continu.
⦿ La charge est à 60 % après une non-utilisation ou un stockage de longue durée.
○ Recharger la batterie externe Powerbank avec compresseur **1** comme décrit dans la section « Chargement de la batterie externe Powerbank avec compresseur ».

● Aucune réaction lors de l'actionnement de l'interrupteur d'alimentation de la batterie externe Powerbank **7**.
⦿ La protection contre les sous-tensions de la batterie externe Powerbank avec compresseur **1** est activée.
○ Recharger la

● Une barre indiquant le niveau de charge de la batterie **14** clignote, mais vous ne pouvez pas utiliser la batterie externe Powerbank avec compresseur **1**.
⦿ La protection contre les sous-tensions de la batterie externe Powerbank avec compresseur **1** est activée.
○ Recharger la batterie externe Powerbank avec compresseur **1**.

Nettoyage

ATTENTION : l'appareil ne doit ni être aspergé d'eau, ni être plongé dans l'eau. Risque de blessure par choc électrique si de l'humidité pénètre à l'intérieur de l'appareil.

- N'utilisez aucun détergent ou solvant. Ils pourraient causer des dommages irrémédiables sur l'appareil.
- Gardez le boîtier et les accessoires de l'appareil propres.
- Pour le nettoyage de l'appareil et des accessoires, utilisez un chiffon humide ou une brosse douce.

Stockage

- Rangez toujours l'appareil dans un endroit sec et hors de portée des enfants.
- Veillez à ne pas plier le flexible pneumatique **17** afin d'éviter tout endommagement.
- Conservez les adaptateurs de valve **21**, **22** et **23** dans le compartiment de rangement pour adaptateurs de valve **15**.

Indications relatives à l'environnement et à la mise au rebut



NE JETEZ PAS LES OUTILS ÉLECTRONIQUES AVEC LES ORDURES MÉNAGÈRES ! RÉCUPÉRER LES MATIÈRES PREMIÈRES PLUTÔT QUE D'ÉLIMINER LES DÉCHETS !

Conformément à la directive européenne 2012/19/UE, les appareils électriques usagés doivent être collectés séparément et faire l'objet d'un recyclage respectueux de l'environnement. Le symbole de la poubelle barrée signifie que cet appareil ne doit pas être jeté avec les ordures ménagères à la fin de sa durée d'utilisation. L'appareil doit être déposé dans des centres de collecte, des centres de recyclage ou des entreprises d'élimination des déchets. Nous nous chargeons gratuitement de l'élimination des appareils défectueux que vous nous envoyez. En outre, les distributeurs d'équipements électriques et électroniques et les distributeurs de denrées alimentaires sont tenus de les reprendre. Lidl propose des options de retour directement dans les filiales et les commerces. Le retour et l'élimination sont gratuits pour vous. Lors de l'achat d'un appareil neuf, vous avez le droit de retourner gratuitement un appareil usagé correspondant. En outre, vous avez la possibilité, indépendamment de l'achat d'un nouvel appareil, de remettre gratuitement vos anciens appareils (jusqu'à trois) dont les dimensions ne dépassent pas 25 cm. Veuillez supprimer toutes les données personnelles avant de les déposer. Avant de retourner l'appareil, veuillez retirer les piles ou les accumulateurs qui ne sont pas intégrés dans l'appareil usagé, ainsi que les lampes qui peuvent être retirées sans être détruites, et les déposer dans un lieu de collecte séparée.

Remarques sur le retrait sécurisé des batteries ou des accumulateurs :

⚠ AVERTISSEMENT SEUL UN PERSONNEL SPÉCIALISÉ EST HABILITÉ À DÉMONTER L'ACCUMULATEUR ! RISQUES DE BLESSURES PHYSIQUES PAR CHOC ÉLECTRIQUE !

- Assurez-vous que la batterie est entièrement vide.
- Vous pouvez retirer la batterie après avoir séparé les deux parties du boîtier. Elles sont maintenues ensemble par des vis courantes.
- Sortez délicatement la batterie ou l'accumulateur.
- Vous pouvez alors éliminer la batterie ou l'accumulateur et l'appareil comme il se doit.



Les batteries polluantes sont marquées des symboles suivants, qui indiquent l'interdiction de les jeter avec les ordures ménagères. Voici les dénominations des différents métaux lourds : Cd = cadmium, Hg = mercure, Pb = plomb.

Déposez les batteries usagées dans un point de collecte de votre ville ou de votre commune ou rapportez-les chez votre commerçant. Vous êtes ainsi en conformité avec les obligations légales et apportez une contribution importante à la protection de l'environnement.



Tenez compte des marquages sur les différents matériaux d'emballage et jetez-les séparément, le cas échéant. Les matériaux d'emballage sont identifiés par des abréviations (a) et des chiffres (b) ayant la signification suivante : 1-7 : plastiques, 20-22 : papier et carton, 80-98 : matériaux composites.

Déclaration de conformité CE

Nous, la société, C. M. C. GmbH Holding, Responsable des documents : Joachim Bettinger
Katharina-Loth-Str. 15, DE-66386 St. Ingbert, ALLEMAGNE

déclarons sous notre responsabilité exclusive que le produit « Batterie externe Powerbank avec compresseur »

IAN :	517573_2510
N° de réf. :	2940
Année de fabrication :	2026/35
Modèle :	UPK 10 H5

satisfait aux exigences de protection essentielles indiquées dans les directives européennes
Compatibilité électromagnétique : (2014/30/UE)
Directive relative aux machines : (2006/42/UE)
Directive RoHS : (2011/65/UE)+(2015/863/UE)
Directive sur les matériels destinés à être utilisés à l'extérieur : (2000/14/CE)

Annexe III Puissance du moteur :	90 W
Niveau de pression acoustique garanti LWA :	95 dB(A)
Niveau de pression acoustique mesuré LWA :	91,6 dB(A)

et les amendements respectifs.
L'objet de la déclaration décrit ci-dessus satisfait aux prescriptions de la directive 2011/65/UE du Parlement et du Conseil Européen datées du 8 juin 2011 et relatives à la limitation de l'utilisation de certaines substances dangereuses dans les appareils électriques et électroniques.

Pour l'évaluation de la conformité, les normes harmonisées suivantes ont été prises comme références :

EN 60335-1:2012+A11:2014+A13:2017+A1:2019+A14:2019
+A2:2019+A15:2021
EN 62233:2008
EN IEC 62368-1:2020+A11:2020
EN IEC 62368-3:2020
EAN 55032: 2015+A11:2020+A1:2020
EN 55035: 2017+A11:2020
EN IEC 61000-3-2:2019+A1:2021
EN 61000-3-3:2013+A1:2019+A2:2021
EN IEC 55015:2019+A11:2020
EN 61547:2009
EN 50498:2010
EN 60068-2-1:2007
EN 62471:2008
EN 1012-1:2010
EN 62841-1:2015

St. Ingbert, le 01/12/2025

C.M.C. GmbH Holding
Katharina-Loth-Straße 15
66386 St.Ingbert
Tel. +49 6894 99897-50
Fax +49 6894 99897-29

p.o. Joachim Bettinger
- Chef du contrôle qualité -

Remarques sur la garantie et le service après-vente

Garantie de la C. M. C. GmbH Holding

Cet appareil (batterie comprise) bénéficie d'une période de garantie de 3 ans à compter de la date d'achat. En cas de défaillance, vous êtes en droit de retourner ce produit au vendeur. La présente garantie ne constitue pas une restriction de vos droits légaux.

Conditions de garantie

Article L217-16 du Code de la consommation

Lorsque l'acheteur demande au vendeur, pendant le cours de la garantie commerciale qui lui a été consentie lors de l'acquisition ou de la réparation d'un bien meuble, une remise en état couverte par la garantie, toute période d'immobilisation d'au moins sept jours vient s'ajouter à la durée de la garantie qui restait à courir. Cette période court à compter de la demande d'intervention de l'acheteur ou de la mise à disposition pour réparation du bien en cause, si cette mise à disposition est postérieure à la demande d'intervention.
Indépendamment de la garantie commerciale souscrite, le vendeur reste tenu des défauts de conformité du bien et des vices rédhibitoires dans les conditions prévues aux articles L217-4 à L217-13 du Code de la consommation et aux articles 1641 à 1648 et 2232 du Code Civil.

Article L217-4 du Code de la consommation

Le vendeur livre un bien conforme au contrat et répond des défauts de conformité existant lors de la délivrance.
Il répond également des défauts de conformité résultant de l'emballage, des instructions de montage ou de l'installation lorsque celle-ci a été mise à sa charge par le contrat ou a été réalisée sous sa responsabilité.

Article L217-5 du Code de la consommation

Le bien est conforme au contrat :

1° S´il est propre à l'usage habituellement attendu d'un bien semblable et, le cas échéant :
- s'il correspond à la description donnée par le vendeur et posséder les qualités que celui-ci a présentées à l'acheteur sous forme d'échantillon ou de modèle ;
- s'il présente les qualités qu'un acheteur peut légitimement attendre eu égard aux déclarations publiques faites par le vendeur, par le producteur ou par son représentant, notamment dans la publicité ou l'étiquetage ;

2° Ou s'il présente les caractéristiques définies d'un commun accord par les parties ou être propre à tout usage spécial recherché par l'acheteur, porté à la connaissance du vendeur et que ce dernier a accepté.

Article L217-12 du Code de la consommation

L'action résultant du défaut de conformité se prescrit par deux ans à compter de la délivrance du bien.

Article 1641 du Code civil

Le vendeur est tenu de la garantie à raison des défauts cachés de la chose vendue qui la rendent impropre à l'usage auquel on la destine, ou qui diminuent tellement cet usage que l'acheteur ne l'aurait pas acquise, ou n'en aurait donné qu'un moindre prix, s'il les avait connus.

Article 1648 1er alinéa du Code civil

L'action résultant des vices rédhibitoires doit être intentée par l'acquéreur dans un délai de deux ans à compter de la découverte du vice.

Période de garantie et revendications légales pour vices

La durée de la garantie n'est pas rallongée par la prestation de garantie. Ceci s'applique aussi aux pièces remplacées et réparées. Les dommages et les vices que se trouvent déjà éventuellement à l'achat doivent être signalés immédiatement après le déballage. Les réparations dues après la fin de la période de garantie sont payantes.

Étendue de la garantie

L'appareil a été fabriqué selon des critères de qualité stricts et contrôlé consciencieusement avant sa livraison.
La garantie couvre les vices matériels et de fabrication. Cette garantie ne s'étend pas aux pièces du produit soumises à une usure normale et qui, par conséquent, peuvent être considérées comme des pièces d'usure, ni aux dommages sur des composants fragiles, comme p. ex. des interrupteurs et des éléments fabriqués en verre.
La garantie prend fin si le produit est endommagé suite à une utilisation inappropriée ou à un entretien défaillant. Toutes les indications fournies dans le manuel d'utilisation doivent être scrupuleusement respectées pour garantir une utilisation conforme du produit. Les utilisations ou manipulations déconseillées dans le mode d'emploi ou sujettes à un avertissement dans ce même manuel doivent impérativement être évitées.
Le produit est exclusivement destiné à un usage privé et non commercial. Les manipulations incorrectes et inappropriées, l'usage de la force ainsi que les interventions réalisées par toute autre personne que notre centre de service après-vente agréé annulent la garantie.

Faire valoir sa garantie

Pour garantir la rapidité d'exécution de la procédure de garantie, veuillez respecter les indications suivantes :

- Veuillez conserver le ticket de caisse et le numéro de référence de l'article (517573_2510) à titre de preuves d'achat pour toute demande.
- Le numéro de référence de l'article est indiqué sur la plaque signalétique, sur une gravure sur le produit, sur la couverture de votre manuel (en bas à gauche) ou sur un autocollant placé sur la face arrière ou inférieure du produit.
- En cas de dysfonctionnement de l'appareil ou de tout autre défaut, contactez en premier lieu le service après-vente par téléphone aux coordonnées indiquées ci-dessous ou via le formulaire de contact.
- Vous pouvez alors envoyer franco de port tout produit considéré comme défectueux au service après-vente indiqué, accompagné de la preuve d'achat (ticket de caisse) et d'une description écrite du défaut avec mention de sa date d'apparition.

Contact du service après-vente

FR, BE, CH

Nom : Ecos Office Forbach
Site web : www.cmc-creative.de
E-mail : service.fr@cmc-creative.de
Téléphone : 0033 (0) 3 87 84 72 34
Siège : Allemagne

Veuillez noter que les coordonnées fournies ci-après ne sont pas les coordonnées du service après-vente. Contactez d'abord le service après-vente indiqué ci-dessus.

Adresse :
C. M. C. GmbH Holding
Katharina-Loth-Str. 15
DE-66386 St. Ingbert
Allemagne

Commande de pièces de rechange :
www.ersatzteile.cmc-creative.de

Tabel van de gebruikte pictogrammen ... Pagina 48
Inleiding ... Pagina 49
Gebruik conform de voorschriften ... Pagina 49
Leveringsomvang ... Pagina 50
Uitrusting ... Pagina 50
Technische gegevens ... Pagina 50
Veiligheidsinstructies ... Pagina 51
Specifieke veiligheidsvoorschriften ... Pagina 53
Ingebruikname ... Pagina 54
Capaciteit van de powerbank met compressor controleren ... Pagina 54
Powerbank met compressor opladen ... Pagina 54
Mobiele telefoons en tablets opladen ... Pagina 55
Ingebruikname van de geïntegreerde compressor ... Pagina 55
Verlichting inschakelen ... Pagina 56
De starthulpfunctie gebruiken ... Pagina 57
VEELGESTELDE VRAGEN ... Pagina 57
Probleemoplossing ... Pagina 58
Reiniging ... Pagina 58
Opbergen ... Pagina 58
Milieu-informatie en afvalverwijderingsrichtlijnen ... Pagina 58
EU-conformiteitsverklaring ... Pagina 59
Aanwijzingen over garantie en afhandelen van de service ... Pagina 60
Garantievoorwaarden ... Pagina 60
Garantieperiode en wettelijke garantieclaims ... Pagina 60
Omvang van de garantie ... Pagina 60
Afwikkeling in geval van garantie ... Pagina 61
Contact met servicepunt ... Pagina 61

Tabel van de gebruikte pictogrammen

	Lees de gebruikershandleiding!		Gebruik een gehoorbescherming!
	Het apparaat is alleen geschikt voor gebruik binnenshuis.		Waarschuwing voor elektrische schok! Levensgevaar!
	Neem de waarschuwings- en veiligheidsinstructies in acht!		Voorzichtig! Ontploffingsgevaar!
	De ledlamp is niet geschikt voor kamerverlichting in het huishouden.		Recycling van grondstoffen in plaats van afvalverwijdering!
	De ledlamp is geschikt voor extreme temperaturen tot -21 °C.		Voer de verpakking en het apparaat op een milieuvriendelijke wijze af!

Tabel van de gebruikte pictogrammen			
	Beschermingsklasse III		Verpakkingsmateriaal golfkarton
	Opmerking		Gegarandeerd geluidsvermogensniveau van 95 decibel
	Waarschuwing: het compressorsysteem kan starten zonder waarschuwing.		U bent wettelijk verplicht om de aldus gemarkeerde apparaten in een door het niet-gesorteerde stedelijk afval gescheiden vorm in te leveren. Afvalverwijdering via het huisvuil is verboden.
	Aan/uit-knop		Tegen regen beschermen!
	Gemaakt van gerecycled materiaal		Let op! Heet oppervlak!
	Gelijkspanning in volt		Inschakelknop voor ledlamp
	Aan-/uit-knop voor compressor		Menutoets “M”

Powerbank met compressor UPK 10 H5

Inleiding

Hartelijk gefeliciteerd! U hebt gekozen voor één van onze hoogwaardige producten. Leer het product voor de eerste ingebruikname kennen. Lees hiervoor de volgende gebruikershandleiding en de veiligheidsvoorschriften aandachtig door.

BUITEN HET BEREIK VAN KINDEREN HOUDEN!

De starthulpfunctie is alleen geschikt voor benzinemotoren met een cilinderinhoud van max. 3,5 l en dieselmotoren met een cilinderinhoud tot max. 2,2 l.

Gebruik conform de voorschriften

Deze powerbank met compressor dient als extra ondersteuning van 12 V-voertuigaccusystemen bij startproblemen van motoren van diesel- en benzine-voertuigen die worden veroorzaakt door zwakke, lege of defecte startaccu's. De powerbank met compressor kan de voertuigaccu in geen geval vervangen. Het apparaat maakt het de gebruiker, indien nodig, alleen mogelijk om het voertuig zonder hulp van derden te starten, wanneer niet meer dan 400 A nodig is om te starten (max. piekstroom). Daarnaast beschikt de powerbank met compressor over twee USB-uitgangen. waarmee, indien nodig, mobiele telefoon, navigatietoestel of andere USB-apparaten kunnen worden geladen. De geïntegreerde compressor is bestemd om druk te produceren in banden (bijv. auto- en fietsbanden), ballen en andere opblaasartikelen met een kleine inhoud. De compressor is niet geschikt om artikelen met een grote inhoud op te blazen, omdat deze zonder tegendruk snel kan verhitten. Deze powerbank met compressor is niet ontworpen voor continubedrijf voor drukopwekking van langer dan 7 minuten aan één stuk. De maximaal instelbare druk bedraagt 3,5 bar. Dit product is bestemd voor normaal gebruik.

OPMERKING: De manometer is niet geijkt. Elk ander gebruik kan leiden tot schade aan het apparaat en vormt een ernstig risico voor de

gebruiker. De fabrikant is niet aansprakelijk voor schade die is veroorzaakt door verkeerd gebruik of foutieve bediening.
Deze powerbank met compressor is niet geschikt voor commercieel gebruik. Bij commercieel gebruik vervalt de garantie.
Het apparaat is ontwikkeld voor privégebruik en is niet geschikt voor commercieel of industrieel gebruik. Ingebruikname uitsluitend door geïnstrueerde personen. Bewaar de gebruikershandleiding goed en overhandig ook alle documentatie bij doorgave van het product aan derden.


De ledlamp is niet geschikt voor kamerverlichting in het huishouden.


De ledlamp is geschikt voor extreme temperaturen tot -21 °C.
-21°C

Leveringsomvang

1 powerbank met compressor
1 gebruikershandleiding

Toebehoren:

1 starthulpkabel
3 ventieladapters
1 USB-kabel
1 persluchtslang

Uitrusting

Controleer altijd onmiddellijk na het uitpakken of de leveringsomvang compleet is en of de powerbank met compressor in perfecte staat is. Gebruik het apparaat niet, wanneer dit defect is.

1 Powerbank met compressor
2 Inschakelknop voor compressor
3 Inschakelknop voor ledlamp
4 "+"-toets
5 Ledlamp
6 Digitale manometer met luchtdrukweergave (niet geijkt) en accuweergave
7 Inschakelknop voor de powerbank
8 Menutoets "M"
9 Autostarthulp-uitgang
10 "-" toets
11 Laadaansluiting 5 V ⎓ /2 A (USB-C)
12 Uitgang USB 5 V ⎓ /1 A (USB-A)
13 Uitgang USB 5 V ⎓ /2 A (USB-C)
14 Balken voor accutoestand
15 Opbergvak voor de ventieladapter
16 Slangaansluiting
17 Persluchtslang
18 Starthulpkabel
19 Groene start-led
20 Rode fout-led
21 Ventieladapter voor ballen
22 Ventieladapter voor opblaasartikelen
23 Ventieladapter voor opblaasartikelen
24 USB-kabel

OPMERKING: Het in de volgende tekst gebruikte begrip "product" of "apparaat" heeft betrekking op de powerbank met compressor die in deze gebruikershandleiding wordt vermeld.

Technische gegevens

Door de serieschakeling van de vier individuele cellen, waaruit de accu is opgebouwd, verkrijgt men bij een totale spanning van 4 x 3,2 V ≈ 12 V een capaciteit van 3500 mAh. Het daaruit resulterende vermogen komt overeen met hetzelfde vermogen zoals bij een accu met een totale capaciteit van 14.000 mAh bij 3,2 V wordt bereikt.

Model:	UPK 10 H5
Accutype:	Lithium-ijzer-fosfaat-accumulator (F8043126)
Accu, chemisch systeem:	Lithium-ijzer-fosfaat (LiFePO4)
Accucapaciteit:	14.000 mAh, 3,2 V ⎓ , 44,8 Wh

Laadcycli:	2000
Laadduur:	tot 8 u (bij 2 A), tot 18 u (bij 1 A)
Piekstroom:	400 A
Startstroom:	200 A
Gebruikstemperatuur powerbank:	0 °C - 45 °C
Gebruikstemperatuur led:	-21 °C - 45 °C
Temperatuur waarbij de powerbank mag worden opgeladen:	0 °C - 35 °C
Spanning:	12 V ⎓
Ingangsspanning (laadaansluiting USB-C):	5 V ⎓ 2 A
Uitgangsspanning (uitgang USB):	5 V ⎓ /1 A USB-A | 5 V ⎓ /2 A USB-C
Capaciteit:	8400 mAh/5 V
Stroomverbruik compressoreenheid:	Max. 10 A
Maximaal instelbare druk:	3,5 bar
Continubedrijf:	max. 7 min*
Luchtdebiet:	22 l/min
Motorvermogen:	90 W
Gegarandeerd geluidsvermogensniveau (L_{WA}):	95 dB(A)
Gemeten geluidsvermogensniveau (L_{WA}):	91,6 dB(A)
Meetonzekerheid (K_{WA}):	2,55 dB(A)
Geluidsdrukniveau (L_{PA}):	84,2 dB(A)
Meetonzekerheid (K_{PA}):	3 dB(A)

OPMERKING: De geluidsemissiewaarden zijn overeenkomstig EN ISO 3744:1995 berekend.

* Continubedrijf: Gebruik de geïntegreerde compressor niet langer dan 7 minuten aan één stuk. Las daarna een pauze in van 15 minuten.

Technische en visuele wijzigingen kunnen in het kader van de doorontwikkeling zonder aankondiging worden uitgevoerd. Alle maten, aanwijzingen en gegevens in deze gebruikershandleiding zijn dan ook zonder garantie. Juridische claims die op basis van de gebruikershandleiding worden ingediend, kunnen daarom niet worden opgeëist.

Veiligheidsinstructies

LEES DE GEBRUIKSAANWIJZING VOOR HET GEBRUIK AANDACHTIG DOOR. DEZE IS EEN ONDERDEEL VAN HET APPARAAT EN MOET OP ELK MOMENT BESCHIKBAAR ZIJN!

DEZE PARAGRAAF BEHANDELT DE ELEMENTAIRE VEILIGHEIDSVOORSCHRIFTEN BIJ WERKZAAMHEDEN MET HET APPARAAT.

Veiligheid van personen:

- Dit apparaat kan door kinderen vanaf 8 jaar alsmede door personen met verminderde fysieke, sensorische of mentale vaardigheden of een gebrek aan ervaring en kennis worden gebruikt, wanneer zij onder toezicht staan of werden geïnstrueerd met betrekking tot het veilige gebruik van het apparaat en ze de hieruit voortvloeiende gevaren begrijpen. Kinderen mogen niet met het apparaat spelen. Reiniging en gebruikersonderhoud mogen niet door kinderen worden uitgevoerd zonder dat er toezicht op hen wordt gehouden.
- Op kinderen moet toezicht worden gehouden om te voorkomen dat ze met het apparaat spelen.

- Houd het apparaat buiten het bereik van mensen - vooral kinderen - en huisdieren.
- In het werkgebied is de gebruiker tegenover derden verantwoordelijk voor schades die door het gebruik van het apparaat zijn veroorzaakt.
- Richt het apparaat tijdens het gebruik nooit op uzelf of andere personen, met name niet op de ogen en oren. Er bestaat letselgevaar!
- Laat het apparaat niet zonder toezicht in werking en neem de vulaanwijzingen van het opblaasartikel in acht. Het opblaasartikel kan ontploffen en ernstig letsel veroorzaken. Schakel de compressor uit voordat de maximaal toelaatbare druk wordt bereikt.
- Bewaar het apparaat op een droge plaats en buiten het bereik van kinderen.

ZO VERMIJDT U SCHADES AAN HET APPARAAT EN EVENTUEEL DAARUIT VOORTVLOEIEND LICHAMELIJK LETSEL:

Werken met het apparaat:

- Gebruik het apparaat niet, terwijl u rijdt.
- Controleer het apparaat voor ingebruikname op schade en gebruik het alleen in perfecte staat.
- Stel het apparaat niet bloot aan regen of nat weer. Laat het niet in contact komen met water en dompel het niet onder in water. Er bestaat gevaar voor een elektrische schok!
- Houd tijdens het gebruik alle openingen van het apparaat vrij. Sluit de openingen niet af met handen of vingers en dek het apparaat niet af. Er bestaat oververhittingsgevaar!
- Laat het apparaat niet bij hoge buitentemperaturen in de auto achter. Het apparaat zou onherstelbare schade kunnen oplopen.
- Het apparaat wordt warm tijdens het gebruik. Er bestaat verbrandingsgevaar bij het aanraken van de hete oppervlakken.
- Let erop dat er geen zand, stof of andere vreemde voorwerpen in de luchtinlaat- of luchtuitlaatopening terechtkomen.
- Gebruik het apparaat niet in de buurt van ontvlambare vloeistoffen of gassen. Zuig geen hete dampen aan. Wanneer u dit niet in acht neemt, bestaat brand- of ontploffingsgevaar!
- Schakel het apparaat uit en trek de stroomstekker uit het stopcontact:
  - wanneer u het apparaat niet gebruikt;
  - wanneer u het apparaat zonder toezicht achterlaat;
  - wanneer u reinigingswerkzaamheden uitvoert;
  - wanneer de aansluitkabel beschadigd is;
  - nadat verontreiniging is binnengedrongen of bij abnormale geluiden.
- Gebruik alleen accessoires die door de fabrikant worden geleverd en aanbevolen.
- Demonteer of verander de powerbank met compressor niet. Dit apparaat mag alleen door een onderhoudsmonteur worden gerepareerd.
- Gebruik het apparaat niet in zones met ontploffingsgevaar, bijv. in de buurt van ontvlambare vloeistoffen,

gassen of stof.
- Stel het apparaat niet bloot aan warmte.
- Niet op plaatsen opslaan, waar de temperatuur hoger kan worden dan 45 °C.
- Laad alleen op bij een omgevingstemperatuur tussen 0 °C en 35 °C.
- Gebruik alleen de USB-kabel **24** die bij het apparaat is geleverd.

VOORZICHTIG: Zo vermijdt u ongevallen en letsel door een elektrische schok:

Elektrische veiligheid:
- Gebruik het apparaat niet, wanneer de schakelaar niet kan worden in- en uitgeschakeld. Laat beschadigde schakelaars vervangen.
- Draag het apparaat niet aan de kabel. Gebruik de kabel niet om de stekker uit het stopcontact te trekken. Bescherm de kabel tegen hitte, olie en scherpe randen.
- Trek bij schade aan de kabel de stekker onmiddellijk uit het stopcontact.
- Sluit de twee klemmen niet kort. Dit kan tot gevaarlijke situaties leiden!

Accu's:



VOORZICHTIG!
EXPLOSIEGEVAAR!
- Sluit de powerbank met compressor **1** niet kort en/of open deze niet. Dit kan tot oververhitting, brandgevaar of ontploffing leiden.
- Stel de powerbank met compressor **1** niet bloot aan grote hitte. De accu kan ontploffen.
- Controleer de powerbank met compressor **1** regelmatig op lekkages. Uitgelopen of beschadigde accu's kunnen bij contact met de huid brandwonden veroorzaken. Draag daarom in dit geval absoluut geschikte veiligheids-handschoenen! Verwijder de vloeistof voorzichtig met een doek en vermijd contact met de huid en de ogen. Spoel de huid of de ogen in geval van contact onmiddellijk uit met schoon water en raadpleeg een arts.

Specifieke veiligheidsvoorschriften
- Aanbevolen wordt om de powerbank met compressor **1** maandelijks op te laden. Als u dit niet doet, kan er schade ontstaan door diepontlading.
- Een licht verhoogde temperatuur bij het laden wijst niet op een defect, maar is volledig normaal. Aanbevolen wordt echter om de powerbank met compressor **1** 15 minuten te laten rusten, voordat u hem verder gebruikt.
- Houd de powerbank met compressor **1** uit de buurt van vocht, hoge temperaturen en vuur.
- Bewaar de powerbank met compressor **1** op een droge plaats en bescherm hem tegen vocht en corrosie.
- Wanneer u vaststelt dat de powerbank met compressor **1** lekt, een eigenaardige geur verspreidt of vervormd is, staakt u het gebruik ervan onmiddellijk en neemt u contact op met de fabrikant.
- Laat de powerbank met compressor **1** niet vallen tijdens het gebruik.
- De powerbank met compressor **1** is geschikt voor autobanden. Hij is niet geschikt voor grote banden, zoals die

van een tractor of vrachtwagen.

OPMERKING: De digitale manometer met luchtdruk- en accuweergave **6** van de powerbank met compressor **1** is niet geijkt. Ga daarom na het oppompen van opblaasartikelen waarbij een verkeerde druk gevaarlijk kan zijn (bijv. autobanden na autopech) naar een gespecialiseerde instantie met een geijkt apparaat. Controleer daar de druk van het opblaasartikel.

- Tijdens het opblazen kunnen aan de luchtuitlaat hoge temperaturen ontstaan. Er bestaat brandgevaar!
- Let er bij het gebruik van de starthulpkabel **18** op dat de stekker stevig in de autostarthulp-uitgang **9** zit.
- Let er bij het gebruik van de starthulp op dat ten minste 3 balken voor de accutoestand **14** branden.
- Wanneer er nog maar één balk voor de accustatus **14** knippert tijdens het startproces, laadt u de powerbank met compressor **1** op.
- Wanneer het voertuig na 3–5 startpoging niet start, beëindigt u de startprocedure en controleert u of er andere oorzaken zijn, die verhinderen dat het voertuig start.

Ingebruikname

AANWIJZING: Na het inschakelen van de powerbank met compressor **1** met de inschakelknop voor de powerbank **7** schakelt het apparaat na ongeveer 20 seconden automatisch weer uit, wanneer de compressor niet wordt gestart of er geen verbruiker wordt aangesloten.

Capaciteit van de powerbank met compressor controleren

- Schakel de powerbank met compressor **1** met de inschakelknop voor de powerbank **7** in.
- Bij het opladen knipperen de balken voor de accutoestand **14**.
- Het aantal permanent verlichte balken voor de accustatus **14** geeft het accuvermogen van de powerbank met compressor **1** weer.
- Wanneer het apparaat volledig is opgeladen, branden alle vier balken voor de accutoestand **14** permanent.

Balken voor de accutoestand	Accuvermogen
1 knippert	0%
1 permanent	25%
2 permanent	50%
3 permanent	75%
4 permanent	100%

Powerbank met compressor opladen

- Sluit de USB-kabel **24** aan op de laadaansluiting 5 V ⎓/2A (USB-C) **11** en een geschikt USB-A-stopcontact of een geschikte USB-lichtnetadapter (werkuitgangsspanning $U_{out, max}$ 5 V ⎓).

OPMERKING: De USB-netaansluitadapter is niet in de leveringsomvang inbegrepen.

AANWIJZING: Om het apparaat tegen beschadiging te beschermen, is een onderspanningsbeveiliging in de powerbank met compressor **1** ingebouwd. Deze voorkomt een diepontlading van de powerbank met compressor **1** en schakelt het apparaat bij een volledig ontladen accu automatisch uit. In dat geval knippert nog slechts één van de vier balken voor de accutoestand **14**. Nu kan er echter geen energie meer worden afgenomen en wordt de compressorfunctie gedeactiveerd. Laad de powerbank met compressor **1** weer op.

AANWIJZING: Laad het apparaat onmiddellijk na gebruik weer op!

AANWIJZING: Om veiligheidsredenen kan het apparaat niet meer worden opgeladen, wanneer een accucel defect of diepontladen is. De digitale manometer met accuweergave **6** geeft dan "Err" weer. Neem in dat geval contact op met ons servicepunt.

Mobiele telefoons en tablets opladen

- Druk de inschakelknop voor de powerbank **7** eenmaal in.
- Sluit een geschikte USB-laadkabel op de USB-uitgang (5 V ⎓ /1 A) **12** of de USB-uitgang (5 V ⎓ /2 A) **13** aan en verbind deze daarna met uw mobiele telefoon of tablet.
- Het laadproces start automatisch.

AANWIJZING: Het is niet mogelijk om USB-apparaten (bijv. mobiele telefoon, tablet) op te laden, terwijl de powerbank met compressor **1** zelf wordt opgeladen.

Ingebruikname van de geïntegreerde compressor

- Schroef de persluchtslang **17** op de slangaansluiting **16** van de powerbank met compressor **1** (zie afb. C).
- Plaats het apparaat op een vlakke, niet brandbare ondergrond. Gebruik het apparaat niet in een stoffige omgeving. Er bestaat brandgevaar en het apparaat kan beschadigd raken.

AANWIJZING: Afhankelijk van het opblaasartikel kunt u de persluchtslang **17** direct of in combinatie met de meegeleverde ventieladapters **21**, **22** en **23** gebruiken.

De persluchtslang aansluiten zonder ventieladapter

- Schroef het vrije uiteinde van de persluchtslang **17** direct op het aansluitventiel van het opblaasartikel.

De persluchtslang aansluiten met ventieladapter

- De ventieladapters **21**, **22** en **23** bevinden zich in het opbergvak voor de ventieladapters **15** (zie afb. B).
- Schroef eerst de gewenste ventieladapter **21**, **22** of **23** op het vrije uiteinde van de persluchtslang **17**.
- Steek daarna de ventieladapters **21**, **22** of **23** in het aansluitventiel van het opblaasartikel (evt. eerst de ventieldop van het opblaasartikel verwijderen).

Persluchtslang verwijderen

- Aansluiting zonder ventieladapter **21**, **22** of **23**: Schroef de persluchtslang **17** van het ventiel van het opblaasartikel af.
- Aansluiting met ventieladapter **21**, **22** of **23**: Trek eerst de ventieladapter van het aansluitventiel van het opblaasartikel af. Schroef daarna de ventieladapter **21**, **22** of **23** van de persluchtslang **17** af (evt. ventieldop van het opblaasartikel weer aanbrengen).

AANWIJZING: Bij het losmaken van de persluchtslang **17** kan lucht uit het ventiel van het opblaasartikel ontsnappen. Let erop dat u de persluchtslang **17** snel verwijdert.

Drukinstelling (Pressure-Preselect) -functie

- Schakel de powerbank met compressor **1** met de inschakelknop voor de powerbank **7** in.
- Verbind de persluchtslang **17** van de powerbank met compressor **1** met het opblaasartikel dat u wilt vullen. Ga daarvoor te werk, zoals is beschreven in de vorige paragraaf.
- Selecteer met behulp van de menutoets "M" **8** de gewenste eenheid van de druk. U kunt kiezen tussen de eenheden bar ("BAR"), kilopascal ("kPa"), kilogram per vierkante centimeter ("kg/cm²") en pond per vierkante inch ("PSI") (zie afb. E).
- Stel met behulp van de "+"-toets **4** en "-"-toets **10** de gewenste druk in. Om de selectie te versnellen, kunt u de toets in kwestie lang ingedrukt houden. Drukinstellingen tussen 0,3 bar en 3,5 bar in stappen van 0,05 bar zijn mogelijk (zie afb. E).

AANWIJZING: Tijdens de instelling van de druk knippert de digitale manometer met luchtdruk- en accuweergave **6**. Wanneer er gedurende 10 seconden geen toets wordt ingedrukt, geeft de weergave de werkelijke drukwaarde weer. De ingestelde druk blijft opgeslagen.

- Schakel de geïntegreerde compressor in door de inschakelknop voor de compressor **2** eenmaal in te drukken.
- De compressor start en pompt het opblaasartikel op.

- U kunt de compressor op elk moment uitschakelen door de inschakelknop voor de compressor **2** opnieuw eenmaal in te drukken.
- Anders schakelt de compressor automatisch uit, zodra het opblaasartikel de vooraf ingestelde druk heeft bereikt.
- Ontkoppel het opblaasartikel van de persluchtslang **17**, zoals in de vorige paragraaf is beschreven.
- Schroef na het einde van de werkzaamheden de persluchtslang **17** weer van de slangaansluiting **16** van de powerbank met compressor **1** af.

LET OP: De slangaansluiting **16** van de powerbank met compressor **1** wordt heet tijdens het gebruik. Zorg er absoluut voor dat u de slangaansluiting **16** tijdens het gebruik niet aanraakt om geen brandwonden op te lopen. Wacht na het einde van de werkzaamheden ten minste 10 minuten voordat u de persluchtslang **17** weer van de slangaansluiting **16** van de powerbank met compressor **1** afschroeft.

AANWIJZING: Na het inschakelen van de powerbank met compressor **1** met de inschakelknop voor de powerbank **7** schakelt het apparaat na ongeveer 20 seconden automatisch weer uit, wanneer de compressor niet wordt gestart of er geen verbruiker wordt aangesloten.

AANWIJZING: De digitale manometer met luchtdruk- en accuweergave **6** van de powerbank met compressor **1** is niet geijkt. Ga daarom na het oppompen van opblaasartikelen, waarbij de verkeerde druk gevaarlijk kan zijn (bijv. autobanden), langs bij een gespecialiseerde instantie met een geijkt apparaat en controleer de druk van het opblaasartikel.

Werkaanwijzingen

Het apparaat is niet geschikt voor continubedrijf. Het is ontwikkeld om luchtdruk te produceren en geen luchtvolume. Gebruik het apparaat bij artikelen met een grote inhoud niet langer dan 7 minuten zonder onderbreking om oververhitting en schade aan het apparaat te vermijden. Laat het daarna minstens 15 minuten afkoelen. We adviseren om artikelen met een grote inhoud eerst met lucht te vullen om daarna met het apparaat de gewenste druk te genereren. Gebruik het apparaat niet langer dan 7 minuten zonder onderbreking. Laat het daarna minstens 15 minuten afkoelen.

Luchtdrukcontrole met de powerbank met compressor

AANWIJZING: De digitale manometer met luchtdruk- en accuweergave **6** van de powerbank met compressor **1** is niet geijkt.

- Schakel de powerbank met compressor **1** met de inschakelknop voor de powerbank **7** in.
- Sluit het opblaasartikel, waarvan u de druk wilt controleren, aan op de persluchtslang **17** van de powerbank met compressor **1**. Ga daarvoor te werk, zoals is beschreven in paragraaf "Aansluiting persluchtslang met ventieladapter" resp. "Aansluiting persluchtslang zonder ventieladapter".
- Selecteer met behulp van de menutoets "M" **8** de gewenste eenheid van de druk. U kunt kiezen tussen de eenheden bar ("BAR"), kilopascal ("kPa"), kilogram per vierkante centimeter ("kg/cm²") en pond per vierkante inch ("PSI") (zie afb. E).
- De digitale manometer met luchtdruk- en accuweergave **6** geeft de druk van het aangesloten opblaasartikel weer in de vooraf ingestelde eenheid.
- Ontkoppel het opblaasartikel van de persluchtslang **17** van de powerbank met compressor **1**. Ga daarvoor te werk, zoals is beschreven in paragraaf "Persluchtslang verwijderen".

AANWIJZING: Bij het losmaken van de persluchtslang **17** kan lucht uit het ventiel van het opblaasartikel ontsnappen. Let erop dat u de persluchtslang **17** snel verwijdert.

Overbelastingsbeveiliging

Bij overbelasting of een storing wordt de overbelastingbeveiliging geactiveerd om het apparaat te beschermen.

Gebruik nooit een beveiliging met een hogere afschakelstroomsterkte. Er bestaat brandgevaar!

Let op: Ter beveiliging tegen lichamelijk letsel en materiële schade is een veiligheidsschakeling tegen oververhitting voor de accu in de powerbank met compressor **1** ingebouwd. Deze verhindert oververhitting van de accu die in het apparaat is ingebouwd, en schakelt de powerbank met compressor **1** bij een te hoge accutemperatuur automatisch uit. Wanneer dit zich zou voordoen, laat u het apparaat afkoelen, voordat u het opnieuw gebruikt.

Verlichting inschakelen

Verlichtingsmodus

- Om de ledlamp **5** in te schakelen, drukt u op de inschakeltoets van de ledlamp **3**.
- Druk opnieuw 3 keer op de inschakeltoets voor de ledlamp **3** om de ledlamp **5** weer uit te schakelen.

Knippermodus

- Om de ledlamp **5** in te schakelen in de knipper- of SOS-modus, drukt u op de inschakeltoets voor de ledlamp **3**. De ledlamp **5** brandt eerst permanent.
- Door de inschakeltoets voor de ledlamp **3** opnieuw kort in te drukken, gaat de ledlamp **5** over naar de knippermodus.
- Door de inschakeltoets voor de ledlamp **3** opnieuw kort in te drukken, gaat de ledlamp **5** over naar de SOS-modus. Deze knippert dan 3 keer kort, 3 keer lang, 3 keer kort.
- Door de inschakeltoets voor de ledlamp **3** opnieuw kort in te drukken, schakelt u de ledlamp **5** uit.

⚠ **VOORZICHTIG!** Kijk niet rechtstreeks in de ledlamp **5**, omdat dit schadelijk is voor de ogen.

AANWIJZING: Het is niet mogelijk om de verlichting in te schakelen, terwijl de powerbank met compressor **1** zelf wordt opgeladen.

De starthulpfunctie gebruiken

Let er bij het gebruik van de starthulp op dat ten minste 3 balken voor de accutoestand **14** permanent branden.

1

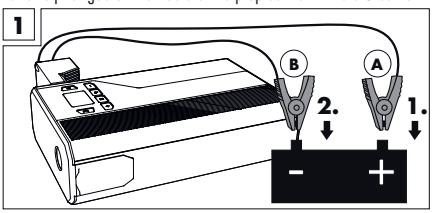

Handeling	Led's	Betekenis/fout	Oplossing
1. Sluit de starthulpkabel **18** van de powerbank met compressor **1** op de auto-starthulp-uitgang **9** van de powerbank met compressor **1** aan.	De rode fout-led **20** op de starthulpkabel **18** brandt permanent.	De in de powerbank met compressor **1** vastgestelde spanning is niet voldoende om de auto te starten.	Laad de powerbank met compressor **1** op.
	De groene start-led **19** en de rode fout-led **20** knipperen afwisselend.	Powerbank met compressor **1** is gereed.	Doorgaan met handeling 2...
2. Sluit eerst de rode accuklem (A) op de pluspool van de voertuigaccu aan en dan de zwarte accuklem (B) op de minpool (zie afbeelding 1).	De rode fout-led **20** brandt permanent, er klinkt een kort alarmsignaal.	De temperatuur is te hoog, mogelijk na meerdere startpogingen.	Maak eerst de zwarte (B) en daarna de rode accuklem (A) van de accupolen los. Begin opnieuw met handeling 1.
	De rode fout-led **20** brandt permanent, er klinkt een continu alarmsignaal.	Accuklem (A) en (B) verwisseld. Er is een kortsluiting ontstaan of de accu lekt.	
	De rode fout-led **20** brandt continu, er klinkt een continu alarmsignaal, gevolgd door twee korte alarmgeluiden.		
	De groene start-led **19** en de rode fout-led **20** knipperen afwisselend. Na 1–2 seconden brandt alleen nog de groene start-led **19**.	De aansluiting is correct.	Doorgaan met handeling 3...
3. Het voertuig laten draaien.			

- **LET OP:** Zodra het voertuig is gestart, verwijdert u binnen 30 seconden de starthulpkabel **18** van de powerbank met compressor **1** en maakt u eerst de zwarte (B) en daarna de rode accuklem (A) van de accupolen los. Anders kunnen gevaarlijke situaties ontstaan!
- Laat de motor van het voertuig draaien.

VEELGESTELDE VRAGEN

V: Vraag

A: Antwoord

V: Hoe lang duurt het om een mobiele telefoon volledig op te laden met het apparaat?
A: Bij een accucapaciteit van 3500 mAh: Ca. 3-4 uur bij aansluiting op de USB-uitgang 5 V ⎓ /1 A **12**. Ca. 2-3 uur bij aansluiting op de USB-uitgang 5 V ⎓ /2 A **13**. Houd er rekening mee dat een ingeschakeld apparaat, terwijl het oplaadt, echter gelijktijdig acculading verbruikt en hierdoor de laadduur dus kan verlengen.
V: Hoe lang blijft de acculading van de powerbank met compressor **1** behouden?
A: 3-6 maanden. Aanbevolen wordt om de accu maandelijks op te laden.
V: Hoe wordt de powerbank met compressor **1** uitgeschakeld?
A: Na het inschakelen van de powerbank met compressor **1** via de inschakelknop voor de powerbank **7** schakelt de powerbank met compressor na ongeveer 20 seconden automatisch weer uit, wanneer de compressor niet wordt gestart of er geen verbruiker wordt aangesloten. Handmatig uitschakelen van het apparaat is niet voorzien.

Probleemoplossing

● = Probleem
⦿ = Oorzaak
○ = Oplossing

● Powerbank met compressor **1** is niet volledig opgeladen, hoewel alle 4 balken voor de accutoestand **14** permanent branden.
⦿ Lading bedraagt na langer niet-gebruik of opslag 60%.
○ Laad de powerbank met compressor **1** opnieuw op, zoals is beschreven in paragraaf “Powerbank met compressor opladen”.

● Geen reactie bij gebruik van de inschakelknop van de powerbank **7**.
⦿ Onderspanningsbeveiliging van de powerbank met compressor **1** is geactiveerd.
○ Laad de powerbank met compressor **1** opnieuw op.

● Er knippert één balk voor de accutoestand **14**, de powerbank met compressor **1** kan echter niet worden gebruikt.
⦿ Onderspanningsbeveiliging van de powerbank met compressor **1** is geactiveerd.
○ Laad de powerbank met compressor **1** opnieuw op.

Reiniging

LET OP: Het apparaat mag niet met water in contact komen en ook niet direct in water worden gelegd. Letselgevaar door elektrische schok, wanneer vocht in het apparaat terechtkomt.

- Gebruik geen reinigings- resp. oplosmiddelen. Daarmee kunt u onherstelbare schade aan het apparaat veroorzaken.
- Houd de behuizing en de accessoires van het apparaat schoon.
- Gebruik een vochtige doek of een zachte borstel om het apparaat en de accessoires te reinigen.

Opbergen

- Bewaar het apparaat op een droge plaats en buiten het bereik van kinderen.
- Let erop dat de persluchtslang **17** niet wordt geknikt om beschadigingen te vermijden.
- Bewaar de ventieladapters **21**, **22** en **23** in het opbergvak voor de ventieladapters **15**.

Milieu-informatie en afvalverwijderingsrichtlijnen



VOER ELEKTRISCHE APPARATEN NIET AF VIA HET HUISVUIL!
RECYCLING VAN GRONDSTOFFEN IN PLAATS VAN AFVALVERWIJDERING!

Conform de Europese richtlijn 2012/19/EU moet afgedankte elektrische apparatuur gescheiden worden afgevoerd en naar een inzamelpunt voor

milieuvriendelijke recycling worden gebracht. Het symbool van de doorgestreepte afvalcontainer betekent dat dit apparaat aan het einde van de gebruiksduur niet via het huisvuil mag worden afgevoerd. Het apparaat dient bij daarvoor bedoelde inzamelpunten, recyclingwerven of afvalbedrijven te worden ingeleverd. De afvalverwijdering van uw defecte, ingezonden apparaten gebeurt voor u zonder kosten. Bovendien zijn verkopers van elektrische en elektronische apparaten en verkopers van levensmiddelen verplicht tot terugname. Lidl biedt u teruggavemogelijkheden direct in de filialen en winkels aan. Teruggave en afvalverwijdering zijn voor u gratis. Bij de aankoop van een nieuw apparaat heeft u het recht een overeenkomstig oud apparaat kosteloos terug te geven. Bovendien heeft u de mogelijkheid om, onafhankelijk van de aankoop van een nieuw apparaat, kosteloos (max. drie) oude apparaten af te geven, die een afmeting van niet groter dan 25 cm hebben. Wis vóór de teruggave alle persoonsgegevens. Verwijder vóór de teruggave batterijen of accu's die niet door het oude apparaat worden omsloten, evenals lampen die zonder vernieling kunnen worden verwijderd, en lever deze in bij een apart inzamelpunt.

Aanwijzingen voor de veilige verwijdering van accu's of accumulatoren:

⚠ WAARSCHUWING DE ACCU MAG ALLEEN DOOR GESCHOOLD PERSONEEL WORDEN GEDEMONTEERD! GEVAAR VOOR LICHAMELIJK LETSEL DOOR ELEKTRISCHE SCHOK!

- Controleer of de accu volledig leeg is.
- De accu kan worden verwijderd, nadat de beide behuizingshelften van elkaar zijn losgemaakt. Deze worden met gewone schroeven bij elkaar gehouden.
- Verwijder de batterij of accu voorzichtig.
- Batterij resp. accu en apparaat kunnen nu gescheiden worden afgevoerd.



Schadelijke stoffen in accu's zijn voorzien van de hiernaast getoonde symbolen die op het verbod van de afvoer via het huisvuil attenderen. De aanduidingen voor de doorslaggevende zware metalen zijn: Cd = cadmium, Hg = kwik, Pb = lood.

Breng verbruikte accu's naar een afvalinzamelpunt in uw plaats of gemeente of terug naar de dealer. Hiermee voldoet u aan de wettelijke verplichtingen en levert u een belangrijke bijdrage aan de bescherming van het milieu.



Let op de markering van de verschillende verpakkingsmaterialen en gooi deze eventueel gesorteerd als afval weg. De verpakkingsmaterialen zijn gemarkeerd met afkortingen (a) en cijfers (b) met de volgende betekenis: 1-7: Kunststoffen, 20-22: Papier en karton, 80-98: Composieten.

EU-conformiteitsverklaring

Wij, C. M. C. GmbH Holding, Documentverantwoordelijke: Joachim Bettinger
Katharina-Loth-Str. 15, D-66386 St. Ingbert, Duitsland

verklaren alleen verantwoordelijk te zijn dat het product Powerbank met compressor

IAN:	517573_2510
Art.nr.:	2940
Bouwjaar:	2026/35
Model:	UPK 10 H5

voldoet aan de belangrijke beveiligingsvereisten die in de Europese Richtlijnen
Elektromagnetische compatibiliteit: (2014/30/EU)
Machinerichtlijn: (2006/42/EU)
RoHS-richtlijn: (2011/65/EU)+(2015/863/EU)
Outdoor-richtlijn: (2000/14/EG)

Bijlage III Motorvermogen:	90 W
Gegarandeerd geluidsvermogensniveau LWA:	95 dB(A)
Gemeten geluidsvermogensniveau LWA:	91,6 dB(A)

en in de wijzigingen hiervan zijn vastgelegd.

Het bovengenoemde voorwerp van de Verklaring voldoet aan de voorschriften van de Richtlijn 2011/65/EU van het Europese Parlement en de Raad d.d. 8 juni 2011 ter beperking van het gebruik van bepaalde gevaarlijke stoffen in elektrische en elektronische apparaten.

Voor de conformiteitsbeoordeling is gebruikgemaakt van de volgende geharmoniseerde normen:

EN 60335-1:2012+A11:2014+A13:2017+A1:2019+A14:2019
+A2:2019+A15:2021
EN 62233:2008
EN IEC 62368-1:2020+A11:2020
EN IEC 62368-3:2020
EN 55032: 2015+A11:2020+A1:2020
EN 55035: 2017+A11:2020
EN IEC 61000-3-2:2019+A1:2021
EN 61000-3-3:2013+A1:2019+A2:2021
EN IEC 55015:2019+A11:2020
EN 61547:2009
EN 50498:2010
EN 60068-2-1:2007
EN 62471:2008
EN 1012-1:2010
EN 62841-1:2015

St. Ingbert, 01-12-2025

C.M.C. GmbH Holding
Katharina-Loth-Straße 15
66386 St.Ingbert
Tel. +49 6894 99897-50
Fax +49 6894 99897-29

i. A. J. Bettinger

i. o. Joachim Bettinger
- Kwaliteitswaarborging -

Aanwijzingen over garantie en afhandelen van de service

Garantie van C. M. C. GmbH Holding

U ontvangt 3 jaar garantie op dit apparaat (inclusief accu) vanaf de aankoopdatum. In geval van schade aan dit product kunt u een rechtmatig beroep doen op de verkoper van het product. Deze wettelijke rechten worden door onze hierna vermelde garantie niet beperkt.

Garantievoorwaarden

De garantietermijn gaat in op de aankoopdatum. Bewaar het originele kassabon zorgvuldig. Dit document geldt als aankoopbewijs. Wanneer binnen 3 jaar na aankoopdatum van dit product een materiaal- of productiefout optreedt, dan zullen wij het product - naar ons oordeel - gratis repareren of vervangen. Deze garantie vereist dat het defecte apparaat binnen 3 jaar vanaf uw aankoop (kassabon) wordt ingediend en er schriftelijk kort wordt beschreven wat het gebrek is en wanneer het is opgetreden.
Wanneer het defect onder onze garantie valt, ontvangt u het gerepareerde product of een nieuw product terug. Door de reparatie of de vervanging van het product begint geen nieuwe garantietermijn.

Garantieperiode en wettelijke garantieclaims

De garantieperiode wordt door de waarborg niet verlengd. Dit geldt ook voor vervangen en gerepareerde onderdelen. Schade en defecten die eventueel al bij de aankoop aanwezig zijn, moeten onmiddellijk na het uitpakken worden gemeld. Reparaties na afloop van de garantieperiode dienen te worden betaald.

Omvang van de garantie

Het apparaat wordt volgens strenge kwaliteitsrichtlijnen zorgvuldig geproduceerd en voor levering grondig getest.
De garantie geldt voor materiaal- of productiefouten. De garantie is niet van toepassing op productonderdelen, die onderhevig zijn aan normale slijtage en hierdoor als aan slijtage onderhevige onderdelen gelden, of op breekbare onderdelen, zoals bijv. schakelaars of dergelijke onderdelen, die gemaakt zijn van glas. Deze garantie wordt ongeldig, wanneer het product werd beschadigd, niet correct werd gebruikt of werd onderhouden. Voor een deskundig gebruik van het product dienen alleen de in de originele gebruiksaanwijzing genoemde aanwijzingen strikt in acht te worden genomen. Vermijd absoluut toepassingsdoelen en handelingen die in de originele gebruiksaanwijzing worden afgeraden of waartegen wordt gewaarschuwd.

Het product is uitsluitend bestemd voor privégebruik en niet voor commerciële doeleinden. Bij verkeerd gebruik en ondeskundige behandeling, bij gebruik van geweld en bij reparaties die niet door een door ons geautoriseerd servicefiliaal zijn uitgevoerd, vervalt de garantie.

Afwikkeling in geval van garantie

Om een snelle afhandeling van uw reclamatie te waarborgen, dient u de volgende aanwijzingen in acht te nemen:

- Houd bij alle vragen de kassabon en het artikelnummer (517573_2510) als bewijs voor aankoop binnen handbereik.
- Het artikelnummer vindt u op het typeplaatje op het product, een gravure op het product, het titelblad van uw gebruiksaanwijzing (linksonder) of de sticker op de achter- of onderzijde van het product.
- Als er storingen in de werking of andere gebreken optreden, dient u eerst telefonisch of via het contactformulier contact met de hierna genoemde serviceafdeling op te nemen.
- Een als defect geregistreerd product kunt u dan samen met uw aankoopbewijs (kassabon) en de vermelding over wat het gebrek is en wanneer het is opgetreden, voor u franco verzenden aan het u meegedeelde serviceadres.

Contact met servicepunt

NL, BE

Naam: ITSw bv
Internetadres: www.cmc-creative.de
E-mail: Itsw.cmc@kpnmail.nl
Telefoon: 0031 (0) 900-8724357
Kantoor: Duitsland

Let erop dat het volgende adres geen serviceadres is. Neem eerst contact op met het hierboven vermelde servicepunt.

Adres:
C. M. C. GmbH Holding
Katharina-Loth-Str. 15
66386 St. Ingbert
Duitsland

Bestelling van reserveonderdelen:
www.ersatzteile.cmc-creative.de

Tabella dei simboli utilizzati ..... Pagina 62
Introduzione ..... Pagina 63
Uso corretto ..... Pagina 63
Oggetto della fornitura ..... Pagina 64
Dotazione ..... Pagina 64
Specifiche tecniche ..... Pagina 64
Indicazioni di sicurezza ..... Pagina 65
Istruzioni di sicurezza specifiche ..... Pagina 67
Messa in funzione ..... Pagina 68
Controllo della capacità della powerbank con compressore ..... Pagina 68
Ricarica della powerbank con compressore ..... Pagina 68
Ricarica di cellulari e tablet ..... Pagina 69
Messa in funzione del compressore integrato ..... Pagina 69
Attivazione delle luci ..... Pagina 71
Utilizzo della funzione di ausilio per avviamento ..... Pagina 71
FAQ ..... Pagina 72
Eliminazione dei guasti ..... Pagina 72
Pulizia ..... Pagina 72
Conservazione ..... Pagina 72
Indicazioni per l'ambiente e lo smaltimento ..... Pagina 73
Dichiarazione di conformità UE ..... Pagina 73
Indicazioni relative alla garanzia e al servizio di assistenza ..... Pagina 74
Condizioni di garanzia ..... Pagina 74
Periodo di garanzia e diritti legali di rivendicazione di vizi ..... Pagina 74
Garanzia ..... Pagina 75
Gestione dei casi di garanzia ..... Pagina 75
CONTATTI ASSISTENZA TECNICA ..... Pagina 75

Tabella dei simboli utilizzati

	Leggere il manuale d'uso!		Utilizzare le protezioni per l'udito!
	L'apparecchio è adatto solo per l'uso in ambiente interno.		Avvertimento, rischio di scossa elettrica! Pericolo di morte!
	Rispettare le indicazioni di pericolo e di sicurezza!		Cautela! Pericolo di esplosione!
	La lampada LED non è idonea all'illuminazione di ambienti domestici.		Recupero delle materie prime anziché smaltimento dei rifiuti!
	La lampada LED è idonea all'uso in presenza di temperature estreme fino a -21°C.		Smaltire l'imballaggio e l'apparecchio in modo ecologico!

Tabella dei simboli utilizzati			
	Classe di isolamento III		Materiale da imballaggio cartone ondulato
	Nota bene!		Livello di potenza sonora garantito 95 decibel
	Avvertimento: l'impianto compressore può mettersi in moto senza avvertimento.		Rispettare l'obbligo di legge di destinare gli apparecchi così identificati alla raccolta differenziata invece che ai rifiuti urbani misti. Lo smaltimento tra i rifiuti domestici è vietato.
	Interruttore ON/OFF		Tenere al riparo dalla pioggia!
	Realizzata con materiale riciclato		Attenzione! Superficie calda!
	Tensione continua in volt		Tasto di accensione per luce LED
	Tasto ON-/OFF per il compressore		Tasto menu «M»

Powerbank con compressore UPK 10 H5

Introduzione

Congratulazioni per l'acquisto! Avete scelto un prodotto di qualità della nostra azienda. Prima della prima messa in funzione, vi preghiamo di acquisire dimestichezza con il prodotto. Leggete attentamente il seguente manuale d'uso originale e le istruzioni di sicurezza.

TENERE FUORI DALLA PORTATA DEI BAMBINI!

La funzione di ausilio per avviamento è idonea unicamente ai motori a benzina fino a max. 3,5 l di cilindrata e ai motori diesel fino a max. 2,2 l di cilindrata.

Uso corretto

La presente powerbank con compressore è stata progettata allo scopo di fornire ulteriore supporto alle batterie da 12 V di veicoli in caso di problemi di avviamento dei motori diesel e benzina provocati da batterie di avviamento quasi esaurite, totalmente esaurite o difettose. Tuttavia la powerbank con compressore non può sostituire la batteria del veicolo. In caso di necessità, essa consente semplicemente all'utente di avviare il veicolo senza l'ulteriore aiuto di terzi, qualora non siano necessari più di 400 A per l'avviamento (max. corrente di picco). Inoltre la powerbank con compressore dispone di due uscite USB, attraverso le quali al bisogno è possibile ricaricare telefono cellulare, navigatore o altri apparecchi dotati di porta USB. Il compressore integrato è destinato alla generazione della pressione in pneumatici (ad es. di automobile e bicicletta), palloni e altri articoli gonfiabili di piccolo volume. Il compressore non è destinato a gonfiare articoli di grande volume, poiché in assenza di contropressione potrebbe surriscaldarsi rapidamente. Questa powerbank con compressore non è progettata per il funzionamento continuo volto a generare pressioni sul pezzo per più di 7 minuti. La massima pressione impostabile è di 3,5 bar. Questo prodotto è destinato a un uso normale.

NOTA BENE: il manometro non è tarato. Qualsiasi uso diverso da quelli descritti può provocare danni all'apparecchio e rappresentare un

serio pericolo per l'utente. Il fabbricante non si assume alcuna responsabilità per danni causati da un uso non conforme o errato.
La presente powerbank con compressore non è idonea ad un uso commerciale. Un uso commerciale comporta l'annullamento della garanzia.
L'apparecchio è stato sviluppato per l'uso da parte di privati e non è idoneo a un uso commerciale o industriale. Messa in funzione solo da parte di persone appositamente formate. Conservare con cura il presente manuale d'uso e fornire tutta la documentazione in caso di cessione del prodotto a terze parti.


La lampada LED non è idonea all'illuminazione di ambienti domestici.



La lampada LED è idonea all'uso in presenza di temperature estreme fino a -21 °C.

Oggetto della fornitura

1 Powerbank con compressore
1 Manuale di istruzioni per l'uso

Accessori:

1 Cavo di riavviamento
1 Cavo USB
3 adattatori valvola
1 tubo flessibile per aria compressa

Dotazione

Subito dopo aver estratto la powerbank con compressore dalla confezione verificare sempre che la dotazione sia completa e in perfette condizioni. Non utilizzare l'apparecchio qualora risulti danneggiato.

1 Powerbank con compressore
2 Tasto ON-/OFF per il compressore
3 Tasto di accensione per luce LED
4 Tasto «+»
5 Luce LED
6 Manometro digitale con indicatore della pressione atmosferica (non tarato) e indicatore della batteria
7 Interruttore ON per powerbank
8 Tasto menu «M»
9 Uscita ausilio per avviamento auto
10 Tasto «-»
11 Connettore di ricarica da 5 V ⎓ /2 A (USB-C)
12 Uscita USB 5 V ⎓ /1 A (USB-A)
13 Uscita USB 5 V ⎓ /2 A (USB-C)
14 Barre del livello di carica della batteria
15 Vano per gli adattatori per valvole
16 Connettore tubo flessibile
17 Tubo flessibile per aria compressa
18 Cavo di riavviamento
19 LED verde di avvio
20 LED rosso di errore
21 Adattatore valvola per palloni
22 Adattatore valvola per articoli gonfiabili
23 Adattatore valvola per articoli gonfiabili
24 Cavo USB

NOTA BENE: i termini «prodotto» o «apparecchio» utilizzati nel prosieguo del testo si riferiscono alla powerbank con compressore descritta nelle presenti Istruzioni per l'uso.

Specifiche tecniche

Attraverso il collegamento in serie delle quattro celle singole, che compongono l'accumulatore, con una tensione complessiva di 4 x 3,2 V ≈ 12 V si genera una capacità di 3500 mAh. La potenza risultante corrisponde alla medesima potenza di un accumulatore con una capacità complessiva di 14.000 mAh a 3,2 V.

Modello:	UPK 10 H5
Tipo di batteria:	Batteria litio-ferro-fosfato (F8043126)
Batteria, sistema chimico:	Litio-ferro-fosfato (LiFePO4)
Capacità della batteria:	14.000 mAh, 3,2 V ⎓ , 44,8 Wh
Cicli di carica:	2000

Tempo di ricarica:	Fino a 8 h (con 2 A), fino a 18 h (con 1 A)
Corrente di picco:	400 A
Corrente di avviamento:	200 A
Temperatura di esercizio powerbank:	0 °C - 45 °C
Temperatura di esercizio LED:	-21 °C - 45 °C
Temperatura alla quale è consentito ricaricare la Powerbank:	0 °C - 35 °C
Tensione:	12 V ⎓
Tensione in ingresso (connettore di ricarica USB-C):	5 V ⎓ 2 A
Tensione in uscita (uscita USB):	5 V ⎓ /1 A USB-A | 5 V ⎓ /2 A USB-C
Capacità:	8400 mAh/5 V
Corrente assorbita unità compressore:	max. 10 A
Pressione massima impostabile:	3,5 bar
Funzionamento continuo:	max. 7 min*
Quantità di aria trasportata:	22 l/min
Potenza motore:	90 W
Livello di potenza sonora garantito (L_{WA}):	95 dB(A)
Livello di potenza sonora misurato (L_{WA}):	91,6 dB(A)
Incertezza di misura (K_{WA}):	2,55 dB(A)
Livello di pressione acustica (L_{PA}):	84,2 dB(A)
Tolleranza (K_{PA}):	3 dB(A)

NOTA BENE: i valori di emissione acustica sono stati determinati in base alla norma EN ISO 3744:1995.

* Funzionamento continuo: far funzionare ininterrottamente il compressore integrato per non più di 7 minuti. Successivamente fare una pausa di 15 minuti.

ai fini del suo perfezionamento, il prodotto può essere modificato senza preavviso sia sul piano tecnico che nell'aspetto. Perciò non ci assumiamo alcuna responsabilità in merito alla correttezza di tutte le dimensioni, indicazioni e tutti i dati contenuti nelle presenti istruzioni per l'uso. Qualsiasi pretesa avanzata sulla base delle presenti istruzioni per l'uso risulta quindi priva di fondamento.

Indicazioni di sicurezza

PRIMA DELL'USO LEGGERE CON ATTENZIONE IL MANUALE D'USO IN OGNI PARTE. È PARTE INTEGRANTE DELL'APPARECCHIO E DEVE TROVARSI SEMPRE A PORTATA DI MANO! QUESTA SEZIONE ILLUSTRA LE NORME DI SICUREZZA FONDAMENTALI CHE DEVONO ESSERE RISPETTATE QUANDO SI LAVORA CON L'APPARECCHIO.

Sicurezza delle persone:

- È consentito l'impiego del presente apparecchio ai ragazzi a partire da 8 anni d'età e anche alle persone con capacità fisiche, sensoriali o mentali ridotte o carenze a livello d'esperienza e conoscenza, se i soggetti interessati sono sottoposti a supervisione o hanno ricevuto adeguate istruzioni in merito all'impiego in sicurezza dell'apparecchio e hanno compreso i pericoli derivanti dal suo impiego. Ai bambini non è consentito giocare con l'apparecchio. La pulizia e la manutenzione a cura dell'utente non devono essere eseguite dai bambini senza supervisione.
- È necessario sorvegliare i bambini, affinché non giochino con l'apparecchio.

- Tenere l'apparecchio lontano da persone (in particolare bambini) e da animali domestici.
- Nella zona di lavoro l'utente è responsabile per danni a terzi provocati dall'uso dell'apparecchio.
- Durante il funzionamento non rivolgere per alcun motivo l'apparecchio verso la propria persona o altre persone, in particolare non in direzione di occhi e orecchie. Pericolo di lesioni!
- Non lasciare l'apparecchio in moto incustodito e osservare le indicazioni relative al gonfiaggio dell'articolo gonfiabile. L'articolo gonfiabile potrebbe scoppiare, provocando gravi lesioni. Disattivare il compressore prima di aver raggiunto la pressione massima consentita.
- Conservare l'apparecchio in luogo asciutto e fuori dalla portata dei bambini.

AL FINE DI EVITARE DANNI ALL'APPARECCHIO ED EVENTUALI DANNI CONSEGUENTI ALLE PERSONE PROCEDERE COME DESCRITTO DI SEGUITO:

Lavoro con l'apparecchio:

- Non utilizzare l'apparecchio durante la marcia.
- Prima della messa in funzione controllare che l'apparecchio non presenti danni ed utilizzarlo solo se è in perfette condizioni.
- Non esporre l'apparecchio a pioggia o umidità. Fare in modo che non entri in contatto con acqua, né che vi venga immerso. Sussiste il pericolo di scossa elettrica!
- Tenere libere tutte le aperture dell'apparecchio durante il suo funzionamento. Non chiudere le aperture con le mani o le dita né coprire l'apparecchio. Pericolo di surriscaldamento!
- In presenza di alte temperature esterne non lasciare l'apparecchio in auto, perché potrebbe esserne irrimediabilmente danneggiato.
- L'apparecchio si riscalda durante l'uso. Sussiste il pericolo di ustioni se si toccano le superfici calde.
- Fare in modo che sabbia, polvere e altri piccoli corpi estranei non penetrino nell'apertura di entrata o uscita dell'aria.
- Non utilizzare l'apparecchio nelle vicinanze di liquidi o gas infiammabili. Non aspirare vapori bollenti. In caso di mancata osservanza sussiste pericolo di incendio o esplosione!
- Spegnere l'apparecchio ed estrarre la spina di rete dalla presa:
  - quando l'apparecchio non viene usato;
  - quando l'apparecchio viene lasciato incustodito;
  - quando si effettuano lavori di pulizia;
  - quando il cavo di collegamento è danneggiato;
  - dopo l'ingresso di corpi estranei o in caso di rumori anomali.
- Usare solo accessori forniti o consigliati dal fabbricante.
- Non disassemblare o apportare modifiche alla powerbank con compressore. La riparazione dell'apparecchio deve essere effettuata solo da un tecnico della manutenzione.
- Non utilizzare l'apparecchio in zone con pericolo di esplosione, ad es. nei pressi di liquidi, gas o polveri infiammabili.
- Non esporre l'apparecchio al calore.

- Non conservare l'apparecchio in luoghi in cui la temperatura può superare i 45 °C.
- Caricare l'apparecchio solo a temperatura ambiente compresa fra 0 °C e 35 °C.
- Utilizzare solo il cavo USB **24** fornito con l'apparecchio.

CAUTELA: Al fine di evitare infortuni e lesioni da scossa elettrica procedere come di seguito descritto:

Sicurezza elettrica:

- Non utilizzare l'apparecchio se non si riesce ad accendere o spegnere l'interruttore. Far sostituire gli interruttori danneggiati.
- Non trasportare l'apparecchio tenendolo per il cavo. Non usare il cavo per staccare la spina dalla presa di corrente. Proteggere il cavo da calore, olio e spigoli taglienti.
- In caso di danno al cavo staccare immediatamente la spina dalla presa di corrente.
- Non cortocircuitare i due morsetti. Questa operazione può causare situazioni pericolose.

Batterie:



CAUTELA!
PERICOLO DI ESPLOSIONE!

- Non cortocircuitare la powerbank con compressore **1** e/o non aprirla. Ne possono derivare surriscaldamento, pericolo di incendio o esplosione.
- Non esporre la powerbank con compressore **1** a calore eccessivo. La batteria può esplodere.
- Controllare con regolarità la tenuta della powerbank con compressore **1**. Il contatto con batterie con perdite o danneggiate può provocare lesioni cutanee. Per questo è indispensabile indossare idonei guanti protettivi! Pulire con cautela il liquido usando un panno ed evitare il contatto con la pelle e gli occhi. In caso di contatto con la pelle o gli occhi sciacquare immediatamente con acqua pulita e rivolgersi a un medico.

Istruzioni di sicurezza specifiche

- Si consiglia di ricaricare la powerbank con compressore **1** a cadenza mensile. In caso di inosservanza, potrebbero verificarsi danni dovuti a scarica profonda.
- Un lieve aumento di temperatura in fase di ricarica non rappresenta un funzionamento anomalo, ma è perfettamente normale. Tuttavia si consiglia di lasciar riposare per 15 minuti la powerbank con compressore **1** prima di riutilizzarla.
- Tenere la powerbank con compressore **1** al riparo da umidità, alte temperature e fiamme.
- Conservare la powerbank con compressore **1** in luogo asciutto e proteggerla da umidità e corrosione.
- Se si constata una perdita o l'emissione di uno strano odore dalla powerbank con compressore **1** oppure se questa si deforma, interromperne immediatamente l'uso e contattare il fabbricante.
- Durante l'uso evitare cadute della powerbank con compressore **1**.
- La powerbank con compressore **1** è idonea agli pneumatici per auto, ma non è idonea ai grandi pneumatici come quelli per trattore o camion.

NOTA BENE: Il manometro digitale con indicatore della pressione atmosferica e indicatore della batteria **6** della powerbank con compressore **1** non è tarato. Dopo il gonfiaggio di articoli gonfiabili in cui una pressione errata possa essere pericolosa (ad es. pneumatici d'auto dopo un guasto dell'auto), cercare un centro specializzato con apparecchio calibrato, dove controllare la pressione dell'articolo gonfiabile.

- Durante il gonfiaggio possono verificarsi temperature elevate sull'uscita dell'aria. Pericolo di ustioni.
- Quando si utilizza il cavo di riavviamento **18**, prestare attenzione al saldo inserimento del connettore nell'uscita dell'ausilio per avviamento auto **9**.
- Quando si utilizza l'ausilio di avviamento controllare che almeno 3 barre del livello di carica della batteria **14** siano accese.
- Se durante l'avviamento lampeggia solo una barra per il livello di carica della batteria **14**, ricaricare la powerbank con compressore **1**.
- Se il veicolo non parte dopo 3-5 tentativo di avviamento, interrompere l'avviamento e verificare eventuali altre cause, che impediscano l'avviamento del veicolo.

Messa in funzione

NOTA BENE: Dopo l'attivazione della powerbank con compressore **1** con il suo interruttore ON **7** l'apparecchio si spegnerà di nuovo automaticamente trascorsi circa 20 secondi, se il compressore non verrà avviato o se non verrà collegata alcuna utenza.

Controllo della capacità della powerbank con compressore

- Attivare la powerbank con compressore **1** con il suo interruttore ON **7**.
- In fase di ricarica lampeggiano le barre del livello di carica della batteria **14**.
- Il numero delle barre del livello di carica della batteria **14** costantemente illuminate indica la potenza dell'accumulatore della powerbank con compressore **1**.
- Quando l'apparecchio è completamente carico, tutte le quattro barre del livello di carica della batteria **14** restano costantemente illuminate.

Barre del livello di carica della batteria	Potenza dell'accumulatore
1 lampeggia	0%
1 accesa costantemente	25%
2 accese costantemente	50%
3 accese costantemente	75%
4 accese costantemente	100%

Ricarica della powerbank con compressore

- Collegare il cavo USB **24** al connettore di ricarica da 5 V ⎓/2 A (USB-C) **11** e a un'idonea presa USB-A oppure a un idoneo adattatore di alimentazione USB (tensione di uscita operativa $U_{out,max}$ 5 V ⎓).

NOTA BENE: l'adattatore di alimentazione USB non viene fornito in dotazione.

NOTA BENE: Per proteggere l'apparecchio da danni, nella powerbank con compressore **1** è integrato un circuito di protezione da sottotensioni, che impedisce la scarica completa della powerbank con compressore **1**, disattivando automaticamente l'apparecchio quando l'accumulatore è completamente scarico. In questo caso lampeggia solo una delle quattro barre del livello di carica della batteria **14**. Tuttavia non viene più erogata

altra energia e la funzione del compressore viene disattivata. Quindi è necessario ricaricare la powerbank con compressore **1**.

NOTA BENE: Dopo l'uso ricaricare immediatamente l'apparecchio!

NOTA BENE: per motivi di sicurezza non è più possibile ricaricare l'apparecchio se si verifica un guasto o la scarica profonda di una cella della batteria. In questa eventualità, sul manometro digitale dotato di indicatore della batteria **6** si visualizzerà «Err». In tal caso contattare il nostro centro di assistenza tecnica.

Ricarica di cellulari e tablet

- Premere una volta l'interruttore ON della powerbank **7**.
- Collegare un cavo di carica USB idoneo all'uscita USB (5 V ⎓ /1 A) **12** oppure all'uscita USB (5 V ⎓ /2 A) **13** e poi effettuare il collegamento al proprio cellulare o tablet.
- Il processo di carica si avvia automaticamente.

NOTA BENE: non è possibile ricaricare apparecchi USB (per es. cellulari, tablet), mentre viene ricaricata la stessa powerbank con compressore **1**.

Messa in funzione del compressore integrato

- Avvitare il tubo per aria compressa **17** al connettore del tubo flessibile **16** della powerbank con compressore **1** (vedere Fig. C).
- Collocare l'apparecchio su un fondo piano, non infiammabile. Non mettere in funzione l'apparecchio in un ambiente polveroso. Infatti sussiste il rischio di incendio, con conseguente danneggiamento dell'apparecchio.

NOTA BENE: A seconda dell'articolo gonfiabile, si potrà utilizzare il tubo per aria compressa **17** direttamente o unitamente agli adattatori valvole forniti in dotazione **21**, **22** e **23**.

Collegamento del tubo flessibile per aria compressa senza adattatore valvola

- Avvitare l'estremità libera del tubo per aria compressa **17** direttamente sulla valvola di collegamento dell'articolo gonfiabile.

Collegamento del tubo flessibile per aria compressa con adattatore valvola

- Gli adattatori valvole **21**, **22** e **23** si trovano nel vano per gli adattatori valvole **15** (vedere Fig. B).
- Avvitare innanzi tutto l'adattatore valvola richiesto **21**, **22** o **23** sull'estremità libera del tubo per aria compressa **17**.
- Inserire quindi l'adattatore valvola **21**, **22** o **23** nella valvola di collegamento dell'articolo gonfiabile (eventualmente rimuovere prima il tappo della valvola dell'articolo gonfiabile).

Rimozione del tubo flessibile per aria compressa

- Collegamento senza adattatore valvola **21**, **22** o **23**: Svitare il tubo per aria compressa **17** dalla valvola dell'articolo gonfiabile.
- Collegamento con l'adattatore valvola **21**, **22** o **23**: estrarre innanzi tutto l'adattatore valvola dalla valvola di collegamento dell'articolo gonfiabile. Svitare quindi l'adattatore valvola **21**, **22** o **23** dal tubo per aria compressa **17** (evt. riapplicare il tappo della valvola dell'articolo gonfiabile).

NOTA BENE: allentando il tubo per aria compressa **17** dalla valvola dell'articolo gonfiabile può uscire dell'aria. Fare in modo di rimuovere rapidamente il tubo per aria compressa **17**.

Funzione «Pressure-Preselect» (preselezione pressione)

- Attivare la powerbank con compressore **1** con il suo interruttore ON **7**.
- Collegare il tubo per aria compressa **17** della powerbank con compressore **1** all'articolo gonfiabile che si intende gonfiare. Procedere come descritto nel paragrafo precedente.
- Tramite il tasto menu «M» **8** selezionare l'unità di pressione desiderata. È possibile scegliere tra le unità bar («BAR»), kilopascal («KPA»), chilogrammo per centimetro quadrato («Kg/cm²») e libbra per pollice quadrato («PSI») (vedere Fig. E).
- Preselezionare la pressione desiderata mediante i tasti «+» **4** e «-» **10**. Per accelerare la selezione si può tenere premuto a lungo il rispettivo tasto. È possibile impostare valori di pressione fra 0,3 bar e 3,5 bar a passi di 0,05 bar (vedere Fig. E).

NOTA BENE: durante la preselezione della pressione il manometro digitale con indicatore della pressione atmosferica e indicatore della batteria **6** lampeggia. Se per 10 secondi circa non viene premuto alcun tasto, il display visualizza il valore effettivo della pressione. La pressione impostata resta in memoria.

- Accendere il compressore integrato premendo una volta il tasto ON/OFF per il compressore **2**.
- Il compressore si avvia e gonfia l'articolo gonfiabile.
- È possibile spegnere il compressore in qualsiasi momento, premendo di nuovo una volta il tasto ON/OFF per il compressore **2**.
- Diversamente il compressore si disattiverà automaticamente, non appena l'articolo gonfiabile avrà raggiunto la pressione pre-impostata.
- Staccare l'articolo gonfiabile dal tubo per aria compressa **17** come descritto nel paragrafo precedente.
- Al termine del lavoro svitare di nuovo il tubo per aria compressa **17** dal connettore del tubo flessibile **16** della powerbank con compressore **1**.

ATTENZIONE: il connettore del tubo flessibile **16** della powerbank con compressore **1** si riscalda parecchio durante il funzionamento. Fare assolutamente attenzione a non toccare il connettore del tubo flessibile **16** durante il funzionamento, per non procurarsi ustioni. Al termine del lavoro attendere almeno 10 minuti, prima di svitare il tubo per aria compressa **17** di nuovo dal connettore del tubo flessibile **16** della powerbank con compressore **1**.

NOTA BENE: Dopo l'attivazione della powerbank con compressore **1** con il suo interruttore ON **7** l'apparecchio si spegnerà di nuovo automaticamente trascorsi circa 20 secondi, se il compressore non verrà avviato o se non verrà collegata alcuna utenza.

NOTA BENE: il manometro digitale con indicatore della pressione atmosferica e indicatore della batteria **6** della powerbank con compressore **1** non è tarato. Pertanto, dopo il gonfiaggio degli articoli gonfiabili per i quali la pressione errata può essere pericolosa (per es. pneumatici per auto), occorre cercare un centro specializzato con apparecchio tarato per controllare la pressione dell'articolo gonfiabile.

Indicazioni operative

L'apparecchio non è idoneo al funzionamento continuo. Esso è stato sviluppato per la generazione di pressione dell'aria, non di volumi d'aria. In caso di articoli di grandi dimensioni non utilizzare l'apparecchio senza interruzioni per più di 7 minuti, per evitare un surriscaldamento e danni all'apparecchio. Dopodiché lasciarlo raffreddare per almeno 15 minuti. Consigliamo di gonfiare inizialmente con aria un articolo di grandi dimensioni, per generare poi la pressione desiderata con l'apparecchio. Non utilizzare l'apparecchio senza interruzioni per più di 7 minuti. Dopodiché lasciarlo raffreddare per almeno 15 minuti.

Test della pressione dell'aria con la powerbank con compressore

NOTA BENE: il manometro digitale con indicatore della pressione atmosferica e indicatore della batteria **6** della powerbank con compressore **1** non è tarato.

- Attivare la powerbank con compressore **1** con il suo interruttore ON **7**.
- Collegare l'articolo gonfiabile, del quale si intende provare la pressione, al tubo per aria compressa **17** della powerbank con compressore **1**. Procedere come indicato al paragrafo «Collegamento del tubo flessibile per aria compressa con adattatore valvola» o «Collegamento del tubo flessibile per aria compressa senza adattatore valvola».
- Tramite il tasto menu «M» **8** selezionare l'unità di pressione desiderata. È possibile scegliere tra le unità bar («BAR»), kilopascal («KPA»), chilogrammo per centimetro quadrato («Kg/cm²») e libbra per pollice quadrato («PSI») (vedere Fig. E).
- Il manometro digitale con indicatore della pressione atmosferica e indicatore della batteria **6** indica la pressione dell'articolo gonfiabile collegato con l'unità di misura preimpostata.
- Staccare l'articolo gonfiabile dal tubo per aria compressa **17** della powerbank con compressore **1**. Procedere come descritto nel paragrafo «Rimozione del tubo per aria compressa».

NOTA BENE: Allentando il tubo per aria compressa **17** dalla valvola dell'articolo gonfiabile può uscire dell'aria. Fare in modo di rimuovere rapidamente il tubo per aria compressa **17**.

Protezione da sovraccarico

In caso di sollecitazione eccessiva o di malfunzionamento, scatta il fusibile da sovraccarico dell'apparecchio.

Non impiegare mai un fusibile con una corrente di intervento più elevata. Sussiste il pericolo di incendio!

Attenzione: a protezione dai danni a persone e cose, nella powerbank con compressore **1** è integrato un circuito di protezione da surriscaldamento per l'accumulatore. La sua funzione consiste nell'evitare il surriscaldamento dell'accumulatore integrato nell'apparecchio e nel disattivare automaticamente la powerbank con compressore **1** se la temperatura dell'accumulatore è troppo alta. In tal caso, lasciare che l'apparecchio si raffreddi prima di rimetterlo in funzione.

Attivazione delle luci

Modalità luminosa

- Per l'accensione della luce LED **5** premere il relativo tasto di accensione **3**.
- Azionare il tasto di accensione della luce LED **3** per altre 3 volte, per disattivare nuovamente la luce LED **5**.

Modalità lampeggiante

- Per attivare la luce LED **5** in modalità lampeggiante o SOS, premere il tasto di accensione della luce LED **3**. La luce LED **5** si accende dapprima in maniera continua.
- Con una nuova breve pressione sul tasto di accensione per la luce LED **3**, quest'ultima **5** passa alla modalità lampeggiante.
- Con una nuova breve pressione sul tasto di accensione per la luce LED **3**, quest'ultima **5** passa alla modalità SOS. Lampeggia quindi 3 volte brevemente, 3 volte a lungo, 3 volte brevemente.
- Con una nuova breve pressione sul tasto di accensione per la luce LED **3**, questa **5** si disattiverà.

⚠ **CAUTELA!** Non guardare direttamente la luce LED **5**, può danneggiare gli occhi.

NOTA BENE: Non è possibile accendere le luci quando è in corso la ricarica della stessa powerbank con compressore **1**.

Utilizzo della funzione di ausilio per avviamento

Quando si utilizza l'ausilio per avviamento controllare che almeno 3 barre del livello di carica della batteria **14** siano accese in permanenza.

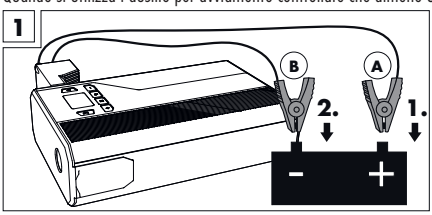

Passaggio	LED	Significato/Guasto	Risoluzione
1. Collegare il cavo di riavviamento **18** della powerbank con compressore **1** all'uscita dell'ausilio per avviamento auto **9** della powerbank con compressore **1**.	Il LED rosso di errore **20** del cavo di riavviamento **18** è acceso continuamente.	La tensione osservata nella powerbank con compressore **1** non è sufficiente per l'avviamento dell'auto.	Ricaricare la powerbank con compressore **1**.
	Il LED verde di avvio **19** e il LED rosso di errore **20** lampeggiano alternativamente.	Powerbank con compressore **1** pronta.	Proseguire con il passaggio 2.
2. Collegare prima il morsetto della batteria rosso (A) al polo positivo della batteria del veicolo, poi il morsetto nero (B) al polo negativo della batteria (vedere Fig. 1).	Il LED rosso di errore **20** si accende e resta fisso, risuona un breve segnale di allarme.	La temperatura è troppo elevata, probabilmente a causa degli svariati tentativi di avviamento del veicolo.	Staccare prima il morsetto nero (B) poi quello rosso (A) dai poli della batteria. Ripartire dal passaggio 1.
	Il LED rosso di errore **20** si accende e resta fisso, risuona un segnale di allarme continuo.	I morsetti (A) e (B) della batteria sono stati scambiati. Si è verificato un corto circuito oppure la batteria presenta una perdita.	
	Il LED rosso di errore **20** si accende e resta fisso, risuona un segnale di allarme continuo seguito da due brevi suoni di allarme.		
	Il LED verde di avvio **19** e il LED rosso di errore **20** lampeggiano alternativamente. Dopo 1-2 secondi lampeggia solo il LED verde di avvio **19**.	Il collegamento è corretto.	Proseguire con il passaggio 3.
3. Avviare il veicolo.			

- **ATTENZIONE:** non appena avviato il veicolo, rimuovere nell'arco di 30 secondi il cavo di riavviamento **18** dalla powerbank con compressore **1** e scollegare prima il morsetto nero (B) poi quello rosso (A) dai poli della batteria. Diversamente possono verificarsi situazioni pericolose.
- Lasciare acceso il motore del veicolo.

FAQ

D: Domanda
R: Risposta

D: Quanto tempo serve per ricaricare completamente un cellulare con l'apparecchio?
R: Con una capacità dell'accumulatore di 3500 mAh: circa 3-4 ore collegandolo all'uscita USB da 5 V ⎓ /1 A **12**. Circa 2-3 ore collegandolo all'uscita USB da 5 V ⎓ /2 A **13**. Tenere presente che tuttavia un apparecchio attivato consuma contemporaneamente carica dell'accumulatore mentre è in ricarica, per cui il tempo di ricarica può prolungarsi.
D: Per quanto tempo si mantiene la carica dell'accumulatore della powerbank con compressore **1**?
R: 3-6 mesi. Si consiglia comunque di ricaricare l'accumulatore ogni mese.
D: Come si spegne la powerbank con compressore **1**?
R: Dopo l'attivazione della powerbank con compressore **1** tramite il suo interruttore ON **7**, la powerbank con compressore si spegne di nuovo automaticamente dopo circa 20 secondi, se il compressore non viene avviato o se non viene collegata alcuna utenza. Non è previsto lo spegnimento manuale dell'apparecchio.

Eliminazione dei guasti

● = Problema
⦿ = Causa
○ = Soluzione

● La powerbank con compressore **1** non è completamente carica, sebbene tutte e 4 le barre del livello di carica della batteria **14** siano illuminate costantemente.
⦿ Dopo lungo inutilizzo o stoccaggio, la carica dell'apparecchio è circa al 60%.
○ Ricaricare la powerbank con compressore **1** come descritto nel paragrafo «Ricarica della powerbank con compressore».

● Nessuna reazione quando si aziona l'interruttore ON della powerbank **7**.
⦿ La protezione da sottocarico della powerbank con compressore **1** è attivata.
○ Ricaricare un'altra volta la powerbank con compressore **1**.

● Anche se si illumina una barra del livello di carica della batteria **14**, tuttavia la powerbank con compressore **1** non è utilizzabile.
⦿ La protezione da sottocarico della powerbank con compressore **1** è attivata.
○ Ricaricare un'altra volta la powerbank con compressore **1**.

Pulizia

ATTENZIONE: L'apparecchio non deve entrare a contatto con l'acqua né esservi immerso direttamente. Pericolo di lesioni da scossa elettrica quando penetra umidità all'interno dell'apparecchio.

- Non utilizzare alcun detergente né solvente. Potrebbero danneggiare irrimediabilmente l'apparecchio.
- Tenere puliti l'alloggiamento e gli accessori dell'apparecchio.
- Per pulire l'apparecchio e gli accessori utilizzare un panno umido o una spazzola morbida.

Conservazione

- Conservare l'apparecchio in luogo asciutto e fuori dalla portata dei bambini.
- Controllare che il tubo flessibile per aria compressa **17** non venga piegato, onde evitare danneggiamenti.

- Riporre gli adattatori valvole **21**, **22** e **23** nel vano per gli adattatori valvole **15**.

Indicazioni per l'ambiente e lo smaltimento



NON GETTARE GLI UTENSILI ELETTRICI TRA I RIFIUTI DOMESTICI! RECUPERO DELLE MATERIE PRIME ANZICHÉ SMALTIMENTO DEI RIFIUTI!

Ai sensi della direttiva europea 2012/19/UE le apparecchiature elettriche usate devono essere raccolte separatamente e conferite ad un centro di riciclaggio ecocompatibile. Il simbolo del «cassonetto dei rifiuti barrato» significa che al termine della sua vita utile il presente apparecchio non deve essere smaltito tra i rifiuti domestici. L'apparecchio deve essere conferito ai punti di raccolta, centri di riciclaggio oppure impianti di trattamento dei rifiuti appositamente allestiti. Noi effettuiamo gratuitamente lo smaltimento degli apparecchi guasti che i clienti ci inviano. Inoltre i distributori di apparecchiature elettriche ed elettroniche nonché i distributori di generi alimentari sono tenuti al ritiro. Lidl offre alla clientela possibilità di restituzione direttamente alle filiali e ai market. Contestualmente, la restituzione e lo smaltimento sono gratuiti. Con l'acquisto di un apparecchio nuovo, il cliente ha il diritto di restituire senza alcun addebito il corrispondente rifiuto di apparecchiatura elettrica. Oltre a questo il cliente ha la possibilità di conferire senza alcun addebito (fino a tre) rifiuti di apparecchiature elettriche, le cui dimensioni generali non superino i 25 cm, a prescindere dall'acquisto o meno di un apparecchio nuovo. Prima della restituzione il cliente è pregato di cancellare ogni suo dato personale. Prima della restituzione rimuovere batterie o accumulatori non racchiusi nei suddetti rifiuti di apparecchiature nonché lampade che siano rimovibili senza arrecare danni irreparabili, quindi conferirli alla raccolta differenziata.

Indicazioni per la rimozione sicura delle batterie o degli accumulatori:

AVVERTIMENTO L'ACCUMULATORE PUÒ ESSERE DISINSTALLATO SOLO DA PERSONALE ESPERTO! PERICOLO DI DANNI A PERSONE CAUSATI DA SCOSSE ELETTRICHE!

- Accertarsi che la batteria sia completamente esaurita.
- La batteria si può rimuovere solo dopo aver staccato l'una dall'altra le due metà dell'alloggiamento, fissate assieme da comunissime viti.
- A questo punto rimuovere con cautela la batteria o l'accumulatore.
- Ora è possibile smaltire separatamente la batteria o l'accumulatore e l'apparecchio.



Le batterie inquinanti sono contrassegnate con simboli affiancati, che segnalano il divieto di smaltimento con i rifiuti domestici.
Le denominazioni dei metalli pesanti in questione sono: Cd = cadmio, Hg = mercurio, Pb = piombo.

Le batterie esauste devono essere portate dal cliente ad un centro di smaltimento della propria città o del proprio comune oppure restituite al venditore. In questo modo si rispettano gli obblighi di legge e si apporta un contributo importante alla tutela dell'ambiente.



Prestare attenzione al contrassegno sui diversi materiali di imballaggio e separarli se necessario. I materiali di imballaggio sono contrassegnati con sigle (a) e cifre (b) aventi il seguente significato: 1-7: plastiche, 20-22: carta e cartone, 80-98: materiali compositi.

Dichiarazione di conformità UE

Il fabbricante C. M. C. GmbH Holding, Responsabile per la documentazione: Joachim Bettinger
Katharina-Loth-Str. 15, 66386 St. Ingbert

dichiara sotto la propria responsabilità che il prodotto Powerbank con compressore

IAN:	517573_2510
Cod. art.:	2940
Anno di produzione:	2026/35
Modello:	UPK 10 H5

soddisfa i requisiti di sicurezza minimi stabiliti dalle Direttive Europee
Compatibilità elettromagnetica: (2014/30/UE)
Direttiva Macchine: (2006/42/UE)

Direttiva RoHS: (2011/65/UE)+(2015/863/UE)
Direttiva OND: (2000/14/CE)

Allegato III Potenza motore:	90 W
Livello di potenza sonora garantito LWA:	95 dB(A)
Livello di potenza sonora misurato LWA:	91,6 dB(A)

e dai rispettivi emendamenti.

L'oggetto della dichiarazione sopra descritto è conforme alla direttiva 2011/65/UE del Parlamento Europeo e del Consiglio del 08 giugno 2011 sulla restrizione dell'uso di determinate sostanze pericolose nelle apparecchiature elettriche ed elettroniche.

Per la valutazione della conformità sono state consultate le norme armonizzate riportate di seguito:

EN 60335-1:2012+A11:2014+A13:2017+A1:2019+A14:2019 +A2:2019+A15:2021
EN 62233:2008
EN IEC 62368-1:2020+A11:2020
EN IEC 62368-3:2020
EN 55032: 2015+A11:2020+A1:2020
EN 55035: 2017+A11:2020
EN IEC 61000-3-2:2019+A1:2021
EN 61000-3-3:2013+A1:2019+A2:2021
EN IEC 55015:2019+A11:2020
EN 61547:2009
EN 50498:2010
EN 60068-2-1:2007
EN 62471:2008
EN 1012-1:2010
EN 62841-1:2015

St. Ingbert, 01.12.2025

C.M.C. GmbH Holding
Katharina-Loth-Straße 15
66386 St.Ingbert
Tel. +49 6894 99897-50
Fax +49 6894 99897-29

p.p. Joachim Bettinger
- Garanzia di qualità -

Indicazioni relative alla garanzia e al servizio di assistenza

Garanzia di C. M. C. GmbH Holding

L'apparecchio (batteria inclusa) da Lei acquistato dà diritto a una garanzia di 3 anni a partire dalla data di acquisto. In caso di difetti del presente prodotto, l'acquirente ha facoltà di rivendicare i propri diritti di legge nei confronti del rivenditore. I suddetti diritti di legge non sono soggetti ad alcuna restrizione per effetto della garanzia riportata di seguito.

Condizioni di garanzia

Il termine di garanzia decorre dalla data d'acquisto. Conservare la prova d'acquisto originale. Questa documentazione è richiesta come prova d'acquisto. Se entro 3 anni dalla data di acquisto di questo prodotto si rileva un difetto di materiale o di fabbricazione, il prodotto verrà riparato o sostituito gratuitamente, a nostra discrezione. La presente prestazione di garanzia presuppone che entro il termine di 3 anni venga presentato l'apparecchio difettoso e la prova d'acquisto (scontrino), corredati da una breve descrizione scritta del difetto e del momento in cui è comparso.
Se il difetto è coperto dalla garanzia, all'acquirente viene fornito il prodotto riparato o uno nuovo. In caso di riparazione o sostituzione del prodotto, non ha inizio un nuovo periodo di garanzia.

Periodo di garanzia e diritti legali di rivendicazione di vizi

Qualsiasi prestazione eseguita in garanzia non prolunga il periodo di garanzia. Ciò vale anche per le parti sostituite e riparate. Danni e vizi eventualmente già presenti al momento dell'acquisto devono essere segnalati immediatamente dopo che l'apparecchio è stato disimballato. Terminato il periodo di

garanzia, le riparazioni sono a pagamento.

Garanzia

L'apparecchio è stato realizzato con attenzione nel rispetto di direttive di qualità stringenti e sottoposto ad accurati controlli prima della consegna.
Il servizio di garanzia copre i vizi del materiale o i difetti di fabbricazione. La presente garanzia non si estende a parti del prodotto soggette a normale usura e che possono essere identificate come parti soggette a usura, né a danni su parti fragili, come interruttore o simili, realizzate in vetro. La presente garanzia decade nel caso in cui il prodotto sia stato danneggiato, utilizzato in modo improprio o sottoposto a manutenzione non corretta. Per utilizzare correttamente il prodotto, rispettare scrupolosamente le avvertenze contenute esclusivamente nel manuale di istruzioni d'uso originali. Evitare assolutamente destinazioni d'uso e prassi da cui si venga chiaramente diffidati o sconsigliati nelle istruzioni d'uso originali.

Il prodotto è destinato soltanto all'uso privato, non a quello commerciale. La garanzia risulta nulla in caso di uso errato e improprio, di applicazione di forza e di interventi non eseguiti da una nostra filiale aziendale autorizzata a prestare il servizio di assistenza tecnica.

Gestione dei casi di garanzia

Per garantire una rapida gestione delle pratiche presentate, si prega di attenersi alle indicazioni riportate di seguito.

- Conservare lo scontrino e il codice articolo (517573_2510) come prova di acquisto, da esibire ad ogni richiesta.
- Il codice articolo è riportato sulla targhetta o su un'incisione presenti sul prodotto, sulla copertina del manuale d'uso in dotazione (in basso a sinistra) o sull'adesivo sul lato posteriore o inferiore del prodotto stesso.
- In caso di malfunzionamenti o difetti di altra natura, contattare innanzitutto il centro di assistenza tecnica riportato di seguito telefonicamente o tramite modulo di contatto.
- Successivamente sarà possibile inviare gratuitamente, all'indirizzo del centro di assistenza tecnica comunicato, l'articolo ritenuto difettoso corredato dalla prova d'acquisto (scontrino) e dall'indicazione del difetto e del momento in cui si è manifestato.

CONTATTI ASSISTENZA TECNICA

IT, CH, MT

Nome: Riku Service snc
Indirizzo Internet: www.riku-service.com
E-Mail: assistenzalidl@riku-service.com
Telefono: 0039 (0) 4711430103
Sede: Germania

Si prega di notare che l'indirizzo riportato di seguito non è l'indirizzo del centro di assistenza tecnica. Contattare innanzitutto il centro di assistenza tecnica precedentemente menzionato.

Indirizzo:
C. M. C. GmbH Holding
Katharina-Loth-Str., 15
66386 St. Ingbert
Germania

Ordine di parti di ricambio:
www.ersatzteile.cmc-creative.de

Tabla de los pictogramas utilizados ... Página 76
Introducción ... Página 77
Uso adecuado ... Página 77
Volumen de entrega ... Página 78
Equipamiento ... Página 78
Datos técnicos ... Página 78
Indicaciones de seguridad ... Página 79
Indicaciones de seguridad específicas ... Página 81
Puesta en funcionamiento ... Página 82
Comprobación de la capacidad de la batería externa con compresor ... Página 82
Carga de la batería externa con compresor ... Página 82
Carga de teléfonos móviles y tablets ... Página 83
Puesta en funcionamiento del compresor integrado ... Página 83
Conexión de la iluminación ... Página 84
Usar la función de la ayuda de arranque ... Página 85
PREGUNTAS MÁS FRECUENTES ... Página 86
Solución de problemas ... Página 86
Limpieza ... Página 86
Almacenamiento ... Página 86
Indicaciones medioambientales y de desecho de residuos ... Página 87
Declaración de conformidad UE ... Página 87
Información sobre la garantía y el servicio posventa ... Página 88
Condiciones de la garantía ... Página 88
Periodo de garantía y reclamaciones por defectos estipuladas por ley ... Página 88
Cobertura de la garantía ... Página 88
Proceso en caso de garantía ... Página 89
Datos de contacto con fines de servicio ... Página 89

Tabla de los pictogramas utilizados

	¡Leer el manual de instrucciones!		¡Use protección auditiva!
	El aparato es apto únicamente para su uso en interiores.		¡Advertencia de descarga eléctrica! ¡Peligro de muerte!
	¡Observar las indicaciones de advertencia y seguridad!		¡Cuidado! ¡Peligro de explosión!
	La luz LED no es apta para iluminar las habitaciones de una vivienda.		¡Recuperación de materias primas en lugar de eliminación de residuos!
	La luz led puede utilizarse con temperaturas extremas de hasta -21°C.		¡Elimine el embalaje y el aparato de forma respetuosa con el medio ambiente!

Tabla de los pictogramas utilizados			
	Clase de protección III		Material de embalaje: cartón corrugado
	Aviso		Nivel de potencia sonora garantizado 95 decibelios
	Advertencia: La instalación de compresor puede arrancar sin aviso.		Usted está obligado por ley a separar los aparatos así señalizados de los residuos urbanos sin clasificar. La eliminación con la basura doméstica está prohibida.
	Interruptor de encendido/apagado		¡Proteger de la lluvia!
	Fabricado a partir de material reciclado		¡Atención! ¡Superficie caliente!
	Corriente continua en voltios		Tecla de encendido de la luz led
	Pulsador de encendido y apagado del compresor		Tecla del menú «M»

Batería externa con compresor UPK 10 H5

Introducción

¡Enhorabuena! Ha optado por un producto de alta calidad de nuestra empresa. Familiarícese con el producto antes de la primera puesta en funcionamiento. Para ello, lea detenidamente el siguiente manual de instrucciones y las indicaciones de seguridad.

¡MANTENER FUERA DEL ALCANCE DE LOS NIÑOS!

La función de ayuda de arranque es apta únicamente para motores de gasolina con una cilindrada máx. de 3,5 litros y motores diésel con una cilindrada máx. de 2,2 litros.

Uso adecuado

Esta batería externa con compresor se emplea como complemento adicional de sistemas de baterías de vehículos de 12 V en el caso de problemas de arranque de motores de vehículos diésel y de gasolina ocasionados por baterías de arranque con carga baja, vacías o defectuosas. Sin embargo, la batería externa con compresor no puede sustituir a la batería del vehículo. Este únicamente permite al usuario arrancar el vehículo sin la ayuda de otros en caso de necesidad, si no se necesitan más de 400 A para el arranque (corriente de cresta máx.). La batería externa con compresor está equipada además con dos salidas USB. Esto permite cargar teléfonos móviles, dispositivos de navegación u otros aparatos con conexión USB, en caso necesario.
El compresor integrado ha sido diseñado para generar presión para ruedas (p. ej. ruedas de automóviles o bicicletas), pelotas u otros artículos hinchables pequeños. El compresor no es apto para inflar artículos de gran volumen ya que puede calentarse rápidamente sin la presencia de contrapresión. Esta batería externa con compresor no ha sido diseñada para el funcionamiento continuo para la generación de presiones durante más de 7 minutos seguidos. La presión máxima ajustable es de 3,5 bar. Este producto ha sido diseñado para el uso normal.

NOTA: El manómetro no está calibrado. Cualquier otro uso puede provocar daños en el aparato y representar un serio peligro para el usuario.

El fabricante no se responsabiliza de los daños derivados de un uso inadecuado o un manejo erróneo.

La batería externa con compresor no es apta para el uso comercial. Este anula la garantía.
El aparato ha sido desarrollado para el uso privado no siendo apto para el uso comercial o industrial. La puesta en funcionamiento debe ser realizada siempre por personas capacitadas. Guarde el manual de usuario en un lugar seguro y entregue todos los documentos si entrega el producto a terceros.


La luz LED no es apta para iluminar las habitaciones de una vivienda.



La luz LED puede utilizarse con temperaturas extremas de hasta -21 °C.

Volumen de entrega

1 batería externa con compresor
1 manual de instrucciones

Accesorios:

1 cable de arranque
3 adaptadores de válvula
1 cable USB
1 manguera de aire comprimido

Equipamiento

Compruebe siempre que el contenido está completo y que la batería externa con compresor se encuentra en perfecto estado inmediatamente después de desembalarla. No use el aparato si presenta desperfectos.

1 Batería exterior con compresor
2 Pulsador de encendido y apagado del compresor
3 Tecla de encendido de la luz led
4 Tecla «+»
5 Luz led
6 Manómetro digital con indicación de la presión de aire (sin calibrar) e indicación de la batería
7 Interruptor de encendido de la batería externa
8 Tecla del menú «M»
9 Salida del arrancador
10 Tecla «-»
11 Conexión de carga 5 V ⎓ /2 A (USB-C)
12 Salida USB 5 V ⎓ /1 A (USB-A)
13 Salida USB 5V ⎓ /2 A (USB-C)
14 Barras indicadoras del estado de la batería
15 Compartimento de almacenamiento para los adaptadores de válvula
16 Conexión para mangueras
17 Manguera de aire comprimido
18 Cable de arranque
19 Led de arranque verde
20 Led de error rojo
21 Adaptador de válvula para pelotas
22 Adaptador de válvula para artículos hinchables
23 Adaptador de válvula para artículos hinchables
24 Cable USB

NOTA: El término «producto» o «aparato» empleado en el texto siguiente se refiere a la batería externa con compresor mencionada en este manual de instrucciones.

Datos técnicos

De la conexión en serie de los cuatro elementos individuales, de los que se compone la batería, se obtiene con una tensión total de 4 x 3,2 V ≈ 12 V una capacidad de 3500 mAh. La potencia derivada se corresponde a la misma potencia que con una batería con una capacidad total de 14000 mAh con 3,2 V.

Modelo:	UPK 10 H5
Tipo de batería:	Batería de fosfato de hierro-litio (F8043126)
Batería, sistema químico:	Fosfato de hierro-litio (LiFePO4)
Capacidad de la batería:	14.000 mAh, 3,2 V ⎓ , 44,8 Wh
Ciclos de carga:	2000

Tiempo de carga:	hasta 8 h (con 2 A), hasta 18 h (con 1 A)
Corriente de cresta:	400 A
Corriente de arranque:	200 A
Temperatura de funcionamiento de la batería externa:	0 °C - 45 °C
Temperatura de funcionamiento de los ledes:	-21 °C - 45 °C
Temperatura a la que se puede cargar la batería externa:	0 °C - 35 °C
Tensión:	12 V ⎓
Tensión de entrada (conexión de carga USB-C):	5 V ⎓ 2 A
Tensión de salida (salida USB):	5 V ⎓ /1 A USB-A | 5 V ⎓ /2 A USB-C
Capacidad:	8400 mAh/5 V
Consumo de corriente de la unidad del compresor:	máx. 10 A
Presión máxima ajustable:	3,5 bar
Funcionamiento continuo:	máx. 7 min*
Caudal de aire:	22 l/min
Potencia del motor:	90 W
Nivel de potencia sonora garantizado (L_{WA}):	95 dB(A)
Nivel de potencia sonora medido (L_{WA}):	91,6 dB(A)
Incertidumbre de medida (K_{WA}):	2,55 dB(A)
Nivel de presión acústica (L_{PA}):	84,2 dB(A)
Incertidumbre de medida (K_{PA}):	3 dB(A)

NOTA: Los valores de emisión sonora han sido determinados conforme a la EN ISO 3744:1995.

* Funcionamiento continuo: No hacer funcionar el compresor integrado durante más de 7 minutos sin interrupciones. A continuación hacer una pausa de 15 minutos.

El desarrollo posterior puede hacer que se realicen modificaciones técnicas y visuales sin previo aviso. Por este motivo, todas las medidas, indicaciones y datos de este manual de instrucciones se ofrecen sin garantías. Esto hace que no puedan hacerse valer derechos legales derivados del manual de uso.

Indicaciones de seguridad

LEA EL MANUAL DE INSTRUCCIONES ATENTAMENTE ANTES DE USAR EL APARATO. ¡ESTE FORMA PARTE DEL MISMO Y DEBE ENCONTRARSE DISPONIBLE EN TODO MOMENTO! EN ESTE APARTADO SE TRATAN LAS NORMAS DE SEGURIDAD BÁSICAS PARA TRABAJAR CON EL APARATO.

Seguridad de las personas:

- Este aparato puede ser utilizado por niños a partir de 8 años y por personas con capacidades físicas, sensoriales o mentales reducidas, o sin experiencia y conocimientos, si son supervisados o instruidos en relación con el uso seguro del aparato y entienden los riesgos resultantes. No permita que los niños jueguen con el aparato. La limpieza y el mantenimiento de usuario no podrán ser llevados a cabo por niños sin la supervisión de un adulto.
- Vigile a los niños para asegurarse de que no jueguen con el aparato.
- Mantenga a las personas, especialmente a los niños, y a las mascotas alejadas del aparato.
- En el área de trabajo, el usuario es responsable de los daños que pudieran sufrir otras personas durante el uso

del aparato.

- No dirija el aparato bajo ningún concepto hacia usted mismo o hacia otras personas, especialmente a los ojos o las orejas. ¡Existe peligro de lesiones!
- No permita que el aparato funcione sin vigilancia y tenga en cuenta las indicaciones de llenado del artículo hinchable. Este puede explotar y causar lesiones graves. Desconecte el compresor antes de alcanzar la presión máxima permitida.
- Guarde el aparato en un lugar seco y fuera del alcance de los niños.

DE ESTE MODO, SE PREVIENEN LOS DAÑOS EN EL APARATO Y LAS POSIBLES LESIONES A PERSONAS DERIVADOS DE LOS MISMOS:

Trabajo con el aparato:

- No utilice el aparato mientras conduce.
- Antes de poner en funcionamiento el aparato compruebe que no presenta daños y úselo únicamente si se encuentra en perfecto estado.
- No exponga el dispositivo a la lluvia o a condiciones de humedad. No deje que el dispositivo entre en contacto con el agua ni lo sumerja. ¡Existe peligro de descarga eléctrica!
- Mantenga todos los orificios del aparato libres durante el funcionamiento. No cierre los orificios con las manos o los dedos y no cubra el aparato. ¡Existe riesgo de sobrecalentamiento!
- No deje el aparato con temperaturas exteriores altas en el automóvil. El aparato podría sufrir daños irreparables.
- El aparato se calienta mientras está funcionando. Existe riesgo de quemaduras si se entra en contacto con superficies calientes.
- Tenga cuidado de que en los orificios de salida y entrada del aire no se introduzcan arena, polvo ni otros cuerpos extraños pequeños.
- No utilice el dispositivo cerca de líquidos o gases inflamables. No aspire vapores calientes. ¡Existe un riesgo de explosión o incendio en caso de inobservancia!
- Apague el aparato y extraiga el conector del enchufe de la toma de corriente:
  - cuando no utilice el dispositivo;
  - si se deja desatendido el dispositivo;
  - cuando realice trabajos de limpieza;
  - si el cable de conexión está dañado;
  - tras la introducción de cuerpos extraños o en el caso de ruidos fuera de lo normal.
- Emplee únicamente accesorios suministrados y recomendados por el fabricante.
- No desmonte ni modifique la batería externa con compresor. Este aparato siempre debe ser reparado por un técnico de mantenimiento.
- No use el aparato en zonas con peligro de explosión, p. ej., cerca de líquidos, gases o polvo inflamables.
- No exponga el aparato al calor.
- No lo almacene en lugares en los que la temperatura pueda superar los 45 °C.

- Cargar únicamente a una temperatura ambiente entre 0°C y 35°C.
- Emplee siempre el cable USB **24** suministrado con el aparato.

CUIDADO: Formas de impedir que se produzcan accidentes y lesiones por descarga eléctrica:

Seguridad eléctrica:

- No use el aparato si el interruptor no puede encenderse y apagarse. Encargue la sustitución de los interruptores dañados.
- No transporte el aparato por el cable. No extraiga el conector de la toma de corriente tirando del cable. Proteja el cable del calor, el aceite y los bordes afilados.
- Extraiga el conector de la toma de corriente inmediatamente si el cable está dañado.
- No ponga los dos bornes en cortocircuito. ¡Esto podría dar lugar a situaciones peligrosas!

Baterías:

¡CUIDADO!
¡PELIGRO DE EXPLOSIÓN!

- No ponga la batería externa con compresor **1** en cortocircuito ni la abra. Esto podría provocar sobrecalentamiento, peligro de incendio o hacer que explote.
- No exponga la batería externa con compresor **1** a un calor intenso. La batería puede explotar.
- Compruebe con regularidad si la batería externa con compresor **1** presenta fugas. Las baterías derramadas o dañadas pueden provocar abrasiones si entran en contacto con la piel. Por ello use sin falta guantes de protección adecuados en este caso. Limpiar el líquido cuidadosamente con un paño evitando el contacto con la piel y los ojos. En caso de contacto con la piel o los ojos, enjuague inmediatamente con agua limpia y consulte a un médico.

Indicaciones de seguridad específicas

- Se recomienda cargar la batería externa con compresor **1** todos los meses. La inobservancia puede provocar daños causados por la descarga profunda.
- Un ligero aumento de la temperatura durante la carga no es signo de un mal funcionamiento, sino completamente normal. Sin embargo, se recomienda dejar descansar la batería externa con compresor **1** 15 minutos antes de emplearla.
- Mantenga la batería externa con compresor **1** alejada de la humedad, las altas temperaturas y el fuego.
- Guarde la batería externa con compresor **1** en un lugar seco y protéjala de la humedad y la corrosión.
- Si constata que la batería externa con compresor **1** se ha derramado, desprende un olor extraño o se ha deformado, interrumpa su uso de inmediato y póngase en contacto con el fabricante.
- No deje caer la batería externa con compresor **1** durante el uso.
- La batería externa con compresor **1** es apta para ruedas de automóviles. No es adecuada para ruedas de gran tamaño, como por ejemplo de tractores o camiones.

NOTA: El manómetro digital con indicación de la presión de aire y de la batería **6** de la batería externa con compresor **1** no está calibrado. Después de llenar artículos hinchables en los que una presión equivocada puede resultar peligrosa (p. ej. neumáticos después de una avería) acuda a un lugar especializado con un aparato calibrado. Compruebe allí la presión del artículo hinchable.

- Mientras se infla, la salida de aire puede alcanzar temperaturas muy altas. ¡Existe peligro de quemaduras!
- Cuando use el cable de arranque **18** tenga cuidado de que el conector esté firmemente introducido en la salida del arrancador **9**.
- Al usar el arrancador tenga cuidado de que haya al menos 3 barras indicadoras del estado de la batería **14** iluminadas.
- Si solo parpadea una barra indicadora del estado de la batería **14** durante el arranque, cargue la batería externa con compresor **1**.
- Si el vehículo no arranca después de 3-5 intentos, detenga el arranque y compruebe si el vehículo no arranca por otras causas.

Puesta en funcionamiento

NOTA: Una vez conectada la batería externa con compresor **1** con el interruptor de encendido de la batería externa **7**, el aparato se desconecta automáticamente de nuevo después de aproximadamente 20 segundos, si no se arranca el compresor o no se conecta ningún consumidor.

Comprobación de la capacidad de la batería externa con compresor

- Encienda la batería externa con compresor **1** con el interruptor de encendido de la batería externa **7**.
- Las barras indicadoras del estado de la batería **14** parpadean durante la carga.
- El número de barras indicadoras del estado de la batería con luz fija **14** muestra la potencia de la batería de la batería externa con compresor **1**.
- Cuando el aparato se ha cargado por completo, las cuatro barras indicadoras del estado de la batería **14** se iluminan de forma permanente.

Barras indicadoras del estado de la batería	Potencia de la batería
1 parpadea	0 %
1 permanente	25 %
2 permanentes	50 %
3 permanentes	75 %
4 permanentes	100 %

Carga de la batería externa con compresor

- Conecte el cable USB **24** con la conexión de carga 5 V ⎓/2 A (USB-C) **11** y una toma USB-A adecuada o un adaptador de conexión de red USB adecuado (tensión de salida de trabajo $U_{out,max}$ 5 V ⎓).

NOTA: El adaptador de conexión de red USB no se incluye en el volumen de suministro.

NOTA: En la batería externa con compresor **1** se encuentra instalada una protección frente a la subtensión para proteger el aparato de los daños. Esta previene la descarga total de la batería externa con compresor **1** y desconecta el aparato automáticamente si la batería está completamente descargada. En este caso solo parpadea una de las cuatro barras indicadoras del estado de la batería **14**. Sin embargo, no se podrá extraer más energía y la función del compresor se desactivará. Vuelva a cargar la batería externa con compresor **1**.

NOTA: ¡Recargar el aparato inmediatamente después de su uso!

NOTA: Por razones de seguridad, el aparato no podrá volver a cargarse si un elemento de la batería está defectuoso o completamente descargado. En el manómetro digital con indicación de la batería **6** aparecerá entonces «Err». En ese caso, póngase en contacto con nuestro servicio técnico.

Carga de teléfonos móviles y tablets

- Presionar el interruptor de encendido de la batería externa **7** una vez.
- Conectar un cable de carga USB adecuado a la salida USB (5 V ⎓ /1 A) **12** o a la salida UBS (5 V ⎓ /2 A) **13** y, a continuación, conectarla con su móvil o su tablet.
- El proceso de carga se inicia automáticamente.

NOTA: No se pueden cargar los aparatos USB (por ej. teléfono móvil, tablet) cuando la batería externa con compresor **1** se está cargando.

Puesta en funcionamiento del compresor integrado

- Atornille la manguera de aire comprimido **17** a la conexión para mangueras **16** de la batería externa con compresor **1** (ver fig. C).
- Coloque el aparato sobre una base plana no inflamable. No haga funcionar el aparato en entornos con polvo. Existe peligro de incendio y el aparato podría resultar dañado.

NOTA: Según cuál sea el aparato de inflado, la manguera de aire comprimido se puede utilizar **17** directamente o en combinación con los adaptadores de válvula incluidos en el suministro **21**, **22** y **23**.

Conexión de la manguera de aire comprimido sin adaptador de válvula

- Atornille el extremo libre de la manguera de aire comprimido **17** directamente a la válvula de conexión del artículo hinchable.

Conexión de la manguera de aire comprimido con adaptador de válvula

- Los adaptadores de válvula **21**, **22** y **23** se encuentran en el compartimento de almacenamiento para adaptadores de válvula **15** (ver fig. B).
- Atornille primero el adaptador de válvula deseado **21**, **22** o **23** al extremo libre de la manguera de aire comprimido **17**.
- Introduzca a continuación el adaptador de válvula **21**, **22** o **23** en la válvula de conexión del artículo hinchable (retirar primero la tapa de la válvula del artículo hinchable si es necesario).

Retirada de la manguera de aire comprimido

- Conexión sin adaptador de válvula **21**, **22** o **23**: Desenrosque la manguera de aire comprimido **17** de la válvula del artículo hinchable.
- Conexión con adaptador de válvula **21**, **22** o **23**: Extraiga primero el adaptador de válvula de la válvula de conexión del artículo hinchable. A continuación, desatornille el adaptador de válvula **21**, **22** o **23** de la manguera de aire comprimido **17** (en caso necesario, volver a colocar la tapa de válvula del aparato de inflado).

NOTA: Al soltar la manguera de aire comprimido **17** puede salir aire de la válvula del aparato de inflado. Tenga cuidado de retirar la manguera de aire comprimido **17** con rapidez.

Función de preselección de presión (Pressure Preselect)

- Encienda la batería externa con compresor **1** con el interruptor de encendido de la batería externa **7**.
- Conecte la manguera de aire comprimido **17** de la batería externa con compresor **1** con el artículo hinchable que desee llenar. Proceda para ello de la forma descrita en el apartado anterior.
- Seleccione la unidad de presión deseada con la tecla del menú «M» **8**. Se puede elegir entre bar («BAR»), kilopascal («KPA»), kilogramo por centímetro cuadrado («kg/cm²») y libra por pulgada cuadrada («PSI») (ver fig. E).
- Seleccione la presión deseada con la tecla «+» **4** y la tecla «-» **10**. La tecla puede dejarse pulsada para acelerar la selección. Se pueden realizar ajustes de presión entre 0,3 bar y 3,5 bar en pasos de 0,05 bar (ver fig. E).

NOTA: El manómetro digital con indicación de la presión de aire y de la batería **6** parpadea durante la selección de la presión. Cuando no se pulse ninguna tecla durante aprox. 10 segundos, la pantalla mostrará el valor real de la presión. El valor ajustado se guarda.

- Encienda el compresor integrado presionando una vez el pulsador de encendido y apagado del compresor **2**.
- El compresor se arranca e infla el artículo hinchable.

- El compresor se puede apagar en cualquier momento presionando una vez de nuevo el pulsador de encendido y apagado del compresor **2**.
- De lo contrario, el compresor se apaga automáticamente en cuanto el artículo hinchable haya alcanzado la presión preajustada.
- Desconecte el artículo hinchable de la manguera de aire comprimido **17** de la forma descrita en el apartado anterior.
- Vuelva a desenroscar la manguera de aire comprimido **17** de la conexión para mangueras **16** de la batería externa con compresor **1** una vez finalizado el trabajo.

ATENCIÓN: La conexión para mangueras **16** de la batería externa con compresor **1** se calienta durante el funcionamiento. Tenga cuidado de no tocar la conexión para mangueras **16** en ningún momento durante el funcionamiento para evitar quemaduras. Espere un mínimo de 10 minutos antes de volver a desenroscar la manguera de aire comprimido **17** de la conexión para mangueras **16** de la batería externa con compresor **1** una vez finalizado el trabajo.

NOTA: Una vez conectada la batería externa con compresor **1** con el interruptor de encendido de la batería externa **7**, el aparato se desconecta automáticamente de nuevo después de aproximadamente 20 segundos, si no se arranca el compresor o no se conecta ningún consumidor.

NOTA: El manómetro digital con indicación de la presión de aire y de la batería **6** de la batería externa con compresor **1** no está calibrado. Por este motivo, después de llenar artículos hinchables en los que una presión equivocada puede resultar peligrosa (p. ej. neumáticos) acuda a un lugar especializado con un dispositivo calibrado y compruebe la presión del artículo hinchable.

Indicaciones de trabajo

Este aparato no está diseñado para el funcionamiento continuo. Ha sido desarrollado para la generación de presión de aire, no de volumen de aire. En los artículos de gran volumen no use el aparato más de 7 minutos sin interrupción para prevenir el sobrecalentamiento y los daños en el aparato. A continuación, deje que se enfríe al menos 15 minutos. En los artículos de gran volumen recomendamos llenarlos primero de aire para generar la presión deseada después con el aparato. No utilice el aparato más de 7 minutos sin interrupción. A continuación, deje que se enfríe al menos 15 minutos.

Comprobación de la presión de aire con la batería externa con compresor

NOTA: El manómetro digital con indicación de la presión de aire y de la batería **6** de la batería externa con compresor **1** no está calibrado.

- Encienda la batería externa con compresor **1** con el interruptor de encendido de la batería externa **7**.
- Conecte el artículo hinchable cuya presión desee comprobar a la manguera de aire comprimido **17** de la batería externa con compresor **1**. Proceda para ello de la forma descrita en el apartado «Conexión de la manguera de aire comprimido con adaptador de válvula» o «Conexión de la manguera de aire comprimido sin adaptador de válvula».
- Seleccione la unidad de presión deseada con la tecla del menú «M» **8**. Se puede elegir entre bar («BAR»), kilopascal («KPA»), kilogramo por centímetro cuadrado («kg/cm²») y libra por pulgada cuadrada («PSI») (ver fig. E).
- El manómetro digital con indicación de la presión de aire y de la batería **6** muestra la presión del artículo hinchable conectado en la unidad preajustada.
- Separe el artículo hinchable de la manguera de aire comprimido **17** de la batería externa con compresor **1**. Proceda para ello de la forma descrita en el apartado «Retirada de la manguera de aire comprimido».

NOTA: Al soltar la manguera de aire comprimido **17** puede salir aire de la válvula del aparato de inflado. Tenga cuidado de retirar la manguera de aire comprimido **17** con rapidez.

Fusible contra la sobrecarga

En el caso de un uso excesivo o un fallo en el funcionamiento, se activa un fusible contra la sobrecarga para proteger el aparato.

No coloque nunca un fusible con un amperaje de activación mayor. ¡Existe peligro de incendio!

Atención: Para proteger a las personas de las lesiones y los objetos de los daños materiales, en la batería externa con compresor **1** se encuentra instalada una protección frente al sobrecalentamiento para la batería. Esta previene el sobrecalentamiento de la batería instalada en el aparato y desconecta la batería externa con compresor **1** automáticamente con una temperatura excesiva de la batería. Si esto sucediera, deje enfriar el aparato de nuevo antes de volver a ponerlo en funcionamiento.

Conexión de la iluminación

Modo de encendido

- Para encender la luz led **5** presione la tecla de encendido de la luz led **3**.

- Vuelva a accionar la tecla de encendido de la luz led **3** 3 veces para volver a desconectar la luz led **5**.

Modo intermitente

- Para encender la luz led **5** en el modo SOS o de parpadeo, pulse la tecla de encendido de la luz led **3**. La luz led **5** se enciende primero de forma permanente.
- Al volver a pulsar brevemente la tecla de encendido de la luz led **3**, la luz led **5** pasa al modo de parpadeo.
- Al volver a pulsar brevemente la tecla de encendido de la luz led **3**, la luz led **5** pasa al modo SOS. Entonces parpadeará 3 veces de forma breve, 3 larga y 3 breve.
- Al volver a pulsar brevemente la tecla de encendido de la luz led **3**, la luz led **5** se apaga.

⚠ **¡CUIDADO!** No mirar a la luz led **5** directamente ya que esta podría causar daños oculares.

NOTA: La iluminación no puede encenderse durante el proceso de carga de la propia batería externa con compresor **1**.

Usar la función de la ayuda de arranque

Al usar el arrancador tenga cuidado de que al menos 3 barras indicadoras del estado de la batería **14** estén iluminadas de forma permanente.

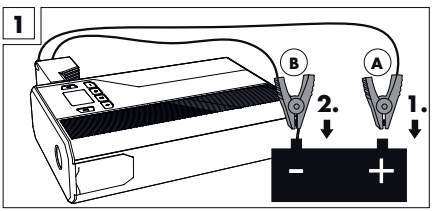

Acción	Ledes	Significado / error	Solución
1. Conectar el cable de arranque **18** de la batería externa con compresor **1** en la salida para ayuda de arranque automático **9** de la batería externa con compresor **1**.	El led de error rojo **20** del cable de arranque **18** está iluminado de forma permanente.	La tensión determinada en la batería externa con compresor **1** no basta para arrancar el automóvil.	Cargue la batería externa con compresor **1**.
	El led de arranque verde **19** y el led de error rojo **20** parpadean alternativamente.	Batería externa con compresor **1** lista.	Seguir con la acción 2...
2. Conectar primero el borne de la batería rojo (A) al polo positivo de la batería del vehículo y, a continuación, el borne de la batería negro (B) al polo negativo (ver ilustración 1).	El led de error rojo **20** se enciende permanentemente y se emite una breve señal de alarma.	La temperatura es demasiado alta, posiblemente después de varios intentos de arranque.	Desconecte primero el borne negro (B) y, a continuación, el borne rojo (A) de los polos de la batería. Empiece de nuevo con la acción 1.
	El led de error rojo **20** se enciende permanentemente y se emite una señal de alarma continua.	Terminales (A) y (B) de la batería intercambiadas. Se ha producido un cortocircuito o agotado la batería.	
	El led de error rojo **20** se enciende permanentemente y se emite una señal de alarma continua seguida de dos tonos de alarma cortos.		
	El led de arranque verde **19** y el led de error rojo **20** parpadean alternativamente. Tras 1-2 segundos solo sigue encendida la luz led de arranque verde **19**.	La conexión es correcta.	Seguir con la acción 3...
3. Arrancar el vehículo.			

- **ATENCIÓN:** En cuanto el vehículo se haya arrancado, retirar el cable de arranque **18** de la batería externa con compresor **1** en el transcurso de 30 segundos; desconectar primero el borne de la batería negro (B) y a continuación el rojo (A) de los polos de la batería. ¡De lo contrario podrían producirse situaciones peligrosas!
- Dejar funcionar el motor del vehículo.

PREGUNTAS MÁS FRECUENTES

P: Pregunta
R: Respuesta

P: ¿Cuánto se tarda en cargar un teléfono móvil con el aparato?
R: Con una capacidad de la batería de 3500 mAh: Aprox. 3-4 horas con conexión en la salida USB 5 V ⎓ /1 A **12**. Aprox. 2-3 horas con conexión en la salida USB 5 V ⎓ /2 A **13**. Sin embargo, tenga en cuenta que un dispositivo encendido consume energía de la batería al mismo tiempo que se está cargando, lo que puede aumentar el tiempo de carga.
P: ¿Cuánto dura la carga de la batería externa con compresor **1**?
R: 3-6 meses. Sin embargo, se recomienda cargar la batería todos los meses.
P: ¿Cómo se desconecta la batería externa con compresor **1**?
R: Una vez conectada la batería externa con compresor **1** con el interruptor de encendido de la batería externa **7**, la batería externa con compresor se desconecta automáticamente de nuevo después de aproximadamente 20 segundos, si no se arranca el compresor o no se conecta ningún consumidor. La desconexión manual del aparato no está prevista.

Solución de problemas

● = problema
⦿ = causa
○ = solución

● La batería externa con compresor **1** no está completamente cargada aunque las 4 barras indicadoras del estado de la batería **14** están iluminadas de forma permanente.
⦿ La carga se encuentra en el 60 % tras una falta de uso o un almacenamiento prolongados.
○ Volver a cargar la batería externa con compresor **1** como se ha descrito en el apartado «Carga de la batería externa con compresor».

● Sin reacción al accionar el interruptor de encendido de la batería externa **7**.
⦿ La protección frente a la subtensión de la batería externa con compresor **1** está activada.
○ Volver a cargar la batería externa con compresor **1**.

● Una barra indicadora del estado de la batería **14** parpadea, pero la batería externa con compresor **1** no se puede utilizar.
⦿ La protección frente a la subtensión de la batería externa con compresor **1** está activada.
○ Volver a cargar la batería externa con compresor **1**.

Limpieza

ATENCIÓN: El aparato no debe entrar en contacto directo con agua ni introducirse en agua. Peligro de lesiones por descarga eléctrica si se introduce humedad en el interior de aparato.

- No use detergentes ni disolventes. Estos podrían causar daños irreparables en el aparato.
- Mantenga limpia la carcasa y los accesorios del dispositivo.
- Para limpiar el aparato y los accesorios utilice un paño húmedo o un cepillo suave.

Almacenamiento

- Guarde el aparato en un lugar seco y fuera del alcance de los niños.
- Tenga cuidado de no doblar la manguera de aire comprimido **17** para evitar que se dañe.

- Guarde los adaptadores de válvula **21**, **22** y **23** en el compartimento de almacenamiento para los adaptadores de válvula **15**.

Indicaciones medioambientales y de desecho de residuos



¡NO ARROJE LOS APARATOS ELÉCTRICOS EN LA BASURA DOMÉSTICA! ¡RECUPERACIÓN DE MATERIAS PRIMAS EN LUGAR DE ELIMINACIÓN DE RESIDUOS!

Según la Directiva europea 2012/19/UE, los dispositivos eléctricos usados deben recogerse por separado y someterse a un reciclaje respetuoso con el medio ambiente. El símbolo del contenedor de basura tachado significa que no está permitido eliminar este aparato con la basura doméstica al final de su vida útil. El aparato deberá entregarse en los puntos de recogida, las plantas de reciclaje o las empresas eliminadoras de basuras habilitados al efecto. Nosotros nos ocupamos de la eliminación de los aparatos defectuosos que nos envíen sin coste alguno. Además, los distribuidores de dispositivos eléctricos y electrónicos así como los de productos alimenticios están obligados a su recogida. Lidl ofrece posibilidades de recogida directamente en sus tiendas y supermercados. La recogida y la eliminación son gratuitas para usted. La compra de un aparato nuevo le da derecho a entregar el aparato viejo correspondiente sin coste alguno. Además, también puede, independientemente de la compra de un aparato nuevo, entregar gratuitamente (un máximo de tres) aparatos viejos cuyas dimensiones no excedan los 25 cm. Borre todos los datos personales antes de devolverlos. Antes de la entrega, extraiga las pilas y baterías que no estén encerradas en el aparato viejo, así como las lámparas que puedan extraerse sin destruirlas y elimínelas por separado.

Indicaciones sobre la extracción segura de pilas y baterías:

⚠ ADVERTENCIA ¡LA BATERÍA DEBE SER DESMONTADA ÚNICAMENTE POR PERSONAL ESPECIALIZADO! ¡PELIGRO DE DAÑOS PERSONALES POR DESCARGA ELÉCTRICA!

- Asegúrese de que la pila está completamente vacía.
- La pila puede retirarse después de que se hayan separado las dos mitades de la carcasa. Estas están unidas por tornillos convencionales.
- Retire con cuidado la pila o la batería.
- La pila o, en su caso, la batería y el aparato pueden eliminarse ahora por separado.



Las pilas que contienen sustancias nocivas están marcadas con un símbolo que advierte de la prohibición de desecharlas con la basura doméstica. Las denominaciones de los metales pesados son: Cd = cadmio, Hg = mercurio, Pb = plomo.

Lleve las pilas y baterías gastadas a un punto de recogida de su ciudad o región o devuélvalas al proveedor. Así cumplirá con los requisitos legales y hará una importante contribución a la protección ambiental.



Tenga en cuenta el marcado de los diferentes materiales de embalaje y sepárelos si es necesario. Los materiales de embalaje están marcados con abreviaturas (a) y números (b) con el siguiente significado: 1-7: plásticos, 20-22: papel y cartón, 80-98: materiales compuestos.

Declaración de conformidad UE

Nosotros, la empresa C. M. C. GmbH Holding, Responsable del documento: Joachim Bettinger
Katharina-Loth-Str. 15, 66386 St. Ingbert, Alemania

declaramos bajo responsabilidad exclusiva que el producto Batería externa con compresor

IAN:	517573_2510
Art. n.º:	2940
Año de fabricación:	2026/35
Modelo:	UPK 10 H5

cumple con los requisitos de seguridad esenciales expuestos en las directivas europeas
Compatibilidad electromagnética: (2014/30/UE)
Directiva de máquinas: (2006/42/UE)
Directiva RoHS: (2011/65/UE)+(2015/863/UE)
Directiva de máquinas de uso al aire libre: (2000/14/CE)

Anexo III Potencia del motor: 90 W
Nivel de potencia sonora garantizado LWA: 95 db(A)
Nivel de potencia sonora medido LWA: 91,6 dB(A)
y sus modificaciones.

El objeto anteriormente descrito en la declaración cumple con los requisitos de la Directiva 2011/65/UE del Parlamento Europeo y del Consejo del 8 de junio de 2011 para la restricción del uso de determinados materiales peligrosos en dispositivos eléctricos y electrónicos.

Para la evaluación de la conformidad se han consultado las siguientes normas armonizadas:

EN 60335-1:2012+A11:2014+A13:2017+A1:2019+A14:2019
+A2:2019+A15:2021
EN 62233:2008
EN IEC 62368-1:2020+A11:2020
EN IEC 62368-3:2020
EN 55032: 2015+A11:2020+A1:2020
EN 55035: 2017+A11:2020
EN IEC 61000-3-2:2019+A1:2021
EN 61000-3-3:2013+A1:2019+A2:2021
EN IEC 55015:2019+A11:2020
EN 61547:2009
EN 50498:2010
EN 60068-2-1:2007
EN 62471:2008
EN 1012-1:2010
EN 62841-1:2015

St. Ingbert, 01/12/2025

C.M.C. GmbH Holding
Katharina-Loth-Straße 15
66386 St.Ingbert
Tel. +49 6894 99897-50
Fax +49 6894 99897-29

i. A. J. Bettinger

p.o. Joachim Bettinger
- Control de calidad -

Información sobre la garantía y el servicio posventa

Garantía de C. M. C. GmbH Holding

Este aparato dispone (incluida la batería) de una garantía de 3 años a partir de la fecha de compra. En caso de defecto del producto, tiene derechos legales frente al vendedor del mismo. Esta garantía no limita en forma alguna sus derechos legales.

Condiciones de la garantía

El periodo de garantía comienza en la fecha de compra del producto. Conserve el justificante de compra original. Este documento se requiere como prueba de la compra. Si dentro del plazo de 3 años a partir de la fecha de compra de este aparato surge un defecto de material o de fabricación, repararemos o sustituiremos (según nuestra elección) el aparato de forma gratuita. Este servicio de garantía presupone la presentación dentro del plazo de 3 años del aparato defectuoso y del justificante de compra (ticket de compra), junto con una breve descripción del fallo y el momento en el que se produjo.
Si nuestra garantía cubre el defecto, recibirá de nuevo el aparato reparado o uno nuevo. La reparación o sustitución del aparato no implica la ampliación del plazo de garantía.

Periodo de garantía y reclamaciones por defectos estipuladas por ley

El periodo de garantía no se amplía debido a la garantía. Esto aplica tanto para piezas reparadas como sustituidas. Los posibles defectos y vicios ya existentes en el momento de la compra deberán comunicarse inmediatamente después de desembalar. Una vez concluido el periodo de garantía todas las reparaciones estarán sujetas a pago.

Cobertura de la garantía

El aparato ha sido fabricado cuidadosamente siguiendo exigentes normas de calidad y ha sido probado antes de su entrega.
La garantía cubre defectos de materiales o de fabricación. Esta garantía no cubre aquellos componentes del producto sometidos a un desgaste normal

y que, por ello, puedan considerarse piezas de desgaste. Tampoco cubre daños de componentes frágiles como, por ejemplo, los interruptores y piezas de cristal. La garantía quedará anulada si el producto resulta dañado o es utilizado o mantenido de forma inadecuada. Para realizar un uso adecuado del producto deberá seguir exclusivamente las indicaciones del manual de instrucciones original. Se deberá evitar necesariamente cualquier uso y manejo desaconsejado en el manual de instrucciones original o del cual se haya advertido.
El producto sólo está destinado para el empleo privado y en ningún caso para el uso comercial. En caso de manejo incorrecto o abusivo, aplicación de violencia y manipulación no autorizada por nuestro servicio técnico local autorizado, se anulará la garantía.

Proceso en caso de garantía

Para garantizar una rápida tramitación de su consulta, tenga en cuenta las siguientes indicaciones:

- Tenga a mano el ticket de caja y el número de artículo (517573_2510) para todas las consultas como prueba de compra.
- El número de artículo figura en la placa de características del producto, en un grabado en el producto, en la portada de su manual (abajo a la izquierda) o en el adhesivo de la parte posterior o inferior del producto.
- Si se producen fallos de funcionamiento o si se verificasen deficiencias, póngase primero en contacto telefónico o por formulario de contacto con el departamento de atención al cliente que se indica a continuación.
- Puede enviar el producto defectuoso adjuntando el justificante de compra (ticket de caja) e indicando el tipo de defecto y el momento de su aparición, de forma gratuita, a la dirección del servicio técnico indicada.

Datos de contacto con fines de servicio

ES

Nombre: C. M.C. GmbH Holding
Dirección de Internet: www.cmc-creative.de
Correo electrónico: service.es@cmc-creative.de

Tenga en cuenta que la siguiente dirección no obedece a la del servicio técnico. Póngase en contacto en primer lugar con el punto de servicio arriba indicado.

Dirección:
C. M. C. GmbH Holding
Katharina-Loth-Str. 15
66386 St. Ingbert
Alemania

Solicitud de recambios:
www.ersatzteile.cmc-creative.de

Tabela dos pictogramas utilizados ... Página 90
Introdução ... Página 91
Utilização para os fins previstos ... Página 91
Volume de fornecimento ... Página 92
Equipamento ... Página 92
Dados técnicos ... Página 92
Indicações de segurança ... Página 93
Indicações de segurança específicas ... Página 95
Colocação em funcionamento ... Página 96
Controlar a capacidade do carregador com compressor ... Página 96
Carregar o carregador com compressor ... Página 96
Carregar telemóveis e tablets ... Página 96
Colocação em funcionamento do compressor integrado ... Página 97
Ligar a iluminação ... Página 98
Utilizar a função de ajuda de arranque ... Página 99
Perguntas frequentes ... Página 100
Eliminação de erros ... Página 100
Limpeza ... Página 100
Arrecadação ... Página 100
Informações ambientais e informações sobre descarte ... Página 100
Declaração de conformidade CE ... Página 101
Avisos sobre garantia e assistência ... Página 102
Cláusulas da garantia ... Página 102
Período de garantia e reivindicações legais de garantia ... Página 102
Cobertura da garantia ... Página 102
Acionar a garantia ... Página 103
Contacto de serviço de assistência ... Página 103

Tabela dos pictogramas utilizados

	Ler o manual de instruções!		Use proteção auditiva!
	O dispositivo destina-se apenas à operação em interiores.		Alerta de choque elétrico! Perigo de vida!
	Observar as advertências e os avisos de segurança!		Cuidado! Perigo de explosão!
	A lâmpada LED não é apropriada para iluminação ambiente em casa.		Reciclagem de matérias-primas em vez de eliminação de resíduos!
	A lâmpada LED é apropriada para temperaturas extremas até -21°C.		Elimine a embalagem e o dispositivo de forma ecológica!

Tabela dos pictogramas utilizados			
	Classe de proteção III		Material da embalagem – Cartão canelado
	Indicação		Nível de potência acústica garantido de 95 decibéis
	Aviso: O sistema de compressor pode arrancar sem aviso.		É legalmente obrigado a coletar os dispositivos, assim marcados, separadamente do lixo municipal indiferenciado. É proibido o descarte juntamente com o lixo doméstico.
	Interruptor ligar / desligar		Proteger da chuva!
	Fabricado em material reciclado		Atenção! Superfície quente!
V ⎓	Tensão CC em volts		Botão de ligar para lâmpada LED
	Botão ligar/desligar do compressor	M	Botão de menu "M"

Carregador com compressor UPK 10 H5

Introdução

Parabéns! Acabou de escolher um produto de alta qualidade da nossa empresa. Antes da primeira colocação em funcionamento, familiarize-se com o produto. Para tal, leia atentamente o seguinte manual de instruções e as indicações de segurança.

MANTER FORA DO ALCANCE DAS CRIANÇAS!

A função de ajuda de arranque é indicada apenas para motores a gasolina até 3,5 l de cilindrada, no máximo, e motores Diesel com 2,2 l, no máximo.

Utilização para os fins previstos

Este Carregador com compressor serve de apoio adicional para sistemas de baterias automóveis de 12 V em caso de problemas de arranque de motores a gasóleo e a gasolina causados por baterias de arranque fracas, vazias ou defeituosas. Contudo, o Carregador com compressor não substitui a bateria do veículo. Permite simplesmente ao utilizador, em caso de necessidade, ligar o veículo sem a ajuda de terceiros, sempre que não sejam necessários mais de 400 A para o arranque (corrente de pico máxima). Além disso, o Carregador com compressor conta com duas saídas USB. Assim, se necessário, pode ser carregado o telemóvel, o sistema de navegação ou outros dispositivos USB. O compressor integrado é concebido para gerar pressão em pneus (p. ex., pneus de carros e de bicicletas), bolas e noutros artigos insufláveis de pequeno volume. O compressor não serve para insuflar artigos com volume elevado uma vez que, sem contrapressão, podem aquecer rapidamente. Este Carregador com compressor não é concebido para operação contínua de geração de pressão por mais de 7 minutos. A máxima pressão ajustável é de 3,5 bar. Este produto destina-se ao uso normal.

AVISO: O manómetro não está calibrado. Qualquer outra utilização pode resultar em danos no dispositivo e representa um perigo sério para o utilizador. O fabricante não pode ser responsabilizado por danos que possam ser causados por uma utilização indevida ou uma operação errada.

Este Carregador com compressor não é indicado para uso comercial. A garantia caduca em caso de uso comercial.
O dispositivo foi desenvolvido para uso privado e não é apropriado para uso comercial ou industrial. Colocação em funcionamento apenas por pessoal instruído. Guarde o manual de instruções em local seguro e entregue todos os documentos ao passar o produto adiante a terceiros.


A lâmpada LED não é apropriada para iluminação ambiente em casa.



A lâmpada LED é apropriada para temperaturas extremas de até -21°C.

Volume de fornecimento

1 carregador com compressor
1 manual de instruções

Acessórios:

1 cabo de ajuda de arranque
3 adaptadores de válvula
1 cabo USB
1 mangueira de ar comprimido

Equipamento

Verificar se o material a entregar está completo e se o Carregador com compressor está em bom estado, imediatamente depois de o desembalar. Não utilize o dispositivo se estiver com defeito.

1 Carregador com compressor
2 Botão de ligar/desligar do compressor
3 Botão para ligar a luz LED
4 Botão "+"
5 Luz LED
6 Manómetro digital com indicação da pressão de ar (não calibrado) e indicação da carga da bateria
7 Interruptor para ligar o carregador
8 Botão de menu "M"
9 Saída da ajuda de arranque para automóvel
10 Botão "-"
11 Conexão de carga de 5 V ⎓ /2 A (USB-C)
12 Saída USB de 5 V ⎓ /1 A (USB-A)
13 Saída USB de 5 V ⎓ /2 A (USB-C)
14 Barra do estado de carga da bateria
15 Compartimento de armazenamento para os adaptadores de válvula
16 Conexão da mangueira
17 Mangueira de ar comprimido
18 Cabo de ajuda de arranque
19 LED de início verde
20 LED de erro vermelho
21 Adaptador de válvula para bolas
22 Adaptador de válvula para artigos insufláveis
23 Adaptador de válvula para artigos insufláveis
24 Cabo USB

AVISO: Os termos "Produto" ou "Dispositivo" usados em seguida referem-se ao Carregador com compressor referido neste manual de instruções.

Dados técnicos

A conexão em série das quatro células únicas que compõem a bateria resulta numa capacidade de 3500 mAh, mediante uma tensão total de 4 x 3,2 V ≈ 12 V. O desempenho resultante corresponde ao mesmo desempenho de uma bateria com capacidade total de 14.000 mAh a 3,2 V.

Modelo:	UPK 10 H5
Tipo de bateria:	Bateria de fosfato de ferro-lítio (F8043126)
Bateria, sistema químico:	Fosfato de ferro-lítio (LiFePO4)
Capacidade da bateria:	14.000 mAh, 3,2 V ⎓ , 44,8 Wh
Ciclos de carga:	2000
Tempo de carga:	até 8 h (a 2 A), até 18 h (a 1 A)

Pico de corrente:	400 A
Corrente de arranque:	200 A
Temperatura de operação da bateria:	0 °C - 45 °C
Temperatura operacional do LED:	-21 °C - 45 °C
Temperatura na qual a Powerbank pode ser carregada:	0 °C - 35 °C
Tensão:	12 V ⎓
Tensão de entrada (porta de carregamento USB-C):	5 V ⎓ 2 A
Tensão de saída (saída USB):	5 V ⎓ /1 A USB-A | 5 V ⎓ /2 A USB-C
Capacidade:	8400 mAh/5 V
Consumo de corrente elétrica da unidade do compressor:	máx. 10 A
Máxima pressão ajustável:	3,5 bar
Operação contínua:	máx. 7 min*
Débito de ar:	22 l/min
Potência do motor:	90 W
Nível de potência acústica garantido (L_{WA}):	95 dB(A)
Nível de potência acústica medido (L_{WA}):	91,6 dB(A)
Incerteza de medição (K_{WA}):	2,55 dB(A)
Nível de pressão acústica (L_{PA}):	84,2 dB(A)
Incerteza de medição (K_{PA}):	3 dB(A)

AVISO: Os valores de emissão de ruído foram averiguados de acordo com a EN ISO 3744:1995.

* Operação contínua: Não operar o compressor integrado por mais de 7 minutos ininterruptamente. Depois disso, cumpra um período de descanso repouso 15 minutos.

Podem ser realizadas alterações técnicas e visuais no âmbito do desenvolvimento futuro, sem aviso prévio. Todas as medidas, notas e todos os dados deste manual de instruções estão, portanto, sujeitos a alterações. Assim sendo, não podem ser invocadas reivindicações legais com base no manual de instruções.

Indicações de segurança

LEIA COM ATENÇÃO O MANUAL DE INSTRUÇÕES ANTES DE UTILIZAR O DISPOSITIVO. ESTE FAZ É PARTE INTEGRANTE DO DISPOSITIVO E DEVE ESTAR SEMPRE DISPONÍVEL! ESTA SECÇÃO DESCREVE AS DIRETIVAS BÁSICAS DE SEGURANÇA PARA TRABALHAR COM O DISPOSITIVO.

Segurança de pessoas:

- Este dispositivo pode ser utilizado por crianças com idade igual ou superior a 8 anos e por pessoas com capacidades físicas, sensoriais ou mentais reduzidas, ou com falta de experiência e conhecimentos, quando supervisionadas ou durante a formação sobre a utilização segura do dispositivo e quando tenham compreendido os perigos daí resultantes. As crianças não devem brincar com o dispositivo. Limpeza e manutenção por parte do utilizador não devem ser executadas por crianças sem supervisão.
- As crianças devem ser supervisionadas para garantir que não brinquem com o dispositivo.
- Manter o dispositivo afastado de pessoas, sobretudo de crianças e animais de estimação.
- No local de trabalho, o utilizador é responsável por danos causados a terceiros pela utilização do dispositivo.

- Durante a operação, nunca aponte o dispositivo para si mesmo ou para outros, especialmente para os olhos e ouvidos. Isso constitui perigo de ferimentos!
- Não deixar o dispositivo funcionar sem vigilância e observe os avisos sobre enchimento de artigos insufláveis. O artigo insuflável pode estourar e causar ferimentos graves. Desligar o compressor antes de atingir a máxima pressão permitida.
- Guardar o dispositivo em local fresco e seco, longe do alcance das crianças.

⚠ ASSIM EVITA-SE DANOS NO DISPOSITIVO E DANOS PESSOAIS POSSIVELMENTE DAÍ RESULTANTES:

Trabalhar com o dispositivo:

- Não utilizar o dispositivo durante a condução de um veículo.
- Verifique o dispositivo antes de o colocar em serviço e utilize-o apenas em perfeitas condições.
- Não sujeite o dispositivo à chuva ou a climas húmidos. Não o deixe entrar em contacto com água nem o mergulhe em água. Existe perigo de choque elétrico!
- Manter todas as aberturas do dispositivo desimpedidas durante a operação. Não tapar as aberturas com as mãos ou os dedos e não cubra o dispositivo. Existe perigo de sobreaquecimento!
- Em caso de temperatura exterior elevada, não deixe o dispositivo dentro do carro. O dispositivo pode ficar irreparavelmente danificado.
- O aparelho aquece durante a operação. Existe perigo de queimadura ao tocar nas superfícies quentes.
- Certificar-se de que nem areia, poeira ou outros corpos estranhos pequenos chegam à abertura de entrada ou de saída de ar.
- Não utilize o dispositivo perto de líquidos ou gases inflamáveis. Não aspirar vapores quentes. Em caso de não-cumprimento, existe perigo de incêndio ou de explosão!
- Desligar o dispositivo e puxar a ficha de alimentação da tomada:
  - se não estiver a usar o dispositivo;
  - se deixar o dispositivo sem vigilância;
  - enquanto realizar trabalhos de limpeza;
  - se o cabo de ligação estiver danificado;
  - após penetração de corpos estranhos ou no caso de ruídos anormais.
- Utilize apenas os acessórios fornecidos e recomendados pelo fabricante.
- Não desmontar nem altere o powerbank com compressor. Este dispositivo só pode ser reparado por um técnico de manutenção.
- Não utilizar o dispositivo em zonas com risco de explosão, p. ex., perto de líquidos, gases ou poeiras inflamáveis.
- Não expor o dispositivo ao calor.
- Não armazenar em locais onde a temperatura possa ser superior a 45 °C.
- Carregar apenas com temperatura ambiente entre 0 °C e 35 °C.

- Utilizar apenas o cabo USB **24** fornecido com o dispositivo.

CUIDADO: Assim se evitam acidentes e ferimentos devido a choque elétrico:

Segurança elétrica:

- Não utilizar o dispositivo se o interruptor não se deixar ligar e desligar. Substituir o interruptor danificado.
- Não transportar o dispositivo pelo cabo. Nunca utilizar o cabo para puxar a ficha da tomada. Proteger o cabo de calor, óleo e arestas afiadas.
- Em caso de danos no cabo, puxe imediatamente a ficha da tomada.
- Não ligar os dois terminais em curto-circuito. Isso pode causar situações perigosas!

Baterias:



CUIDADO!
PERIGO DE EXPLOSÃO!

- Não ligar o carregador com compressor **1** em curto-circuito nem o abrir. As consequências podem ser sobreaquecimento, fogo ou explosão.
- Não sujeitar o carregador com compressor **1** a calor excessivo. A bateria pode explodir.
- Verificar regularmente o carregador com compressor **1** quanto a fugas. Baterias com fugas ou danificadas podem causar queimaduras na pele em caso de contacto. Portanto, neste caso use sempre luvas de proteção adequadas! Limpar o líquido cuidadosamente com um pano e evite o contacto com a pele e os olhos. Em caso de contacto com a pele ou os olhos, lave imediatamente com água limpa e consulte um médico.

Indicações de segurança específicas

- Recomenda-se que o carregador com compressor **1** seja carregado mensalmente. Se não o fizer, podem ocorrer danos devido a uma descarga profunda.
- Uma temperatura ligeiramente elevada durante o carregamento não é sinal de mau funcionamento, é completamente normal. No entanto, recomenda-se deixar o carregador com compressor **1** em repouso durante 15 minutos antes de continuar a utilizá-lo.
- Manter o carregador com compressor **1** afastado da humidade, de temperaturas elevadas e do fogo.
- Manter o carregador com compressor **1** em local seco, e proteja-o da humidade e da corrosão.
- Se detetar fugas ou um odor estranho no carregador com compressor **1** ou se este se deformar, interromper imediatamente a utilização e entre em contacto com o fabricante.
- Não deixar o carregador com compressor **1** cair durante a utilização.
- O carregador com compressor **1** é apropriado para pneus de automóveis ligeiros. Não é indicado para pneus grandes, como pneus de tratores ou camiões.

AVISO: O manómetro digital com indicação da pressão do ar e do estado de carga da bateria **6** no carregador com compressor **1** não está calibrado. Portanto, depois de encher artigos insufláveis nos quais uma pressão errada possa ser perigosa (por ex. pneus de veículos após uma avaria), procure um centro especializado com um dispositivo calibrado. Controle aqui a pressão do artigo insuflável.

- Durante a insuflação, podem gerar-se altas temperaturas na saída de ar. Existe perigo de queimadura!
- Ao utilizar o cabo de ajuda de arranque **18**, certificar-se de que a ficha preta encaixe com firmeza na saída da ajuda de arranque para automóvel **9**.
- Ao usar a ajuda de arranque, certificar-se de que, pelo menos, 3 barras do estado de carga da bateria **14** estão acesas.
- Se apenas uma barra do estado de carga da bateria **14** piscar durante o processo de arranque, carregar o carregador com compressor **1**.
- Se após 3-5 tentativas de arranque não for possível ligar o veículo, pare o processo de arranque e verifique se há outra causa que possa impedir o arranque do veículo.

Colocação em funcionamento

NOTA: Depois de ligar o carregador com compressor **1** com o interruptor de ligar do carregador **7**, o dispositivo desliga-se automaticamente após aprox. 20 segundos se o compressor não for iniciado ou nenhum consumidor estiver conectado.

Controlar a capacidade do carregador com compressor

- Ligar o carregador com o compressor **1** com o interruptor de ligar do carregador **7**.
- Durante o carregamento, as barras do estado de carga da bateria **14** piscam.
- O número de barras do estado de carga da bateria **14** permanentemente acesas exibe o desempenho da bateria do carregador com compressor **1**.
- Quando o dispositivo estiver totalmente carregado, todas as quatro barras do estado de carga da bateria **14** estarão acesas permanentemente.

Barra para o estado de carga da bateria	Potência da bateria
1 pisca	0%
1 permanente	25%
2 permanente	50%
3 permanente	75%
4 permanente	100%

Carregar o carregador com compressor

- Conectar o cabo USB **24** à porta de carregamento 5 V ⎓/2 A (USB-C) **11** e a uma tomada USB-A adequada ou a um adaptador de conexão à rede USB apropriado (tensão de saída de trabalho $U_{out,max}$ 5 V ⎓).

AVISO: Este adaptador USB de conexão à rede não está incluído no volume de fornecimento.

NOTA: Para proteger o dispositivo contra danos, está incorporado no carregador com compressor **1** um circuito de proteção contra baixas tensões. Isso evita a descarga profunda do carregador com compressor **1** e desliga o dispositivo automaticamente quando a bateria está completamente descarregada. Neste caso, apenas uma das quatro barras do estado de carga da bateria pisca **14**. No entanto, não é possível extrair mais energia e a função de compressor é desativada. Recarregar o carregador com compressor **1**.

NOTA: Volte a carregar o aparelho logo após a utilização!

NOTA: Por motivos de segurança, o dispositivo não pode mais ser carregado se uma célula da bateria estiver com defeito ou profundamente descarregada. O manómetro digital com indicação do estado de carga da bateria **6** exibe "Err". Neste caso, entre em contacto com nossa central de atendimento.

Carregar telemóveis e tablets

- Premir uma vez o interruptor do carregador **7**.

- Conectar um cabo de carregamento USB apropriado à saída USB 5 V ⎓ /1 A) **12** ou à saída USB (5 V ⎓ /2 A) **13** e, em seguida, conectá-lo ao seu telemóvel ou tablet.
- O processo de carregamento começa automaticamente.

NOTA: Não é possível carregar dispositivos USB (p. ex., telemóveis, tablets) enquanto o próprio carregador com compressor **1** estiver a ser carregado.

Colocação em funcionamento do compressor integrado

- Enroscar a mangueira de ar comprimido **17** na conexão da mangueira **16** do carregador com compressor **1** (ver Fig. C).
- Montar o dispositivo sobre uma base plana, não combustível. Não opere o dispositivo num ambiente empoeirado. Existe perigo de incêndio e o dispositivo poderia ser danificado.

NOTA: Dependendo do artigo insuflável, é possível utilizar a mangueira de ar comprimido **17** diretamente ou em conjunto com os adaptadores de válvula **21**, **22** e **23** incluídos no volume de fornecimento.

Conexão da mangueira de ar comprimido sem adaptador de válvula

- Enroscar a extremidade livre da mangueira de ar comprimido **17** diretamente na válvula de conexão do artigo insuflável.

Conexão da mangueira de ar comprimido com adaptador de válvula

- Os adaptadores de válvula **21**, **22** e **23** estão localizados no compartimento de armazenamento para os adaptadores de válvula **15** (ver Fig. B).
- Primeiro deve enroscar-se o adaptador de válvula desejado **21**, **22** ou **23** na extremidade livre da mangueira de ar comprimido **17**.
- Inserir o adaptador de válvula **21**, **22** ou **23** na válvula de conexão do artigo insuflável (se necessário, deve retirar-se primeiro a tampa da válvula do artigo insuflável).

Remover a mangueira de ar comprimido

- Conexão sem adaptador de válvula **21**, **22** ou **23**: Desenroscar a mangueira de ar comprimido **17** da válvula do artigo insuflável.
- Conexão com adaptador de válvula **21**, **22** ou **23**: Retirar o adaptador de válvula da válvula de conexão do artigo insuflável. Em seguida, desenroscar o adaptador de válvula **21**, **22** ou **23** da mangueira de ar comprimido **17** (se necessário, voltar a colocar a tampa da válvula do artigo insuflável).

NOTA: Ao soltar a mangueira de ar comprimido **17**, o ar pode escapar da válvula do artigo insuflável. Certificar-se de que remove rapidamente a mangueira de ar comprimido **17**.

Função de pré-seleção de pressão (Pressure-Preselect)

- Ligar o carregador com o compressor **1** com o interruptor de ligar do carregador **7**.
- Conectar a mangueira de ar comprimido **17** do carregador com compressor **1** ao artigo insuflável que se pretende encher. Proceda como é descrito na secção anterior.
- Utilizar o botão de menu "M" **8** para selecionar a unidade de pressão desejada. As unidades disponíveis são Bar ("BAR"), quilopascal ("KPA"), quilogramas por centímetro quadrado ("Kg/cm²") e libras por polegada quadrada ("PSI") (ver Fig. E).
- Selecionar a pressão desejada com os botões "+" **4** e "-" **10**. Para acelerar a seleção, poderá manter o botão premido por mais tempo. São possíveis ajustes de pressão entre 0,3 bar e 3,5 bar, em incrementos de 0,05 bar (ver Fig. A).

NOTA: Durante a pré-seleção da pressão, o manómetro digital com indicação da pressão do ar e a da carga da bateria **6** pisca. Se não for premido nenhum botão durante aprox. 10 segundos, o indicador exibirá o valor de pressão NOMINAL. A pressão ajustada permanece memorizada.

- Ligar o compressor integrado premindo uma vez o botão ligar/desligar do compressor **2**.
- O compressor começa a funcionar e enche o artigo insuflável.
- O compressor pode ser desligado a qualquer momento, premindo mais uma vez o botão de ligar/desligar do compressor **2**.
- Caso contrário, o compressor desliga-se automaticamente assim que o artigo insuflável atinja a pressão programada previamente.
- Desconectar o artigo insuflável da mangueira de ar comprimido **17**, como é descrito na secção anterior.
- Depois de terminar o trabalho, desapertar novamente a mangueira de ar comprimido **17** da conexão da mangueira **16** do carregador com compressor **1**.

ATENÇÃO: A conexão da mangueira **16** do carregador com compressor **1** fica quente durante o funcionamento. É imprescindível não tocar na conexão da mangueira **16** durante o funcionamento, para evitar queimar-se. Depois de terminar o trabalho, esperar, pelo menos, 10 minutos antes de desenroscar a mangueira de ar comprimido **17** da conexão da mangueira **16** do carregador com compressor **1**.

NOTA: Depois de ligar o carregador com compressor **1** com o interruptor de ligar do carregador **7**, o dispositivo desliga-se automaticamente após aprox. 20 segundos se o compressor não for iniciado ou nenhum consumidor estiver conectado.

NOTA: O manómetro digital com indicação da pressão do ar e do estado de carga da bateria **6** no carregador com compressor **1** não está calibrado. Portanto, após encher itens infláveis onde a pressão errada pode ser perigosa (por exemplo, pneus de carro), dirija-se a um centro especializado com o dispositivo calibrado e verifique a pressão do item inflável.

Instruções de trabalho

O dispositivo não se destina a operação contínua. Foi concebido para gerar pressão de ar, e não volume de ar. Em produtos de grande volume, não utilizar o dispositivo durante mais de 7 minutos sem interrupção, para evitar sobreaquecimento e danos no dispositivo. Em seguida, deixar arrefecer pelo menos durante 15 minutos. Recomendamos que encha primeiro um artigo insuflável de grande volume com ar para depois gerar a pressão desejada com o dispositivo. Não utilizar o dispositivo por mais de 7 minutos sem interrupção. Em seguida, deixar arrefecer pelo menos durante 15 minutos.

Teste de pressão de ar com o carregador com compressor

NOTA: O manómetro digital com indicação da pressão do ar e do estado de carga da bateria **6** no carregador com compressor **1** não está calibrado.

- Ligar o carregador com o compressor **1** com o interruptor de ligar do carregador **7**.
- Conectar o artigo insuflável à mangueira de ar comprimido **17** do carregador com compressor **1** cuja pressão se deseja verificar. Proceda como descrito na secção "Conexão da mangueira de ar comprimido com adaptador de válvula" ou "Conexão da mangueira de ar comprimido sem adaptador de válvula".
- Utilizar o botão de menu "M" **8** para selecionar a unidade de pressão desejada. As unidades disponíveis são Bar ("BAR"), quilopascal ("KPA"), quilogramas por centímetro quadrado ("Kg/cm²") e libras por polegada quadrada ("PSI") (ver Fig. E).
- O manómetro digital com indicação da pressão do ar e do estado de carga da bateria **6** exibe a pressão do artigo insuflável conectado na unidade predefinida.
- Desconectar o artigo insuflável da mangueira de ar comprimido **17** do carregador com compressor **1**. Para isso, proceda como é descrito na secção "Remover a mangueira de ar comprimido".

NOTA: Ao soltar a mangueira de ar comprimido **17**, o ar pode escapar da válvula do artigo insuflável. Certificar-se de que remove rapidamente a mangueira de ar comprimido **17**.

Proteção contra sobrecarga

Em caso de utilização excessiva ou de mau funcionamento, a proteção contra sobrecarga dispara para proteger o dispositivo.

Nunca inserir um fusível com intensidade de corrente de desconexão superior. Existe perigo de incêndio!

Atenção: Como proteção contra danos pessoais e materiais, está integrado no carregador com compressor **1** um circuito de proteção contra sobreaquecimento da bateria. Isso impede o sobreaquecimento da bateria integrada no dispositivo e desliga o carregador com compressor **1** automaticamente em caso de uma temperatura demasiado alta. Se isso acontecer, deixe o dispositivo arrefecer antes de uma nova colocação ao funcionamento.

Ligar a iluminação

Modo de iluminação

- Para ligar a luz LED **5** é necessário premir o botão de ligar para a luz LED **3**.
- Premir o botão de ligar para a luz LED **3** novamente 3 vezes para voltar a desligar a luz LED **5**.

Modo de iluminação intermitente

- Para ligar a luz LED **5** no modo de iluminação intermitente ou SOS é necessário premir o botão de ligar para a luz LED **3**. A luz LED **5** acende

inicialmente de forma permanente.

- Premindo novamente por instantes o botão de ligar para a luz LED **3**, a luz LED **5** muda para o modo de iluminação intermitente.
- Premindo novamente por instantes o botão de ligar para a luz LED **3**, a luz LED **5** muda para o modo SOS. Ele pisca então 3 vezes brevemente, 3 vezes prolongadamente e 3 vezes brevemente.
- Premindo novamente por instantes o botão de ligar para a luz LED **3**, a luz LED **5** desliga-se.

⚠ **CUIDADO!** Não olhar diretamente para a luz LED **5**, visto que isso é prejudicial para os olhos.

NOTA: Não é possível ligar a iluminação enquanto o próprio carregador com compressor **1** estiver a ser carregado.

Utilizar a função de ajuda de arranque

Ao utilizar a ajuda de arranque, certificar-se de que, pelo menos, 3 barras do estado de carga da bateria **14** estão acesas.

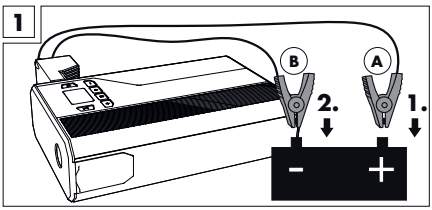

Ação	LEDs	Significado / Erro	Solução
1. Conectar o cabo de ajuda de arranque **18** do carregador com compressor **1** à saída da ajuda de arranque para automóvel **9** do carregador com compressor **1**.	O LED de erro vermelho **20** no cabo de ajuda de arranque **18** está permanentemente aceso.	A tensão detetada no carregador com compressor **1** não é suficiente para carregar a bateria do automóvel.	Carregar o carregador com compressor **1**.
	O LED de arranque verde **19** e o LED de erro vermelho **20** piscam alternadamente.	O carregador com compressor **1** está pronto a utilizar.	Continuar com a ação 2...
2. Primeiro, deve-se ligar o borne vermelho da bateria (A) ao polo positivo da bateria do veículo e depois o borne preto da bateria (B) ao polo negativo (v. Fig. 1).	O LED de erro vermelho **20** está continuamente aceso e soa um breve sinal de alarme.	A temperatura é demasiado elevada, possivelmente depois de várias tentativas de arranque.	Desconecte primeiro o borne preto (B) e, em seguida, o borne vermelho (A) dos polos da bateria. Começar de novo com a ação 1.
	O LED de erro vermelho **20** está continuamente aceso e soa um sinal de alarme contínuo.	Bornes da bateria A e B trocados. Ocorreu um curto-circuito ou a bateria está vazia.	
	O LED de erro vermelho **20** está continuamente aceso, soa um sinal de alarme contínuo, seguido por dois tons de alarme curtos.		
	O LED de arranque verde **19** e o LED de erro vermelho **20** piscam alternadamente. Após 1-2 segundos, ainda acende apenas o LED de arranque verde **19**.	A ligação está correta.	Continuar com a ação 3...
3. Dar partida no veículo.			

- **ATENÇÃO:** Assim que o veículo começar a funcionar, deve remover-se dentro de 30 segundos o cabo de ajuda de arranque **18** do carregador com compressor **1** e separar primeiro o borne de bateria preto (B) e em seguida o vermelho (A) dos polos da bateria. Caso contrário, podem ocorrer situações perigosas!
- Deixar o motor do veículo a funcionar.

Perguntas frequentes

P: Pergunta
R: Resposta

P: Quanto tempo demora carregar completamente um telemóvel com o dispositivo?
R: Com uma capacidade da bateria de 3500 mAh: Aprox. 3-4 horas, com conexão à saída USB de 5 V ⎓ /1 A **12**. Aprox. 2-3 horas, com conexão à saída USB de 5 V ⎓ /2 A **13**. Observe que, um dispositivo ligado, consome ao mesmo tempo carga da bateria enquanto carrega, podendo assim prolongar o tempo de carregamento.
P: Quanto tempo dura a carga da bateria do carregador com compressor **1**?
R: 3 a 6 meses. No entanto, é recomendável recarregar a bateria mensalmente.
P: Como se desliga o carregador com compressor **1**?
R: Depois de ligar o carregador com compressor **1** com o interruptor de ligar do carregador **7**, o carregador com compressor desliga-se automaticamente após aprox. 20 segundos se o compressor não for iniciado ou nenhum consumidor estiver conectado. Não está previsto um desligamento manual do dispositivo.

Eliminação de erros

● = Problema
⦿ = Causa
○ = Resolução

● O carregador com compressor **1** não está totalmente carregado, embora todas as 4 barras do estado de carga da bateria **14** estejam permanentemente acesas.
⦿ Depois de um período de não utilização prolongado ou de armazenamento, a carga é de 60 %.
○ Recarregar o carregador com compressor **1** como descrito na secção "Carregar o carregador com compressor".
● Sem reação ao acionar o interruptor de ligar o carregador **7**.
⦿ A proteção contra baixas tensões do carregador com compressor **1** está ativada.
○ Recarregar o carregador com um compressor **1**.
● Uma barra do estado de carga da bateria **14** pisca, mas o carregador com compressor **1** não pode ser usado.
⦿ A proteção contra baixas tensões do carregador com compressor **1** está ativada.
○ Recarregar o carregador com um compressor **1**.

Limpeza

ATENÇÃO: O dispositivo não deve entrar em contacto com água nem ser colocado diretamente na água. Perigo de ferimentos devido a choque elétrico caso haja humidade no interior do dispositivo.

- Não utilize detergentes nem solventes. Podem danificar o dispositivo irreparavelmente.
- Mantenha limpos a carcaça e os acessórios do dispositivo.
- Para limpar o dispositivo e os acessórios, utilize um pano húmido ou uma escova macia.

Arrecadação

- Guardar o dispositivo em local fresco e seco, longe do alcance das crianças.
- Certificar-se de que a mangueira de ar comprimido **17** não fique dobrada, para evitar danos.
- Arrumar os adaptadores de válvula **21**, **22** e **23** no compartimento de armazenamento para os adaptadores da válvula **15**.

Informações ambientais e informações sobre descarte



NÃO DEITE FERRAMENTAS ELÉTRICAS NO LIXO DOMÉSTICO! RECICLAGEM DE MATÉRIAS-PRIMAS EM VEZ DE ELIMINAÇÃO DE RESÍDUOS!

Em conformidade com a Diretiva Europeia 2012/19/UE, equipamentos elétricos devem ser recolhidos separadamente e levados para um centro de reciclagem em conformidade com o meio ambiente. O símbolo de lixeira com uma cruz significa que este dispositivo não deve ser descartado junto com o lixo doméstico no final de sua vida útil. O dispositivo deve ser entregue em estabelecidos pontos de coleta, centros de reciclagem ou empresas de descarte. Descartaremos, gratuitamente, seus dispositivos defeituosos a nós enviados. Além disso, os distribuidores de equipamentos elétricos e eletrónicos e os distribuidores de alimentos são obrigados a aceitá-los de volta. A Lidl oferece-lhe opções de devolução diretamente nas sucursais e nos mercados. A devolução e eliminação são gratuitas para si. Ao comprar um novo dispositivo, tem o direito de devolver gratuitamente um respetivo dispositivo antigo. Além disso, existe a opção, independentemente da compra de um novo aparelho, de devolver gratuitamente (até três) aparelhos antigos que não tenham mais de 25 cm em qualquer dimensão. Por favor, apague todos os dados pessoais antes da devolução. Antes de devolver, retire as pilhas ou baterias que não estejam embutidas no aparelho antigo, bem como as lâmpadas que possam ser retiradas sem destruí-las e encaminhe-as para uma recolha seletiva.

Indicações para a remoção segura de pilhas e baterias:

ATENÇÃO A BATERIA SÓ DEVE SER REMOVIDA POR ESPECIALISTAS QUALIFICADOS! RISCO DE LESÕES PESSOAIS DEVIDO A CHOQUE ELÉTRICO!

- Certifique-se de que a pilha esteja completamente descarregada.
- A pilha pode ser removida após a separação das duas metades da caixa. Estas são mantidas juntas por parafusos Phillips disponíveis comercialmente.
- Remova cuidadosamente a pilha ou a bateria.
- A pilha ou a bateria e o dispositivo agora podem ser descartados separadamente.



Pilhas que contenham substâncias poluentes encontram-se identificadas com os símbolos indicados, que avisam da proibição de eliminação no lixo doméstico. As designações dos metais pesados determinantes são: Cd = Cádmio, Hg = Mercúrio, Pb = Chumbo.

Transporte as pilhas usadas até um ecoponto na sua cidade ou município, ou devolva-as ao revendedor. Deste modo, cumprirá as obrigações legais e dá um contributo importante para a proteção do meio ambiente.



Observe a marcação nos diversos materiais de embalagem e separe-os, se necessário. Os materiais de embalagem são marcados com abreviações (a) e números (b) com o seguinte significado: 1-7: Plásticos, 20-22: Papel e papelão, 80-98: Compósitos.

Declaração de conformidade CE

Nós, a empresa C. M. C. GmbH Holding, Responsável pela documentação: Joachim Bettinger
Katharina-Loth-Str. 15, 66386 St. Ingbert

declaramos, sob a nossa exclusiva responsabilidade, que o produto carregador com compressor

IAN:	517573_2510
Art. n.º:	2940
Ano de fabrico:	2026/35
Modelo:	UPK 10 H5

satisfaz os requisitos fundamentais de segurança previstos nas diretivas europeias
Compatibilidade eletromagnética: (2014/30/UE)
Diretiva de máquinas: (2006/42/UE)
Diretiva RoHS: (2011/65/UE)+ (2015/863/UE)
Diretiva Outdoor: (2000/14/CE)

Anexo III potência do motor:	90 W
Nível de potência acústica garantido LWA:	95 dB(A)
Nível de potência sonora medido LWA:	91,6 dB(A)

e nas suas alterações.

O objeto acima descrito da declaração cumpre os regulamentos da Diretiva 2011/65/UE do Parlamento Europeu e do Conselho, de 8 de junho de 2011, relativa à restrição do uso de determinadas substâncias perigosas em equipamentos elétricos e eletrónicos.

Para a avaliação da conformidade, foram usadas as seguintes normas harmonizadas:

EN 60335-1:2012+A11:2014+A13:2017+A1:2019+A14:2019
+A2:2019+A15:2021
EN 62233:2008
EN IEC 62368-1:2020+A11:2020
EN IEC 62368-3:2020
EN 55032: 2015+A11:2020+A1:2020
EN 55035: 2017+A11:2020
EN IEC 61000-3-2:2019+A1:2021
EN 61000-3-3:2013+A1:2019+A2:2021
EN IEC 55015:2019+A11:2020
EN 61547:2009
EN 50498:2010
EN 60068-2-1:2007
EN 62471:2008
EN 1012-1:2010
EN 62841-1:2015

St. Ingbert, 01.12.2025

C.M.C. GmbH Holding
Katharina-Loth-Straße 15
66386 St.Ingbert
Tel. +49 6894 99897-50
Fax +49 6894 99897-29

Em nome de Joachim Bettinger
- Controlo de qualidade -

Avisos sobre garantia e assistência

Garantia da C. M. C. GmbH Holding

Ao adquirir este aparelho (incluindo a bateria), receberá 3 anos de garantia a contar da data da compra. No caso de defeitos do produto, assistem-lhe direitos legais perante o vendedor do produto. Esses direitos legais não se limitam à garantia a seguir apresentada.

Cláusulas da garantia

O prazo de garantia começa a contar a partir da data de compra. Conserve bem a fatura original de compra. Este documento será necessário como prova de compra.

Se, no espaço de três anos a contar da data de compra do produto, ocorrer um defeito de fabrico ou de material, o produto será reparado ou substituído gratuitamente por nós, a nosso critério. Esta garantia implica que o dispositivo defeituoso e o comprovativo de compra (fatura) sejam apresentados no prazo de três anos, descrevendo brevemente qual o defeito e quando ocorreu.

Se o defeito estiver coberto pela nossa garantia, devolveremos um produto reparado ou novo. De acordo com o previsto no DL 67/2003, havendo substituição do aparelho, o prazo de garantia recomeça do início.

Período de garantia e reivindicações legais de garantia

O período de garantia não é prorrogado pela garantia. O mesmo é válido para peças substituídas e reparadas. Danos e falhas eventualmente existentes aquando da compra devem ser reportados imediatamente após a desembalagem. Após expirar o período de garantia, qualquer reparação necessária será paga.

Cobertura da garantia

O dispositivo foi produzido de acordo com as mais rigorosas diretivas de qualidade e devidamente verificado antes da entrega.

A garantia é válida para erros de material ou de fabrico. Esta garantia não cobre peças do produto que, por estarem sujeitas ao desgaste normal, possam ser consideradas peças de desgaste, nem danos em peças frágeis, como botões ou peças feitas de vidro.

Esta garantia caduca se o produto tiver sido danificado, não for devidamente utilizado ou conservado. Para uma utilização adequada do produto, devem ser observadas todas as instruções constantes no manual de instruções. Devem ser absolutamente evitadas aplicações e ações desaconselhadas ou contra as quais se adverte no manual de instruções.

O produto destina-se exclusivamente à utilização privada e não comercial. A garantia caduca no caso de manipulação abusiva e inadequada, uso de força

e intervenções não efetuadas por centros de assistência não autorizados por nós.

Acionar a garantia

Para garantir um processamento rápido de sua solicitação, siga os seguintes avisos:

- Para todas as perguntas, tenha à mão a fatura e o número do artigo (517573_2510) como prova de compra.
- Consulte o número do artigo na placa de características do produto, numa gravação no produto, na folha de título do manual (abaixo, à esquerda) ou no autocolante atrás ou debaixo do produto.
- Caso ocorra um erro de funcionamento ou qualquer outro defeito, entre primeiro em contacto por telefone ou e-mail com o departamento de assistência indicado abaixo.
- Um produto identificado como defeituoso, acompanhado da prova de compra (fatura) e da indicação sobre a natureza do defeito e quando ocorreu, pode ser enviado isento de despesas de porte para o endereço da assistência que lhe for comunicado.

Contacto de serviço de assistência

PT

Nome: C. M. C. GmbH Holding
Endereço internet: www.cmc-creative.de
e-mail: service.pt@cmc-creative.de

Favor observar que o endereço a seguir não é um endereço de serviço de assistência. Primeiro entrar em contacto com o centro de assistência acima indicado.

Endereço:
C. M. C. GmbH Holding
Katharina-Loth-Str. 15
DE-66386 St. Ingbert
ALEMANHA

Encomenda de peças sobressalentes:
www.ersatzteile.cmc-creative.de

C.M.C. GmbH Holding
Katharina-Loth-Str. 15
DE-66386 St. Ingbert
GERMANY

Stand der Informationen · Last information update
Dernière mise à jour · Stand van de informatie
Versione delle informazioni · Última actualización
Versão das informações: 12/2025
Ident.-No.: UPK10H5122025-AT-CH-ES-IT-PT-GB-IE-NI-BE-NL



IAN 517573_2510

