/// PARKSIDE

PDF ONLINE
www.lidl-service.com

# CORDLESS LIGHT WITH CROSS LINE LASER PAL 2200 A1

GB IE NI
**CORDLESS LIGHT WITH CROSS LINE LASER**
INSTRUCTION MANUAL

DK
**BATTERIDREVEN LAMPE MED KRYDSLINJELASER**
BETJENINGSVEJLEDNING

FR BE
**LAMPE SANS FIL AVEC NIVEAU LASER EN CROIX**
MODE D'EMPLOI

NL BE
**ACCU-LAMP MET KRUISLIJNENLASER**
GEBRUIKSAANWIJZING

DE AT CH
**AKKU-LEUCHTE MIT KREUZLINIENLASER**
BEDIENUNGSANLEITUNG

3 GARANTIE WARRANTY YEAR ÅRS ANS JAAR JAHRE GARANTI

IAN 354987_2004

6 IE NI DK BE NL

A
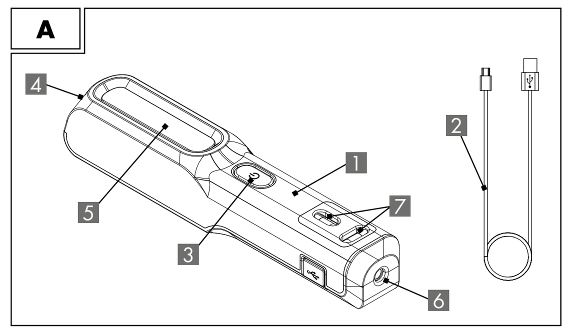

B
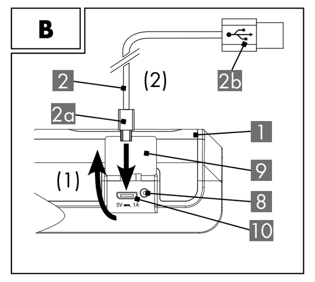

C
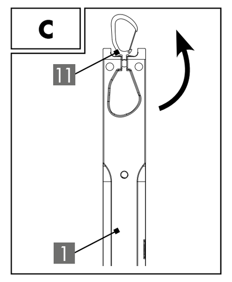

D
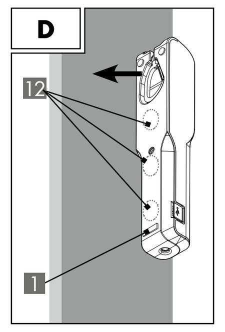

E
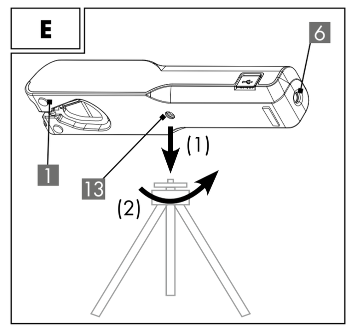

F
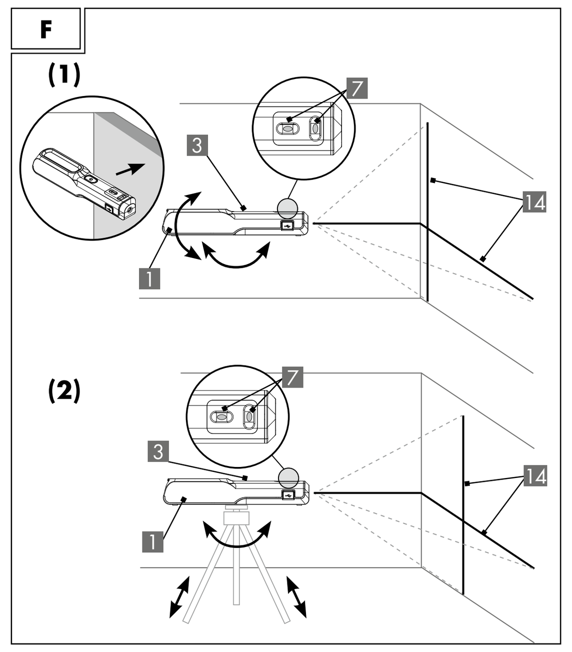

GB IE NI

## CORDLESS LIGHT WITH CROSS LINE LASER
**Instruction manual**

## 1. Introduction
**Congratulations!**
With this, you have chosen a high-quality product. The operating instructions are an integral part of this product. They contain important information for safety, use and disposal. Familiarise yourself with all of the operating and safety information before using the product. Only use the product as described and for the specific areas of application. Provide all of the documentation when passing the product on to third parties. Keep the instructions for future reference.

### Explanation of symbols
The following symbols and signal words are used in these operating instructions, on the product or on the packaging.
Hereinafter, the Cordless Light with Cross Line Laser will be referred to as the product.

**⚠ WARNING!**
This signal symbol/word indicates a hazard with a high level of risk which, if not avoided, may result in death or serious injury.

**CAUTION!**
This signal symbol/word indicates a hazard with a low level of risk which, if not avoided, may result in minor or moderate injury.

**NOTE!**
This signal word warns of possible property damage or provides you with useful additional information regarding the use.

This symbol indicates interior use only.

This symbol indicates usage.

This symbol indicates potential danger to children.

This symbol indicates the age rating of the product.

This symbol indicates a risk of glaring.

This symbol indicates dangerous optical radiation.

This symbol indicates the classification of the laser.

This symbol indicates dangerous laser beams.

This symbol indicates the ON/OFF switch.

This symbol indicates potential danger in relation to electric shocks.

This symbol indicates potential danger in relation to overheating.

This symbol indicates potential danger in relation to explosions.

This symbol indicates potential danger from handling batteries / rechargeable batteries.

This symbol indicates direct current.

The product has a USB port.

IP20 This symbol indicates Protection Class IP20. (No protection against water, but against solid objects of more than 12.5 mm diameter. The product may only be used in a dry environment.)

This symbol indicates protection class III. SELV: safe extra-low voltage

These symbols inform you about the disposal of the packaging and product.

Conformity declaration (see Chapter „8. Conformity declaration"): Products that are marked with this symbol fulfil all applicable Community regulations of the European Economic Area.

## 2. Safety
### Intended use
This product is not suitable for household room illuminiation.

**⚠ WARNING!**
**Risk of injury!**
**The product may not be used near liquids or in damp spaces. There is a risk of injury!**
The product is not intended for commercial use. Different use or a modification to the product are not deemed as intended use and may lead to risks, such as injuries and damage. The distributor assumes no liability for damage that results from improper use.
The product is exclusively suitable for interior use.
The product withstands extreme physical stresses in the form of vibrations ($1.0 m^2 / s^3$ 200 – 2,000Hz).
The product is designed as LED flashlight or LED spotlight. The product is suitable for determining horizontal and vertical lines.

## 3. Scope of delivery (A)
1 x Cordless Light with Cross Line Laser 1
1 x Micro USB charging cable 2
1 x Operating instructions

## 4. Technical specifications
Type: Cordless Light with Cross Line Laser
IAN: 354987_2004
Tradix Item No.: 354987-20-A
Operating voltage: 3.7 V ⎓
Total output: 5 W
Lithium-ion battery:
3.7 V ⎓, 2,200 mAh (Type 18650, not replaceable)
Light bulb:
LED spotlight: 5 W COB-LED
LED flashlight: 1 W COB-LED (white, not replaceable)
Cross line laser:
red laser, class 2, max. 1 mW, working range approx. 1 m, deviation +/- 5 mm / 1 m
Total length of the laser lines: (horizontal and vertical): approx. 1 m each (at a distance of 1 m)
Protection class: III/◈
Type of protection: IP20
Production date: 10/2020
Warranty: 3 Years

## 5. Safety information
**⚠ WARNING!**
**Risk of injury and suffocation!**
**If children play with the product or the packaging, they may injure themselves or suffocate!**
- Do not let children play with the product or the packaging.
- Supervise children who are close to the product.
- Keep the product and the packaging out of reach of children.

**⚠ WARNING!**
**Risk of injury!**
**Not suitable for children under the age of 8! There is a risk of injury!**
- Children from the age of 8, as well as people with impaired physical, sensory or mental capabilities or with a lack of experience and knowledge, must be supervised when using the product and/or be instructed regarding the safe use of the product and understand the resulting dangers.
- Children are not allowed to play with the product.
- Maintenance and/or cleaning of the product is not allowed to be performed by children without supervision.

**Observe national regulations!**
- Observe the applicable national requirements and regulations for the use and disposal of the product.

**⚠ WARNING!**
**Risk of injury!**
**Do not use in an explosive environment! There is a risk of injury!**
- The product is not allowed to be used in an explosive (Ex) environment. The product is not approved for an environment, in which flammable liquids, gases or dust are present.

**⚠ WARNING!**
**Risk of glaring!**
**Do not look directly into the laser beam. If the closing reflex is not present, this can lead to permanent eye damage.**
- Never point the laser beam directly at the eyes of humans or animals.
- Close the eye consciously and immediately turn your head out of the beam if the laser beam hits you in the eye.
- Never point the laser beam at objects that can reflect light. Even a short visual contact can lead to eye damage.
- Always switch off the laser beam when leaving the product unattended or when it is not needed. Persons could be blinded by the laser beam and there is a risk of eye injury.
- Do not expose the product to extreme temperatures. In case of major temperature fluctuations, allow the product to cool down before switching it on. Extreme temperatures or temperature fluctuations can affect the precision of the product.
- Switch off the product when transporting it.

LASER RADIATION
DO NOT STARE INTO BEAM
CLASS 2 LASER PRODUCT
LASERSTRAHLUNG
NICHT IN DEN STRAHL BLICKEN
LASER KLASSE 2
λ = 640-660 nm · P< 1 mW
IEC 60825-1: 2014

**⚠ WARNING!**
**Risk of glaring!**
- Do not look directly into the COB-LEDs and do not direct the COB-LEDs into other people's eyes. This can impaired the eyesight.
- This product may emit dangerous optical radiation. Do not look directly into the light of the COB-LEDs. This may be harmful to your eyes.

**⚠ WARNING!**
**Risk of injury!**
**A defective product is not allowed to be used! There is a risk of injury!**
- Do not use the product in the case of malfunctions, damage or defects.
- The COB-LEDs are not replaceable. If the LEDs are defective, the product must be disposed of.
- Significant danger can occur for the user in the case of improper repairs.

**⚠ WARNING!**
**Risk of injury!**
**The product is not allowed to be manipulated! There is a risk of injury from electric shock!**
- The casing must not be opened and the product must not be manipulated/ modified under any circumstances. Manipulations/ modifications can cause danger to life from electric shock. Manipulations/modifications are prohibited for approval reasons (CE).
- The product must not be covered up during use.

### 5.1 Safety instructions regarding rechargeable batteries
**⚠ WARNING!**
**Fire and explosion hazard!**
- Keep the product away from heat sources and direct sunlight: the battery may explode if overheated. There is a risk of injury.
- Do not operate the product in ist packaging! There is a risk of fire!

**⚠ WARNING!**
**Risk of injury!**
**Do not touch leaked batteries with bare hands! There is a risk of injury!**
- Leaked or damaged batteries may cause acid burns if they come into contact with skin. Do not touch leaked batteries with bare hands; therefore, ensure that you wear appropriate protective gloves in such a case!

**NOTE!**
- This product has a built-in rechargeable battery that cannot be replaced by the user. In order to avoid hazards, the battery may only be removed by the manufacturer or ist service agent or by a similarly qualified individual.
- When disposing of the product, please note that this product contains a rechargeable battery.

## 6. Start-up
1. Remove all packaging materials.
2. Check whether all parts are available and undamaged. If this is not the case, notify the specified service address.

**Legend**
1 Battery-powered lamp with cross line laser, in the following referred to as product
2 Micro USB charging cable
2a Micro USB connector
2b USB plug
3 ON/OFF switch
4 LED flashlight
5 LED spotlight
6 Cross line laser
7 Spirit level
8 Charge indicator
9 Cover
10 Socket
11 Snap hook
12 Holding magnets
13 Fixture
14 Laser lines

### 6.1 Charging the battery
**NOTE!**
- The battery must be charged for 12 hours before the first use.
- The battery needs to be charged as soon as the COB LEDs are weaker or the laser lines are too weak or no longer visible.

**⚠ WARNING!**
**Risk of injury from electric shock!**
- Only charge the product in interior spaces.
- If the product has become wet, you must dry the product completely with a dry cloth before charging. There is a risk of short circuit.

**NOTE!**
- The battery is fitted with an automatic switch-off device. This switches off the charging process with a 100 % charge, so that the battery cannot be overcharged.
- The product cannot be switched on during charging.

Connect the product 1 to an appropriate device 2 using the USB charging cable. You can also charge the battery using with an AC mains power adapter with a USB port, see **Fig. B**. Thereby please observe the technical data.
The product can only be connected to a control device with a SELV output and a maximum working peak output voltage (Uout) of 5 V ⎓.
- During the charging process, the charging indicator 8 lights up red.
- Once the battery is fully charged, the charge indicator 8 lights up green.
1. Open the locking screw 9.
2. Plug the Micro-USB connector 2a into the socket 10.
3. Insert the USB plug 2b into the charging device.
4. When charging is complete, remove the micro-USB plug 2a from the socket 10.
5. Close the dust protection cap 9.

The product 1 is now ready to use.

### 6.2 Switching the product on/off
Press the ON/OFF switch 3, see **Fig. A**. A clicking sound can be heard when pressing the button. The following modes are switchable:
Press 1x: LED FLASHLIGHT 4 on
Press 2x: LED SPOTLIGHT 5 on AND LED FLASHLIGHT 4 off
Press 3x: CROSS LINE LASER 6 and background lighting of the SPIRIT LEVEL 7 on AND LED SPOTLIGHT 5 off
Press 4x: Product 1 off.

### 6.3 Hanging up the product
1. Flip the snap hook 11 upwards, see **Fig. C**.
2. Hang the product 1 on an existing hook or on a string with the snap hook 11.

**NOTE!**
Make sure that the hook or cord can carry the weight of the product.

**⚠ WARNING!**
**Risk of injury!**
Do not turn on the cross line laser when hanging the product. Due to a possible swinging of the product, the cross line laser does not have a controlled beam direction.

### 6.4 Mounting with holding magnet
The product 1 has built-in holding magnets 12 on the back for attachment to magnetizable surfaces.
- Attach the product 1 to a suitable surface, see **Fig. D**.

### 6.5 Using the product as a laser spirit level
**⚠ WARNING!**
**Risk of injury!**
- Only switch on the cross line laser when you have aligned the product and no one is in the area of the laser beam.
- If a person is in this area to possibly set markers, instruct that person not to look in the direction of the cross line laser.

**NOTE!**
- If the laser lines cannot be imaged in the required horizontal or vertical orientation, you can use them as reference lines. Determine the missing distance and transfer it to the wall using a folding rule and the laser lines.

### Without tripod
1. Hold the product 1 with the side against the wall; see **Fig. F (1)**.
2. Align the product 1 so that the air bubbles in the vials of the spirit level 7 are exactly in the middle between the two marking lines.
3. Press the ON/OFF switch 3 repeatedly until the cross line laser 6 and the spirit level 7 light up.
- The product 1 will now project two intersecting laser lines 14 onto the wall
4. A second person can now mark the desired points.

### With tripod (not included in the scope of delivery)
The product 1 has a mounting fixture 13 at the bottom for a standard tripod with a 1/4" thread, see **Fig. E**.
1. Mount the product 1 on a tripod.
2. Align the tripod so that the air bubbles in the vials of the spirit level 7 of the product 1 are exactly in the middle between the respective marking lines, see **Fig. F (2)**.
3. Press the ON/OFF switch 3 repeatedly until the cross line laser 6 and the spirit level 7 light up.
- The product 1 will now project two intersecting laser lines 14 onto the wall.
4. You can now mark the desired points.

## 7. Cleaning and care instructions
**CAUTION!**
**Risk of injury!**
**Before cleaning, you must disconnect the Micro-USB charging cable 2 from the charging device (e.g. mains power adapter) and the product and switch off the product. There is a risk of electric shock!**
- only clean with a dry cloth
- do not use any strong detergents and/or chemicals
- do not immerse in water
- store in a cool, dry place and protected from UV light

## 8. Conformity declaration
This device complies with the fundamental requirements and other relevant regulations of the European Electromagnetic Compatibility Directive 2014/30/EU and the RoHS Directive 2011/65/EU. The complete original conformity declaration is available from the importer.

## 9. Disposal
**Disposal of the packaging**
The packaging and operating instructions are made of 100 % environmentally friendly materials, which you may dispose of at local recycling centres.

**Disposal of the product**
The product may not be disposed of with normal household waste. Please find out about disposal options for the product from your local authority or town administration.

**Disposal of the battery / rechargeable batterie**
- Defective or used rechargeable batteries have to be recycled in accordance with Directive 2006/66/EC and its amendments.
- Batteries and disposable batteries are not permitted to be disposed of with household waste. They contain harmful heavy metals. Marking: Pb (= lead), Hg (= mercury), Cd (= cadmium). You are legally obligated to return used batteries and rechargeable batteries. After use, you can either return batteries to our point of sale or in the direct vicinity (e.g. with a retailer or in municipal collection centres) free of charge. Batteries and rechargeable batteries are marked with a crossed-out waste bin.

## 10. Warranty
Warranty from TRADIX GmbH & Co. KG
Dear customer, the warranty on this product is 3 years from the purchase date. In the event of defects in this product, you are entitled to exercise your statutory rights against the seller of the product. These statutory rights are not limited by our warranty described in the following.

## 11. Warranty conditions
The warranty begins on the date of purchase. Please keep the original receipt. This document is required as verification of the purchase.
If a material or manufacturing defect arises within three years from the purchase date of this product, the product will be repaired or replaced, as per our choice, at no charge to you. This warranty service requires the submission of the purchase receipt and the defective product within the three-year period and a short written description of the defect and when it arose. If the defect is covered by our warranty, the repaired or a new product will be returned to you. The warranty period does not restart with the repair or replacement of the product.

**Guarantee period and statutory claims for defects**
The guarantee period will not be extended by the warranty. This also applies to replaced and repaired parts. Damage and defects which may possibly already exist upon purchase must be reported immediately after unpacking. After the guarantee period has expired, required repairs shall be subject to a charge.

**Scope of guarantee**
The device has been carefully produced under strict quality guidelines and conscientiously inspected prior to delivery. The guarantee service applies to material or manufacturing faults. This guarantee does not extend to product parts, which are exposed to normal wear and tear and can therefore be regarded as wearing parts or to damage to fragile parts, e.g. switches, battery packs or which are made of glass.
This guarantee shall lapse, if the product is damages, not used properly or maintained properly. For proper use of the product, all of the instructions in the operating instructions must be precisely complied with. Purposes and actions, which are dissuaded from or warned about in the operating instructions must be avoided.
The product is only intended for private and not commercial use. In the case of abusive and improper handling, use of force and with interventions, which are not performed by our authorised service branch, the guarantee shall lapse.

**Processing in the case of a guarantee claim.**
To ensure quick processing of your concern, please follow the instructions below:
- Please have the till receipt and article number available (e.g. IAN 354987_2004) as proof of the purchase.
- You can find the article number on the rating plate on the product, as an engraving on the product, the title place of your instructions (bottom left) or the sticker on the back or underside of the product.
- If malfunctions or other defects occur, first contact the service department below by telephone or e-mail.
- You can then send a product that has been recorded as being defective, including the proof of purchase (till receipt) and stating what the defect is and when it occurred, postage-free to the service address provided to you.

On www.lidl-service.com, you can download these an many other manuals, product videos and installation software.

PDF ONLINE www.lidl-service.com
With this QR code, you can directly reach the Lidl Service website (www.lidl-service.com) and can open your operating instructions be entering the article number (IAN)354987_2004.

DK

## BATTERIDREVEN LAMPE MED KRYDSLINJELASER
**Betjeningsvejledning**

## 1. Indledning
**Hjerteligt tillykke!**
Du har valgt et produkt af høj kvalitet. Betjeningsvejledningen er bestanddel af produktet. Den indeholder vigtige oplysninger vedrørende sikkerhed, brug og bortskaffelse. Bliv fortrolig med alle betjenings- og sikkerhedsanvisninger, inden du tager produktet i brug. Brug produktet udelukkende som beskrevet og i de dertil angivne anvendelsesområder. I tilfælde af, at produkt videregives, bør samtlige dokumenter altid medfølge. Opbevar instruktionerne til fremtidig reference.

### Symbolforklaring
Følgende symboler og signalord anvendes i denne brugsanvisning, på produktet eller på emballagen.
Nedenstående betegnes Batteridreven lampe med krydslinjelaser som produkt.

**⚠ ADVARSEL!**
Dette signalsymbol/-ord betegner en fare med en høj risiko, der, hvis den ikke undgås, kann medføre livsfare eller alvorlige kvæstelser.

**FORSIGTIG!**
Dette symbol betegner en fare med en lav risiko, der, hvis den ikke undgås, kann medføre lettere eller mellemstore kvæstelser.

**VEJLEDNING!**
Dette symbol advarer mod mulige materielle skader eller giver dig nyttige yderligere oplysninger om brugen.

Dette symbol angiver, at produktet kun er egnet til indendørs brug.

Dette symbol angiver produktets brug.

Dette symbol angiver mulige farer i forhold til børn.

Dette symbol angiver produktets aldersbedømmelse.

Dette tegn angiver fare for blænding.

Dette tegn angiver farlige optiske stråling.

Dette symbol henviser til laserens klassificering.

Dette symbol henviser til farlig laserstråling.

Dette symbol angiver ON / OFF-kontakten.

Dette symbol angiver mulige farer i form af elektriske stød.

Dette symbol angiver mulige farer i forbindelse med overophedning.

Dette symbol angiver mulige farer i form af eksplosioner.

Dette symbol angiver mulige farer ved håndtering med batterier.

Dette tegn angiver jævnstrøm.

Produktet har en USB-port.

IP20 Dette tegn angiver beskyttelsesklassen IP20. (Ingen beskyttelse mod vand, men mod faste objekter med over 12,5 mm diameter. Produktet må kun avendes i tørre omgivelser.)

Dette tegn angiver beskyttelsesklasse III. SELV: Sikker ekstra lav spænding

Dette tegn informerer om, hvordan emballage og produkt skal bortskaffes.

Overensstemmelseserklæring (se kapitel "8. Overensstemmelseserklæring"): Produkter, der er markeret med dette symbol, opfylder alle relevante harmoniserede forskrifter i det Europæiske Økonomiske Område.

## 2. Sikkerhed
### Tilsigtet brug
Dette produkt er ikke egnet til indendørs belysning.

**⚠ ADVARSEL!**
**Fare for personskader!**
**Produktet må ikke komme i nærheden af væsker eller bruges i fugtige rum. Der er fare for personskader!**
Produktet er ikke beregnet til erhvervsbrug. Enhver anden brug af eller ændringer på produktet gælder som ikke-formålsmæssig og kan medføre risici for person- og materielle skader. Distributøren hæfter ikke for skader, som opstår som følge af ikke-formålsmæssig brug.
Produktet er udelukkende beregnet til indendørs brug.
Produktet er modstandsdygtig over for ekstreme fysiske belastninger i form af rystelser ($1,0 m^2 / s^3$ 200 – 2.000 Hz).
Produktet er beregnet til brug som lommelygte eller LED-projektør Produktet egner sig til at finde horisontale og vertikale linjer.

## 3. Leveringsomfang (A)
1 x Batteridreven lampe med krydslinjelaser 1
1 x micro-USB-ladekabel 2
1 x Betjeningsvejledning

## 4. Tekniske data
Type: Batteridreven lampe med krydslinjelaser
IAN: 354987_2004
Tradix-nr: 354987-20-A
Driftsspænding; 3,7 V ⎓
Samlet effekt: 5 W
Litium-ion-batteri:
3,7 V ⎓, 2.200 mAh (type 18650, kan ikke udskiftes)
Lyskilde:
LED-projektør: 5 W COB-LED
LED-lommelygte: 1 W COB-LED
(hvid, kan ikke skiftes)
Krydslinjelaser:
rød laser, klasse 2, maks. 1 mW, arbejdsområde ca. 1 m, afvigelse +/- 5 mm / 1 m
Laserlinjernes samlede længde: (horisontalt und vertikalt): hver ca. 1 m (ved 1 m afstand)
Beskyttelsesklasse: III/◈
Kapslingsklasse: IP20
Produktionsdato: 10/2020
Garanti: 3 år

## 5. Sikkerhedsanvisninger
**⚠ ADVARSEL!**
**Fare for skade og kvælning!**
**Hvis børn leger med produktet eller emballagen, kann de skade eller kvæle på det!**
- Lad ikke børn lege produktet eller emballagen!
- Hold øje med børn, hvis de er i nærheden af produktet.
- Produktet og emballagen skal opbevares utilgængeligt for børn.

**⚠ ADVARSEL!**
**Fare for personskader!**
**Ikke egnet til børn under 8 år! Der er fare for personskader!**
- Børn på 8 år og derover samt personer med nedsat fysiske, sensoriske eller mentale evner eller manglende erfaring og viden skal overvåges og/eller instrueres i en sikker brug af produktet og de deraf følgende farer ved brug af produktet.
- Børn må ikke lege med produktet.
- Vedligeholdelse og/eller rengøring af produktet må ikke udføres af børn, som ikke er under opsyn.

**Overhold forskrifterne i dit land!**
- Overhold de gældende landespecifikke regler og forskrifter ved brugen og under bortskaffelsen af produktet.

**⚠ ADVARSEL!**
**Fare for personskader!**
**Brug ikke produktet i eksplosionsfarlige omgivelser! Der er fare for personskader!**
- Produktet må ikke bruges i eksplosionsfarlige (Ex) omgivelser. Produktet er ikke godkendt til brug i omgivelser med brandbare væsker, gasser eller støv.

**⚠ ADVARSEL!**
**Fare for blænding!**
**Se ikke direkte ind i laserstrålen. Hvis lukkerefleksen ikke aktiveres, kan dette medføre vedvarende øjenskader.**
- Laserstrålen må ikke rettes direkte mod personers eller dyrs øjne.
- Luk bevidst øjnene, og drej hovedet straks ud af strålen, hvis laserstrålen rammer dit øje
- Ret aldrig laserstrålen mod genstande, der kan reflektere lys. Selv en kort synskontakt kan medføre øjenskader.
- Sluk altid for laserstrålen, hvis produktet er uden opsyn eller du ikke benytter det. Personer kan blændes af laserstrålen, og der er fare for øjenskader.
- Produktet må ikke udsættes for høje temperaturer. Ved større temperatursvingninger skal produktet først køle af inden det tændes. Ved ekstreme temperaturer eller temperatursvingninger kan produktets præcision nedsættes.
- Sluk for produktet når det transporteres.

LASER RADIATION
DO NOT STARE INTO BEAM
CLASS 2 LASER PRODUCT
LASERSTRAHLUNG
NICHT IN DEN STRAHL BLICKEN
LASER KLASSE 2
λ = 640-660 nm · P< 1 mW
IEC 60825-1: 2014

**⚠ ADVARSEL!**
**Fare for blænding!**
- Se ikke direkte ind i COB-LED lys og ret ikke COB-LED direkte mod andre personers øjne. Kan medføre nedsat syn.
- Produktet kann udlede en farlig optisk stråling. Se ikke direkte ind i COB-LED. Strålingen kann muligvis skade dine øjne.

**⚠ ADVARSEL!**
**Fare for personskader!**
**Et defekt produkt må ikke benyttes! Der er fare for personskader!**
- Brug ikke produktet i tilfælde af funktionsfejl, beskadigelse eller defekter.
- COB-LED'erne kan ikke udskiftes. Hvis LED'erne er defekte, skal hele produktet bortskaffes.
- Ved usagkyndige reparationer kan der opstå alvorlige farer for brugeren.

**⚠ ADVARSEL!**
**Fare for personskader!**
**Produktet må ikke manipuleres! Der er fare for personskader pga. Elektrisk stød!**
- Huset må under ingen omstændigheder åbnes, og produktet må ikke manipuleres/ændres. Manipulationer/ændringer medfører livsfare pga. Elektrisk stød. Manipulationer/ændringer er forbudt iht. Godkendelsesårsager (CE).
- Produktet må ikke overdækkes under brug.

### 5.1 Sikkerhedsanvisninger vedrørende batterier
**⚠ ADVARSEL!**
**Brand- og eksplosionsfare!**
- Hold produktet på afstand fra varmekilder og direkte solstråling, da batterierne kann eksplodere når de bliver for varme. Der er fare for personskader.
- Produktet ikke bruges i emballagen! Brandfare!

**⚠ ADVARSEL!**
**Fare for personskader!**
**Udløbne batterier må ikke berøres med bare hænder! Der er fare for personskader!**
- Udløbne eller beskadige batterier kann ætse huden ved berøring. Udløbne batterier må ikke berøres med bare hænder; brug derfor altid egnede sikkerhedshandsker!

**VEJLEDNING!**
- Dette produkt har et indbygget genopladeligt batteri, der ikke kann udskiftes af brugeren. For at undgå farer kann batteriet kun fjernes af fabrikanten eller ist servicetjenesten eller af en tilsvarende kvalificeret person.
- Når produktet bortskaffes, skal man være opmærksom på, at det indeholder et genopladeligt batteri.

## 6. Ibrugtagning
1. Fjern al emballage.
2. Kontrollér om alle dele er komplet og ubeskadiget. Er dette ikke tilfældet, kontakt venligst den angivne serviceadresse.

**Signaturforklaring**
1 Batterilampe med krydslinjelaser, nedenstående kaldt produkt
2 micro-USB-ladekabel
2a Micro-USB-stik
2b USB-stik
3 TÆND-/SLUK-kontakt
4 LED-lommelygte
5 LED-projektør
6 Krydslinjelaser
7 Libelle-vaterpas
8 Ladeindikator
9 Afdækning
10 Stikbøsning
11 Karabinhage
12 Holdemagneter
13 Holder
14 Laserlinjer

### 6.1 Opladning af batteri
**BEMÆRK!**
- Inden første ibrugtagning skal batteriet oplades i 12 timer
- Batteriet skal oplades, så snart COB-LEDerne lyser svagere eller laserlinjerne bliver for svage eller slet ikke kan ses.

**⚠ ADVARSEL!**
**Fare for personskader pga. elektrisk stød!**
- Produktet må kun oplades indendørs.
- Hvis produktet er blevet vådt, skal det inden opladning tørres helt med en tør klud. Fare for kortslutning.

**BEMÆRK!**
- Batteriet er udstyret med en automatisk frakoblingsanordning. Denne frakobler opladningen, når batteriet er 100% opladet, således at batteriet ikke overbelastes.
- Under opladning kan produktet ikke tændes.

Forbind produktet 1 via micro-USB-ladekablet 2 med en egnet enhed. Du kan oplade batteriet bl.a. med en netadapter med USB-port, se **fig B**, bemærk de tekniske data.
Produktet kan kun tilsluttes en driftsenhed med en netadapter med SELV-udgang og en maks. driftsspids-udgangsspænding (Uout) på 5 V ⎓.
- Under opladningen lyser ladeindikatoren 8 rødt.
- Når batteriet er helt opladet, lyser ladeindikatoren 8 grønt.
1. Åbn afdækningen 9.
2. Sæt micro-USB-stikket 2a ind i porten 10.
3. Sæt USB-stikket 2b ind i en pågældende enhed, der oplader.
4. Nå opladningen er afsluttet, trækkes micro-USB-stikket 2a ud af porten 10.
5. Luk afdækningen 9.

Produktet 1 er nu driftsklar.

### 6.2 Tænd/sluk produktet
Tryk på TÆND/SLUK-kontakten 3, se **fig. A**. Der høres et klik, når der trykkes. Følgende funktioner kan indstilles:
Tryk 1 gang: LED-LOMMELYGTE 4 tændt
tryk 2 gang: LED-PROJEKTØREN 5 tændt OG LED-LOMMELYGTE 4 slukket
tryk 3 gange: KRYDSLINJELASER 6 og baggrundsbelysning på LIBELLE-VATERPAS 7 tændt OG LED-PROJEKTØR 5 slukket
Tryk 4 gang: Produkt 1 fra

### 6.3. Ophængning af produktet
1. Vip karabinhagen 11 opad, se **fig. C**.
2. Hæng produktet 1 med karabinhagen 11 på en eksisterende krog eller en snor.

**BEMÆRK!**
Sørg for at krogen eller snoren kan bære produktets vægt.

**⚠ ADVARSEL!**
**Fare for personskader!**
Tænd ikke for krydslinjelaseren, når du ophænger produktet. Ved en mulig svingning af produktet kan krydslinjelaserens stråleretning ikke kontrolleres.

### 6.4 Fastgørelse vha. holdemagnet
Produktet 1 har indbyggede magnetholdere 12 på bagsiden for at fastgøre det på magnetiske overflader.
- Fastgør produktet 1 på en egnet overflade, se **fig. D**.

### 6.5 Brug produktet som laser-vaterpas
**⚠ ADVARSEL!**
**Fare for personskader!**
- Krydslaseren må kun tændes, når produktet er justeret og ingen personer befinder sig i laserstrålens område.
- Hvis der befinder sig en person i området, f.eks for at sætte evt. markeringspunkter, så instruer personen om ikke at se i retning krydslaser.

**BEMÆRK!**
- Hvis laserlinjerne ikke kan afbildes i den nødvendige horisontale eller vertikale retning, kan de bruges som referencelinjer. Find den manglende afstand, og overfør den til væggen ved hjælp af en tommestok og læserlinjerne.

### Uden stativ
1. Hold produktet 1 med siden mod væggen; se **fig. F (1)**.
2. Justér produktet 1 således, at luftboblen i libelle-vaterpasset 7 står præcist i midten af de to markeringsstreger.
3. Tryk på TÆND-/SLUK-kontakten 3 til krydslinjelaseren 6 og libelle-vaterpasset 7 lyser op.
- Produktet. 1 projicerer nu to krydsende laserlinjer 14 på væggen.
4. En anden person kan nu markere de ønskede punkter.

### Med stativ (ikke del af leverancen)
Produktet 1 har på undersiden en holder 13 for et gængs stativ med 1/4"-gevind, se **fig. E**.
1. Fastgør produktet 1 på et stativ.
2. Justér stativet således, at luftboblerne i libelle-vaterpassets libeller 7 i produktet 1 står præcist i midten mellem de to markeringsstreger, se **fig. F (2)**.
3. Tryk på TÆND-/SLUK-kontakten 3 til krydslinjelaseren 6 og libelle-vaterpasset 7 lyser op.
- Produktet. 1 projicerer nu to krydsende laserlinjer 14 på væggen.
4. Nu kan du markere de ønskede punkter.

## 7. Rengørings- & plejeanvisninger
**FORSIGTIG!**
**Fare for personskader!**
**Inden rengøring skal mico-USB-ladekablet 2 fjernes ud af det apparat, der oplader (f.eks. netadapter) og ud af produktet og produktet skal slukkes. Fare for elektrisk stød!**
- rengør kun med en tør klud
- brug ikke skrappe rengøringsmidler eller kemikalier
- Må ikke komme ned i vand
- opbevares køligt, tørt og beskyttet mod UV-lys

## 8. Overensstemmelseserklæring
Denne enhed overholder i overensstemmelse med de væsentlige krav og andre relevante bestemmelser EU-direktivet for elektromagnetisk kompatibilitet 2014/30/ EU samt RoHs-direktivet 2011/65/EU. Den fuldstændige, originale overensstemmelseserklæring fås hos importøren.

## 9. Bortskaffelse
**Bortskaffelse af emballagen**
Emballagen og brugsvejledningen består af 100 % miljøvenlige materialer, som du kan bortskaffe på din lokale genbrugsstation.

**Bortskaffelse af produktet**
Produktet må ikke bortskaffes med almindeligt husholdningsaffald. Hvis du ønsker at informeres om, hvordan du bortskaffer produktet, bedes du kontakte din kommune.

**Bortskaffelse af batterier / genopladelige batterier**
- Defekte eller opbrugte genopladelige batterier skal tilføres genbrug iht. Direktiv 2006/66 / EF og dennes udvidelser.
- Batterier og genopladelige batterier må ikke bortskaffes med almindeligt husholdningsaffald. De indeholder skadelige tungmetaller. Mærkning: Pb (= bly), Hg (= kviksølv), Cd (= kadmium). Loven foreskriver, at brugte batterier og genopladelige batterier afleveres på genbrugsstationer. Batterier kan efter brug enten gratis afleveres hos forhandleren eller i den umiddelbare nærhed (f. eks. i andre butikker eller på de kommunale genbrugsstationer). Batterier og genopladelige batterier er markeret med en gennemstreget skraldespand.

## 10. Garanti
Garanti fra TRADIX GmbH & Co. KG
Kære kunde, man får dette produkt med 3 års garanti fra købsdatoen. I tilfælde af mangler ved dette produkt har kunden juridiske rettigheder overfor sælgeren af produktet. Disse lovbestemte rettigheder begrænses ikke af den garanti, vi fremstiller i det følgende.

## 11. Garantibetingelser
Garantiperioden starter med købsdatoen. Vær venlig at opbevare den originale kassekvittering godt. Det er et bilag, der er nødvendigt som købsbevis. Optræder der inden for tre år fra købsdatoen for dette produkt en materiale- eller produktionsfejl, vil produktet af os - efter vort eget valg - blive repareret eller udskiftet gratis. Denne garantiydelse forudsætter, at der inden for den treårige periode forevises dels det defekte produkt og købsbeviset (kassekvitteringen) og det kort beskrives skriftligt, hvori manglen består og hvornår denne er dukket op. Hvis fejlen er dækket af vores garanti, vil vi returnere det reparerede produkt eller et helt nyt produkt. Der starter ikke en ny garantiperiode med en reparation eller en udskiftning af produktet.

**Garantitid og lovmæssige erstatningskrav**
Garantitiden forlænges ikke pga. erstatningen. Dette gælder også for udskiftede og reparerede dele. Eventuelle skader og mangler, der allerede findes ved køb, skal meldes straks efter udpakning. Reparationer, der skal foretages efter garantitiden, er betalingspligtige.

**Garantiens omfang**
Apparatet er omhyggeligt produceret i overensstemmelse med strenge kvalitetsstandarder og er kontrolleret grundigt inden levering. Garantiydelsen gælder for materiale- og fabrikationsfejl. Denne garanti omfatter ikke produktdele, der er udsat for normal slitage og derfor kan betragtes som sliddele eller for skader på dele, der pga materialet, der er produceret af, nemt kan gå i stykker f.eks. kontakter, batterier eller dele af glas.
Garantien bortfalder, hvis produktet er beskadiget eller ikke korrekt brugt eller vedligeholdt. For en korrekt brug af produktet skal alle vejledninger, der er opført i denne betjeningsvejledning, overholdes nøje. Anvendelsesområder og handlinger, som frarådes i denne betjeningsvejledning, eller som der advares imod, skal altid undgås.
Produktet er kun beregnet til privat brug, ikke til erhvervsbrug. Ved misbrug eller usagkyndig behandling, voldsom behandling eller indgreb, der ikke er foretaget af vores serviceafdeling, på stedet, bortfalder garantien.

**Fremgangsmåde ved garanti**
For at sikre en hurtig bearbejdning af din reklamation, bedes du følge den nedenstående anvisninger.
- Hold venligst kassekvitteringen og artikelnummeret (f.eks. IAN 354987_2004) klar som dokumentation for købet.
- Artikelnummeret fremgår af typeskiltet på produktet, en gravering på produktet, forsiden på din vejledning (nederst til venstre) eller skiltet på produktets bag- eller underside.
- Hvis der opstår funktionsfejl eller andre mangler, bedes du kontakte den serviceafdeling, der er angivet nedenstående - enten via telefon eller e-mail.
- Produkter, der er registreret som defekt, kan derefter portofrit sendes til den meddelte serviceadresse. Angiv her den pågældende fejl, og hvornår den er opstået.

På www.lidl-service.com kn du downloade den og mange andre håndbøger produktvideoer og installationssoftware.

PDF ONLINE www.lidl-service.com
Med denne QR-kode skifter du direkte til Lidl-service-siden (www.lidl-service.com) og kan åbne din betjeningsvejledning efter ud har angivet artikenummeret (IAN) 354987_2004.

FR BE

## LAMPE SANS FIL AVEC NIVEAU LASER EN CROIX
**Mode d'emploi**

## 1. Introduction
**Félicitations !**
Vous avez acheté un produit de haute qualité. Le mode d'emploi est partie intégrante du produit. Il contient des instructions importantes pour la sécurité, l'utilisation et l'élimination. Avant d'utiliser le produit, se familiariser avec toutes les consignes d'utilisation et de sécurité. Utiliser uniquement le produit comme décrit et pour les domaines d'utilisation indiqués. Lorsque le produit est cédé à des tiers, leur remettre tous les documents. Conservez les instructions pour référence future.

### Légende
Les symboles et mots de signalisation suivants sont utilisés dans le mode d'emploi, sur la produit ou sur l'emballage.
Dans ce qui suit, la Lampe sans fil avec niveau laser en croix produit.

**⚠ AVERTISSEMENT !**
Ce mot-clé désigne un danger à risque élevé pouvant entraîner de graves blessures ou même la mort s'il n'est pas évité.

**PRUDENCE !**
Ce mot-clé désigne un danger à risque faible pouvant entraîner des blessures modérées à mineures s'il n'est pas évité.

**REMARQUE !**
Ce symbole indique un risque de dommages matériels ou vous fournit des informations supplémentaires utiles concernant l'utilisation.

Ce symbole indique une utilisation exclusivement en intérieur.

Ce symbole renvoie à l'utilisation préconisée.

Ce symbole indique de possibles risques concernant les enfants.

Ce symbole indique l'âge minimum d'utilisation du produit.

Ce symbole indique un risque d'éblouissement.

Ce symbole indique un rayonnement optique dangereux.

Ce symbole indique la classification du laser.

Ce symbole indique des rayons laser dangereux.

Ce symbole renvoie à l'interrupteur marche-arrêt.

Ce symbole indique de possibles risques d'électrocution.

Ce symbole indique de possibles risques de surchauffe.

Ce symbole indique de possibles risques d'explosions.

Ce symbole indique de possibles risques concernant l'utilisation des piles (rechargeables).

Ce symbole désigne un courant continu.

Le produit dispose d'un port USB.

IP20 Ce symbole désigne la classe de protection IP20. (Pas de protection contre l'eau, mais contre les objets solides de plus de 12,5 mm de diamètre. Le produit doit uniquement être utilisé dans un environnement sec.)

Ce symbole désigne la classe de protection III. SELV: très basse tension de sécurité

Ces symboles vous informent à propos de l'élimination de l'emballage et du produit.

Déclaration de conformité (voir chapitre « 8. Déclaration de conformité ») : Les produits marqués avec ce symbole satisfont à toutes les exigences à appliquer de la législation communautaire européenne.

## 2. Sécurité
### Utilisation conforme
Ce produit ne convient pas pour l'éclairage intérieur.

**⚠ AVERTISSEMENT !**
**Risque de blessures !**
**Le produit ne doit pas être utilisé à proximité de liquide ou dans des pièces humides. Il y a risque de blessures !**
L'article n'est pas destiné à une utilisation industrielle. Toute utilisation ou modification de l'article est considérée comme non conforme et peut entraîner des risques tels que des blessures et des détériorations. Le responsable de la mise sur le marché décline toute responsabilité pour les dommages qui résulteraient d'une utilisation non conforme.
Le produit est exclusivement destiné à une utilisation en intérieur.
Le produit résiste à des contraintes physiques extrêmes sous forme de vibrations ($1,0 m^2 / s^3$ 200 – 2 000 Hz).
Text

## 3. Étendue de la livraison (A)
1 x Lampe sans fil avec niveau laser en croix 1
1 x câble micro-USB 2
1 x notice d'utilisation

## 4. Caractéristiques techniques
Type : Lampe sans fil avec niveau laser en croix
IAN : 354987_2004
N° Tradix : 354987-20-A
Tension de service : 3,7 V ⎓
Puissance totale : 5 W
Accumulateur lithium-ion :
3,7 V ⎓, 2.200 mAh (type 18650, non remplaçable)
Ampoule :
Projecteur LED : 5 W COB-LED
Lampe de poche LED : 1 W COB-LED
(respectivement blanc, non remplaçable)
Laser en croix :
laser rouge, classe 2, max. 1 mW, zone de travail env. 1 m, écart +/- 5 mm / 1 m
Longueur totale des lignes laser : (horizontales et verticales) : respectivement env. 1 m (pour une distance de 1 m)
Classe de protection : III / ◈
Type de protection : IP20
Date de production : 10/2020
Garantie: 3 ans

## 5. Consignes de sécurité
**⚠ AVERTISSEMENT !**
**Risque de blessure et d'étouffement !**
**Les enfants peuvent se blesser ou bien s'étouffer s'ils jouent avec la produit ou son emballage !**
- Ne pas laisser jouer les enfants avec le produit ou l'emballage.
- Surveiller les enfants se trouvant à proximité du produit.
- Conserver le produit et l'emballage hors de portée des enfants.

**⚠ AVERTISSEMENT !**
**Risque de blessures !**
**Ne convient pas aux enfants de moins de 8 ans ! Un risque de blessures existe !**
- Les enfants de plus de 8 ans ainsi que les personnes avec des capacités physiques, sensorielles ou mentales diminuées, ou dénuées d'expérience ou de connaissance, peuvent utiliser le produit sous surveillance et/ou en ayant été instruits au préalable sur l'utilisation sûre du produit et les dangers en résultant.
- Les enfants ne doivent pas jouer avec le produit.
- Le nettoyage et/ou la maintenance du produit ne doivent pas être effectués par des enfants sans surveillance.

**Respecter les dispositions nationales !**
- Respecter les directives et dispositions nationales en vigueur lors de l'utilisation et de l'élimination du produit.

**Risque de blessures !**
**⚠ AVERTISSEMENT !**
**Ne pas utiliser dans un environnement explosible ! Un risque de blessures existe !**
- Le produit ne doit pas être utilisé dans un environnement exposé aux explosions (explosible). Le produit n'est pas homologué dans un environnement qui contient des liquides, gaz ou poussières inflammables.

**⚠ AVERTISSEMENT !**
**Risque d'éblouissement !**
**Ne dirigez jamais le regard directement dans le faisceau laser. Sans réflexe de fermeture des yeux, cela peut entraîner des blessures durables au niveau des yeux.**
- Ne dirigez jamais le faisceau laser sur les yeux d'humains ou d'animaux.
- Fermez consciemment les yeux et sortez immédiatement la tête du faisceau si celui-ci touche les yeux.
- Ne dirigez jamais le faisceau laser sur des objets pouvant réfléchir la lumière. Un court contact visuel peut entraîner des blessures durables au niveau des yeux.
- Éteignez toujours le faisceau laser lorsque vous laissez le produit sans surveillance ou que vous n'en avez pas besoin. Les personnes peuvent être éblouies par le faisceau laser et il existe un risque de blessures aux yeux.
- N'exposez pas le produit à des températures extrêmes. En cas de variations importantes de température, laissez d'abord refroidir le produit avant de l'allumer. En cas de températures extrêmes ou de variations de température, la précision du produit peut être altérée.
- Éteignez le produit lorsque vous le transportez.

LASER RADIATION
DO NOT STARE INTO BEAM
CLASS 2 LASER PRODUCT
LASERSTRAHLUNG
NICHT IN DEN STRAHL BLICKEN
LASER KLASSE 2
λ = 640-660 nm · P< 1 mW
IEC 60825-1: 2014

**⚠ AVERTISSEMENT !**
**Risque d'éblouissement !**
- Ne pas observer directement la lumière de la COB-LED ou ne pas diriger la COB-LED vers les yeux d'autres personnes. Cela peut entraîner une perte de la vision.
- Cet article peut émettre un rayonnement optique dangereux. Ne pas observer directement la lumière de la COB-LED. Ceci peut être dangereux pour les yeux.

**⚠ AVERTISSEMENT !**
**Risque de blessures !**
**Un produit défectueux ne doit pas être utilisé ! Un risque de blessures existe !**
- Ne pas utiliser le produit en cas de dysfonctionnement, de dommage ou de défaut.
- Les COB-LED ne sont pas remplaçables. En cas de DEL défectueuses, le produit doit être mis au rebut.
- Toute réparation non correctement effectuée entraîne le risque de graves blessures pour l'utilisateur.

**⚠ AVERTISSEMENT !**
**Risque de blessures !**
**Le produit ne doit pas être transformé ! Un risque de blessures par électrocution existe!**
- Le boîtier ne doit jamais être ouvert et le produit ne doit pas être transformé/modifié. En cas de transformations/modifications, il existe un danger de mort par électrocution. Les transformations/modifications sont interdites pour des raisons d'homologation (CE).
- Le produit ne doit pas être recouvert pendant l'utilisation.

### 5.1 Consignes de sécurité relatives aux piles rechargeables
**⚠ AVERTISSEMENT !**
**Risque d'incendie et d'explosion !**
- Éloigner l'article de toute source de chaleur et d'un ensoleillement direct car les piles rechargeables risquent d'exploser en cas de surchauffe. Un risque de blessures existe.
- Ne pas faire fonctionner l'article dans son emballage ! Un risque d'incendie existe !

**⚠ AVERTISSEMENT !**
**Risque de blessures !**
**Ne pas toucher à main nue les piles rechargeables qui ont coulé ! Un risque de blessures existe !**
- Les piles rechargeables qui ont coulé ou qui sont endommagées peuvent causer des brûlures chimiques en cas de contact cutané. Ne pas toucher à main nue aux piles rechargeables qui ont coulé ; porter en conséquence impérativement dans ce cas des gants de protection appropriés !

**REMARQUE !**
- Ce produit comporte une pile rechargeable intégrée qui ne peut pas être remplacée par l'utilisateur. Le retrait de la pile rechargeable ne peut être effectué que par le constructeur, son S.A.V. ou par une personne disposant d'une qualification similaire afin d'éviter tout danger.
- Lors de l'élimination du produit, ne pas oublier que ce produit contient une pile rechargeable.

## 6. Mise en service
1. Retirer tous les matériaux d'emballage.
2. Vérifier que toutes les pièces sont au complet et non endommagées.
   Si ce n'est pas le cas, contacter l'adresse de service indiquée.

**Légende**
1 Lampe à pile avec laser croisé, ci-après appelée produit.
2 Câble micro-USB
2a Connecteur micro-USB
2b Connecteur USB
3 Interrupteur MARCHE/ARRÊT
4 Lampe de poche à LED
5 Projecteur LED
6 Laser en croix
7 Niveau à bulle (nivelle)
8 Indicateur d'état de charge
9 Cache
10 Douille
11 Mousqueton
12 Supports magnétiques
13 Prise
14 Lignes laser

### 6.1 Chargement de la pile
**REMARQUE !**
- La pile rechargeable doit être chargée pendant 12 heures avant la première utilisation.
- La pile doit être chargée dès que les LED COB s'illuminent plus faiblement ou que les lignes laser sont trop faibles ou ne sont plus visibles.

**⚠ AVERTISSEMENT !**
**Il y a risque de blessures par électrocution !**
- Charger le produit uniquement à l'intérieur.
- Si le produit est mouillé, vous devez entièrement sécher le produit avec un tissus sec avant de le charger. Il existe un risque d'électrocution.

**REMARQUE !**
- La pile rechargeable dispose d'un dispositif de coupure automatique. Celui-ci interrompt la charge une fois à 100 % afin d'éviter la surcharger de l'accumulateur.
- Il n'est pas possible d'allumer le produit pendant le chargement.

Raccorder le produit 1 l'aide du câble de charge micro-USB 2 à un appareil adapté. Vous pouvez notamment charger l'accumulateur avec un bloc d'alimentation avec port USB, voir **Fig. B**, notez les données techniques.
Le produit peut désormais être raccordé à un appareil de service avec une sortie SELV et une tension de sortie avec pic de travail (Uout) de 5 V ⎓.
- Pendant la charge, le témoin de charge 8 est allumé en rouge.
- Lorsque la batterie est entièrement chargée, l'indicateur de charge 8 s'allume en vert.
1. Ouvrir le cache 9.
2. Insérez la fiche micro-USB 2a dans la prise 10.
3. Brancher la fiche USB 2b dans un appareil de charge.
4. Lorsque le chargement est terminé, retirez la fiche micro-USB 2a de la prise 10.
5. Fermez le compartiment 9.

Le produit 1 est désormais opérationnel.

### 6.2 Mise en marche / arrêt du produit
Appuyer sur l'interrupteur MARCHE/ARRÊT 3, voir **Fig. A**. Vous entendrez un clic en appuyant. Les modes de commutation suivants sont possibles :
Appuyer 1 x : LAMPE DE POCHE À LED 4 allumée
Appuyer 2 x : PROJECTEUR LED 5 allumé et LAMPE DE POCHE LED 4 éteinte
Appuyer 3 x : LASER EN CROIX 6 et éclairage d'arrière-plan du NIVEAU À BULLE (NIVELLE) 7 allumé ET PROJECTEUR LED 5 éteint.
Appuyer 4 x : Produit 1 éteint.

### 6.3 Suspension du produit
1. Déplier le crochet de suspension 11 vers le haut, voir **Fig. C**.
2. Suspendre le produit 1 avec le crochet de suspension 11 à un crochet prévu ou un cordon.

**REMARQUE !**
Veillez à ce que le crochet ou le cordon puisse supporter le poids du produit.

**⚠ AVERTISSEMENT !**
**Risque de blessures !**
Éteignez le laser en croix lorsque vous accrochez le produit. Un possible tournoiement du produit peut rendre la direction de projection du laser en croix incontrôlable.

### 6.4 Fixation via des supports magnétiques
La lampe 1 dispose de supports magnétiques 12 au dos pour une fixation sur des surfaces magnétisables.
- Fixer la lampe 1 sur une surface appropriée, voir **Fig. D**.

### 6.5 Utilisation du produit en tant que niveau à bulle laser
**⚠ AVERTISSEMENT !**
**Risque de blessures !**
- Allumez uniquement le laser en croix lorsque vous avez installé le produit et que personne ne se trouve dans la zone du faisceau laser.
- Si une personne se trouve dans cette zone afin d'éventuellement placer des points de signalisation, indiquez à la personne de ne pas regarder en direction du laser en croix.

**REMARQUE !**
- S'il n'est pas possible de représenter les lignes laser avec l'orientation horizontale ou verticale nécessaire, vous pouvez utiliser celles-ci en tant que lignes de référence. Déterminez la distance manquante et transposez celle-ci au mur à l'aide d'un mètre pliant et des lignes laser.

### Sans trépied
1. Tenez le produit 1 avec le côté au mur : voir **Fig. F (1)**.
2. Positionner le produit 1 de sorte que les bulles d'air dans les nivelles du niveau à bulle se trouvent exactement entre les deux 7 traits de marquage.
3. Appuyez sur l'interrupteur MARCHE/ARRÊT 3 jusqu'à ce que le laser à croix 6 et le niveau à bulle 7 s'allument.
- Le produit 1 projette désormais deux lignes laser superposées 14 au mur.
4. Une deuxième personne peut désormais dessiner les points souhaités.

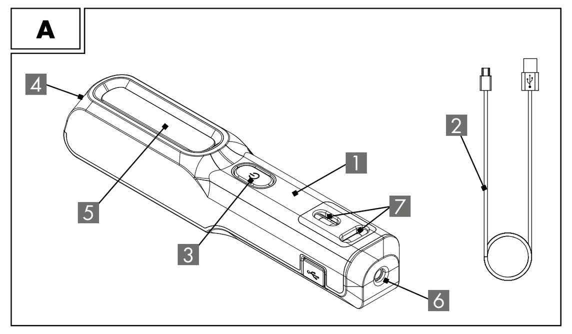


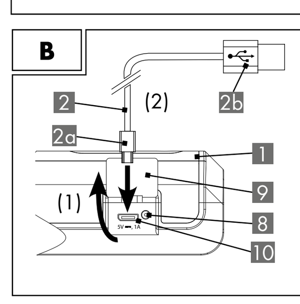


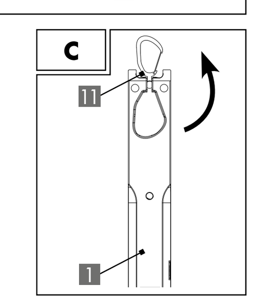


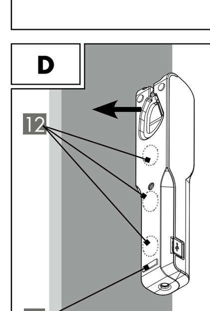


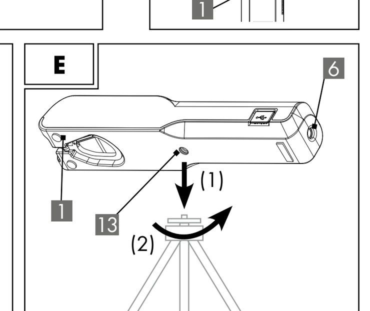


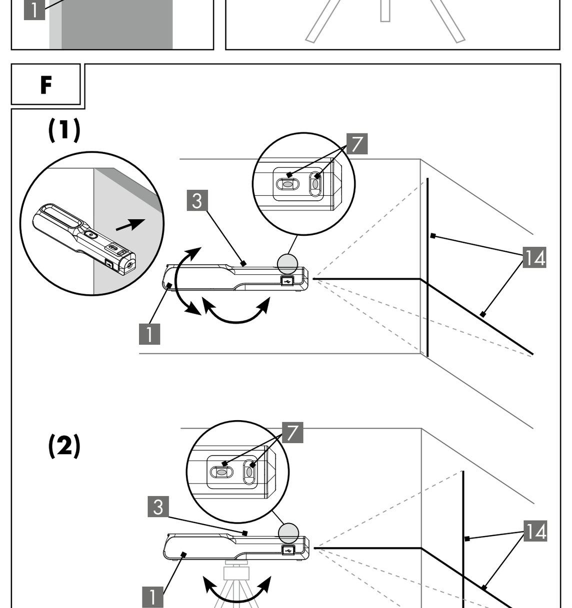


## Avec trépied (non fourni)

Sur sa face inférieure, le produit 1 dispose d'une prise 13 pour un trépied usuel du commerce avec filetage 1/4"-, voir **Fig. E**.

1. Fixez le produit 1 sur un trépied.
2. Positionner le trépied de sorte que les bulles d'air dans les nivelles du niveau à bulle se trouvent exactement entre les deux 7 traits de marquage, voir **Fig. F (2)**.
3. Appuyez sur l'interrupteur MARCHE/ARRÊT 3 jusqu'à ce que le laser à croix 6 et le niveau à bulle 7 s'allument.
- Le produit 1 projette désormais deux lignes laser superposées 14 au mur.
4. Vous pouvez désormais dessiner les points souhaités.

## 7. Consignes de nettoyage et d'entretien

**PRUDENCE !**

**Risque de blessures !**

**Avant le nettoyage, le câble de chargement micro-USB doit être 2 débranchéede l'appareil en charge (p. ex. alimentation) et le produit éteint. Il existe un risque d'électrocution !**

- Nettoyer exclusivement avec un chiffon sec.
- Ne pas utiliser de produits nettoyants ou de produits chimiques agressifs.
- Ne pas plonger dans l'eau.
- Conserver au frais, au sec et à l'abri des rayons UV.

## 8. Déclaration de conformité

Cet appareil est conforme aux exigences de base et aux autres prescriptions pertinentes de la directive européenne Compatibilité électromagnétique 2014/30/UE ainsi et de la directive LdSD 2011/65/UE. La déclaration de conformité originale entière est disponible auprès de l'importateur.

## 9. Élimination

**Élimination de l'emballage**

L'emballage et la notice d'utilisation sont constitués à 100 % de matériaux écologiques que vous pouvez éliminer dans les centres de recyclage locaux.

**Élimination du produit**

Le produit ne doit pas être éliminé avec les déchets ménagers. Veuillez-vous informer auprès de votre commune ou de l'administration de votre ville concernant les possibilités d'élimination du produit.

**Élimination de la pile / pile rechargeable**

- Les piles rechargeables défectueuses ou usées doivent être recyclées conformément à la directive 2006/66 / CE et ses compléments.
- Les piles et accumulateurs ne doivent pas être jetés dans les ordures ménagères. Ces articles contiennent des métaux lourds. Marquage : Pb (= plomb), Hg (= mercure), Cd (= cadmium). Vous êtes obligé(e) par la loi de rendre les piles et les accumulateurs usagés. Vous pouvez remettre les piles usagées à titre gratuit à notre point de vente ou à un point de collecte près de chez vous (p. ex. dans le commerce ou auprès des services de collecte municipaux/cantonaux). Les piles et accumulateurs sont marqués par une poubelle barrée.

## 10. Garantie

Garantie de la TRADIX GmbH & Co. KG

Chère cliente, Cher client, vous recevez trois ans de garantie sur ce produit à compter de la date d'achat. Des droits légaux vous reviennent contre le vendeur en cas de vices de ce produits. Ces droits légaux ne sont pas limités par notre garantie présentée ci-après.

## 11. Conditions de garantie

La période de garantie commence à partir de la date d'achat. Veuillez bien conserver le ticket de caisse original. Ce document est requis comme justificatif d'achat.

En cas d'apparition d'un vice de matériel ou de fabrication dans les trois ans suivant la date d'achat de ce produit, nous nous chargeons, selon notre choix, de réparer ou de remplacer le produit et ce, gratuitement pour vous. La prestation de garantie présuppose la présentation du produit défectueux et du justificatif d'achat (ticket de caisse) et la description succincte écrite du vice et de la date de son apparition. Si un défaut est couvert par notre garantie, vous recevez le produit réparé ou un nouveau produit. La réparation ou le remplacement du produit n'entraîne pas le début d'une nouvelle période de garantie.

**Durée de garantie et droits de garantie légaux**

La durée de garantie n'est pas prolongée par une action en garantie. Ceci s'applique également aux pièces remplacées et réparées. Les dommages et défauts existant éventuellement déjà au moment de l'achat doivent être signalés immédiatement après le déballage. Les réparations effectuées après la fin de la durée de garantie sont facturées.

**Étendue de la garantie**

L'appareil a été soigneusement fabriqué selon des directives de qualité strictes et scrupuleusement testé avant la livraison. La garantie s'applique aux défauts de matériel ou de fabrication. Cette garantie ne couvre pas les pièces du produit soumises à l'usure normale et peuvent donc être considérées comme des pièces d'usure ni les dommages causés aux pièces fragiles telles que les interrupteurs, les piles ou le verre.

Cette garantie est annulée si le produit a été endommagé, mal utilisé ou entretenu. Pour une utilisation correcte du produit, toutes les consignes spécifiées dans ce mode d'emploi doivent être strictement respectées. Toute utilisation ou action que le mode d'emploi déconseille ou contre laquelle il met en garde doit être évitée.

Le produit est destiné uniquement à un usage privé et non commercial. La garantie expire en cas d'utilisation incorrecte et abusive, d'usage de la force et en cas d'interventions non effectuées par notre service après-vente agréé.

**Traitement en cas de réclamation au titre de la garantie**

Afin d'assurer un traitement rapide de votre demande, veuillez suivre les instructions ci-dessous :

- Pour toutes vos demandes, veuillez conserver à disposition le ticket de caisse et le numéro d'article (par ex. IAN 354987_2004) comme preuve d'achat.
- Le numéro d'article se trouve sur la plaque signalétique du produit, gravée sur le produit, sur la page de ouverture de votre mode d'emploi (en bas à gauche) ou sur l'autocollant au dos ou en bas du produit.
- En cas de dysfonctionnement ou d'autres défauts, veuillez contacter le service après-vente indiqué ci-dessous par téléphone ou par e-mail.
- Vous pouvez retourner gratuitement un produit ayant été enregistré comme défectueux à l'adresse du service après-vente communiqué, en joignant le justificatif d'achat (ticket de caisse) et une indication de la nature du défaut et du moment où il s'est produit.

Sur www.lidl-service.com, vous pouvez télécharger le présent mode d'emploi ainsi que de nombreux autres manuels, vidéos de produits et logiciels d'installation.

Ce code QR vous amène directement à la page du service après-vente Lidl (www.lidl-service.com) et votre mode d'emploi peut être ouvert en entrant le numéro d'article (IAN) 354987_2004 .

NL BE

# ACCU-LAMP MET KRUISLIJNENLASER

**Gebruiksaanwijzing**

## 1. Inleiding

**Van harte gefeliciteerd!**

U hebt gekozen voor een hoogwaardig product. De gebruiksaanwijzing maakt deel uit van dit product. Deze bevat belangrijke instructies voor veiligheid, gebruik en verwijdering. Voordat u het product in gebruik neemt, dient u zich vertrouwd te maken met alle bedienings- en veiligheidsinstructies. Gebruik het product alleen zoals beschreven en voor de gespecificeerde toepassingsgebieden. Overhandig alle documenten als u het product aan derden doorgeeft. Bewaar de instructies voor toekomstige referentie.

**Tekentoelichting**

De volgende symbolen en signaalwoorden worden in deze gebruiksaanwijzing op de product of op de verpakking gebruikt.

Hierna wordt de Accu-lamp met kruislijnenlaser product genoemd.

**WAARSCHUWING!**

Dit signaalsymbool/-woord betekent een gevaar met een hoog risico dat, indien niet voorkomen, de dood of ernstig letsel tot gevolg kan hebben.

**VOORZICHTIG!**

Dit signaalsymbool/-woord betekent een gevaar met een laag risico dat, indien niet voorkomen, licht of matig letsel tot gevolg kan hebben.

**LET OP!**

Dit signaalwoord waarschuwt voor mogelijke materiële schade of geeft u nuttige aanvullende informatie over het gebruik.

Dit symbool geeft alleen het gebruik binnenshuis aan.

Dit symbool geeft het gebruik ervan aan.

Dit symbool geeft mogelijke gevaren met betrekking tot kinderen aan.

Dit symbool geeft de leeftijdsclassificatie van het product aan.

Dit teken geeft verblindingsgevaar aan.

Dit teken geeft gevaarlijke optische straling aan.

Dit symbool geeft de classificatie van de laser aan.

Dit symbool geeft gevaarlijke laserstralen aan.

Dit symbool geeft de aan/uit-schakelaar aan.

Dit symbool geeft een mogelijk gevaar van een elektrische schok aan.

Dit symbool geeft mogelijke gevaren met betrekking tot oververhitting aan.

Dit symbool geeft de mogelijke gevaren met betrekking tot explosies aan.

Dit symbool geeft mogelijke gevaren aan bij het omgaan met batterijen/accu's.

Dit teken betekent gelijkstroom.

Het product heeft een USB-poort.

IP20 Dit teken betekent beschermingstype IP20. (Geen bescherming tegen water, maar tegen vaste voorwerpen met een diameter van meer dan 12,5 mm. Het product mag alleen in een droge omgeving worden gebruikt.)

Dit symbool betekent beschermingsklasse III. SELV: veilige extra-lage spanning

Deze symbolen informeren u over het afvoeren van verpakkingen en producten.

Conformiteitsverklaring (zie hoofdstuk „8. Conformiteitsverklaring"): Producten gemarkeerd met dit symbool voldoen aan alle van toepassing zijnde communautaire regelgeving van de Europese Economische Ruimte.

## 2. Veiligheid Gebruik voor het beoogde doel

Dit product is niet geschikt voor binnenverlichting.

**WAARSCHUWING!**

**Letselgevaar!**

**Het product mag niet worden gebruikt in de buurt van vloeistoffen of in vochtige ruimten. Er bestaat letselgevaar!**

Het product is niet bestemd voor commercieel gebruik. Elk ander gebruik of elke andere wijziging van het product wordt beschouwd als niet voor het beoogde doel en kan leiden tot risico's zoals letsel en schade. Voor schade die het gevolg is van gebruik dat niet voor het beoogde doel is, is de distributeur niet aansprakelijk.

Het product is uitsluitend bestemd voor gebruik binnenshuis.

Het product is bestand tegen extreme fysieke belasting in de vorm van trillingen (1,0 m² / s³ 200 – 2.000 Hz).

Het product is bedoeld voor gebruik als LED-zaklantaarn of als LED-spot. Het product is geschikt voor het detecteren van horizontale en verticale lijnen.

## 3. Leveringsomvang (A)

1 x Accu-lamp met kruislijnenlaser 1
1 x Micro-USB-oplaadkabel 2
1 x gebruiksaanwijzing

## 4. Technische gegevens

Type: Accu-lamp met kruislijnenlaser
IAN: 354987_2004
Tradix-nr.: 354987-20-A
Bedrijfsspanning: 3,7 V ⎓
Totale productie: 5 W
Lithium-ion-accu:
3,7 V ⎓, 2.200 mAh (type 18650, kan niet worden vervangen)
Verlichtingsmiddel:
LED-spot: 5 W COB-LED
LED-zaklantaarn: 1 W COB-LED
(resp. wit, kan niet worden vervangen)
Kruislijnlaser:
rode laser, klasse 2, max. 1 mW, werkgebied ongeveer 1 m, afwijking +/- 5 mm / 1 m
Totale lengte van de laserlijnen: (horizontaal en verticaal): elk ongeveer 1 m (op een afstand van 1 m)
Beschermingsklasse: III/
Beschermingswijze: IP20
Productiedatum: 10/2020
Garantie: 3 jaar

## 5. Veiligheidsinstructies

**WAARSCHUWING!**

**Gevaar voor verwonding en verstikking!**

**Als kinderen met het product of de verpakking spelen, kunnen ze zich verwonden of stikken!**

- Laat geen kinderen met het product of verpakking spelen.
- Houd toezicht op kinderen in de buurt van het product.
- Berg zowel het product als de verpakking buiten het bereik van kinderen op.

**WAARSCHUWING!**

**Letselgevaar!**

**Niet geschikt voor kinderen onder de 8 jaar! Er bestaat letselgevaar!**

- Kinderen ouder dan 8 jaar en personen met beperkte fysieke, sensorische of mentale vaardigheden of gebrek aan ervaring en kennis moeten tijdens het gebruik van de tuinslang onder toezicht staan en/of geïnstrueerd worden in het veilige gebruik van het product en de daaruit voortvloeiende gevaren begrijpen.
- Kinderen mogen niet met het product spelen.
- Onderhoud en/of schoonmaken van het product mag niet zonder toezicht. Worden uitgevoerd door kinderen.

**Neem de nationale voorschriften in acht!**

- Neem de geldende nationale regels en voorschriften in acht tijdens het gebruik en de verwijdering van het product.

**WAARSCHUWING!**

**Letselgevaar!**

**Niet gebruiken in Ex-omgevingen! Er bestaat letselgevaar!**

- Het product mag niet worden gebruikt in een explosiegevaarlijke (Ex) omgeving. Het product is niet goedgekeurd voor een omgeving waarin ontvlambare vloeistoffen, gassen of stof aanwezig zijn.

**WAARSCHUWING!**

**Verblindingsgevaar!**

**Kijk niet direct in de laserstraal. Als de sluitreflex niet aanwezig is, kan dit blijvend oogletsel tot gevolg hebben.**

- Richt de laserstraal nooit direct op de ogen van mensen of dieren.
- Sluit het oog bewust en draai onmiddellijk uw hoofd uit de straal om te voorkomen dat de lichtbundel u in het oog raakt.
- Richt de laserstraal nooit op voorwerpen die licht kunnen reflecteren. Zelfs een kort visueel contact kan oogschade veroorzaken.
- Schakel de laserstraal altijd uit als u het product zonder toezicht achterlaat of als het niet nodig is. Mensen kunnen worden verblind door de laserstraal en er is risico op oogletsel.
- Stel het product niet bloot aan extreme temperaturen. Laat bij grote temperatuurschommelingen het product eerst afkoelen voordat u het aanzet. Extreme temperaturen of temperatuurschommelingen kunnen de precisie van het product beïnvloeden.
- Zet het product uit tijdens het transport.

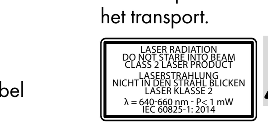


**WAARSCHUWING!**

**Verblindingsgevaar!**

- Kijk niet direct in het licht van de COB-LEDen richt de COB-LED niet op de ogen van anderen. Dit kan verminderd gezichtsvermogen tot gevolg hebben.
- Dit product kann gevaarlijke optische straling afgeven. Kijk niet direct in het licht van de COB-LED. Dit kann schadelijk zijn voor uw ogen.

**WAARSCHUWING!**

**Letselgevaar!**

**Er mag geen defect product worden gebruikt! Er bestaat letselgevaar!**

- Gebruik het product niet in geval van functionele storingen, schade of defecten.
- De COB-LED kunnen niet worden vervangen. Als de LED's defect zijn, moet het product worden afgevoerd.
- Ondeskundige reparaties kunnen aanzienlijk gevaar voor gebruikers met zich meebrengen.

**WAARSCHUWING!**

**Letselgevaar!**

**Er mag niet met het product worden gemanipuleerd! Er bestaat letselgevaar door elektrische schokken!**

- De behuizing mag in geen geval worden geopend en het product mag niet worden gemanipuleerd/gewijzigd. Bij manipulaties/wijzigingen bestaat er levensgevaar door elektrische schokken. Manipulaties/wijzigingen zijn om goedkeuringsredenen (EEG) verboden.
- Het product mag tijdens het gebruik niet worden afgedekt.

### 5.1 Veiligheidsinstructies voor accu's

**WAARSCHUWING!**

**Brand- en explosiegevaar!**

- Houd het product uit de buurt van warmtebronnen en direct zonlicht, de accu kan exploderen door oververhitting. Er bestaat letselgevaar!
- De product niet in de verpakking gebruiken! Er bestaat brandgevaar!

**WAARSCHUWING!**

**Letselgevaar!**

**Lekkende accu's niet met blote handen aanraken! Er bestaat letselgevaar!**

- Lekkende of beschadigde accu's kunnen brandwonden veroorzaken als ze in contact komen met de huid. Lekkende accu's niet met blote handen aanraken; daarom in dit geval geschikte beschermende handschoenen dragen!

**LET OP!**

- Dit product heeft een ingebouwde accu die niet door de gebruiker kann worden vervangen. Het verwijderen fvan de accu mag alleen worden uitgevoerd door de fabrikant of de klantendienst van de fabriek of door een gekwalificeerd persoon om risico's te voorkomen.
- Wanneer u het product weggooit, moet u zich ervan bewust zijn dat dit product een oplaadbare batterij bevat.

## 6. Ingebruikname

1. Verwijder al het verpakkingsmateriaal.
2. Controleer of alle onderdelen aanwezig en onbeschadigd zijn.
   Als dit niet het geval is, neem dan contact op met het opgegeven serviceadres.

**Legenda**

1 Acculamp met kruislijnlaser, hierna product genoemd
2 Micro-USB-oplaadkabel
2a Micro-USB-stekker
2b USB-stekker
3 AAN-/UIT-schakelaar
4 LED-zaklantaarn
5 LED-spot
6 Kruislijnlaser
7 Waterpas
8 Laadindicator
9 Afdekplaatje
10 Aansluiting
11 Karabijnhaak
12 Magneethouders
13 Opname
14 Laserlijn

### 6.1 Accu opladen

**LET OP!**

- De accu moet voor het eerste gebruik 12 uur worden opgeladen.
- De accu moet worden opgeladen zodra de COB-LED's zwakker gaan branden of de laserlijnen te zwak of niet meer zichtbaar zijn.

**WAARSCHUWING!**

**Letselgevaar door elektrische schokken!**

- Laad het product alleen in binnenshuis op.
- Als het product nat is geworden, droogt u het product goed af met een droge doek voordat u het oplaadt. Er bestaat gevaar voor kortsluiting.

**LET OP!**

- De accu is voorzien van een automatische uitschakeling. Dit schakelt het laadproces uit bij 100% lading, zodat de accu niet overladen kan worden.
- Tijdens het laadproces kan het product niet worden aangezet.

Sluit het product 1 aan op een geschikt apparaat met behulp van de Micro-USB-oplaadkabel 2. U kunt de accu onder meer opladen met een voedingseenheid met USB-poort, zie **afb. B**, zie de technische gegevens.

Het product kan alleen worden aangesloten op een bedieningsapparaat met een SELV-uitgang en een maximale werkpiekuitgangsspanning (Uout) van 5 V ⎓.

- Tijdens het laadproces brandt de laadindicator 8 rood.
- Als de accu volledig is opgeladen, zal de laadindicator 8 groen gaan branden.

1. Open het afdekplaatje 9.
2. Steek de micro-USB-stekker 2a in de aansluiting 10.
3. Steek de USB-stekker 2b in het apparaat dat wordt opgeladen.
4. Als het laadproces is voltooid, trekt u de micro-USB-stekker 2a uit de aansluiting 10.
5. Sluit het afdekplaatje 9.

Het product 1 is nu klaar voor gebruik.

### 6.2 Aan-/uitzetten van het product:

-Druk op de AAN/UIT-schakelaar 3, zie **afb. A**. U hoort een klikkend geluid als u erop drukt. -De volgende modussen zijn schakelbaar:
1 x drukken: LED-ZAKLANTAARN 4 aan
2 x drukken: LED-SPOT 5 aan EN LED-ZAKLANTAARN 4 uit
3 x drukken: KRUISLIJNLASER 6 en achtergrondverlichting van de WATERPAS 7 aan EN LED-SPOT 5 uit
4 x drukken: Product 1 uit.

### 6.3 Product ophangen

1. Vouw de karabijnhaak 11 naar boven, zie **afb. C**.
2. Hang het product 1 met de karabijnhaak 11 aan een bestaande haak of aan een koord op.

**LET OP!**

Let erop dat de haak of het koord het gewicht van het product kan dragen.

**WAARSCHUWING!**

**Letselgevaar!**

Schakel de kruislijnlaser niet in als u het product ophangt. Door een eventuele slingering van het product wordt de kruislijnlaser niet gecontroleerd in de straalrichting ervan.

### 6.4 Bevestiging met behulp van een magneethouder

Het product 1 beschikt over gemonteerde magneethouders 12 aan de achterkant ter bevestiging op magnetiseerbare oppervlakken.

- Bevestig het product 1 op een geschikt oppervlak, zie **afb. D**.

### 6.5 Product als laserwaterpas gebruiken

**WAARSCHUWING!**

**Letselgevaar!**

- Schakel de kruislijnlaser alleen in als u het product hebt uitgelijnd en er zich niemand in het gebied van de laserstraal bevindt.
- Als er een persoon in dit gebied is om eventuele markeringspunten in te stellen, instrueer deze persoon dan om niet in de richting van de kruislijnlaser te kijken.

**LET OP!**

- Als de laserlijnen niet in de gewenste horizontale of verticale richting kunnen worden afgebeeld, kunt u ze als referentielijnen gebruiken. Bepaal de ontbrekende afstand en breng deze over op de muur met behulp van een liniaal en de laserlijnen.

**Zonder statief**

1. Houd het product 1 met de kant tegen de muur; zie **afb. F (1)**.
2. Lijn het product 1 zo uit tot de luchtbellen in de flacons van de waterpas 7 precies in het midden van de twee markeerlijnen staan.
3. Druk net zo vaak op de AAN/UIT-schakelaar 3 totdat de kruislijnlaser 6 en de waterpas 7 gaan branden.
- Het product 1 projecteert nu twee kruisende laserlijnen 14 op de muur
4. Een tweede persoon kan nu de gewenste punten markeren.

**Met statief (niet meegeleverd)**

Het product 1 heeft aan de onderzijde een houder 13 voor een standaardstatief met een schroefdraad van 1/4", zie **afb. E**.

1. Bevestig het product 1 op een statief.
2. Lijn het statief zo uit tot de luchtbellen in de flacons van de waterpas 7 van het product 1 precies in het midden van de respectievelijke markeerlijnen staan, zie **afb. F (2)**.
3. Druk net zo vaak op de AAN/UIT-schakelaar 3 totdat de kruislijnlaser 6 en de waterpas 7 gaan branden.
- Het product 1 projecteert nu twee kruisende laserlijnen 14 op de muur.
4. U kunt nu de gewenste punten markeren.

## 7. Reinigings- & verzorgingsinstructies

**VOORZICHTIG!**

**Letselgevaar!**

**Voor de reiniging moet u de Micro-USB-oplaadkabel 2 van het oplaadapparaat (bijv. voedingseenheid) en het product verwijderen en het product uitschakelen. Er bestaat gevaar voor elektrische schokken!**

- alleen met een droge doek schoonmaken
- geen agressieve schoonmaakmiddelen of chemicaliën gebruiken
- niet in water onderdompelen
- op een koele, droge plaats, beschermd tegen UV-licht opbergen

## 8. Conformiteitsverklaring

Dit apparaat voldoet aan de Europese Richtlijn 2014/30/EU inzake elektromagnetische compatibiliteit en de RoHs-richtlijn 2011/65/EU met betrekking tot de naleving van de essentiële eisen en andere relevante regelgeving. De volledige originele conformiteitsverklaring is verkrijgbaar bij de importeur.

## 9. Afvalverwerking

**Verpakking weggooien**

De verpakking en de gebruiksaanwijzing zijn gemaakt van 100% milieuvriendelijke materialen die u kunt weggooien bij uw lokale recyclingfaciliteiten.

**Produkt afvoeren**

Het product mag niet worden weggegooid in het gewone huishoudelijke afval. Neem contact op met uw gemeente of gemeente voor informatie over de afvoermogelijkheden van het product.

**Batterijen / oplaadbare batterijen weggooien**

- Defecte of gebruikte oplaadbare batterijen moeten worden gerecycled in overeenstemming met Richtlijn 2006/66/EG en de wijzigingen daarop.
- Batterijen en oplaadbare batterijen mogen niet in het huishoudelijk afval worden weggegooid. Deze bevatten schadelijke zware metalen. Markering: Pb (= lood), Hg (= kwik), Cd (= cadmium). U bent wettelijk verplicht gebruikte en oplaadbare batterijen in te leveren. U kunt de batterijen na gebruik gratis inleveren bij ons verkooppunt of in de directe omgeving (bijv. in winkels of gemeentelijke inzamelpunten). Batterijen en oplaadbare batterijen zijn gemarkeerd met een doorgestreepte vuilnisbak.

## 10. Garantie

Garantie van TRADIX GmbH & Co. KG.

Beste klant, u ontvangt op dit product een garantie van 3 jaar vanaf de datum van aankoop. In geval van defecten in dit product, kunt u uw wettelijke rechten ten opzichte van de verkoper van het product uitoefenen. Deze wettelijke rechten worden door onze onderstaande garantie niet beperkt.

## 11. Garantievoorwaarden

De garantieperiode begint vanaf de datum van aankoop. Bewaar zorgvuldig het originele kassaticket. Dit document is nodig als bewijs van aankoop. Als er binnen drie jaar na de aankoopdatum van dit product defecten in het materiaal of in de fabricage optreden, want wordt het product door ons – naar eigen oordeel - gratis gerepareerd of vervangen.Deze garantie geldt op voorwaarde dat binnen de termijn van drie jaar het defecte product en het aankoopbewijs (kassaticket) getoond wordt en schriftelijk kort beschreven wordt wat het defect is en wanneer het opgetreden is.

Wanneer het defect door onze garantie gedekt is, ontvangt u het gerepareerde of een nieuw product terug. Na het repareren of vervangen van het product begint geen nieuwe garantietermijn.

**Garantieperiode en wettelijke claims voor gebreken**

De garantieperiode wordt niet verlengd door de garantie. Dit geldt ook voor vervangen en gerepareerde onderdelen. Eventuele beschadigingen en gebreken die op het moment van aankoop reeds aanwezig zijn, moeten onmiddellijk na het uitpakken worden gemeld. Voor reparaties na afloop van de garantieperiode worden kosten in rekening gebracht

**Omvang van de garantie**

Het apparaat is zorgvuldig geproduceerd volgens strenge kwaliteitsrichtlijnen en voor uitlevering zorgvuldig getest. De garantie is van toepassing op materiaal- of fabricagefouten. Deze garantie is niet van toepassing op productonderdelen die onderhevig zijn aan normale slijtage en daarom kunnen worden beschouwd als slijtageonderdelen of voor schade aan kwetsbare onderdelen zoals schakelaars, accu's of onderdelen die van glas zijn gemaakt.

Deze garantie is ongeldig als het product is beschadigd, op ondeskundige wijze is gebruikt of onderhouden. Voor deskundig gebruik van het product moeten alle instructies in deze gebruiksaanwijzing strikt worden opgevolgd. Elk gebruik of elke handeling die in deze gebruiksaanwijzing wordt afgeraden of waarvoor wordt gewaarschuwd, moet worden voorkomen.

Het product is uitsluitend bestemd voor privé- en niet voor commercieel gebruik. De garantie vervalt in geval van ongepaste en ondeskundige behandeling, gebruik van geweld en ingrepen die niet door onze geautoriseerde servicemedewerkers werden uitgevoerd.

**Verwerking in geval van een garantieclaim**

Om een snelle verwerking van uw aanvraag te garanderen, dient u de onderstaande instructies te volgen:

- Houd de kassabon en het artikelnummer (bijv. IAN 354987_2004) bij de hand als aankoopbewijs voor alle aanvragen.
- Het artikelnummer vindt u op het typeplaatje op het product, op een gravure op het product, op de titelpagina van uw gebruiksaanwijzing (linksonder) of op de sticker op de achterkant of onderkant van het product.
- Als er zich functionele fouten of andere defecten voordoen, neem dan eerst telefonisch of per e-mail contact op met de hieronder genoemde serviceafdeling.
- U kunt dan een product dat als defect is geregistreerd, franco opsturen naar het aan u verstrekte serviceadres, met bijvoeging van de ontvangst van de aankoop (kassabon) en een indicatie van waaruit het defect bestaat en wanneer het zich heeft voorgedaan.

Op www.lidl-service.com kunt u deze en vele andere handleidingen, productvideo's en installatiesoftware downloaden.

Deze QR-code brengt u direct naar de Lidl-servicepagina (www.lidl-service.com) en u kunt uw gebruiksaanwijzing openen door het artikelnummer (IAN) 354987_2004 in te voeren.

DE AT CH

# AKKU-LEUCHTE MIT KREUZLINIENLASER

**Bedienungsanleitung**

## 1. Einleitung

**Herzlichen Glückwunsch!**

Sie haben sich mit dem Kauf für ein hochwertiges Produkt entschieden. Die Bedienungsanleitung ist Bestandteil dieses Produkts. Sie enthält wichtige Hinweise für Sicherheit, Gebrauch und Entsorgung. Machen Sie sich vor der Benutzung des Produkts mit allen Bedien- und Sicherheitshinweisen vertraut. Benutzen Sie das Produkt nur wie beschrieben und für die angegebenen Einsatzbereiche. Händigen Sie alle Unterlagen bei Weitergabe des Produkts an Dritte mit aus. Bewahren Sie die Bedienungsanleitung für späteres Nachschlagen auf.

**Zeichenerklärung**

Die folgenden Symbole und Signalwörter werden in dieser Bedienungsanleitung, auf dem Produkt oder auf der Verpackung verwendet.

Im Folgenden wird die Akku-Leuchte mit Kreuzlinienlaser Produkt genannt.

**WARNUNG!**

Dieses Signalsymbol/-wort bezeichnet eine Gefährdung mit einem hohen Risikograd, die, wenn sie nicht vermieden wird, den Tod oder eine schwere Verletzung zur Folge haben kann.

**VORSICHT!**

Dieses Signalsymbol/-wort bezeichnet eine Gefährdung mit einem niedrigen Risikograd, die, wenn sie nicht vermieden wird, eine geringfügige oder mäßige Verletzung zur Folge haben kann.

**HINWEIS!**

Dieses Signalwort warnt vor möglichen Sachschäden oder bietet Ihnen nützliche Zusatzinformationen zur Verwendung.

Dieses Symbol weist auf die Verwendung nur im Innenbereich hin.

Dieses Symbol weist auf die Verwendung hin.

Dieses Symbol weist auf mögliche Gefahren in Bezug auf Kinder hin.

Dieses Symbol weist auf die Altersfreigabe des Produktes hin.

Dieses Symbol weist auf Blendgefahr hin.

Dieses Symbol weist auf gefährliche, optische Strahlung hin.

Dieses Symbol weist auf die Klassifizierung des Lasers hin.

Dieses Symbol weist auf gefährliche Laserstrahlen hin.

Dieses Symbol weist auf den EIN-/AUS-Schalter hin.

Dieses Symbol weist auf mögliche Gefahren in Bezug auf Stromschläge hin.

Dieses Symbol weist auf mögliche Gefahren in Bezug auf Überhitzung hin.

Dieses Symbol weist auf mögliche Gefahren in Bezug auf Explosionen hin.

Dieses Symbol weist auf mögliche Gefahren im Umgang mit Batterien/Akkus hin.

Dieses Symbol bezeichnet Gleichspannung.

Das Produkt hat einen USB-Anschluss.

IP20 Dieses Symbol bezeichnet die Schutzart IP20. (Kein Schutz gegen Wasser, aber gegen feste Objekte von mehr als 12,5 mm Durchmesser. Das Produkt darf nur in trockener Umgebung verwendet werden.)

Dieses Symbol bezeichnet die Schutzklasse III.
SELV: Schutzkleinspannung

Diese Symbole informieren Sie über die Entsorgung von Verpackung und Produkt.

Konformitätserklärung (siehe Kapitel „8. Konformitätserklärung"): Mit diesem Symbol gekennzeichnete Produkte erfüllen alle anzuwendenden Gemeinschaftsvorschriften des Europäischen Wirtschaftsraums.

## 2. Sicherheit Bestimmungsgemäßer Gebrauch

Dieses Produkt eignet sich nicht für die Raumbeleuchtung im Haushalt.

**WARNUNG!**

**Verletzungsgefahr!**

**Das Produkt darf nicht in der Nähe von Flüssigkeiten oder in feuchten Räumen eingesetzt werden. Es besteht Verletzungsgefahr!**

Das Produkt ist nicht für den gewerblichen Einsatz bestimmt. Andere Verwendung oder Veränderung am Produkt gelten als nicht bestimmungsgemäß und können zu Risiken wie Verletzungen und Beschädigungen führen. Für Schäden, die aus der nicht bestimmungsgemäßen Verwendung resultieren, übernimmt der Inverkehrbringer keine Haftung.

Das Produkt ist ausschließlich für den Gebrauch im Innenbereich geeignet.

Das Produkt hält extremen physischen Beanspruchungen in Form von Erschütterungen stand (1,0 m² / s³ 200 – 2.000 Hz).

Das Produkt ist als LED-Taschenlampe oder LED-Strahler gedacht. Das Produkt eignet sich zum Ermitteln von horizontalen und vertikalen Linien.

## 3. Lieferumfang (A)

1 x Akku-Leuchte mit Kreuzlinienlaser 1
1 x Micro-USB-Ladekabel 2
1 x Bedienungsanleitung

## 4. Technische Daten

Typ: Akku-Leuchte mit Kreuzlinienlaser
IAN 354987_2004
Tradix Art.-Nr.: 354987-20-A
Betriebsspannung: 3,7 V ⎓
Gesamtleistung: 5 W
Lithium-Ionen-Akku:
3,7 V ⎓, 2.200 mAh (Typ 18650, nicht austauschbar)
Leuchtmittel:
LED-Strahler: 5 W COB-LED
LED-Taschenlampe: 1 W COB-LED
(jeweils weiß, nicht austauschbar)
Kreuzlinienlaser:
roter Laser, Klasse 2, max. 1 mW, Arbeitsbereich ca. 1 m, Abweichung +/- 5 mm / 1 m
Gesamtlänge der Laserlinien: (horizontal und vertikal): je ca. 1 m (bei Abstand von 1 m)
Schutzklasse: III/
Schutzart: IP20
Produktionsdatum: 10/2020
Garantie: 3 Jahre

## 5. Sicherheitshinweise

**WARNUNG!**

**Verletzungs- und Erstickungsgefahr!**

**Wenn Kinder mit dem Produkt oder der Verpackung spielen, können sie sich daran verletzen oder ersticken!**

- Lassen Sie Kinder nicht mit dem Produkt oder der Verpackung spielen.
- Beaufsichtigen Sie Kinder in der Nähe des Produktes.
- Bewahren Sie das Produkt und die Verpackung außerhalb der Reichweite von Kindern auf.

**WARNUNG!**

**Verletzungsgefahr!**

**Nicht für Kinder unter 8 Jahren geeignet! Es besteht Verletzungsgefahr!**

- Kinder ab 8 Jahren und darüber sowie Personen mit verringerten physischen, sensorischen oder mentalen Fähigkeiten oder Mangel an Erfahrung und Wissen müssen bei der Benutzung des Produktes beaufsichtigt und/oder bezüglich des sicheren Gebrauchs des Produktes unterwiesen werden und die daraus resultierenden Gefahren verstehen.
- Kinder dürfen nicht mit dem Produkt spielen.
- Wartung und/oder Reinigung des Produktes dürfen nicht von Kindern ohne Beaufsichtigung durchgeführt werden.

**Nationale Bestimmungen beachten!**

- Beachten Sie geltende nationale Vorschriften und Bestimmungen bei der Nutzung und Entsorgung des Produktes.

**WARNUNG!**

**Verletzungsgefahr!**

**Nicht in Ex-Umgebung verwenden! Es besteht Verletzungsgefahr!**

- Das Produkt darf nicht in explosionsgefährdeter (Ex-) Umgebung benutzt werden. Für eine Umgebung, in der sich brennbare Flüssigkeiten, Gase oder Stäube befinden, ist das Produkt nicht zugelassen.

**WARNUNG!**

**Blendgefahr!**

**Schauen Sie nicht direkt in den Laserstrahl. Bei nicht vorhandenem Schließreflex kann dies zu bleibenden Augenschäden führen.**

- Richten Sie den Laserstrahl nie direkt auf die Augen von Menschen oder Tieren.
- Schließen Sie das Auge bewusst und drehen Sie sofort den Kopf aus dem Strahl, falls der Laserstrahl Sie in das Auge trifft.
- Richten Sie den Laserstrahl nie auf Gegenstände, die Licht reflektieren können. Bereits ein kurzer Sichtkontakt kann zu Augenschäden führen.
- Schalten Sie den Laserstrahl immer aus, wenn Sie das Produkt unbeaufsichtigt lassen oder es nicht benötigen. Personen könnten vom Laserstrahl geblendet werden und die Gefahr von Augenverletzungen besteht.
- Setzen Sie das Produkt keinen extremen Temperaturen aus. Lassen Sie das Produkt bei größeren Temperaturschwankungen erst abkühlen, bevor Sie es einschalten. Bei extremen Temperaturen oder Temperaturschwankungen kann die Präzision des Produkts beeinträchtigt werden.
- Schalten Sie das Produkt aus, wenn Sie es transportieren.

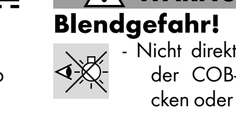


**WARNUNG!**

**Blendgefahr!**

- Nicht direkt ins Licht der COB-LEDs blicken oder die COB-LEDs auf die Augen anderer Menschen richten. Dies kann zur Beeinträchtigung der Sehkraft führen.
- Von diesem Produkt kann eine gefährliche, optische Strahlung ausgehen. Blicken Sie nicht direkt ins Licht der COB-LEDs. Das ist unter Umständen schädlich für Ihre Augen.

**WARNUNG!**

**Verletzungsgefahr!**

**Ein defektes Produkt darf nicht benutzt werden! Es besteht Verletzungsgefahr!**

- Benutzen Sie das Produkt nicht bei Funktionsstörungen, Beschädigungen oder Defekten.
- Die COB-LEDs sind nicht austauschbar. Bei defekten LEDs muss das Produkt entsorgt werden.
- Durch unsachgemäße Reparaturen können erhebliche Gefahren für den Benutzer entstehen.

**WARNUNG!**

**Verletzungsgefahr!**

**Das Produkt darf nicht manipuliert werden! Es besteht Verletzungsgefahr durch Stromschlag!**

- Das Gehäuse darf unter keinen Umständen geöffnet und das Produkt darf nicht manipuliert/verändert werden. Bei Manipulationen/Veränderungen besteht Lebensgefahr durch elektrischen Schlag. Manipulationen/Veränderungen sind aus Zulassungsgründen (CE) untersagt.
- Das Produkt darf während der Nutzung nicht abgedeckt werden.

### 5.1 Sicherheitshinweise zu Akkus

**WARNUNG!**

**Brand- und Explosionsgefahr!**

- Halten Sie das Produkt von Hitzequellen und direkter Sonneneinstrahlung fern, der Akku kann durch Überhitzung explodieren. Es besteht Verletzungsgefahr.
- Das Produkt nicht in der Verpackung betreiben! Es besteht Brandgefahr!

**WARNUNG!**

**Verletzungsgefahr!**

**Ausgelaufene Akkus nicht mit bloßen Händen berühren! Es besteht Verletzungsgefahr!**

- Ausgelaufene oder beschädigte Akkus können bei Berührung mit der Haut Verätzungen verursachen. Berühren Sie ausgelaufene Akkus nicht mit bloßen Händen; tragen Sie deshalb in diesem Fall unbedingt geeignete Schutzhandschuhe!

**HINWEIS!**

- Dieses Produkt hat einen eingebauten Akku, der vom Benutzer nicht ersetzt werden kann. Das Entnehmen des Akkus darf nur vom Hersteller oder dessen Kundendienst oder von einer ähnlich qualifizierten Person durchgeführt werden, um Gefährdungen zu vermeiden.
- Bei der Entsorgung des Produkts ist zu beachten, dass dieses Produkt eine wiederaufladbare Batterie enthält.

## 6. Inbetriebnahme

1. Entfernen Sie sämtliches Verpackungsmaterial.
2. Überprüfen Sie, ob alle Teile vorhanden und unbeschädigt sind.
   Falls dies nicht der Fall ist, melden Sie sich bei der angegebenen Serviceadresse.

**Legende**

1 Akku-Leuchte mit Kreuzlinienlaser, im folgenden Produkt genannt
2 Micro-USB-Ladekabel
2a Micro-USB-Stecker
2b USB-Stecker
3 EIN-/AUS-Schalter
4 LED-Taschenlampe
5 LED-Strahler
6 Kreuzlinienlaser
7 Libellen-Wasserwaage
8 Ladeanzeige
9 Abdeckung
10 Buchse
11 Karabinerhaken
12 Haltemagnete
13 Aufnahme
14 Laserlinien

### 6.1 Akku aufladen

**HINWEIS!**

- Der Akku muss vor dem ersten Gebrauch 12 Stunden aufgeladen werden.
- Der Akku muss geladen werden, sobald die COB-LEDs schwächer leuchten, oder die Laserlinien zu schwach oder nicht mehr sichtbar sind.

**WARNUNG!**

**Verletzungsgefahr durch Stromschlag!**

- Laden Sie das Produkt nur in Innenräumen auf.
- Falls das Produkt nass geworden ist, müssen Sie das Produkt vor dem Aufladen mit einem trockenen Tuch komplett abtrocknen. Es besteht die Gefahr eines Kurzschlusses.

**HINWEIS!**

- Der Akku ist mit einer automatischen Abschaltvorrichtung versehen. Diese schaltet den Ladevorgang bei 100 % Ladung ab, sodass der Akku nicht überladen werden kann.
- Während des Ladevorgangs lässt sich das Produkt nicht einschalten.

Schließen Sie das Produkt 1 mittels des Micro-USB-Ladekabels 2 an ein geeignetes Gerät. Sie können den Akku unter anderem mit einem Netzteil mit USB-Port aufladen, siehe **Abb. B**, beachten Sie die technischen Daten.

Das Produkt kann nur an ein Betriebsgerät mit einem SELV-Ausgang und einer maximalen Arbeitsspitzen-Ausgangsspannung (Uout) von 5 V ⎓ angeschlossen werden.

- Während des Ladevorgangs leuchtet die Ladeanzeige 8 rot.
- Wenn der Akku vollständig geladen ist, leuchtet die Ladeanzeige 8 grün.

1. Öffnen Sie die Abdeckung 9.
2. Stecken Sie den Micro-USB-Stecker 2a in die Buchse 10.
3. Stecken Sie den USB-Stecker 2b in das ladende Gerät.
4. Wenn der Ladevorgang abgeschlossen ist, ziehen Sie den Micro-USB-Stecker 2a aus der Buchse 10.
5. Schließen Sie die Abdeckung 9.

Das Produkt 1 ist nun einsatzbereit.

### 6.2 Ein-/Ausschalten des Produktes

Drücken Sie den EIN-/AUS-Schalter 3, siehe **Abb. A**. Beim Drücken ist ein Klickgeräusch zu hören. Folgende Modi sind schaltbar:
1 x Drücken: LED-TASCHENLAMPE 4 an
2 x Drücken: LED-STRAHLER 5 an UND LED-TASCHENLAMPE 4 aus
3 x Drücken: KREUZLINIENLASER 6 und Hintergrundbeleuchtung der LIBELLENWASSERWAAGE 7 an UND LED-STRAHLER 5 aus
4 x Drücken: Produkt 1 aus.

### 6.3 Produkt aufhängen

1. Klappen Sie den Karabinerhaken 11 nach oben, siehe **Abb. C**.
2. Hängen Sie das Produkt 1 mit dem Karabinerhaken 11 an einen vorhandenen Haken oder an einer Schnur auf.

**HINWEIS!**

Achten Sie darauf, dass der Haken oder die Schnur das Gewicht des Produktes tragen kann.

**WARNUNG!**

**Verletzungsgefahr!**

Schalten Sie den Kreuzlinienlaser nicht an, wenn Sie das Produkt aufhängen. Durch ein mögliches Herumschwingen des Produktes ist der Kreuzlinienlaser in seiner Strahlrichtung nicht kontrolliert.

### 6.4 Befestigung mittels Halte-Magnet

Das Produkt 1 verfügt über eingebaute Haltemagnete 12 auf der Rückseite zur Befestigung an magnetisierbaren Oberflächen.

- Befestigen Sie das Produkt 1 an einer geeigneten Oberfläche, siehe **Abb. D**.

### 6.5 Produkt als Laser-Wasserwaage nutzen

**WARNUNG!**

**Verletzungsgefahr!**

- Schalten Sie den Kreuzlinienlaser nur an, wenn Sie das Produkt ausgerichtet haben und sich niemand im Bereich des Laserstrahls befindet.
- Wenn sich eine Person in diesem Bereich befindet, um evtl. Markierungspunkte zu setzen, weisen Sie diese Person an, nicht in die Richtung des Kreuzlinienlasers zu schauen.

**HINWEIS!**

- Wenn sich die Laserlinien nicht in der nötigen horizontalen oder vertikalen Ausrichtung abbilden lassen, können Sie diese als Referenzlinien nutzen. Ermitteln Sie den fehlenden Abstand und übertragen diesen mittels eines Zollstocks und der Laserlinien auf die Wand.

**Ohne Stativ**

1. Halten Sie das Produkt 1 mit der Seite an die Wand; siehe **Abb. F (1)**.
2. Richten Sie das Produkt 1 so aus, dass die Luftblasen in den Libellen der Libellen-Wasserwaage 7 genau mittig zwischen den beiden Markierstrichen stehen.
3. Drücken Sie den EIN-/AUS-Schalter 3 so oft, bis der Kreuzlinienlaser 6 und die Libellen-Wasserwaage 7 aufleuchten.
- Das Produkt 1 projiziert nun zwei sich überkreuzende Laserlinien 14 auf die Wand
4. Eine zweite Person kann nun die gewünschten Punkte anzeichnen.

**Mit Stativ (nicht im Lieferumfang)**

Das Produkt 1 hat an der Unterseite eine Aufnahme 13 für ein handelsübliches Stativ mit 1/4"-Gewinde, siehe **Abb. E**.

1. Befestigen Sie das Produkt 1 auf einem Stativ.
2. Richten Sie das Stativ so aus, dass die Luftblasen in den Libellen der Libellen-Wasserwaage 7 des Produktes 1 genau mittig zwischen den jeweiligen Markierstrichen stehen, siehe **Abb. F (2)**.
3. Drücken Sie den EIN-/AUS-Schalter 3 so oft, bis der Kreuzlinienlaser 6 und die Libellen-Wasserwaage 7 aufleuchten.
- Das Produkt 1 projiziert nun zwei sich überkreuzende Laserlinien 14 auf die Wand.
4. Sie können nun die gewünschten Punkte anzeichnen.

## 7. Reinigungs- & Pflegehinweise

**VORSICHT!**

**Verletzungsgefahr!**

**Vor der Reinigung müssen Sie das Micro-USB-Ladekabel 2 aus dem ladenden Gerät (z. B. Netzteil) und dem Produkt entfernen und das Produkt ausschalten. Es besteht die Gefahr eines Stromschlags!**

- nur mit einem trockenen Lappen reinigen
- keine scharfen Reinigungsmittel bzw. Chemikalien verwenden
- nicht ins Wasser tauchen
- kühl, trocken und vor UV-Licht geschützt lagern

## 8. Konformitätserklärung

Dieses Produkt entspricht hinsichtlich Übereinstimmung mit den grundlegenden Anforderungen und den anderen relevanten Vorschriften der europäischen Richtlinie für elektromagnetische Verträglichkeit 2014/30/EU sowie der RoHS-Richtlinie 2011/65/EU. Die vollständige Original-Konformitätserklärung ist beim Importeur erhältlich.

## 9. Entsorgung

**Verpackung entsorgen**

Die Verpackung und die Bedienungsanleitung bestehen zu 100 % aus umweltfreundlichen Materialien, die Sie über die örtlichen Recyclingstellen entsorgen können.

**Produkt entsorgen**

Das Produkt darf nicht über den normalen Hausmüll entsorgt werden. Über Entsorgungsmöglichkeiten des Produktes informieren Sie sich bitte bei Ihrer Gemeinde oder Stadtverwaltung.

**Batterien/Akkus entsorgen**

- Defekte oder gebrauchte Akkus müssen gemäß der Richtlinie 2006/66/EG und ihren Ergänzungen recycelt werden.
- Batterien und Akkus dürfen nicht im Hausmüll entsorgt werden. Sie enthalten schädliche Schwermetalle. Kennzeichnung: Pb (= Blei), Hg (= Quecksilber), Cd (= Cadmium). Sie sind zur Rückgabe gebrauchter Batterien und Akkus gesetzlich verpflichtet. Sie können die Batterien nach Gebrauch entweder in unserer Verkaufsstelle oder in unmittelbarer Nähe (z. B. im Handel oder in kommunalen Sammelstellen) unentgeltlich zurückgeben. Batterien und Akkus sind mit einer durchgekreuzten Mülltonne gekennzeichnet.

## 10. Garantie

Garantie der TRADIX GmbH & Co. KG

Sehr geehrte Kundin, sehr geehrter Kunde, Sie erhalten auf dieses Produkt 3 Jahre Garantie ab Kaufdatum. Im Falle von Mängeln dieses Produkts stehen Ihnen gegen den Verkäufer des Produkts gesetzliche Rechte zu. Diese gesetzlichen Rechte werden durch unsere im Folgenden dargestellte Garantie nicht eingeschränkt.

## 11. Garantiebedingungen

Die Garantiefrist beginnt mit dem Kaufdatum. Bitte bewahren Sie den Original-Kassenbon gut auf. Diese Unterlage wird als Nachweis für den Kauf benötigt.

Tritt innerhalb von drei Jahren ab dem Kaufdatum dieses Produkts ein Material- oder Fabrikationsfehler auf, wird das Produkt von uns – nach unserer Wahl – für Sie kostenlos repariert oder ersetzt. Diese Garantieleistung setzt voraus, dass innerhalb der Drei-Jahres-Frist das defekte Produkt und der Kaufbeleg (Kassenbon) vorgelegt und schriftlich kurz beschrieben wird, worin der Mangel besteht und wann er aufgetreten ist.

Wenn der Defekt von unserer Garantie gedeckt ist, erhalten Sie das reparierte oder ein neues Produkt zurück. Mit Reparatur oder Austausch des Produkts beginnt kein neuer Garantiezeitraum.

**Garantiezeit und gesetzliche Mängelansprüche**

Die Garantiezeit wird durch die Gewährleistung nicht verlängert. Dies gilt auch für ersetzte und reparierte Teile. Eventuell schon beim Kauf vorhandene Schäden und Mängel müssen sofort nach dem Auspacken gemeldet werden. Nach Ablauf der Garantiezeit anfallende Reparaturen sind kostenpflichtig.

**Garantieumfang**

Das Produkt wurde nach strengen Qualitätsrichtlinien sorgfältig produziert und vor Anlieferung gewissenhaft geprüft.

Die Garantieleistung gilt für Material- oder Fabrikationsfehler. Diese Garantie erstreckt sich nicht auf Produktteile, die normaler Abnutzung ausgesetzt sind und daher als Verschleißteile angesehen werden können oder für Beschädigungen an zerbrechlichen Teilen, z. B. Schalter, Akkus oder die aus Glas gefertigt sind.

Diese Garantie verfällt, wenn das Produkt beschädigt, nicht sachgemäß benutzt oder gewartet wurde. Für eine sachgemäße Benutzung des Produkts sind alle in der Bedienungsanleitung aufgeführten Anweisungen genau einzuhalten. Verwendungszwecke und Handlungen, von denen in der Bedienungsanleitung abgeraten oder vor denen gewarnt wird, sind unbedingt zu vermeiden.

Das Produkt ist lediglich für den privaten und nicht für den gewerblichen Gebrauch bestimmt. Bei missbräuchlicher und unsachgemäßer Behandlung, Gewaltanwendung und bei Eingriffen, die nicht von unserer autorisierten Service-Niederlassung vorgenommen wurden, erlischt die Garantie.

**Abwicklung im Garantiefall**

Um eine schnelle Bearbeitung Ihres Anliegens zu gewährleisten, folgen Sie bitte den folgenden Hinweisen:

- Bitte halten Sie für alle Anfragen den Kassenbon und die Artikelnummer (z. B. IAN 354987_2004) als Nachweis für den Kauf bereit.
- Die Artikelnummer entnehmen Sie bitte dem Typenschild am Produkt, einer Gravur am Produkt, dem Titelblatt Ihrer Bedienungsanleitung (unten links) oder dem Aufkleber auf der Rück- oder Unterseite des Produktes.
- Sollten Funktionsfehler oder sonstige Mängel auftreten, kontaktieren Sie zunächst die nachfolgend benannte Serviceabteilung telefonisch oder per E-Mail.
- Ein als defekt erfasstes Produkt können Sie dann unter Beifügung des Kaufbelegs (Kassenbon) und der Angabe, worin der Mangel besteht und wann er aufgetreten ist, für Sie portofrei an die Ihnen mitgeteilte Serviceadresse übersenden.

Auf www.lidl-service.com können Sie diese und viele weitere Handbücher, Produktvideos und Installationssoftware herunterladen.

Mit diesem QR-Code gelangen Sie direkt auf die Lidl-Service-Seite (www.lidl-service.com) und können mittels der Eingabe der Artikelnummer (IAN) 354987_2004 Ihre Bedienungsanleitung öffnen.

**DISTRIBUTOR / FORHANDLER / DISTRIBUTEUR / DISTRIBUTEUR / INVERKEHRBRINGER:**
TRADIX GmbH & Co. KG
Schwanheimer Str. 132
DE-64625 Bensheim/GERMANY

**SERVICE ADDRESS / SERVICEADRESSE / ADRESSE DU SERVICE / SERVICEADRESSEN / SERVICEADRESSE:**
TRADIX SERVICE-CENTER
c/o Teknihall Elektronik GmbH
Breitefeld 15
DE-64839 Münster/GERMANY

TRADIX SERVICE-CENTER
c/o teknihall Benelux bvba
Brusselstraat 33
BE-2321 Meer/BELGIUM

Hotline: 00800 30012001 (free of charge, mobile networks may vary / gratis, mobilnet kan variere / gratuit, différent pour la téléphonie mobile / gratis, mobiele telefoon afwijkend / kostenfrei, Mobilfunk abweichend)

E-Mail: tradix-gb@teknihall.com
E-Mail: tradix-ie@teknihall.com
E-Mail: tradix-ni@teknihall.com
E-Mail: tradix-dk@teknihall.com
E-Mail: tradix-fr@teknihall.com
E-Mail: tradix-be@teknihall.com
E-Mail: tradix-nl@teknihall.com
E-Mail: tradix-de@teknihall.com
E-Mail: tradix-at@teknihall.com
E-Mail: tradix-ch@teknihall.com

Last update · Oplysningernes status · Version des informations · Stand van de informatie · Stand der Informationen:
10/2020 / PO31000534
Tradix Art.-Nr.: 354987-20-A

IAN 354987_2004