For EU market:
HOYER Handel GmbH
Kühnehöfe 12
22761 Hamburg
GERMANY

Imported for GB market by:
Lidl Great Britain Ltd
Lidl House · 14 Kingston Road
Surbiton · KT5 9NU

Stand der Informationen · Status of information · Version des informations
Stand van de informatie · Estado de las informaciones · Versione delle informazioni
Stav informací · Stav informácií · Az információ kelte · Stan informacji
Informationernes stand · Estado das informações · Informationsstatus · Tiedot päivitetty:

06/2026 ID: CHTAI 1600 A1_26_V1.3

Cien

PDF ONLINE
www.lidl-service.com



"AIR INTELLIGENCE"-IONEN-HAARTROCKNER MIT KI-FUNKTION / "AIR INTELLIGENCE" IONIC HAIR DRYER WITH AI TECHNOLOGY / SÈCHE-CHEVEUX IONIQUE « AIR INTELLIGENCE » AVEC IA

CHTAI 1600 A1

(DE) (AT) (CH) Bedienungsanleitung
"AIR INTELLIGENCE"-IONEN-HAARTROCKNER MIT KI-FUNKTION

(FR) (CH) (BE) Mode d'emploi
SÈCHE-CHEVEUX IONIQUE « AIR INTELLIGENCE » AVEC IA

(ES) Instrucciones de servicio
SECADOR DE PELO IÓNICO «AIR INTELLIGENCE» CON FUNCIÓN DE IA

(CZ) Návod k obsluze
VYSOUŠEČ VLASŮ S IONTOVOU TECHNOLOGIÍ S FUNKCÍ UMĚLÉ INTELIGENCE

(HU) Kezelési útmutató
„AIR INTELLIGENCE” IONOS HAJSZÁRÍTÓ MESTERSÉGES INTELLIGENCIÁVAL

(DK) Betjeningsvejledning
IONISK HÅRTØRRER "AIR INTELLIGENCE" MED AI-FUNKTION

(SE) Bruksanvisning
”AIR INTELLIGENCE”-JONHÅRTORK MED AI-FUNKTION

(GB) (IE) (NI) Operating instructions
"AIR INTELLIGENCE" IONIC HAIR DRYER WITH AI TECHNOLOGY

(NL) (BE) Gebruiksaanwijzing
'AIR INTELLIGENCE' IONEN-FÖHN MET AI-FUNCTIE

(IT) (CH) Manuale di istruzioni per l'uso
ASCIUGACAPELLI AGLI IONI "AIR INTELLIGENCE" CON FUNZIONE AI

(SK) Návod na obsluhu
IONIZAČNÝ FÉN NA VLASY „AIR INTELLIGENCE“ S FUNKCIOU UMELEJ INTELIGENCIE

(PL) Instrukcja obsługi
SUSZARKA JONOWA „AIR INTELLIGENCE” Z FUNKCJĄ AI

(PT) Instruções de manejo
SECADOR DE CABELO IÓNICO "AIR INTELLIGENCE" COM FUNÇÃO DE IA

(FI) Käyttöohje
AIR INTELLIGENCE -IONISOIVA HIUSTENKUIVAAJA, JOSSA TEKOÄLYTOIMINTO

Deutsch 2

English 18

Français 32

Nederlands 48

Español 62

Italiano 76

Česky 92

Slovenčina 104

Magyar 118

Polski 132

Dansk 146

Português 158

Svenska 172

Suomi 184

Übersicht / Overview / Aperçu de l'appareil / Overzicht / Vista general / Panoramica / Přehled / Prehľad / Áttekintés / Przegląd / Oversigt / Vista geral / Översikt / Yleiskuva

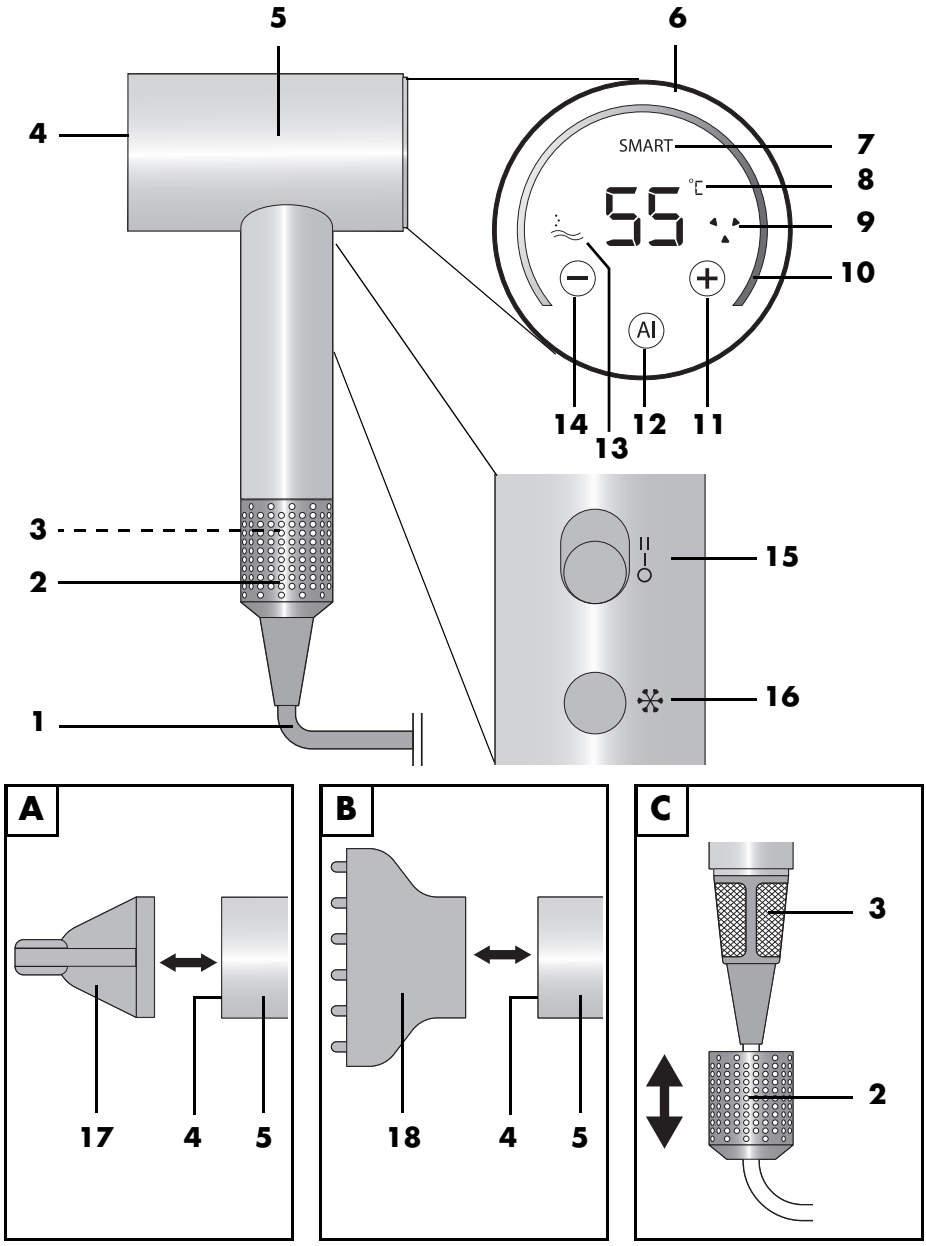

Inhalt

1. Übersicht 3
2. Bestimmungsgemäßer Gebrauch 4
3. Sicherheitshinweise 4
4. Lieferumfang 7
5. Bedienen 8
5.1 Ein-/Ausschalten und Geschwindigkeit regeln 8
5.2 Temperaturstufen 8
5.3 Intelligente Temperaturregelung 9
5.4 Abkühlfunktion 9
5.5 Memory-Funktion 9
5.6 Ionisierungs-Funktion 9
5.7 Aufsätze 10
5.8 Überhitzungsschutz 10
6. Reinigen 11
7. Aufbewahrung 11
8. Ersatzteile nachbestellen 12
9. Entsorgen 12
10.Problemlösung 13
11.Technische Daten 14
12.Garantie der HOYER Handel GmbH 15

1. Übersicht

1		Anschlussleitung mit Netzstecker
2		Schutzgitter
3		Luftansaugöffnung (mit Schutzsieb unter dem Schutzgitter **2**)
4		Luftaustrittsöffnung
5		Haartrockner
6		Touch-Display/Display
7	*SMART*	Anzeige: AI-Funktion eingeschaltet
8	*°C*	Anzeige: Temperatur des Luftstroms
9		Anzeige: Geschwindigkeit des Luftstroms
10		farbiger Ring: stellt die Temperatur dar
11	⊕	Taste: Temperatur erhöhen
12	AI	Taste: AI-Funktion ein-/ausschalten
13		Dieses Symbol zeigt an, dass der Haartrockner Ionen abgibt.
14	⊖	Taste: Temperatur verringern
15	**O I II**	Ein-/Ausschalter und Schalter für Geschwindigkeitsstufen: **O** (aus) / **I** (langsam) / **II** (schnell)
16		Kaltlufttaste
17		Stylingdüse
18		Diffusor

Herzlichen Dank für Ihr Vertrauen!

Wir gratulieren Ihnen zu Ihrem neuen Haartrockner.

Für einen sicheren Umgang mit dem Produkt und um den ganzen Leistungsumfang kennenzulernen:

- **Lesen Sie vor der ersten Inbetriebnahme diese Bedienungsanleitung gründlich durch.**
- **Befolgen Sie vor allen Dingen die Sicherheitshinweise!**
- **Das Gerät darf nur so bedient werden, wie in dieser Bedienungsanleitung beschrieben.**
- **Bewahren Sie diese Bedienungsanleitung auf.**
- **Falls Sie das Gerät einmal weitergeben, legen Sie bitte diese Bedienungsanleitung dazu. Die Bedienungsanleitung ist Bestandteil des Produktes.**

Wir wünschen Ihnen viel Freude mit Ihrem neuen Haartrockner!

Symbole am Gerät



Benutzen Sie dieses Gerät nicht in der Nähe von Badewannen, Duschwannen, Waschbecken oder anderen Gefäßen, die Wasser enthalten.

2. Bestimmungsgemäßer Gebrauch

Der Haartrockner ist ausschließlich zum Trocknen und Stylen von echten, eigenen, menschlichen Kopfhaaren vorgesehen.
Das Gerät ist für den privaten Haushalt konzipiert und darf nicht für gewerbliche Zwecke eingesetzt werden.
Das Gerät darf nur in Innenräumen benutzt werden.

Vorhersehbarer Missbrauch

WARNUNG vor Verletzungen!

⊙ Trocknen Sie mit dem Haartrockner keine anderen Körperteile, Tiere oder Gegenstände. Verwenden Sie das Gerät nicht für Kunsthaar oder Haarverlängerungen (Extensions).

3. Sicherheitshinweise

Warnhinweise

Falls erforderlich, werden folgende Warnhinweise in dieser Bedienungsanleitung verwendet:



GEFAHR! Hohes Risiko: Missachtung der Warnung kann Schaden für Leib und Leben verursachen.

WARNUNG! Mittleres Risiko: Missachtung der Warnung kann Verletzungen oder schwere Sachschäden verursachen.

VORSICHT: Geringes Risiko: Missachtung der Warnung kann leichte Verletzungen oder Sachschäden verursachen.

HINWEIS: Sachverhalte und Besonderheiten, die im Umgang mit dem Gerät beachtet werden sollten.

Anweisungen für den sicheren Betrieb

- Dieses Gerät kann von Kindern ab 8 Jahren und von Personen mit reduzierten physischen, sensorischen oder mentalen Fähigkeiten oder Mangel an Erfahrung und/oder Wissen benutzt werden, wenn sie beaufsichtigt oder bezüglich des sicheren Gebrauches des Gerätes unterwiesen wurden und die daraus resultierenden Gefahren verstanden haben. Kinder dürfen nicht mit dem Gerät spielen. Reinigung und Benutzer-Wartung dürfen nicht von Kindern ohne Beaufsichtigung durchgeführt werden.
- Kinder jünger als 8 Jahre sind vom Gerät und der Anschlussleitung fernzuhalten.
-  Benutzen Sie dieses Gerät nicht in der Nähe von Badewannen, Duschwannen, Waschbecken oder anderen Gefäßen, die Wasser enthalten.
- Wenn der Haartrockner in einem Badezimmer verwendet wird, ist nach Gebrauch der Stecker zu ziehen. Die Nähe von Wasser stellt eine Gefahr dar, auch wenn das Gerät ausgeschaltet ist.
- Als zusätzlicher Schutz wird die Installation einer Fehlerstromschutzeinrichtung (FI/RCD) mit einem Bemessungsauslösestrom von nicht mehr als 30 mA im Stromkreis empfohlen. Fragen Sie Ihren Elektroinstallateur um Rat. Lassen Sie den Einbau ausschließlich von einer Elektro–Fachkraft durchführen.
- **GEFAHR von Verletzungen durch Verbrennen!** Halten Sie das Gerät während des Gebrauchs oder des Abkühlens von jungen Kindern fern.
- Lassen Sie das Gerät nicht unbeaufsichtigt, wenn es mit dem Stromnetz verbunden ist.
- Legen Sie das eingeschaltete Gerät nicht auf Papiertücher, Handtücher oder Ähnliches, sondern auf einen stabilen, ebenen und wärmebeständigen Untergrund.
- Wenn die Netzanschlussleitung dieses Gerätes beschädigt wird, muss sie durch den Hersteller oder seinen Kundendienst oder eine ähnlich qualifizierte Person ersetzt werden, um Gefährdungen zu vermeiden.

GEFAHR für Kinder!

- Verpackungsmaterial ist kein Kinderspielzeug. Kinder dürfen nicht mit den Kunststoffbeuteln spielen. Es besteht Erstickungsgefahr.

GEFAHR für und durch Haus- und Nutztiere!

- Von Elektrogeräten können Gefahren für Haus- und Nutztiere ausgehen. Des Weiteren können Tiere auch einen Schaden am Gerät verursachen. Halten Sie deshalb Tiere grundsätzlich von Elektrogeräten fern.

GEFAHR von Stromschlag durch Feuchtigkeit!

- Legen Sie das Gerät niemals so ab, dass es im angeschlossenen Zustand ins Wasser fallen kann.
- Schützen Sie das Gerät vor Feuchtigkeit, Tropf- oder Spritzwasser.
- Das Gerät, die Anschlussleitung und der Netzstecker dürfen nicht in Wasser oder andere Flüssigkeiten getaucht werden.
- Sollte Flüssigkeit in das Gerät gelangen, sofort den Netzstecker ziehen. Vor einer erneuten Inbetriebnahme das Gerät prüfen lassen.
- Sollte das Gerät doch einmal ins Wasser gefallen sein, ziehen Sie sofort den Netzstecker und nehmen Sie erst danach das Gerät heraus. Benutzen Sie das Gerät in diesem Fall nicht mehr, sondern lassen Sie es von einer Fachwerkstatt überprüfen.
- Bedienen Sie das Gerät nicht mit nassen Händen.

GEFAHR durch Stromschlag!

- Nehmen Sie das Gerät nicht in Betrieb, wenn das Gerät oder die Anschlussleitung sichtbare Schäden aufweist oder wenn das Gerät zuvor fallen gelassen wurde.
- Verlegen Sie die Anschlussleitung so, dass niemand auf diese treten, daran hängen bleiben oder darüber stolpern kann.
- Schließen Sie den Netzstecker nur an eine ordnungsgemäß installierte, gut zugängliche Steckdose an, deren Spannung der Angabe auf dem Typenschild entspricht. Die Steckdose muss auch nach dem Anschließen weiterhin gut zugänglich sein.
- Achten Sie darauf, dass die Anschlussleitung nicht durch scharfe Kanten oder heiße Stellen beschädigt werden kann. Wickeln Sie die Anschlussleitung nicht um das Gerät. (Gefahr von Kabelbruch!)
- Achten Sie beim Gebrauch des Gerätes darauf, dass die Anschlussleitung nicht eingeklemmt oder gequetscht wird.
- Um den Netzstecker aus der Steckdose zu ziehen, immer am Netzstecker, nie an der Anschlussleitung ziehen.
- Ziehen Sie den Netzstecker aus der Steckdose:
  - wenn eine Störung auftritt
  - wenn Sie das Gerät nicht benutzen
  - bevor Sie das Gerät montieren oder demontieren
  - bevor Sie das Gerät reinigen
  - bei Gewitter

- Um Gefährdungen zu vermeiden, nehmen Sie keine Veränderungen am Artikel vor. Auch die Anschlussleitung darf nicht selbst ausgetauscht werden. Lassen Sie Reparaturen nur von einer Fachwerkstatt bzw. im Service-Center durchführen.
- Versuchen Sie niemals, mit spitzen Gegenständen (z. B. mit einem Stielkamm) Staub oder Fremdkörper aus dem Geräteinneren zu entfernen.



GEFAHR - Brandgefahr!

- Lassen Sie das angeschlossene Gerät niemals unbeaufsichtigt.
- Gerät niemals abdecken oder auf weichen Gegenständen (wie z. B. Handtüchern) ablegen.
- Achten Sie darauf, dass Luftansaug- und Luftaustrittsöffnung stets frei sind. Halten Sie die Luftansaugöffnung fern von langen Haaren oder Gegenständen, die angesaugt werden könnten.
- Schalten Sie das Gerät nicht gleichzeitig mit einem anderen Gerät mit hoher Leistungsaufnahme ein, das an dieselbe Mehrfachsteckdose angeschlossen ist.
- Verwenden Sie kein Verlängerungskabel.



GEFAHR von Verletzungen durch Verbrennen!

- Richten Sie den heißen Luftstrom nicht auf Augen, Hände oder andere wärmeempfindliche Körperbereiche.
- Berühren Sie nicht die heißen Oberflächen des Gerätes.
- Lassen Sie das Gerät vollständig abkühlen, bevor Sie es reinigen oder wegräumen.
- Lassen Sie alle Zubehörteile abkühlen, bevor Sie sie vom Gerät abnehmen.

WARNUNG vor Sachschäden!

- Verwenden Sie nur das Original-Zubehör.
- Legen Sie das Gerät niemals auf heiße Oberflächen (z. B. Herdplatten) oder in die Nähe von Wärmequellen oder offenem Feuer.
- Verwenden Sie keine scharfen oder kratzenden Reinigungsmittel.
- Setzen Sie das Gerät nicht Temperaturen unter -10 °C oder über +40 °C aus.

4. Lieferumfang

1 Haartrockner **5**
1 Stylingdüse **17**
1 Diffusor **18**
1 Transporttasche
1 Bedienungsanleitung

1. Entnehmen Sie alle Teile aus der Verpackung.
2. Prüfen Sie die Teile auf Vollständigkeit und darauf, ob alle Teile unversehrt sind.

5. Bedienen

HINWEIS: Vor dem ersten Gebrauch schalten Sie das Gerät einige Minuten ein und lassen es auf höchster Geschwindigkeit und bei höchster Temperatur laufen. Dabei kann fabrikationsbedingt eine leichte Geruchsbildung entstehen. Diese ist unbedenklich und tritt nur bei Erstgebrauch auf. Sorgen Sie für eine gute Durchlüftung des Raumes.

5.1 Ein-/Ausschalten und Geschwindigkeit regeln

1. Stecken Sie den Netzstecker **1** in eine gut zugängliche Steckdose.
2. Mit dem Schalter **15** schalten Sie das Gerät ein und wählen die gewünschte Geschwindigkeit für den Luftstrom:
   O = aus
   I = langsam; geringer Luftstrom
   II = schnell; starker Luftstrom
   Sobald Sie das Gerät einschalten, wird das Display **6** eingeschaltet und die Temperatur kann mit den Tasten im Display geregelt werden. Die Geschwindigkeit wird im Display symbolisiert, indem sich das Symbol **9** schneller oder langsamer dreht.
3. Nach dem Trocknen schieben Sie den Schalter **15** auf **O** (aus) und ziehen den Netzstecker **1**.

5.2 Temperaturstufen

- Mit den Tasten ⊕ **11** und ⊖ **14** auf dem Display **6** wählen Sie die gewünschte Temperatur des Luftstroms.

Es können 5 Temperaturstufen gewählt werden: 30 °C, 45 °C, 60 °C, 75 °C, 90 °C.
Die gewählte Temperatur wird im Display angezeigt und durch den farbigen Ring **10** symbolisiert.

HINWEIS: Die Temperaturstufe 90 °C kann nicht bei niedriger Geschwindigkeit (Stufe **I**) ausgewählt werden.

Übersicht Temperaturstufen

Temperatur	Verwendung
30 - 45 °C	- feines Haar - empfindliche Kopfhaut - blondiertes oder chemisch behandeltes Haar - bei Verwendung des Diffusors
60 °C	- normales Haar - sanftes Trocknen und Stylen mit der Stylingdüse
75 °C	- normales bis robustes Haar - schnelles Trocknen und Stylen mit der Stylingdüse
90 °C	- robustes, unbehandeltes Haar - für den kurzen Einsatz - nur mit hoher Geschwindigkeit (Stufe **II**) möglich

5.3 Intelligente Temperaturregelung

Durch die intelligente Temperaturregelung (AI-Funktion) wird die Temperatur, die auf das Haar wirkt, konstant bei *55 °C* gehalten. Die konstante Temperatur ist besonders schonend für Haar und Kopfhaut. Punktuelle Überhitzungen werden vermieden.
Dabei ist es egal, in welcher Entfernung zum Haar der Haartrockner gehalten wird. Die AI-Funktion passt die Temperatur des Luftstroms automatisch an. Dies ist an der Veränderung des farbigen Ringes **10** erkennbar.

- Drücken Sie auf die Taste Ⓐ **12** auf dem Display **6**, um die AI-Funktion einzuschalten.
  Im Display wird *SMART* und die Temperatur *55 °C* angezeigt.
- Drücken Sie die Taste Ⓐ **12** erneut, um die AI-Funktion wieder auszuschalten.

HINWEISE:

- Die AI-Funktion ist bis zu einem Abstand von 30 cm aktiv.
- Benutzen Sie die AI-Funktion nicht mit dem Diffusor **18**. Mit dem Diffusor funktioniert die intelligente Temperaturregelung nicht korrekt.

5.4 Abkühlfunktion

Um die Haltbarkeit der Frisur zu verbessern, können Sie die mit Warmluft geformte Haarpartie mit Hilfe der Taste ✲ **16** abkühlen.

- Drücken Sie während des Trocknens die Taste ✲ **16**, um unabhängig von der Ausgangstemperatur einen kühlen Luftstrom zu erhalten. Im Display **6** wird *25 °C* angezeigt.
- Wenn Sie den kühlen Luftstrom nicht mehr benötigen, drücken Sie die Taste ✲ **16** erneut.

5.5 Memory-Funktion

Das Gerät verfügt über eine Memory-Funktion. Es speichert beim Ausschalten die letzte Temperatureinstellung inklusive AI-Funktion und Abkühlfunktion. Beim nächsten Einschalten ist diese Einstellung automatisch aktiv.

HINWEIS: Die Temperaturstufe *90 °C* wird nicht über die Memory-Funktion gespeichert. Beim nächsten Einschalten ist die Temperatur auf *75 °C* eingestellt.

5.6 Ionisierungs-Funktion

Es werden permanent Ionen auf das Haar aufgebracht. So wird die statische Aufladung des Haares reduziert und die Frisierbarkeit verbessert. Das Haar wird weich, geschmeidig, glänzend und leichter zu frisieren.

HINWEIS: Für die optimale Ionenwirkung empfehlen wir die Anwendung ohne Aufsätze.

5.7 Aufsätze

GEFAHR von Verletzungen durch Verbrennen!

⊙ Lassen Sie alle Zubehörteile abkühlen, bevor Sie diese vom Gerät abnehmen.

⊙ Berühren Sie nicht die heißen Oberflächen des Gerätes.

- Schalten Sie das Gerät zum Montieren eines Aufsatzes aus.
- Die Aufsätze werden magnetisch am Haartrockner **5** positioniert und gehalten.

Stylingdüse

Die Stylingdüse **17** ermöglicht es, den Luftstrom gezielt auf bestimmte Haarpartien zu richten. Nutzen Sie die Stylingdüse für präzises Styling von Innen- oder Außenwellen und optimale Wärmeverteilung.

1. **Bild A:** Setzen Sie die Stylingdüse **17** vorne auf die Luftaustrittsöffnung **4** des Haartrockners. Sie wird automatisch richtig platziert.
2. Die Stylingdüse lässt sich in jede gewünschte Position drehen.
3. Ziehen Sie die Stylingdüse erst vom Haartrockner ab, wenn sie abgekühlt ist.

Diffusor

Nutzen Sie den Diffusor **18** zum Kreieren von Locken und leichten Wellen in den Längen und Spitzen sowie für Stand und Fülle am Haaransatz.

1. **Bild B:** Setzen Sie den Diffusor **18** vorne auf die Luftaustrittsöffnung **4** des Haartrockners. Er wird automatisch richtig platziert.
2. Schalten Sie den Haartrockner bei geringem Luftstrom (**I**) auf einer niedrigen bis mittleren Temperatur ein.
3. Einsatz:
   - Bei langem Haar: Diffusor zu den Haarspitzen führen und das Haar in Richtung Ansatz in sanfte Wellen formen.
   - Bei kurzem Haar: Mittels Diffusor kurzes Haar im Ansatzbereich aufarbeiten, sodass Stand und Fülle entsteht.
4. Ziehen Sie den Diffusor erst dann vom Haartrockner ab, wenn er abgekühlt ist.

HINWEIS: Der Magnet ist recht kräftig. Zum leichteren Lösen der Stylingdüse **17** und des Diffusors **18** ziehen Sie diese leicht verkantet von dem Haartrockner ab.

5.8 Überhitzungsschutz

Dieses Gerät hat einen Überhitzungsschutz. Bei Überhitzung, z. B. wenn Haare oder Fremdkörper die Luftansaugöffnung blockieren, schaltet sich das Gerät automatisch aus.

- Stellen Sie in diesem Fall den Ein-/Ausschalter **15** auf **O** (aus) und ziehen Sie den Netzstecker **1** aus der Steckdose.
- Reinigen Sie ggf. das Schutzgitter **2** und die Luftansaugöffnung **3**.
- Vor dem nächsten Einschalten lassen Sie das Gerät ausreichend abkühlen.

6. Reinigen

GEFAHR!

⊙ Ziehen Sie den Netzstecker **1** aus der Steckdose, bevor Sie den Haartrockner reinigen.

WARNUNG vor Sachschäden!

⊙ Verwenden Sie keine scharfen oder kratzenden Reinigungsmittel.

Reinigen Sie das Gerät regelmäßig. Achten Sie besonders darauf, dass die Luftansaugöffnung **3** und die Luftaustrittsöffnung **4** frei von Staub, Haaren und Fusseln sind.

- Wischen Sie den Haartrockner **5** und das Schutzgitter **2** über der Luftansaugöffnung mit einem leicht angefeuchteten Tuch ab.
- Ziehen Sie den abgekühlten Aufsatz vom Haartrockner ab. Halten Sie den Haartrockner mit der Luftaustrittsöffnung **4** nach unten. Reinigen Sie die Luftaustrittsöffnung mit einem Pinsel.

Schutzgitter reinigen

1. **Bild C:** Ziehen Sie das Schutzgitter **2** nach unten von der Luftansaugöffnung **3** ab.
2. Reinigen Sie das Schutzsieb über der Luftansaugöffnung sowie das Schutzgitter von innen und außen mit einem Pinsel.
3. Schieben Sie das Schutzgitter wieder nach oben über die Luftansaugöffnung, bis es sich magnetisch positioniert.

Aufsätze reinigen

1. **Bild A/B:** Ziehen Sie die Aufsätze erst vom Haartrockner ab, wenn diese abgekühlt sind.
2. Wischen Sie die Aufsätze mit einem feuchten Tuch ab.
3. Lassen Sie die Aufsätze vollständig trocknen, bevor Sie diese wieder nutzen.

7. Aufbewahrung

WARNUNG vor Sachschäden!

⊙ Wickeln Sie die Anschlussleitung **1** nicht um das Gerät. (Gefahr von Kabelbruch!)

- In der Transporttasche können Sie den Haartrockner und das Zubehör sicher und praktisch aufbewahren und transportieren.
- Bewahren Sie das Gerät bei längerer Nichtbenutzung an einem trockenen Ort auf.

8. Ersatzteile nachbestellen

Damit Sie möglichst lange Freude an Ihrem Artikel haben, bieten wir Ihnen in unserem Webshop eine Auswahl an Ersatzteilen an.

Alle verfügbaren Ersatzteile finden:

1. Rufen Sie **https://shop.hoyerhandel.com/** auf.
2. Suchen Sie die IAN des Artikels in der Suchleiste.

oder

Scannen Sie den folgenden QR-Code mit Ihrem Smartphone / Tablet.

9. Entsorgen



Dieses Produkt unterliegt der europäischen Richtlinie 2012/19/EU. Das Symbol der durchgestrichenen Abfalltonne auf Rädern bedeutet, dass das Produkt in der Europäischen Union einer getrennten Müllsammlung zugeführt werden muss. Dies gilt für das Produkt und alle mit diesem Symbol gekennzeichneten Zubehörteile. Gekennzeichnete Produkte dürfen nicht über den normalen Hausmüll entsorgt werden, sondern müssen an einer Annahmestelle für das Recycling von elektrischen und elektronischen Geräten abgegeben werden.



Dieses Recycling-Symbol markiert z. B. einen Gegenstand oder Materialteile als für die Rückgewinnung wertvoll. Recycling kann allgemein dazu beitragen, den Verbrauch von Rohstoffen zu reduzieren. Informationen zur Entsorgung und der Lage des nächsten Recyclinghofes erhalten Sie z. B. bei Ihrer Stadtreinigung oder in den Gelben Seiten.

Verpackung

Wenn Sie die Verpackung entsorgen möchten, achten Sie auf die entsprechenden Umweltvorschriften in Ihrem Land.

Gerät entsorgen in Deutschland

In Deutschland sind Vertreiber von Elektro- und Elektronikgeräten sowie Vertreiber von Lebensmitteln zur Rücknahme verpflichtet. LIDL bietet Ihnen Rückgabemöglichkeiten direkt in den Filialen und Märkten an. Rückgabe und Entsorgung sind für Sie kostenfrei.

Beim Kauf eines Neugerätes haben Sie das Recht, ein entsprechendes Altgerät unentgeltlich zurückzugeben.

Zusätzlich haben Sie die Möglichkeit, unabhängig vom Kauf eines Neugerätes, unentgeltlich (bis zu drei) Altgeräte abzugeben, die in keiner Abmessung größer als 25 cm sind.

Bitte löschen Sie vor der Rückgabe alle personenbezogenen Daten.

Bitte entnehmen Sie vor der Rückgabe Batterien oder Akkumulatoren, die nicht vom Altgerät umschlossen sind, sowie Lampen, die zerstörungsfrei entnommen werden können und führen diese einer separaten Sammlung zu.

10. Problemlösung

Sollte Ihr Gerät einmal nicht wie gewünscht funktionieren, gehen Sie bitte erst diese Checkliste durch. Vielleicht ist es nur ein kleines Problem, das Sie selbst beheben können.



GEFAHR durch Stromschlag!

⊙ Versuchen Sie auf keinen Fall, das Gerät selbstständig zu reparieren.

Fehler	Mögliche Ursachen / Maßnahmen
Keine Funktion	• Ist die Stromversorgung sichergestellt? • Hat der Überhitzungsschutz das Gerät ausgeschaltet? Stellen Sie den Schalter **15** auf **O** (aus), ziehen den Netzstecker **1** aus der Steckdose. Lassen Sie das Gerät ausreichend abkühlen und reinigen Sie ggf. das Schutzgitter **2** und das Schutzsieb über der Luftansaugöffnung **3** (siehe "Reinigen" auf Seite 11).
Fehlercode *E7* oder *E8* wird angezeigt.	• Überprüfen Sie, ob die Spannung der Steckdose der Angabe auf dem Typenschild entspricht. • Schließen Sie den Haartrockner an eine andere Steckdose an. • Wird der Fehlercode weiterhin angezeigt, kontaktieren Sie das Service-Center.
Fehlercode *E2* wird angezeigt.	• Reinigen Sie das Schutzgitter **2** und das Schutzsieb über der Luftansaugöffnung **3** (siehe "Reinigen" auf Seite 11). • Wird der Fehlercode weiterhin angezeigt, kontaktieren Sie das Service-Center.
Ein anderer Fehlercode wird angezeigt.	• Notieren Sie den Fehlercode und kontaktieren Sie das Service Center.

11. Technische Daten

Modell:	CHTAI 1600 A1
Netzspannung:	220 - 240 V ~ 50 - 60 Hz
Schutzklasse:	II ⧈
Leistung:	1600 W
Leistungsaufnahme im ausgeschalteten Zustand:	≤ 0,5 W

Verwendete Symbole

	Schutzisolierung
	Mit der CE-Kennzeichnung erklärt die HOYER Handel GmbH die EU-Konformität.
	Dieses Symbol erinnert daran, die Verpackung gemäß den geltenden Entsorgungsvorschriften zu entsorgen.
	Mit dem Recyclingsymbol (3 Pfeile) sind wiederverwertbare Materialien gekennzeichnet. Das Material kann durch die Recycling-Nummer in der Mitte (hier: 21) und/ oder ein Kürzel (hier: PAP) spezifiziert werden.
~	Wechselspannung
	Es handelt sich um ein wiederverwertbares Produkt, das der erweiterten Herstellerverantwortung sowie der Abfalltrennung unterliegt.
	Mit der UKCA-Kennzeichnung erklärt die HOYER Handel GmbH die Konformität für UK.
	Das Symbol kennzeichnet den Produkthersteller.

Technische Änderungen vorbehalten.

12. Garantie der HOYER Handel GmbH

Sehr geehrte Kundin,
sehr geehrter Kunde,
Sie erhalten auf dieses Gerät 3 Jahre Garantie ab Kaufdatum. Im Falle von Mängeln dieses Produkts stehen Ihnen gegen den Verkäufer des Produkts gesetzliche Rechte zu. Diese gesetzlichen Rechte werden durch unsere im Folgenden dargestellte Garantie nicht eingeschränkt.

Garantiebedingungen

Die Garantiefrist beginnt mit dem Kaufdatum. Bitte bewahren Sie den Original-Kassenbon gut auf. Diese Unterlage wird als Nachweis für den Kauf benötigt.
Tritt innerhalb von drei Jahren ab dem Kaufdatum dieses Produkts ein Material- oder Fabrikationsfehler auf, wird das Produkt von uns – nach unserer Wahl – für Sie kostenlos repariert oder ersetzt. Diese Garantieleistung setzt voraus, dass innerhalb der Dreijahresfrist das defekte Gerät und der Kaufbeleg (Kassenbon) vorgelegt und schriftlich kurz beschrieben wird, worin der Mangel besteht und wann er aufgetreten ist. Wenn der Defekt von unserer Garantie gedeckt ist, erhalten Sie das reparierte oder ein neues Produkt zurück. Mit Reparatur oder Austausch des Produkts beginnt kein neuer Garantiezeitraum.

Garantiezeit und gesetzliche Mängelansprüche

Die Garantiezeit wird durch die Gewährleistung nicht verlängert. Dies gilt auch für ersetzte und reparierte Teile. Eventuell schon beim Kauf vorhandene Schäden und Mängel müssen sofort nach dem Auspacken gemeldet werden. Nach Ablauf der Garantiezeit anfallende Reparaturen sind kostenpflichtig.

Garantieumfang

Das Gerät wurde nach strengen Qualitätsrichtlinien sorgfältig produziert und vor Auslieferung gewissenhaft geprüft. Die Garantieleistung gilt für Material- oder Fabrikationsfehler.
Von der Garantie ausgeschlossen sind Verschleißteile, die normaler Abnutzung ausgesetzt sind und Beschädigungen an zerbrechlichen Teilen, z. B. Schalter, Leuchtmittel oder andere Teile, die aus Glas gefertigt sind.
Diese Garantie verfällt, wenn das Produkt beschädigt, nicht sachgemäß benutzt oder gewartet wurde. Für eine sachgemäße Benutzung des Produkts sind alle in der Bedienungsanleitung aufgeführten Anweisungen genau einzuhalten. Verwendungszwecke und Handlungen, von denen in der Bedienungsanleitung abgeraten oder vor denen gewarnt wird, sind unbedingt zu vermeiden.
Das Produkt ist lediglich für den privaten und nicht für den gewerblichen Gebrauch bestimmt. Bei missbräuchlicher und unsachgemäßer Behandlung, Gewaltanwendung und bei Eingriffen, die nicht von unserem autorisierten Service-Center vorgenommen wurden, erlischt die Garantie.

Abwicklung im Garantiefall

Um eine schnelle Bearbeitung Ihres Anliegens zu gewährleisten, folgen Sie bitte den folgenden Hinweisen:

- Bitte halten Sie für alle Anfragen die Artikelnummer **IAN: 541230_2601** und den Kassenbon als Nachweis für den Kauf bereit.
- Die Artikelnummer finden Sie auf dem Typenschild, einer Gravur, auf dem Titelblatt Ihrer Anleitung (unten links) oder als Aufkleber auf der Rück- oder Unterseite des Gerätes.
- Sollten Funktionsfehler oder sonstige Mängel auftreten, kontaktieren Sie zunächst das nachfolgend benannte Service-Center **telefonisch** oder per **E-Mail**.
- Ein als defekt erfasstes Produkt können Sie dann unter Beifügung des Kaufbelegs (Kassenbon) und der Angabe, worin der Mangel besteht und wann er aufgetreten ist, für Sie portofrei an die Ihnen mitgeteilte Service-Anschrift übersenden.

Auf www.lidl-service.com können Sie diese und viele weitere Handbücher, Produktvideos und Installationssoftware herunterladen.



Mit diesem QR-Code gelangen Sie direkt auf die Lidl-Service-Seite (www.lidl-service.com) und können mittels der Eingabe der Artikelnummer (IAN) **541230_2601** Ihre Bedienungsanleitung öffnen.

Service-Center

(DE) Service Deutschland
Tel.: 0800 5435 111
E-Mail: hoyer@lidl.de

(AT) Service Österreich
Tel.: 0800 447 744
E-Mail: hoyer@lidl.at

(CH) Service Schweiz
Tel.: 0800 56 44 33
E-Mail: hoyer@lidl.ch

IAN: 541230_2601

Lieferant

Bitte beachten Sie, dass die folgende Anschrift **keine Serviceanschrift** ist. Kontaktieren Sie zunächst das genannte Service-Center.

HOYER Handel GmbH
Kühnehöfe 12
22761 Hamburg
Deutschland

Contents

1. Overview 19
2. Intended purpose 20
3. Safety information 20
4. Items supplied 23
5. Operation 23
5.1 Switching on/off and adjusting speed 23
5.2 Temperature settings 23
5.3 Intelligent temperature regulation 24
5.4 Cold air function 24
5.5 Memory function 24
5.6 Ionisation function 24
5.7 Attachments 25
5.8 Overheating protection 25
6. Cleaning 25
7. Storage 26
8. Reordering spare parts 26
9. Disposal 26
10. Trouble-shooting 27
11. Technical specifications 27
12. Warranty of the HOYER Handel GmbH 28

1. Overview

1		Power cable with mains plug
2		Protective grid
3		Air inlet (with protective screen beneath the protective grid **2**)
4		Air outlet
5		Hair dryer
6		Touch display/display
7	*SMART*	Display: AI function activated
8	°C	Display: temperature of the air flow
9		Display: speed of the air flow
10		Coloured ring: visualises the temperature
11		Button: raise temperature
12		Button: switch the AI function on/off
13		This symbol shows that the hair dryer is emitting ions.
14		Button: reduce temperature
15	**O I II**	On/off switch and switch for speed settings: **O** (off) / **I** (slow) / **II** (fast)
16		Cold air button
17		Styling attachment
18		Diffuser

Thank you for your trust!

Congratulations on your new hair dryer.

For safe handling of the product and in order to get to know the entire range of features:

- **Read these operating instructions thoroughly prior to initial use.**
- **Above all, observe the safety information!**
- **The device should only be used as described in these operating instructions.**
- **Keep this copy of the operating instructions for reference.**
- **If you pass the device on to someone else, please include this copy of the operating instructions. The operating instructions are a part of the product.**

We hope you enjoy your new hair dryer!

Symbols on the device



Do not use this device near bathtubs, shower trays, washbasins or other containers containing water.

2. Intended purpose

The hair dryer is intended exclusively for drying and styling real, own human head hair. The device is designed for private home use and must not be used for commercial purposes.
The device must only be used indoors.

Foreseeable misuse

WARNING! Risk of injury!

⊙ Do not use the hair dryer for drying any other body parts, animals or objects. Do not use the device for artificial hair or hair extensions.

3. Safety information

Warnings

If necessary, the following warnings are used in these operating instructions:



DANGER! High risk: failure to observe this warning may result in injury to life and limb.

WARNING! Moderate risk: failure to observe this warning may result in injury or serious material damage.

CAUTION: low risk: failure to observe this warning may result in minor injuries or material damage.

NOTE: circumstances and specifics that must be observed when handling the device.

Instructions for safe operation

- This device can be used by children from the age of 8 and people with restricted physical, sensory or intellectual abilities or a lack of experience and/or knowledge if they are supervised or have been instructed in how to use this device safely and if they have understood the resulting dangers. Children must not play with the device. Cleaning and user maintenance must not be carried out by children without supervision.
- Keep children under the age of 8 away from the device and the power cable.
-  Do not use this device near bathtubs, shower trays, washbasins or other containers containing water.
- If you use the hair dryer in a bathroom, always pull out the mains plug afterwards. The proximity of water represents a danger even when the device is switched off.
- Installation of a residual current device (FI/RCD) with a rated residual operating current of no more than 30 mA is recommended to provide additional protection. Ask your electrician for advice. The installation should only be carried out by a qualified electrician.
- **DANGER! Risk of injury through burning!** Keep the device away from young children during use or while it is cooling down.
- Do not leave the device unattended when it is connected to the mains power supply.
- Do not place the switched-on device on paper towels, towels or similar items, but on a stable, level and heat-resistant surface.
- If the mains power cable of this device should become damaged, it must be replaced by the manufacturer, the manufacturer's customer service department or a similarly qualified specialist, in order to avoid any hazards.

DANGER for children!

- Packing materials are not children's toys. Children should not be allowed to play with the plastic bags: there is a risk of suffocation.

DANGER to and from pets and livestock!

- Electrical devices can represent a danger to pets and livestock. In addition, animals can also cause damage to the device. For this reason you should keep animals away from electrical devices at all times.

DANGER! Risk of electric shock due to moisture!

- Never place the device anywhere that it could fall into water while plugged in.
- Protect the device from moisture, water drops and water splashes.
- The device, the power cable and the mains plug must not be immersed in water or any other liquids.
- If liquid gets into the device, disconnect the mains plug immediately. Have the device checked before reusing.
- If the device has fallen into water, pull out the mains plug immediately, and only then remove the device from the water. Do not use the device again, and have it checked by a specialist workshop.
- Never touch the device with wet hands.

DANGER! Risk of electric shock!

- Do not use the device if the device or the power cable has any visible damage, or if the device has previously been dropped.
- Lay the power cable such that no one can step on it, get caught on it, or trip over it.
- Only connect the mains plug to a properly installed and easily accessible wall socket whose voltage corresponds to the specifications on the rating plate. The wall socket must still be easily accessible after connection.
- Ensure that the power cable cannot be damaged by sharp edges or hot spots. Do not wrap the power cable around the device. (Danger! Risk of cable damage!)
- When using the device, ensure that the power cable cannot be trapped or crushed.
- To pull the mains plug out of the wall socket, always pull on the mains plug, and never on the power cable.
- Pull the mains plug out of the wall socket:
  - when a malfunction occurs
  - when you are not using the device
  - before you assemble or disassemble the device
  - before you clean the device
  - during thunderstorms
- To avoid any risk, do not make modifications to the product. You also must not replace the power cable yourself. Repairs must be carried out by a specialist workshop or the Service Centre.
- Never attempt to remove dust or foreign objects from inside the device using a pointed object (e.g. with a tail comb).

DANGER – Fire hazard!

- Never leave the device unattended while it is plugged in.
- Never cover the device or place it on soft objects (e.g. towels).
- Ensure that the air inlet and outlet are always kept clear. Keep the air inlet away from long hair or objects that could get sucked in.

- Never switch on the device at the same time as there is another device with a high power consumption attached to the same multiple socket.
- Do not use an extension cable.



DANGER! Risk of injury through burning!

- Do not direct the flow of hot air into eyes, onto hands, or onto any other heat-sensitive body parts.
- Do not touch the hot surfaces of the device.
- Allow the device to cool down completely before you clean it or put it away.
- Allow all accessories to cool down before removing them from the device.

WARNING! Risk of material damage!

- Only use original accessories.
- Never place the device on hot surfaces (e.g. hot plates) or near heat sources or open fire.
- Do not clean using sharp objects or abrasive cleaning agents.
- Do not expose the device to temperatures below -10 °C or above +40 °C.

4. Items supplied

1 hair dryer **5**
1 styling attachment **17**
1 diffuser **18**
1 transport bag
1 copy of the operating instructions

1. Remove all parts from the packaging.
2. Check that all parts are present and intact.

5. Operation

NOTE: before using it for the first time, switch the device on for a few minutes and allow it to run at the highest speed and highest temperature setting. As a result of the manufacturing process, you may notice a slight odour. This is normal and only occurs during first use. Ensure that the room is well ventilated.

5.1 Switching on/off and adjusting speed

1. Connect the mains plug **1** into an easily accessible wall socket.
2. Use the switch **15** to switch the device on and select the desired speed for the air flow:
   O = off
   I = slow; low air flow
   II = fast; strong air flow
   When you switch the device on, the display **6** also switches on and the temperature can be adjusted using the buttons in the display.
   The speed is symbolised in the display with the symbol **9** turning faster or slower.
3. After drying, set the switch **15** to **O** (off) and unplug the mains plug **1**.

5.2 Temperature settings

- You can choose the desired temperature of the air flow by using the buttons ⊕ **11** and ⊖ **14** on the display **6**.

You can choose between 5 temperature settings: 30 °C, 45 °C, 60 °C, 75 °C, 90 °C. The chosen temperature is shown in the display and symbolised by the coloured ring **10**.

NOTE: the temperature setting 90 °C cannot be chosen at low speed (setting **I**).

Overview temperature settings

Temperature	Use
30 - 45 °C	- fine hair - sensitive scalp - hair that has been dyed blonde or treated chemically - when using the diffuser
60 °C	- normal hair - gentle drying and styling with the styling attachment
75 °C	- normal to strong hair - fast drying and styling with the styling attachment
90 °C	- strong, untreated hair - for brief use - only possible with high speed (setting **II**)

5.3 Intelligent temperature regulation

The temperature that targets the hair is kept at a constant *55 °C* by the intelligent temperature regulation (AI function). The constant temperature is especially gentle for hair and scalp. Punctual overheating is avoided. The distance between hair and hair dryer is of no influence. The AI function automatically adapts the temperature of the air flow. This can be seen by the coloured ring **10** changing.

- Press the button Ⓐ **12** on the display **6** to switch the AI function on.
  The display then shows *SMART* and a temperature of *55 °C*.
- Press the button Ⓐ **12** again to switch the AI function off.

NOTES:

- The AI function is active until a distance of 30 cm.
- Do not use the AI function with the diffuser **18**. The intelligent temperature regulation does not work correctly with the diffuser.

5.4 Cold air function

In order to improve the durability of your sections of hair, you can cool the hair after it has been styled with hot air using the button ✣ **16**.

- Press the button ✣ **16** during drying to obtain a cool air flow regardless of the initial temperature.
  The display **6** shows *25 °C*.
- When you no longer require the cool air flow, press the button ✣ **16** again.

5.5 Memory function

The device has a memory function. This function saves the last temperature setting including AI function and cold air function when the device is switched off. When switching the device on again, the settings will automatically be active.

NOTE: the temperature setting *90 °C* is not saved with the memory function. The temperature will be set to *75 °C* when the device is switched on the next time.

5.6 Ionisation function

Ions are continuously applied to the hair. This reduces the static charge of the hair and improves its styleability. The hair becomes soft, smooth, glossy, and easier to style.

NOTE: for the optimal ion activity, we recommend the use without attachments.

5.7 Attachments

DANGER! Risk of injury through burning!

⊙ Allow all accessories to cool down before removing them from the device.
⊙ Do not touch the hot surfaces of the device.

- Switch off the device before mounting an attachment.
- The attachments are magnetically positioned and kept in place on the hair dryer **5**.

Styling attachment

The styling attachment **17** makes it possible to direct the air flow onto specific sections of hair. Use the styling attachment for precise styling of inward or outward curls and optimum heat distribution.

1. **Figure A:** place the styling attachment **17** on the front of the hair dryer's air outlet **4**. It is automatically positioned correctly.
2. The styling attachment can be rotated into any position desired.
3. Do not remove the styling attachment from the hair dryer until it has cooled down.

Diffuser

Use the diffuser **18** to create curls and gentle waves in the lengths and tips, as well as for body and volume at the hairline.

1. **Figure B:** place the diffuser **18** on the front of the hair dryer's air outlet **4**. It is automatically positioned correctly.
2. Switch the hair dryer on with a low air flow (**I**) and a low to medium temperature.
3. Use:
   - For long hair: draw diffuser through to the tips, and style the hair into gentle waves in the direction of the roots.
   - For short hair: use the diffuser to work on the hair around the roots, generating body and volume.
4. Do not remove the diffuser from the hair dryer until it has cooled down.

NOTE: the magnet is quite strong. To release the styling attachment **17** and the diffuser **18** more easily, pull them off the hair dryer slightly tilted.

5.8 Overheating protection

This device has overheating protection. In the event of overheating, e.g. because hair or foreign objects block the air inlet, the device switches off automatically.

- In this case, set the on/off switch **15** to **O** (off) and pull the mains plug **1** out of the wall socket.
- If necessary, clean the protective grid **2** and the air inlet **3**.
- Before switching it on again, let the device cool down sufficiently.

6. Cleaning

DANGER!

⊙ Pull the mains plug **1** out of the wall socket before you clean the hair dryer.

WARNING! Risk of material damage!

⊙ Do not clean using sharp objects or abrasive cleaning agents.

Clean the device regularly. Particularly ensure that the air inlet **3** and the air outlet **4** are free of dust, hair and fluff.

- Wipe the hair dryer **5** and the protective grid **2** over the air inlet with a slightly damp cloth.

- Pull the cooled attachment off the hair dryer. Hold the hair dryer with the air outlet **4** pointing downwards. Clean the air outlet using a brush.

Cleaning the protective grid

1. **Figure C:** pull the protective grid **2** downwards off the air inlet **3**.
2. Clean the protective screen over the air inlet as well as the protective grid from the inside and outside using a brush.
3. Push the protective grid upwards over the air inlet again until it is positioned magnetically.

Cleaning attachments

1. **Figure A/B:** only pull the attachments of the hair dryer when they have cooled down.
2. Wipe the attachments with a damp cloth.
3. Allow the attachments to dry completely before reinstalling.

7. Storage

WARNING! Risk of material damage!

⊙ Do not wrap the power cable **1** around the device. (Danger! Risk of cable damage!)

- The transport bag allows you to store and transport the hair dryer and accessories safely and conveniently.
- When not in use for long periods, store the device in a dry place.

8. Reordering spare parts

To ensure that you can enjoy your product for a long time, we offer a variety of spare parts in our online shop.

Finding all available spare parts:

1. Call up **https://shop.hoyerhandel.com/**
2. Search for the IAN of the product in the search bar.

or

Scan the following QR code with your smartphone/tablet.

9. Disposal



This product is subject to the provisions of European Directive 2012/19/EC. The symbol showing a wheelie bin crossed through indicates that the product requires separate refuse collection in the European Union. This applies to the product and all accessories marked with this symbol. Products identified with this symbol may not be discarded with normal household waste, but must be taken to a collection point for recycling electric and electronic appliances.



This recycling symbol marks e.g. an object or parts of the material as valuable for recycling. Recycling can generally help to reduce the consumption of raw materials.

Packaging

When disposing of the packaging, make sure you comply with the environmental regulations applicable in your country.

10. Trouble-shooting

If your device fails to function as required, please try this checklist first. Perhaps there is only a minor problem, and you can solve it yourself.

DANGER! Risk of electric shock!

⊙ Do not attempt to repair the device yourself under any circumstances.

Fault	Possible causes / action
No function	• Has the device been connected to the power supply? • Has the overheating protection switched off the device? Switch the switch **15** to **O** (off), unplug the mains plug **1** from the wall socket. Allow the device to cool down sufficiently and, if necessary, clean the protective grid **2** and the protective screen over the air inlet **3** (see "Cleaning" on page 25).
Error code *E7* or *E8* is displayed.	• Check if the voltage of the wall socket matches the specification on the rating plate. • Connect the hair dryer to another wall socket. • Contact the Service Centre if the error code is still being displayed.
Error code *E2* is displayed.	• Clean the protective grid **2** and the protective screen over the air inlet **3** (see "Cleaning" on page 25). • Contact the Service Centre if the error code is still being displayed.
Different error code is displayed.	• Write down the error code and contact the Service Centre.

11. Technical specifications

Model:	CHTAI 1600 A1
Mains voltage:	220 - 240 V ~ 50 - 60 Hz
Protection class:	II ⧈
Power:	1600 W
Power consumption when switched off:	≤ 0.5 W

Symbols used

	Double insulation
	With the CE marking, HOYER Handel GmbH declares the conformity with EU guidelines.
	This symbol reminds you to dispose of the packaging in accordance with the applicable disposal regulations.
	Recyclable materials are marked with the recycling symbol (3 arrows). The material can be specified by the recycling number in the centre (here: 21) and/or an abbreviation (here: PAP).
~	AC voltage
	It is a recyclable product which is subject to an extended producer responsibility and for which the rules of waste separation apply.
	With the UKCA marking, HOYER Handel GmbH declares that the product is in conformity with the UKCA requirements.
	The symbol identifies the product manufacturer.

Subject to technical modifications.

12. Warranty of the HOYER Handel GmbH

Dear Customer,
your device is provided with a 3 year warranty starting with the purchase date. In the event of product defects, you are entitled to statutory rights against the vendor. These statutory rights are not restricted by our warranty presented in the following.

Warranty conditions

The warranty period starts with the purchase date. Please keep the original purchase receipt in a safe place. This document is required to verify the purchase.
If within three years from the purchase date of this product a material or factory defect occurs, the product will be repaired or replaced by us – at our discretion – free of charge to you, or the purchase price will be refunded. This warranty implies that within the period of three years the defective device and the purchase receipt are presented, including a brief written description of the defect and the time it occurred.
If the defect is covered by our warranty, the repaired or a new product will be returned to you. No new warranty period starts with a repair or replacement of the product.

Warranty period and statutory claims for defects

The warranty period is not extended when the warranty has been claimed. This also applies to replaced and repaired parts. Any damages and defects already existing at the time of purchase must be reported immediately upon unpacking. Repairs arising after the expiration of the warranty period are subject to a charge.

Warranty coverage

The device was produced carefully according to strict quality guidelines and tested diligently prior to delivery.

The warranty applies to material or factory defects.

Excluded from the warranty are wear parts subject to normal wear and damages to fragile parts, e.g. switches, lamps or other parts manufactured from glass.

This warranty expires if the product is damaged, not used as intended or not serviced. For the proper operation of the product, all instructions listed in the operating instructions must be observed carefully. Any form of use and handling that is advised against in the operating instructions or warned against must always be avoided.
The product is only intended for private and not for commercial use. In the case of incorrect and improper treatment, use of force and interventions not performed by our authorised Service Centre, the warranty shall cease.

Handling in case of a warranty claim

In order to ensure prompt processing of your matter, please observe the following notes:

- Please keep the article number **IAN: 541230_2601** and the purchase receipt as a purchase verification for all inquiries.
- The article number can be found on the rating plate, an engraving, the title page of your instructions (in the bottom left), or as a label on the rear or underside of the device.
- If faulty operation or other defects occur, first contact the Service Centre listed in the following by **telephone** or **email**.
- Then, you are able to send a product reported as defective free of charge to the service address specified to you, including the purchase receipt and the information on the defect and when it occurred.

At www.lidl-service.com you can download this and many other manuals, product videos and installation software.



This QR code takes you directly to the Lidl Service website (www.lidl-service.com), where you can enter the article number (IAN) **541230_2601** to open your user instructions.

Service Centre

(GB) Service Great Britain
Tel.: 0800 404 7657
E-Mail: hoyer@lidl.co.uk

(IE) Service Ireland
Tel.: 1800 101010
E-Mail: hoyer@lidl.ie

(MT) Service Malta
Tel.: 80062230
E-Mail: hoyer@lidl.com.mt

IAN: 541230_2601



Supplier

Please note that the following address is **no service address**. First contact the aforementioned Service Centre.

HOYER Handel GmbH
Kühnehöfe 12
22761 Hamburg
GERMANY

Sommaire

1. Aperçu de l'appareil 33
2. Utilisation conforme 34
3. Consignes de sécurité 34
4. Éléments livrés 37
5. Utilisation 37
5.1 Marche, arrêt et réglage de la vitesse 37
5.2 Niveaux de température 38
5.3 Régulation intelligente de la température 38
5.4 Fonction air froid 38
5.5 Fonction Memory 39
5.6 Fonction ionisante 39
5.7 Embouts 39
5.8 Protection contre la surchauffe 40
6. Nettoyage 40
7. Rangement 40
8. Commander des pièces de rechange 41
9. Mise au rebut 41
10. Dépannage 42
11. Caractéristiques techniques 42
12. Garantie de HOYER Handel GmbH valable pour la France 43
13. Garantie de HOYER Handel GmbH valable pour la Belgique et la Suisse 46

1. Aperçu de l'appareil

1		Câble de raccordement avec fiche secteur
2		Grille de protection
3		Ouverture d'aspiration d'air (avec filtre de protection sous la grille de protection **2**)
4		Ouverture de sortie d'air
5		Sèche-cheveux
6		Écran tactile/écran
7	*SMART*	Affichage : fonction IA activée
8	*°C*	Affichage : température du flux d'air
9		Affichage : vitesse du flux d'air
10		Cercle coloré : représente la température
11	⊕	Bouton : augmenter la température
12	AI	Bouton : activation/désactivation de la fonction IA
13		Ce symbole indique que le sèche-cheveux émet des ions.
14	⊖	Bouton : réduire la température
15	**O I II**	Interrupteur Marche/Arrêt et sélecteur de vitesse : **O** (arrêt) / **I** (lente) / **II** (rapide)
16		Bouton air froid
17		Buse de mise en forme
18		Diffuseur

Merci beaucoup pour votre confiance !

Nous vous félicitons pour l'achat de votre nouveau sèche-cheveux.

Pour manipuler le produit en toute sécurité et vous familiariser avec le volume de livraison :

- **Lisez attentivement ce mode d'emploi avant la première utilisation.**
- **Respectez en priorité les consignes de sécurité !**
- **L'appareil ne doit être utilisé qu'aux fins décrites dans ce mode d'emploi.**
- **Conservez ce mode d'emploi.**
- **Si vous transmettez l'appareil à un tiers, n'oubliez pas d'y joindre ce mode d'emploi. Le mode d'emploi fait partie intégrante du produit.**

Nous espérons que votre nouveau sèche-cheveux vous apportera entière satisfaction !

Symboles sur l'appareil



N'utilisez pas l'appareil à proximité de baignoires, de douches, de lavabos ou tout autre récipient contenant de l'eau.

2. Utilisation conforme

Le sèche-cheveux est uniquement destiné à sécher et mettre en forme vos propres cheveux, humains et naturels.
L'appareil est conçu pour un usage domestique privé et ne peut être utilisé à des fins commerciales.
L'appareil doit être utilisé uniquement à l'intérieur.

Utilisation impropre prévisible

AVERTISSEMENT : risque de blessures !

⊙ N'utilisez pas le sèche-cheveux pour sécher d'autres parties du corps, des animaux ou des objets. N'utilisez pas l'appareil sur des cheveux artificiels ou des extensions.

3. Consignes de sécurité

Avertissements

Les avertissements suivants sont utilisés, si nécessaire, dans le présent mode d'emploi :



DANGER ! Risque élevé : le non-respect de l'avertissement peut provoquer des blessures graves, voire la mort.

AVERTISSEMENT ! Risque moyen : le non-respect de l'avertissement peut provoquer des blessures ou des dommages matériels graves.

ATTENTION : risque faible : le non-respect de l'avertissement peut provoquer des blessures légères ou entraîner des dommages matériels.

REMARQUE : faits et particularités dont il faut tenir compte en manipulant l'appareil.

Instructions pour une utilisation en toute sécurité

- Cet appareil peut être utilisé par des enfants de plus de 8 ans et des personnes ayant des capacités physiques, sensorielles ou mentales réduites ou un manque d'expérience et/ou de connaissance lorsqu'ils sont surveillés ou qu'ils ont été informés de l'utilisation en toute sécurité de l'appareil et ont compris les risques qui en résultent. Les enfants ne doivent pas jouer avec l'appareil. Le nettoyage et la maintenance utilisateur ne doivent pas être effectués par des enfants non surveillés.
- L'appareil et le câble de raccordement doivent être hors de portée des enfants de moins de 8 ans.
-  N'utilisez pas l'appareil à proximité de baignoires, de douches, de lavabos ou tout autre récipient contenant de l'eau.
- Lorsque le sèche-cheveux est utilisé dans une salle de bains, il faut débrancher l'appareil après utilisation. La proximité de l'eau présente un danger même lorsque l'appareil est éteint.
- Comme protection supplémentaire, il est conseillé de pourvoir l'installation d'un dispositif différentiel résiduel (FI/RCD) avec un courant de déclenchement nominal ne dépassant pas 30 mA dans le circuit. Demandez conseil à votre électricien. Faites exclusivement appel à un électricien spécialisé pour effectuer le montage.
- **DANGER ! Risque de brûlures !** Gardez l'appareil hors de portée des jeunes enfants pendant son utilisation et son refroidissement.
- Ne laissez pas l'appareil sans surveillance lorsqu'il est raccordé au réseau électrique.
- Ne déposez pas l'appareil allumé sur des serviettes en papier, des serviettes en éponge ou similaires mais sur un support solide, plat et résistant à la chaleur.
- Si le câble de raccordement au secteur de cet appareil est endommagé, il faut le faire remplacer par le fabricant, son service client ou une personne ayant une qualification similaire pour éviter les mises en danger.

DANGER pour les enfants !

- Le matériel d'emballage n'est pas un jouet. Les enfants ne doivent pas jouer avec les sachets en plastique. Ceux-ci présentent un risque d'asphyxie.

DANGER pour et provoqué par les animaux domestiques et d'élevage !

- Les appareils électriques peuvent présenter des dangers pour les animaux domestiques et d'élevage. De plus, ceux-ci peuvent endommager l'appareil. Maintenez par conséquent les animaux éloignés des appareils électriques.

DANGER ! Risque d'électrocution en raison de l'humidité !

- Veillez toujours à ce que l'appareil ne puisse pas tomber dans l'eau lorsqu'il est branché.
- Protégez l'appareil contre l'humidité, les gouttes et les projections d'eau.
- L'appareil, le câble de raccordement et la fiche secteur ne doivent pas être plongés dans l'eau ou dans un autre liquide.
- Si du liquide pénètre dans l'appareil, débranchez immédiatement la fiche secteur. Faites contrôler l'appareil avant de le remettre en service.
- En cas de chute de l'appareil dans l'eau, débranchez immédiatement la fiche secteur avant de retirer l'appareil. Dans ce cas, cessez d'utiliser l'appareil, faites-le contrôler par un atelier spécialisé.
- N'utilisez pas l'appareil avec des mains mouillées.

DANGER ! Risque d'électrocution !

- Ne mettez pas l'appareil en service si l'appareil ou le câble de raccordement présente des dommages visibles ou si l'appareil a subi une chute.
- Disposez le câble de raccordement de façon que personne ne puisse marcher dessus, se prendre dedans ou trébucher.
- Raccordez la fiche secteur uniquement à une prise de courant conforme et facilement accessible, dont la tension correspond aux indications figurant sur la plaque signalétique. Après avoir branché l'appareil, la prise de courant doit rester facilement accessible.
- Évitez toute détérioration du câble de raccordement par des arêtes vives ou des surfaces brûlantes. N'enroulez pas le câble de raccordement autour de l'appareil. (Risque de rupture de câble !)
- Lors de l'utilisation de l'appareil, le câble de raccordement ne doit pas être coincé ou écrasé.
- Pour débrancher la fiche secteur de la prise de courant, tirez toujours sur la fiche secteur, jamais sur le câble de raccordement.
- Débranchez la fiche secteur de la prise de courant :
  - lorsqu'une panne survient
  - quand vous n'utilisez pas l'appareil
  - avant de monter ou de démonter l'appareil
  - avant de nettoyer l'appareil
  - en cas d'orage
- Afin d'éviter tout risque d'accident, n'effectuez aucune modification au niveau de l'article. Ne remplacez pas le câble de raccordement vous-même. Confiez les réparations uniquement à un atelier spécialisé ou au centre de service.
- N'essayez jamais d'éliminer de la poussière ou des corps étrangers de l'intérieur de l'appareil à l'aide d'objets pointus (par ex. avec un peigne à queue).

DANGER ! Risque d'incendie !

- Ne laissez jamais l'appareil sans surveillance lorsqu'il est branché.
- Ne couvrez jamais l'appareil et ne le posez jamais sur des objets mous (comme des serviettes de toilettes par ex.).
- Assurez-vous que les ouvertures d'aspiration et de sortie d'air soient dégagées en permanence. Tenez l'ouverture d'aspiration d'air éloignée des cheveux longs ou des objets susceptibles d'être aspirés.
- Ne mettez pas en marche l'appareil en même temps qu'un autre appareil de puissance absorbée élevée branché sur la même multiprise.
- N'utilisez pas de rallonge.

DANGER ! Risque de brûlures !

- N'orientez pas le flux d'air chaud vers les yeux, les mains ou d'autres parties du corps sensibles à la chaleur.
- Ne touchez pas les surfaces chaudes de l'appareil.
- Laissez complètement refroidir l'appareil avant de le nettoyer ou de le ranger.
- Laissez refroidir tous les accessoires avant de les détacher de l'appareil.

AVERTISSEMENT : risque de dommages matériels !

- Utilisez uniquement les accessoires d'origine.
- Ne placez jamais l'appareil sur des surfaces brûlantes (par ex. les plaques de cuisson) ou à proximité des sources de chaleur ou de flammes nues.
- N'utilisez pas de détergent agressif ou provoquant des rayures.
- N'exposez pas l'appareil à des températures inférieures à -10 °C ou supérieures à +40 °C.

4. Éléments livrés

1 sèche-cheveux **5**
1 buse de mise en forme **17**
1 diffuseur **18**
1 sac de transport
1 mode d'emploi

1. Sortez toutes les pièces de l'emballage.
2. Vérifiez que toutes les pièces sont présentes et en bon état.

5. Utilisation

REMARQUE : avant la première utilisation, mettez l'appareil en marche et faites-le fonctionner quelques minutes à vitesse et température maximum. Une légère odeur due à la fabrication peut alors se dégager. Elle ne présente aucun danger et n'apparaît que lors de la première utilisation. Assurez une bonne aération de la pièce.

5.1 Marche, arrêt et réglage de la vitesse

1. Branchez la fiche secteur **1** à une prise de courant facile d'accès.
2. À l'aide de l'interrupteur **15**, mettez l'appareil en marche et sélectionnez la vitesse de flux d'air souhaitée :
   O = arrêt
   I = lente ; flux d'air faible
   II = rapide ; flux d'air fort
   Dès que vous mettez l'appareil en marche, l'écran **6** s'allume et la température peut être réglée à l'aide des boutons de l'écran.
   La vitesse est indiquée à l'écran par le symbole **9** qui tourne plus ou moins vite.
3. Après le séchage, placez l'interrupteur **15** sur **O** (arrêt) et débranchez la fiche secteur **1**.

5.2 Niveaux de température

- Utilisez les boutons ⊕ **11** et ⊖ **14** sur l'écran **6** pour sélectionner la température souhaitée du flux d'air.

Vous pouvez choisir parmi 5 niveaux de température : 30 °C, 45 °C, 60 °C, 75 °C, 90 °C.
La température choisie s'affiche à l'écran et est représentée par le cercle coloré **10**.

REMARQUE : le niveau de température 90 °C ne peut pas être réglé à faible vitesse (niveau **I**).

Aperçu des niveaux de température

Température	Utilisation
30–45 °C	- cheveux fins - cuir chevelu sensible - cheveux décolorés ou traités chimiquement - en combinaison avec le diffuseur
60 °C	- cheveux normaux - séchage et coiffage en douceur avec la buse de mise en forme
75 °C	- cheveux normaux à épais - séchage et coiffage rapides avec la buse de mise en forme
90 °C	- cheveux épais et non traités - pour une utilisation de courte durée - possible uniquement à grande vitesse (niveau **II**)

5.3 Régulation intelligente de la température

Grâce à la régulation intelligente de la température (fonction IA), la température à laquelle les cheveux sont exposés est maintenue à un niveau constant de 55 °C. Cette température constante est particulièrement douce pour les cheveux et le cuir chevelu. Elle permet d'éviter toute surchauffe locale.
Peu importe la distance à laquelle le sèche-cheveux est tenu des cheveux, la fonction IA adapte automatiquement la température du flux d'air. Ceci est représenté visuellement par le changement du cercle coloré **10**.

- Appuyez sur le bouton AI **12** sur l'écran **6** pour activer la fonction IA. L'écran affiche *SMART* et la température *55 °C* s'affiche.
- Appuyez de nouveau sur le bouton AI **12** pour désactiver la fonction IA.

REMARQUES :

- La fonction IA peut être employée jusqu'à une distance de 30 cm.
- N'utilisez pas la fonction IA avec le diffuseur **18**. Avec le diffuseur, la régulation intelligente de la température ne fonctionne pas correctement.

5.4 Fonction air froid

Pour une meilleure tenue de la coiffure, vous pouvez à l'aide du bouton ✻ **16** refroidir une mèche de cheveux que vous avez mise en forme au moyen de l'air chaud.

- Appuyez sur le bouton ✻ **16** pendant le séchage pour obtenir un flux d'air froid, peu importe la température de départ. Sur l'écran **6**, *25 °C* s'affiche.
- Lorsque vous n'avez plus besoin du flux d'air froid, appuyez à nouveau sur le bouton ✻ **16**.

5.5 Fonction Memory

L'appareil dispose d'une fonction Memory. Lors de la mise à l'arrêt, l'appareil enregistre le dernier réglage de température, y compris la fonction IA et la fonction air froid. Lorsque vous le rallumez l'appareil, ce réglage est automatiquement activé.

REMARQUE : le niveau de température *90 °C* n'est pas enregistré par la fonction Memory. Lorsque vous le rallumez l'appareil, la température est réglée sur *75 °C*.

5.6 Fonction ionisante

Des ions sont appliqués en continu sur les cheveux. Cela permet de réduire l'électricité statique des cheveux et de faciliter leur mise en forme. Les cheveux sont doux, soyeux, brillants et plus faciles à coiffer.

REMARQUE : nous recommandons l'utilisation sans embout pour une action ionique optimale.

5.7 Embouts

DANGER ! Risque de brûlures !

⊙ Laissez refroidir tous les accessoires avant de les détacher de l'appareil.
⊙ Ne touchez pas les surfaces chaudes de l'appareil.

- Éteignez l'appareil avant de monter un embout.
- Les embouts sont positionnés et maintenus sur le sèche-cheveux **5** à l'aide d'un aimant.

Buse de mise en forme

La buse de mise en forme **17** permet d'orienter le flux d'air sur des mèches de cheveux précises. Utilisez la buse de mise en forme pour la mise en forme précise d'ondulations vers l'intérieur ou vers l'extérieur et une distribution optimale de la chaleur.

1. **Figure A :** placez la buse de mise en forme **17** à l'avant sur l'ouverture de sortie d'air **4** du sèche-cheveux. Elle se mettra automatiquement en place.
2. Il est possible de faire pivoter la buse de mise en forme dans toutes les positions souhaitées.
3. Ne retirez la buse de mise en forme du sèche-cheveux qu'une fois qu'elle a refroidi.

Diffuseur

Utilisez le diffuseur **18** pour former des boucles et de légères ondulations sur les longueurs et les pointes ou pour donner du volume à la racine des cheveux.

1. **Figure B :** placez le diffuseur **18** à l'avant sur l'ouverture de sortie d'air **4** du sèche-cheveux. Il se mettra automatiquement en place.
2. Réglez le sèche-cheveux sur un flux d'air faible (**I**) et une température basse à moyenne.
3. Utilisation :
   - Sur cheveux longs : passez le diffuseur sur les pointes des cheveux et formez de légères ondulations en direction des racines.
   - Sur cheveux courts : utilisez le diffuseur pour travailler les cheveux courts au niveau de la racine et leur donner du volume.
4. Ne retirez le diffuseur du sèche-cheveux qu'une fois qu'il a refroidi.

REMARQUE : l'aimant est assez puissant. Pour enlever plus facilement la buse de mise en forme **17** et le diffuseur **18**, retirez-les du sèche-cheveux en les inclinant légèrement.

5.8 Protection contre la surchauffe

Cet appareil est équipé d'une protection contre la surchauffe. En cas de surchauffe, p. ex. si des cheveux ou des corps étrangers obstruent l'ouverture d'aspiration d'air, l'appareil s'arrête automatiquement.

- Dans ce cas, placez l'interrupteur Marche/Arrêt **15** sur **O** (arrêt) et débranchez la fiche secteur **1** de la prise de courant.
- Si nécessaire, nettoyez la grille de protection **2** et l'ouverture d'aspiration d'air **3**.
- Laissez l'appareil suffisamment refroidir avant de le remettre en marche.

6. Nettoyage

DANGER !

⊙ Débranchez la fiche secteur **1** de la prise de courant avant de nettoyer le sèche-cheveux.

AVERTISSEMENT : risque de dommages matériels !

⊙ N'utilisez pas de détergent agressif ou provoquant des rayures.

Nettoyez l'appareil régulièrement. Veillez particulièrement à ce qu'il n'y ait pas de poussière, de cheveux ou de peluches dans l'ouverture d'aspiration d'air **3** et dans l'ouverture de sortie d'air **4**.

- Utilisez un chiffon doux humide pour nettoyer le sèche-cheveux **5** et la grille de protection **2** située au-dessus de l'ouverture d'aspiration d'air.
- Retirez l'embout refroidi du sèche-cheveux. Tenez le sèche-cheveux avec l'ouverture de sortie d'air **4** vers le bas. Nettoyez l'ouverture de sortie d'air à l'aide d'un pinceau.

Nettoyage de la grille de protection

1. **Figure C :** retirez la grille de protection **2** vers le bas de l'ouverture d'aspiration d'air **3**.
2. Nettoyez le filtre de protection au-dessus de l'ouverture d'aspiration d'air ainsi que la grille de protection à l'intérieur et à l'extérieur avec un pinceau.
3. Repoussez la grille de protection vers le haut, au-dessus de l'ouverture d'aspiration d'air, jusqu'à ce qu'elle se positionne magnétiquement.

Nettoyage des embouts

1. **Figure A/B :** ne retirez pas les embouts du sèche-cheveux avant qu'ils n'aient refroidi.
2. Essuyez les embouts à l'aide d'un chiffon humide.
3. Laissez les embouts sécher complètement avant de les remonter.

7. Rangement

AVERTISSEMENT : risque de dommages matériels !

⊙ N'enroulez pas le câble de raccordement **1** autour de l'appareil. (Risque de rupture de câble !)

- Le sac de transport permet de ranger le sèche-cheveux et les accessoires de manière sûre et pratique.
- En cas d'inutilisation prolongée, conservez l'appareil dans un lieu sec.

8. Commander des pièces de rechange

Nous proposons sur notre boutique en ligne une sélection de pièces de rechange pour vous permettre de profiter longtemps de votre produit.

Vous trouverez ici toutes les pièces de rechange disponibles :

1. Consultez **https://shop.hoyerhandel.com/**
2. Recherchez le numéro IAN de l'article dans la barre de recherche.

ou

Scannez le code QR ci-dessous avec votre smartphone/tablette.

9. Mise au rebut



Ce produit est soumis aux exigences de la directive 2012/19/UE. Le symbole de la poubelle sur roues barrée signifie que, dans l'Union européenne, le produit doit faire l'objet d'une collecte séparée des déchets. Cela s'applique au produit et à tous les accessoires portant ce symbole. Les produits portant ce symbole ne doivent pas être éliminés avec les déchets ménagers normaux, mais doivent être déposés dans un point de collecte chargé du recyclage des appareils électriques et électroniques.



Ce symbole de recyclage identifie p. ex. un objet ou des parties de matériaux comme étant recyclables. De manière générale, le recyclage peut contribuer à réduire la consommation de matières premières.

Emballage

Si vous souhaitez mettre l'emballage au rebut, respectez les prescriptions environnementales correspondantes de votre pays.

Seulement pour la France







Le produit est recyclable, soumis à la responsabilité élargie du producteur et doit faire l'objet d'un tri sélectif.

10. Dépannage

Si votre appareil ne fonctionne pas correctement, procédez dans un premier temps aux tests de cette liste de contrôle. Il s'agit peut-être seulement d'un problème mineur que vous pouvez résoudre vous-même.

DANGER ! Risque d'électrocution !

⊙ N'essayez en aucun cas de réparer l'appareil vous-même.

Problème	Cause possible / solution
Ne fonctionne pas	• L'alimentation électrique est-elle établie correctement ? • La protection contre la surchauffe a-t-elle arrêté l'appareil ? Placez le l'interrupteur **15** sur **O** (arrêt) et débranchez la fiche secteur **1** de la prise de courant. Laissez l'appareil refroidir suffisamment et nettoyez si nécessaire la grille de protection **2** et le filtre de protection au-dessus de l'ouverture d'aspiration d'air **3** (voir « Nettoyage » à la page 40).
Le code d'erreur *E7* ou *E8* est affiché.	• Vérifier que la tension de la prise de courant correspond à celle indiquée sur la plaque signalétique. • Branchez le sèche-cheveux sur une autre prise de courant. • Si le code d'erreur persiste, veuillez contacter le centre de service.
Le code d'erreur *E2* est affiché.	• Nettoyez la grille de protection **2** et le filtre de protection au-dessus de l'ouverture d'aspiration d'air **3** (voir « Nettoyage » à la page 40). • Si le code d'erreur persiste, veuillez contacter le centre de service.
Un autre code d'erreur est affiché.	• Notez le code d'erreur et contactez le centre de service.

11. Caractéristiques techniques

Modèle :	CHTAI 1600 A1
Tension secteur :	220–240 V ~ 50–60 Hz
Classe de protection :	II ⧈
Puissance :	1 600 W
Puissance absorbée en mode éteint :	≤ 0,5 W

Symboles utilisés

	Isolation de protection
	Avec ce marquage CE, la société HOYER Handel GmbH déclare la conformité avec la règlementation de l'Union européenne.
	Ce symbole rappelle qu'il faut éliminer l'emballage en respectant les réglementations en vigueur en matière d'élimination des déchets.
	Les matériaux recyclables sont marqués par le symbole du recyclage (3 flèches). Le matériau peut être spécifié par le numéro de recyclage au milieu (ici : 21) et/ou un sigle (ici : PAP).
~	Tension alternative
	Le produit est recyclable, soumis à la responsabilité élargie du producteur et doit faire l'objet d'un tri sélectif.
UK CA	Avec ce marquage UKCA (UK Conformity Assessed) la société HOYER Handel GmbH déclare la conformité pour le Royaume-Uni.
	Ce symbole représente le fabricant du produit.

Sous réserves de modifications techniques.

12. Garantie de HOYER Handel GmbH valable pour la France

Chère cliente, cher client,
Vous obtenez pour cet appareil une garantie de 3 ans à compter de la date d'achat. En cas de défauts de ce produit, vous disposez de droits légaux contre le vendeur de ce produit. Ces droits ne sont pas limités par notre garantie présentée par la suite.
Indépendamment de la garantie commerciale souscrite, le vendeur reste tenu des défauts de conformité du bien et des vices rédhibitoires dans les conditions prévues aux articles L217-4 à L217-13 du Code de la consommation et aux articles 1641 à 1648 et 2232 du Code Civil.

Article L217-16 du Code de la consommation

Lorsque l'acheteur demande au vendeur, pendant le cours de la garantie commerciale qui lui a été consentie lors de l'acquisition ou de la réparation d'un bien meuble, une remise en état couverte par la garantie, toute période d'immobilisation d'au moins sept jours vient s'ajouter à la durée de la garantie qui restait à courir. Cette période court à compter de la demande d'intervention de l'acheteur ou de la mise à disposition pour réparation du bien en cause, si cette mise à disposition est postérieure à la demande d'intervention.

Article L217-4 du Code de la consommation

Le vendeur livre un bien conforme au contrat et répond des défauts de conformité existant lors de la délivrance.

Il répond également des défauts de conformité résultant de l'emballage, des instructions de montage ou de l'installation lorsque celle-ci a été mise à sa charge par le contrat ou a été réalisée sous sa responsabilité.

Article L217-5 du Code de la consommation

Le bien est conforme au contrat :

1. S´il est propre à l'usage habituellement attendu d'un bien semblable et, le cas échéant :
   - s'il correspond à la description donnée par le vendeur et posséder les qualités que celui-ci a présentées à l'acheteur sous forme d'échantillon ou de modèle ;
   - s'il présente les qualités qu'un acheteur peut légitimement attendre eu égard aux déclarations publiques faites par le vendeur, par le producteur ou par son représentant, notamment dans la publicité ou l'étiquetage ;
2. Ou s'il présente les caractéristiques définies d'un commun accord par les parties ou être propre à tout usage spécial recherché par l'acheteur, porté à la connaissance du vendeur et que ce dernier a accepté.

Article L217-12 du Code de la consommation

L'action résultant du défaut de conformité se prescrit par deux ans à compter de la délivrance du bien.

Article 1641 du Code civil

Le vendeur est tenu de la garantie à raison des défauts cachés de la chose vendue qui la rendent impropre à l'usage auquel on la destine, ou qui diminuent tellement cet usage que l'acheteur ne l'aurait pas acquise, ou n'en aurait donné qu'un moindre prix, s'il les avait connus.

Article 1648 1er alinéa du Code civil

L'action résultant des vices rédhibitoires doit être intentée par l'acquéreur dans un délai de deux ans à compter de la découverte du vice.

Conditions de garantie

Le délai de garantie commence à la date d'achat. Conservez le ticket de caisse d'origine. Ce document sert de justificatif d'achat. Si au cours des trois années suivant la date d'achat, des défauts de matériel ou de fabrication apparaissent sur ce produit, celui-ci vous est, à notre discrétion, réparé ou remplacé gratuitement, ou le prix d'achat est remboursé. Les conditions pour faire valoir la garantie sont que l'appareil et la preuve d'achat (ticket de caisse) soient présentés dans un délai de trois ans et que le défaut ainsi que le moment où il est survenu soient brièvement décrits par écrit.
Si le défaut est couvert par notre garantie, nous vous renvoyons le produit réparé ou neuf. La réparation ou l'échange du produit ne constitue pas un nouveau commencement de période de la garantie.

Les pièces détachées indispensables à l'utilisation du produit sont disponibles pendant la durée de la garantie du produit.

Durée de garantie et requêtes légales pour vices de construction

La durée de garantie n'est pas prolongée par son application. Ceci est également valable sur les pièces réparées et remplacées. Les dommages et les vices déjà présents au moment de l'achat doivent être signalés immédiatement après le déballage. Après l'expiration de la garantie, les réparations à effectuer sont payantes.

Etendue de la garantie

L'appareil a été fabriqué selon des prescriptions de qualité rigoureuses et a été vérifié minutieusement avant livraison.
La garantie s'applique aux défauts de matériel ou de fabrication.

Sont exclus de la garantie les pièces d'usure qui sont soumises à une usure normale et les dommages subis par des pièces fragiles, par ex. les interrupteurs, sources d'éclairage ou d'autres pièces en verre.

Cette garantie est perdue si l'appareil n'a pas été utilisé ou entretenu de manière conforme. Pour une utilisation conforme du produit, respecter précisément toutes les consignes présentées dans le mode d'emploi. Les fins d'utilisation et les actions contre-indiquées ou déconseillées dans le mode d'emploi doivent impérativement être évitées.
Le produit est exclusivement conçu pour un usage privé non commercial. La manipulation non autorisée et non conforme, l'utilisation de force et les interventions non effectuées par notre centre de service autorisé entraînent la perte de garantie.

Déroulement en cas de garantie

Pour assurer un traitement rapide de votre demande, respectez les éléments suivants :

- Pour toute demande, tenez à disposition le numéro d'article
  IAN : 541230_2601 et le ticket de caisse comme preuve d'achat.
- Vous trouverez les numéros d'article sur la plaque signalétique, une gravure, la page de titre de votre notice (en bas, à gauche) ou sur l'autocollant apposé à l'arrière ou sur le dessous de l'appareil.
- En cas d'erreur de fonctionnement ou autres pannes, contactez d'abord par **téléphone** ou par **e-Mail** le centre de service cité ci-dessous.
- Envoyez ensuite gratuitement à l'adresse de service qu'on vous a donnée le produit considéré comme défectueux en y joignant la preuve d'achat (ticket de caisse) et l'indication du défaut ainsi que du moment où il est survenu.

Sur www.lidl-service.com, vous pouvez télécharger ce mode d'emploi ainsi que ceux d'autres produits, des vidéos sur les produits et des logiciels d'installation.



Ce code QR vous permet d'accéder directement à la page du service client Lidl (www.lidl-service.com) et vous permet d'ouvrir votre mode d'emploi lorsque vous avez saisi le numéro d'article (IAN) **541230_2601**.

Centre de service

(FR) Service France
Tel.: 0800 919270
E-Mail: hoyer@lidl.fr

IAN : 541230_2601

Fournisseur

Attention ! L'adresse suivante **n'est pas une adresse de service**. Contactez d'abord le centre de service cité plus haut.

HOYER Handel GmbH
Kühnehöfe 12
22761 Hamburg
ALLEMAGNE

13. Garantie de HOYER Handel GmbH valable pour la Belgique et la Suisse

Chère cliente, cher client,
Vous obtenez pour cet appareil une garantie de 3 ans à compter de la date d'achat. En cas de défauts de ce produit, vous disposez de droits légaux contre le vendeur de ce produit. Ces droits ne sont pas limités par notre garantie présentée par la suite.

Conditions de garantie

Le délai de garantie commence à la date d'achat. Conservez le ticket de caisse d'origine. Ce document sert de justificatif d'achat. Si au cours des trois années suivant la date d'achat, des défauts de matériel ou de fabrication apparaissent sur ce produit, celui-ci vous est, à notre discrétion, réparé ou remplacé gratuitement. Les conditions pour faire valoir la garantie sont que l'appareil et la preuve d'achat (ticket de caisse) soient présentés dans un délai de trois ans et que le défaut ainsi que le moment où il est survenu soient brièvement décrits par écrit.
Si le défaut est couvert par notre garantie, nous vous renvoyons le produit réparé ou neuf. La réparation ou l'échange du produit ne constitue pas un nouveau commencement de période de la garantie.

Durée de garantie et requêtes légales pour vices de construction

La durée de garantie n'est pas prolongée par son application. Ceci est également valable sur les pièces réparées et remplacées. Les dommages et les vices déjà présents au moment de l'achat doivent être signalés immédiatement après le déballage. Après l'expiration de la garantie, les réparations à effectuer sont payantes.

Etendue de la garantie

L'appareil a été fabriqué selon des prescriptions de qualité rigoureuses et a été vérifié minutieusement avant livraison.
La garantie s'applique aux défauts de matériel ou de fabrication.

Sont exclus de la garantie les pièces d'usure qui sont soumises à une usure normale et les dommages subis par des pièces fragiles, par ex. les interrupteurs, sources d'éclairage ou d'autres pièces en verre.

Cette garantie est perdue si l'appareil n'a pas été utilisé ou entretenu de manière conforme. Pour une utilisation conforme du produit, respecter précisément toutes les consignes présentées dans le mode d'emploi. Les fins d'utilisation et les actions contre-indiquées ou déconseillées dans le mode d'emploi doivent impérativement être évitées.
Le produit est exclusivement conçu pour un usage privé non commercial. La manipulation non autorisée et non conforme, l'utilisation de force et les interventions non effectuées par notre centre de service autorisé entraînent la perte de garantie.

Déroulement en cas de garantie

Pour assurer un traitement rapide de votre demande, respectez les éléments suivants :

- Pour toute demande, tenez à disposition le numéro d'article **IAN : 541230_2601** et le ticket de caisse comme preuve d'achat.
- Vous trouverez les numéros d'article sur la plaque signalétique, une gravure, la page de titre de votre notice (en bas, à gauche) ou sur l'autocollant apposé à l'arrière ou sur le dessous de l'appareil.
- En cas d'erreur de fonctionnement ou autres pannes, contactez d'abord par **téléphone** ou par **e-Mail** le centre de service cité ci-dessous.

- Envoyez ensuite gratuitement à l'adresse de service qu'on vous a donnée le produit considéré comme défectueux en y joignant la preuve d'achat (ticket de caisse) et l'indication du défaut ainsi que du moment où il est survenu.

Sur www.lidl-service.com, vous pouvez télécharger ce mode d'emploi ainsi que ceux d'autres produits, des vidéos sur les produits et des logiciels d'installation.



Ce code QR vous permet d'accéder directement à la page du service client Lidl (www.lidl-service.com) et vous permet d'ouvrir votre mode d'emploi lorsque vous avez saisi le numéro d'article (IAN) **541230_2601**.

Centre de service

(BE) Service Belgique
Tel.: 0800 12089
E-Mail: hoyer@lidl.be

(CH) Service Suisse
Tel.: 0800 56 44 33
E-Mail: hoyer@lidl.ch

IAN : 541230_2601

Fournisseur

Attention ! L'adresse suivante **n'est pas une adresse de service**. Contactez d'abord le centre de service cité plus haut.

HOYER Handel GmbH
Kühnehöfe 12
22761 Hamburg
ALLEMAGNE

Inhoud

1. Overzicht 49
2. Correct gebruik 50
3. Veiligheidsinstructies 50
4. Levering 53
5. Bedienen 53
5.1 In-/uitschakelen en snelheid regelen 53
5.2 Temperatuurstanden 54
5.3 Intelligente temperatuurregeling 54
5.4 Koudeluchtfunctie 54
5.5 Memory-functie 55
5.6 Ionisatiefunctie 55
5.7 Opzetstukken 55
5.8 Beveiliging tegen oververhitting 56
6. Reinigen 56
7. Bewaren 56
8. Vervangingsonderdelen nabestellen 57
9. Weggooien 57
10. Problemen oplossen 57
11. Technische gegevens 58
12. Garantie van HOYER Handel GmbH 59

1. Overzicht

1		Aansluitsnoer met stekker
2		Beschermrooster
3		Luchtaanzuigopening (met beschermzeef onder het beschermrooster **2**)
4		Luchtuitlaatopening
5		Haardroger
6		Touchdisplay/display
7	*SMART*	Weergave: AI-functie ingeschakeld
8	*°C*	Weergave: temperatuur van de luchtstroom
9		Weergave: snelheid van de luchtstroom
10		Gekleurde ring: geeft de temperatuur weer
11	⊕	Toets: temperatuur verhogen
12	AI	Toets: AI-functie in-/uitschakelen
13		Dit symbool geeft weer dat de haardroger ionen afgeeft.
14	⊖	Toets: temperatuur verlagen
15	**O I II**	In-/uitschakelaar en schakelaar voor snelheidsstanden: **O** (uit) / **I** (laag) / **II** (hoog)
16		Koudeluchttoets
17		Stylingmondstuk
18		Diffusor

Hartelijk dank voor uw vertrouwen!

Hartelijk gefeliciteerd met uw nieuwe haardroger.

Om het product veilig te gebruiken en om alle functies van het apparaat te leren kennen:

- **Lees deze gebruiksaanwijzing vóór de eerste ingebruikname zorgvuldig door.**
- **Neem altijd de veiligheidsinstructies in acht!**
- **Het apparaat mag alleen worden bediend zoals in deze gebruiksaanwijzing wordt beschreven.**
- **Bewaar deze gebruiksaanwijzing goed.**
- **Wanneer u het apparaat ooit aan iemand doorgeeft, dient u deze gebruiksaanwijzing bij te voegen. De gebruiksaanwijzing maakt deel uit van het product.**

Wij wensen u veel plezier met uw nieuwe haardroger!

Symbolen op het apparaat



Gebruik dit apparaat niet in de buurt van badkuipen, douches, wastafels of andere kommen die water bevatten.

2. Correct gebruik

De haardroger is uitsluitend bedoeld voor het drogen en stylen van echt, eigen haar.
Het apparaat is ontworpen voor gebruik in het huishouden en mag niet voor commerciële doeleinden worden gebruikt.
Het apparaat mag uitsluitend binnenshuis worden gebruikt.

Voorzienbaar misbruik

WAARSCHUWING voor verwondingen!

⊙ Droog met de haardroger geen andere lichaamsdelen, dieren of voorwerpen. Gebruik het apparaat niet voor kunsthaar of haarextensions.

3. Veiligheidsinstructies

Waarschuwingen

Indien nodig worden de volgende waarschuwingen in deze gebruiksaanwijzing gebruikt:



GEVAAR! Hoog risico: het niet in acht nemen van de waarschuwing kan tot letsel leiden.

WAARSCHUWING! Matig risico: het niet in acht nemen van de waarschuwing kan verwondingen of ernstige materiële schade veroorzaken.

LET OP: gering risico: het niet in acht nemen van de waarschuwing kan lichte verwondingen of materiële schade veroorzaken.

AANWIJZING: situaties en bijzonderheden waarop tijdens het gebruik van het apparaat moet worden gelet.

Instructies voor een veilig gebruik

- Dit apparaat kan worden gebruikt door kinderen vanaf 8 jaar en door personen met verminderde fysieke, sensorische of mentale capaciteiten of een gebrek aan ervaring en/of kennis, wanneer zij onder toezicht staan of met betrekking tot het veilige gebruik van het apparaat instructies hebben gekregen en de daaruit voortvloeiende risico's hebben begrepen. Kinderen mogen niet met het apparaat spelen. Kinderen mogen zonder toezicht geen reiniging en gebruikersonderhoud uitvoeren.
- Kinderen jonger dan 8 jaar moeten uit de buurt worden gehouden van het apparaat en het aansluitsnoer.
-  Gebruik dit apparaat niet in de buurt van badkuipen, douches, wastafels of andere kommen die water bevatten.
- Wanneer de haardroger in een badkamer wordt gebruikt, moet de stekker na gebruik uit het stopcontact worden getrokken. De nabijheid van water vormt een gevaar, ook al is het apparaat uitgeschakeld.
- Als extra beveiliging wordt het installeren van een aardlekschakelaar (FI/RCD) met een nominale uitschakelstroom van maximaal 30 mA in het stroomcircuit aanbevolen. Vraag uw elektrisch installateur om advies. Laat de inbouw uitsluitend uitvoeren door een erkend elektricien.
- **GEVAAR voor verwondingen door verbranden!** Houd het apparaat tijdens het gebruik of het afkoelen uit de buurt van jonge kinderen.
- Laat het apparaat niet zonder toezicht achter wanneer het met het elektriciteitsnet is verbonden.
- Leg het ingeschakelde apparaat niet op papieren zakdoeken, handdoeken of iets dergelijks, maar op een stevige, vlakke en warmtebestendige ondergrond.
- Wanneer het netaansluitsnoer van dit apparaat beschadigd is, moet dit door de fabrikant of diens klantenservice of een gelijkwaardig gekwalificeerde persoon worden vervangen, om gevaar te voorkomen.

GEVAAR voor kinderen!

- Verpakkingsmateriaal is geen kinderspeelgoed. Kinderen mogen niet met de plastic zakken spelen. Er bestaat verstikkingsgevaar.

GEVAAR voor en door huis- en gebruiksdieren!

- Er kunnen gevaren voor huis- en gebruiksdieren van elektrische apparaten uitgaan. Verder kunnen dieren ook schade aan het apparaat veroorzaken. Houd dieren daarom altijd uit de buurt van elektrische apparaten.

GEVAAR voor een elektrische schok door vocht!

- Leg het apparaat nooit zo neer, dat het in aangesloten toestand in water kan vallen.
- Bescherm het apparaat tegen vocht, druppel- of spatwater.
- Het apparaat, het aansluitsnoer en de stekker mogen niet in water of andere vloeistoffen worden gedompeld.
- Wanneer er vloeistof in het apparaat terechtkomt, moet de stekker direct uit het stopcontact worden getrokken. Laat het apparaat controleren, voordat u het weer in gebruik neemt.
- Mocht het apparaat toch ooit in het water vallen, trek dan onmiddellijk de stekker uit het stopcontact en haal het apparaat daarna pas uit het water. Gebruik het apparaat in dat geval niet meer, maar laat het door een gespecialiseerd bedrijf controleren.
- Bedien het apparaat niet met natte handen.

GEVAAR voor een elektrische schok!

- Neem het apparaat niet in gebruik wanneer het apparaat of het aansluitsnoer zichtbare schade vertoont of wanneer het apparaat voorheen is gevallen.
- Leg het aansluitsnoer zodanig neer dat niemand erop kan trappen, erachter blijft hangen of erover kan struikelen.
- Sluit de stekker alleen aan op een op de juiste wijze geïnstalleerd, gemakkelijk toegankelijk stopcontact, waarvan de spanning overeenkomt met de gegevens op het typeplaatje. Het stopcontact moet ook na het aansluiten verder goed toegankelijk blijven.
- Let erop dat het aansluitsnoer niet door scherpe randen of hete plaatsen kan worden beschadigd. Wikkel het aansluitsnoer niet rond het apparaat. (Gevaar voor een kabelbreuk!)
- Let er bij het gebruik van het apparaat op dat het aansluitsnoer niet vastgeklemd wordt of bekneld raakt.
- Om de stekker uit het stopcontact te trekken, moet u altijd aan de stekker trekken, nooit aan het aansluitsnoer.
- Trek de stekker uit het stopcontact:
  - wanneer er zich een storing voordoet;
  - wanneer u het apparaat niet gebruikt;
  - voordat u het apparaat monteert of demonteert;
  - voordat u het apparaat reinigt;
  - bij onweer.
- Om gevaar te voorkomen, brengt u geen veranderingen aan het artikel aan. Ook het aansluitsnoer mag niet zelf worden vervangen. Laat reparaties alleen door een gespecialiseerd bedrijf of in het servicecenter uitvoeren.
- Probeer nooit met puntige voorwerpen (bijv. met een steelkam) stof of vreemde voorwerpen uit het binnenste van het apparaat te verwijderen.



GEVAAR - Brandgevaar!

- ⊙ Laat het aangesloten apparaat nooit zonder toezicht achter.
- ⊙ Dek het apparaat nooit af en leg het nooit op zachte voorwerpen (zoals bijv. handdoeken) neer.
- ⊙ Let erop dat de luchtaanzuig- en luchtuitlaatopening altijd vrij zijn. Houd de luchtaanzuigopening uit de buurt van lang haar of voorwerpen die aangezogen zouden kunnen worden.
- ⊙ Schakel het apparaat niet gelijktijdig in met een ander apparaat dat een hoog verbruik vraagt, dat op hetzelfde meervoudige stopcontact is aangesloten.
- ⊙ Gebruik geen verlengkabel.



GEVAAR voor verwondingen door verbranden!

- ⊙ Richt de hete luchtstroom niet op ogen, handen of andere voor warmte gevoelige lichaamsdelen.
- ⊙ Raak de hete oppervlakken van het apparaat niet aan.
- ⊙ Laat het apparaat volledig afkoelen, voordat u het reinigt of opbergt.
- ⊙ Laat alle accessoires afkoelen, voordat u ze van het apparaat verwijdert.

WAARSCHUWING voor materiële schade!

- ⊙ Gebruik uitsluitend de originele accessoires.
- ⊙ Leg het apparaat nooit op hete oppervlakken (bijv. fornuisplaten) of in de buurt van warmtebronnen of open vuur.
- ⊙ Gebruik geen scherpe of schurende schoonmaakmiddelen.
- ⊙ Stel het apparaat niet bloot aan temperaturen lager dan -10 °C of hoger dan +40 °C.

4. Levering

1 haardroger **5**
1 stylingmondstuk **17**
1 diffusor **18**
1 transporttas
1 gebruiksaanwijzing

1. Haal alle onderdelen uit de verpakking.
2. Controleer of alle onderdelen volledig zijn en of ze onbeschadigd zijn.

5. Bedienen

AANWIJZING: vóór het eerste gebruik dient u het apparaat in te schakelen en laat u het enkele minuten met de hoogste snelheid en met de hoogste temperatuur draaien. Daarbij kunt u een vreemde geur ruiken die wordt veroorzaakt door de fabricage. Dit kan geen kwaad en doet zich alleen voor bij het eerste gebruik. Zorg voor een goede ventilatie van de ruimte.

5.1 In-/uitschakelen en snelheid regelen

1. Steek de stekker **1** in een goed toegankelijk stopcontact.
2. Met de schakelaar **15** schakelt u het apparaat in en kiest u de gewenste snelheid voor de luchtstroom:
   O = uit
   I = laag; geringe luchtstroom
   II = hoog; sterke luchtstroom
   Zodra u het apparaat inschakelt, wordt het display **6** ingeschakeld en kan de temperatuur met de toetsen op het display worden geregeld.
   De snelheid wordt op het display gesymboliseerd doordat het symbool **9** sneller of langzamer draait.

3. Na het drogen schuift u de schakelaar **15** naar **O** (uit) en trekt u de stekker **1** uit het stopcontact.

5.2 Temperatuurstanden

- Met de toetsen ⊕ **11** en ⊖ **14** op het display **6** kiest u de gewenste temperatuur van de luchtstroom.

Er kunnen 5 temperatuurstanden worden gekozen: 30 °C, 45 °C, 60 °C, 75 °C, 90 °C. De gekozen temperatuur wordt op het display weergegeven en door de gekleurde ring **10** gesymboliseerd.

AANWIJZING: de temperatuurstand van 90 °C kan bij een lage snelheid (stand **I**) niet worden geselecteerd.

Overzicht temperatuurstanden

Temperatuur	Gebruik
30 - 45 °C	- fijn haar - gevoelige hoofdhuid - geblondeerd of chemisch behandeld haar - bij gebruik van de diffusor
60 °C	- normaal haar - zacht drogen en stylen met het stylingmondstuk
75 °C	- normaal tot dik haar - snel drogen en stylen met het stylingmondstuk
90 °C	- dik, onbehandeld haar - voor kort gebruik - alleen met hoge snelheid (stand **II**) mogelijk

5.3 Intelligente temperatuurregeling

Door de intelligente temperatuurregeling (AI-functie) wordt de temperatuur die op het haar inwerkt, constant op 55 °C gehouden. De constante temperatuur is zeer vriendelijk voor het haar en de hoofdhuid. Puntsgewijze oververhitting wordt vermeden.
Daarbij maakt het niet uit op welke afstand de haardroger ten opzichte van het haar wordt gehouden. De AI-functie past de temperatuur van de luchtstroom automatisch aan. Dit kan worden herkend aan de verandering van de gekleurde ring **10**.

- Druk op de toets Ⓐ **12** op het display **6** om de AI-functie in te schakelen. Op het display wordt *SMART* en de temperatuur *55 °C* weergegeven.
- Druk opnieuw op de toets Ⓐ **12** om de AI-functie weer uit te schakelen.

AANWIJZINGEN:

- De AI-functie is tot een afstand van 30 cm actief.
- Gebruik de AI-functie niet met de diffusor **18**. Met de diffusor functioneert de intelligente temperatuurregeling niet correct.

5.4 Koudeluchtfunctie

Om de houdbaarheid van het kapsel te verbeteren, kunt u het gedeelte van het haar dat met warme lucht is gestyled, met behulp van de toets ✲ **16** afkoelen.

- Druk tijdens het drogen op de toets ✲ **16** om onafhankelijk van de uitgangstemperatuur een koele luchtstroom te krijgen.
  Op het display **6** wordt *25 °C* weergegeven.
- Wanneer de koele luchtstroom niet meer nodig is, drukt u opnieuw op de toets ✲ **16**.

5.5 Memory-functie

Het apparaat beschikt over een memory-functie. Deze slaat bij het uitschakelen de laatste temperatuurinstelling inclusief de AI-functie en de koudeluchtfunctie op. Bij de volgende keer inschakelen is deze instelling automatisch actief.

AANWIJZING: de temperatuurstand *90 °C* wordt niet via de memory-functie opgeslagen. Bij de volgende keer inschakelen is de temperatuur op *75 °C* ingesteld.

5.6 Ionisatiefunctie

Ononderbroken worden er ionen op het haar aangebracht. Zo wordt de statische oplading van het haar verminderd en kan het beter worden gestyled. Het haar wordt zacht, soepel, glanzend en kan makkelijker worden gestyled.

AANWIJZING: voor de optimale werking van ionen adviseren wij het gebruik zonder opzetstukken.

5.7 Opzetstukken

GEVAAR voor verwondingen door verbranden!

⊙ Laat alle accessoires afkoelen voordat u deze van het apparaat verwijdert.

⊙ Raak de hete oppervlakken van het apparaat niet aan.

- Schakel het apparaat uit om een opzetstuk te monteren.
- De opzetstukken worden magnetisch op de haardroger **5** gepositioneerd en vastgehouden.

Stylingmondstuk

Met het stylingmondstuk **17** kan de luchtstroom op bepaalde gedeelten van het haar worden gericht. Gebruik het stylingmondstuk voor het nauwkeurig stylen van binnenwaartse of buitenwaartse golven en een optimale warmteverdeling.

1. **Afbeelding A:** plaats het stylingmondstuk **17** aan de voorkant op de luchtuitlaatopening **4** van de haardroger. Het wordt automatisch correct geplaatst.
2. Het stylingmondstuk kan in elke gewenste positie worden gedraaid.
3. Trek het stylingmondstuk pas van de haardroger af wanneer deze is afgekoeld.

Diffusor

Gebruik de diffusor **18** om krullen en zachte golven in de lengten en uiteinden te maken evenals voor stevigheid en volume bij de haarinplant.

1. **Afbeelding B:** plaats de diffusor **18** aan de voorkant op de luchtuitlaatopening **4** van de haardroger. Deze wordt automatisch correct geplaatst.
2. Schakel de haardroger bij een lage luchtstroom (**I**) op een lage tot gemiddelde temperatuur in.
3. Gebruik:
   - Bij lang haar: houd de diffusor bij de haaruiteinden en vorm het haar in de richting van de haarinplant in zachte golven.
   - Bij kort haar: bewerk kort haar met de diffusor bij de haarinplant zodat stevigheid en volume ontstaan.
4. Trek de diffusor pas van de haardroger af wanneer deze is afgekoeld.

AANWIJZING: de magneet is zeer krachtig. Om het stylingmondstuk **17** en de diffusor **18** gemakkelijker los te maken, trekt u deze licht gekanteld van de haardroger af.

5.8 Beveiliging tegen oververhitting

Dit apparaat heeft een beveiliging tegen oververhitting. Bij oververhitting, bijv. wanneer haren of vreemde voorwerpen de luchtaanzuigopening blokkeren, schakelt het apparaat automatisch uit.

- Zet in dat geval de in-/uitschakelaar **15** op **O** (uit) en trek de stekker **1** uit het stopcontact.
- Reinig evt. het beschermrooster **2** en de luchtaanzuigopening **3**.
- Laat het apparaat voldoende afkoelen alvorens het weer in te schakelen.

6. Reinigen

GEVAAR!

⊙ Trek de stekker **1** uit het stopcontact voordat u de haardroger schoonmaakt.

WAARSCHUWING voor materiële schade!

⊙ Gebruik geen scherpe of schurende schoonmaakmiddelen.

Reinig het apparaat regelmatig. Let er vooral op dat er geen stof, haren en pluizen in de luchtaanzuigopening **3** en luchtuitlaatopening **4** zitten.

- Veeg de haardroger **5** en het beschermrooster **2** over de luchtaanzuigopening met een iets vochtige doek af.
- Trek het afgekoelde opzetstuk van de haardroger af. Houd de haardroger met de luchtuitlaatopening **4** naar beneden. Reinig de luchtuitlaatopening met een kwastje.

Beschermrooster reinigen

1. **Afbeelding C:** trek het beschermrooster **2** naar onder van de luchtaanzuigopening **3** af.
2. Reinig de beschermzeef over de luchtaanzuigopening evenals het beschermrooster van binnen en van buiten met een kwastje.
3. Schuif het beschermrooster weer naar boven over de luchtaanzuigopening totdat het zich magnetisch positioneert.

Opzetstukken reinigen

1. **Afbeelding A/B:** trek de opzetstukken pas van de haardroger af wanneer deze zijn afgekoeld.
2. Veeg de opzetstukken met een vochtige doek af.
3. Laat de opzetstukken volledig drogen voordat u ze opnieuw gebruikt.

7. Bewaren

WAARSCHUWING voor materiële schade!

⊙ Wikkel het aansluitsnoer **1** niet rond het apparaat. (Gevaar voor een kabelbreuk!)

- In de transporttas kunt u de haardroger en de accessoires veilig en handig bewaren en vervoeren.
- Bewaar het apparaat, als u dit gedurende langere tijd niet gebruikt, op een droge plaats.

8. Vervangingsonderdelen nabestellen

In onze webshop bieden wij u een grote selectie vervangingsonderdelen aan, zodat u zo lang mogelijk plezier van uw artikel hebt.

Alle beschikbare vervangingsonderdelen vinden:

1. Ga naar **https://shop.hoyerhandel.com/**
2. Zoek het IAN van het artikel in de zoek-balk.

of

Scan de volgende QR-code met uw smartphone/tablet.

9. Weggooien



Dit product valt onder de Europese richtlijn 2012/19/EU. Het symbool van de doorgestreepte afvalton op wieltjes betekent dat het product in de Europese Unie gescheiden moet worden weggegooid. Dat geldt voor het product en alle met dit symbool aangeduide accessoires. Aldus aangeduide producten mogen niet met het normale huisvuil worden weggegooid, maar moeten bij een innamepunt voor recycling van elektrische en elektronische apparaten worden afgegeven.



Dit recyclingsymbool markeert bijv. een voorwerp of materiaaldelen als waardevol voor de terugwinning. Recycling kan in het algemeen ertoe bijdragen om het verbruik van grondstoffen te verminderen.

Verpakking

Als u de verpakking wilt weggooien, houdt u dan aan de betreffende milieuvoorschriften in uw land.

10. Problemen oplossen

Wanneer uw apparaat een keer niet functioneert zoals gewenst, doorloopt u eerst deze checklist. Misschien is het een klein probleem dat u zelf kunt oplossen.



GEVAAR voor een elektrische schok!

⊙ Probeer in geen geval het apparaat zelf te repareren.

Storing	Mogelijke oorzaken / maatregelen
Geen functie	• Is de stroomvoorziening gewaarborgd? • Heeft de beveiliging tegen oververhitting het apparaat uitgeschakeld? Zet de schakelaar **15** op **O** (uit), trek de stekker **1** uit het stopcontact. Laat het apparaat voldoende afkoelen en reinig eventueel het beschermrooster **2** en de beschermzeef over de luchtaanzuigopening **3** (zie "Reinigen" op pagina 56).
Storingscode *E7* of *E8* wordt weergegeven.	• Controleer of de spanning van het stopcontact overeenkomt met de opgave op het typeplaatje. • Sluit de haardroger op een ander stopcontact aan. • Neem contact op met het servicecenter als de storingscode weer wordt weergegeven.

Storing	Mogelijke oorzaken / maatregelen
Storingscode *E2* wordt weergegeven.	• Reinig het beschermrooster **2** en de beschermzeef over de luchtaanzuigopening **3** (zie “Reinigen” op pagina 56). • Neem contact op met het servicecenter als de storingscode weer wordt weergegeven.
Er wordt een andere storingscode weergegeven.	• Noteer de storingscode en neem contact op met het servicecenter.

11. Technische gegevens

Model:	CHTAI 1600 A1
Netspanning:	220 - 240 V ~ 50 - 60 Hz
Beschermingsklasse:	II ⧈
Vermogen:	1600 W
Verbruik in uitgeschakelde toestand:	≤ 0,5 W

Gebruikte symbolen

	Symbool voor beschermingsklasse II
	Met het CE-keurmerk verklaart HOYER Handel GmbH de EU-conformiteit.
	Dit symbool herinnert u eraan om de verpakking conform de geldende voorschriften voor afvalverwijdering weg te gooien.
	Herbruikbare materialen zijn gemarkeerd met het recyclingsymbool (3 pijlen). Het materiaal kan aan de hand van het recyclingnummer in het midden (hier: 21) en/of aan een afkorting (hier: PAP) worden gespecificeerd.
~	Wisselspanning
	Dit is een recyclebaar product, waarop de uitgebreide verantwoordelijkheid van de fabrikant, alsmede de afvalscheiding van toepassing zijn.
	Met de UKCA-markering verklaart HOYER Handel GmbH de conformiteit voor het Verenigd Koninkrijk.
	Het symbool markeert de productfabrikant.

Technische wijzigingen voorbehouden.

12. Garantie van HOYER Handel GmbH

Geachte klant,
U heeft op dit apparaat 3 jaar garantie vanaf de koopdatum. Wanneer dit product onvolkomenheden vertoont, heeft u wettelijke rechten ten opzichte van de verkoper van het product. Deze wettelijke rechten worden niet beperkt door onze hiernavolgend beschreven garantie.

Garantievoorwaarden

De garantietermijn begint op de koopdatum. Bewaar de originele kassabon goed. Deze bon is nodig als bewijs dat u het apparaat heeft gekocht.
Indien binnen drie jaar na de koopdatum van dit product een materiaal- of fabricagefout optreedt, wordt het product door ons – naar onze keus – gratis voor u gerepareerd of vervangen, of ontvangt u de aankoopprijs retour.
Deze garantie stelt als voorwaarde, dat het defecte apparaat en het koopbewijs (kassabon) binnen de termijn van drie jaar wordt overlegd en dat er kort schriftelijk wordt beschreven, waaruit de onvolkomenheid bestaat en wanneer deze zich heeft voorgedaan.
Wanneer het defect door onze garantie wordt gedekt, ontvangt u het gerepareerde product terug of u krijgt een nieuw exemplaar.
Met reparatie of vervanging van het product begint geen nieuwe garantieperiode.

Garantieperiode en wettelijke garantieaanspraken wegens gebreken

De garantieperiode wordt door de vrijwaring niet verlengd. Dat geldt ook voor vervangen en gerepareerde onderdelen.
Schades en onvolkomenheden die eventueel al bij de koop aanwezig waren, moeten direct na het uitpakken worden gemeld. Aan reparaties die zich voordoen na het verstrijken van de garantieperiode zijn kosten verbonden.

Omvang van de garantie

Het apparaat werd zorgvuldig geproduceerd volgens strenge kwaliteitsrichtlijnen en nauwgezet gecontroleerd vóór levering.
De garantie geldt voor materiaal- of fabricagefouten.

Van de garantie uitgesloten zijn slijtonderdelen die onderhevig zijn aan normale slijtage en beschadigingen van breekbare onderdelen, bijv. schakelaars, lichtbronnen of andere onderdelen die van glas zijn gemaakt.

Deze garantie vervalt, wanneer het product werd beschadigd of ondeskundig werd gebruikt of onderhouden. Voor een juist gebruik van het product moeten alle instructies die in de handleiding staan vermeld, nauwkeurig worden nageleefd. Gebruiksdoeleinden en handelingen die in de handleiding worden afgeraden of waarvoor wordt gewaarschuwd, moeten beslist worden vermeden.
Het product is uitsluitend bedoeld voor particulier gebruik en niet voor commercieel gebruik. Bij een oneigenlijke of ondeskundige behandeling, bij gebruikmaking van geweld en bij ingrepen die niet werden uitgevoerd door ons erkende servicecenter, vervalt de garantie.

Afhandeling in geval van garantie

Om een snelle behandeling van uw verzoek te waarborgen, dient u de volgende aanwijzingen te volgen:

- Houd voor alle aanvragen het artikelnummer **IAN: 541230_2601** en de kassabon als bewijs voor de koop bij de hand.
- Het artikelnummer vindt u op het typeplaatje, ingegraveerd, op de titelpagina van uw handleiding (linksonder) of als sticker op de achter- of onderkant van het apparaat.

- Wanneer zich functiestoringen of andere onvolkomenheden voordoen, neemt u eerst **telefonisch** of per **e-mail** contact op met het hierna genoemde servicecenter.
- Een product dat geregistreerd staat als defect, kunt u dan met bijvoeging van de aankoopnota (kassabon) en de vermelding waaruit de onvolkomenheid bestaat en wanneer deze zich heeft voorgedaan, franco naar het serviceadres sturen dat u is meegedeeld.

Op www.lidl-service.com kunt u deze en nog veel meer handleidingen, productvideo's en installatiesoftware downloaden.



Met deze QR-code gaat u direct naar de Lidl-service-pagina (www.lidl-service.com) en kunt u door middel van het invoeren van het artikelnummer (IAN) **541230_2601** uw handleiding openen.

Servicecenters

(NL) Service Nederland
Tel.: 0800 0249630
E-Mail: hoyer@lidl.nl

(BE) Service België
Tel.: 0800 12089
E-Mail: hoyer@lidl.be

IAN: 541230_2601

Leverancier

Let erop, dat het onderstaande adres **geen serviceadres** is. Neem eerst contact op met het bovengenoemde servicecenter.

HOYER Handel GmbH
Kühnehöfe 12
22761 Hamburg
DUITSLAND

Indice

1. Vista general 63
2. Uso adecuado 64
3. Indicaciones de seguridad 64
4. Volumen de suministro 67
5. Uso 67
5.1 Encender/apagar y regular la velocidad 67
5.2 Niveles de temperatura 68
5.3 Regulación inteligente de la temperatura 68
5.4 Función aire frío 68
5.5 Función de memoria 68
5.6 Función iónica 69
5.7 Accesorios 69
5.8 Protección contra el sobrecalentamiento 69
6. Limpieza 70
7. Almacenamiento 70
8. Solicitar piezas de repuesto 70
9. Eliminación 71
10. Solución de problemas 71
11. Datos técnicos 72
12. Garantía de HOYER Handel GmbH 73

1. Vista general

1		Cable de conexión con enchufe
2		Rejilla de protección
3		Entrada de aire (con tamiz protector debajo de la rejilla de protección **2**)
4		Salida de aire
5		Secador
6		Pantalla táctil/pantalla
7	*SMART*	Indicación: función AI encendida
8	*°C*	Indicación: temperatura de la corriente de aire
9		Indicación: velocidad de la corriente de aire
10		Anillo de color: indica la temperatura
11	⊕	Tecla: aumentar temperatura
12	AI	Tecla: encender/apagar la función AI
13		Este símbolo indica que el secador emite iones.
14	⊖	Tecla: reducir temperatura
15	**O I II**	Interruptor de encendido/apagado y regulador de velocidad: **O** (apagado) / **I** (lenta) / **II** (rápida)
16		Tecla de aire frío
17		Boquilla de styling
18		Difusor

¡Muchas gracias por su confianza!

Le felicitamos por haber adquirido este secador.

Para un manejo seguro del producto y para conocer todas sus prestaciones:

- **Antes de poner en servicio el producto por primera vez, lea estas instrucciones de servicio detenidamente.**
- **¡Sobre todo, siga las indicaciones de seguridad!**
- **El aparato solo se debe emplear de la manera descrita en estas instrucciones de servicio.**
- **Conserve estas instrucciones de servicio.**
- **En caso de que entregue este aparato a otras personas, adjunte las instrucciones de servicio. Las instrucciones de servicio forman parte del producto.**

¡Esperamos que disfrute de su nuevo secador!

Símbolos en el aparato



No utilice este aparato en las inmediaciones de bañeras, platos de ducha, lavabos u otros recipientes que contengan agua.

2. Uso adecuado

El secador está diseñado exclusivamente para secar y peinar el pelo humano propio y real.
El aparato está concebido para el uso doméstico y no es apto para fines industriales.
El aparato solo deberá utilizarse en el interior.

Posible uso indebido

¡ADVERTENCIA sobre lesiones!

⊙ No utilice el secador para secar otras partes del cuerpo, animales u objetos. No utilice el aparato para pelo artificial o extensiones capilares.

3. Indicaciones de seguridad

Indicaciones de advertencia

En caso necesario, en estas instrucciones de servicio se utilizan las siguientes indicaciones de advertencia:



¡PELIGRO! Riesgo elevado: la no observación de la advertencia puede causar lesiones mortales.

¡ADVERTENCIA! Riesgo medio: la no observación de la advertencia puede causar lesiones o daños materiales graves.

PRECAUCIÓN: riesgo reducido: la no observación de la advertencia puede causar lesiones o daños materiales leves.

NOTA: circunstancias y particularidades que se deben tener en cuenta al usar el aparato.

Instrucciones para un funcionamiento seguro

- Este aparato puede ser utilizado por niños mayores de 8 años y por personas con las capacidades físicas, sensoriales o mentales disminuidas o que carezcan de la experiencia y/o los conocimientos necesarios, bajo supervisión o habiendo recibido las instrucciones oportunas para el uso seguro del aparato y siendo conscientes del peligro de un uso incorrecto. Los niños no deben jugar con el aparato. Los niños sin supervisión no deben encargarse de la limpieza ni del mantenimiento del aparato.
- Mantenga el aparato y el cable de conexión fuera del alcance de los niños menores de 8 años.
-  No utilice este aparato en las inmediaciones de bañeras, platos de ducha, lavabos u otros recipientes que contengan agua.
- En caso de utilizar el secador en el cuarto de baño, deberá retirarse el enchufe de la red después de su uso. La proximidad del agua presenta un peligro, incluso si el aparato está apagado.
- Como protección adicional, se recomienda instalar un interruptor diferencial (FI/RCD) con una corriente de fuga máxima de 30 mA en la red doméstica. Consulte con su electricista. Encargue la instalación exclusivamente a un electricista profesional. En caso de duda, consulte a su electricista. Encargue la instalación exclusivamente a un electricista profesional.
- **¡PELIGRO de lesiones por quemaduras!** Mantenga el aparato fuera del alcance de los niños pequeños durante el uso o mientras se esté enfriando.
- No deje el aparato sin supervisión mientras esté conectado a la red eléctrica.
- No coloque el aparato encendido encima de pañuelos de papel, toallas u objetos similares, póngalo sobre una base estable, plana y resistente al calor.
- Si el cable de conexión de red del aparato presenta desperfectos deberá ser sustituido únicamente por el fabricante, el servicio postventa u otras personas igualmente cualificadas para evitar peligros.

¡PELIGRO para los niños!

- El material de embalaje no es ningún juguete. Los niños no deben jugar con las bolsas de plástico. Existe peligro de asfixia.

¡PELIGRO para y debido a los animales de compañía y de granja!

- Los aparatos eléctricos pueden presentar peligros para los animales de compañía y de granja. Además, los animales también pueden ocasionar daños en el aparato. Por ello, como regla general, mantenga a los animales alejados de los aparatos eléctricos.

¡PELIGRO de descarga eléctrica debido a la humedad!

- No deposite nunca el aparato de forma que pueda caer al agua mientras esté conectado a la red eléctrica.
- Proteja el aparato de la humedad y de las gotas o las salpicaduras de agua.
- El aparato, el cable de conexión y el enchufe no se pueden sumergir en agua ni en ningún otro líquido.
- Si penetraran líquidos en el aparato, desenchúfelo inmediatamente. Haga revisar el aparato antes de volver a utilizarlo de nuevo.
- Si, no obstante, el aparato cayera al agua, desenchúfelo inmediatamente y, solo después, sáquelo del agua. En tal caso, no utilice más el aparato y llévelo a revisión a un taller especializado.
- No utilice el aparato con las manos mojadas.

¡PELIGRO de descarga eléctrica!

- No ponga en funcionamiento el aparato si este o el cable de conexión presentan daños visibles o si el aparato se ha caído antes al suelo.
- Coloque el cable de conexión de modo que nadie lo pise, se enganche o tropiece con él.
- Conecte el enchufe sólo a una toma de corriente correctamente instalada y fácilmente accesible y cuya tensión corresponda a la especificación indicada en la placa de características. La toma de corriente debe seguir siendo fácilmente accesible tras la conexión.
- Asegúrese de que el cable de conexión no resulte dañado por bordes afilados o superficies calientes. No enrolle el cable de conexión alrededor del aparato. (¡Peligro de rotura del cable!)
- Durante el uso del aparato, vigile que no se presione ni se aplaste el cable de conexión.
- Para sacar el enchufe de la toma de corriente, tire siempre del enchufe, nunca del cable de conexión.
- Saque el enchufe de la toma de corriente:
  - si se produce una avería
  - cuando no utilice el aparato
  - antes de montar o desmontar el aparato
  - antes de limpiar el aparato
  - en caso de tormenta
- Para evitar peligros, no realice ninguna modificación en el artículo. Tampoco intente sustituir el cable de conexión. Las reparaciones solo deben ser realizadas por un taller especializado o por el servicio técnico.
- No intente nunca retirar el polvo u objetos extraños que hayan penetrado en el aparato utilizando objetos puntiagudos (p. ej., un peine de púa).

PELIGRO ¡Peligro de incendio!

- No deje nunca el aparato enchufado sin supervisión.
- No cubra nunca el aparato ni lo coloque encima de objetos blandos (p. ej., toallas).

- Procure que las aberturas de entrada y salida de aire estén siempre al descubierto. Mantenga la entrada de aire lejos de pelos largos u otros objetos que puedan ser aspirados.
- No enchufe el aparato junto con otro aparato de mucho consumo de potencia en la misma toma de corriente múltiple o regleta.
- No utilice ningún alargador.



¡PELIGRO de lesiones por quemaduras!

- No dirija la corriente de aire caliente a los ojos, las manos u otras zonas corporales sensibles al calor.
- No toque las superficies calientes del aparato.
- Deje enfriar por completo el aparato antes de limpiarlo o guardarlo.
- Deje enfriar por completo todos los accesorios antes de retirarlos del aparato.

¡ADVERTENCIA sobre daños materiales!

- Utilice solamente accesorios originales.
- Nunca coloque el aparato sobre superficies calientes (p. ej. placas de cocina) o cerca de fuentes de calor o del fuego.
- No utilice detergentes abrasivos o productos de limpieza que produzcan arañazos.
- No exponga el aparato a temperaturas inferiores a -10 °C o superiores a +40 °C.

4. Volumen de suministro

1 secador **5**
1 boquilla de styling **17**
1 difusor **18**
1 bolsa de transporte
1 copia de las instrucciones de servicio

1. Saque todas las piezas del embalaje.
2. Compruebe que estén todas las piezas y que no estén dañadas.

5. Uso

NOTA: antes del primer uso, conecte el aparato algunos minutos y déjelo funcionar a la velocidad máxima y a la temperatura más alta. Puede desprenderse un ligero olor debido a las características de fabricación. Este olor es normal y solo se produce durante el primer uso. Procure que la habitación esté bien ventilada.

5.1 Encender/apagar y regular la velocidad

1. Conecte el enchufe **1** a una toma de corriente fácilmente accesible.
2. Con el interruptor **15** puede encender el aparato y elegir la velocidad de corriente de aire idónea:
   O = apagado
   I = lenta, poca corriente de aire
   II = rápida, más corriente de aire
   En cuanto encienda el aparato, se encenderá la pantalla **6** y la temperatura podrá regularse con las teclas de la pantalla.
   La velocidad se muestra en la pantalla con el símbolo **9** girando de forma más rápida o más lenta.
3. Después de secar, desplace el interruptor **15** hasta **O** (apagado) y retire el enchufe **1**.

5.2 Niveles de temperatura

- Seleccione la temperatura de la corriente de aire ideal empleando las teclas ⊕ **11** y ⊖ **14** de la pantalla **6**.

Se pueden elegir 5 niveles de temperatura: 30 °C, 45 °C, 60 °C, 75 °C, 90 °C.
La temperatura seleccionada se muestra en la pantalla y se simboliza con el anillo de color **10**.

NOTA: el nivel de temperatura 90 °C no se puede elegir con una velocidad baja (nivel **I**).

Vista general de los niveles de temperatura

Temperatura	Uso
30 - 45 °C	- pelo fino - cuero cabelludo sensible - pelo rubio o con tratamiento químico - si se usa el difusor
60 °C	- pelo normal - secado suave y peinado con la boquilla de styling
75 °C	- pelo de normal a fuerte - secado rápido y peinado con la boquilla de styling
90 °C	- pelo fuerte sin tratar - para uso breve - solo está disponible con velocidad alta (nivel **II**)

5.3 Regulación inteligente de la temperatura

La regulación inteligente de la temperatura (función AI) mantiene una temperatura constante de *55 °C* para el pelo. La temperatura constante protege especialmente el pelo y el cuero cabelludo. Se evita el sobrecalentamiento puntual.

No importa a qué distancia está el secador del pelo. La función AI ajusta la temperatura de la corriente de aire automáticamente. Esto se reconoce en el cambio del anillo de color **10**.

- Pulse la tecla Ⓐ **12** en la pantalla **6** para encender la función AI.
  En la pantalla aparecen *SMART* y la temperatura *55 °C*.
- Pulse la tecla Ⓐ **12** otra vez para apagar la función AI de nuevo.

NOTAS:

- La función AI está activa hasta una distancia máxima de 30 cm.
- No utilice la función AI con el difusor **18**. La regulación inteligente de la temperatura no funciona correctamente con el difusor.

5.4 Función aire frío

Para una mayor duración del peinado, con la tecla ✲ **16** puede aplicar aire frío sobre el mechón de pelo ya moldeado con aire caliente.

- Durante el secado, pulse la tecla ✲ **16** para obtener una corriente de aire frío independientemente de la temperatura inicial.
  En la pantalla **6** se muestra *25 °C*.
- Cuando ya no necesite la corriente de aire frío, vuelva a pulsar la tecla ✲ **16**.

5.5 Función de memoria

El aparato dispone de una función de memoria. Al apagarlo guarda el último ajuste de la temperatura usado con la función AI y la función aire frío incluidas. Al encender de nuevo este ajuste estará activo automáticamente.

NOTA: el nivel de temperatura *90 °C* no se guarda con la función de memoria. Al encenderlo de nuevo la temperatura estará ajustada a *75 °C*.

5.6 Función iónica

Se emiten iones permanentemente sobre el pelo. Así se reduce la carga estática del pelo y se facilita el peinado. El pelo queda suave, flexible, brillante y es más fácil de peinar.

NOTA: recomendamos utilizar el secador sin accesorios para lograr un efecto ionizante óptimo.

5.7 Accesorios

¡PELIGRO de lesiones por quemaduras!

⊙ Deje enfriar por completo todos los accesorios antes de retirarlos del aparato.
⊙ No toque las superficies calientes del aparato.

- Apague el aparato para montar un accesorio.
- Los accesorios se colocan y mantienen en el secador **5** magnéticamente.

Boquilla de styling

La boquilla de styling **17** permite dirigir la corriente de aire de forma controlada hacia determinadas partes del pelo. Utilice la boquilla de styling para obtener un peinado perfecto de ondas interiores o exteriores y una distribución óptima del calor.

1. **Ilustración A:** coloque la boquilla de styling **17** en la parte delantera en la salida de aire **4** del secador. Se colocará correctamente automáticamente.
2. La boquilla de styling puede girarse a la posición deseada.
3. Retire la boquilla de styling del secador cuando este se haya enfriado.

Difusor

Utilice el difusor **18** para rizar u ondular los mechones y las puntas y para levantar y dar volumen a las raíces.

1. **Ilustración B:** coloque el difusor **18** en la parte delantera en la salida de aire **4** del secador. Se colocará correctamente automáticamente.
2. Encienda el secador con una corriente de aire baja (**I**) a una temperatura baja o media.
3. Uso:
   - Pelo largo: oriente el difusor hacia las puntas y forme suaves ondas moldeando el pelo hacia la raíz.
   - Pelo corto: trabaje la raíz con el difusor para levantar y dar volumen al pelo.
4. Retire el difusor del secador una vez que este se haya enfriado.

NOTA: el imán es muy potente. Para quitar más fácilmente la boquilla de styling **17** y el difusor **18**, tire de ellos ligeramente inclinados para extraerlos del secador.

5.8 Protección contra el sobrecalentamiento

El aparato dispone de una protección contra el sobrecalentamiento. En caso de sobrecalentamiento, p. ej., si hay pelos u objetos extraños bloqueando la entrada de aire, el aparato se desconecta automáticamente.

- En ese caso, ponga el interruptor de encendido/apagado **15** en **O** (apagado) y retire el enchufe **1** de la toma de corriente.
- Si es necesario, limpie la rejilla de protección **2** y la entrada de aire **3**.
- Antes de volver a encenderlo, deje que el aparato se enfríe lo suficiente.

6. Limpieza

¡PELIGRO!

⊙ Retire el enchufe **1** de la toma de corriente antes de limpiar el secador.

¡ADVERTENCIA sobre daños materiales!

⊙ No utilice detergentes abrasivos o productos de limpieza que produzcan arañazos.

Limpie el aparato con regularidad. Procure en particular que las aberturas de entrada de aire **3** y salida de aire **4** no acumulen polvo, pelos o pelusa.

- Limpie el secador **5** y la rejilla de protección **2** sobre la entrada de aire con un paño ligeramente humedecido.
- Saque el accesorio enfriado del secador. Coja el secador con la salida de aire **4** hacia abajo. Limpie la salida de aire con un pincel.

Limpieza de la rejilla de protección

1. **Ilustración C:** quite la rejilla de protección **2** hacia abajo de la entrada de aire **3**.
2. Limpie el tamiz protector sobre la entrada de aire y la rejilla de protección por dentro y por fuera con un pincel.
3. Deslice la rejilla de protección de nuevo hacia arriba sobre la entrada de aire para que se coloque magnéticamente.

Limpieza de los accesorios

1. **Ilustración A/B:** retire los accesorios del secador una vez que estos se hayan enfriado.
2. Limpie los accesorios pasando por encima un paño húmedo.
3. Deje que los accesorios se sequen por completo antes de usarlos de nuevo.

7. Almacenamiento

¡ADVERTENCIA sobre daños materiales!

⊙ No enrolle el cable de conexión **1** alrededor del aparato. (¡Peligro de rotura del cable!)

- La bolsa de transporte ofrece una forma práctica y segura de guardar el secador y los accesorios.
- Guarde el aparato en un lugar seco si no se va a usar durante un periodo prolongado.

8. Solicitar piezas de repuesto

En nuestra tienda web encontrará una selección de piezas de repuesto para que disfrute de su artículo durante el mayor tiempo posible.

Para encontrar todas las piezas de repuesto:

1. Acceda a **https://shop.hoyerhandel.com/**
2. Busque el número IAN del artículo en la barra de búsqueda.

o

Escanee el siguiente código QR con su smartphone o tablet.

9. Eliminación



Este producto está sujeto a la Directiva Europea 2012/19/UE. El símbolo del cubo de basura con ruedas tachado significa que en la Unión Europea el producto se debe llevar a un punto de recogida de residuos separado. Esto es válido para el producto y para todos los accesorios que estén marcados con este símbolo. Los productos marcados no se deben eliminar con la basura doméstica normal, sino que deben llevarse a un punto de recogida para el reciclado de aparatos eléctricos y electrónicos.



Este símbolo de reciclaje señala que, p. ej., un objeto o las piezas de un material son aptos para la recuperación. El reciclaje puede contribuir a reducir el consumo de materias primas.

Embalaje

Cuando quiera eliminar el embalaje, siga las correspondientes normas de protección medioambiental vigentes en su país.

10. Solución de problemas

Si en algún momento el aparato no funciona como es debido, consulte en primer lugar la siguiente lista de comprobación. Es posible que se trate de un problema sin importancia que usted mismo puede solucionar.



¡PELIGRO de descarga eléctrica!

⊙ No intente reparar el aparato usted mismo en ningún caso.

Error	Posibles causas / medidas a adoptar
No funciona	• ¿Funciona el suministro de corriente eléctrica? • ¿Se ha desconectado el aparato por la protección contra el sobrecalentamiento? Ponga el interruptor **15** en **O** (apagado) y retire el enchufe **1** de la toma de corriente. Deje que el aparato se enfríe lo suficiente y, si es necesario, limpie la rejilla de protección **2** y el tamiz protector sobre la entrada de aire **3** (véase "Limpieza" en la página 70).
Se indica el código de error *E7* o *E8*.	• Compruebe si la tensión de la toma de corriente se corresponde con la indicada en la placa de características. • Enchufe el secador a otra toma de corriente. • Si el código de error sigue apareciendo, póngase en contacto con el servicio técnico.

Error	Posibles causas / medidas a adoptar
Se indica el código de error *E2*.	• Limpie la rejilla de protección **2** y el tamiz protector sobre la entrada de aire **3** (véase "Limpieza" en la página 70). • Si el código de error sigue apareciendo, póngase en contacto con el servicio técnico.
Se indica otro código de error.	• Anote el código de error y póngase en contacto con el servicio técnico.

11. Datos técnicos

Modelo:	CHTAI 1600 A1
Tensión de la red:	220 - 240 V ~ 50 - 60 Hz
Clase de protección:	II ⧈
Potencia:	1600 W
Consumo de potencia en estado apagado:	≤ 0,5 W

Símbolos empleados

	Aislamiento de protección
	Mediante el marcado CE, HOYER Handel GmbH declara la conformidad de la UE.
	Este símbolo recuerda que el embalaje debe eliminarse conforme a las normas para la eliminación de residuos vigentes.
	Los materiales reciclables están marcados con el símbolo de reciclaje (3 flechas). El material puede especificarse mediante el número de reciclaje en el centro (aquí: 21) y/o una abreviatura (aquí: PAP).
~	Tensión alterna
	Se trata de un producto reutilizable sujeto a la responsabilidad ampliada del fabricante así como a la separación de residuos.
	Mediante el marcado UKCA, HOYER Handel GmbH declara la conformidad para el Reino Unido.
	Este símbolo identifica al fabricante del producto.

Reserva de modificaciones técnicas.

12. Garantía de HOYER Handel GmbH

Estimado cliente,
Este aparato tiene un plazo de garantía de 3 años desde la fecha de compra. Si el producto presenta algún problema, usted tiene unos derechos legales de garantía frente al vendedor. Estos derechos legales de garantía no quedan limitados por nuestra garantía.

Condiciones de garantía

El periodo de garantía comienza con la fecha de compra. Por favor, conserve su recibo de compra original para futuras referencias. Este documento es necesario como prueba de compra.
Si después de los tres primeros años desde la fecha de compra de este producto aparece un defecto del material o de fabricación, nosotros lo repararemos o reemplazaremos (a nuestro criterio) de forma gratuita o le reembolsaremos el precio de compra. Esta garantía exige que en el plazo de tres años se presenten el producto defectuoso y el comprobante de compra (recibo), junto con una breve descripción por escrito de la deficiencia y de cuándo ha ocurrido.
Si el defecto está cubierto por nuestra garantía, usted recibirá el producto reparado o un nuevo producto. Con la reparación o sustitución del producto no se iniciará un nuevo periodo de garantía.

Periodo de garantía y reclamaciones legales

La garantía legal no extiende el periodo de garantía comercial. Esto también se aplica a las piezas sustituidas y reparadas. Los posibles daños o defectos que se observen al desempaquetar el producto, deben ser comunicados inmediatamente. Después de la expiración del período de garantía, habrán de abonarse las reparaciones que sea necesario realizar.

Cobertura de la garantía

El aparato ha sido fabricado conforme a unas directivas de calidad estrictas y ha sido comprobado y controlado antes de su entrega. La garantía cubre los defectos del material o de fabricación.

Quedan excluidas de la garantía las piezas de desgaste que están expuestas al desgaste normal y los daños en piezas frágiles, p. ej., interruptores, lámparas u otras piezas fabricadas en vidrio.

Esta garantía dejará de tener validez si se daña el producto por un uso indebido o inadecuado o si el producto ha sido manipulado. Para garantizar un uso adecuado del producto deben observarse estrictamente todas las indicaciones que figuran en el manual de instrucciones. Deberá evitarse el uso indebido y deberán observarse las indicaciones de seguridad que figuran en el manual de instrucciones.
El producto está concebido exclusivamente para el uso doméstico, no para el uso industrial. Si se realiza un uso indebido o inadecuado, si se aplica violencia o si alguien distinto a nuestro servicio técnico autorizado repara el aparato, la garantía dejará de tener validez.

Tramitación de la garantía

Para garantizar la rapidez en la tramitación de su reclamación, por favor, siga las siguientes instrucciones:

- Indique en su solicitud el siguiente número de artículo
  IAN: 541230_2601 y tenga preparado el recibo como justificante de la compra.
- Encontrará el número de artículo grabado en la placa de características, en la portada de las instrucciones (abajo a la izquierda) o en una etiqueta adhesiva en la parte posterior o inferior del aparato.

- Si aparece algún fallo en el funcionamiento o algún otro defecto, póngase en contacto **por teléfono** o por **correo electrónico** con el servicio técnico que figura más abajo.
- Puede enviar el producto defectuoso de forma gratuita a la dirección del servicio técnico proporcionada, adjuntando el comprobante de compra (recibo) y la descripción de la deficiencia, especificando cuándo se ha producido.

En www.lidl-service.com puede usted descargar este manual y muchos otros, junto con vídeos de productos y software de instalación.



Con este código QR accederá directamente a la página de servicio de Lidl (www.lidl-service.com) y podrá abrir su manual de instrucciones introduciendo el número de artículo (IAN) **541230_2601**.

Servicio técnico

(ES) Servicio España
Tel.: 900 984 989 (gratuito)
E-Mail: hoyer@lidl.es

IAN: 541230_2601

Distribuidor

Tenga en cuenta que esta dirección **no es la dirección del servicio técnico**. Póngase en contacto primero con la dirección del servicio técnico arriba mencionada.

HOYER Handel GmbH
Kühnehöfe 12
22761 Hamburg
ALEMANIA

Indice

1. Panoramica 77
2. Uso conforme 78
3. Avvertenze di sicurezza 78
4. Materiale in dotazione 81
5. Uso 81
5.1 Accensione/spegnimento e regolazione della velocità 81
5.2 Livelli di temperatura 82
5.3 Regolazione intelligente della temperatura 82
5.4 Funzione aria fredda 82
5.5 Funzione di memorizzazione 83
5.6 Funzione di ionizzazione 83
5.7 Accessori 83
5.8 Dispositivo di protezione contro il surriscaldamento 84
6. Pulizia 84
7. Conservazione 84
8. Ordinazione di ricambi 85
9. Smaltimento 85
10. Risoluzione dei problemi 85
11. Dati tecnici 86
12. Garanzia della HOYER Handel GmbH per l'Italia 87
13. Garanzia della HOYER Handel GmbH per la Svizzera e Malta 89

1. Panoramica

1		Cavo di collegamento con spina
2		Griglia di protezione
3		Apertura di aspirazione dell'aria (con filtro di protezione sotto la griglia di protezione **2**)
4		Apertura di uscita dell'aria
5		Asciugacapelli
6		Display tattile/display
7	*SMART*	Indicazione: funzione AI attivata
8	*°C*	Indicazione: temperatura del getto d'aria
9		Indicazione: velocità del getto d'aria
10		Anello colorato: rappresenta la temperatura
11	⊕	Tasto: aumento temperatura
12	AI	Tasto: attivare/disattivare la funzione AI
13		Questo simbolo indica che l'asciugacapelli emette ioni.
14	⊖	Tasto: riduzione temperatura
15	**O I II**	Interruttore on/off e interruttore per i livelli di velocità: **O** (disattivato) / **I** (lento) / **II** (veloce)
16		Tasto aria fredda
17		Becco per acconciature
18		Diffusore

Vi ringraziamo per la vostra fiducia!

Congratulazioni per l'acquisto del vostro nuovo asciugacapelli.

Per un impiego sicuro del prodotto e per conoscerne tutto il ventaglio di prestazioni:

- **Leggere attentamente il presente manuale di istruzioni per l'uso prima della prima messa in funzione.**
- **Attenersi soprattutto alle avvertenza di sicurezza!**
- **È consentito usare l'apparecchio solo come descritto nel manuale di istruzioni per l'uso.**
- **Conservare il manuale di istruzioni per l'uso.**
- **Se si cede l'apparecchio a terzi, consegnare anche questo manuale di istruzioni per l'uso. Il manuale di istruzioni per l'uso è parte integrante del prodotto.**

Ci auguriamo che il vostro nuovo asciugacapelli possa darvi molte soddisfazioni!

Simboli presenti sull'apparecchio



Non utilizzare questo apparecchio in prossimità di vasche da bagno, piatti doccia, lavandini o altri recipienti che contengano acqua.

2. Uso conforme

L'asciugacapelli è destinato ad asciugare e acconciare esclusivamente capelli umani naturali e propri.
L'apparecchio è pensato per l'uso domestico e non va utilizzato in ambito commerciale.
Usare l'apparecchio solo in ambienti chiusi.

Uso improprio prevedibile

AVVERTENZA: rischio di lesioni!

⊙ Non usare l'asciugacapelli per asciugare altre parti del corpo, animali o oggetti. Non utilizzare l'apparecchio per capelli sintetici o extension.

3. Avvertenze di sicurezza

Avvertenze

Laddove necessario, nel presente manuale di istruzioni per l'uso vengono utilizzate le seguenti avvertenze di sicurezza:



PERICOLO! Rischio elevato: la mancata osservanza di questa avvertenza può essere causa di danni a persone.

AVVERTENZA! Rischio medio: la mancata osservanza di questa avvertenza può essere causa di lesioni o gravi danni materiali.

ATTENZIONE: rischio ridotto: la mancata osservanza di questa avvertenza può essere causa di lievi lesioni o danni materiali.

NOTA: comportamenti e circostanze particolari da tenere in considerazione durante l'uso dell'apparecchio.

Istruzioni per un impiego sicuro

- Questo apparecchio può essere utilizzato da bambini di età superiore a 8 anni e da persone con facoltà fisiche, sensoriali o mentali ridotte o prive di esperienza e/o conoscenze, a condizione che vengano sorvegliati o istruiti circa l'utilizzo sicuro dell'apparecchio e che abbiano compreso i rischi derivanti da tale utilizzo. I bambini non devono giocare con l'apparecchio. La pulizia e la manutenzione da parte dell'utente non devono essere svolte da bambini non sorvegliati.
- Mantenere i minori di 8 anni lontani dall'apparecchio e dal cavo di collegamento.
-  Non utilizzare questo apparecchio in prossimità di vasche da bagno, piatti doccia, lavandini o altri recipienti che contengano acqua.
- Quando l'asciugacapelli viene utilizzato nella stanza da bagno, dopo l'utilizzo è necessario staccare la spina. La vicinanza di acqua costituisce un pericolo anche quando l'apparecchio è spento.
- Come protezione supplementare si raccomanda di installare nel circuito elettrico un interruttore differenziale (FI/RCD) con una corrente di apertura nominale non superiore a 30 mA. Chiedere consiglio ad un elettricista. Far eseguire il montaggio solo da un elettricista specializzato.
- **PERICOLO di lesioni da ustione!** Mantenere l'apparecchio fuori dalla portata dei bambini piccoli durante l'uso e mentre si raffredda.
- Non lasciare l'apparecchio incustodito quando è collegato alla rete elettrica.
- Non collocare l'apparecchio acceso su tovaglioli di carta, asciugamani o simili, bensì su una base solida, piana e resistente al calore.
- Se il cavo di alimentazione di questo apparecchio subisce danni, per evitare rischi deve essere sostituito dal produttore, dal suo servizio clienti o da una persona con qualifica simile.

PERICOLO per i bambini!

- Il materiale di imballaggio non è un giocattolo per bambini. I bambini non devono giocare con i sacchetti di plastica, poiché ciò comporta un pericolo di soffocamento.

PERICOLO per gli animali domestici e d'allevamento e causato dagli animali domestici e d'allevamento!

- Gli apparecchi elettrici possono comportare pericoli per gli animali domestici e d'allevamento. Inoltre possono anche essere gli stessi animali a causare danni all'apparecchio. Come regola generale, mantenere gli animali lontani dagli apparecchi elettrici.

PERICOLO di scossa elettrica a causa dell'umidità!

- Non riporre mai l'apparecchio in modo che possa cadere in acqua quando è collegato.
- Proteggere l'apparecchio dall'umidità, da goccioline o schizzi d'acqua.
- Non immergere l'apparecchio, il cavo di collegamento e la spina in acqua o altri liquidi.
- Se nell'apparecchio penetrano liquidi, staccare immediatamente la spina. Far controllare l'apparecchio prima di rimetterlo in funzione.
- Qualora l'apparecchio cadesse in acqua, staccare immediatamente la spina e solo allora togliere l'apparecchio dall'acqua. In questo caso non usare più l'apparecchio e farlo controllare da una ditta specializzata.
- Non usare l'apparecchio con le mani bagnate.

PERICOLO di scossa elettrica!

- Non mettere in funzione l'apparecchio se esso o il cavo di collegamento presentano danni visibili o se l'apparecchio è caduto.
- Posare il cavo di collegamento in modo tale che nessuno possa calpestarlo, restarvi impigliato o inciamparvi.
- Collegare la spina solo ad una presa di corrente correttamente installata e facilmente accessibile la cui tensione coincida con quella indicata sulla targhetta di omologazione. La presa di corrente deve essere facilmente accessibile anche dopo il collegamento.
- Assicurarsi che il cavo di collegamento non possa essere danneggiato da bordi taglienti o punti molto caldi. Non avvolgere il cavo di collegamento intorno all'apparecchio (Pericolo di rottura del cavo!).
- Durante l'uso dell'apparecchio, assicurarsi che il cavo di collegamento non sia bloccato né schiacciato.
- Per staccare la spina dalla presa di corrente, tirare sempre dalla spina, mai dal cavo di collegamento.
- Staccare la spina dalla presa di corrente:
  - se si verifica un guasto
  - quando non si utilizza l'apparecchio
  - prima di montare o smontare l'apparecchio
  - prima di pulire l'apparecchio
  - in caso di temporali
- Per evitare rischi non apportare alcuna modifica al prodotto. Non sostituire autonomamente il cavo di collegamento. Fare riparare l'apparecchio solo da un laboratorio specializzato o presso il nostro centro di assistenza.
- Non tentare mai di rimuovere la polvere o corpi estranei dall'interno dell'apparecchio con oggetti appuntiti (ad es. con un pettine a coda).



PERICOLO di incendio!

- Non lasciare incustodito l'apparecchio quando è collegato alla rete elettrica.
- Non coprire l'apparecchio né collocarlo su oggetti morbidi (ad es. asciugamani).
- Assicurarsi che le aperture di aspirazione e uscita dell'aria siano sempre libere. Mantenere l'apertura di aspirazione dell'aria lontana da capelli lunghi o oggetti che potrebbero venire aspirati.
- Non accendere l'apparecchio contemporaneamente ad un altro apparecchio con un elevato assorbimento di potenza che sia collegato alla stessa presa multipla.
- Non usare cavi di prolunga.



PERICOLO di lesioni da ustione!

- Non dirigere il getto d'aria rovente sugli occhi, sulle mani o su altre zone del corpo sensibili al calore.
- Non toccare le superfici calde dell'apparecchio.
- Far raffreddare completamente l'apparecchio prima di pulirlo o metterlo da parte.
- Far raffreddare tutti gli accessori prima di staccarli dall'apparecchio.

AVVERTENZA: rischio di danni materiali!

- Utilizzare solo gli accessori originali.
- Non riporre mai l'apparecchio su superfici calde (ad es. fornelli) o vicino a fonti di calore o fiamme libere.
- Non utilizzare detergenti abrasivi o graffianti.
- Non esporre l'apparecchio a temperature inferiori a -10 °C o superiori a +40 °C.

4. Materiale in dotazione

1 asciugacapelli **5**
1 becco per acconciature **17**
1 diffusore **18**
1 custodia per il trasporto
1 manuale di istruzioni per l'uso

1. Prelevare tutte le parti dalla confezione.
2. Controllare se le parti sono complete e intatte.

5. Uso

NOTA: prima di usare l'apparecchio per la prima volta, mantenerlo acceso per qualche minuto e farlo funzionare alla massima velocità e temperatura. È possibile che, per motivi legati alla fabbricazione, l'apparecchio emani un leggero odore. Si tratta di un fenomeno innocuo che si verifica solo al primo utilizzo. Assicurare una buona ventilazione dell'ambiente.

5.1 Accensione/spegnimento e regolazione della velocità

1. Infilare la spina **1** in una presa di corrente facilmente accessibile.
2. L'interruttore **15** consente di accendere l'apparecchio e scegliere la velocità desiderata per il getto d'aria:
   O = disattivato
   I = lento; getto d'aria ridotto
   II = veloce; getto d'aria forte
   Non appena si accende l'apparecchio, viene acceso anche il display **6** ed è possibile regolare la temperatura con i tasti del display.
   La velocità è rappresentata nel display con una rotazione più veloce o più lenta del simbolo **9**.

3. Dopo aver asciugato i capelli, portare l'interruttore **15** su **O** (disattivato) e staccare la spina **1**.

5.2 Livelli di temperatura

- I tasti ⊕ **11** e ⊖ **14** del display **6** permettono di scegliere la temperatura desiderata del getto d'aria.

È possibile selezionare 5 livelli di temperatura: 30 °C, 45 °C, 60 °C, 75 °C, 90 °C.
La temperatura selezionata è indicata nel display e rappresentata dall'anello colorato **10**.

NOTA: a bassa velocità (livello **I**) non è possibile selezionare il livello di temperatura 90 °C.

Panoramica dei livelli di temperatura

Temperatura	Utilizzo
30 - 45 °C	- capelli sottili - cuoio capelluto sensibile - capelli decolorati o trattati chimicamente - quando si usa il diffusore
60 °C	- capelli normali - asciugatura e acconciatura delicate con il becco per acconciature
75 °C	- capelli da normali a robusti - asciugatura e acconciatura veloci con il becco per acconciature
90 °C	- capelli robusti non trattati - per un impiego breve - possibile solo ad alta velocità (livello **II**)

5.3 Regolazione intelligente della temperatura

Con la regolazione intelligente della temperatura (funzione AI), la temperatura che agisce sui capelli viene mantenuta costante a 55 °C. La temperatura costante è particolarmente delicata per i capelli e il cuoio capelluto. Si evitano punti di surriscaldamento. Non importa a che distanza dai capelli venga mantenuto l'asciugacapelli. La funzione AI adatta automaticamente la temperatura del getto d'aria. Lo si riconosce dal cambiamento dell'anello colorato **10**.

- Premere il tasto AI **12** del display **6** per attivare la funzione AI.
  Sul display compaiono *SMART* e la temperatura *55 °C*.
- Premere nuovamente il tasto AI **12** per disattivare la funzione AI.

NOTE:

- La funzione AI è attiva fino a una distanza di 30 cm.
- Non utilizzare la funzione AI con il diffusore **18**. Con il diffusore la regolazione intelligente della temperatura non funziona correttamente.

5.4 Funzione aria fredda

Per migliorare la tenuta dell'acconciatura, è possibile raffreddare la ciocca di capelli cui si è dato forma con l'aria calda per mezzo del tasto ✻ **16**.

- Durante l'asciugatura premere il tasto ✻ **16** per ottenere un getto d'aria fredda indipendentemente dalla temperatura iniziale.
  Sul display **6** compare *25 °C*.
- Quando non si ha più bisogno del getto d'aria fredda, premere nuovamente il tasto ✻ **16**.

5.5 Funzione di memorizzazione

L'apparecchio dispone di una funzione di memorizzazione. Quando viene spento, memorizza l'ultima impostazione della temperatura, comprese la funzione AI e la funzione aria fredda. All'accensione successiva, questa impostazione è automaticamente attiva.

NOTA: il livello di temperatura *90 °C* non viene salvato dalla funzione di memorizzazione. All'accensione successiva, la temperatura è impostata su *75 °C*.

5.6 Funzione di ionizzazione

Ai capelli vengono applicati costantemente ioni. Ciò riduce la carica elettrostatica e agevola la pettinatura del capello. Il capello diventa morbido, soffice, brillante e più facile da acconciare.

NOTA: per un effetto ottimale degli ioni si raccomanda l'uso senza accessori.

5.7 Accessori

PERICOLO di lesioni da ustione!

⊙ Far raffreddare tutti gli accessori prima di staccarli dall'apparecchio.
⊙ Non toccare le superfici calde dell'apparecchio.

- Per montare un accessorio spegnere l'apparecchio.
- Gli accessori vengono posizionati e mantenuti magneticamente sull'asciugacapelli **5**.

Becco per acconciature

Il becco per acconciature **17** consente di dirigere il getto d'aria in modo mirato su determinate ciocche. Utilizzare il becco per acconciature per l'acconciatura precisa di onde interne o esterne e per una distribuzione ottimale del calore.

1. **Figura A:** applicare il becco per acconciature **17** all'apertura di uscita dell'aria **4** anteriore dell'asciugacapelli. Viene collocato correttamente in modo automatico.
2. Il becco per acconciature può essere girato in ogni posizione desiderata.
3. Staccare il becco per acconciature dall'asciugacapelli solo quando si è asciugato.

Diffusore

Usare il diffusore **18** per creare riccioli e leggere ondulazioni lungo i capelli e sulle punte, nonché per aumentare la stabilità e il volume dell'attaccatura dei capelli.

1. **Figura B:** applicare il diffusore **18** all'apertura di uscita dell'aria **4** anteriore dell'asciugacapelli. Viene collocato correttamente in modo automatico.
2. Con il getto d'aria ridotto (**I**), accendere l'asciugacapelli con una temperatura da bassa a media.
3. Impiego:
   - Con capelli lunghi: far passare il diffusore sulle punte dei capelli e dare forma al capello con morbide ondulazioni in direzione dell'attaccatura.
   - Con capelli corti: lavorare il capello nella zona dell'attaccatura per mezzo del diffusore, in modo da conferirgli stabilità e volume.
4. Staccare il diffusore dall'asciugacapelli solo quando si è asciugato completamente.

NOTA: il magnete è molto potente. Per staccare più facilmente il becco per acconciature **17** e il diffusore **18** estrarli dall'asciugacapelli tenendoli leggermente inclinati.

5.8 Dispositivo di protezione contro il surriscaldamento

Questo apparecchio è provvisto di un dispositivo di protezione contro il surriscaldamento. In caso di surriscaldamento, ad es. quando l'apertura di aspirazione dell'aria è bloccata da capelli o corpi estranei, l'apparecchio si spegne automaticamente.

- In questo caso portare l'interruttore on/off **15** su **O** (disattivato) e staccare la spina **1** dalla presa di corrente.
- Eventualmente pulire la griglia di protezione **2** e l'apertura di aspirazione dell'aria **3**.
- Far raffreddare l'apparecchio prima di accenderlo di nuovo.

6. Pulizia

PERICOLO!

⊙ Prima di pulire l'asciugacapelli, staccare la spina **1** dalla presa di corrente.

AVVERTENZA: rischio di danni materiali!

⊙ Non utilizzare detergenti abrasivi o graffianti.

Pulire l'apparecchio regolarmente. Assicurarsi in particolare che l'apertura di aspirazione dell'aria **3** e l'apertura di uscita dell'aria **4** siano sgombre di polvere, capelli e pelucchi.

- Pulire l'asciugacapelli **5** e la griglia di protezione **2** che copre l'apertura di aspirazione dell'aria con un panno leggermente inumidito.
- Staccare l'accessorio raffreddato dall'asciugacapelli. Sostenere l'asciugacapelli con l'apertura di uscita dell'aria **4** rivolta verso il basso. Pulire l'apertura di uscita dell'aria con un pennello.

Pulizia della griglia di protezione

1. **Figura C:** staccare la griglia di protezione **2** dall'apertura di aspirazione dell'aria **3** verso il basso.
2. Pulire il filtro di protezione che copre l'apertura di aspirazione dell'aria e la griglia di protezione dall'interno e dall'esterno con un pennello.
3. Spingere nuovamente la griglia di protezione verso l'alto sull'apertura di aspirazione dell'aria finché non si posiziona magneticamente.

Pulizia degli accessori

1. **Figure A/B:** staccare gli accessori dall'asciugacapelli solo una volta che si sono raffreddati.
2. Pulire gli accessori con un panno inumidito.
3. Fare asciugare completamente gli accessori prima di riutilizzarli.

7. Conservazione

AVVERTENZA: rischio di danni materiali!

⊙ Non avvolgere il cavo di collegamento **1** intorno all'apparecchio (Pericolo di rottura del cavo!).

- Nella custodia per il trasporto è possibile conservare e trasportare l'asciugacapelli e gli accessori in modo pratico e sicuro.
- Se si prevede di non utilizzare l'apparecchio a lungo, conservarlo in un luogo asciutto.

8. Ordinazione di ricambi

Il nostro webshop offre una scelta di ricambi che vi permetterà di preservare nel tempo la funzionalità del vostro articolo.

Per trovare tutti i ricambi disponibili:

1. Visitate **https://shop.hoyerhandel.com/**
2. Inserite il codice IAN del vostro articolo nella barra di ricerca.

oppure

Scansionate il seguente codice QR con lo smartphone/il tablet.

9. Smaltimento



Questo prodotto è soggetto alla Direttiva europea 2012/19/UE. Il simbolo del bidone della spazzatura su ruote barrato significa che all'interno dell'Unione Europea il prodotto deve essere smaltito separatamente. Questo vale per il prodotto e tutti i suoi accessori contrassegnati da questo simbolo. I prodotti così contrassegnati non possono essere smaltiti assieme ai normali rifiuti domestici, bensì devono essere consegnati presso un centro di raccolta per il riciclaggio degli apparecchi elettrici ed elettronici.



Questo simbolo di riciclaggio contrassegna per esempio un oggetto o parti di materiali come adatti al riciclaggio. In generale, il riciclaggio può contribuire a ridurre il consumo di materie prime.

Confezione

Smaltire la confezione nel rispetto delle normative ambientali vigenti nel proprio paese.

10. Risoluzione dei problemi

Qualora l'apparecchio non funzioni correttamente, scorrere l'elenco di controllo seguente. poiché l'anomalia di funzionamento potrebbe essere dovuta a un piccolo problema che l'utente è in grado di risolvere autonomamente.

PERICOLO di scossa elettrica!

⊙ Non tentare in nessun caso di riparare l'apparecchio da soli.

Errore	Possibili cause / rimedi
L'apparecchio non funziona	• L'alimentazione di corrente è collegata? • Il dispositivo di protezione contro il surriscaldamento ha spento l'apparecchio? Portare l'interruttore **15** su **O** (disattivato), staccare la spina **1** dalla presa di corrente. Fare raffreddare a sufficienza l'apparecchio ed eventualmente pulire la griglia di protezione **2** e il filtro di protezione che copre l'apertura di aspirazione dell'aria **3** (vedere "Pulizia" a pagina 84)

Errore	Possibili cause / rimedi
Viene indicato il codice di errore *E7* o *E8*.	• Controllare se la tensione della presa di corrente coincide con l'indicazione della targhetta. • Collegare l'asciugacapelli a un'altra presa di corrente. • Se viene mostrato ancora il codice di errore, mettersi in contatto con il centro di assistenza.
Viene indicato il codice di errore *E2*.	• Pulire la griglia di protezione **2** e il filtro di protezione che copre l'apertura di aspirazione dell'aria **3** (vedere "Pulizia" a pagina 84) • Se viene mostrato ancora il codice di errore, mettersi in contatto con il centro di assistenza.
Viene indicato un altro codice di errore.	• Annotare il codice di errore e mettersi in contatto con il centro di assistenza.

11. Dati tecnici

Modello:	CHTAI 1600 A1
Tensione di rete:	220 - 240 V ~ 50 - 60 Hz
Classe di protezione:	II ⧈
Potenza:	1.600 W
Assorbimento di potenza ad apparecchio spento:	≤ 0,5 W

Simboli utilizzati

	Isolamento di protezione
	Con la marcatura CE, la HOYER Handel GmbH dichiara la conformità UE.
	Questo simbolo ricorda di smaltire la confezione secondo le norme vigenti in materia di smaltimento.
	Il simbolo di riciclaggio (3 frecce) contrassegna i materiali riutilizzabili. Il materiale può essere specificato con il numero di riciclaggio al centro (qui 21) e/o una sigla (qui PAP).
~	Tensione alternata
	Si tratta di un prodotto riutilizzabile sottoposto alla responsabilità del produttore estesa nonché alla raccolta differenziata dei rifiuti.
	Con la marcatura UKCA, la HOYER Handel GmbH dichiara la conformità UK.
	Il simbolo contrassegna il fabbricante del prodotto.

Con riserva di modifiche tecniche.

12. Garanzia della HOYER Handel GmbH per l'Italia

Gentile cliente,
questo apparecchio è dotato di una garanzia di 3 anni a decorrere dalla data d'acquisto. In caso di difetti del prodotto dispone di diritti legali contro il venditore. Questi diritti legali non sono limitati dalla garanzia da noi prestata, che viene descritta di seguito.

Condizioni della garanzia

Il termine della garanzia inizia dalla data d'acquisto. Conservi con cura lo scontrino originale. Questo documento è necessario come prova dell'acquisto.
Se entro tre anni dalla data d'acquisto di questo prodotto si presenta un difetto di materiale o di produzione, ripareremo o sostituiremo gratuitamente il prodotto o ne rimborseremo il prezzo di acquisto, a nostra scelta. Per avvalersi di questa garanzia occorre presentare entro il termine di tre anni l'apparecchio difettoso e la prova d'acquisto (scontrino), descrivendo brevemente per iscritto in cosa consiste il difetto e quando si è presentato.
Se il difetto è coperto dalla nostra garanzia, vi verrà consegnato il prodotto riparato o un prodotto nuovo. La riparazione o sostituzione del prodotto non comporta l'inizio di un nuovo periodo di garanzia.

Periodo di garanzia e diritti per i difetti

La prestazione della garanzia non prolunga il periodo di garanzia. Ciò si applica anche ai pezzi sostituiti o riparati. Danni e difetti eventualmente presenti già al momento dell'acquisto devono essere comunicati dopo aver aperto la confezione. Le riparazioni effettuate dopo lo scadere del periodo di garanzia sono a pagamento.

Entità della garanzia

L'apparecchio è stato prodotto con cura basandosi su severe direttive di qualità ed è stato controllato scrupolosamente prima della consegna.
La garanzia si applica agli errori di materiale o produzione.

La prestazione in garanzia vale per difetti del materiale o di fabbricazione. Questa garanzia non si estende a componenti del prodotto esposti a normale logorio, che possono pertanto essere considerati come componenti soggetti a usura (esempio capacità della batteria, calcificazione, lampade, pneumatici, filtri, spazzole...). La garanzia non si estende altresì a danni che si verificano su componenti delicati (esempio interruttori, batterie, parti realizzate in vetro, schermi, accessori vari) nonché danni derivanti dal trasporto o altri incidenti.

La garanzia decade se il prodotto è stato danneggiato o non è stato correttamente utilizzato o sottoposto a manutenzione. Per un uso adeguato del prodotto occorre attenersi strettamente a tutte le indicazioni riportate nel manuale di istruzioni per l'uso. Occorre evitare assolutamente usi o azioni sconsigliati o evidenziati negativamente nel manuale di istruzioni per l'uso.
Il prodotto è destinato esclusivamente all'uso privato e non commerciale. La garanzia decade in caso di maneggio scorretto e inadeguato, ricorso alla forza e interventi non autorizzati dal nostro centro assistenza.

Disbrigo nei casi contemplati dalla garanzia

Per garantire un rapido disbrigo della richiesta, la preghiamo di attenersi alle seguenti indicazioni:

- Per tutte le richieste mantenga a portata di mano il numero di articolo **IAN: 541230_2601** e lo scontrino come prova.
- Il numero di articolo è riportato sulla targhetta di omologazione, su un'incisione sul frontespizio del manuale (in basso a sinistra) o su un adesivo situato sul lato posteriore o inferiore dell'apparecchio.
- Qualora si presentassero errori di funzionamento o altri difetti, si rivolga innanzitutto ai centri assistenza indicati di seguito, **telefonicamente** o tramite **e-mail**.
- Il prodotto registrato come difettoso potrà poi essere inviato a carico del destinatario all'indirizzo del centro assistenza che Le verrà comunicato, allegando la prova d'acquisto (scontrino) e indicando in che cosa consiste il difetto e quando si è presentato.

All'indirizzo www.lidl-service.com è possibile scaricare questo manuale, molti altri manuali, filmati sui prodotti e software di installazione.



Con questo codice QR si passa direttamente alla pagina dell'assistenza Lidl (www.lidl-service.com) e digitando il numero di articolo (IAN) **541230_2601** è possibile aprire il vostro manuale d'uso.

Centri assistenza

(IT) Assistenza Italia
Tel.: 800781188
E-Mail: hoyer@lidl.it

IAN: 541230_2601

Fornitore

Si tenga presente che il seguente indirizzo **non è un indirizzo di assistenza**. Rivolgersi innanzitutto ai centri assistenza riportati sopra.

HOYER Handel GmbH
Kühnehöfe 12
22761 Hamburg
GERMANIA

13. Garanzia della HOYER Handel GmbH per la Svizzera e Malta

Gentile cliente,
questo apparecchio è dotato di una garanzia di 3 anni a decorrere dalla data d'acquisto. In caso di difetti del prodotto dispone di diritti legali contro il venditore. Questi diritti legali non sono limitati dalla garanzia da noi prestata, che viene descritta di seguito.

Condizioni della garanzia

Il termine della garanzia inizia dalla data d'acquisto. Conservi con cura lo scontrino originale. Questo documento è necessario come prova dell'acquisto.
Se entro tre anni dalla data d'acquisto di questo prodotto si presenta un difetto di materiale o di produzione, ripareremo o sostituiremo gratuitamente il prodotto o ne rimborseremo il prezzo di acquisto, a nostra scelta. Per avvalersi di questa garanzia occorre presentare entro il termine di tre anni l'apparecchio difettoso e la prova d'acquisto (scontrino), descrivendo brevemente per iscritto in cosa consiste il difetto e quando si è presentato.
Se il difetto è coperto dalla nostra garanzia, vi verrà consegnato il prodotto riparato o un prodotto nuovo. La riparazione o sostituzione del prodotto non comporta l'inizio di un nuovo periodo di garanzia.

Periodo di garanzia e diritti per i difetti

La prestazione della garanzia non prolunga il periodo di garanzia. Ciò si applica anche ai pezzi sostituiti o riparati. Danni e difetti eventualmente presenti già al momento dell'acquisto devono essere comunicati dopo aver aperto la confezione. Le riparazioni effettuate dopo lo scadere del periodo di garanzia sono a pagamento.

Entità della garanzia

L'apparecchio è stato prodotto con cura basandosi su severe direttive di qualità ed è stato controllato scrupolosamente prima della consegna.
La garanzia si applica agli errori di materiale o produzione.

Sono escluse dalla garanzia i pezzi soggetti a normale usura e i danni a parti fragili quali interruttori, lampadine o altri pezzi realizzati in vetro.

La garanzia decade se il prodotto è stato danneggiato o non è stato correttamente utilizzato o sottoposto a manutenzione. Per un uso adeguato del prodotto occorre attenersi strettamente a tutte le indicazioni riportate nel manuale di istruzioni per l'uso. Occorre evitare assolutamente usi o azioni sconsigliati o evidenziati negativamente nel manuale di istruzioni per l'uso.
Il prodotto è destinato esclusivamente all'uso privato e non commerciale. La garanzia decade in caso di maneggio scorretto e inadeguato, ricorso alla forza e interventi non autorizzati dal nostro centro assistenza.

Disbrigo nei casi contemplati dalla garanzia

Per garantire un rapido disbrigo della richiesta, la preghiamo di attenersi alle seguenti indicazioni:

- Per tutte le richieste mantenga a portata di mano il numero di articolo **IAN: 541230_2601** e lo scontrino come prova.
- Il numero di articolo è riportato sulla targhetta di omologazione, su un'incisione sul frontespizio del manuale (in basso a sinistra) o su un adesivo situato sul lato posteriore o inferiore dell'apparecchio.

- Qualora si presentassero errori di funzionamento o altri difetti, si rivolga innanzitutto ai centri assistenza indicati di seguito, **telefonicamente** o tramite **e-mail**.
- Il prodotto registrato come difettoso potrà poi essere inviato a carico del destinatario all'indirizzo del centro assistenza che Le verrà comunicato, allegando la prova d'acquisto (scontrino) e indicando in che cosa consiste il difetto e quando si è presentato.

All'indirizzo www.lidl-service.com è possibile scaricare questo manuale, molti altri manuali, filmati sui prodotti e software di installazione.



Con questo codice QR si passa direttamente alla pagina dell'assistenza Lidl (www.lidl-service.com) e digitando il numero di articolo (IAN) **541230_2601** è possibile aprire il vostro manuale d'uso.

Centri assistenza

(CH) Assistenza Svizzera
Tel.: 0800 56 44 33
E-Mail: hoyer@lidl.ch

(MT) Assistenza Malta
Tel.: 80062230
E-Mail: hoyer@lidl.com.mt

IAN: 541230_2601

Fornitore

Si tenga presente che il seguente indirizzo **non è un indirizzo di assistenza**. Rivolgersi innanzitutto ai centri assistenza riportati sopra.

HOYER Handel GmbH
Kühnehöfe 12
22761 Hamburg
GERMANIA

Obsah

1. Přehled 93
2. Použití k určenému účelu 94
3. Bezpečnostní pokyny 94
4. Obsah balení 97
5. Ovládání 97
5.1 Zapnutí/vypnutí a regulace rychlosti 97
5.2 Stupně teploty 97
5.3 Inteligentní regulace teploty 98
5.4 Funkce ochlazování 98
5.5 Funkce paměti 98
5.6 Ionizační funkce 98
5.7 Nástavce 99
5.8 Ochrana proti přehřátí 99
6. Čištění 99
7. Uložení 100
8. Doobjednání náhradních dílů 100
9. Likvidace 100
10. Řešení problémů 101
11. Technické údaje 101
12. Záruka společnosti HOYER Handel GmbH 102

1. Přehled

1		Napájecí vedení se síťovou zástrčkou
2		Ochranná mřížka
3		Otvor pro nasávání vzduchu (s ochranným sítkem pod ochrannou mřížkou **2**)
4		Otvor pro výstup vzduchu
5		Vysoušeč vlasů
6		Dotykový displej/displej
7	*SMART*	Ukazatel: zapnutá funkce AI
8	*°C*	Ukazatel: teplota proudu vzduchu
9		Ukazatel: rychlost proudění vzduchu
10		Barevný kroužek: znázorňuje teplotu
11	⊕	Tlačítko: zvýšení teploty
12	AI	Tlačítko: zapnutí/vypnutí funkce AI
13		Tento symbol označuje, že vysoušeč vlasů uvolňuje ionty.
14	⊖	Tlačítko: snížení teploty
15	**O I II**	Vypínač a přepínač rychlostních stupňů: **O** (vypnuto) / **I** (pomalu) / **II** (rychle)
16		Tlačítko studeného vzduchu
17		Stylingová hubice
18		Difuzér

Děkujeme za vaši důvěru!

Gratulujeme vám k vašemu novému vysoušeči vlasů.

Pro bezpečné zacházení s výrobkem a zachování celého rozsahu výkonu dbejte následujících pokynů:

- **Před prvním použitím si pozorně přečtěte tento návod k použití.**
- **Především se řiďte bezpečnostními pokyny!**
- **Přístroj můžete obsluhovat jen tak, jak je popsáno v tomto návodu k použití.**
- **Tento návod k použití uschovejte.**
- **Budete-li přístroj předávat dalšímu uživateli, přiložte prosím tento návod k použití. Návod k použití je součástí výrobku.**

Přejeme vám mnoho spokojenosti s vaším novým vysoušečem vlasů!

Symboly na přístroji



Nepoužívejte tento přístroj v blízkosti van, sprchových vaniček, umyvadel nebo jiných nádob obsahujících vodu.

2. Použití k určenému účelu

Vysoušeč vlasů je určen výhradně k vysoušení a úpravě pravých, vlastních lidských vlasů. Přístroj je určen pro použití v domácnosti a nesmí se používat ke komerčním účelům. Přístroj se smí používat pouze ve vnitřních prostorách.

Předvídatelné nesprávné použití

VÝSTRAHA před poraněním!

⊙ Vysoušečem vlasů nevysoušejte jiné části těla, zvířata nebo předměty. Přístroj nepoužívejte na umělé vlasy ani na prodloužené vlasy (extensions).

3. Bezpečnostní pokyny

Výstražná upozornění

V případě potřeby jsou v tomto návodu k použití uvedena následující výstražná upozornění:



NEBEZPEČÍ! Vysoké riziko: Nerespektování výstrahy může mít za následek poranění a ohrožení života.

VÝSTRAHA! Středně velké riziko: Nerespektování výstrahy může mít za následek zranění nebo závažné věcné škody.

POZOR: Nízké riziko: Nerespektování výstrahy může mít za následek lehká zranění nebo věcné škody.

UPOZORNĚNÍ: Skutečnosti a zvláštnosti, které by měly být respektovány při zacházení s přístrojem.

Pokyny pro bezpečný provoz

- Tento přístroj smí používat děti starší 8 let a osoby s omezenými fyzickými, smyslovými nebo duševními schopnostmi nebo osoby, které nemají dostatek zkušeností a/nebo znalostí, pouze pod dohledem nebo pokud byly poučeny o bezpečném používání přístroje a pochopily související nebezpečí. Děti si s přístrojem nesmí hrát. Čištění a uživatelskou údržbu nesmí provádět děti bez dozoru.
- Děti mladší 8 let je třeba od přístroje a napájecího vedení držet v bezpečné vzdálenosti.
-  Nepoužívejte tento přístroj v blízkosti van, sprchových vaniček, umyvadel nebo jiných nádob obsahujících vodu.
- Pokud používáte vysoušeč vlasů v koupelně, vytáhněte po použití zástrčku. Blízkost vody představuje nebezpečí, i když už je přístroj vypnutý.
- Jako dodatečnou ochranu doporučujeme instalaci proudového chrániče (FI/RCD) s jmenovitým vybavovacím proudem nejvýše 30 mA v elektrickém obvodu. Poraďte se se svým elektroinstalatérem. Instalací pověřte výhradně elektroinstalatéra.
- **NEBEZPEČÍ poranění popálením!** Během používání nebo chladnutí udržujte přístroj mimo dosah malých dětí.
- Nenechávejte přístroj bez dozoru, když je připojen k elektrické síti.
- Neodkládejte zapnutý přístroj na papírové ubrousky, ručníky a podobně, ale pouze na stabilní, rovný, žáruvzdorný podklad.
- Pokud dojde k poškození síťového napájecího vedení tohoto přístroje, musí ho vyměnit výrobce, zákaznický servis nebo jiná kvalifikovaná osoba, aby se předešlo rizikům.

NEBEZPEČÍ pro děti!

- Obalové materiály nejsou dětskými hračkami. Děti si nesmí hrát s plastovými sáčky. Hrozí nebezpečí udušení.

NEBEZPEČÍ pro domácí a užitková zvířata i kvůli nim!

- Elektrospotřebiče mohou představovat nebezpečí pro domácí a užitková zvířata. Kromě toho mohou zvířata způsobit škodu na přístroji. Proto vždy udržujte zvířata mimo dosah elektrických spotřebičů.

NEBEZPEČÍ úrazu elektrickým proudem v důsledku vlhkosti!

- Nikdy přístroj neodkládejte tak, aby mohl spadnout do vody, když je zapojen do sítě.
- Přístroj chraňte před vlhkostí, kapající nebo stříkající vodou.
- Přístroj, napájecí vedení a síťová zástrčka se nesmí vkládat do vody nebo jiných kapalin.
- V případě, že se do přístroje dostane kapalina, ihned vytáhněte síťovou zástrčku. Před opětovným použitím nechejte přístroj zkontrolovat.
- V případě, že přístroj přece jenom spadne do vody, okamžitě odpojte síťovou zástrčku, a až poté přístroj vytáhněte z vody. Přístroj v tomto případě již nepoužívejte, nechejte ho překontrolovat ve specializované opravně.
- Neobsluhujte přístroj mokrýma rukama.

NEBEZPEČÍ úrazu elektrickým proudem!

- Přístroj nepoužívejte, pokud přístroj nebo napájecí vedení vykazují viditelné škody nebo pokud přístroj spadl na zem.
- Napájecí vedení položte tak, aby na něj nikdo nemohl stoupnout, zaháknout se nebo zakopnout o něj.
- Připojte síťovou zástrčku pouze k řádně nainstalované, dobře přístupné zásuvce, jejíž napětí odpovídá údaji na výrobním štítku. Zásuvka musí být také po zapojení stále dobře přístupná.
- Dbejte na to, aby se napájecí vedení nemohlo poškodit na ostrých hranách nebo horkých místech. Napájecí vedení neomotávejte kolem přístroje. (Nebezpečí přerušení kabelu!)
- Při používání přístroje dbejte na to, aby nedošlo k přiskřípnutí nebo promáčknutí napájecího vedení.
- Při vytahování síťové zástrčky ze zásuvky vždy táhněte za síťovou zástrčku, nikdy za napájecí vedení.
- Vytáhněte síťovou zástrčku ze zásuvky:
  - pokud došlo k poruše
  - pokud přístroj nepoužíváte
  - před montáží/demontáží přístroje
  - před čištěním přístroje
  - při bouřce
- K vyloučení ohrožení neprovádějte na výrobku žádné změny. Sami nesmíte vyměňovat ani napájecí vedení. Opravy mohou provádět jen specializované opravny, popř. servisní střediska.
- Nikdy se nepokoušejte odstranit prach nebo cizí tělesa zevnitř přístroje ostrými předměty (např. tupírovacím hřebenem s rukojetí).

NEBEZPEČÍ – nebezpečí požáru!

- Nikdy nenechávejte zapojený přístroj bez dohledu.
- Přístroj nikdy nepřikrývejte nebo nepokládejte na měkké předměty (např. na ručníky).
- Dbejte na to, aby otvory pro nasávání a výstup vzduchu byly vždy volné. Otvor pro nasávání vzduchu udržujte mimo dosah dlouhých vlasů nebo předmětů, které by mohly být nasáty.

- ⊙ Přístroj nezapínejte současně s jiným přístrojem s vysokým příkonem, který je zapojen do stejné vícenásobné zásuvky.
- ⊙ Nepoužívejte prodlužovací kabel.



NEBEZPEČÍ poranění popálením!

- ⊙ Nesměřujte horký proud vzduchu na oči, ruce nebo jiné části těla citlivé na teplo.
- ⊙ Nedotýkejte se horkých povrchů přístroje.
- ⊙ Před čištěním nebo uložením přístroje ho nechte zcela vychladnout.
- ⊙ Všechny díly příslušenství nechte vychladnout, než je sejmete z přístroje.

VÝSTRAHA před věcnými škodami!

- ⊙ Používejte pouze originální příslušenství.
- ⊙ Nikdy nepokládejte přístroj na horké povrchy (např. sporák) ani do blízkosti zdrojů tepla nebo otevřeného ohně.
- ⊙ Nepoužívejte žádné agresivní nebo abrazivní čisticí prostředky.
- ⊙ Nevystavujte přístroj teplotám pod -10 °C nebo nad +40 °C.

4. Obsah balení

1 vysoušeč vlasů **5**
1 stylingová hubice **17**
1 difuzér **18**
1 přepravní pouzdro
1 návod k použití

1. Vyjměte všechny díly z obalu.
2. Zkontrolujte, zda jsou všechny díly kompletní a neporušené.

5. Ovládání

UPOZORNĚNÍ: Před prvním použití zapněte přístroj na několik minut a nechte ho běžet na nejvyšší rychlost při nejvyšší teplotě. Přitom může v závislosti na výrobě vzniknout lehký zápach. To je nezávadné a objevuje se pouze při prvním použití. Postarejte se o dobré větrání místnosti.

5.1 Zapnutí/vypnutí a regulace rychlosti

1. Zapojte síťovou zástrčku **1** do dobře přístupné zásuvky.
2. Přepínačem **15** zapnete přístroj a nastavíte požadovanou rychlost proudění vzduchu:
   O = vypnuto
   I = pomalu; mírný proud vzduchu
   II = rychle; silný proud vzduchu
   Jakmile přístroj zapnete, rozsvítí se displej **6** a pomocí tlačítek na displeji můžete nastavit teplotu.
   Rychlost se na displeji znázorňuje tak, že se symbol **9** otáčí rychleji nebo pomaleji.
3. Po vysušení posuňte přepínač **15** do polohy **O** (vypnuto) a vytáhněte síťovou zástrčku **1**.

5.2 Stupně teploty

- Pomocí tlačítek ⊕ **11** a ⊖ **14** na displeji **6** vyberete požadovanou teplotu proudu vzduchu.

K dispozici je 5 stupňů teploty: 30 °C, 45 °C, 60 °C, 75 °C, 90 °C.
Nastavená teplota se zobrazuje na displeji a je znázorněna barevným kroužkem **10**.

UPOZORNĚNÍ: Teplotní stupeň 90 °C nelze zvolit při nízké rychlosti (stupeň **I**).

Přehled stupňů teploty

Teplota	Použití
30–45 °C	- jemné vlasy - citlivá pokožka hlavy - zesvětlené nebo chemicky ošetřené vlasy - při použití difuzéru
60 °C	- normální vlasy - jemné sušení a úprava vlasů pomocí stylingové hubice
75 °C	- normální až silné vlasy - rychlé sušení a úprava vlasů pomocí stylingové hubice
90 °C	- silné, přírodní vlasy - pro krátkodobé použití - možné pouze při vysoké rychlosti (stupeň **II**)

5.3 Inteligentní regulace teploty

Díky inteligentní regulaci teploty (funkce AI) je teplota působící na vlasy udržována na konstantní hodnotě *55* °C. Konstantní teplota je obzvláště šetrná k vlasům a pokožce hlavy. Nedochází k bodovému přehřívání. A to bez ohledu na to, v jaké vzdálenosti od vlasů vysoušeč vlasů držíte. Funkce AI automaticky upravuje teplotu proudu vzduchu. Poznáte to podle změny barevného kroužku **10**.

- Stiskněte tlačítko Ⓐ **12** na displeji **6** a zapněte funkci AI.
  Na displeji se zobrazí *SMART* a teplota *55 °C*.
- Chcete-li funkci AI vypnout, stiskněte znovu tlačítko Ⓐ **12**.

UPOZORNĚNÍ:

- Funkce AI je aktivní až do vzdálenosti 30 cm.
- Funkci AI nepoužívejte s difuzérem **18**. S difuzérem inteligentní regulace teploty nefunguje správně.

5.4 Funkce ochlazování

Pro zlepšení trvanlivosti účesu můžete část vlasů tvarovanou teplým vzduchem ochladit pomocí tlačítka ✣ **16**.

- Během sušení stiskněte tlačítko ✣ **16**, abyste získali proud chladného vzduchu bez ohledu na výchozí teplotu.
  Na displeji **6** se zobrazí *25 °C*.
- Pokud již proud chladného vzduchu nepotřebujete, stiskněte znovu tlačítko ✣ **16**.

5.5 Funkce paměti

Přístroj je vybaven funkcí paměti. Při vypnutí uloží poslední nastavení teploty včetně funkce AI a funkce ochlazování. Při dalším zapnutí se toto nastavení automaticky aktivuje.

UPOZORNĚNÍ: Nastavení teploty na *90 °C* se do paměti neukládá. Při dalším zapnutí je teplota nastavena na *75 °C*.

5.6 Ionizační funkce

Na vlasy se neustále nanášejí ionty. Tím se snižuje statická elektřina ve vlasech a zlepšuje se jejich celkový vzhled. Vlasy jsou pak měkké, hebké, lesklé a snáze se upravují.

UPOZORNĚNÍ: Pro optimální působení iontů doporučujeme používat přístroj bez nástavců.

5.7 Nástavce

NEBEZPEČÍ poranění popálením!

⊙ Před sejmutím všech dílů příslušenství z přístroje je nechte vychladnout.
⊙ Nedotýkejte se horkých povrchů přístroje.

- Před nasazením nástavce vypněte přístroj.
- Nástavce se na vysoušeč vlasů **5** připevňují a přidržují magneticky.

Stylingová hubice

Stylingová hubice **17** umožňuje nasměrovat proud vzduchu přesně na určité partie vlasů. Používejte stylingovou hubici pro přesné tvarování vnitřních i vnějších vln a optimální rozložení tepla.

1. **Obrázek A:** Nasaďte stylingovou hubici **17** na otvor pro výstup vzduchu **4** v přední části vysoušeče vlasů. Automaticky se umístí do správné polohy.
2. Stylingovou hubici lze otočit do libovolné polohy.
3. Stylingovou hubici sejměte z vysoušeče vlasů až po vychladnutí.

Difuzér

Využijte difuzéru **18** k tvarování loken a lehkých vln po délce a na konečcích vlasů a také k dodání objemu a plnosti u kořínků.

1. **Obrázek B:** Nasaďte difuzér **18** na otvor pro výstup vzduchu **4** v přední části vysoušeče vlasů. Automaticky se umístí do správné polohy.
2. Zapněte vysoušeč vlasů na nízký proud vzduchu (**I**) a nastavte nízkou až střední teplotu.
3. Použití:
   - U dlouhých vlasů: Nasměrujte difuzér ke konečkům vlasů a vlasy tvarujte směrem ke kořínkům do jemných vln.
   - U krátkých vlasů: Pomocí difuzéru načechrejte krátké vlasy u kořínků, aby získaly objem a plnost.
4. Difuzér z vysoušeče vlasů odeberte až poté, co vychladne.

UPOZORNĚNÍ: Magnet je dost silný. Pro snadnější uvolnění stylingové hubice **17** a difuzéru **18** je stáhněte z vysoušeče vlasů lehce nakloněné.

5.8 Ochrana proti přehřátí

Tento přístroj má ochranu proti přehřátí. V případě přehřátí, např. pokud vlasy nebo cizí předměty zablokují otvor pro nasávání vzduchu, se přístroj automaticky vypne.

- V takovém případě přepněte vypínač **15** do polohy **O** (vypnuto) a vytáhněte síťovou zástrčku **1** ze zásuvky.
- V případě potřeby vyčistěte ochrannou mřížku **2** a otvor pro nasávání vzduchu **3**.
- Před dalším zapnutím nechejte přístroj dostatečně vychladnout.

6. Čištění

NEBEZPEČÍ!

⊙ Před čištěním vysoušeče vlasů vytáhněte síťovou zástrčku **1** ze zásuvky.

VÝSTRAHA před věcnými škodami!

⊙ Nepoužívejte žádné agresivní nebo abrazivní čisticí prostředky.

Čistěte přístroj pravidelně. Dbejte především na to, aby byl otvor pro nasávání vzduchu **3** a otvor pro výstup vzduchu **4** bez prachu, vlasů a chlupů.

- Vyčistěte vysoušeč vlasů **5** a ochrannou mřížku **2** nad otvorem pro nasávání vzduchu lehce navlhčenou utěrkou.
- Sejměte vychladlý nástavec z vysoušeče vlasů. Držte vysoušeč vlasů tak, aby otvor pro výstup vzduchu **4** směřoval

dolů. Otvor pro výstup vzduchu vyčistěte štětečkem.

Čištění ochranné mřížky

1. **Obrázek C:** Stáhněte ochrannou mřížku **2** dolů z otvoru pro nasávání vzduchu **3**.
2. Očistěte ochranné sítko nad otvorem pro nasávání vzduchu a ochrannou mřížku z vnitřní i vnější strany pomocí štětečku.
3. Nasuňte ochrannou mřížku zpět nahoru přes otvor pro nasávání vzduchu, dokud se magneticky nepřichytí.

Čištění nástavců

1. **Obrázek A/B:** Nástavce snímejte z vysoušeče vlasů až po vychladnutí.
2. Nástavce otřete navlhčenou utěrkou.
3. Před dalším použitím nechte nástavce zcela vyschnout.

7. Uložení

VÝSTRAHA před věcnými škodami!

⊙ Napájecí vedení **1** neomotávejte kolem přístroje. (Nebezpečí přerušení kabelu!)

- Vysoušeč vlasů a příslušenství můžete bezpečně a prakticky uložit do přepravního pouzdra.
- Pokud přístroj nebudete delší dobu používat, uložte ho na suchém místě.

8. Doobjednání náhradních dílů

Aby vám váš výrobek sloužil co nejdéle, nabízíme vám v našem internetovém obchodě výběr náhradních dílů.

Vyhledávání všech dostupných náhradních dílů:

1. Otevřete stránku **https://shop.hoyerhandel.com/**
2. Do vyhledávacího pole zadejte IAN výrobku.

nebo

Naskenujte následující QR kód pomocí svého chytrého telefonu nebo tabletu.

9. Likvidace



Tento výrobek podléhá evropské směrnici 2012/19/EU. Symbol přeškrtnuté popelnice na kolečkách znamená, že výrobek musí být v Evropské unii zavezen na místo sběru a třídění odpadu. To platí pro výrobek a všechny části příslušenství označené tímto symbolem. Označené výrobky nesmí být likvidovány společně s normálním domácím odpadem, ale musí být zavezeny na místa zabývající se recyklací elektrických a elektronických zařízení.



Tento symbol recyklace označuje např. předmět nebo kovové díly, které mohou být vráceny jako hodnotný materiál pro recyklaci. Recyklace může obecně přispět ke snížení spotřeby surovin.

Obal

Chcete-li obal zlikvidovat, řiďte se příslušnými předpisy k ochraně životního prostředí ve vaší zemi.

10. Řešení problémů

Pokud by váš přístroj nefungoval podle požadavků, projděte si nejdříve tento kontrolní seznam. Možná jde jen o malý problém, který můžete vyřešit sami.

NEBEZPEČÍ úrazu elektrickým proudem!

⊙ V žádném případě se nepokoušejte přístroj sami opravovat.

Chyba	Možné příčiny / opatření
Bez funkce	• Je zajištěno napájení elektrickým proudem? • Ochrana proti přehřátí vypnula přístroj? Nastavte přepínač **15** do polohy **O** (vypnuto) a vytáhněte síťovou zástrčku **1** ze zásuvky. Nechte přístroj dostatečně vychladnout a v případě potřeby vyčistěte ochrannou mřížku **2** a ochranné sítko nad otvorem pro nasávání vzduchu **3** (viz „Čištění“ na straně 99).
Zobrazuje se chybový kód *E7* nebo *E8*.	• Zkontrolujte, zda napětí zásuvky odpovídá údajům na typovém štítku. • Zapojte vysoušeč vlasů do jiné zásuvky. • Pokud se chybový kód stále zobrazuje, kontaktujte servisní středisko.
Zobrazuje se chybový kód *E2*.	• Vyčistěte ochrannou mřížku **2** a ochranné sítko nad otvorem pro nasávání vzduchu **3** (viz „Čištění“ na straně 99). • Pokud se chybový kód stále zobrazuje, kontaktujte servisní středisko.
Zobrazuje se jiný chybový kód.	• Zapište si chybový kód a kontaktujte servisní středisko.

11. Technické údaje

Model:	CHTAI 1600 A1
Síťové napětí:	220–240 V ~ 50–60 Hz
Třída ochrany:	II ⧈
Výkon:	1 600 W
Příkon ve vypnutém stavu:	≤ 0,5 W

Použité symboly

	Ochranná izolace
	Značka CE je prohlášením společnosti HOYER Handel GmbH o splnění požadavků podle směrnic EU.
	Tento symbol připomíná, že je třeba obal zlikvidovat v souladu s platnými předpisy o nakládání s odpady.
	Recyklovatelné materiály jsou označeny symbolem recyklace (3 šipky). Materiál lze specifikovat recyklačním číslem uprostřed (zde: 21) anebo zkratkou (zde: PAP).
~	Střídavé napětí
	Jedná se o recyklovatelný produkt, který podléhá rozšířené odpovědnosti výrobce a také třídění odpadu.
	Značka UKCA je prohlášením společnosti HOYER Handel GmbH o splnění požadavků pro UK.
	Symbol označuje výrobce produktu.

Technické změny vyhrazeny.

12. Záruka společnosti HOYER Handel GmbH

Vážená zákaznice, vážený zákazníku,
na tento přístroj jste získali 3 letou záruku od data nákupu. V případě vad tohoto výrobku vám vůči prodávajícímu náleží zákonná práva. Tato zákonná práva nejsou naší níže popsanou zárukou omezena.

Podmínky záruky

Záruční lhůta začíná datem nákupu. Uschovejte si prosím dobře originál účtenky. Tento podklad bude vyžadován jako důkaz nákupu.
Vyskytne-li se během tří let od data koupě tohoto výrobku chyba materiálu nebo výrobní chyba, výrobek vám podle naší volby zdarma opravíme, vyměníme nebo vám vrátíme částku odpovídající kupní ceně. Předpokladem pro poskytnutí záruky je to, že během tříleté lhůty bude předložen defektní přístroj a doklad o nákupu (účtenka) s krátkým popisem toho, v čem vada spočívá, a kdy k ní došlo.
Pokud naše záruka kryje závadu, obdržíte opravený nebo nový výrobek. Opravou nebo výměnou výrobku nezačíná nová záruční lhůta.

Záruční lhůta a zákonné nároky na odstranění vady

Záruční lhůta se poskytnutím záruky neprodlužuje. To platí také pro náhradní a opravované díly. Případné škody a vady vyskytující se již při nákupu musíte ihned po rozbalení přístroje nahlásit. Po vypršení záruční lhůty jsou případné opravy zpoplatněné.

Rozsah záruky

Přístroj byl vyroben pečlivě podle přísných směrnic pro kvalitu výrobku a před dodáním byl svědomitě testován.
Záruka je poskytována pro chybu materiálu a výrobní chybu.

Ze záruky jsou vyloučeny díly podléhající rychlému opotřebení, které jsou vystaveny běžnému opotřebení, a poškození křehkých dílů, např. vypínačů, osvětlení nebo skleněných dílů.

Tato záruka propadá, pokud byl výrobek používán poškozený a nevhodně nebo tak byl udržován. Pro vhodné použití výrobku musíte přesně dodržovat všechny pokyny uvedené v návodu k použití. Bezpodmínečně se musíte vyvarovat účelům použití a manipulaci, od kterých jste v návodu k použití zrazováni nebo před kterými jste varováni. Výrobek je určen pouze k soukromému, nikoliv komerčnímu použití. Při neoprávněném a nevhodném použití, použití síly a při zásazích, které nebyly provedeny autorizovaným servisním střediskem, záruka zaniká.

Průběh v případě uplatňování záruky

Pro zajištění rychlého zpracování vašeho požadavku dbejte prosím následujících pokynů:

- Připravte si prosím pro všechny dotazy číslo výrobku **IAN: 541230_2601** a účtenku jako důkaz nákupu.
- Číslo výrobku naleznete na výrobním štítku, na rytině, na titulní straně vašeho návodu (dole vlevo) nebo na nálepce na zadní nebo spodní straně přístroje.
- Objeví-li se chyby funkčnosti nebo jiné vady, kontaktujte nejdříve níže uvedené servisní středisko **telefonicky** nebo **e-mailem**.
- Výrobek považovaný za defektní můžete s přiloženým dokladem o nákupu (účtenky) a uvedením, v čem spočívá závada, a kdy se objevila, zdarma zaslat na vám sdělenou adresu servisu.

Na www.lidl-service.com si můžete stáhnout tento a mnoho dalších manuálů, produktová videa a instalační software.



S tímto QR kódem se dostanete přímo na servisní stránku Lidl (www.lidl-service.com) a můžete zadáním čísla výrobku (IAN) **541230_2601** otevřít váš návod k použití.

Servisní střediska

(CZ) Servis Česko
Tel.: 800143873
E-Mail: hoyer@lidl.cz

IAN: 541230_2601

Dodavatel

Respektujte prosím to, že níže uvedená adresa **není adresou servisu**. Nejdříve kontaktuje výše uvedené servisní středisko.

HOYER Handel GmbH
Kühnehöfe 12
22761 Hamburg
NĚMECKO

Obsah

1. Prehľad 105
2. Účel použitia 106
3. Bezpečnostné pokyny 106
4. Obsah balenia 109
5. Obsluha 109
5.1 Zapnutie/vypnutie a regulácia rýchlosti 109
5.2 Stupne teploty 110
5.3 Inteligentná regulácia teploty 110
5.4 Funkcia ochladenia 110
5.5 Pamäťová funkcia 110
5.6 Ionizačná funkcia 111
5.7 Nadstavce 111
5.8 Ochrana proti prehriatiu 111
6. Čistenie 112
7. Uskladnenie 112
8. Doobjednanie náhradných dielov 112
9. Likvidácia 113
10. Riešenie problémov 113
11. Technické údaje 114
12. Záruka spoločnosti HOYER Handel GmbH 115

1. Prehľad

1		Pripojovacie vedenie so zástrčkou
2		Ochranná mriežka
3		Nasávací otvor vzduchu (s ochranným sitkom pod ochrannou mriežkou **2**)
4		Výstupný otvor vzduchu
5		Fén
6		Dotykový displej/displej
7	*SMART*	Indikátor: funkcia AI zapnutá
8	*°C*	Indikátor: teplota prúdu vzduchu
9		Indikátor: rýchlosť prúdu vzduchu
10		farebný krúžok: zobrazuje teplotu
11	⊕	Tlačidlo: zvýšenie teploty
12	AI	Tlačidlo: zapnutie/vypnutie funkcie AI
13		Tento symbol označuje, že fén uvoľňuje ióny.
14	⊖	Tlačidlo: zníženie teploty
15	**O I II**	Zapínač/vypínač a spínač stupňov rýchlosti: **O** (vypnutý)/**I** (pomaly)/**II** (rýchlo)
16		Tlačidlo studeného vzduchu
17		Stylingová dýza
18		Difúzor

Srdečná vďaka za dôveru!

Gratulujeme vám k novému fénu.

Na bezpečné zaobchádzanie s výrobkom a oboznámenie sa s celým rozsahom výkonov:

- **Pred prvým uvedením do prevádzky si dôkladne prečítajte tento návod na obsluhu.**
- **Bezpodmienečne sa riaďte bezpečnostnými pokynmi!**
- **Prístroj sa smie používať len tak, ako je to opísané v tomto návode na obsluhu.**
- **Tento návod na obsluhu si uschovajte.**
- **Ak prístroj v budúcnosti odovzdáte ďalej, priložte k nemu aj tento návod na obsluhu. Návod na obsluhu je súčasťou produktu.**

Prajeme vám veľa radosti s novým fénom!

Symboly na prístroji



Nepoužívajte tento prístroj v blízkosti vaní, sprchovacích vaničiek, umývadiel alebo iných nádob obsahujúcich vodu.

2. Účel použitia

Fén je určený výlučne na sušenie a úpravu skutočných, vlastných, ľudských vlasov na hlave.
Prístroj je koncipovaný na domáce používanie a nesmie sa používať na komerčné účely. Prístroj sa smie používať len vo vnútorných priestoroch.

Predvídateľné nesprávne použitie

VÝSTRAHA pred poraneniami!

⊙ Nepoužívajte fén na sušenie iných častí tela, zvierat alebo predmetov. Prístroj nepoužívajte na umelé vlasy alebo na predĺžené vlasy (extensions).

3. Bezpečnostné pokyny

Výstražné upozornenia

Pre prípad potreby sú v tomto návode na obsluhu uvedené nasledovné výstražné upozornenia:



NEBEZPEČENSTVO! Vysoké riziko: Nerešpektovanie tejto výstrahy môže spôsobiť poranenia a ohrozenie života.

VÝSTRAHA! Stredné riziko: Nerešpektovanie tejto výstrahy môže spôsobiť poranenia alebo závažné vecné škody.

POZOR: Nízke riziko: Nerešpektovanie tejto výstrahy môže spôsobiť ľahké poranenia alebo vecné škody.

UPOZORNENIE: Skutočnosti a špecifiká, ktoré by ste mali brať do úvahy pri manipulácii s prístrojom.

Pokyny pre bezpečnú prevádzku

- Tento prístroj môžu používať deti od 8 rokov a osoby s obmedzenými fyzickými, zmyslovými alebo duševnými schopnosťami alebo s nedostatkom skúseností a/alebo vedomostí, ak sú pod dozorom alebo ak boli poučené o bezpečnom používaní prístroja a pochopili riziká, ktoré sú s jeho používaním spojené. Deti sa nesmú hrať s prístrojom. Čistenie a používateľskú údržbu nesmú vykonávať deti bez dozoru.
- Prístroj a pripojovacie vedenie držte mimo dosahu detí mladších ako 8 rokov.
-  Nepoužívajte tento prístroj v blízkosti vaní, sprchovacích vaničiek, umývadiel alebo iných nádob obsahujúcich vodu.
- Ak sa fén používa v kúpeľni, po použití je potrebné vytiahnuť zástrčku. Blízkosť vody predstavuje nebezpečenstvo, aj keď je prístroj vypnutý.
- Ako dodatočnú ochrana sa odporúča inštalácia zariadenia na ochranu proti zvodovému prúdu (FI/RCD) s menovitým vypínacím prúdom najviac 30 mA v elektrickom obvode. Požiadajte o radu elektrikára. Montážou poverte výlučne elektroinštalatéra.
- **NEBEZPEČENSTVO poranení popálením!** Počas používania alebo chladnutia držte prístroj mimo dosahu malých detí.
- Keď je prístroj pripojený k elektrickej sieti, nenechávajte ho bez dozoru.
- Zapnutý prístroj neklaďte na papierové utierky, uteráky alebo podobné predmety, ale na stabilný, rovný a tepelne odolný povrch.
- Ak dôjde k poškodeniu sieťového kábla tohto prístroja, kábel musí vymeniť výrobca, jeho zákaznícky servis alebo podobne kvalifikovaná osoba, aby sa predišlo ohrozeniam.

NEBEZPEČENSTVO pre deti!

- Obalový materiál nie je hračka. Deti sa nesmú hrať s plastovými vreckami. Hrozí nebezpečenstvo udusenia.

NEBEZPEČENSTVO pre domáce a hospodárske zvieratá a nebezpečenstvo nimi spôsobené!

- Elektrické prístroje môžu predstavovať nebezpečenstvo pre domáce a hospodárske zvieratá. Zároveň môžu zvieratá prístroj poškodiť. Preto im zabráňte priblížiť sa k elektrickým prístrojom.

NEBEZPEČENSTVO zásahu elektrickým prúdom v dôsledku vlhkosti!

- Prístroj nikdy neodkladajte tak, aby mohol spadnúť do vody, keď je pripojený.
- Prístroj chráňte pred vlhkosťou, kvapkajúcou alebo striekajúcou vodou.
- Prístroj, pripojovacie vedenie a zástrčka sa nesmú ponárať do vody alebo iných kvapalín.
- Ak by sa do prístroja dostala kvapalina, okamžite vytiahnite zástrčku. Pred opätovným uvedením do prevádzky dajte prístroj skontrolovať.
- Ak by aj napriek tomu prístroj niekedy spadol do vody, potom okamžite vytiahnite zástrčku a až následne vyberte prístroj von. V takom prípade prístroj viac nepoužívajte a nechajte ho skontrolovať v odbornom servise.
- Prístroj neobsluhujte s mokrými rukami.

NEBEZPEČENSTVO v dôsledku zásahu elektrickým prúdom!

- Prístroj nikdy neuvádzajte do prevádzky v prípade, že sú prístroj alebo pripojovacie vedenie viditeľne poškodené alebo ak vám predtým prístroj spadol.
- Pripojovacie vedenie veďte tak, aby naň nikto nemohol stúpiť, zachytiť sa oň alebo sa na ňom potknúť.
- Zástrčku pripájajte len do riadne nainštalovanej, dobre prístupnej zásuvky, ktorej napätie zodpovedá údajom na typovom štítku. Zásuvka musí byť aj po pripojení naďalej dobre prístupná.
- Dávajte pozor na to, aby sa pripojovacie vedenie nemohlo poškodiť na ostrých hranách alebo horúcich miestach. Pripojovacie vedenie neobtáčajte okolo prístroja. (Nebezpečenstvo poškodenia kábla!)
- Pri použití prístroja dbajte na to, aby sa pripojovacie vedenie nezacviklo alebo nestlačilo.
- Pri vyťahovaní zástrčky zo zásuvky ťahajte vždy za zástrčku, nikdy nie za pripojovacie vedenie.
- Zástrčku vytiahnite zo zásuvky:
  - v prípade poruchy,
  - ak prístroj nepoužívate,
  - skôr ako budete prístroj montovať alebo demontovať
  - pred čistením prístroja,
  - počas búrky.
- Aby sa predišlo ohrozeniu, nevykonávajte žiadne zmeny na výrobku. Ani pripojovacie vedenie nesmiete vymieňať svojpomocne. Opravy nechajte vykonávať len v odbornej opravovni, resp. v servisnom stredisku.
- Nikdy sa nepokúšajte odstrániť prach alebo cudzie predmety z vnútra prístroja pomocou ostrých predmetov (napr. hrebeňa s rúčkou).

NEBEZPEČENSTVO – nebezpečenstvo požiaru!

- Zapojený prístroj nikdy nenechávajte bez dozoru.
- Prístroj nikdy nezakrývajte, ani ho neodkladajte na mäkké predmety (napr. uteráky).

- ⊙ Dbajte o to, aby boli otvory nasávania a výstupu vzduchu vždy voľné. Udržujte otvor na nasávanie vzduchu mimo dosahu dlhých vlasov alebo predmetov, ktoré by mohli byť nasaté.
- ⊙ Nezapínajte prístroj súčasne s iným prístrojom s vysokým príkonom, ktorý je pripojený k tej istej viacnásobnej zásuvke.
- ⊙ Nepoužívajte predlžovací kábel.



NEBEZPEČENSTVO poranení popálením!

- ⊙ Nesmerujte prúd horúceho vzduchu na oči, ruky ani iné časti tela citlivé na teplo.
- ⊙ Nedotýkajte sa horúcich povrchov prístroja.
- ⊙ Pred čistením alebo uskladnením nechajte prístroj úplne vychladnúť.
- ⊙ Nechajte vychladnúť všetky diely príslušenstva skôr, ako ich odoberiete z prístroja.

VÝSTRAHA pred vecnými škodami!

- ⊙ Používajte iba originálne príslušenstvo.
- ⊙ Prístroj nikdy neklaďte na horúce povrchy (napr. dosky sporáka) alebo do blízkosti zdrojov tepla alebo otvoreného ohňa.
- ⊙ Nepoužívajte agresívne alebo abrazívne čistiace prostriedky.
- ⊙ Prístroj nevystavujte teplotám nižším ako -10 °C alebo vyšším ako +40 °C.

4. Obsah balenia

1 fén **5**
1 stylingová dýza **17**
1 difúzor **18**
1 prepravná taška
1 návod na obsluhu

1. Vyberte všetky diely z obalu.
2. Skontrolujte, či sú diely kompletné a či sú všetky diely nepoškodené.

5. Obsluha

UPOZORNENIE: Pred prvým použitím zapnite prístroj na niekoľko minút a nechajte ho bežať na najvyššej rýchlosti a pri najvyššej teplote. V dôsledku výrobného procesu môže pritom dôjsť k miernemu zápachu. Toto je bezpečné a vyskytuje sa len pri prvom použití. Postarajte sa o dostatočné vetranie miestnosti.

5.1 Zapnutie/vypnutie a regulácia rýchlosti

1. Zástrčku **1** zastrčte do dobre prístupnej zásuvky.
2. Pomocou spínača **15** zapnite prístroj a zvoľte požadovanú rýchlosť prúdu vzduchu:
   O = vypnutý
   I = pomaly, slabý prúd vzduchu
   II = rýchlo, silný prúd vzduchu
   Hneď po zapnutí prístroja sa rozsvieti displej **6** a teplotu je možné regulovať pomocou tlačidiel na displeji.
   Rýchlosť sa na displeji znázorňuje tak, že sa symbol **9** otáča rýchlejšie alebo pomalšie.
3. Po vysušení posuňte spínač **15** na **O** (vypnutý) a vytiahnite zástrčku **1**.

5.2 Stupne teploty

- Tlačidlami ⊕ **11** a ⊖ **14** na displeji **6** vyberte požadovanú teplotu prúdu vzduchu.

Je možné vybrať 5 stupňov teploty: 30 °C, 45 °C, 60 °C, 75 °C, 90 °C.
Zvolená teplota sa zobrazí na displeji a symbolizuje ju farebný krúžok **10**.

UPOZORNENIE: Stupeň teploty 90 °C nie je možné zvoliť pri nízkej rýchlosti (stupeň **I**).

Prehľad stupňov teploty

Teplota	Použitie
30 – 45 °C	- jemné vlasy - citlivá pokožka hlavy - odfarbené alebo chemicky ošetrené vlasy - pri použití difúzora
60 °C	- normálne vlasy - šetrné sušenie a úprava vlasov pomocou stylingovej dýzy
75 °C	- normálne až husté vlasy - rýchle sušenie a úprava vlasov pomocou stylingovej dýzy
90 °C	- husté, neupravované vlasy - na krátke použitie - možné len s vysokou rýchlosťou (stupeň **II**)

5.3 Inteligentná regulácia teploty

Vďaka inteligentnej regulácii teploty (funkcia AI) sa teplota pôsobiaca na vlasy udržiava na konštantnej hodnote 55 °C. Konštantná teplota je obzvlášť šetrná k vlasom a pokožke hlavy. Zabraňuje sa tak lokálnemu prehriatiu.
Nezáleží pritom na tom, v akej vzdialenosti od vlasov fén držíte. Funkcia AI automaticky prispôsobuje teplotu prúdu vzduchu. To je evidentné podľa zmeny farebného krúžka **10**.

- Na zapnutie funkcie AI stlačte tlačidlo Ⓐ **12** na displeji **6**.
  Na displeji sa zobrazí *SMART* a teplota *55 °C*.
- Keď chcete funkciu AI vypnúť, znovu stlačte tlačidlo Ⓐ **12**.

UPOZORNENIA:

- Funkcia AI je aktívna do vzdialenosti 30 cm.
- Funkciu AI nepoužívajte s difúzorom **18**. Pri použití difúzora nefunguje inteligentná regulácia teploty správne.

5.4 Funkcia ochladenia

Aby ste zvýšili trvácnosť účesu, môžete časť vlasov tvarovanú teplým vzduchom ochladiť pomocou tlačidla ✲ **16**.

- Počas sušenia stlačte tlačidlo ✲ **16**, aby ste získali prúd chladného vzduchu bez ohľadu na počiatočnú teplotu.
  Na displeji **6** sa zobrazí *25 °C*.
- Ak už nepotrebujete prúd chladného vzduchu, stlačte znovu tlačidlo ✲ **16**.

5.5 Pamäťová funkcia

Prístroj disponuje pamäťovou funkciou. Pri vypnutí si uloží posledné nastavenie teploty vrátane funkcie AI a funkcie ochladenia. Pri ďalšom zapnutí sa toto nastavenie automaticky aktivuje.

UPOZORNENIE: Stupeň teploty *90 °C* sa neuloží pomocou pamäťovej funkcie. Pri ďalšom zapnutí sa teplota nastaví na *75 °C*.

5.6 Ionizačná funkcia

Na vlasy sa permanentne nanášajú ióny. Tak sa zníži statické nabitie vlasov a zlepší sa ich upraviteľnosť. Vlasú budú jemné, hebké, lesklé a ich úprava bude jednoduchšia.

UPOZORNENIE: Na optimálny účinok iónov odporúčame používať bez nadstavcov.

5.7 Nadstavce

NEBEZPEČENSTVO poranení popálením!

⊙ Nechajte vychladnúť všetky diely príslušenstva skôr, ako ich odoberiete z prístroja.

⊙ Nedotýkajte sa horúcich povrchov prístroja.

- Keď chcete namontovať nadstavec, vypnite prístroj.
- Nadstavce sa na féne **5** umiestňujú a držia magneticky.

Stylingová dýza

Stylingová dýza **17** umožňuje cielene nasmerovať prúd vzduchu na určité vlasové partie. Stylingovú dýzu používajte na presný styling vnútorných alebo vonkajších vlniek a optimálne rozloženie tepla.

1. **Obrázok A:** Stylingovú dýzu **17** nasaďte vpredu na výstupný otvor vzduchu **4** fénu. Automaticky sa správne umiestni.
2. Stylingová dýza sa dá otočiť do požadovanej polohy.
3. Stylingovú dýzu vytiahnite z fénu až po vychladnutí.

Difúzor

Použite difúzor **18** na vytvorenie kučier a jemných vĺn v dĺžkach a na koncoch vlasov, ako aj na dodanie objemu a hustoty pri korienkoch.

1. **Obrázok B:** Difúzor **18** nasaďte vpredu na výstupný otvor vzduchu **4** fénu. Automaticky sa správne umiestni.
2. Zapnite fén na nízky prúd vzduchu (**I**) na nízkej až strednej teplote.
3. Použitie:
   - Na dlhých vlasoch: Nasmerujte difúzor na končeky vlasov a tvarujte z vlasov jemné vlny smerom k korienkom.
   - Na krátkych vlasoch: Pomocou difúzora nadvihnite krátke vlasy v oblasti korienkov, aby získali objem a hustotu.
4. Difúzoru vytiahnite z fénu až po vychladnutí.

UPOZORNENIE: Magnet je skutočne pevný. Na ľahšie uvoľnenie stylingovej dýzy **17** a difúzora **18** ch stiahnite z fénu pod miernym uhlom.

5.8 Ochrana proti prehriatiu

Tento prístroj má ochranu proti prehriatiu. V prípade prehriatia, napr. ak vlasy alebo cudzie predmety zablokujú prívod vzduchu, sa prístroj automaticky vypne.

- V tomto prípade prepnite zapínač/vypínač **15** na **O** (vypnutý) a vytiahnite zástrčku **1** zo zásuvky.
- Vyčistite ochrannú mriežku **2** a nasávací otvor vzduchu **3**.
- Pred ďalším zapnutím nechajte prístroj dostatočne vychladnúť.

6. Čistenie

NEBEZPEČENSTVO!

⊙ Vytiahnite zástrčku **1** zo zásuvky, skôr ako budete fén čistiť.

VÝSTRAHA pred vecnými škodami!

⊙ Nepoužívajte agresívne alebo abrazívne čistiace prostriedky.

Prístroj pravidelne čistite. Dbajte predovšetkým na to, aby bol nasávací otvor vzduchu **3** a otvor výstupu vzduchu **4** bez prachu, vlasov a vlákien.

- Fén **5** a ochrannú mriežku **2** nad otvorom nasávania vzduchu utrite mierne navlhčenou handrou.
- Stiahnite vychladnutý nadstavec z fénu. Držte fén s otvorom výstupu vzduchu **4** nadol. Výstupný otvor vzduchu vyčistite štetcom.

Čistenie ochrannej mriežky

1. **Obrázok C:** Ochrannú mriežku **2** stiahnite z nasávacieho otvoru vzduchu **3** smerom nadol.
2. Ochranné sitko nad nasávacím otvorom vzduchu, ako aj ochrannú mriežku vyčistite zvnútra a zvonku štetcom.
3. Ochrannú mriežku opäť nasuňte nahor na otvor na nasávací otvor vzduchu, až kým sa magneticky nezacvakne na miesto.

Čistenie nadstavcov

1. **Obrázok A/B:** Nadstavce vytiahnite z fénu až po vychladnutí.
2. Nadstavce utrite vlhkou handrou.
3. Pred opätovným použitím nechajte nadstavce úplne vychladnúť.

7. Uskladnenie

VÝSTRAHA pred vecnými škodami!

⊙ Pripojovacie vedenie **1** neobtáčajte okolo prístroja. (Nebezpečenstvo poškodenia kábla!)

- V prepravnej taške môžete bezpečne a prakticky uložiť a prepravovať fén a príslušenstvo.
- Ak prístroj dlhší čas nepoužívate, uložte ho na suchom mieste.

8. Doobjednanie náhradných dielov

Aby ste mali z výrobku čo najdlhšie radosť, ponúkame vám v našom internetovom obchode výber náhradných dielov.

Všetky dostupné náhradné diely nájdete:

1. Choďte na **https://shop.hoyerhandel.com/**
2. Vyhľadajte IAN tohto tovaru v vyhľadávacom riadku.

alebo

Pomocou smartfónu/tabletu naskenujte nasledujúci QR kód.

9. Likvidácia



Tento produkt podlieha európskej smernici 2012/19/EÚ. Symbol prečiarknutého smetného koša na kolesách znamená, že produkt musí byť odovzdaný do osobitného zberu odpadu v Európskej únii. Platí to pre produkt a všetky diely príslušenstva, ktoré sú označené týmto symbolom. Označené produkty sa nesmú likvidovať s bežným domácim odpadom, ale musia sa odovzdať na zberné miesto na recykláciu elektrických a elektronických prístrojov.



Tento symbol recyklácie označuje, napr. predmet alebo časti materiálu, ako hodiace sa na recykláciu. Recyklácia môže vo všeobecnosti prispieť k zníženiu spotreby surovín.

Obal

Ak chcete zlikvidovať obal, dbajte na príslušné predpisy vo vašej krajine týkajúce sa životného prostredia.

10. Riešenie problémov

Ak by váš prístroj zrazu prestal správne fungovať, skontrolujte ho najprv podľa tohto kontrolného zoznamu. Možno ide len o malý problém, ktorý budete vedieť odstrániť aj vy.

NEBEZPEČENSTVO v dôsledku zásahu elektrickým prúdom!

⊙ V žiadnom prípade sa nepokúšajte prístroj svojpomocne opravovať.

Chyba	Možné príčiny/ opatrenia
Žiadna funkcia	• Je zabezpečené napájanie prúdom? • Nevypla prístroj ochrana proti prehriatiu? Spínač **15** prepnite na **O** (vypnutý), vytiahnite zástrčku **1** zo zásuvky. Pred ďalším zapnutím a nechajte prístroj dostatočne vychladnúť a v prípade potreby vyčistite ochrannú mriežku **2** a ochranné sitko nad nasávacím otvorom vzduchu **3** (pozri „Čistenie“ na strane 112).
Zobrazí sa chybový kód *E7* alebo *E8*.	• Skontrolujte, či napätie v zásuvke zodpovedá údajom na typovom štítku. • Pripojte fén do inej zásuvky. • Ak sa chybový kód naďalej zobrazuje, kontaktujte servisné stredisko.
Zobrazí sa chybový kód *E2*.	• Vyčistite ochrannú mriežku **2** a ochranné sitko nad nasávacím otvorom vzduchu **3** (pozri „Čistenie“ na strane 112). • Ak sa chybový kód naďalej zobrazuje, kontaktujte servisné stredisko.

Chyba	Možné príčiny/ opatrenia
Zobrazí sa iný chybový kód.	• Zapíšte si kód chyby a kontaktujte servisné stredisko.

11. Technické údaje

Model:	CHTAI 1600 A1
Sieťové napätie:	220 – 240 V ~ 50 – 60 Hz
Trieda ochrany:	II ⧈
Výkon:	1600 W
Príkon vo vypnutom stave:	≤ 0,5 W

Použité symboly

	Ochranná izolácia
	S označením CE spoločnosť HOYER Handel GmbH vyhlasuje zhodu ES.
	Tento symbol pripomína, že obal je potrebné zlikvidovať v súlade s platnými predpismi o likvidácii odpadu.
	Symbolom recyklácie (3 šípky) sú označené recyklovateľné materiály. Materiál môže byť špecifikovaný recyklačným číslom v strede (tu: 21) a/alebo skratkou (tu: PAP).
~	Striedavé napätie
	Ide o recyklovateľný produkt, ktorý podlieha rozšírenej zodpovednosti výrobcu, ako aj povinnosti triedenia odpadu.
	Značka UKCA predstavuje vyhlásenie o zhode spoločnosti HOYER Handel GmbH pre UK.
	Symbol označuje výrobcu produktu.

Technické zmeny vyhradené.

12. Záruka spoločnosti HOYER Handel GmbH

Vážená zákazníčka, vážený zákazník, na tento prístroj sa vzťahuje záruka 3 roky od dátumu kúpy. V prípade výskytu nedostatkov tohto výrobku máte voči predajcovi výrobku zákonom stanovené práva. Tieto zákonom stanovené práva nie sú obmedzené našimi nižšie uvedenými záručnými podmienkami.

Záručné podmienky

Záručná doba začína plynúť od dátumu kúpy. Originálny pokladničný blok si, prosím, uschovajte. Tento blok slúži ako doklad o kúpe.
V prípade, že sa v priebehu troch rokov od dátumu kúpy tohto výrobku vyskytne materiálová alebo výrobná chyba, výrobok pre vás bezplatne opravíme, vymeníme alebo vám vrátime kúpnu cenu – podľa nášho výberu. Toto záručné plnenie predpokladá, že v rámci trojročnej lehoty predložíte nefunkčný prístroj a doklad o kúpe (pokladničný blok) a krátko písomne popíšete, v čom spočíva nedostatok a kedy sa vyskytol.
V prípade, že sa záruka vzťahuje na príslušnú poruchu, obdržíte od nás opravený alebo nový výrobok. Pri oprave alebo výmene výrobku nezačína plynúť nová záručná doba.

Záručná doba a zákonná záruka

Záručná doba sa záručným plnením nepredlžuje. Toto sa vzťahuje aj na vymenené a opravené diely. Prípadné poškodenia a nedostatky existujúce už pri kúpe sa musia nahlásiť ihneď po vybalení. Prípadné opravy po uplynutí záručnej doby budú spoplatnené.

Rozsah záruky

Prístroj bol starostlivo zhotovený podľa prísnych smerníc kvality a pred zaslaním bol dôkladne skontrolovaný.
Záručné plnenie sa vzťahuje na materiál a navýrobné chyby.

Záruka sa nevzťahuje na namáhané diely, ktoré sú vystavené normálnemu opotrebeniu, na poškodenia krehkých dielov, napr. spínačov, osvetľovacích prostriedkov alebo iných dielov vyrobených zo skla.

Táto záruka zaniká, ak bol výrobok poškodený alebo nebol používaný alebo udržiavaný odborne. Pre správne používanie výrobku sa musia presne dodržiavať všetky pokyny uvedené v návode na obsluhu. Účelom použitia a konaniam, ktoré návod na obsluhu neodporúča alebo pred ktorými varuje, je potrebné sa bezpodmienečne vyhýbať.
Výrobok je určený výlučne na súkromné použitie a nie na komerčné účely. V prípade nevhodného a neodborného, príp. násilného zaobchádzania s prístrojom a zásahov, ktoré neboli vykonané našim servisným centrom, záruka zaniká.

Postup pri reklamácii

Pre rýchle spracovanie vašej žiadosti, prosím, postupujte podľa nasledovných pokynov:

- Pri všetkých otázkach majte pripravené číslo výrobku **IAN: 541230_2601** a pokladničný blok ako doklad o kúpe.
- Číslo artikla nájdete na typovom štítku, ako rytinu, na titulnej stránke návodu (vľavo dole) alebo ako nálepku na zadnej alebo spodnej strane prístroja.
- V prípade, že sa na prístroji vyskytli chyby vo funkcii alebo iné nedostatky, najskôr **telefonicky** alebo **e-mailom** kontaktujte nižšie uvedené servisné centrum.
- Výrobok, ktorý bol označený za nefunkčný, môžete následne spolu s dokladom o kúpe (pokladničný blok) a uvedením, v čom spočíva daný nedostatok a kedy sa objavil, zaslať zdarma na servisnú adresu, ktorá vám bola oznámená.

Na www.lidl-service.com si môžete stiahnuť túto a ďalšie príručky, produktové videá a inštalačný softvér.



S týmto QR kódom sa dostanete priamo na stránku Lidl servisu (www.lidl-service.com) a po zadaní čísla artikla (IAN) **541230_2601** si môžete otvoriť svoj návod na obsluhu.

Servisné stredisko

(SK) Servis Slovensko
Tel.: 0850 232001
E-Mail: hoyer@lidl.sk

IAN: 541230_2601

Dodávateľ

Majte, prosím, na pamäti, že nasledujúca adresa **nie je servisná adresa**: Najskôr kontaktujte vyššie uvedené servisné centum.

HOYER Handel GmbH
Kühnehöfe 12
22761 Hamburg
NEMECKO

Tartalom

1. Áttekintés 119
2. Rendeltetésszerű használat 120
3. Biztonsági tudnivalók 120
4. Szállítási terjedelem 123
5. Használat 123
5.1 Be-/kikapcsolás és sebesség szabályozás 123
5.2 Hőfokok 124
5.3 Intelligens hőmérséklet-szabályozás 124
5.4 Hűtő funkció 124
5.5 Memória funkció 125
5.6 Ion-funkció 125
5.7 Tartozékok 125
5.8 Túlmelegedés elleni védelem 126
6. Tisztítás 126
7. Tárolás 126
8. Alkatrészek utánrendelése 127
9. Eltávolítás 127
10. Hibaelhárítás 127
11. Műszaki adatok 128
12. Garancia 129

1. Áttekintés

1		Csatlakozóvezeték hálózati csatlakozódugóval
2		Védőrács
3		Légbeszívó nyílás (védőszűrővel a védőrács **2** alatt)
4		Légkivezető nyílás
5		Hajszárító
6		Érintőkijelző/kijelző
7	*SMART*	Jelzés: MI-funkció bekapcsolva
8	°C	Jelzés: A légáram hőmérséklete
9		Jelzés: A légáram sebessége
10		színes karika: a hőmérsékletet jelzi
11	⊕	Gomb: hőmérséklet növelése
12	AI	Gomb: MI-funkció be-/kikapcsolása
13		Ez a szimbólum azt jelzi, hogy a hajszárító ionokat bocsát ki.
14	⊖	Gomb: hőmérséklet csökkentése
15	**O I II**	Be-/kikapcsoló és kapcsoló a sebességfokozatokhoz: **0** (ki) / **I** (lassú) / **II** (gyors)
16		Hideg levegő gomb
17		Hajformázó fúvóka
18		Diffúzor

Köszönjük a bizalmát!

Gratulálunk új hajszárító készülékéhez.

A termék biztonságos használata, továbbá a szolgáltatások teljes körű megismerése érdekében:

- **Az első használatbavétel előtt figyelmesen olvassa végig a használati útmutatót.**
- **Mindenekelőtt tartsa be az útmutató biztonsági utasításait!**
- **A készülék kizárólag a használati útmutatóban ismertetett módon üzemeltethető.**
- **Őrizze meg a használati útmutatót.**
- **Amennyiben később továbbadja a készüléket, kérjük, mellékelje a használati útmutatót is. A használati útmutató a termék részét képezi.**

Kívánjuk, hogy lelje örömét az új hajszárítója használatában!

Jelzések a készüléken



Ne használja a készüléket fürdőkádak, zuhanyzók, mosdókagylók vagy más, vizet tartalmazó tálak közelében.

2. Rendeltetésszerű használat

A hajszárító kizárólag valódi, saját és emberi haj szárítására és formázására alkalmas.
A készülék háztartási használatra készült, és nem szabad ipari célokra használni.
A készüléket csak beltérben szabad használni.

Előre látható helytelen használat

FIGYELMEZTETÉS a sérülésekre!

⊙ A hajszárítóval ne szárítson más testrészeket, állatokat vagy tárgyakat. Ne használja a készüléket műhajon vagy póthajon (hajhosszabbításon).

3. Biztonsági tudnivalók

Figyelmeztető jelzések

A használati útmutató szükség esetén a következő figyelmeztető jelzéseket használja:



VESZÉLY! Magas kockázat: a figyelmeztetés figyelmen kívül hagyása súlyos, életveszélyes sérülést okozhat.

FIGYELMEZTETÉS! Közepes kockázat: a figyelmeztetés figyelmen kívül hagyása sérüléseket vagy súlyos anyagi károkat okozhat.

VIGYÁZAT: Alacsony kockázat: a figyelmeztetés figyelmen kívül hagyása könnyű sérüléseket vagy anyagi károkat okozhat.

MEGJEGYZÉS: A készülék használata során szükséges tudnivalók, speciális jellemzők.

Tudnivalók a biztonságos üzemeltetéshez

- 8 évesnél idősebb gyermekek és csökkent fizikai, érzékszervi vagy mentális képességekkel rendelkező személyek, illetve akik nem rendelkeznek megfelelő tapasztalattal és/vagy tudással, csak felügyelet mellett használhatják a készüléket, illetve csak a készülék biztonságos használatáról szóló megfelelő tájékoztatás után, és ha a lehetséges veszélyeket megértették. Gyermekek nem játszhatnak a készülékkel. A tisztítást és a felhasználói karbantartást a gyermekek felügyelet nélkül nem végezhetik.
- A 8 évnél fiatalabb gyerekeket távol kell tartani a készüléktől és annak csatlakozóvezetékétől.
-  Ne használja a készüléket fürdőkádak, zuhanyzók, mosdókagylók vagy más, vizet tartalmazó tálak közelében.
- Amennyiben a hajszárítót fürdőszobában alkalmazzák, használat után a csatlakozót ki kell húzni. A víz közelsége akkor is veszélyt jelent, ha a készülék nincs bekapcsolva.
- Extra védelemként javasoljuk, hogy építsen be egy FI-relét (hibaáram-védelmet), amelynek névleges kioldási áramerőssége nem haladja meg a 30 mA-t. Kérjen tanácsot villanyszerelőtől. A beépítést kizárólag képzett villanyszerelő végezheti.
- **SÉRÜLÉSVESZÉLY égési sérülések miatt!** A készüléket használat és lehűlés közben tartsa távol a kisgyermekektől.
- Ne hagyja felügyelet nélkül a készüléket, ha csatlakozik a villamos hálózathoz.
- A bekapcsolt készüléket soha ne helyezze papírtörlőre, törölközőre vagy hasonlóra, csak stabil, egyenletes és hőálló felületre.
- Ha a készülék csatlakozóvezetéke megsérül, akkor a veszélyek megelőzése érdekében a gyártóval, a gyártó vevőszolgálatával vagy egy megfelelő szakképzettséggel rendelkező személlyel ki kell cseréltetni.

VESZÉLY a gyermekekre nézve!

- A csomagolóanyag nem gyermekjáték. A gyermekek nem játszhatnak a műanyag zacskókkal. A zacskók fulladást okozhatnak.

VESZÉLY a házi- és haszonállatokra nézve!

- Az elektromos készülékek veszélyt jelenthetnek a házi- és haszonállatokra nézve. Ezenkívül az állatok is károsíthatják a készüléket. Ezért alapvetően tartsa távol az állatokat az elektromos készülékektől.

Nedvesség következtében fellépő áramütés VESZÉLYE!

- Soha ne úgy tegye le a készüléket, hogy csatlakoztatott állapotban vízbe eshessen.
- Óvja a készüléket a nedvességtől, a fröccsenő vagy csöpögő víztől.
- A készüléket, a csatlakozóvezetéket és a hálózati csatlakozódugót nem szabad vízbe vagy más folyadékokba mártani.
- Amennyiben folyadék jutna a készülékbe, azonnal húzza ki a hálózati csatlakozódugót. Az újbóli üzembe helyezés előtt ellenőriztesse a készüléket.
- Amennyiben a készülék mégis vízbe esne, úgy azonnal húzza ki a hálózati csatlakozódugót, és csak utána vegye ki a készüléket a vízből. Ilyen esetben ne használja tovább a készüléket, hanem ellenőriztesse szakszervizzel.
- Ne használja a készüléket nedves kézzel.

Áramütés VESZÉLYE!

- Ne működtesse a készüléket, ha a készüléken vagy a csatlakozóvezetéken látható sérülések találhatók, illetőleg, ha a készüléket előzőleg leejtették.
- A csatlakozóvezetéket úgy kell vezetni, hogy arra senki ne léphessen rá, senki ne akadhasson bele, és senki ne botolhasson meg benne.
- A hálózati csatlakozódugót kizárólag olyan szabályszerűen felszerelt, könnyen hozzáférhető csatlakozóaljzathoz csatlakoztassa, amelynek feszültsége megfelel a készülék adattábláján feltüntetett értéknek. A csatlakozóaljzatnak a csatlakoztatást követően is jól hozzáférhetőnek kell lennie.
- Ügyeljen arra, hogy a csatlakozóvezeték ne sérüljön meg éles peremek vagy forró felületek miatt. Ne tekerje a csatlakozóvezetéket a készülékre. (Kábeltörés veszélye!)
- A készülék használata során ügyeljen arra, hogy a csatlakozóvezeték ne akadjon vagy csípődjön be.
- A hálózati csatlakozódugó kihúzásakor mindig magát a hálózati csatlakozódugót fogja meg, soha ne a vezetéket.
- Húzza ki a hálózati csatlakozódugót a hálózati aljzatból:
  - ha üzemzavar lép fel
  - ha nem használja a készüléket
  - a készülék összeszerelése vagy szétszerelése előtt
  - mielőtt a készüléket tisztítja
  - vihar idején
- A veszélyek megelőzése érdekében ne végezzen átalakításokat a terméken. A csatlakozóvezetéket se cserélje ki saját maga. A javításokat kizárólag szakszervizzel, illetve szervizközponttal végeztesse.
- Soha ne próbáljon hegyes tárgyakkal (pl. fésűszárral) eltávolítani port vagy idegen testeket az eszköz belsejéből.

VESZÉLY – Tűzveszély!

- A csatlakoztatott készüléket soha ne hagyja felügyelet nélkül.

- A készüléket ne fedje le vagy helyezze puha felületre (mint pl. törölközőre).
- Ügyeljen arra, hogy a levegőbeszívó és -kiömlő nyílás szabad legyen. A levegőbeszívó nyílást tartsa távol hosszú hajszálaktól vagy olyan tárgyaktól, melyek beszívhatóak.
- Ne kapcsolja be az eszközt másik magas teljesítményfelvételű eszközzel egyszerre, mely ugyanahhoz a hálózati elosztóhoz csatlakozik.
- Ne használjon hosszabbító vezetéket.



SÉRÜLÉSVESZÉLY égési sérülések miatt!

- Ne irányítsa a meleg levegőáramot szemekre, kezekre vagy más melegre érzékeny testtájakra.
- Ne érjen a készülék forró felületeihez.
- Várja meg, míg a készülék teljesen lehűlt, és csak ezután tisztítsa meg és tegye el.
- Hagyja lehűlni a készülék összes tartozékát, mielőtt levenné őket a készülékről.

FIGYELMEZTETÉS anyagi károkra!

- Csak eredeti tartozékokat használjon.
- A készüléket soha ne helyezze forró felületre (pl. tűzhelyre), hőforrások vagy nyílt láng közelébe.
- Ne alkalmazzon erős vagy súroló hatású tisztítószereket.
- Ne használja a készüléket -10 °C alatt vagy +40 °C felett.

4. Szállítási terjedelem

1 hajszárító **5**
1 hajformázó fúvóka **17**
1 diffúzor **18**
1 hordozótáska
1 használati útmutató

1. Vegyen ki minden tartozékot a csomagolásból.
2. Ellenőrizze, hogy minden alkatrész megvan-e, illetve, hogy azok sértetlenek-e.

5. Használat

MEGJEGYZÉS: Az első használat előtt kapcsolja be a készüléket pár percre és hagyja legmagasabb sebességen és hőmérsékleten bekapcsolva. Gyártási okokból eközben enyhe szagképződés várható. Ez veszélytelen, és csak az első használatnál lép fel. Gondoskodjon a szoba megfelelő szellőzéséről.

5.1 Be-/kikapcsolás és sebesség szabályozás

1. Dugja a csatlakozódugót **1** egy könnyen elérhető hálózati csatlakozóaljzatba.
2. A kapcsolóval **15** kapcsolja be az eszközt, és válassza ki a kívánt sebességet a légáramhoz:
   O = ki
   I = = lassú; enyhe légáram
   II = gyors; erős légáram
   A készülék bekapcsolásakor a kijelző **6** bekapcsol, és a hőmérséklet a kijelzőn megjelenő gombokkal állítható be.
   A sebesség a kijelző úgy jelenik meg, hogy a szimbólum **9** gyorsabban vagy lassabban forog.
3. A szárítás után tolja a kapcsolót **15** a **O** (ki) állásba, és húzza ki a hálózati csatlakozódugót **1**.

5.2 Hőfokok

- A kijelzőn **6** látható ⊕ **11** és ⊖ **14** gombokkal kiválaszthatja a légáram kívánt hőmérsékletét.

5 hőfok közül választhat: 30 °C, 45 °C, 60 °C, 75 °C, 90 °C.
A kiválasztott hőmérsékletet a színes karika **10** szimbólum jelzi a kijelzőn.

MEGJEGYZÉS: A 90 °C-os hőmérsékleti fokozat alacsony sebességnél (**I** fokozat) nem választható ki.

Hőfokok áttekintése

Hőmérséklet	Használat
30 - 45 °C	- vékony szálú haj - érzékeny fejbőr - szőkített vagy kémiailag kezelt haj - diffúzor használata esetén
60 °C	- normál haj - kíméletes szárítás és formázás a hajformázó fúvókával
75 °C	- normál/vastag szálú haj - gyors szárítás és formázás a hajformázó fúvókával
90 °C	- vastag szálú, kezeletlen haj - rövid ideig tartó használat esetén - csak nagy sebességnél (**II** fokozat) lehetséges

5.3 Intelligens hőmérséklet-szabályozás

Az intelligens hőmérséklet-szabályozás (MI-funkció) révén a hajra ható hőmérséklet állandóan *55 °C*-on marad. Az állandó hőmérséklet különösen kíméletes a hajhoz és a fejbőrhöz. Segít elkerülni az egyes területek túlmelegedését.
Így nem számít, milyen távolságra tartják a hajszárítót a hajtól. Az MI-funkció automatikusan szabályozza a légáram hőmérsékletét. Ezt a színes karika **10** változásai jelzik.

- Nyomja meg a ⓐ **12** gombot a kijelzőn **6** az MI-funkció bekapcsolásához. A kijelzőn megjelenik a *SMART* felirat és a *55 °C*-os hőmérsékletérték.
- Az MI-funkció kikapcsolásához nyomja meg ismét a ⓐ **12** gombot.

MEGJEGYZÉSEK:

- Az MI-funkció 30 cm-es távolságig működik.
- Ne használja az MI-funkciót a diffúzorral **18** együtt. A diffúzor használata esetén az intelligens hőmérséklet-szabályozás nem működik megfelelően.

5.4 Hűtő funkció

A frizura tartósságának javításának érdekében a meleg levegővel formázott hajrészt a ✻ **16** gomb segítségével lehűtheti.

- A szárítás alatt tartsa lenyomva a ✻ **16** gombot, hogy a kimeneti hőmérséklettől függetlenül hideg levegőáramhoz jusson.
  A kijelzőn **6** megjelenik a *25 °C* felirat.
- Ha már nincs szüksége a hideg légáramlatra, nyomja meg újból a ✻ **16** gombot.

5.5 Memória funkció

A készülék memória funkcióval rendelkezik. Kikapcsoláskor elmenti az utolsó hőmérsékleti beállítást, beleértve az MI-funkciót és a hűtési funkciót is. A készülék következő bekapcsolásakor ez a beállítás automatikusan aktiválódik.

MEGJEGYZÉS: A *90 °C*-os hőmérsékleti beállítás nem kerül mentésre a memória funkcióval. A következő bekapcsoláskor a hőmérséklet *75 °C*-ra áll be.

5.6 Ion-funkció

Folyamatosan ionok kerülnek felhordásra a hajra. Ezáltal a haj statikus feltöltődése csökken és a haj kezelhetősége javul. A haj puha, rugalmas, fényes és könnyebben kezelhető lesz.

MEGJEGYZÉS: Az optimális ionizáló hatás elérése érdekében azt javasoljuk, hogy a készüléket tartozékok nélkül használja.

5.7 Tartozékok

SÉRÜLÉSVESZÉLY égési sérülések miatt!

⊙ Hagyja lehűlni a készülék összes tartozékát, mielőtt levenné őket a készülékről.

⊙ Ne érjen a készülék forró felületeihez.

- A toldó felszereléséhez kapcsolja ki a készüléket.
- A fejek mágneses rögzítéssel illeszkednek és rögzülnek a hajszárítóra **5**.

Hajformázó fúvóka

A hajformázó fúvóka **17** lehetővé teszi, hogy a levegőáramot célzottan meghatározott hajterületekre irányítsa. A precíz befelé vagy kifelé formázás és az optimális hőeloszlás érdekében használja a hajformázó fúvókát.

1. **„A" ábra:** Helyezze a hajformázó fúvókát **17** a hajszárító légkivezető nyílására **4**. Automatikusan a megfelelő helyre kerül.
2. A hajformázó fúvóka tetszőleges helyzetbe forgatható.
3. A hajformázó fúvókát csak akkor húzza le a hajszárítóról, ha már kihűlt.

Diffúzor

Helyezze fel a diffúzort **18** fürtök és enyhe hullámok kialakításához hosszanti irányban és a végeknél, valamint tartás és dús hatás eléréséhez a haj tövénél.

1. **„B" ábra:** Helyezze a diffúzort **18** a hajszárító légkivezető nyílására **4**. Automatikusan a megfelelő helyre kerül.
2. Kapcsolja be a hajszárítót alacsony légáramlás (**I**) mellett, alacsony vagy közepes hőfokon.
3. Használat:
   - Hosszú haj esetén: A diffúzort vigye a hajvégekhez és alakítsa a hajat enyhe hullámokban a haj töve felé.
   - Rövid haj esetén: A diffúzorral dolgozza meg a rövid hajat a tövénél, hogy tartás és dús hatás keletkezzen.
4. Csak akkor vegye le a diffúzort a hajszárítóról, ha már kihűlt.

MEGJEGYZÉS: A mágnes meglehetősen erős. A hajformázó formázó fúvóka **17** és a diffúzor **18** könnyebb leszereléséhez kissé ferdén húzza le őket a hajszárítóról.

5.8 Túlmelegedés elleni védelem

A készülék túlmelegedés elleni védelemmel rendelkezik. Túlmelegedés esetén pl. ha haj vagy idegen test blokkolja a légbeszívó nyílást, akkor a készülék automatikusan kikapcsol.

- Ebben az esetben állítsa a be-/kikapcsológombot **15** a **O** állásba (ki), és húzza ki a csatlakozót **1** a dugaszoló aljzatból.
- Esetleg tisztítsa meg a védőrácsot **2** és a légbeszívó nyílást **3**.
- A következő bekapcsolása előtt hagyja a készüléket kellően lehűlni.

6. Tisztítás

VESZÉLY!

⊙ A hajszárító tisztítása előtt húzza ki a hálózati csatlakozódugót **1** az aljzatból.

FIGYELMEZTETÉS anyagi károkra!

⊙ Ne alkalmazzon erős vagy súroló hatású tisztítószereket.

Rendszeresen tisztítsa meg a készüléket. Különösen ügyeljen arra, hogy a légbeszívó nyílás **3** és a légkivezető nyílás **4** portól, hajtól és szöszöktől mentes legyen.

- Törölje le a hajszárító **5** burkolatát és a levegőbeszívó nyílás fölötti védőrácsot **2** enyhén nedves törlőkendővel.
- Vegye le a lehűlt tartozékot a hajszárítóról. Tartsa a hajszárítót a légkivezető nyílásával **4** lefelé. Tisztítsa meg a légkivezető nyílást egy ecsettel.

A védőrács tisztítása

1. „**C" ábra:** Húzza lefelé a védőrácsot **2** a légbeszívó nyílásról **3**.
2. Tisztítsa meg ecsettel a légbeszívó nyílás feletti védőszűrőt, valamint a védőrács belső és külső részét.
3. Csúsztassa vissza a védőrácsot a légbeszívó nyílásra, úgy, hogy a mágnesek rögzítsék.

A tartozékok tisztítása

1. „**A/B" kép:** A tartozékokat csak akkor húzza le a hajszárítóról, ha már kihűltek.
2. Törölje le a toldókat nedves törlőkendővel.
3. Hagyja, hogy a tartozékok teljesen megszáradjanak mielőtt újból visszaszerelné azokat.

7. Tárolás

FIGYELMEZTETÉS anyagi károkra!

⊙ Ne tekerje a csatlakozóvezetéket **1** a készülékre. (Kábeltörés veszélye!)

- A hordozótáskában a hajszárítót és a tartozékokat biztonságosan és praktikusan tárolhatja és szállíthatja.
- Ha hosszabb ideig nem használja a készüléket, tárolja száraz, pormentes helyen.

8. Alkatrészek utánrendelése

Annak érdekében, hogy a lehető leghosszabb ideig élvezhesse a terméket, webáruházunkban pótalkatrészek széles választékát kínáljuk.

Összes elérhető alkatrész keresése:

1. Látogasson el a **https://shop.hoyerhandel.com/** oldalra.
2. Írja be a termék IAN-számát a keresősávba.

vagy

Szkennelje be a következő QR-kódot az okostelefonjával/tabletjével.

9. Eltávolítás



A terméket a 2012/19/EK európai irányelvnek megfelelően kell leselejtezni. Az áthúzott kerekes szemetestároló szimbólum azt jelenti, hogy a termék az Európai Unióban szelektív hulladékgyűjtés keretében távolítható el. Ez a termékre, valamint az ezzel a szimbólummal ellátott minden tartozékra érvényes. A megjelölt termékek nem dobhatók a háztartási szemétbe; ezeket az elektromos és elektronikus készülékek újrahasznosításával foglalkozó gyűjtőhelyeken kell leadni.



Az újrahasznosítás szimbóluma például egy tárgyat vagy anyagrészeket újrahasznosításra alkalmasként jelöl meg. Az újrahasznosítás általánosságban hozzájárulhat a nyersanyag-felhasználás csökkentéséhez.

Csomagolás

A csomagolás kidobásakor vegye figyelembe az Ön országában érvényes megfelelő környezetvédelmi előírásokat.

10. Hibaelhárítás

Ha készüléke nem megfelelően működik, először ellenőrizze az ellenőrzőlistán felsorolt problémákat. Lehetséges, hogy csak kisebb problémáról van szó, amelyet egyedül is képes megoldani.

Áramütés VESZÉLYE!

⊙ Semmiképp ne kísérelje meg a készüléket önállóan megjavítani.

Hiba	Lehetséges okok/ Intézkedések
Nem működik	• Van áram? • A túlmelegedés elleni védelem kapcsolta le a készüléket? Állítsa a kapcsolót **15** **O** (ki) állásba, húzza ki a hálózati csatlakozódugót **1** a hálózati aljzatból. Hagyja a készüléket megfelelően lehűlni, és adott esetben tisztítsa meg a védőrácsot **2** és a védőszűrőt a légbeszívó nyílásnál **3** (lásd „Tisztítás” a következő oldalon 126).
E7 vagy E8 hibajelzés jelenik meg a kijelzőn	• Ellenőrizze, hogy az aljzat feszültsége megfelel-e a típustáblán feltüntetett értéknek. • Csatlakoztassa a hajszárítót egy másik aljzathoz. • Ha a hibajelzés továbbra is látható, forduljon a szervizközponthoz.

Hiba	Lehetséges okok/ Intézkedések
E2 hibajelzés jelenik meg a kijelzőn.	• Tisztítsa meg a védőrácsot **2** és a védőszűrőt a légbeszívó nyílásnál **3** (lásd „Tisztítás” a következõ oldalon 126). • Ha a hibajelzés továbbra is látható, forduljon a szervizközponthoz.
Egy másik hibajelzés jelenik meg.	• Írja le a hibajelzést, és vegye fel a kapcsolatot a szervizközponttal.

11. Műszaki adatok

Modell:	CHTAI 1600 A1
Hálózati feszültség:	220–240 V ~ 50–60 Hz
Védelmi osztály:	II ⧈
Teljesítmény:	1600 W
Energiafogyasztás kikapcsolt állapotban:	≤ 0,5 W

Alkalmazott szimbólumok

	Védőszigetelés
	A CE-jelzéssel a HOYER Handel GmbH az uniós rendelkezéseknek való megfelelést jelzi.
	Ez a szimbólum arra hívja fel a figyelmet, hogy a csomagolást a hatályos hulladékkezelési előírásoknak megfelelően kell ártalmatlanítani.
	Az újrahasznosítás szimbólumával (3 nyíl) az újrahasznosítható anyagokat jelölik. Az anyagot a középen található újrahasznosítási szám (itt: 21) és/vagy a rövidítés (itt: PAP) segítségével lehet meghatározni.
~	Váltakozó áram
	Egy újrahasznosítható termékről van szó, amely a bővített gyártói felelősségnek és a szelektív hulladékgyűjtésnek van alávetve.
	Az UKCA jelzéssel a HOYER Handel GmbH az Egyesült Királyság rendelkezéseinek való megfelelést jelzi.
	A szimbólum a termék gyártóját jelöli.

A műszaki változtatások joga fenntartva.

12. Garancia

(HU) JÓTÁLLÁSI TÁJÉKOZTATÓ	
A termék megnevezése:	„AIR INTELLIGENCE" IONOS HAJSZÁRÍTÓ MESTERSÉGES INTELLIGENCIÁVAL
Gyártási szám:	**541230_2601**
A termék típusa:	CHTAI 1600 A1
A termék azonosításra alkalmas részeinek meghatározása:	hajszárító, hajformázó fúvóka, diffúzor, hordozótáska
A gyártó cégneve, címe és email címe:	Hoyer Handel GmbH Kühnehöfe 12 22761 Hamburg GERMANY
A szerviz neve, címe és telefonszáma:	**Szerviz Magyarország** Kühnehöfe 12 22761 Hamburg GERMANY Tel.: 06800 21225 E-Mail: hoyer@lidl.hu
Az importáló és forgalmazó cégneve és címe:	Lidl Magyarország Kereskedelmi Bt. H-1037 Budapest Rádl árok 6

1. A jótállási idő a Magyarország területén, Lidl Magyarország Kereskedelmi Bt. üzletében történt vásárlás napjától számított 1 év, amely jogvesztő. A jótállási idő a fogyasztó részére történő átadással, vagy ha az üzembe helyezést a forgalmazó, vagy annak megbízottja végzi, az üzembe helyezés napjával kezdődik.
2. A jótállási igény a jótállási jeggyel érvényesíthető. A jótállási jegy szabálytalan kiállítása, vagy átadásának elmaradása nem érinti a jótállási kötelezettség-vállalás érvényességét. Kérjük, hogy a vásárlás tényének és időpontjának bizonyítására őrizze meg a pénztári fizetésnél kapott jótállási jegyet a vásárlást igazoló blokkot.
3. A vásárlástól számított három munkanapon belül érvényesített csereigény esetén a forgalmazó köteles a terméket kicserélni, feltéve ha a hiba a rendeltetésszerű használatot akadályozza. A jótállási jogokat a termék tulajdonosaként a fogyasztó érvényesítheti az áruházakban, valamint a jótállási tájékoztatóban feltüntetett szervizekben.
   (A magyar Polgári Törvénykönyv alapján fogyasztónak minősül a szakmája, önálló foglalkozása vagy üzleti tevékenysége körén kívül eljáró természetes személy.)
   A jótállás ideje alatt a fogyasztó hibás teljesítés esetén kérheti a termék kijavítását, kicserélését, vagy ha a termék nem javítható vagy cserélhető, vagy az a forgalmazónak aránytalan többletköltséggel járna, illetve a fogyasztó kijavításhoz, kicseréléshez fűződő érdeke alapos ok miatt megszűnt, árleszállítást kérhet, vagy elállhat a szerződéstől és visszakérheti a vételárat. A kijavítás során a termékbe csak új alkatrész kerülhet beépítésre.
4. A fogyasztó a hiba felfedezése után a lehető legrövidebb időn belül köteles a hibát bejelenteni és a terméket a jótállási jogok érvényesítése céljából átadni. A hiba felfedezésétől számított két hónapon belül bejelentett jótállási igényt időben közöltnek kell tekinteni. A közlés elmaradásából eredő kárért a fogyasztó felelős. A jótállási igény érvényesíthetőségének határideje a termék, vagy fődarabjának kicserélése esetén a csere napján újraindul.
5. A rögzített bekötésű, illetve a 10 kg-nál súlyosabb, vagy tömegközlekedési eszközön nem szállítható terméket az üzemeltetés helyén kell megjavítani. Abban

az esetben, ha a javítás a helyszínen nem végezhető el, a termék ki- és visszaszereléséről, valamint szállításáról a forgalmazónak kell gondoskodnia.

6. A jótállás nem áll fenn, ha a hiba a nem rendeltetésszerű használatból, átalakításból, helytelen tárolásból, vagy a használati utasítástól eltérő kezelésből, vagy bármely a vásárlást követő behatásból fakad, vagy elemi kár okozta, és azt a forgalmazó, vagy a szerviz bizonyítja. A jótállás nem vonatkozik a mozgó kopó alkatrészek (világítótestek, gumiabroncsok stb.) rendeltetésszerű elhasználódására. A szerviz és a forgalmazó a kijavítás során nem felel a terméken a fogyasztó vagy harmadik személyek által tárolt adatokért vagy beállításokért.
7. Fogyasztói jogvita esetén a fogyasztó a megyei (fővárosi) kereskedelmi és iparkamarák mellett működő békéltető testület eljárását is kezdeményezheti.

A jótállás a fogyasztó törvényből eredő szavatossági jogait és azok érvényesíthetőségét nem érinti.

A www.lidl-service.com weboldalról letöltheti ezeket a kézikönyveket, számos egyéb kézikönyvet, valamint telepítő szoftvereket.



Ezzel a QR-kóddal közvetlenül a Lidl szervizoldalára juthat (www.lidl-service.com) és a **541230_2601** cikkszám megadását követően megnyithatja a használati utasítást.

Garanciakártya 541230_2601

A jótállási igény bejelentésének és javításra átvételi időpontja:
A hiba oka:
A fogyasztó részére történő visszaadás időpontja:
A hiba javításának módja:
A szerviz bélyegzője, kelt és aláírása:
A javításra tekintettel a jótállás új határideje:

Spis treści

1. Budowa urządzenia 133
2. Użytkowanie zgodne z przeznaczeniem 134
3. Zasady bezpieczeństwa 134
4. Zakres dostawy 137
5. Obsługa 137
5.1 Włączanie/wyłączanie oraz regulacja prędkości 138
5.2 Poziomy temperatury 138
5.3 Inteligentna regulacja temperatury 138
5.4 Funkcja schładzania powietrza 139
5.5 Funkcja pamięci (Memory) 139
5.6 Funkcja jonizacji 139
5.7 Nasadki 139
5.8 Zabezpieczenie przed przegrzaniem 140
6. Czyszczenie 140
7. Przechowywanie 141
8. Zamawianie części zamiennych 141
9. Utylizacja 141
10. Rozwiązywanie problemów 142
11. Dane techniczne 142
12. Gwarancja firmy HOYER Handel GmbH 143

1. Budowa urządzenia

1		Przewód zasilający z wtyczką sieciową
2		Kratka zabezpieczająca
3		Otwór zasysania powietrza (z sitkiem ochronnym pod kratką zabezpieczającą **2**)
4		Otwór wylotu powietrza
5		Suszarka do włosów
6		Wyświetlacz dotykowy / wyświetlacz
7	*SMART*	Komunikat: włączona funkcja AI
8	*°C*	Komunikat: temperatura strumienia powietrza
9		Komunikat: prędkość strumienia powietrza
10		Kolorowy pierścień: wskazuje temperaturę
11	⊕	Przycisk: zwiększanie temperatury
12	AI	Przycisk: włączanie/wyłączanie funkcji AI
13		Ten symbol pokazuje, że suszarka do włosów emituje jony.
14	⊖	Przycisk: zmniejszanie temperatury
15	**O I II**	Włącznik/wyłącznik i przełącznik stopni prędkości: **O** (wyłączono) / **I** (wolno) / **II** (szybko)
16		Przycisk zimnego powietrza
17		Dysza do stylizacji
18		Dyfuzor

Dziękujemy za zaufanie!

Gratulujemy zakupu nowej suszarki do włosów.

Aby móc bezpiecznie korzystać z urządzenia i poznać cały zakres jego możliwości, należy zapoznać się z poniższymi wskazówkami:

- **Przed pierwszym uruchomieniem należy dokładnie przeczytać niniejszą instrukcję obsługi.**
- **Przede wszystkim należy przestrzegać zasad bezpieczeństwa!**
- **Urządzenie można obsługiwać wyłącznie w sposób opisany w niniejszej instrukcji obsługi.**
- **Prosimy o zachowanie instrukcji obsługi.**
- **W przypadku przekazania urządzenia innym osobom należy dołączyć do niego instrukcję obsługi. Instrukcja obsługi stanowi integralną część produktu.**

Życzymy zadowolenia podczas korzystania z nowej suszarki do włosów!

Symbole na urządzeniu



Urządzenia nie należy używać w pobliżu wanien, natrysków, umywalek oraz innych zbiorników z wodą.

2. Użytkowanie zgodne z przeznaczeniem

Suszarka do włosów przeznaczona jest wyłącznie do suszenia i modelowania prawdziwych, własnych, ludzkich włosów głowy.
Urządzenie jest przeznaczone do użytku prywatnego i nie wolno go używać w celach komercyjnych.
Urządzenia można używać wyłącznie w pomieszczeniach.

Niewłaściwe użytkowanie

OSTRZEŻENIE przed obrażeniami!

⊙ Nie suszyć przy pomocy suszarki do włosów żadnych innych części ciała, zwierząt ani przedmiotów. Urządzenia nie wolno używać do włosów sztucznych lub doczepianych (dopinek).

3. Zasady bezpieczeństwa

Ostrzeżenia

W stosownych miejscach zamieszczono w niniejszej instrukcji obsługi następujące ostrzeżenia:



NIEBEZPIECZEŃSTWO! Wysokie ryzyko: Zlekceważenie ostrzeżenia może spowodować zagrożenie dla zdrowia i życia.

OSTRZEŻENIE! Średnie ryzyko: Zlekceważenie ostrzeżenia może być przyczyną obrażeń ciała lub poważnych szkód materialnych.

UWAGA: Niskie ryzyko: Zlekceważenie ostrzeżenia może być przyczyną lekkich obrażeń ciała lub szkód materialnych.

WSKAZÓWKA: Zagadnienia i cechy szczególne, które należy wziąć pod uwagę podczas korzystania z urządzenia.

Wskazówki dotyczące bezpiecznego użytkowania

- Urządzenie może być używane przez dzieci powyżej 8. roku życia i osoby o ograniczonej sprawności fizycznej, sensorycznej lub umysłowej bądź przez osoby nieposiadające wystarczającego doświadczenia lub wiedzy, jeżeli są nadzorowane przez inne osoby lub zostaną poinstruowane w zakresie bezpiecznego używania urządzenia i zrozumieją związane z tym zagrożenia. Dzieciom nie wolno bawić się urządzeniem. Czyszczenie i konserwacja urządzenia nie mogą być przeprowadzane przez dzieci bez nadzoru.
- Dzieci poniżej 8. roku życia nie powinny mieć dostępu do urządzenia ani do przewodu zasilającego.
-  Urządzenia nie należy używać w pobliżu wanien, natrysków, umywalek oraz innych zbiorników z wodą.
- W przypadku korzystania z suszarki do włosów w łazience po zakończeniu jej używania należy wyjąć wtyczkę z gniazdka. Bliskość wody stwarza zagrożenie również po wyłączeniu urządzenia.
- Jako dodatkowe zabezpieczenie zaleca się zainstalowanie w obwodzie wyłącznika różnicowo-prądowego (FI/RCD) o wymiarowym prądzie wyłączającym o wartości nie większej niż 30 mA. Odpowiednich wskazówek może udzielić instalator sieci elektrycznych. Montaż należy zlecić wyłącznie wykwalifikowanemu elektrykowi.
- **NIEBEZPIECZEŃSTWO obrażeń na skutek oparzenia!** Podczas pracy lub stygnięcia urządzenia należy trzymać je z dala od małych dzieci.
- Urządzenia podłączonego do prądu nie należy pozostawiać bez nadzoru.
- Włączonego urządzenia nie kłaść na papierowych lub tekstylnych ręcznikach itp., tylko na twardym, równym i odpornym na wysokie temperatury podłożu.
- W przypadku uszkodzenia przewodu zasilającego urządzenia musi on zostać wymieniony przez producenta, autoryzowany serwis lub osobę o podobnych kwalifikacjach, aby zapobiec ewentualnym zagrożeniom.

NIEBEZPIECZEŃSTWO dla dzieci!

- Materiały opakowaniowe nie są przeznaczone do zabawy. Dzieciom nie wolno bawić się workami foliowymi. Istnieje ryzyko uduszenia.

NIEBEZPIECZEŃSTWO dla i ze strony zwierząt domowych oraz hodowlanych!

- Urządzenia elektryczne mogą być niebezpieczne dla zwierząt domowych i hodowlanych. Zwierzęta mogą również spowodować uszkodzenie urządzenia. Z tego powodu zwierzęta nie powinny mieć dostępu do urządzeń elektrycznych.

NIEBEZPIECZEŃSTWO porażenia prądem spowodowane wilgocią!

- Nie wolno odkładać urządzenia podłączonego do prądu w taki sposób, że mogłoby wpaść do wody.
- Urządzenie należy chronić przed wilgocią oraz kapiącą lub tryskającą wodą.
- Urządzenia, przewodu zasilającego oraz wtyczki sieciowej nie wolno zanurzać w wodzie ani innych cieczach.
- W przypadku dostania się cieczy do urządzenia należy natychmiast wyciągnąć wtyczkę sieciową z gniazdka. Przed ponownym włączeniem należy sprawdzić urządzenie.
- Jeżeli urządzenie wpadnie do wody, należy natychmiast wyciągnąć wtyczkę sieciową z gniazdka, a dopiero później wyjąć urządzenie. W takim przypadku urządzenia nie wolno używać i należy oddać je do punktu serwisowego w celu sprawdzenia.
- Urządzenia nie wolno obsługiwać mokrymi rękoma.

NIEBEZPIECZEŃSTWO porażenia prądem elektrycznym!

- Nie należy użytkować urządzenia, jeżeli na urządzeniu lub na przewodzie zasilającym widoczne są uszkodzenia lub jeżeli urządzenie wcześniej upadło.
- Przewód zasilający należy układać w taki sposób, aby wykluczyć ryzyko ewentualnego nadepnięcia, zaczepienia lub potknięcia.
- Wtyczkę sieciową należy podłączać wyłącznie do prawidłowo zainstalowanego i łatwo dostępnego gniazdka, którego napięcie odpowiada danym umieszczonym na tabliczce znamionowej. Gniazdko musi być łatwo dostępne również po podłączeniu urządzenia.
- Należy zwrócić uwagę na to, aby przewód zasilający nie uległ uszkodzeniu w wyniku kontaktu z ostrymi krawędziami lub gorącymi elementami. Przewodu zasilającego nie wolno owijać wokół urządzenia. (Niebezpieczeństwo uszkodzenia kabla!)
- Podczas używania urządzenia należy zwrócić uwagę, aby przewód zasilający nie był zakleszczony ani zgnieciony.
- Aby wyciągnąć wtyczkę sieciową z gniazdka, należy zawsze ciągnąć za wtyczkę, nigdy za przewód zasilający.
- Wtyczkę sieciową należy wyciągnąć z gniazdka:
  - w przypadku wystąpienia usterki,
  - gdy urządzenie nie jest używane,
  - przed przystąpieniem do montażu lub demontażu urządzenia,
  - przed czyszczeniem urządzenia,
  - podczas burzy.

- Nie wolno wprowadzać żadnych zmian w urządzeniu ze względu na możliwe związane z tym zagrożenia. Nie wolno również samodzielnie wymieniać przewodu zasilającego. Naprawy zlecać tylko autoryzowanemu warsztatowi lub centrum serwisowemu.
- Nigdy nie należy próbować usunąć kurzu lub obcych elementów z wnętrza urządzenia przy pomocy ostrych przedmiotów (np. grzebienia ze szpikulcem).



NIEBEZPIECZEŃSTWO – zagrożenie pożarem!

- Podłączonego urządzenia nie wolno pozostawiać bez nadzoru.
- Nigdy nie zakrywać urządzenia ani nie kłaść go na miękkich przedmiotach (np. na ręcznikach).
- Należy dbać o to, aby otwory zasysania i wylotu powietrza były zawsze odkryte. Otwór zasysania powietrza musi zawsze znajdować się z dala od długich włosów lub przedmiotów, które mogłyby zostać zassane.
- Nie włączać urządzenia jednocześnie z innym urządzeniem o wysokiej mocy podłączonym do tego samego gniazdka.
- Nie używać przedłużacza.



NIEBEZPIECZEŃSTWO obrażeń na skutek oparzenia!

- Nie należy kierować gorącego strumienia powietrza w stronę oczu, dłoni ani innych części ciała wrażliwych na wysoką temperaturę.
- Nie wolno dotykać gorących powierzchni urządzenia.
- Przed czyszczeniem lub schowaniem urządzenia należy odczekać, aż całkowicie ostygnie.
- Przed demontażem dodatkowych akcesoriów należy odczekać, aż ostygną.

OSTRZEŻENIE przed szkodami materialnymi!

- Należy używać wyłącznie oryginalnych akcesoriów.
- Nigdy nie kłaść urządzenia na gorących powierzchniach (np. płytach kuchennych), w pobliżu źródeł ciepła lub otwartego ognia.
- Nie używać ostrych lub rysujących powierzchnie środków czyszczących.
- Urządzenia nie wolno wystawiać na działanie temperatury poniżej -10°C i powyżej +40°C.

4. Zakres dostawy

1 suszarka do włosów **5**
1 dysza do stylizacji **17**
1 dyfuzor **18**
1 torba transportowa
1 instrukcja obsługi

1. Wyjąć wszystkie elementy z opakowania.
2. Sprawdzić, czy wszystkie części są kompletne i nieuszkodzone.

5. Obsługa

WSKAZÓWKA: Przed pierwszym użyciem włączyć urządzenie na kilka minut i pozostawić działające z najwyższą prędkością oraz w najwyższej temperaturze. Może przy tym wydzielać się lekki zapach spowodowany procesami produkcyjnymi. Zapach ten nie jest szkodliwy i pojawia się tylko przy pierwszym użyciu urządzenia. Należy zadbać o dobrą wentylację pomieszczenia.

5.1 Włączanie/wyłączanie oraz regulacja prędkości

1. Włożyć wtyczkę sieciową **1** do łatwo dostępnego gniazdka.
2. Za pomocą przełącznika **15** włączyć urządzenie i ustawić żądaną prędkość strumienia powietrza:
   O = wył.
   I = wolno; słaby strumień powietrza
   II = szybko; silny strumień powietrza
   Po włączeniu urządzenia wyświetlacz **6** włącza się i można regulować temperaturę za pomocą przycisków na wyświetlaczu.
   Prędkość jest symbolizowana na wyświetlaczu za pomocą symbolu **9** obracającego się szybciej lub wolniej.
3. Po zakończeniu suszenia przestawić przełącznik **15** na pozycję **O** (urządzenie wyłączone) i wyjąć wtyczkę sieciową **1** z gniazdka.

5.2 Poziomy temperatury

- Za pomocą przycisków ⊕ **11** i ⊖ **14** na wyświetlaczu **6** wybrać żądany poziom temperatury.

Można wybrać 5 poziomów temperatury: 30°C, 45°C, 60°C, 75°C, 90°C.
Wybrana temperatura pojawi się na wyświetlaczu i będzie symbolizowana przez kolorowy pierścień **10**.

WSKAZÓWKA: Poziomu temperatury 90°C nie można wybrać przy niskiej prędkości (poziom **I**).

Przegląd poziomów temperatury

Temperatura	Zastosowanie
30–45°C	- delikatne włosy - wrażliwa skóra głowy - włosy rozjaśniane lub poddane zabiegom chemicznym - w przypadku użycia dyfuzora
60°C	- włosy normalne - delikatne suszenie i stylizacja za pomocą dyszy do stylizacji
75°C	- włosy normalne i grube - szybkie suszenie i stylizacja za pomocą dyszy do stylizacji
90°C	- włosy grube, niepoddawane zabiegom chemicznym - do krótkiego użycia - możliwe tylko przy dużej prędkości (poziom **II**)

5.3 Inteligentna regulacja temperatury

Dzięki inteligentnej regulacji temperatury (funkcja AI) temperatura oddziałująca na włosy jest utrzymywana na stałym poziomie 55°C. Stała temperatura jest wyjątkowo delikatna dla włosów i skóry głowy. Nie dochodzi do miejscowego przegrzania.
Nie ma znaczenia, w jakiej odległości od włosów jest trzymana suszarka. Funkcja AI automatycznie dostosowuje temperaturę strumienia powietrza. Można to zauważyć po zmianie koloru pierścienia **10**.

- Nacisnąć przycisk Ⓐ **12** na wyświetlaczu **6**, aby włączyć funkcję AI.
  Na wyświetlaczu pojawia się *SMART* i temperatura 55°C.
- Nacisnąć jeszcze raz przycisk Ⓐ **12**, aby ponownie wyłączyć funkcję AI.

WSKAZÓWKI:
- Funkcja AI jest aktywna w odległości do 30 cm.
- Nie należy używać funkcji AI z dyfuzorem **18**. Funkcja inteligentnej regulacji temperatury nie współpracuje prawidłowo z dyfuzorem.

5.4 Funkcja schładzania powietrza

Aby zwiększyć trwałość fryzury, włosy ułożone przy pomocy ciepłego powietrza można następnie schłodzić przy pomocy przycisku ❄ **16**.
- Aby uzyskać chłodny strumień powietrza niezależnie od temperatury wyjściowej, należy podczas suszenia wcisnąć przycisk ❄ **16**.
  Na wyświetlaczu **6** pojawia się *25°C*.
- Kiedy chłodny strumień powietrza nie będzie już potrzebny, wystarczy ponownie wcisnąć przycisk ❄ **16**.

5.5 Funkcja pamięci (Memory)

Urządzenie wyposażone jest w funkcję pamięci. Na etapie wyłączania urządzenie zapisuje ostatnie ustawienie temperatury, włączając w to funkcję AI i funkcję chłodzenia. To ustawienie zostanie automatycznie aktywowane przy następnym włączeniu urządzenia.

WSKAZÓWKA: Poziom temperatury *90°C* nie jest zapisywany za pomocą funkcji pamięci. Przy następnym włączeniu temperatura zostanie ustawiona na *75°C*.

5.6 Funkcja jonizacji

Jony nanoszone są przez cały czasy na włosy. W ten sposób można obniżyć naładowanie statyczne włosów i poprawić ich podatność na układanie. Włosy stają się miękkie, jedwabiste, błyszczące i łatwe do układania.

WSKAZÓWKA: Aby uzyskać optymalne działanie jonów, zaleca się używanie urządzenia bez nasadek.

5.7 Nasadki

NIEBEZPIECZEŃSTWO obrażeń na skutek oparzenia!
- ⊙ Przed demontażem dodatkowych akcesoriów należy odczekać, aż ostygną.
- ⊙ Nie wolno dotykać gorących powierzchni urządzenia.

- Przed zamontowaniem nasadki należy wyłączyć urządzenie.
- Nasadki są umieszczane i utrzymywane na suszarce do włosów **5** za pomocą magnesów.

Dysza do stylizacji

Dysza do stylizacji **17** pozwala na dokładne skierowanie strumienia powietrza na określone partie włosów. Dysza do stylizacji służy do precyzyjnego modelowania loków wewnętrznych lub zewnętrznych oraz optymalnego rozprowadzania ciepła.

1. **Rys. A:** Umieścić dyszę do stylizacji **17** z przodu na otworze wylotowym powietrza **4** suszarki. Zostanie umieszczona automatycznie w odpowiednim miejscu.
2. Dyszę do stylizacji można obracać do dowolnej żądanej pozycji.
3. Dyszę do stylizacji należy zdjąć z suszarki do włosów dopiero wtedy, gdy ostygnie.

Dyfuzor

Dyfuzor **18** należy używać do układania loków i łagodnych fal na całej długości włosów oraz na ich końcówkach oraz do poprawy naprężenia i objętości u nasady włosów.

1. **Rys. B:** Umieścić dyfuzor **18** z przodu na otworze wylotowym powietrza **4** suszarki. Zostanie umieszczony automatycznie w odpowiednim miejscu.
2. Włączyć suszarkę do włosów, ustawiając słaby strumień powietrza (**I**) i niską lub średnią temperaturę.
3. Sposób użycia:
   - Długie włosy: Prowadzić dyfuzor w stronę końcówek włosów i formować je w kierunku nasady w łagodne fale.
   - Krótkie włosy: Krótkie włosy należy kształtować dyfuzorem w obszarze ich nasady, nadając im sprężystość i zwiększając ich objętość.
4. Dyfuzor wolno zdejmować z suszarki do włosów dopiero po jego schłodzeniu.

WSKAZÓWKA: Magnes jest dość silny. Aby zdjąć dyszę do stylizacji **17** i dyfuzor **18**, należy oddzielić je od suszarki poprzez delikatne pociągnięcie.

5.8 Zabezpieczenie przed przegrzaniem

Urządzenie jest wyposażone w zabezpieczenie przed przegrzaniem. W przypadku przegrzania, np. kiedy włosy lub obce ciała zablokują otwór zasysania powietrza, następuje automatyczne wyłączenie urządzenia.

- W takim przypadku ustawić wyłącznik **15** w pozycji **O** (wył.) i wyjąć wtyczkę sieciową **1** z gniazdka.
- W razie konieczności oczyścić kratkę zabezpieczającą **2** i otwór zasysania powietrza **3**.
- Przed kolejnym włączeniem urządzenia odczekać, aż całkowicie ostygnie.

6. Czyszczenie

NIEBEZPIECZEŃSTWO!

⊙ Przed przystąpieniem do czyszczenia suszarki do włosów należy wyjąć wtyczkę sieciową **1** z gniazdka.

OSTRZEŻENIE przed szkodami materialnymi!

⊙ Nie używać ostrych lub rysujących powierzchnie środków czyszczących.

Należy regularnie czyścić urządzenie. Należy dbać w szczególności o to, aby otwór zasysania powietrza **3** i otwór wylotu powietrza **4** były zawsze wolne od kurzu, włosów i różnego rodzaju kłaczków.

- Suszarkę do włosów **5** oraz kratkę zabezpieczającą **2** nad otworem zasysania powietrza należy przecierać lekko zwilżoną szmatką.
- Zdjąć schłodzoną nasadkę z suszarki. Trzymać suszarkę otworem wylotu powietrza **4** skierowanym do dołu. Oczyścić otwór wylotu powietrza za pomocą pędzelka.

Czyszczenie kratki zabezpieczającej

1. **Rys. C:** Pociągnąć kratkę zabezpieczającą **2** w dół, oddalając ją od otworu zasysania powietrza **3**.
2. Oczyścić sitko ochronne nad otworem zasysania powietrza oraz kratkę zabezpieczającą od wewnątrz i od zewnątrz za pomocą pędzelka.
3. Przesunąć kratkę zabezpieczającą z powrotem nad otwór zasysania powietrza, aż zablokuje się za pomocą magnesu.

Czyszczenie nasadek

1. **Rys. A/B:** Nasadki należy zdejmować z suszarki do włosów dopiero wtedy, gdy ostygną.

2. Przetrzeć nasadki wilgotną szmatką.
3. Odczekać do całkowitego wyschnięcia nasadek przed ich ponownym użyciem.

7. Przechowywanie

OSTRZEŻENIE przed szkodami materialnymi!

⊙ Przewodu zasilającego **1** nie wolno owijać wokół urządzenia. (Niebezpieczeństwo uszkodzenia kabla!)

- Suszarkę do włosów wraz z akcesoriami można bezpiecznie i praktycznie przechowywać i transportować w torbie transportowej.
- Jeżeli urządzenie nie jest używane przez dłuższy czas, należy przechowywać je w suchym miejscu.

8. Zamawianie części zamiennych

Chcąc zapewnić jak najdłuższą żywotność zakupionego artykułu, w naszym sklepie internetowym oferujemy wybór części zamiennych.

Wszystkie dostępne części zamienne można znaleźć tutaj:

1. Wystarczy wejść na stronę **https://shop.hoyerhandel.com/**
2. Należy wpisać numer IAN artykułu w pasku wyszukiwania.

albo

Zeskanować poniższy kod QR przy użyciu smartfona/tabletu.

9. Utylizacja



To urządzenie jest oznaczone zgodnie z Dyrektywą Europejską 2012/19/UE oraz polską Ustawą o zużytym sprzęcie elektrycznym i elektronicznym z dnia 11 września 2015 r. (Dz. U. z dn. 23.10.2015 poz. 11688) symbolem przekreślonego kontenera na odpady. Takie oznakowanie informuje, że sprzęt ten po okresie jego użytkowania nie może być umieszczany wraz z innymi odpadami pochodzącymi z gospodarstwa domowego. Użytkownik jest zobowiązany do oddania go podmiotom prowadzącym zbiórki zużytego sprzętu elektrycznego i elektronicznego. Podmioty prowadzące zbiórki, w tym lokalne punkty zbiórki, sklepy oraz władze gminy, tworzą odpowiedni system umożliwiający oddanie tego sprzętu. Właściwe postępowanie ze zużytym sprzętem elektrycznym i elektronicznym pozwala uniknąć szkód dla zdrowia i środowiska naturalnego, wynikających z obecności składników niebezpiecznych oraz niewłaściwego składowania i przetwarzania takiego sprzętu.



Symbol recyklingu na produkcie oznacza, że produkt lub jego części mogą być poddane procesowi odzysku odpadów. Recykling może ogólnie przyczynić się do zmniejszenia zużycia surowców.

Opakowanie

W przypadku utylizacji opakowania należy przestrzegać odpowiednich przepisów dotyczących ochrony środowiska w danym kraju.

10. Rozwiązywanie problemów

Jeżeli urządzenie przestanie działać prawidłowo, należy sprawdzić poniższą listę. Może okazać się, że przyczyną jest niewielki problem, który użytkownik może rozwiązać samodzielnie.

NIEBEZPIECZEŃSTWO porażenia prądem elektrycznym!

⊙ W żadnym wypadku nie wolno samodzielnie naprawiać urządzenia.

Błąd	Możliwe przyczyny / działania
Urządzenie nie działa.	• Czy jest zapewnione zasilanie elektryczne? • Czy urządzenie zostało wyłączone przez wyłącznik zabezpieczający przed przegrzaniem? Ustawić przełącznik **15** w pozycji **O** (wył.), wyciągnąć wtyczkę sieciową **1** z gniazdka. Pozostawić urządzenie, aby ostygło, i w razie potrzeby wyczyścić kratkę zabezpieczającą **2** oraz sitko ochronne nad otworem zasysania powietrza **3** (patrz „Czyszczenie” na stronie 140).
Wyświetlany jest kod błędu *E7* lub *E8*.	• Sprawdzić, czy napięcie gniazdka odpowiada napięciu podanemu na tabliczce znamionowej. • Podłączyć suszarkę do włosów do innego gniazdka. • Jeżeli nadal wyświetla się kod błędu, należy skontaktować się z centrum serwisowym.
Wyświetlany jest kod błędu *E2*.	• Wyczyścić kratkę zabezpieczającą **2** oraz sitko ochronne nad otworem zasysania powietrza **3** (patrz „Czyszczenie” na stronie 140). • Jeżeli nadal wyświetla się kod błędu, należy skontaktować się z centrum serwisowym.
Wyświetlany jest inny kod błędu.	• Zapisać kod błędu i skontaktować się z centrum serwisowym.

11. Dane techniczne

Model:	CHTAI 1600 A1
Napięcie sieciowe:	220–240 V ~ 50–60 Hz
Klasa ochrony:	II ⧈
Moc:	1600 W
Pobór mocy w stanie wyłączonym:	≤0,5 W

Użyte symbole

	Izolacja ochronna
	Używając oznaczenia CE, firma HOYER Handel GmbH oświadcza, że produkt jest zgodny z wymogami UE.
	Niniejszy symbol przypomina o konieczności utylizacji opakowania zgodnie z obowiązującymi przepisami dotyczącymi gospodarki odpadami.
	Symbolem recyklingu (3 strzałki) oznakowane są materiały nadające się do ponownego przetworzenia. Materiał można zidentyfikować na podstawie numeru recyklingowego w środku (tutaj: 21) i/lub skrótu (tutaj: PAP).
~	Prąd przemienny
	Jest to produkt nadający się do recyklingu, który podlega rozszerzonej odpowiedzialności producenta i segregacji odpadów.
	Używając oznaczenia UKCA, firma HOYER Handel GmbH oświadcza, że produkt jest zgodny z brytyjskimi wymogami.
	Symbol identyfikuje producenta produktu.

Zmiany techniczne zastrzeżone.

12. Gwarancja firmy HOYER Handel GmbH

Drogi Kliencie,
Na niniejsze urządzenie jest udzielana 3 -letnia gwarancja obowiązująca od dnia jego zakupu. W przypadku usterek niniejszego produktu kupującemu przysługują wobec jego sprzedawcy stosowne ustawowe prawa gwarancyjne. Poniżej opisana gwarancja nie ogranicza tych ustawowych praw przysługujących kupującemu.

Warunki gwarancyjne

Okres obowiązywania gwarancji rozpoczyna w dniu zakupu produktu. Oryginał dokumentu zakupu należy przechowywać w bezpiecznym miejscu. Ten dokument będzie potrzebny, jako potwierdzenie dokonanego zakupu.
Jeżeli w przeciągu trzech lat od daty zakupu niniejszego produktu pojawi usterka w produkcie lub usterka produkcyjna, to produkt, wg naszego wyboru, zostanie bezpłatnie naprawiony lub wymieniony.
Niniejsze świadczenie gwarancyjne zakłada, że uszkodzone urządzenie oraz dokument potwierdzający zakup (paragon kasowy) zostaną przedłożone w przeciągu trzech lat. Do urządzenia i dowodu zakupu należy dołączyć także krótki opis usterki oraz podać moment jej wystąpienia.
Jeżeli usterka jest objęta naszą gwarancją, to kupujący otrzyma z powrotem naprawiony lub nowy produkt. Zgodnie z art. 581 §1 polskiego kodeksu cywilnego wraz z wymianą produktu lub jego istotnej części rozpoczyna się nowy okres gwarancyjny.

Okres obowiązywania gwarancji i prawne roszczenia związane z wystąpieniem usterki

Świadczenie gwarancyjne nie przedłuża okresu obowiązywania gwarancji. To dotyczy także wymienionych i naprawionych części. Ewentualne stwierdzone przy zakupie uszkodzenia i usterki należy zgłosić na-

tychmiast po rozpakowaniu produktu. Naprawy dokonywane po upływie okresu obowiązywania gwarancji płatne.

Zakres gwarancji

Urządzenie wyprodukowano zgodnie surowymi przepisami dotyczącymi jakości i dokładnie skontrolowano przed opuszczeniem zakładu produkcyjnego.
Świadczenie gwarancyjne obejmuje zarówno usterki materiałowe, jak i usterki powstałe podczas produkcji.

Niniejsza gwarancja nie obejmuje części eksploatacyjnych, które są narażone na normalne zużycie, oraz uszkodzeń części kruchych, np. włącznika, żarówki czy innych części wykonanych ze szkła.

Niniejsza gwarancja traci swoją ważność w przypadku nieprawidłowego użytkowania lub serwisowania produktu. W celu zagwarantowania prawidłowego użytkowania produktu należy dokładnie stosować się do wszystkich wskazówek zawartych w instrukcji obsługi. Należy bezwzględnie unikać sposobów użycia oraz działań, które się odradza lub przed którymi ostrzega się w instrukcji obsługi. Produkt jest przeznaczony wyłącznie do prywatnego użytkowania i nie jest przeznaczony do specjalistycznych zastosowań. Gwarancja wygasa w przypadku niezgodnego z przeznaczeniem i nieprawidłowego użytkowania, stosowania siły oraz w przypadku ingerencji w produkt, których nie przeprowadziło nasze autoryzowane centrum serwisowe.

Postępowanie w przypadku gwarancji

Aby zapewnić szybkie załatwienie zgłaszanego przypadku, należy stosować się do poniższych wskazówek:

- W przypadku wszystkich zapytań należy mieć przygotowany numer artykułu **IAN: 541230_2601** oraz paragon kasowy potwierdzający dokonanie zakupu.
- Numery artykułów znajdują się na tabliczce znamionowej, w grawerowanych oznaczeniach, na stronie tytułowej instrukcji (na dole po lewej) lub na naklejce z tyłu lub na spodzie urządzenia.
- W przypadku wystąpienia usterek w działaniu lub pozostałych usterek należy w pierwszej kolejności skontaktować się **telefonicznie** lub za pomocą **poczty elektronicznej** z poniżej podanym centrum serwisowym.
- Następnie zarejestrowany jako uszkodzony produkt można przesłać nieodpłatnie wraz z potwierdzeniem zakupu (paragon kasowy) i informacją opisującą usterkę i moment jej wystąpienia na podany kupującemu adres serwisu.

Na stronie www.lidl-service.com można pobrać niniejszą instrukcję i wiele innych, filmy na temat produktów oraz odpowiednie oprogramowanie.



Posługując się tym kodem QR można przejść bezpośrednio do strony marki Lidl (www.lidl-service.com) i otworzyć instrukcję obsługi, wprowadzając numer artykułu (IAN) **541230_2601**.

Centrum Serwisowe

(PL) Serwis Polska
Tel.: 22 397 4996 (Opłata za połączenie zgodna z cennikiem operatora)
E-Mail: hoyer@lidl.pl

IAN: 541230_2601

Dostawca

Należy pamiętać, że poniższy adres **nie jest adresem serwisu**. W pierwszej kolejności należy kontaktować się z podanym powyżej centrum serwisowym.

HOYER Handel GmbH
Kühnehöfe 12
22761 Hamburg
NIEMCY

Inhold

1. Oversigt 147
2. Tilsigtet anvendelse 148
3. Sikkerhedsanvisninger 148
4. Leveringsomfang 151
5. Betjening 151
5.1 Tænd/sluk og regulering af hastigheden 151
5.2 Temperaturtrin 151
5.3 Intelligent temperaturregulering 152
5.4 Koldluftfunktion 152
5.5 Memory-funktion 152
5.6 Ioniseringsfunktion 152
5.7 Tilbehørsdele 153
5.8 Overophedningsbeskyttelse 153
6. Rengøring 153
7. Opbevaring 154
8. Efterbestilling af reservedele 154
9. Bortskaffelse 154
10. Problemløsning 155
11. Tekniske data 155
12. HOYER Handel GmbHs garanti 156

1. Oversigt

1		Tilslutningsledning med netstik
2		Beskyttelsesgitter
3		Luftindtag (med beskyttelsessigte under beskyttelsesgitteret **2**)
4		Luftafgang
5		Hårtørrer
6		Touchdisplay/display
7	*SMART*	Indikator: AI-funktion aktiveret
8	°C	Indikator: temperatur af luftstrømmen
9		Indikator: hastighed af luftstrømmen
10		Farvet ring: angiver temperaturen
11	⊕	Knap: forøgelse af temperaturen
12	AI	Knap: tænd/sluk AI-funktion
13		Dette symbol angiver at hårtørreren udsender ioner.
14	⊖	Knap: sænkning af temperaturen
15	**O I II**	On-/Off-kontakt og kontakt til hastighedstrin: **O** (slukket) / **I** (langsom) / **II** (hurtig)
16		Koldluftknap
17		Stylingdyse
18		Diffuser

Mange tak for din tillid!

Tillykke med din nye hårtørrer.

For sikker anvendelse af produktet og nærmere informationer om alle funktionerne:

- **Læs denne betjeningsvejledning grundigt igennem inden den første ibrugtagning.**
- **Følg sikkerhedsanvisningerne!**
- **Apparatet må kun betjenes som beskrevet i denne betjeningsvejledning.**
- **Gem denne betjeningsvejledning.**
- **Hvis apparatet gives videre til anden bruger, bedes denne betjeningsvejledning vedlægges. Betjeningsvejledningen er en del af produktet.**

Vi ønsker dig god fornøjelse med din nye hårtørrer!

Symboler på apparat



Benyt ikke dette apparat i nærheden af badekar, brusenicher, vaskekummer eller andre beholdere, som indeholder vand.

2. Tilsigtet anvendelse

Hårtørreren er udelukkende beregnet til tørring og styling af ægte, eget hovedhår på mennesker.
Apparatet er beregnet til privat brug og må ikke bruges til erhvervsmæssige formål.
Apparatet må kun benyttes indendørs.

Forudseeligt misbrug

ADVARSEL mod kvæstelser!

⊙ Tør ingen andre legemsdele, dyr eller genstande med denne hårtørrer. Brug ikke apparatet til kunstigt hår eller hårforlængelser (extensions).

3. Sikkerhedsanvisninger

Advarselshenvisninger

Hvor det er påkrævet, anvendes følgende advarselshenvisninger i denne betjeningsvejledning:



FARE! Høj risiko: manglende overholdelse af advarslen kan forårsage skader på liv og lemmer.

ADVARSEL! Moderat risiko: manglende overholdelse af advarslen kan forårsage kvæstelser eller store materielle skader.

FORSIGTIG: lav risiko: manglende overholdelse af advarslen kan medføre mindre kvæstelser eller materielle skader.

ANVISNING: forhold og særlige omstændigheder, der bør tages højde for ved brug af apparatet.

Anvisninger om sikker brug

- Dette apparat kan benyttes af børn fra 8 år og af personer med indskrænkede fysiske, sensoriske eller mentale evner eller manglende erfaring og/eller viden, hvis de er under opsyn eller er blevet instrueret i en sikker brug af apparatet og har forstået de deraf resulterende farer. Børn må ikke lege med apparatet. Rengøring og vedligeholdelse må ikke udføres af børn uden opsyn af en voksen.
- Børn under 8 år skal holdes væk fra apparatet og tilslutningsledningen.
-  Benyt ikke dette apparat i nærheden af badekar, brusenicher, vaskekummer eller andre beholdere, som indeholder vand.
- Når hårtørreren bruges i et badeværelse, skal stikket trækkes ud efter brug. Tilstedeværelsen af vand udgør en fare, også når apparatet er slukket.
- Som yderligere beskyttelse anbefales det at installere en fejlstrømsbeskyttelsesanordning (FI/RCD) med en nominel udløsningsstrøm på ikke mere end 30 mA i strømkredsen. Spørg din el-installatør til råds. Lad udelukkende en sådan installation udføres af en elektriker.
- **FARE for forbrændingsskader!** Hold apparatet uden for små børns rækkevidde, når det er i brug, eller når det køler af.
- Lad ikke apparatet være uden opsyn, når det er sluttet til elnettet.
- Undlad at lægge det slukkede apparat på papirservietter, håndklæder eller lignende, men på et stabilt, jævnt og varmebestandigt underlag.
- Hvis nettilslutningsledningen på dette apparat beskadiges, skal den udskiftes af producenten, dennes kundeservice eller af en lignende kvalificeret person for at undgå farer.

FARE for børn!

- Emballage er ikke legetøj. Børn må ikke lege med plastposerne. Der er fare for at blive kvalt.

FARE for og på grund af kæle- og husdyr!

- Elektriske apparater kan udgøre en fare for kæle- og husdyr. Desuden kan dyr forårsage skader på apparatet. Hold derfor som udgangspunkt dyr væk fra elektriske apparater.

FARE for elektrisk stød grundet fugtighed!

- Læg aldrig apparatet sådan, at det i tilsluttet tilstand kan falde i vandet.
- Beskyt apparatet mod fugt, dråber eller stænkvand.
- Apparatet, tilslutningsledningen og netstikket må ikke dyppes i vand eller andre væsker.
- Hvis der kommer væske ind i apparatet, skal netstikket omgående trækkes ud. Få apparatet kontrolleret, før det tages i brug igen.
- Hvis apparatet trods alle forholdsregler ender nede i vand, skal du som det første straks trække netstikket ud og først derefter tage apparatet op. I så fald skal du stoppe med at bruge apparatet og få det efterset på et fagværksted.
- Anvend ikke apparatet med våde hænder.

FARE for elektrisk stød!

- Tag ikke apparatet i brug, hvis dette eller tilslutningsledningen har synlige skader, eller hvis man forinden har tabt apparatet.
- Læg tilslutningsledningen således, at ingen kan træde på den, hænge fast i den eller falde over den.
- Sæt kun netstikket i en korrekt installeret, let tilgængelig stikkontakt, hvis spænding svarer til den på typeskiltet. Stikkontakten skal også være lettilgængelig efter tilslutningen.
- Sørg for, at tilslutningsledningen ikke kan blive beskadiget af skarpe kanter eller varme steder. Undlad at vikle tilslutningsledningen omkring apparatet. (Fare for kabelbrudd!)
- Vær under brug af apparatet opmærksom på, at tilslutningsledningen ikke kommer i klemme.
- Træk altid i netstikket, aldrig i tilslutningsledningen, for at trække netstikket ud af stikkontakten.
- Træk netstikket ud af stikkontakten:
  - hvis der opstår en fejl
  - når apparatet ikke er i brug
  - før du monterer eller afmonterer apparatet
  - inden apparatet rengøres
  - i tordenvejr
- For at undgå farer må der ikke foretages ændringer af apparatet. Man må heller ikke selv udskifte tilslutningsledningen. Reparationer må kun udføres på et fagværksted eller i servicecentret.
- Forsøg aldrig at fjerne støv og fremmedlegemer indeni apparatet med spidse genstande (f.eks. med en spidskam).

FARE – brandfare!

- Lad aldrig det tilsluttede apparat være uden opsyn.
- Dæk aldrig apparatet til og læg det ikke på bløde genstande (som f.eks. håndklæder).
- Vær opmærksom på, at luftindtag og luftafgang altid er fri. Hold luftindtaget væk fra langt hår eller genstande, der kan indsuges.
- Tænd ikke apparatet samtidigt med et andet apparat med højt forbrug, der er tilsluttet til den samme multistikdåse.
- Anvend ikke forlængerkabel.

FARE for forbrændingsskader!

- ⊙ Ret ikke den varme luftstrøm mod øjne, hænder eller andre varmefølsomme dele af kroppen.
- ⊙ Rør ikke apparatets varme flader.
- ⊙ Lad apparatet køle fuldstændig af, før du rengør det eller stiller det væk.
- ⊙ Lad alle tilbehørsdele køle af, før du fjerner dem fra apparatet.

ADVARSEL mod materielle skader!

- ⊙ Anvend kun det originale tilbehør.
- ⊙ Læg aldrig apparatet på varme overflader (f.eks. kogeplader), i nærheden af varmekilder eller åben ild.
- ⊙ Brug aldrig skrappe eller skurende rengøringsmidler.
- ⊙ Udsæt ikke apparatet for temperaturer under -10 °C eller over +40 °C.

4. Leveringsomfang

1 hårtørrer **5**
1 stylingdyse **17**
1 diffuser **18**
1 transporttaske
1 betjeningsvejledning

1. Tag alle dele ud af emballagen.
2. Kontrollér, om alle delene er der, og om delene er ubeskadiget.

5. Betjening

ANVISNING: inden den første brug skal du tænde apparatet og lade det køre i nogle minutter på højeste hastighed og temperatur. Derved kan der fabrikationsbetinget opstå en svag lugt. Dette er ufarligt og forekommer kun ved første brug. Sørg for en god ventilering af rummet.

5.1 Tænd/sluk og regulering af hastigheden

1. Stik netstikket **1** i en let tilgængelig stikkontakt.
2. Med kontakten **15** tænder du for apparatet og vælger den ønskede hastighedstrin til luftstrømmen:
   O = slukket
   I = langsom; lav luftstrøm
   II = hurtig; stærk luftstrøm
   Så snart du tænder for apparatet, tændes displayet **6** og temperaturen reguleres med knapperne på displayet. Hastigheden vises på displayet ved at symbolet **9** drejer hurtigere eller langsommere.
3. Skub kontakten **15** hen på **O** (slukket) efter tørring, og træk netstikket **1** ud.

5.2 Temperaturtrin

- Med knapperne ⊕ **11** og ⊖ **14** på displayet **6** vælger du den ønskede temperatur af luftstrømmen.

Der kan vælges 5 temperaturtrin: 30 °C, 45 °C, 60 °C, 75 °C, 90 °C.
Den valgte temperatur vises på displayet og angives med den farvede ring **10**.

ANVISNING: temperaturtrinet 90 °C kan ikke vælges ved lav hastighed (trin **I**).

Oversigt temperaturtrin

Temperatur	Anvendelse
30 – 45 °C	- fint hår - sensitiv hovedbund - lysnet eller kemsik behandlet hår - ved brug af diffuseren
60 °C	- normalt hår - skånsom tørring og styling med stylingdysen
75 °C	- normalt til kraftigt hår - hurtig tørring og styling med stylingdysen
90 °C	- robust, ubehandlet hår - til kortvarig brug - kun muligt ved høj hastighed (trin **II**)

5.3 Intelligent temperaturregulering

Ved hjælp af den intelligente temperaturregulering (AI-funktion) holdes den temperatur, der påvirker håret, konstant på 55 °C. Den konstante temperatur er særligt skånsom mod hår og hovedbund. Punktuel overophedning undgås.
Det er ligegyldigt, i hvilken afstand til håret hårtørreren holdes. AI-funktionen tilpasser temperaturen af luftstrømmen automatisk. Dette kan ses på ændringen i den farvede ring **10**.

- Tryk på knap Ⓐ **12** på displayet **6** for at aktivere AI-funktionen.
  På displayet vises *SMART* og temperaturen *55 °C*.
- Tryk igen på knappen Ⓐ **12** for at slukke for AI-funktionen.

ANVISNINGER:

- AI-funktionen er aktiv op til en afstand på 30 cm.
- Brug ikke AI-funktionen sammen med diffuseren **18**. Den intelligente temperaturregulering fungerer ikke korrekt med diffuseren.

5.4 Koldluftfunktion

For at forbedre frisurens holdbarhed kan du afkøle den med varmluft formede del af håret ved hjælp af knappen ✻ **16**.

- Tryk på knappen ✻ **16** under tørringen for at få en kølig luftstrøm uafhængigt af udgangstemperaturen.
  På displayet **6** vises *25 °C*.
- Når du ikke mere behøver den kølige luftstrøm, trykker du på knappen ✻ **16** igen.

5.5 Memory-funktion

Apparatet har en memory-funktion. Når den slukkes, gemmer den den seneste temperaturindstilling, inklusive AI-funktionen og koldluftfunktionen. Ved næste tænding aktiveres denne indstilling automatisk.

ANVISNING: temperaturtrinet *90 °C* gemmes ikke via memory-funktionen. Ved næste tænding er temperaturen indstillet til *75 °C*.

5.6 Ioniseringsfunktion

Der bliver så permanent tilført håret ioner. Således reduceres den statiske opladning af håret og det bliver lettere at håndtere. Håret bliver blødt, smidigt, skinnende og lettere at frisere.

ANVISNING: for en optimal ionvirkning anbefaler vi brug uden tilbehør.

5.7 Tilbehørsdele

FARE for forbrændingsskader!

⊙ Lad alle tilbehørsdele køle af, før du fjerner dem fra apparatet.
⊙ Rør ikke apparatets varme flader.

- Sluk for apparatet, før du sætter en tilbehørsdel på.
- Tilbehøret fastgøres og holdes på plads magnetisk på hårtørreren **5**.

Stylingdyse

Stylingdysen **17** gør det muligt, at rette luftstrømmen præcist på bestemte dele af håret. Brug stylingdysen til præcis styling af ind- eller udvendige bølger og optimal varmefordeling.

1. **Fig. A:** sæt stylingdysen **17** foran på luftafgangen **4** på hårtørreren. Den placeres automatisk korrekt.
2. Stylingdysen kan drejes i enhver ønsket position.
3. Træk først stylingdysen af hårtørreren, når den er kølet af.

Diffuser

Brug diffuseren **18** til at lave krøller og lette bølger i længden og på spidserne samt til at give hold og volumen ved hårkanten.

1. **Fig. B:** sæt diffuseren **18** foran på luftafgangen **4** på hårtørreren. Den placeres automatisk korrekt.
2. Tænd for hårtørreren på lav luftstrøm (**I**) ved en lav til middel temperatur.
3. Anvendelse:
   - Ved langt hår: før diffuseren til hårspidserne, og form bløde bølger i håret i retning af hårkanten.
   - Ved kort hår: behandl ved hjælp af diffuseren det korte hår ved hårkanten, således at man får hold og volumen.
4. Træk først diffuseren af hårtørreren, når den er kølet af.

ANVISNING: magneten er ret stærk. For lettere at kunne løsne stylingdysen **17** og diffuseren **18** træk da disse af med en let drejning af hårtørreren.

5.8 Overophedningsbeskyttelse

Dette apparat har en overophedningsbeskyttelse. Ved overophedning, f.eks. hvis hår og fremmedlegemer tildækker luftindtaget, slukker apparatet automatisk.

- Stil i dette tilfælde On-/Off-kontakten **15** på **O** (slukket), og træk netstikket **1** ud af stikkontakten.
- Rengør evt. beskyttelsesgitteret **2** og luftindtaget **3**.
- Lad apparatet køle tilstrækkeligt af, før det tændes igen.

6. Rengøring

FARE!

⊙ Træk netstikket **1** ud af stikkontakten, inden du rengør hårtørreren.

ADVARSEL mod materielle skader!

⊙ Brug aldrig skrappe eller skurende rengøringsmidler.

Rengør apparatet regelmæssigt. Vær specielt opmærksom på, at luftindtaget **3** og luftafgangen **4** er fri for støv, hår og fnug.

- Tør hårtørreren **5** og beskyttelsesgitteret **2** over luftindtaget af med en let fugtig klud.
- Tag det afkølede tilbehør af hårtørreren. Hold hårtørreren med luftafgangen **4** nedad. Rengør luftafgangen med en pensel.

Rengøring af beskyttelsesgitter

1. **Fig. C:** træk beskyttelsesgitteret **2** nedad og af luftindtaget **3**.
2. Rengør beskyttelsessigtet over luftindtaget samt beskyttelsesgitteret indefra og udefra med en pensel.
3. Skub beskyttelsesgitteret op over luftindtaget igen, indtil det klikker på plads med magneterne.

Rengøring af tilbehør

1. **Fig. A/B:** vent med at tage tilbehøret af hårtørreren, indtil det er kølet af.
2. Tør tilbehørsdelene af med en fugtig klud.
3. Lad tilbehørsdelene tørre helt, inden de bruges igen.

7. Opbevaring

ADVARSEL mod materielle skader!

⊙ Undlad at vikle tilslutningsledningen **1** omkring apparatet. (Fare for kabelbrudd!)

- I transporttasken kan du opbevare og transportere hårtørreren og tilbehøret sikkert og praktisk.
- Opbevar apparatet på et tørt sted, hvis den ikke skal bruges i længere tid.

8. Efterbestilling af reservedele

For at du kan have glæde af din vare så længe som muligt, tilbyder vi et udvalg af reservedele i vores webshop.

Alle tilgængelige reservedele finder du her:

1. Gå til **https://shop.hoyerhandel.com/**
2. Søg efter varens IAN-nummer i søgefeltet.

eller

Scan følgende QR-kode med din smartphone/tablet.

9. Bortskaffelse



Dette produkt er underlagt det europæiske direktiv 2012/19/EU. Symbolet med den overstregede skraldespand på hjul betyder, at produktet inden for den Europæiske Union skal tilføres en separat affaldsindsamling. Det gælder produktet og alt tilbehør, som er markeret med symbolet. Mærkede produkter må ikke bortskaffes med det normale husholdningsaffald, men skal afleveres til et modtagelsessted for genbrug af elektriske og elektroniske apparater.



Dette genbrugs-symbol markerer f. eks. en genstand eller materialedele, der er værdifulde til genanvendelse. Genbrug kan generelt bidrage til at reducere forbruget af råstoffer.

Emballage

Når du vil bortskaffe emballagen, skal du være opmærksom på de tilsvarende miljøbestemmelser i landet.

10. Problemløsning

Hvis dit apparat ikke fungerer som ønsket, skal du først gå den følgende tjekliste igennem. Måske er der kun tale om et mindre problem, som du selv kan løse.

FARE for elektrisk stød!

⊙ Forsøg under ingen omstændigheder selv at reparere apparatet.

Fejl	Mulige årsager / foranstaltninger
Virker ikke	• Er strømforsyningen tilsluttet? • Har overophedningsbeskyttelsen slukket apparatet? Sæt kontakten **15** på **O** (slukket), og træk netstikket **1** ud af stikkontakten. Lad apparatet køle tilstrækkeligt af og rengør evt. beskyttelsesgitteret **2** og beskyttelsessigtet over luftindtaget **3** (se "Rengøring" på side 153).
Fejlkode *E7* eller *E8* vises.	• Kontrollér om spændingen i stikkontakten svarer til den, der er angivet på typeskiltet. • Sæt hårtørreren i en anden stikkontakt. • Hvis fejlkoden stadig vises, skal du kontakte servicecentret.
Fejlkode *E2* vises.	• Rengør beskyttelsesgitteret **2** og beskyttelsessigtet over luftindtaget **3** (se "Rengøring" på side 153). • Hvis fejlkoden stadig vises, skal du kontakte servicecentret.
En anden fejlkode vises.	• Notér fejlkoden og kontakt servicecentret.

11. Tekniske data

Model:	CHTAI 1600 A1
Netspænding:	220 - 240 V ~ 50 – 60 Hz
Beskyttelsesklasse:	II ⧈
Effekt:	1600 W
Effektforbrug i slukket tilstand:	≤ 0,5 W

Anvendte symboler

	Beskyttelsesisolering
	Med CE-mærkning erklærer HOYER Handel GmbH EU-konformiteten.
	Dette symbol minder om, at emballagen skal bortskaffes i overensstemmelse med gældende bortskaffelsesbestemmelser.
	Med genbrugssymbolet (3 pile) markeres, at materialerne kan genbruges. Materialet kan specificeres via genbrugsnummmeret i midten (her: 21) og/eller en forkortelse (her: PAP).
~	Vekselspænding
	Det drejer sig om et genanvendeligt produkt, der er underlagt det udvidede producentansvar samt affaldssortering.
	Med UKCA-mærkningen erklærer HOYER Handel GmbH UK-konformiteten.
	Symbolet kendetegner produktproducenten.

Ret til tekniske ændringer forbeholdes.

12. HOYER Handel GmbHs garanti

Kære kunde.
Du har 3 års garanti fra købsdatoen på dette apparat. I tilfælde af mangler på dette produkt gælder de lovpligtige rettigheder for dig i forhold til sælgeren af produktet. Disse lovpligtige rettigheder bliver ikke begrænset af vores i efterfølgende nævnte stillede garanti.

Garantibetingelser

Garantifristen starter på købsdatoen. Den originale kvittering bedes opbevaret godt. Dette bilag er nødvendigt for dokumentering af købet.
Hvis der inden for 3 år fra købsdatoen skulle opstå en materiale- eller fabrikationsfejl på dette produkt, vil produktet – efter vores valg – blive repareret eller udskiftet af os uden udgifter for dig eller du får dine penge igen. Denne garantiydelse forudsætter, at det defekte apparat og købsbilaget (kvitteringen) foreligger inden for den 3-årige tidsfrist, og at det skriftligt bliver kortfattet beskrevet, hvori fejlen består, og hvornår denne er opstået.
Hvis defekten er dækket af vores garanti, modtager du det reparerede produkt retur eller et helt nyt produkt. I forbindelse med reparation eller udskiftning af produktet starter der ikke en ny garantiperiode.

Garantiperiode og lovpligtige krav ved fejl

Garantiperioden bliver ikke forlænget som følge af garantiydelsen. Dette gælder også for udskiftede og reparerede dele. Eventuelle skader og mangler, der allerede forefindes ved købet, skal omgående meddeles efter udpakningen. Reparationer, der indtræffer efter garantiperiodens udløb, er for kundens regning.

Garantidækning

Apparatet er blevet omhyggeligt fremstillet efter strenge kvalitetsretningslinjer og kontrolleret samvittighedsfuldt inden leveringen. Garantien gælder for materiale- eller fabrikationsfejl.

Denne garanti omfatter ikke sliddele, der er udsat for normalt slid og for skader på skrøbelige dele, f.eks. kontakter, lyskilder eller dele, der er fremstillet af glas.

Denne garanti dækker ikke, hvis det beskadigede produkt ikke er blevet anvendt til formålet eller ikke er blevet passet. For at anvende produktet korrekt, skal alle de anførte anvisninger i betjeningsvejledningen nøje overholdes. Anvendelsesformål og handlinger, der frarådes i betjeningsvejledningen, eller som der advares imod, skal ubetinget undgås. Produktet er udelukkende bestemt til privat brug og ikke til erhvervsmæssigt brug. Ved misligholdelse og uhensigtsmæssig behandling, brug af vold og ved indgreb, som ikke er blevet udført af vores autoriserede service-center, ophører garantien.

Afvikling af en garantisag

For at sikre en hurtig behandling af dit anliggende, bedes du gå frem efter følgende anvisninger:

- Hav i forbindelse med alle forespørgsler artikelnummeret **IAN: 541230_2601** og kvitteringen som dokumentering for købet parat.
- Varenummeret finder du på typeskiltet, som en gravering, på forsiden af din vejledning (forneden til venstre) eller som etiket apparatets bag- eller underside.
- Hvis der skulle forekomme funktionsfejl eller specielle mangler, skal du først kontakte efterfølgende nævnte service-center **telefonisk** eller pr. **e-mail**.
- Et defekt produkt, der er dækket af garantien, kan du derefter portofrit fremsende til den oplyste service-adresse, med vedhæftning af købsbilaget (kvitteringen) og angivelse af, hvori fejlen består, samt hvornår denne er opstået.

På www.lidl-service.com kan du downloade denne og mange flere håndbøger, produktvideoer og softwaren for installation.



Med denne QR-Code kommer du direkte ind på Lidl-service-siden (www.lidl-service.com) og kan ved at indtaste artikelnummeret (IAN) **541230_2601** åbne din betjeningsvejledning.

Service-center

(DK) Service Danmark
Tel.: 32 710005
E-Mail: hoyer@lidl.dk

IAN: 541230_2601

Leverandør

Bemærk venligst, at den følgende adresse **ikke er en service-adresse**. Kontakt først det ovennævnte service-center.

HOYER Handel GmbH
Kühnehöfe 12
22761 Hamburg
TYSKLAND

Indice

1. Vista geral 159
2. Utilização correta 160
3. Indicações de segurança 160
4. Material contido nesta embalagem 163
5. Utilização 163
5.1 Como ligar/desligar e regular a velocidade 163
5.2 Níveis de temperatura 164
5.3 Regulação inteligente da temperatura 164
5.4 Função de ar frio 164
5.5 Função Memory 165
5.6 Função de ionização 165
5.7 Acessórios 165
5.8 Proteção contra sobreaquecimento 166
6. Limpeza 166
7. Modo de guardar 166
8. Encomendar peças de substituição 167
9. Eliminar 167
10. Solução do problema 167
11. Dados técnicos 168
12. Garantia da HOYER Handel GmbH 169

1. Vista geral

1		Cabo de ligação com ficha de alimentação
2		Grelha de proteção
3		Abertura de aspiração de ar (com filtro de proteção sob a grelha de proteção **2**)
4		Abertura de saída de ar
5		Secador de cabelo
6		Ecrã tátil/visor
7	*SMART*	Indicação: função de IA ligada
8	*°C*	Indicação: temperatura da corrente de ar
9		Indicação: velocidade da corrente de ar
10		Anel colorido: indica a temperatura
11		Tecla: aumentar a temperatura
12		Tecla: ligar/desligar função de IA
13		Este símbolo indica que o secador de cabelo emite iões.
14		Tecla: reduzir a temperatura
15	**O I II**	Interruptor de ligar/desligar e interruptor de nível de velocidade: **O** (desl.) / **I** (lento) /**II** (rápido)
16		Tecla de ar frio
17		Bico para modelar o cabelo
18		Difusor

Obrigado pela sua confiança!

Parabéns pela aquisição do seu novo secador de cabelo.

Para utilizar o produto com segurança e ficar a conhecer todas as suas funcionalidades:

- **Leia atentamente estas instruções de manejo antes da primeira colocação em funcionamento.**
- **Siga impreterivelmente todas as indicações de segurança!**
- **O aparelho só pode ser utilizado conforme descrito nestas instruções de manejo.**
- **Guarde estas instruções de manejo.**
- **Se entregar posteriormente este aparelho a terceiros, deve entregar igualmente estas instruções de manejo. As instruções de manejo são parte integrante do produto.**

Esperamos que o seu novo secador de cabelo seja motivo de grande satisfação!

Símbolos no aparelho



Não utilize o aparelho na proximidade de banheiras, bases de duche, lavatórios ou de outros recipientes com água.

2. Utilização correta

O secador de cabelo destina-se exclusivamente a secar e modelar cabelo humano verdadeiro.
Este aparelho destina-se apenas a uso doméstico, pelo que não pode ser utilizado para fins comerciais.
O aparelho só pode ser utilizado em espaços interiores.

Uso indevido previsível

AVISO de ferimentos!

⊙ Não utilize o secador de cabelo para secar outras partes do corpo, animais ou objetos. Não utilize o aparelho no cabelo sintético ou em extensões (extensions).

3. Indicações de segurança

Indicações de aviso

Quando necessário, são utilizadas as seguintes indicações de aviso nestas instruções de manejo:



PERIGO! Risco elevado: não considerar o aviso pode provocar lesões corporais ou a morte.

AVISO! Risco médio: não considerar o aviso pode provocar ferimentos ou danos materiais graves.

CUIDADO: risco reduzido: não considerar o aviso pode provocar ferimentos ligeiros ou danos materiais.

NOTA: particularidades e considerações a ter em conta durante a utilização do aparelho.

Instruções para um funcionamento seguro

- O aparelho pode ser utilizado por crianças a partir dos 8 anos de idade e por pessoas com limitações físicas, sensoriais ou mentais ou, ainda, por pessoas sem experiência e/ou sem conhecimentos relativos ao aparelho se estas forem supervisionadas ou depois de terem sido informadas acerca da respetiva utilização em segurança e terem compreendido os perigos resultantes. As crianças não podem brincar com o aparelho. A limpeza e a manutenção a cargo do utilizador não podem ser efetuadas por crianças se estas não se encontrarem sob vigilância.
- Mantenha as crianças com menos de 8 anos afastadas do aparelho e do cabo de ligação.
-  Não utilize o aparelho na proximidade de banheiras, bases de duche, lavatórios ou de outros recipientes com água.
- Quando utilizar o secador de cabelo num quarto de banho, desligue a ficha de alimentação após a utilização do secador de cabelo. A proximidade da água é uma fonte de perigo, mesmo depois do aparelho se encontrar desligado.
- Para maior segurança, recomendamos a instalação de um dispositivo de corrente residual (FI/RCD) com uma corrente de disparo não superior a 30 mA no circuito. Solicite aconselhamento ao seu eletricista. Solicite sempre a montagem a um eletricista profissional.
- **PERIGO de ferimentos por queimadura!** Mantenha o aparelho fora do alcance de crianças pequenas durante a utilização ou o arrefecimento.
- Não deixe o aparelho sem vigilância enquanto estiver ligado à rede elétrica.
- Não coloque o aparelho ligado sobre panos de papel, toalhas ou semelhante, mas sim sobre uma base estável, plana e resistente ao calor.
- Se o cabo de ligação à corrente deste aparelho for danificado, deve ser substituído pelo fabricante, pelo respetivo serviço de assistência ao cliente ou por uma pessoa com uma qualificação semelhante, para evitar perigos.

PERIGO para crianças!

- O material de embalagem não é um brinquedo. As crianças não podem brincar com os sacos de plástico. Existe perigo de asfixia.

PERIGO para e causado por animais domésticos e animais de criação!

- Os aparelhos elétricos podem representar perigos para animais domésticos e animais de criação. Além disso, os animais também podem causar danos no aparelho. Deve, portanto, manter os animais afastados dos aparelhos elétricos.

PERIGO de choque elétrico devido a humidade!

- Nunca coloque o aparelho de modo que este possa cair na água ligado à corrente.
- Proteja o aparelho contra a humidade e contra gotas ou salpicos de água.
- O aparelho, o cabo de ligação e a ficha de alimentação não podem ser submersos em água ou qualquer outro líquido.
- Se entrar líquido no aparelho, retire imediatamente a ficha de alimentação da tomada de corrente. Antes de voltar a utilizar o aparelho, é necessário que este seja verificado por um técnico.
- Se o aparelho cair na água, desligue imediatamente a ficha de alimentação da tomada de corrente e só depois apanhe o aparelho. Neste caso, não volte a utilizar o aparelho; contacte uma oficina especializada para que este seja submetido a uma inspeção.
- Não utilize o aparelho com as mãos molhadas.

PERIGO devido a choque elétrico!

- Não coloque o aparelho em funcionamento, se o aparelho ou o cabo de ligação apresentarem danos visíveis, ou se o aparelho tiver caído no chão.
- Disponha sempre o cabo de ligação de modo que a não a que ninguém fique preso, o possa pisar ou tropeçar no mesmo.
- Ligue a ficha de alimentação apenas a uma tomada de corrente devidamente instalada, com fácil acesso, e cuja tensão corresponda à indicada na placa de características do aparelho. A tomada de corrente deve permanecer facilmente acessível depois de realizada a conexão.
- Certifique-se de que o cabo de ligação não sofre danos causados por arestas vivas ou pontos quentes. Não enrole o cabo de ligação em volta do aparelho. (Perigo de rutura do cabo!)
- Ao utilizar o aparelho, tenha o cuidado de não deixar que o cabo de ligação fique preso ou comprimido.
- Para extrair a ficha de alimentação da tomada de corrente, puxe sempre pela ficha de alimentação e nunca pelo cabo de ligação.
- Desligue a ficha de alimentação da tomada de corrente:
  - se ocorrer uma falha
  - se não utilizar o aparelho
  - antes de montar ou desmontar o aparelho
  - antes de limpar o aparelho
  - em caso de trovoada
- Para evitar quaisquer riscos, não altere, de forma alguma, o artigo. Nem mesmo o cabo de ligação pode ser substituído. As reparações só podem ser efetuadas por uma oficina especializada ou no Centro de Assistência Técnica.
- Nunca tente remover pó ou corpos estranhos do interior do aparelho com objetos pontiagudos (p. ex., com um pente com cabo comprido).

PERIGO - perigo de incêndio!

- Nunca deixe o aparelho ligado sem vigilância.
- Nunca cubra o aparelho nem o coloque sobre objetos macios (como, p. ex., toalhas).
- Certifique-se de que a abertura de aspiração de ar e a abertura de saída de ar estão sempre livres. Mantenha a abertura de aspiração de ar afastada de cabelos compridos ou de objetos que possam ser aspirados.
- Não ligue o aparelho ao mesmo tempo a uma tomada de corrente múltipla, se nela já estiver ligado um aparelho com elevado consumo de potência.
- Não utilize cabos de extensão.

PERIGO de ferimentos por queimadura!

- Não aponte a corrente de ar quente para os olhos, as mãos ou outras partes do corpo sensíveis ao calor.
- Não toque nas superfícies quentes do aparelho.
- Deixe o aparelho arrefecer completamente antes de o limpar ou guardar.
- Deixe arrefecer todos os acessórios antes de os retirar do aparelho.

AVISO de danos materiais!

- Utilize apenas os acessórios originais.
- Nunca coloque o aparelho em superfícies quentes (p. ex., placas de fogão) ou na proximidade de fontes de calor ou de chamas.
- Não utilize produtos de limpeza corrosivos ou que risquem.
- Não exponha o aparelho a temperaturas inferiores a -10 °C ou superiores a +40 °C.

4. Material contido nesta embalagem

1 secador de cabelo **5**
1 bico para modelar o cabelo **17**
1 difusor **18**
1 bolsa de transporte
1 cópia das instruções de manejo

1. Retire todas as peças da embalagem.
2. Verifique o número total de peças e, em seguida, se todas as peças se encontram em perfeito estado.

5. Utilização

NOTA: antes de utilizar o aparelho pela primeira vez, ligue-o e deixe-o a funcionar durante alguns minutos à velocidade e à temperatura máximas. Durante o funcionamento poderá sentir-se um odor ligeiro devido à fabricação. Este odor é inofensivo e só surge na primeira utilização. Garanta uma ventilação adequada do espaço onde se encontra.

5.1 Como ligar/desligar e regular a velocidade

1. Ligue a ficha de alimentação **1** a uma tomada de corrente de fácil acesso.
2. Com o interruptor **15** ligue o aparelho e selecione a velocidade pretendida para a corrente de ar:
   O = desl.
   I = lenta; corrente de ar fraca
   II = rápida; corrente de ar forte
   Assim que ligar o aparelho, o visor **6** ligar-se-á e a temperatura poderá ser regulada com as teclas presentes no visor. A velocidade é representada no visor pelo símbolo **9** que roda mais depressa ou mais devagar.

3. Depois de secar o cabelo, deslize o interruptor **15** para **O** (desl.) e desligue a ficha de alimentação **1**.

5.2 Níveis de temperatura

- Com as teclas ⊕ **11** e ⊖ **14** no visor **6**, selecione a temperatura da corrente de ar pretendida.

É possível selecionar 5 níveis de temperatura: 30 °C, 45 °C, 60 °C, 75 °C, 90 °C.
A temperatura selecionada é apresentada no visor e representada através do anel colorido **10**.

NOTA: o nível de temperatura de 90 °C não pode ser selecionado a uma velocidade reduzida (nível **I**).

Vista geral dos níveis de temperatura

Temperatura	Utilização
30 – 45 °C	- cabelo fino - couro cabeludo sensível - cabelo descolorado ou tratado quimicamente - em caso de utilização do difusor
60 °C	- cabelo normal - secagem e modelagem suaves com o bico para modelar o cabelo
75 °C	- cabelo normal a grosso - secagem e modelagem rápidas com o bico para modelar o cabelo
90 °C	- cabelo grosso sem tratamento - para utilização breve - apenas possível a velocidade alta (nível **II**)

5.3 Regulação inteligente da temperatura

Graças à regulação inteligente da temperatura (função de IA), a temperatura aplicada ao cabelo é mantida constante a *55 °C*.
A temperatura constante é particularmente suave para o cabelo e para o couro cabeludo. São evitados sobreaquecimentos localizados.
Assim sendo, a distância entre o secador de cabelo e o cabelo não é relevante. A função de IA ajusta automaticamente a temperatura da corrente de ar. Tal pode ser observado através da alteração do anel colorido **10**.

- Prima a tecla Ⓐ **12** no visor **6** para ativar a função de IA.
  O visor irá apresentar *SMART* e a temperatura de *55 °C*.
- Prima novamente a tecla Ⓐ **12** para desativar a função de IA.

NOTAS:

- A função de IA permanece ativa até a uma distância de 30 cm.
- Não utilize a função de IA com o difusor **18**. Com o difusor, a regulação inteligente da temperatura não funciona corretamente.

5.4 Função de ar frio

Para melhorar a duração do seu penteado, pode arrefecer a parte do cabelo modelada com ar quente com recurso à tecla ✻ **16**.

- Enquanto seca o cabelo, prima a tecla ✻ **16** para obter uma corrente de ar fresco, independentemente da temperatura de saída.
  No visor **6** é apresentado *25 °C*.
- Quando já não necessitar da corrente de ar frio, prima novamente a tecla ✻ **16**.

5.5 Função Memory

O aparelho dispõe de uma função Memory. Aquando do desligamento, o aparelho guarda a última regulação da temperatura, incluindo a função de IA e de ar frio. Quando o aparelho voltar a ser ligado, esta definição será ativada automaticamente.

NOTA: o nível de temperatura de *90 °C* não é guardado pela função Memory. Quando o aparelho voltar a ser ligado, a temperatura será regulada para *75 °C*.

5.6 Função de ionização

São aplicados iões no cabelo de forma permanente. Deste modo é possível reduzir a carga eletrostática do cabelo e melhorar a possibilidade de modelagem. O cabelo fica macio, flexível, brilhante e mais fácil de modelar.

Nota: para obter um efeito ótimo dos iões, recomendamos não utilizar os acessórios.

5.7 Acessórios

PERIGO de ferimentos por queimadura!

⊙ Deixe arrefecer todos os acessórios antes de os retirar do aparelho.

⊙ Não toque nas superfícies quentes do aparelho.

- Desligue o aparelho para montar um acessório.
- Os acessórios são posicionados e fixados magneticamente ao secador de cabelo **5**.

Bico para modelar o cabelo

O bico para modelar o cabelo **17** permite apontar a corrente de ar para determinadas partes do cabelo. Utilize o bico para modelar o cabelo para uma modelagem precisa de ondulados interiores e exteriores e uma distribuição ideal do calor.

1. **Figura A:** coloque o bico para modelar o cabelo **17** em frente à abertura de saída de ar **4** do secador de cabelo. Este será colocado corretamente de forma automática.
2. O bico para modelar o cabelo pode ser girado na posição desejada.
3. Apenas retire o bico para modelar o cabelo do secador de cabelo depois de este ter arrefecido.

Difusor

Utilize o difusor **18** para encaracolar e ondular o cabelo no seu comprimento e nas pontas e para conferir mais estabilidade e criar mais volume no couro cabeludo.

1. **Figura B:** coloque o difusor **18** em frente à abertura de saída de ar **4** do secador de cabelo. Este será colocado corretamente de forma automática.
2. Ligue o secador de cabelo com uma corrente de ar fraca (**I**) e uma temperatura baixa a média.
3. Utilização:
   - Cabelos compridos: movimente o difusor em direção às pontas dos cabelos e molde o cabelo em direção ao couro cabeludo formando ondas suaves.
   - Cabelo curto: trabalhe o cabelo curto com o difusor na área do couro cabeludo, de modo a obter um cabelo estável e voluminoso.
4. Retire o difusor do secador de cabelo apenas depois de este ter arrefecido.

NOTA: o íman é extremamente forte. Para libertar mais facilmente o bico para modelar o cabelo **17** e o difusor **18**, puxe-os para fora do secador de cabelo, inclinando-os ligeiramente.

5.8 Proteção contra sobreaquecimento

Este aparelho tem um dispositivo de proteção contra sobreaquecimento. Em caso de sobreaquecimento, p. ex., devido a obstrução da abertura de aspiração de ar com cabelos ou corpos estranhos, o aparelho desliga-se automaticamente.

- Neste caso, coloque o interruptor de ligar/desligar **15** na posição **O** (desl.) e desligue a ficha de alimentação **1** da tomada de corrente.
- Se necessário, limpe a grelha de proteção **2** e a abertura de aspiração de ar **3**.
- Antes de uma religação, deixe o aparelho arrefecer suficientemente.

6. Limpeza

PERIGO!

⊙ Retire a ficha de alimentação **1** da tomada de corrente, antes de limpar o secador de cabelo.

AVISO de danos materiais!

⊙ Não utilize produtos de limpeza corrosivos ou que risquem.

Limpe o aparelho com regularidade. Em particular, certifique-se de que a abertura de aspiração de ar **3** e a abertura de saída de ar **4** estão livres de pó, cabelos e fios soltos.

- Limpe o secador de cabelo **5** e a grelha de proteção **2** sobre a abertura de aspiração de ar com um pano ligeiramente húmido.
- Retire o acessório já arrefecido do secador de cabelo. Mantenha o secador de cabelo com a abertura de saída de ar **4** virada para baixo. Limpe a abertura de saída de ar com um pincel.

Limpeza da grelha de proteção

1. **Figura C:** puxe a grelha de proteção **2** para baixo, afastando-a da abertura de aspiração de ar **3**.
2. Limpe o filtro de proteção que se encontra sobre a abertura de aspiração de ar e a grelha de proteção interior e exterior com um pincel.
3. Faça deslizar a grelha de proteção novamente para cima da abertura de aspiração de ar até que esta encaixe magneticamente na devida posição.

Limpar os acessórios

1. **Figura A/B:** retire os acessórios do secador de cabelo apenas quando estes tiverem arrefecido.
2. Limpe os acessórios com um pano húmido.
3. Aguarde até que todos os acessórios estejam completamente secos antes de os voltar a utilizar.

7. Modo de guardar

AVISO de danos materiais!

⊙ Não enrole o cabo de ligação **1** em volta do aparelho. (Perigo de rutura do cabo!)

- Na bolsa de transporte pode guardar e transportar o secador de cabelo e os acessórios de forma segura e prática.
- Se o aparelho não for utilizado durante um longo período, guarde-o num local seco.

8. Encomendar peças de substituição

Para que possa usufruir do seu artigo por muito tempo, disponibilizamos uma seleção de peças de substituição na nossa loja virtual.

Encontrar todas as peças de substituição disponíveis:

1. Aceda a **https://shop.hoyerhandel.com/**
2. Procure o IAN do artigo na barra de pesquisa.

ou

Leia o seguinte código QR com o seu smartphone/tablet.

9. Eliminar



Este produto está em conformidade com a diretiva europeia 2012/19/EU.
O símbolo do contentor de lixo com rodas com uma cruz significa que, na União Europeia, o produto tem de ser deixado numa recolha de lixo separada. Isto é válido para o produto e para todos os acessórios com este símbolo. Os produtos assinalados não podem ser eliminados com o lixo doméstico normal, tendo de ser entregues num ponto de recolha para reciclagem de aparelhos eléctricos e electrónicos.



Este símbolo de reciclagem marca, p. ex., um objeto ou partes de material com reciclagem valiosa. A reciclagem pode contribuir de um modo geral para a redução do consumo de matérias-primas.

Embalagem

Se pretender eliminar a embalagem, respeite as respectivas normas ambientais em vigor no seu país.

10. Solução do problema

Se o seu aparelho não funcionar corretamente, siga primeiro esta lista de verificação. Talvez se trate apenas de um pequeno problema que poderá resolver autonomamente.

PERIGO devido a choque elétrico!

⊙ Nunca tente reparar o aparelho autonomamente.

Falha	Causas possíveis / medidas
Não funciona	• O aparelho está ligado à alimentação de corrente? • A proteção contra sobreaquecimento desligou o aparelho? Coloque o interruptor **15** na posição **O** (desl.) e retire a ficha de alimentação **1** da tomada de corrente. Deixe o aparelho arrefecer suficientemente e, se necessário, limpe a grelha de proteção **2** e o filtro de proteção presentes sobre a abertura de aspiração de ar **3** (ver "Limpeza" na página 166).

Falha	Causas possíveis / medidas
É apresentado o código de erro *E7* ou *E8*.	• Verifique se a tensão da tomada de corrente corresponde à indicada na placa de características. • Ligue o secador de cabelo a outra tomada de corrente. • Se o código de erro persistir, contacte o Centro de Assistência Técnica.
É apresentado o código de erro *E2*.	• Limpe a grelha de proteção **2** e o filtro de proteção presentes sobre a abertura de aspiração de ar **3** (ver "Limpeza" na página 166). • Se o código de erro persistir, contacte o Centro de Assistência Técnica.
É apresentado outro código de erro.	• Tome nota do código de erro e contacte o Centro de Assistência Técnica.

11. Dados técnicos

Modelo:	CHTAI 1600 A1
Tensão nominal:	220 – 240 V ~ 50 – 60 Hz
Classe de proteção:	II ⧈
Potência:	1600 W
Consumo de potência no estado desligado:	≤ 0,5 W

Símbolos utilizados

	Isolamento de proteção
	Com a marcação CE a HOYER Handel GmbH declara a conformidade UE.
	Este símbolo recorda que se deve eliminar a embalagem ecologicamente.
	Os materiais reutilizáveis estão marcados com o símbolo de reciclagem (3 setas). O material pode ser especificado através do número de reciclagem no centro (aqui: 21) e/ou uma abreviatura (aqui: PAP).
~	Tensão alternada
	Trata-se de um produto reciclável, que está sujeito à responsabilidade alargada do produtor e à separação de resíduos.
	Com a marcação UKCA, a HOYER Handel GmbH declara a conformidade para o Reino Unido.
	O símbolo identifica o fabricante do produto.

Reservamo-nos o direito a alterações de ordem técnica.

12. Garantia da HOYER Handel GmbH

Estimado Cliente,
A garantia do seu aparelho é de 3 anos a partir da data de compra. Caso este produto apresente deficiências, assistem-lhe direitos legais em relação ao vendedor. Estes direitos legais não são limitados pela nossa garantia a seguir apresentada.

Condições de garantia

O prazo de garantia tem início na data da compra. Por favor conserve o talão de caixa original. Este documento é necessário como comprovativo da compra.
Se, dentro do prazo de três anos, contado a partir da data de compra deste produto, surgir um defeito do material ou de fabrico, nós procederemos à sua reparação, substituição ou ao reembolso do preço de compra – conforme a nossa escolha – que serão gratuitos para si. Esta garantia pressupõe a apresentação do aparelho com defeito juntamente com o respectivo comprovativo de compra (talão de caixa) quando dentro do prazo de três anos, bem como uma breve descrição do defeito e de quando ele surgiu.
Se o defeito estiver coberto pela nossa garantia, o produto será reparado ou substituído por outro novo. Com a substituição do produto é iniciado um novo prazo de garantia segundo DL 67/2003.

Prazo de garantia e direitos legais a reclamação por defeito

O prazo de garantia não é prolongado com a prestação da garantia. Isto é válido também para peças substituídas e peças reparadas. Danos e deficiências eventualmente existentes já no momento da compra devem ser comunicadas imediatamente após a abertura da embalagem. Depois de decorrido o prazo de garantia, as reparações estão sujeitas a pagamento.

Âmbito da garantia

O aparelho foi produzido sob directivas rigorosas de qualidade e inspeccionado antes da entrega.
A garantia é válida para defeitos materiais ou de fabrico.

Estão excluídas da garantia as peças de desgaste que estão sujeitas ao desgaste normal e danos em peças frágeis, como por exemplo interruptores, lâmpadas ou outras peças fabricadas em vidro.

Esta garantia perde a validade, se o produto for danificado, não for utilizado adequadamente, ou não receber a manutenção necessária. Para uma utilização adequada do produto devem ser cumpridas rigorosamente todas as indicações constantes no manual de instruções. Devem ser absolutamente evitadas utilizações e acções que sejam desaconselhadas ou para as quais seja advertido no manual de instruções.
O aparelho destina-se apenas a uma utilização privada, não sendo adequado para uma utilização industrial. A garantia perde a validade no caso de manuseamento impróprio, uso de força, e por intervenções que não tenham sido realizadas pelos nossos centros de assistência técnica autorizados.

Accionamento da garantia

Para assegurar um processamento rápido do seu caso, siga as seguintes indicações:

- Sempre que precise de entrar em contacto com os nossos serviços, por favor tenha à mão o número do artigo **IAN: 541230_2601** e o talão de caixa como comprovativo da compra.
- O número do artigo encontra-se na placa indicadora do tipo, numa gravação, na página do título do seu manual (em baixo à esquerda) ou, como autocolante, na traseira ou na parte inferior do aparelho.

- Caso surjam falhas de funcionamento ou outros defeitos, contacte em primeiro lugar o centro de assistência técnica a seguir indicado, **por telefone** ou por **e-mail**.
- Poderá depois enviar o artigo considerado com defeito para o endereço da assistência técnica que lhe for comunicado, sem custos de porte para si, juntando o comprovativo de compra (talão de caixa) e uma descrição do defeito e de quando o mesmo surgiu.

Em www.lidl-service.com pode descarregar este e muitos outros manuais, vídeos de produtos e software de instalação.



Com este código QR chega diretamente à página de Assistência Técnica da Lidl (www.lidl-service.com) e pode abrir o seu manual de instruções com a entrada do número do artigo (IAN) **541230_2601**.

Centro de Assistência Técnica

(PT) Assistência Portugal
Tel.: 800849000
E-Mail: hoyer@lidl.pt

IAN: 541230_2601

Fornecedor

Por favor tenha em atenção que o endereço abaixo **não é um endereço da assistência técnica**. Contacte em primeiro lugar o centro de assistência técnica acima indicado.

HOYER Handel GmbH
Kühnehöfe 12
22761 Hamburg
ALEMANHA

Innehåll

1. Översikt 173
2. Avsedd användning 174
3. Säkerhetsanvisningar 174
4. Leveransomfattning 177
5. Användning 177
5.1 På-/avstängning och reglering av hastigheten 177
5.2 Temperatursteg 177
5.3 Intelligent temperaturreglering 178
5.4 Kalluftsfunktion 178
5.5 Minnesfunktion 178
5.6 Joniseringsfunktion 178
5.7 Tillbehör 179
5.8 Överhettningsskydd 179
6. Rengöring 179
7. Förvaring 180
8. Efterbeställa reservdelar 180
9. Avfallshantering 180
10. Problemlösning 181
11. Tekniska data 181
12. Garanti från HOYER Handel GmbH 182

1. Översikt

1		Anslutningskabel med stickpropp
2		Skyddsgaller
3		Luftinsugningsöppning (med skyddssil under skyddsgallret **2**)
4		Luftutloppsöppning
5		Hårtork
6		Pekskärm/display
7	*SMART*	Angivelse: AI-funktion påkopplad
8	°C	Angivelse: temperatur för luftströmmen
9		Angivelse: hastighet för luftströmmen
10		Färgad ring: visar temperaturen
11	⊕	Knapp: öka temperaturen
12	AI	Knapp: sätta på/stänga av AI-funktion
13		Den här symbolen visar att hårtorken avger joner.
14	⊖	Knapp: minska temperaturen
15	**O I II**	På-/avknapp och knapp för hastighetssteg: **O** (av) / **I** (långsam) / **II** (snabb)
16		Kalluftsknapp
17		Stylingmunstycke
18		Diffusor

Tack så mycket för ditt förtroende!

Vi gratulerar till din nya hårtork.

För att hantera produkten säkert och för att lära känna alla egenskaper måste du:

- **Läs noggrant igenom den här bruksanvisningen innan du använder produkten för första gången.**
- **Följ säkerhetsanvisningarna framför allt!**
- **Apparaten får endast hanteras och användas på det sätt som beskrivs i denna bruksanvisning.**
- **Spara bruksanvisningen.**
- **Om du skulle överlåta apparaten till någon annan, se till att även överlämna den här bruksanvisningen. Bruksanvisningen är en del av produkten.**

Vi hoppas att du får mycket glädje av din nya hårtork!

Symboler på apparaten



Använd inte den här apparaten i närheten av badkar, duschkar, handfat eller andra kärl som innehåller vatten.

2. Avsedd användning

Hårtorken är endast avsedd att torka och styla äkta, eget, mänskligt huvudhår.
Apparaten är konstruerad för privat hemmabruk och får inte användas för kommersiella syften.
Apparaten får endast användas inomhus.

Förutsebart missbruk

VARNING för personskador!

⊙ Torka inga andra kroppsdelar, djur eller föremål med hårtorken. Använd inte apparaten för konstgjort hår eller hårförlängningar (extensions).

3. Säkerhetsanvisningar

Varningsinformation

När det behövs används följande varningsinformation i den här bruksanvisningen:



FARA! Hög risk: icke beaktande av varningen kan innebära livsfara.

VARNING! Medelhög risk: om varningen ignoreras kan allvarliga personskador eller materialskador inträffa.

SE UPP: låg risk: om varningen ignoreras kan lättare personskador eller materialskador inträffa.

OBSERVERA: sakförhållanden och speciella saker som man måste tänka på när apparaten hanteras.

Anvisningar för säker användning

- Den här apparaten kan användas av barn från 8 år och av personer med nedsatt fysisk, sensorisk eller mental förmåga eller bristande erfarenhet och/eller bristande kunskap, om de hålls under uppsikt eller har fått instruktioner om säker användning av apparaten och har förstått vilka faror som kan uppstå. Barn får inte leka med apparaten. Rengöring och användarunderhåll får inte utföras av barn utan uppsikt.
- Barn yngre än 8 år skall hållas borta från apparaten och anslutningskabeln.
-  Använd inte den här apparaten i närheten av badkar, duschkar, handfat eller andra kärl som innehåller vatten.
- Om hårtorken används i badrummet måste stickproppen dras ut efter användningen. Närheten till vatten utgör en fara även när apparaten är avstängd.
- Som extra skydd rekommenderar vi att en jordfelsbrytare (FI/RCD) installeras med en märkutlösningsström på högst 30 mA i kretsen. Rådfråga en elektriker. Installationen får endast utföras av en behörig elektriker.
- **FARA för brännskador!** Håll apparaten borta från mindre barn vid användningen eller när apparaten svalnar.
- Lämna inte apparaten utan uppsikt när den är ansluten till elnätet.
- Lägg inte den påkopplade apparaten på pappersnäsdukar, handdukar eller liknande utan på ett stabilt, jämnt och värmebeständigt underlag.
- Om nätanslutningskabeln på den här apparaten skadas, måste den bytas ut av tillverkaren eller av dennes kundservice eller någon person med liknande kvalifikationer för att undvika faror.

FARA för barn!

- Förpackningsmaterialet är ingen leksak. Barn får inte leka med plastpåsar. Kvävningsrisk föreligger.

FARA för och på grund av hus- och nyttodjur!

- Elektriska apparater kan innebära faror för hus- och nyttodjur. Djur kan även förorsaka skador på apparaten. Håll därför djur borta från elektriska apparater.

FARA för elektrisk stöt genom fuktighet!

- Placera aldrig apparaten på så sätt att den i löper risk att komma i kontakt med vatten.
- Skydda apparaten mot fuktighet, droppande vatten eller stänkvatten.
- Apparaten, anslutningskabeln och stickproppen får inte doppas ner i vatten eller andra vätskor.
- Dra ut stickproppen omedelbart om vätska skulle komma in i apparaten. Kontrollera apparaten innan den används igen.
- Om apparaten ändå skulle ha ramlat ner i vatten, dra ut stickproppen direkt och ta först sedan upp apparaten. Använd i det här fallet inte apparaten längre utan låt en fackverkstad kontrollera den.
- Använd inte apparaten med blöta händer.

FARA för elektrisk stöt!

- Ta inte apparaten i drift om apparaten eller anslutningskabeln har synliga skador eller om apparaten har blivit tappad dessförinnan.
- Lägg anslutningskabeln så att ingen kan trampa på den, fastna i den eller snubbla över den.
- Anslut endast stickproppen till ett korrekt installerat, väl åtkomligt uttag med en spänning som uppfyller uppgiften på typskylten. Uttaget måste fortfarande vara väl åtkomligt när apparaten har anslutits.
- Se till att anslutningskabeln inte kan skadas genom vassa kanter eller heta platser. Linda inte anslutningskabeln kring apparaten. (Fara för kabelbrott!)
- Se till att anslutningskabeln inte kommer i kläm när apparaten används.
- Dra alltid i stickproppen, inte i anslutningskabeln, för att dra ut stickproppen från uttaget.
- Dra ut stickproppen ur uttaget:
  - om en störning föreligger
  - när du inte använder apparaten
  - innan du monterar ihop eller isär apparaten
  - innan du rengör apparaten
  - vid åskväder
- Produkten får inte förändras, risk för skador föreligger. Det är förbjudet att själv byta ut anslutningskablarna. Låt endast behörig fackverkstad eller servicecenter reparera produkten.
- Försök aldrig att avlägsna damm eller främmande föremål ur apparaten med ett spetsigt föremål (t.ex. en skaftkam).

FARA - brandfara!

- Lämna aldrig den anslutna apparaten utan uppsikt.
- Täck aldrig över apparaten eller lägg den på mjuka ytor (som t.ex. handdukar).
- Se alltid till att luftinsugnings- och luftutloppsöppningen är fri. Håll luftinsugningsöppningen borta från långt hår eller föremål som kan sugas in.
- Sätt inte på apparaten samtidigt med någon annan apparat med hög effektförbrukning som är ansluten till samma multiuttag.
- Använd inte förlängningskabel.



FARA för brännskador!

- ⊙ Rikta inte den varma luftströmmen mot ögonen, händerna eller andra värmekänsliga kroppsregioner.
- ⊙ Vidrör ej de heta ytorna på apparaten.
- ⊙ Låt apparaten svalna helt innan du rengör den eller ställer undan den.
- ⊙ Låt alla tillbehörsdelar svalna innan du tar bort dem från apparaten.

VARNING för materialskador!

- ⊙ Använd endast originaltillbehör.
- ⊙ Lägg aldrig apparaten på heta ytor (t.ex. spisplattor) eller i närheten av värmekällor eller öppen eld.
- ⊙ Använd inte skarpa eller repande rengöringsmedel.
- ⊙ Utsätt inte apparaten för temperaturer under -10 °C eller +40 °C.

4. Leveransomfattning

1 hårtork **5**
1 stylingmunstycke **17**
1 diffusor **18**
1 transportväska
1 bruksanvisning

1. Ta upp alla delar ur förpackningen.
2. Kontrollera att alla delar är med och att delarna är hela.

5. Användning

OBSERVERA: innan första användningen, sätt på apparaten några minuter och låt den gå på högsta hastighet och på högsta temperatur. Det är möjligt att en lätt röklukt kan förnimmas som finns kvar från fabriken. Detta är ofarligt och inträffar bara första gången. Vädra rummet ordentligt.

5.1 På-/avstängning och reglering av hastigheten

1. Sätt in stickproppen **1** i ett väl åtkomligt uttag.
2. Med knappen **15** sätter du på apparaten och väljer den önskade hastigheten för luftströmmen:
   O = av
   I = långsam; svag luftström
   II = snabb; stark luftström
   När du sätter på apparaten, sätts displayen **6** på och temperaturen kan regleras med knapparna på displayen. Hastigheten symboliseras på displayen genom att symbolen **9** roterar snabbare eller långsammare.
3. Efter torkningen skjuter du knappen **15** till **O** (av) och drar ut stickproppen **1**.

5.2 Temperatursteg

- Med knapparna ⊕ **11** och ⊖ **14** på displayen **6** väljer du den önskade temperaturen för luftströmmen.

Det går att välja 5 temperatursteg: 30 °C, 45 °C, 60 °C, 75 °C, 90 °C.
Den valda temperaturen visas på displayen och symboliseras genom den färgade ringen **10**.

OBSERVERA: temperatursteget 90 °C kan inte väljas vid låg hastighet (steg **I**).

Översikt temperatursteg

Temperatur	Användning
30 - 45 °C	- fint hår - känslig hårbotten - blonderat eller kemiskt behandlat hår - när diffusorn används
60 °C	- normalt hår - skonsam torkning och styling med stylingmunstycket
75 °C	- normalt till kraftigt hår - snabb torkning och styling med stylingmunstycket
90 °C	- kraftigt, obehandlat hår - för kort användning - endast möjligt med hög hastighet (steg **II**)

5.3 Intelligent temperaturreglering

Genom den intelligenta temperaturregleringen (AI-funktion) hålls temperaturen som inverkar på håret konstant på *55 °C*. Den konstanta temperaturen är extra skonsam för håret och hårbotten. Punktvis överhettning undviks.
Det spelar ingen roll på vilket avstånd hårtorken hålls från håret. AI-funktionen anpassar automatiskt temperaturen för luftströmmen. Detta ser man på ändringen av den färgade ringen **10**.

- Tryck på knappen Ⓐ **12** på displayen **6** för att sätta på AI-funktionen.
  På displayen visas *SMART* och temperaturen *55 °C*.
- Tryck på knappen Ⓐ **12** på nytt för att stänga av AI-funktionen igen.

OBSERVERA:
- AI-funktionen är aktiv upp till ett avstånd på 30 cm.
- Använd inte AI-funktionen med diffusorn **18**. Med diffusorn fungerar inte den intelligenta temperaturregleringen korrekt.

5.4 Kalluftsfunktion

För att frisyren ska hålla bättre, kan du kyla det hårparti som har formats med varmluft med knappen ✲ **16**.

- Håll knappen ✲ **16** intryckt när du torkar för att få en kall luftström oberoende av utgångstemperaturen.
  På displayen **6** visas *25 °C*.
- När du inte längre behöver den kalla luftströmmen längre, trycker du på knappen ✲ **16** igen.

5.5 Minnesfunktion

Apparaten har en minnesfunktion. När du stänger av sparar apparaten senaste temperaturinställningen inklusive AI-funktion och kalluftsfunktion. När du sätter på nästa gång är den här inställningen aktiv automatiskt.

OBSERVERA: temperatursteget *90 °C* sparas inte via minnesfunktionen. När du sätter på nästa gång är temperaturen inställd på *75 °C*.

5.6 Joniseringsfunktion

Joner tillförs på håret permanent. Det minskar hårets statiska uppladdning och håret kan friseras bättre. Håret blir mjukt, smidigt, glänsande och lättare att frisera.

OBSERVERA: för optimal joneffekt rekommenderar vi användning utan tillbehör.

5.7 Tillbehör

FARA för brännskador!
- ⊙ Låt alla tillbehörsdelar svalna innan du tar bort dem från apparaten.
- ⊙ Vidrör ej de heta ytorna på apparaten.

- Stäng av apparaten för att montera ett tillbehör.
- Tillbehören placeras och hålls fast magnetiskt på hårtorken **5**.

Stylingmunstycke
Med stylingmunstycket **17** går det att rikta luftströmmen på specifika hårpartier. Använd stylingmunstycket för exakt styling av lockar in- eller utifrån och optimal värmefördelning.

1. **Bild A:** sätt på stylingmunstycket **17** framme på luftutloppsöppningen **4** på hårtorken. Det placeras rätt automatiskt.
2. Stylingmunstycket kan vridas till alla önskade lägen.
3. Dra bort stylingmunstycket från hårtorken för när det har svalnat.

Diffusor
Använd diffusorn **18** för att skapa lockar och lätta vågor i hårlängder och toppar för att ge stadga och volym vid hårfästet.

1. **Bild B:** sätt på diffusorn **18** framme på luftutloppsöppningen **4** på hårtorken. Det placeras rätt automatiskt.
2. Sätt på hårtorken med svag luftström (**I**) på en lågt till medelhög temperatur.
3. Användning:
   - Vid långt hår: för diffusorn mot hårtopparna och forma håret i mjuka vågor i riktning mot hårfästet.
   - Vid kort hår: arbeta med kort hår med diffusorn i hårfästet så att stadga och volym skapas.
4. Dra bort diffusorn från hårtorken först då den har svalnat.

OBSERVERA: magneten är ganska stark. För att lättare lossa stylingmunstycket **17** och diffusorn **18** dra du bort dem lite snett från hårtorken.

5.8 Överhettningsskydd

Den här apparaten har ett överhettningsskydd. Vid överhettning, t.ex. om hår eller främmande föremål blockerar luftinsugningsöppningen, stängs apparaten av automatiskt.
- Sätt i det här fallet på-/avknappen **15** på **O** (av) och dra ut stickproppen **1** från uttaget.
- Rengör ev. skyddsgallret **2** och luftinsugningsöppningen **3**.
- Innan apparaten sätts på nästa gång måste den svalna tillräckligt.

6. Rengöring

FARA!
- ⊙ Dra ut stickproppen **1** från uttaget innan du rengör hårtorken.

VARNING för materialskador!
- ⊙ Använd inte skarpa eller repande rengöringsmedel.

Rengör apparaten med jämna mellanrum. Se särskilt till att luftinsugningsöppningen **3** och luftutloppsöppningen **4** är fria från damm, hår och ludd.
- Torka av hårtorken **5** och skyddsgallret **2** över luftinsugningsöppningen med en lätt fuktad trasa.
- Dra av tillbehöret som har svalnat från hårtorken. Håll hårtorken med luftutloppsöppningen **4** nedåt. Rengör luftutloppsöppningen med en pensel.

Rengöra skyddsgaller

1. **Bild C:** dra bort skyddsgallret **2** nedåt från luftinsugningsöppningen **3**.
2. Rengör skyddssilen över luftinsugningsöppningen samt skyddsgallret invändigt och utvändigt med en pensel.
3. Skjut skyddsgallret uppåt igen över luftinsugningsöppningen tills den placeras magnetiskt.

Rengöra tillbehör

1. **Bild A/B:** dra bort tillbehören från hårtorken först när de har svalnat.
2. Torka av tillbehören med en fuktig trasa.
3. Låt tillbehören torka helt innan du sätter ihop dem igen.

7. Förvaring

VARNING för materialskador!

⊙ Linda inte anslutningskabeln **1** kring apparaten. (Fara för kabelbrott!)

- I transportväskan kan hårtorken och tillbehören förvaras och transporteras säkert och praktiskt.
- Om du inte använder apparaten en längre tid, förvara den på en torr plats.

8. Efterbeställa reservdelar

För att du ska ha glädje av din artikel så länge som möjligt erbjuder vi ett urval av reservdelar i vår nätbutik.

Hitta alla tillgängliga reservdelar:

1. Öppna **https://shop.hoyerhandel.com/**
2. Sök artikelns IAN i sökrutan.

eller

Skanna följande QR-kod med din smartphone/surfplatta.

9. Avfallshantering



Den produkten omfattas av det europeiska direktivet 2012/19/EU. Symbolen med genomstruken avfallstunna betyder att produkten skall avfallshanteras separat enligt regler inom EU. Detta gäller för produkten och alla tillbehörsdelar, försedda med denna symbol. Symbolmärkta produkter får inte kastas i vanliga hushållssopor utan skall lämnas till lämplig återvinningsstation för elektrisk och elektronisk utrustning.



Den här återvinningssymbolen markerar att t.ex. ett föremål eller materialdelar kan återvinnas. Återvinning kan generellt bidra till att minska förbrukningen av råvaror.

Förpackning

Följ miljöföreskrifterna i respektive land där förpackningen avfallshanteras.

10. Problemlösning

Kontrollera apparaten enligt denna checklista om den inte fungerar. Du kanske kan lösa problemet själv på ett enkelt sätt.

FARA för elektrisk stöt!

⊙ Försök inte att reparera apparaten själv.

Fel	Möjliga orsaker / åtgärder
Ingen funktion	• Är strömförsörjningen upprättad? • Har överhettningsskyddet stängt av apparaten? Sätt knappen **15** på **O** (av), dra ut stickproppen **1** från uttaget. Låt apparaten svalna tillräckligt och rengör ev. skyddsgallret **2** och skyddssilen över luftinsugningsöppningen **3** (se "Rengöring" på sida 179).
Felkod *E7* eller *E8* visas.	• Kontrollera om uttagets spänning överensstämmer uppgiften på typskylten. • Anslut hårtorken till ett annat uttag. • Om felkoden fortfarande visas, kontakta servicecentret.
Felkod *E2* visas.	• Rengör skyddsgallret **2** och skyddssilen över luftinsugningsöppningen **3** (se "Rengöring" på sida 179). • Om felkoden fortfarande visas, kontakta servicecentret.
En annan felkod visas.	• Notera felkoden och kontakta servicecentret.

11. Tekniska data

Modell:	CHTAI 1600 A1
Nätspänning:	220 - 240 V ~ 50–60 Hz
Skyddsklass:	II ⧈
Effekt:	1 600 W
Effektförbrukning i avstängd läge:	≤ 0,5 W

Symboler som används

	Skyddsisolering
	Med CE-märkningen försäkrar HOYER Handel GmbH EU-överensstämmelse.
	Denna symbol påminner om att förpackningen ska kasseras i enlighet med gällande bestämmelser om bortskaffande.
	Material som kan återvinnas är märkta med återvinningssymbolen (3 pilar). I mitten kan det även finnas ett återvinningsnummer (här: 21) och/eller en förkortning (här: PAP) för materialet.
~	Växelspänning
	Det rör sig om en återvinningsbar produkt med utökat producentansvar och som ska källsorteras.
	Med UKCA-märkningen försäkrar HOYER Handel GmbH UK-överensstämmelse.
	Symbolen markerar produkttillverkaren.

Med förbehåll för tekniska ändringar.

12. Garanti från HOYER Handel GmbH

Kära kund,
på den här produkten ges 3 års garanti fr.o.m. inköpsdatumet. Om produkten skulle ha brister har du juridiska rättigheter gentemot säljaren av produkten. Dessa juridiska rättigheter begränsas inte genom den nedan angivna garantin från vår sida.

Garantivillkor

Garantitiden börjar med inköpsdatumet. Det är viktigt att du sparar originalkassakvittot ordentligt. Det här underlaget behövs som intyg för köpet.
Om något material- eller tillverkningsfel inträffar på den här produkten inom tre år fr.o.m. inköpsdatum, reparerar vi, byter ut eller återbetalar köpepriset på det sätt vi väljer kostnadsfritt. Den här garantin förutsätter att den defekta produkten och köpekvittot (kassakvitto) uppvisas inom treårsfristen och en kort skriftlig beskrivning görs vad det är för fel och när det inträffade.
Om defekten omfattas av vår garanti får du tillbaka den reparerade produkten eller en ny produkt. Med reparation eller utbyte av produkten börjar ingen ny garantitid.

Garantitid och juridiska garantikrav

Garantitiden förlängs inte genom garantin. Detta gäller även för utbytta och reparerade delar. Skador och fel som eventuellt finns redan vid köpet måste anmälas direkt när produkten har packats upp. Reparationer när garantitiden har gått ut är kostnadspliktiga.

Garantins omfattning

Produkten har tillverkats omsorgsfullt enligt stränga kvalitetsriktlinjer och kontrollerats noggrant innan leveransen.
Garantin gäller för material- eller tillverkningsfel.

Garantin omfattar inte slitdelar som utsätts för normalt slitage och skador på ömtåliga delar, t.ex. knappar, lampor eller andra delar som är tillverkade av glas.

Garantin upphör att gälla om produkten har skadats eller ej använts eller underhållits korrekt. För korrekt användning av produkten måste alla anvisningar i bruksanvisningen följas exakt. Användningssyften eller handlingar som det avråds ifrån i bruksanvisningen eller som det varnas för, måste ovillkorligen undvikas.
Produkten är endast avsedd för privat och ej för kommersiellt nyttjande. Vid felaktig eller icke fackmässig behandling, användande av våld eller vid ingrepp, vilka inte har gjorts av vårt auktoriserade servicecenter, upphör garantin.

Tillvägagångssätt vid skadefall

För att kunna garantera en snabb behandling av ditt ärende, gör på följande sätt:

- Ha artikelnummer **IAN: 541230_2601** och kassakvittot som intyg för köpet till hands vid alla förfrågningar.
- Artikelnumret hittar du på typskylten, en ingravering, på titelbladet till bruksanvisningen (nere till vänster) eller som dekal på bak- eller undersidan av apparaten.
- Om funktionsfel eller andra fel skulle inträffa, kontakta först nedan angivna servicecenter **på telefon** eller med **e-post**.
- En produkt registrerad som defekt kan du då skicka portofritt till den serviceadress du då får, bifoga inköpsbevis (kassakvitto) och ange vad det är för fel och när det inträffade.

På www.lidl-service.com går det att ladda ner den här och många fler handböcker, produktvideor och installationsprogram.



Med den här QR-koden kommer du direkt till Lidls servicesida (www.lidl-service.com) och kan öppna din bruksanvisning genom att ange artikelnumret (IAN) **541230_2601**.

Service-Center

(SE) Service Sverige
Tel.: 0770 930739
E-Mail: hoyer@lidl.se

IAN: 541230_2601

Leverantör

Vänligen observera att följande adress **inte är någon serviceadress**. Kontakta först ovan angivna servicecenter.

HOYER Handel GmbH
Kühnehöfe 12
22761 Hamburg
TYSKLAND

Sisältö

1. Yleiskatsaus 185
2. Määräystenmukainen käyttö 186
3. Turvaohjeita 186
4. Toimituksen sisältö 189
5. Käyttö 189
5.1 Päälle-/pois päältä-kytkentä ja nopeuden säätäminen 189
5.2 Lämpötilatasot 189
5.3 Älykäs lämpötilan säätö 190
5.4 Kylmäpuhallustoiminto 190
5.5 Muistitoiminto 190
5.6 Ionisointitoiminto 191
5.7 Lisäosat 191
5.8 Ylikuumenemissuoja 191
6. Puhdistus 192
7. Säilytys 192
8. Varaosien lisätilaus 192
9. Osien hävittäminen 193
10. Häiriötapauksessa 193
11. Tekniset tiedot 194
12. Takuun antaja on HOYER Handel GmbH 194

1. Yleiskatsaus

1		Liitosjohto verkkopistokkeella
2		Suojasäleikkö
3		Ilmanottoaukko (suojasäleikön **2** alla olevalla suojaverkolla)
4		Ilmanpoistoaukko
5		Hiustenkuivain
6		Kosketusnäyttö/näyttö
7	*SMART*	Näyttö: tekoälytoiminto kytketty päälle
8	*°C*	Näyttö: ilmavirran lämpötila
9		Näyttö: ilmavirran nopeus
10		Värillinen rengas: näyttää lämpötilan
11	⊕	Painike: lämpötilan korotus
12	AI	Painike: tekoälytoiminnon päälle- ja poiskytkentä
13		Tämä symboli osoittaa, että hiustenkuivain tuottaa ioneja.
14	⊖	Painike: lämpötilan alennus
15	**O I II**	Päälle-/pois päältä-kytkin ja nopeustasokytkin: **O** (pois päältä) / **I** (hidas) / **II** (nopea)
16		Kylmäpuhalluspainike
17		Muotoilusuutin
18		Diffuusori

Sydämellinen kiitos luottamuksestasi!

Onnittelumme uuden hiustenkuivaimen johdosta.

Tuotteen turvallista käyttöä ja kaikkiin toimintoihin tutustumista varten on huomioitava seuraavaa:

- **Lue tämä käyttöohje huolellisesti läpi ennen ensimmäistä käyttöönottoa.**
- **Noudata ehdottomasti turvaohjeita!**
- **Laitetta saa käyttää vain tässä käyttöohjeessa kuvatulla tavalla.**
- **Tämä käyttöohje on säilytettävä huolellisesti.**
- **Jos laite annetaan toiselle henkilölle, tulisi tämän käyttöohjeen olla mukana. Käyttöohje on osa tuotetta.**

Toivomme, että uudesta hiustenkuivaimestasi on paljon iloa!

Symbolit laitteessa



Älä käytä laitetta kylpyammeiden, suihkujen, pesualtaiden tai muiden vettä sisältävien astioiden läheisyydessä.

2. Määräystenmukainen käyttö

Hiustenkuivain on tarkoitettu ainoastaan aitojen ja omien ihmishiusten kuivaamiseen ja muotoiluun.
Laite on suunniteltu yksityisessä kotitaloudessa käytettäväksi eikä sitä saa käyttää kaupallisiin tarkoituksiin.
Laitetta saa käyttää vain sisätiloissa.

Ennakoitava väärinkäyttö

VAROITUS loukkaantumisista!

⊙ Älä kuivaa hiustenkuivaimella muita ruumiinosia, eläimiä tai esineitä. Älä käytä laitetta keinotekoisiin hiuksiin tai hiusten pidennyksiin (extensions).

3. Turvaohjeita

Varoitusmerkinnät

Tässä käyttöohjeessa käytetään tarpeen mukaan seuraavia varoitusmerkintöjä:



VAARA! Suuri riski: varoituksen laiminlyönnistä voi aiheutua tapaturman vaara.

VAROITUS! Keskimääräinen riski: varoituksen huomiotta jättämisestä voi seurata loukkaantumisia tai vakavia aineellisia vahinkoja.

VARO: alhainen riski: varoituksen huomiotta jättämisestä voi seurata lieviä loukkaantumisia tai aineellisia vahinkoja.

OHJE: seikkoja ja erityiskohtia, jotka on huomioitava laitteen käytön yhteydessä.

Ohjeita turvallista käyttöä varten

- Tätä laitetta voivat käyttää vähintään 8 vuotta täyttäneet lapset ja sellaiset henkilöt, joiden fyysiset, aistinvaraiset tai henkiset kyvyt ovat alentuneet tai joiden kokemus ja/tai tiedot ovat riittämättömät, jos heitä valvotaan tai mikäli heidät on opastettu käyttämään laitetta turvallisesti ja ymmärtämään sen käyttöön liittyvät vaarat. Lapset eivät saa leikkiä laitteella. Laitteen puhdistusta ja käyttäjähuoltoa lapset eivät saa suorittaa ilman valvontaa.
- Laite ja liitosjohto on pidettävä 8 vuotta nuorempien lasten ulottumattomissa.
-  Älä käytä laitetta kylpyammeiden, suihkujen, pesualtaiden tai muiden vettä sisältävien astioiden läheisyydessä.
- Kun hiustenkuivainta käytetään kylpyhuoneessa, on pistoke irrotettava käytön jälkeen. Veden läheisyys on vaara, vaikka laite olisikin poiskytkettynä.
- Lisäsuojaksi suositellaan virtapiiriin vikavirtasuojalaitteen (FI/RCD) asentamista, jonka mitoituksen laukaisuvirta on enintään 30 mA. Kysy neuvoa sähköasentajaltasi. Asennuksen saa antaa ainoastaan ammattitaitoisten sähköasentajan suoritettavaksi.
- **VAARA palovammoista!** Pidä laite poissa pienten lasten ulottuvilta käytön tai jäähtymisen aikana.
- Älä jätä laitetta ilman valvontaa, kun se on kytkettynä verkkovirtaan.
- Älä aseta käynnistettyä laitetta paperipyyhkeiden, käsipyyhkeiden tai vastaavien päälle, vaan pitävälle, tasaiselle ja lämmönkestävälle alustalle.
- Jos laitteen verkkoliitosjohto vaurioituu, on se vaihdettava valmistajan tai tämän asiakaspalvelun tai vastaavasti pätevän henkilön toimesta vaaratilanteiden välttämiseksi.

VAARA lapsille!

- Pakkausmateriaali ei kuulu lasten leikkeihin. Lasten ei pidä antaa leikkiä muovipusseilla. Niistä voi aiheutua tukehtumisvaara.

VAARA koti- ja hyötyeläimille ja niiden kautta!

- Sähkölaitteista voi aiheutua vaaraa koti- ja hyötyeläimille. Lisäksi eläimet voivat myös vaurioittaa laitetta. Siksi eläimet on lähtökohtaisesti pidettävä loitolla sähkölaitteista.

VAARA sähköiskusta kosteuden takia!

- Älä aseta laitetta koskaan siten, että se voi pudota veteen ollessaan kytkettynä.
- Laite on suojattava kosteudelta sekä tippu- ja roiskevedeltä.
- Laitetta, liitosjohtoa ja verkkopistoketta ei saa upottaa veteen tai muihin nesteisiin.
- Jos laitteeseen pääsee nestettä, on verkkopistoke irrotettava välittömästi. Sen jälkeen laite on annettava tarkastaa, ennen kuin se otetaan uudelleen käyttöön.
- Jos laite on päässyt putoamaan veteen, irrota verkkopistoke välittömästi ja ota laite vasta tämän jälkeen ylös vedestä. Älä ota laitetta tällöin enää käyttöön, vaan anna se ensin ammattimaisen korjaamon tarkastettavaksi.
- Älä käytä laitetta märin käsin.

VAARA sähköiskusta!

- Älä ota laitetta käyttöön, jos laitteessa tai liitosjohdossa on näkyviä vaurioita tai jos laite on aiemmin päässyt putoamaan.
- Asettele liitosjohto siten, ettei kukaan voi astua sen päälle, jäädä siihen kiinni tai kompastua siihen.
- Liitä verkkopistoke vain säännönmukaisesti asennettuun ja helposti saavutettavaan pistorasiaan, jonka jännite vastaa tyyppikilvessä olevaa arvoa. Pistorasian on oltava myös liittämisen jälkeen hyvin saavutettava.
- Pidä huolta siitä, ettei liitosjohto pääse vaurioitumaan terävien kulmien tai kuumien paikkojen takia. Älä kierrä liitosjohtoa laitteen ympärille. (Kaapelin murtumisvaara!)
- Pidä laitetta käyttäessäsi huolta siitä, ettei liitosjohto joudu puristuksiin tai litistetyksi.
- Irrota verkkopistoke pistorasiasta vetämällä aina verkkopistokkeesta, älä koskaan vedä liitosjohdosta.
- Irrota verkkopistoke pistorasiasta:
  - jos ilmenee häiriö
  - kun et käytä laitetta
  - ennen kuin kiinnität tai irrotat laitteen
  - ennen kuin puhdistat laitteen
  - aina ukonilmalla
- Turvateknisistä syistä tuotteen rakenteeseen ei saa tehdä muutoksia. Myöskään liitosjohtoa ei pidä uusia itse. Vie laite kunnostettavaksi aina ammattitaitoiseen korjaamoon tai valmistajan huoltokeskukseen.
- Älä koskaan yritä poistaa laitteen sisältä pölyä tai vierasesineitä terävien esineiden (esim. varsikamman) avulla.

VAARA – palovaara!

- Älä koskaan jätä sähköverkkoon liitettyä laitetta ilman valvontaa.
- Laitetta ei saa peittää eikä asettaa pehmeälle alustalle (esim. pyyhkeiden päälle).
- Huolehdi siitä, että ilmanotto- ja ilmanpoistoaukko ovat aina esteettömiä. Pidä ilmanottoaukko etäällä pitkistä hiuksista ja esineistä, jotka voivat joutua imuun.

- ⊙ Älä kytke laitetta päälle samanaikaisesti toisen laitteen kanssa jolla on suuri tehonkulutus ja joka on liitetty samaan jatkopistorasiaan.
- ⊙ Älä käytä jatkojohtoa.



VAARA palovammoista!

- ⊙ Älä kohdista kuumaa ilmavirtaa silmiin, käsiin tai muille lämpöaroille kehonosille.
- ⊙ Älä koske laitteen kuumiin pintoihin.
- ⊙ Anna laitteen jäähtyä kokonaan ennen sen puhdistamista tai säilytyspaikkaan asettamista.
- ⊙ Anna kaikkien lisävarusteiden jäähtyä ennen niiden irrottamista laitteesta.

VAROITUS aineellisista vahingoista!

- ⊙ Käytä vain alkuperäisiä varusteita.
- ⊙ Älä koskaan aseta laitetta kuumille pinnoille (esim. liesilevyille) tai lämmönlähteiden tai avotulen läheisyyteen.
- ⊙ Väkeviä tai hankaavia puhdistusaineita ei saa käyttää.
- ⊙ Älä aseta laitetta alttiiksi alle -10 °C tai yli +40 °C lämpötiloille.

4. Toimituksen sisältö

1 hiustenkuivain **5**
1 muotoilusuutin **17**
1 diffuusori **18**
1 kuljetuslaukku
1 käyttöohje

1. Ota kaikki osat pakkauksesta.
2. Tarkasta, että kaikki osat ovat mukana ja virheettömiä.

5. Käyttö

OHJE: ennen ensimmäistä käyttöä kytke laite päälle muutamaksi minuutiksi ja anna sen käydä korkeimmalla nopeudella ja korkeimmalla lämpötilalla. Valmistussyistä johtuen saattaa tällöin esiintyä hieman hajunmuodostusta. Tämä on vaaratonta ja ilmaantuu vain ensimmäisen käytön yhteydessä. Huolehdi huoneen hyvästä tuuletuksesta.

5.1 Päälle-/pois päältäkytkentä ja nopeuden säätäminen

1. Aseta verkkopistoke **1** hyvin saavutettavaan pistorasiaan.
2. Käynnistä laite kytkimellä **15** ja valitse haluttu ilmavirran nopeus:
   O = pois päältä
   I = hidas; heikko ilmavirta
   II = nopea; voimakas ilmavirta
   Heti kun kytket laitteen päälle, näyttö **6** käynnistyy ja lämpötilaa voidaan säätää näytön painikkeilla.
   Nopeus näkyy näytössä siten, että symboli **9** pyörii nopeammin tai hitaammin.
3. Hiusten kuivaamisen jälkeen liu'uta kytkin **15** asentoon **O** (pois päältä) ja irrota verkkopistoke **1**.

5.2 Lämpötilatasot

- Valitse näytön **6** painikkeilla ⊕ **11** ja ⊖ **14** haluttu ilmavirran lämpötila.

Hiustenkuivaimessa voidaan valita viisi lämpötilatasoa: 30 °C, 45 °C, 60 °C, 75 °C ja 90 °C.
Valittu lämpötila näkyy näytössä ja sen symbolina on värillinen rengas **10**.

OHJE: lämpötilatasoa 90 °C ei voi valita alhaisella nopeudella (taso **I**).

Lämpötilatasojen yleiskatsaus

Lämpötila	Käyttö
30–45 °C	- ohuet hiukset - herkkä päänahka - vaalennetut tai kemiallisesti käsitellyt hiukset - diffuusoria käytettäessä
60 °C	- normaalit hiukset - hellävarainen kuivaus ja muotoilu muotoilusuuttimella
75 °C	- normaalit ja paksut hiukset - nopea kuivaus ja muotoilu muotoilusuuttimella
90 °C	- paksut, käsittelemättömät hiukset - lyhytaikaiseen käyttöön - mahdollista vain suurella nopeudella (taso **II**)

5.3 Älykäs lämpötilan säätö

Älykkään lämpötilan säädön (tekoälytoiminto) ansiosta hiuksiin vaikuttava lämpötila pysyy vakiona *55* °C:ssa. Tasainen lämpötila on erityisen hellävarainen hiuksille ja päänahalle. Tämä estää paikallisen ylikuumenemisen.
Sillä ei ole väliä, kuinka kaukana hiuksista pidät hiustenkuivainta. Tekoälytoiminto säätää automaattisesti ilmavirran lämpötilaa. Tämä näkyy värillisen renkaan **10** värin muuttumisesta.

- Kytke tekoälytoiminto päälle painamalla näytön **6** painiketta Ⓐⓘ **12**. Näytössä näkyy tieto *SMART* ja lämpötilana näkyy *55 °C*.
- Kytke tekoälytoiminto pois päältä painamalla uudelleen painiketta Ⓐⓘ **12**.

OHJEET:

- Tekoälytoiminto on toiminnassa 30 cm:n etäisyydelle asti.
- Älä käytä tekoälytoimintoa diffuusorin **18** kanssa. Älykäs lämpötilansäätö ei toimi oikein diffuusorin kanssa.

5.4 Kylmäpuhallustoiminto

Saat kestävämmän kampauksen jäähdyttämällä lämpimällä ilmalla muotoillut hiukset painikkeella ✲ **16**.

- Saat viileän ilmavirran alkuperäisestä lämpötilasta riippumatta painamalla kuivauksen aikana painiketta ✲ **16**. Näytössä **6** näkyy *25 °C*.
- Kun haluat kytkeä viileän ilmavirran pois päältä, paina uudelleen painiketta ✲ **16**.

5.5 Muistitoiminto

Laitteessa on muistitoiminto. Se tallentaa viimeisimmän lämpötilan asetuksen, mukaan lukien tekoälytoiminnon ja kylmäpuhallustoiminnon, kun laite kytketään pois päältä. Tämä asetus kytkeytyy automaattisesti päälle, kun laite kytketään päälle seuraavan kerran.

OHJE: lämpötilataso *90 °C* ei tallennu muistitoiminnolla. Seuraavan päällekytkennän yhteydessä lämpötila asetetaan *75 °C*:seen.

5.6 Ionisointitoiminto

Hiuksiin tuotetaan jatkuvasti ioneja. Näin vähennetään hiusten staattista latausta ja parannetaan niiden käsiteltävyyttä. Hiuksista tulee pehmeät, sileät, kiiltävät ja helpommat muotoilla.

OHJE: optimaalisen ionivaikutuksen aikaansaamiseksi suosittelemme käyttöä ilman lisäosia.

5.7 Lisäosat

VAARA palovammoista!

⊙ Anna kaikkien lisävarusteiden jäähtyä ennen niiden irrottamista laitteesta.
⊙ Älä koske laitteen kuumiin pintoihin.

- Sammuta laite ennen lisäosan asentamista.
- Lisäosat kiinnittyvät magneettisesti ja pysyvät kiinni hiustenkuivaimessa **5**.

Muotoilusuutin

Muotoilusuuttimen **17** avulla ilmavirta voidaan kohdistaa suoraan halutuille hiusalueille. Käytä muotoilusuutinta laineiden tarkkaan muotoiluun sisään- tai ulospäin ja optimaaliseen lämmönjakautumiseen.

1. **Kuva A:** aseta muotoilusuutin **17** hiustenkuivaimen etuosassa olevaan ilmanpoistoaukkoon **4**. Se asettuu automaattisesti oikein.
2. Muotoilusuutin on käännettävissä jokaiseen haluttuun asentoon.
3. Irrota muotoilusuutin hiustenkuivaimesta vasta sitten, kun se on jäähtynyt.

Diffuusori

Käytä diffuusoria **18** hiuksissa ja latvoissa kiharoiden ja loivien laineiden muotoiluun sekä pitoon ja tuuheuteen hiusten tyvessä.

1. **Kuva B:** aseta diffuusori **18** hiustenkuivaimen etuosassa olevaan ilmanpoistoaukkoon **4**. Se asettuu automaattisesti oikein.
2. Kytke hiustenkuivain hitaalle ilmavirralle (**I**) ja matalalle tai keskimääräiselle lämpötilalle.
3. Käyttö:
   - Pitkille hiuksille: ohjaa diffuusoria hiusten latvoihin ja muotoile tyveä kohti loivia laineita.
   - Lyhyille hiuksille: käytä diffuusoria lyhyiden hiusten tyvialueella luomaan pitoa ja tuuheutta.
4. Irrota diffuusori hiustenkuivaimesta vasta sitten, kun se on jäähtynyt.

OHJE: magneetti on varsin voimakas. Muotoilusuutin **17** ja diffuusori **18** irtoavat helpommin, kun kallistat niitä ja vedät ne irti hiustenkuivaimesta.

5.8 Ylikuumenemissuoja

Tämä laite on varustettu ylikuumenemissuojalla. Jos hiustenkuivain ylikuumenee, esimerkiksi kun hiukset tai vierasesineet tukkivat ilmanottoaukon, laite kytkeytyy automaattisesti pois päältä.

- Jos näin käy, aseta päälle-/pois päältäkytkin **15** asentoon **O** (pois päältä) ja irrota verkkopistoke **1** pistorasiasta.
- Puhdista tarvittaessa suojasäleikkö **2** ja ilmanottoaukko **3**.
- Anna laitteen jäähtyä riittävästi ennen seuraavaa päällekytkentää.

6. Puhdistus

VAARA!

⊙ Irrota verkkopistoke **1** pistorasiasta ennen hiustenkuivaimen puhdistusta.

VAROITUS aineellisista vahingoista!

⊙ Väkeviä tai hankaavia puhdistusaineita ei saa käyttää.

Puhdista laite säännöllisesti. Varmista aina, että ilmanottoaukko **3** ja ilmanpoistoaukko **4** ovat puhtaat pölystä, hiuksista ja nukasta.

- Pyyhi hiustenkuivain **5** ja ilmanottoaukon päällä oleva suojasäleikkö **2** kevyesti kostutetulla liinalla.
- Irrota jäähtynyt lisäosa hiustenkuivaimesta. Pidä hiustenkuivainta ilmanpoistoaukko **4** alaspäin. Puhdista ilmanpoistoaukko harjalla.

Suojasäleikön puhdistus

1. **Kuva C:** vedä suojasäleikkö **2** alaspäin irti ilmanottoaukosta **3**.
2. Puhdista ilmanottoaukon päällä oleva suojaverkko ja suojasäleikkö sisä- ja ulkopuolelta harjalla.
3. Liu'uta suojasäleikkö takaisin ilmanottoaukon päälle, kunnes magneetti asettaa sen paikalleen.

Lisäosien puhdistaminen

1. **Kuva A/B:** irrota lisäosat hiustenkuivaimesta vasta, kun ne ovat jäähtyneet.
2. Pyyhi lisäosat kostealla liinalla.
3. Anna lisäosien kuivua täysin, ennen kuin käytät niitä uudelleen.

7. Säilytys

VAROITUS aineellisista vahingoista!

⊙ Älä kierrä liitosjohtoa **1** laitteen ympärille. (Kaapelin murtumisvaara!)

- Voit säilyttää ja kuljettaa hiustenkuivainta ja tarvikkeita turvallisesti ja kätevästi kuljetuslaukussa.
- Kun laitetta ei käytetä pitempään aikaan, säilytä sitä kuivassa paikassa.

8. Varaosien lisätilaus

Jotta voit käyttää tuotettasi mahdollisimman pitkään, tarjoamme verkkokaupassamme valikoiman varaosia.

Kaikki saatavilla olevat varaosat ovat saatavilla seuraavasti:

1. Käy osoitteessa **https://shop.hoyerhandel.com/**
2. Etsi tuotteen IAN-numero hakupalkista.

tai

Skannaa seuraava QR-koodi älypuhelimellasi/tabletillasi.

9. Osien hävittäminen



Tämä tuote on eurooppalaisen direktiivin 2012/19/EU alainen. Yliviivattu jätekontti on kaikissa EU-maissa käytetty symboli, joka merkitsee, että kyseinen tuote ei kuulu kotitalousjätteiden joukkoon vaan on hävitettävä erikseen. Ohjeet koskevat sekä itse tuotetta että samalla symbolilla varustettuja lisätarvikkeita. Näin merkittyjä tuotteita ei saa heittää kotitalousjätteiden joukkoon, vaan ne on vietävä keräyspisteeseen, joka on tarkoitettu sähköisen ja elektronisen romun kierrätykseen.



Tällä kierrätysmerkillä merkitään esim. esineet tai materiaalin osat, jotka soveltuvat kierrätykseen. Kierrätys voi yleisesti auttaa vähentämään raaka-aineiden kulutusta.

Pakkaus

Pakkausmateriaalien hävittämisessä on noudatettava maakohtaisia asetuksia ja ympäristönsuojelumääräyksiä.

10. Häiriötapauksessa

Mikäli laite ei sattuisi toimimaan normaalisti, käy ensin läpi seuraava tarkastuslista. Ehkä kyseessä on pieni ongelma, jonka pystyy ratkaisemaan itse.

VAARA sähköiskusta!

⊙ Laitetta ei pidä missään tapauksessa yrittää korjata itse.

Vika	Mahdolliset syyt / toimenpiteet
Laite ei toimi	• Onko virransyöttö varmistettu? • Onko ylikuumenemissuoja kytkenyt laitteen pois päältä? Aseta kytkin **15** asentoon **O** (pois päältä) ja irrota verkkopistoke **1** pistorasiasta. Anna laitteen jäähtyä riittävästi ja puhdista tarvittaessa suojasäleikkö **2** ja ilmanottoaukon **3** (katso "Puhdistus" sivulla 192) päällä oleva suojaverkko.
Näytössä näkyy vikakoodi *E7* tai *E8*.	• Tarkista, että pistorasian jännite vastaa tyyppikilvessä ilmoitettua jännitettä. • Kytke hiustenkuivain toiseen pistorasiaan. • Jos vikakoodi näkyy edelleen, ota yhteyttä huoltokeskukseen.
Näytössä näkyy vikakoodi *E2*.	• Puhdista suojasäleikkö **2** ja ilmanottoaukon **3** (katso "Puhdistus" sivulla 192) päällä oleva suojaverkko. • Jos vikakoodi näkyy edelleen, ota yhteyttä huoltokeskukseen.
Näytössä näkyy toinen vikakoodi.	• Merkitse vikakoodi muistiin ja ota yhteyttä huoltokeskukseen.

11. Tekniset tiedot

Malli:	CHTAI 1600 A1
Verkkojännite:	220 - 240 V ~ 50–60 Hz
Suojaluokka:	II ⧈
Teho:	1 600 W
Tehonkulutus pois kytkettynä:	≤ 0,5 W

Käytetyt symbolit

	Suojaeristys
	CE-merkinnällä HOYER Handel GmbH ilmoittaa EU-vaatimustenmukaisuuden.
	Tämä symboli muistuttaa, että pakkaus on hävitettävä voimassa olevien jätehuoltomääräysten mukaisesti.
	Kierrätettävät materiaalit on merkitty kierrätyssymbolilla (3 nuolta). Materiaali voidaan määrittää keskellä olevalla kierrätysnumerolla (tässä: 21) ja/tai lyhenteellä (tässä: PAP).
~	Vaihtovirta
	Kyseessä on kierrätettävä tuote, joka on laajennetun tuottajavastuun sekä jätteiden lajittelun alainen.
	UKCA-merkinnällä HOYER Handel GmbH ilmoittaa vaatimustenmukaisuuden Yhdistyneelle kuningaskunnalle (UK).
	Tällä symbolilla on merkitty tuotteen valmistaja.

Oikeudet teknisiin muutoksiin pidätetään.

12. Takuun antaja on HOYER Handel GmbH

Arvoisa asiakas,
tällä laitteella on 3 vuoden takuu ostopäivästä lukien. Jos tämä tuote on viallinen, sinulla on lakisääteisiä oikeuksia tuotteen myyjää vastaan. Näitä lakisääteisiä oikeuksia ei rajoiteta seuraavassa esitellyn takuumme puitteissa.

Takuuehdot

Takuuaika alkaa ostopäivästä. Säilytä alkuperäinen ostokuitti huolellisesti. Tätä kuittia tarvitaan kaupan todisteena.
Jos kolmen vuoden sisällä tämän tuotteen ostopäivästä lukien ilmaantuu materiaali- tai valmistusvirhe, tulemme valintamme mukaan maksutta joko korjaamaan tai korvaamaan tuotteen tai hyvittämään ostohinnan. Tämä takuu edellyttää viallisen laitteen ja ostotositteen (ostokuitti) esittämisen kolmen vuoden määräajan sisällä ja lyhyttä kirjallista kuvausta siitä, mikä laitteessa on vikana ja milloin vika ilmaantui.
Jos vika kuuluu myöntämämme takuun piiriin, saat korjatun tai uuden tuotteen takaisin. Korjauksen tai tuotteen vaihtamisen seurauksena takuuaika ei ala uudelleen.

Takuuaika ja lakisääteiset vaatimukset

Takuuaika ei pitene takuusuorituksen seurauksena. Tämä koskee myös vaihdettuja ja korjattuja osia. Mahdollisesti jo oston yhteydessä olemassa olevat vauriot ja viat on ilmoitettava heti pakkauksen avaamisen jälkeen. Takuuajan päättymisen jälkeen suoritettavat korjaukset ovat maksullisia.

Takuun laajuus

Laite on valmistettu tarkkoja laatuvaatimuksia noudattaen ja tarkastettu huolellisesti ennen toimitusta.
Takuu kattaa materiaali- tai valmistusvirheet.

Tämä takuu ei koske niitä kulutusosia, jotka ovat normaalin kulumisen kohteena ja vaurioita särkyvissä osissa, esim. kytkin, lamput tai muut lasista valmistetut osat.

Tämä takuu ei ole voimassa, jos tuotetta on vahingoitettu, käytetty tai huollettu epäasianmukaisella tavalla. Tuotteen asianmukaista käyttöä varten on tarkkaan noudatettava kaikkia käyttöohjeessa mainittuja sääntöjä. Käyttötarkoituksia ja toimintoja, joita käyttöohjeessa ei suositella tai joista varoitetaan, on ehdottomasti vältettävä. Tuote on tarkoitettu vain yksityiseen, eikä kaupalliseen käyttöön. Takuu raukeaa väärän ja epäasianmukaisen käytön ja voimankäytön tapauksissa ja silloin, kun korjauksia ei ole tehty valtuutetussa palvelukeskuksessamme.

Toiminta takuutapauksessa

Asiasi nopean käsittelyn varmistamiseksi noudata seuraavia ohjeita:

- Kaikkien kysymysten yhteydessä tarvitaan artikkelinumero **IAN: 541230_2601** ja ostokuitti kaupan todisteeksi.
- Tuotenumero löytyy tyyppikilvestä, kaiverruksesta, käyttöohjeen kansisivulta (alhaalla vasemmalla) tai tarrasta laitteen taka- tai alapuolella.
- Toimintavirheiden tai muiden vikojen ilmaantuessa ota ensin yhteyttä seuraavassa mainittuun palvelukeskukseen **puhelimitse** tai **sähköpostin kautta**.
- Vialliseksi todetun laitteen voit lähettää sitten maksutta ilmoitettuun palveluosoitteeseen, liitä mukaan ostotosite (ostokuitti) ja tiedot vian laadusta ja siitä, milloin vika ilmaantui.

Osoitteessa www.lidl-service.com voit ladata tämän ja lukuisia muita käsikirjoja, tuotevideoita ja asennusohjelmia.

PDF ONLINE
www.lidl-service.com

Tällä QR-koodilla pääset suoraan Lidl-palvelusivustolle (www.lidl-service.com) ja voit avata käyttöohjeesi antamalla tuotenumeron (IAN) **541230_2601**.

Palvelukeskus

(FI) Huolto Suomi
Tel.: 09 42453024
E-Mail: hoyer@lidl.fi

(SE) Service Sverige
Tel.: 0770 930739
E-Mail: hoyer@lidl.se

IAN: 541230_2601

Toimittaja

Huomioi, että seuraava osoite **ei ole palveluosoite**. Ota ensin yhteyttä yllä mainittuun palvelukeskukseemme.

HOYER Handel GmbH
Kühnehöfe 12
22761 Hamburg
SAKSASSA