PDF ONLINE
www.lidl-service.com

LED-TASCHENLAMPE/LED TORCH/LAMPE DE POCHE À LED PWLC 3 A2

DE AT CH
LED-TASCHENLAMPE
Bedienungs- und Sicherheitshinweise

GB IE
LED TORCH
Operation and safety notes

FR BE
LAMPE DE POCHE À LED
Instructions d'utilisation et consignes de sécurité

NL BE
LED-ZAKLAMP
Bedienings- en veiligheidsinstructies

PL
LATARKA LED
Wskazówki dotyczące obsługi i bezpieczeństwa

CZ
KAPESNÍ LED SVÍTILNA
Pokyny pro obsluhu a bezpečnostní pokyny

SK
LED VRECKOVÉ SVIETIDLO
Pokyny pre obsluhu a bezpečnostné pokyny

ES
LINTERNA LED
Instrucciones de utilización y de seguridad

DK
LED LOMMELYGTE
Brugs- og sikkerhedsanvisninger

IT
TORCIA LED
Indicazioni per l'uso e per la sicurezza

HU
LED ZSEBLÁMPA
Kezelési és biztonsági utalások

SI
ŽEPNA LED-SVETILKA
Navodila za upravljanje in varnostna opozorila

HR
LED DŽEPNA SVJETILJKA
Upute za posluživanje i za Vašu sigurnost

RO
LANTERNĂ CU LED
Instrucțiuni de utilizare și de siguranță

BG
LED ФЕНЕРЧЕ
Инструкции за обслужване и безопасност

GR
ΦΑΚΟΣ LED
Υποδείξεις χειρισμού και ασφαλείας

IAN 499236_2204

DE AT FR BE NL
PL CZ SK DK HU

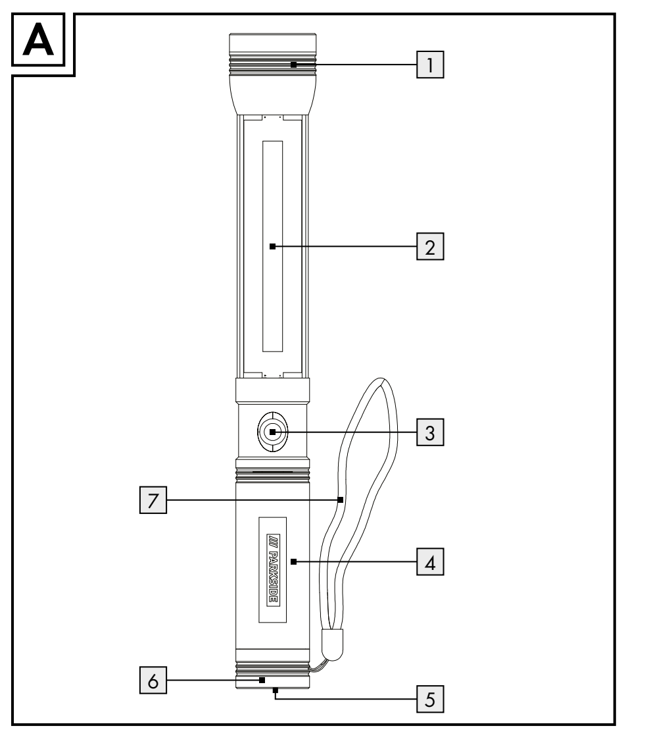

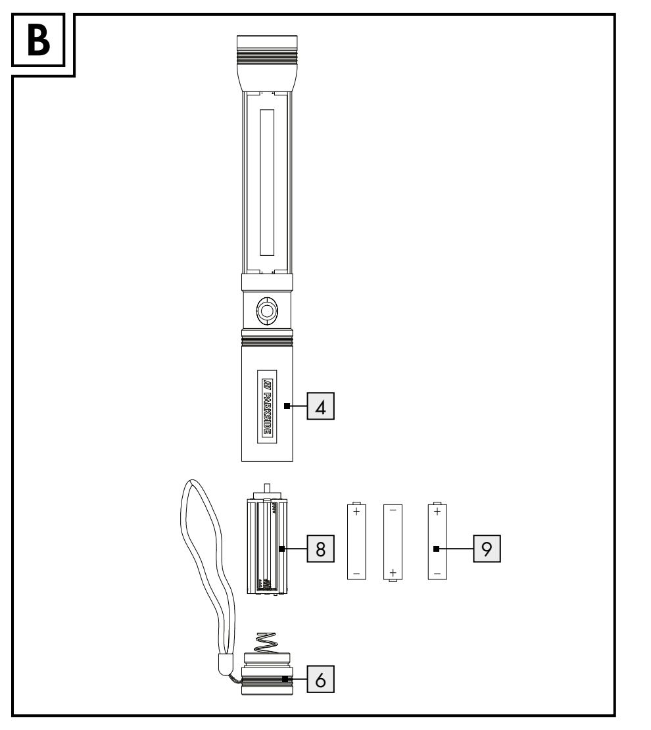

Legende der verwendeten Piktogramme	
⎓	Gleichstrom/-spannung
	Frontlampe Lichtstrom: ca. 120 lm Frontlampe Leuchtdauer: ca. 5 h
	Seitenleuchte Lichtstrom: ca. 150 lm Seitenleuchte Leuchtdauer: ca. 3 h
Incl.: 3x AAA	Batterien inklusive
Base with powerful magnet and wrist strap	Fuß mit kräftigem Magnet und Befestigungsschlaufe
CE	Das CE-Zeichen bestätigt die Konformität mit den für das Produkt zutreffenden EU-Richtlinien.
▨ ☐	Sicherheitshinweise Handlungsanweisungen
⊘	Außerhalb der Reichweite von Kindern aufbewahren.
⊘	Neue und gebrauchte Batterien nicht miteinander mischen.
⊘	Nicht ins Feuer werfen.
⊘	Nicht laden.
⊘	Nicht falsch einlegen.
⊘	Halten Sie Batterien von Wasser und übermäßiger Feuchtigkeit fern.
⊘	Nicht deformieren/beschädigen.
⊘	Nicht kurzschließen.

Legende der verwendeten Piktogramme	
⊘	Nicht öffnen/auseinandernehmen.
	Auf richtiges Einlegen achten.
⊘	Unterschiedliche Typen und Marken nicht miteinander mischen.

LED-Taschenlampe PWLC 3 A2

Einleitung

Wir beglückwünschen Sie zum Kauf Ihres neuen Produkts. Sie haben sich damit für ein hochwertiges Produkt entschieden. Die Bedienungsanleitung ist Teil dieses Produkts. Sie enthält wichtige Hinweise für Sicherheit, Gebrauch und Entsorgung. Machen Sie sich vor der Benutzung des Produkts mit allen Bedien- und Sicherheitshinweisen vertraut. Benutzen Sie das Produkt nur wie beschrieben und für die angegebenen Einsatzbereiche. Händigen Sie alle Unterlagen bei Weitergabe des Produkts an Dritte mit aus.

Bestimmungsgemäße Verwendung

Dieses Produkt ist für den normalen Gebrauch bestimmt. Dieses Produkt ist nur für den privaten Gebrauch in trockenen Innenräumen geeignet, z. B. im Abstellraum oder Korridor. Das Produkt ist nicht für den gewerblichen Einsatz oder für andere Einsatzbereiche bestimmt. Nur zur Verwendung im Innenbereich!

- Dieses Produkt ist nicht zur Raumbeleuchtung im Haushalt geeignet.

Teilebeschreibung

1	Frontlampe	6	Batteriefachabdeckung
2	Seitenlampe	7	Befestigungsschlaufe
3	EIN-/AUS-Taste	8	Batterieeinsatz
4	Griff	9	Batterie
5	Magnet		

Technische Daten

Seitenlampe: 1 x 1,2 W COB LED (nicht austauschbar)
Frontlampe: 1 x 1,5 W COB LED (nicht austauschbar)
Batterien: 3 x 1,5 V⎓, Alkaline Batterie AAA (im Lieferumfang enthalten)

Leuchtdauer:
Frontlampe: ca. 5 Stunden
Seitenlampe: ca. 3 Stunden

Lieferumfang

1 LED-Taschenlampe mit Befestigungsschlaufe
3 Batterien
1 Bedienungsanleitung

Sicherheitshinweise

BEI SCHÄDEN, DIE DURCH NICHTBEACHTUNG DIESER BEDIENUNGSANLEITUNG VERURSACHT WERDEN, ERLISCHT DER GARANTIEANSPRUCH!

- Dieses Produkt kann von Kindern ab 8 Jahren und darüber sowie von Personen mit verringerten physischen, sensorischen oder mentalen Fähigkeiten oder Mangel an Erfahrung und Wissen benutzt werden, wenn sie beaufsichtigt oder bezüglich des sicheren Gebrauchs des Produkts unterwiesen wurden und die daraus resultierenden Gefahren verstehen. Kinder dürfen nicht mit dem Produkt spielen. Reinigung und Benutzerwartung dürfen nicht von Kindern ohne Beaufsichtigung durchgeführt werden.
- Nehmen Sie das Produkt nicht in Betrieb, wenn es beschädigt ist.
- Schützen Sie das Produkt vor Nässe und Feuchtigkeit. Niemals in Wasser oder andere Flüssigkeiten tauchen!
- Die LEDs sind nicht austauschbar.
- Sollten die LEDs am Ende ihrer Lebensdauer ausfallen, muss das ganze Produkt ersetzt werden.
- Schauen Sie nicht direkt in das Licht des Produktes, da es für das Auge schädlich sein kann.

Sicherheitshinweise für Batterien/Akkus

- **LEBENSGEFAHR!** Halten Sie Batterien/Akkus außer Reichweite von Kindern. Suchen Sie im Falle eines Verschluckens sofort einen Arzt auf!
- Verschlucken kann zu Verbrennungen, Perforation von Weichgewebe und Tod führen. Schwere Verbrennungen können innerhalb von 2 Stunden nach dem Verschlucken auftreten.
- **EXPLOSIONSGEFAHR!** Laden Sie nicht aufladbare Batterien niemals wieder auf. Schließen Sie Batterien/Akkus nicht kurz und/oder öffnen Sie diese nicht. Überhitzung, Brandgefahr oder Platzen können die Folge sein.

- Werfen Sie Batterien/Akkus niemals in Feuer oder Wasser.
- Setzen Sie Batterien/Akkus keiner mechanischen Belastung aus.

Risiko des Auslaufens von Batterien/Akkus
- Vermeiden Sie extreme Bedingungen und Temperaturen, die auf Batterien/Akkus einwirken können, z. B. auf Heizkörpern/durch direkte Sonneneinstrahlung.
- Wenn Batterien/Akkus ausgelaufen sind, vermeiden Sie den Kontakt von Haut, Augen und Schleimhäuten mit den Chemikalien! Spülen Sie die betroffenen Stellen sofort mit klarem Wasser und suchen Sie einen Arzt auf!
- **SCHUTZHANDSCHUHE TRAGEN!** Ausgelaufene oder beschädigte Batterien/Akkus können bei Berührung mit der Haut Verätzungen verursachen. Tragen Sie deshalb in diesem Fall geeignete Schutzhandschuhe.
- Im Falle eines Auslaufens der Batterien/Akkus entfernen Sie diese sofort aus dem Produkt, um Beschädigungen zu vermeiden.
- Verwenden Sie nur Batterien/Akkus des gleichen Typs. Mischen Sie nicht alte Batterien/Akkus mit neuen!
- Entfernen Sie die Batterien/Akkus, wenn das Produkt längere Zeit nicht verwendet wird.

Risiko der Beschädigung des Produkts
- Verwenden Sie ausschließlich den angegebenen Batterietyp/Akkutyp!
- Setzen Sie Batterien/Akkus gemäß der Polaritätskennzeichnung (+) und (-) an Batterie/Akku und des Produkts ein.
- Reinigen Sie Kontakte an Batterie/Akku und im Batteriefach vor dem Einlegen mit einem trockenen, fusselfreien Tuch oder Wattestäbchen!
- Entfernen Sie erschöpfte Batterien/Akkus umgehend aus dem Produkt.

Vor der Inbetriebnahme

Hinweis: Entfernen Sie sämtliches Verpackungsmaterial vom Produkt.

Batterien einsetzen/wechseln

Hinweis: Schalten Sie das Produkt aus, bevor Sie Batterien einsetzen/entnehmen.
- ☐ Schrauben Sie die Batteriefachabdeckung 6 ab, indem Sie diese gegen den Uhrzeigersinn drehen (siehe Abb. B) und ziehen Sie den Batterieeinsatz 8 aus dem Griff 4.
- ☐ Legen Sie die (neuen) Batterien 9 in den Batterieeinsatz 8 ein. **Hinweis:** Stellen Sie sicher, dass Sie die Batterien 9 gemäß der richtigen Polarität einsetzen. Die Polarität wird auf dem Batterieeinsatz 8 angezeigt. Verwenden Sie ausschließlich Batterien des Typs AAA.

- ☐ Schieben Sie den Batterieeinsatz 8 zurück in den Griff 4. Beachten Sie die Pfeilrichtung auf dem Batterieeinsatz 8.
- ☐ Setzen Sie die Batteriefachabdeckung 6 wieder auf den Griff 4 und schrauben Sie sie im Uhrzeigersinn fest.

Ihr Produkt ist nun betriebsbereit.

Funktionen

Leuchtfunktionen
Das Produkt verfügt über zwei Leuchtfunktionen.

- ☐ Die Frontlampe 1 schalten Sie durch Drücken der EIN-/AUS-Taste 3 ein.
- ☐ Durch ein nochmaliges Drücken der EIN-/AUS-Taste 3 schalten Sie die Seitenlampe 2 ein. Die Frontlampe 1 erlischt.
- ☐ Drücken Sie die EIN-/AUS-Taste 3 erneut, um die Seitenlampe 2 wieder auszuschalten.

Magnetbefestigung
Das Produkt verfügt über einen Magneten 5 zur Befestigung an magnetisierbaren Oberflächen (siehe Abb. A).

Befestigungsschlaufe
Dieses Produkt verfügt über eine Befestigungsschlaufe 7 zum Aufhängen (siehe Abb. A).

Hinweis: Die Vorrichtung, an der das Produkt aufgehängt wird, muss für das Gewicht des Produkts geeignet sein.

Reinigung und Pflege

- Verwenden Sie in keinem Fall Flüssigkeiten und keine Reinigungsmittel, da diese das Produkt beschädigen.
- ☐ Reinigen Sie das Produkt nur äußerlich mit einem weichen, trockenen Tuch.

Entsorgung

Die Verpackung besteht aus umweltfreundlichen Materialien, die Sie über die örtlichen Recyclingstellen entsorgen können.

Beachten Sie die Kennzeichnung der Verpackungsmaterialien bei der Abfalltrennung, diese sind gekennzeichnet mit Abkürzungen (a) und Nummern (b) mit folgender Bedeutung: 1–7: Kunststoffe/20–22: Papier und Pappe/80–98: Verbundstoffe.

Möglichkeiten zur Entsorgung des ausgedienten Produkts erfahren Sie bei Ihrer Gemeinde- oder Stadtverwaltung.

Das Symbol der durchgestrichenen Mülltonne bedeutet, dass dieses Gerät am Ende der Nutzungszeit nicht über den Haushaltsmüll entsorgt werden darf. Das Gerät ist bei eingerichteten Sammelstellen, Wertstoffhöfen oder Entsorgungsbetrieben abzugeben. Zudem sind Vertreiber von Elektro- und Elektronikgeräten sowie Vertreiber von Lebensmitteln zur Rücknahme verpflichtet. LIDL bietet Ihnen Rückgabemöglichkeiten direkt in den Filialen und Märkten an. Rückgabe und Entsorgung sind für Sie kostenfrei. Beim Kauf eines Neugerätes haben Sie das Recht, ein entsprechendes Altgerät unentgeltlich zurückzugeben. Zusätzlich haben Sie die Möglichkeit, unabhängig vom Kauf eines Neugerätes, unentgeltlich (bis zu drei) Altgeräte abzugeben, die in keiner Abmessung größer als 25 cm sind. Bitte löschen Sie vor der Rückgabe alle personenbezogenen Daten. Bitte entnehmen Sie vor der Rückgabe Batterien oder Akkumulatoren, die nicht vom Altgerät umschlossen sind, sowie Lampen, die zerstörungsfrei entnommen werden können und führen diese einer separaten Sammlung zu.

Das Produkt inkl. Zubehör und die Verpackungsmaterialien sind recyclebar und unterliegen einer erweiterten Herstellerverantwortung. Entsorgen Sie diese getrennt, den abgebildeten Info-tri (Sortierinformation) folgend, für eine bessere Abfallbehandlung. Das Triman-Logo gilt nur für Frankreich.

Defekte oder verbrauchte Batterien/Akkus müssen gemäß Richtlinie 2006/66/EG und deren Änderungen recycelt werden. Geben Sie Batterien/Akkus und/oder das Produkt über die angebotenen Sammeleinrichtungen zurück.

Umweltschäden durch falsche Entsorgung der Batterien/Akkus!

Das Symbol der durchgestrichenen Mülltonne auf Batterien oder Akkus bedeutet, dass Sie Batterien und Akkus nicht im Hausmüll entsorgen dürfen.

Entnehmen Sie die Batterien/den Akku-Pack aus dem Produkt vor der Entsorgung.

Diese können giftige Schwermetalle enthalten und unterliegen der Sondermüllbehandlung. Die chemischen Symbole der Schwermetalle sind wie folgt: Cd = Cadmium, Hg = Quecksilber, Pb = Blei.

Sie sind gesetzlich verpflichtet, alte Batterien und Akkus nach Gebrauch zurückzugeben. Geben Sie deshalb verbrauchte Batterien und Akkus kostenfrei im Handelsgeschäft z. B. in Ihrer LIDL Filiale oder bei einer kommunalen Sammelstelle ab.

Batterien und Akkus können Stoffe enthalten, die schädlich für die menschliche Gesundheit und Umwelt sind. Nur bei einer getrennten Sammlung und Verwertung von alten Batterien und Akkus können die negativen Auswirkungen vermieden werden.

Seien Sie besonders vorsichtig beim Umgang mit lithiumhaltigen Batterien und Akkus, da bei unsachgemäßer Verwendung eine erhöhte Brandgefahr besteht. Kleben Sie dazu die Pole ab, um einen äußeren Kurzschluss zu vermeiden.

Nutzen Sie Batterien mit langer Lebensdauer oder Akkus, um die Entstehung von Abfällen aus Alt-Batterien zu verringern. Beachten Sie die Anweisungen zum Lagern, und vermeiden Sie das vollständige Ent- und Aufladen des Akkus, um die Lebensdauer zu verlängern.

Garantie

Das Produkt wurde nach strengen Qualitätsrichtlinien hergestellt und vor der Auslieferung sorgfältig geprüft. Im Falle von Material- oder Herstellungsfehlern haben Sie gegenüber dem Verkäufer des Produkts gesetzliche Rechte. Ihre gesetzlichen Rechte werden in keiner Weise durch unsere unten aufgeführte Garantie eingeschränkt.

Die Garantie für dieses Produkt beträgt 3 Jahre ab Kaufdatum. Die Garantiezeit beginnt mit dem Kaufdatum. Bewahren Sie den Originalkaufbeleg an einem sicheren Ort auf, da dieses Dokument als Nachweis des Kaufs erforderlich ist.

Alle Schäden oder Mängel, die bereits zum Zeitpunkt des Kaufs vorhanden sind, müssen unverzüglich nach dem Auspacken des Produkts gemeldet werden.

Sollte das Produkt innerhalb von 3 Jahren ab Kaufdatum einen Material- oder Herstellungsfehler aufweisen, werden wir es – nach unserer Wahl – kostenlos für Sie reparieren oder ersetzen. Die Garantiezeit verlängert sich durch einen stattgegebenen Gewährleistungsanspruch nicht. Dies gilt auch für ersetzte und reparierte Teile.

Diese Garantie erlischt, wenn das Produkt beschädigt oder unsachgemäß verwendet oder gewartet wurde.

Die Garantie deckt Material- und Herstellungsfehler ab. Diese Garantie erstreckt sich weder auf Produktteile, die normalem Verschleiß unterliegen, und somit als Verschleißteile gelten (z. B. Batterien, Akkus, Schläuche, Farbpatronen), noch auf Schäden an zerbrechlichen Teilen, z. B. Schalter oder Teile aus Glas.

Abwicklung im Garantiefall

Um eine schnelle Bearbeitung Ihres Anliegens zu gewährleisten, folgen Sie bitte den folgenden Hinweisen:

Bitte halten Sie für alle Anfragen den Kassenbon und die Artikelnummer (IAN 499236_2204) als Nachweis für den Kauf bereit.
Die Artikelnummer entnehmen Sie bitte dem Typenschild, einer Gravur, auf dem Titelblatt Ihrer Bedienungsanleitung (unten links) oder als Aufkleber auf der Rück- oder Unterseite des Produkts.
Sollten Funktionsfehler oder sonstige Mängel auftreten, kontaktieren Sie zunächst die nachfolgend benannte Serviceabteilung telefonisch oder per E-Mail.
Ein als defekt erfasstes Produkt können Sie dann unter Beifügung des Kaufbelegs (Kassenbon) und der Angabe, worin der Mangel besteht und wann er aufgetreten ist, für Sie portofrei an die Ihnen mitgeteilte Service-Anschrift übersenden.

Service

DE **Service Deutschland**
Tel.: 0800 5435 111
E-Mail: owim@lidl.de

AT **Service Österreich**
Tel.: 0800 292726
E-Mail: owim@lidl.at

CH **Service Schweiz**
Tel.: 0800562153
E-Mail: owim@lidl.ch

CE

List of pictograms used	
⎓	Direct current/voltage
	Front light luminous flux: approx.120 lumen, Illumination time: approx. 5 hours
	Side light luminous flux: approx. 150 lumen, Illumination time: approx. 3 hour
Incl.: 3x AAA	Batteries included
Base with powerful magnet and wrist strap	Foot with strong magnet and plastic strip
CE	CE mark indicates conformity with relevant EU directives applicable for this product.
▨ ☐	Safety information Instructions for use
⊘	Keep out of reach of children
⊘	Do not mix new and used
⊘	Do not dispose of in fire
⊘	Do not charge
⊘	Do not insert incorrectly
⊘	Keep away from water and excessive moisture
⊘	Do not deform/damage

List of pictograms used	
⊘	Do not short circuit
⊘	Do not open/dismantle
	Insert correctly
⊘	Do not mix different types or brands

LED torch PWLC 3 A2

Introduction

We congratulate you on the purchase of your new product. You have chosen a high quality product. The instructions for use are part of the product. They contain important information concerning safety, use and disposal. Before using the product, please familiarise yourself with all of the safety information and instructions for use. Only use the product as described and for the specified applications. If you pass the product on to anyone else, please ensure that you also pass on all the documentation with it.

Intended use

This product is intended for normal use. This product is only suitable for private use in dry indoor locations, e.g. in storeroom or corridor. The product is not intended for commercial use or for use in other applications. For indoor use only!

- This product is not suitable for household room illumination.

Parts description

1	Front light	6	Battery cover
2	Side light	7	Plastic strip
3	ON/OFF switch	8	Battery cartridge
4	Handle	9	Battery
5	Magnet		

Technical data

Side light: 1 x 1.2 W COB LED (not replaceable)
Front light: 1 x 1.5 W COB LED (not replaceable)
Batteries: 3 x 1.5 V⎓, alkaline batteries AAA (included)

Burn time:
Front light: approx. 5 hours
Side light: approx. 3 hours

Scope of delivery

1 LED torch incl. attachment loop
3 Batteries
1 Set of instructions for use

Safety notices

DAMAGE DUE TO FAILURE TO COMPLY WITH THESE INSTRUCTIONS FOR USE WILL VOID THE WARRANTY!

- This product may be used by children age 8 years and up, as well as by persons with reduced physical, sensory or mental capacities, or lacking experience and/or knowledge, so long as they are supervised or instructed in the safe use of the product and understand the associated risks. Do not allow children to play with the product. Cleaning and user maintenance should not be performed by children without supervision.
- Do not use the product if it is damaged.
- Protect the product from moisture and humidity. Never immerse the product in water or other liquids!
- The LEDs are not replaceable.
- If the LEDs fail at end of their lives, the entire product must be replaced.
- Do not look directly to the light of the product as it may be harmful to the eye.

Safety instructions for batteries/rechargeable batteries

- **DANGER TO LIFE!** Keep batteries/rechargeable batteries out of reach of children. If accidentally swallowed seek immediate medical attention.
- Swallowing may lead to burns, perforation of soft tissue, and death. Severe burns can occur within 2 hours of ingestion.
- **DANGER OF EXPLOSION!** Never recharge non-rechargeable batteries. Do not short-circuit batteries/rechargeable batteries and/or open them. Overheating, fire or bursting can be the result.
- Never throw batteries/rechargeable batteries into fire or water.
- Do not exert mechanical loads to batteries/rechargeable batteries.

Risk of leakage of batteries/rechargeable batteries
- Avoid extreme environmental conditions and temperatures, which could affect batteries/rechargeable batteries, e.g. radiators/direct sunlight.
- If batteries/rechargeable batteries have leaked, avoid contact with skin, eyes and mucous membranes with the chemicals! Flush immediately the affected areas with fresh water and seek medical attention!
- **WEAR PROTECTIVE GLOVES!** Leaked or damaged batteries/rechargeable batteries can cause burns on contact with the skin. Wear suitable protective gloves at all times if such an event occurs.
- In the event of a leakage of batteries/rechargeable batteries, immediately remove them from the product to prevent damage.
- Only use the same type of batteries/rechargeable batteries. Do not mix used and new batteries/rechargeable batteries.
- Remove batteries/rechargeable batteries if the product will not be used for a longer period.

Risk of damage of the product
- Only use the specified type of battery/rechargeable battery!
- Insert batteries/rechargeable batteries according to polarity marks (+) and (-) on the battery/rechargeable battery and the product.
- Use a dry lint-free cloth or cotton swab to clean the contacts on the battery/rechargeable battery and in the battery compartment before inserting!
- Remove exhausted batteries/rechargeable batteries from the product immediately.

Before use

Note: Remove all packaging materials from the product.

Inserting/replacing the batteries

Note: Switch the product off before you insert or remove the batteries.
- ☐ Screw off the battery cover 6 (see fig. B) anticlockwise and take off the battery cartridge 8 from the handle 4.
- ☐ Insert the (new) batteries 9 into the battery cartridge 8. **Note:** Make sure you fit the batteries 9 the right way round (polarity), The polarity is shown on the battery cartridge 8. Only use type AAA batteries.
- ☐ Insert the battery cartridge 8 back into the handle 4. Attention must be paid to the direction of the arrow on the battery cartridge 8.

- ☐ Put the battery cover 6 back in place to the handle 4 and screw it clockwise to tighten it.

Your product is now ready to use.

Functions

Light functions
The product has two light functions.

- ☐ Switch on the front light 1 pressing the ON/OFF switch 3.
- ☐ Pressing the switch 3 again will switch on the side light 2, the front light 1 will switch off simultaneously.
- ☐ Press the ON/OFF switch 3 again to switch the side light 2 off.

Magnetic mount
This product has one magnet 5 for attaching to magnetisable surfaces (see fig. A).

Plastic strip
This product has one 7 plastic strip for hanging (see fig. A).

Hints: The place of suspension must be suitable for the weight of the product.

Cleaning and care

- Never use liquids or detergents, as these will damage the product.
- ☐ The product should only be cleaned on the outside with a soft dry cloth.

Disposal

The packaging is made entirely of recyclable materials, which you may dispose of at local recycling facilities.

Observe the marking of the packaging materials for waste separation, which are marked with abbreviations (a) and numbers (b) with following meaning: 1–7: plastics/20–22: paper and fibreboard/80–98: composite materials.

Contact your local refuse disposal authority for more details of how to dispose of your worn-out product.

To help protect the environment, please dispose of the product properly when it has reached the end of its useful life and not in the household waste. Information on collection points and their opening hours can be obtained from your local authority.

The product incl. accessories and packaging materials are recyclable and are subject to extended producer responsibility. Dispose them separately, following the illustrated Info-tri (sorting information), for better waste treatment. The Triman logo is valid in France only.

Faulty or used batteries/rechargeable batteries must be recycled in accordance with Directive 2006/66/EC and its amendments. Please return the batteries/rechargeable batteries and/or the product to the available collection points.

Environmental damage through incorrect disposal of the batteries/rechargeable batteries!

Batteries/rechargeable batteries may not be disposed of with the usual domestic waste. They may contain toxic heavy metals and are subject to hazardous waste treatment rules and regulations. The chemical symbols for heavy metals are as follows: Cd = cadmium, Hg = mercury, Pb = lead. That is why you should dispose of used batteries/rechargeable batteries at a local collection point.

Warranty

The product has been manufactured to strict quality guidelines and meticulously examined before delivery. In the event of material or manufacturing defects you have legal rights against the retailer of this product. Your legal rights are not limited in any way by our warranty detailed below.

The warranty for this product is 3 years from the date of purchase. The warranty period begins on the date of purchase. Keep the original sales receipt in a safe location as this document is required as proof of purchase.

Any damage or defects already present at the time of purchase must be reported without delay after unpacking the product.

Should the product show any fault in materials or manufacture within 3 years from the date of purchase, we will repair or replace it – at our choice – free of charge to you. The warranty period is

not extended as a result of a claim being granted. This also applies to replaced and repaired parts.

This warranty becomes void if the product has been damaged, or used or maintained improperly.

The warranty covers material or manufacturing defects. This warranty does not cover product parts subject to normal wear and tear, thus considered consumables (e.g. batteries, rechargeable batteries, tubes, cartridges), nor damage to fragile parts, e.g. switches or glass parts.

Warranty claim procedure

To ensure quick processing of your case, please observe the following instructions:

Please have the till receipt and the item number (IAN 499236_2204) available as proof of purchase.
You will find the item number on the rating plate, an engraving on the front page of the instructions for use (bottom left), or as a sticker on the rear or bottom of the product.
If functional or other defects occur, please contact the service department listed either by telephone or by e-mail.
You can return a defective product to us free of charge to the service address that will be provided to you. Ensure that you enclose the proof of purchase (till receipt) and information about what the defect is and when it occurred.

Service

GB **Service Great Britain**
Tel.: 0800 0569216
E-Mail: owim@lidl.co.uk

IE **Service Ireland**
Tel.: 1800 200736
E-Mail: owim@lidl.ie

CE

Légende des pictogrammes utilisés	
⎓	Courant continu / Tension continue
	Flux lumineux de l'éclairage frontal : env. 120 lm Durée d'éclairage de l'éclairage frontal : env. 5 h
	Flux lumineux de l'éclairage latéral : env. 150 lm Durée d'éclairage de l'éclairage latéral : env. 3 h
Incl.: 3x AAA	Piles fournies
Base with powerful magnet and wrist strap	Pied à aimant puissant et boucle de fixation
CE	La marque CE indique la conformité aux directives européennes applicables à ce produit.
▨ ☐	Instructions de sécurité Instructions de manipulation
⊘	À conserver hors de la portée des enfants.
⊘	Ne pas mélanger des piles usées et des piles neuves.
⊘	Ne pas jeter au feu.
⊘	Ne pas recharger.
⊘	Veiller à une insertion correcte.
⊘	Tenez les piles éloignées de l'eau et d'une humidité excessive.
⊘	Ne pas déformer/détériorer.
⊘	Ne pas court-circuiter.

Légende des pictogrammes utilisés	
⊘	Ne pas ouvrir/démonter.
	Insérer correctement.
⊘	Ne pas mélanger des types et des marques différents.

Lampe de poche à LED PWLC 3 A2

Introduction

Nous vous félicitons pour l'achat de votre nouveau produit. Vous avez opté pour un produit de grande qualité. Le mode d'emploi fait partie intégrante de ce produit. Il contient des indications importantes pour la sécurité, l'utilisation et la mise au rebut. Veuillez lire consciencieusement toutes les indications d'utilisation et de sécurité du produit. Ce produit doit uniquement être utilisé conformément aux instructions et dans les domaines d'application spécifiés. Lors d'une cession à tiers, veuillez également remettre tous les documents.

Utilisation conforme

Le produit est uniquement destiné à un usage normal. Ce produit est exclusivement conçu pour un usage privé dans des espaces intérieurs secs, p. ex. dans un local de rangement ou un couloir. Le produit n'est pas destiné à une utilisation commerciale ou à d'autres domaines d'utilisation. Exclusivement réservé à une utilisation en intérieur !

- Ce produit ne peut pas servir d'éclairage de pièce.

Descriptif des éléments

1	Éclairage frontal	6	Couvercle du compartiment à piles
2	Éclairage latéral	7	Boucle de fixation
3	Touche MARCHE / ARRÊT	8	Empiècement pour piles
4	Poignée	9	Pile
5	Aimant		

Caractéristiques techniques

Éclairage latéral : 1 LED COB 1,2 W (non remplaçable)
Éclairage frontal : 1 LED COB 1,5 W (non remplaçable)
Piles : 3 x 1,5 V⎓, pile alcaline AAA (fournies)

Durée d'éclairage :
Éclairage frontal : env. 5 heures
Éclairage latéral : env. 3 heures

Contenu de la livraison

1 lampe de poche à LED avec bouche de fixation
3 piles
1 mode d'emploi

Consignes de sécurité

LES DROITS DE RECOURS EN GARANTIE SONT ANNULÉS EN CAS DE DOMMAGES RÉSULTANT DU NON-RESPECT DU PRÉSENT MODE D'EMPLOI !

- Le produit peut être utilisé par des enfants âgés de 8 ans et plus ainsi que par des personnes ayant des capacités physiques, sensorielles ou mentales réduites ou manquant d'expérience ou de connaissances, s'ils sont surveillés ou s'ils ont été informés de l'utilisation sûre du produit et s'ils comprennent les risques liés à son utilisation. Les enfants ne peuvent pas jouer avec le produit. Le nettoyage et l'entretien du produit ne doivent pas être effectués par des enfants laissés sans surveillance.
- Ne pas faire fonctionner le produit s'il est endommagé.
- Protégez le produit de l'humidité et de l'eau. Ne jamais immerger le produit dans de l'eau ou d'autres liquides !
- Les LED ne peuvent pas être remplacées.
- Si les LED arrivent en fin de vie, le produit doit être remplacé dans sa totalité.
- Ne regardez pas directement dans la lumière du produit, cela pourrait être dangereux pour vos yeux.

Consignes de sécurité relatives aux piles / aux piles rechargeables

- **DANGER DE MORT !** Rangez les piles / piles rechargeables hors de la portée des enfants. En cas d'ingestion, consultez immédiatement un médecin !
- Une ingestion peut entraîner des brûlures, une perforation des tissus mous et la mort. Des brûlures graves peuvent apparaitre dans les 2 heures suivant l'ingestion.
- **RISQUE D'EXPLOSION !** Ne rechargez jamais des piles non rechargeables. Ne court-circuitez pas les piles / piles rechargeables et / ou ne les ouvrez pas ! Autrement, vous risquez de provoquer une surchauffe, un incendie ou une explosion.

- Ne jetez jamais des piles / piles rechargeables au feu ou dans l'eau.
- Ne pas soumettre les piles / piles rechargeables à une charge mécanique.

Risque de fuite des piles / piles rechargeables
- Évitez d'exposer les piles / piles rechargeables à des conditions et températures extrêmes susceptibles de les endommager, par ex. sur des radiateurs / exposition directe aux rayons du soleil.
- Lorsque les piles / piles rechargeables fuient, évitez tout contact du produit chimique avec la peau, les yeux ou les muqueuses ! Rincez les zones touchées à l'eau claire et consultez immédiatement un médecin !
- **PORTER DES GANTS DE PROTECTION !** Les piles / piles rechargeables endommagées ou sujettes à des fuites peuvent provoquer des brûlures au contact de la peau. Vous devez donc porter des gants adéquats pour les manipuler.
- En cas de fuite des piles / piles rechargeables, retirez-les aussitôt du produit pour éviter tout endommagement.
- Utilisez uniquement des piles / piles rechargeables du même type. Ne mélangez pas des piles / piles rechargeables usées et neuves !
- Retirez les piles / piles rechargeables, si vous ne comptez pas utiliser le produit pendant une période prolongée.

Risque d'endommagement du produit
- Exclusivement utiliser le type de pile / pile rechargeable spécifié.
- Insérez les piles / piles rechargeables conformément à l'indication de polarité (+) et (-) indiquée sur la pile / pile rechargeable et sur le produit.
- Avant l'insertion de la pile, nettoyez les contacts de la pile / de la pile rechargeable ainsi que ceux présents dans le compartiment à piles en vous servant d'un chiffon sec et non pelucheux ou d'un coton-tige !
- Retirez immédiatement les piles / piles rechargeables usées du produit.

Avant la mise en service

Remarque : Veuillez retirer l'ensemble des matériaux composant l'emballage du produit.

Mise en place / remplacement des piles

Remarque : éteignez le produit avant de mettre les piles en place / de les retirer.
- ☐ Vissez le couvercle du compartiment à piles 6, en les tournant dans le sens anti-horaire (voir ill. B) et retirez l'empiècement pour piles 8 de la poignée 4.

- ☐ Insérez les piles 9 (neuves) dans l'empiècement pour piles 8. **Remarque :** Lorsque vous insérez les piles 9, veillez à respecter la polarité. La polarité est indiquée sur l'insert de piles 8. Utilisez exclusivement des piles de type AAA.
- ☐ Poussez de nouveau l'empiècement pour piles 8 dans la poignée 4. Veillez à bien respecter le sens de la flèche sur l'empiècement pour piles 8.
- ☐ Replacez le couvercle du compartiment à piles 6 sur la poignée 4, et le visser dans le sens horaire.

Votre produit est maintenant prêt à fonctionner.

Fonctions

Fonctions lumineuses
Le produit dispose de deux fonctions d'éclairage.

- ☐ Allumez l'éclairage frontal 1 en appuyant sur la touche MARCHE / ARRÊT 3.
- ☐ En appuyant une nouvelle fois sur la touche MARCHE / ARRÊT 3, vous allumez la lampe latérale 2. L'éclairage frontal 1 s'éteint.
- ☐ Appuyez de nouveau sur la touche MARCHE / ARRÊT 3 pour éteindre de nouveau la lampe latérale 2.

Fixation magnétique
Le produit possède un aimant 5 de fixation à installer sur une surface magnétique (voir ill. A).

Boucle de fixation
Ce produit dispose d'une boucle de fixation 7 permettant de l'accrocher (v. Fig. A).

Remarque : Le dispositif servant à suspendre le produit doit être adapté au poids de celui-ci.

Nettoyage et entretien

- N'utilisez en aucun cas des liquides ou des produits nettoyants, ceux-ci endommageraient le produit.
- ☐ Nettoyez uniquement l'extérieur du produit à l'aide d'un chiffon doux et sec.

Mise au rebut

L'emballage se compose de matières recyclables pouvant être mises au rebut dans les déchetteries locales.

Veuillez respecter l'identification des matériaux d'emballage pour le tri sélectif, ils sont identifiés avec des abréviations (a) et des chiffres (b) ayant la signification suivante : 1–7 : plastiques/20–22 : papiers et cartons/80–98 : matériaux composite.

Votre mairie ou votre municipalité vous renseigneront sur les possibilités de mise au rebut des produits usagés.

Afin de contribuer à la protection de l'environnement, veuillez ne pas jeter votre produit usagé dans les ordures ménagères, mais éliminez-le de manière appropriée. Pour obtenir des renseignements concernant les points de collecte et leurs horaires d'ouverture, vous pouvez contacter votre municipalité.

Le produit ainsi que les accessoires et les matériaux d'emballage sont recyclables et relèvent de la responsabilité élargie du producteur. Éliminez-les séparément, en suivant l'Info-tri illustrée, dans l'intérêt d'un meilleur traitement des déchets. Le logo Triman n'est valable qu'en France.

Les piles / piles rechargeables défectueuses ou usagées doivent être recyclées conformément à la directive 2006/66/CE et ses modifications. Les piles et / ou piles rechargeables et / ou le produit doivent être retournés dans les centres de collecte proposés.

Pollution de l'environnement par la mise au rebut incorrecte des piles / piles rechargeables !

Les piles / piles rechargeables ne doivent pas être mises au rebut avec les ordures ménagères. Elles peuvent contenir des métaux lourds toxiques et doivent être considérées comme des déchets spéciaux. Les symboles chimiques des métaux lourds sont les suivants : Cd = cadmium, Hg = mercure, Pb = plomb. Pour cette raison, veuillez toujours déposer les piles / piles rechargeables usagées dans les conteneurs de recyclage communaux.

Garantie

Article L217-16 du Code de la consommation
Lorsque l'acheteur demande au vendeur, pendant le cours de la garantie commerciale qui lui a été consentie lors de l'acquisition ou de la réparation d'un bien meuble, une remise en état couverte

par la garantie, toute période d'immobilisation d'au moins sept jours vient s'ajouter à la durée de la garantie qui restait à courir. Cette période court à compter de la demande d'intervention de l'acheteur ou de la mise à disposition pour réparation du bien en cause, si cette mise à disposition est postérieure à la demande d'intervention.

Indépendamment de la garantie commerciale souscrite, le vendeur reste tenu des défauts de conformité du bien et des vices rédhibitoires dans les conditions prévues aux articles L217-4 à L217-13 du Code de la consommation et aux articles 1641 à 1648 et 2232 du Code Civil.

Article L217-4 du Code de la consommation
Le vendeur livre un bien conforme au contrat et répond des défauts de conformité existant lors de la délivrance.

Il répond également des défauts de conformité résultant de l'emballage, des instructions de montage ou de l'installation lorsque celle-ci a été mise à sa charge par le contrat ou a été réalisée sous sa responsabilité.

Article L217-5 du Code de la consommation
Le bien est conforme au contrat :
1° S´il est propre à l'usage habituellement attendu d'un bien semblable et, le cas échéant :
  - s'il correspond à la description donnée par le vendeur et posséder les qualités que celui-ci a présentées à l'acheteur sous forme d'échantillon ou de modèle ;
  - s'il présente les qualités qu'un acheteur peut légitimement attendre eu égard aux déclarations publiques faites par le vendeur, par le producteur ou par son représentant, notamment dans la publicité ou l'étiquetage ;
2° Ou s'il présente les caractéristiques définies d'un commun accord par les parties ou être propre à tout usage spécial recherché par l'acheteur, porté à la connaissance du vendeur et que ce dernier a accepté.

Article L217-12 du Code de la consommation
L'action résultant du défaut de conformité se prescrit par deux ans à compter de la délivrance du bien.

Article 1641 du Code civil
Le vendeur est tenu de la garantie à raison des défauts cachés de la chose vendue qui la rendent impropre à l'usage auquel on la destine, ou qui diminuent tellement cet usage que l'acheteur ne l'aurait pas acquise, ou n'en aurait donné qu'un moindre prix, s'il les avait connus.

Article 1648 1er alinéa du Code civil
L'action résultant des vices rédhibitoires doit être intentée par l'acquéreur dans un délai de deux ans à compter de la découverte du vice.

Les pièces détachées indispensables à l'utilisation du produit sont disponibles pendant la durée de la garantie du produit.

Le produit a été fabriqué selon des critères de qualité stricts, et contrôlé consciencieusement avant sa livraison. En cas de défaut de matériau ou de fabrication, vous avez des droits légaux vis-à-vis du vendeur du produit. Vos droits légaux ne sont en aucun cas limités par notre garantie mentionnée ci-dessous.

La garantie de ce produit est de 3 ans à partir de la date d'achat. La période de garantie commence à la date d'achat. Conservez l'original de la preuve d'achat dans un endroit sûr car ce document est nécessaire pour prouver l'achat.

Tout dommage ou défaut déjà présent au moment de l'achat doit être signalé immédiatement après le déballage du produit.

Si le produit présente un défaut de matériau ou de fabrication dans les 3 ans qui suivent la date d'achat, nous le réparerons ou le remplacerons - à notre choix - gratuitement pour vous. La période de garantie n'est pas prolongée par une demande de garantie acceptée. Cette mesure s'applique également pour les pièces remplacées et réparées.

Cette garantie est annulée si le produit a été endommagé ou utilisé ou entretenu de manière incorrecte.

La garantie couvre les défauts de matériels et de fabrication. Cette garantie ne couvre pas les pièces du produit soumises à une usure normale, et qui sont donc considérées comme des pièces d'usure (par exemple les piles, les piles rechargeables, tuyaux, les cartouches d'encre), ni les dommages aux pièces fragiles, par exemple les interrupteurs ou les pièces en verre.

Faire valoir sa garantie

Pour garantir la rapidité d'exécution de la procédure de garantie, veuillez respecter les indications suivantes :

Veuillez conserver le ticket de caisse et la référence du produit (IAN 499236_2204) à titre de preuve d'achat pour toute demande.
Le numéro de référence de l'article est indiqué sur la plaque d'identification, gravé sur la page de titre de votre manuel (en bas à gauche) ou sur un autocollant apposé sur la face arrière ou inférieure du produit.

En cas de dysfonctionnement du produit, ou de tout autre défaut, contactez en premier lieu le service après-vente par téléphone ou par e-mail aux coordonnées indiquées ci-dessous.
Vous pouvez alors envoyer franco de port tout produit considéré comme défectueux au service clientèle indiqué, accompagné de la preuve d'achat (ticket de caisse) et d'une description écrite du défaut avec mention de sa date d'apparition.

Service après-vente

FR **Service après-vente France**
Tél. : 0800904879
E-Mail : owim@lidl.fr

BE **Service après-vente Belgique**
Tél. : 080071011
Tél. : 80023970 (Luxembourg)
E-Mail : owim@lidl.be

CE

Legenda van de gebruikte pictogrammen	
⎓	Gelijkstroom / -spanning
	Frontlamp lichtstroom: ca. 120 lm Frontlamp verlichtingsduur: ca. 5 uur
	Zijlamp lichtstroom: ca. 150 lm Zijlamp verlichtingsduur: ca. 3 uur
Incl.: 3x AAA	Inclusief batterijen
Base with powerful magnet and wrist strap	Voet met krachtige magneet en bevestigingslus
CE	De CE-markering duidt op conformiteit met relevante EU-richtlijnen die van toepassing zijn op dit product.
▨ ☐	Veiligheidsinstructies Instructies
⊘	Buiten het bereik van kinderen bewaren.
⊘	Nieuwe en gebruikte batterijen niet door elkaar gebruiken.
⊘	Niet in het vuur gooien.
⊘	Niet opladen.
⊘	Niet verkeerd plaatsen.
⊘	Houd batterijen uit de buurt van water en overmatig vocht.
⊘	Niet deformeren/beschadigen.
⊘	Niet kortsluiten.

Legenda van de gebruikte pictogrammen	
⊘	Niet openen / uit elkaar halen.
	Op de juiste manier plaatsen.
⊘	Verschillende types en merken niet door elkaar gebruiken.

LED-zaklamp PWLC 3 A2

Inleiding

Hartelijk gefeliciteerd met de aankoop van uw nieuwe product. U heeft voor een hoogwaardig product gekozen. De gebruiksaanwijzing is een deel van het product. Deze bevat belangrijke aanwijzingen voor veiligheid, gebruik en verwijdering. Maakt U zich voor de ingebruikname van het product met alle bedienings- en veiligheidsvoorschriften vertrouwd. Gebruik het product alleen zoals beschreven en voor de aangegeven toepassingsgebieden. Overhandig alle documenten bij doorgifte van het product aan derden.

Correct gebruik

Dit product is bestemd voor normaal gebruik. Dit product is alleen geschikt voor privégebruik in droge ruimtes binnenshuis, bijv. in opslagruimtes of gangen. Het product is niet bestemd voor commercieel gebruik of voor andere toepassingen. Alleen voor gebruik binnenshuis!

- Dit product is niet geschikt als kamerverlichting in huishoudens.

Beschrijving van de onderdelen

1	Frontlamp	5	Magneet
2	Zijlamp	6	Deksel van het batterijvak
3	AAN- / UIT-knop	7	Bevestigingslus
4	Greep	8	Batterijhouder
		9	Batterij

Technische gegevens

Zijlamp: 1 x 1,2 W COB-led (niet vervangbaar)
Frontlamp: 1 x 1,5 W COB-led (niet vervangbaar)
Batterijen: 3 x 1,5 V⎓, alkaline batterij AAA (meegeleverd)

Verlichtingsduur:
Frontlamp: ca. 5 uur
Zijlamp: ca. 3 uur

Omvang van de levering

1 led-zaklamp met bevestigingslus
3 batterijen
1 gebruiksaanwijzing

Veiligheidsinstructies

BIJ SCHADE DIE ONTSTAAT DOOR HET NEGEREN VAN DEZE GEBRUIKSAANWIJZING KOMT DE GARANTIE TE VERVALLEN!

- Dit product kan door kinderen vanaf 8 alsmede door personen met verminderde fysieke, sensorische of mentale vaardigheden of een gebrek aan ervaring en kennis worden gebruikt, als zij onder toezicht staan of geïnstrueerd werden met betrekking tot het veilige gebruik van het product en zij de hieruit voortvloeiende gevaren begrijpen. Kinderen mogen niet met het product spelen. Reiniging en onderhoud mag niet door kinderen zonder toezicht worden uitgevoerd.
- Neem het product niet in gebruik als het beschadigd is.
- Bescherm het product tegen natheid en vocht. Nooit in water of andere vloeistoffen dompelen!
- De leds kunnen niet worden vervangen.
- Mochten de leds aan het einde van hun levensduur uitvallen, dan dient het gehele product te worden vervangen.
- Kijk niet direct in het licht van het product, aangezien dit schadelijk kan zijn voor de ogen.

Veiligheidsinstructies voor batterijen / accu's

- **LEVENSGEVAAR!** Houd batterijen / accu's buiten het bereik van kinderen. Raadpleeg bij inslikken onmiddellijk een arts!
- Inslikken kan leiden tot inwendige verbrandingen, perforatie van zacht weefsel en tot de dood. Ernstige inwendige verbrandingen kunnen binnen 2 uur na het inslikken optreden.
- **EXPLOSIEGEVAAR!** Laad niet oplaadbare batterijen nooit op. Sluit de batterijen / accu's niet kort en / of open deze niet. Daardoor kan de batterij oververhit raken, in brand vliegen of exploderen.
- Gooi batterijen / accu's nooit in het vuur of water.
- Stel batterijen / accu's nooit bloot aan mechanische belastingen.

Risico dat de batterijen / accu's lekken
- Vermijd extreme omstandigheden en temperaturen die invloed op de batterijen / accu's zouden kunnen hebben bijv. radiatoren / direct zonlicht.

- Bij lekkende batterijen / accu's het contact van de chemicaliën met de huid, ogen en slijmvliezen vermijden! Spoel de desbetreffende plekken direct af met schoon water en raadpleeg onmiddellijk een arts!
- **DRAAG VEILIGHEIDSHANDSCHOENEN!** Lekkende of beschadigde batterijen / accu's kunnen in geval van huidcontact chemische brandwonden veroorzaken. Draag daarom in dit geval geschikte veiligheidshandschoenen.
- Als de batterijen / accu's lekken, dient u deze direct uit het product te halen om beschadigingen te vermijden.
- Gebruik alleen batterijen / accu's van hetzelfde type. Gebruik nooit nieuwe en oude batterijen / accu's door elkaar!
- Verwijder de batterijen / accu's, als u het product gedurende een langere periode niet gebruikt.

Risico op beschadiging van het product
- Gebruik uitsluitend het aangegeven type batterij / accu!
- Plaats de batterijen / accu's volgens de weergegeven polariteit (+) en (-) op batterij / accu en op product.
- Reinig de contacten van de batterij / accu en in het batterijvak voor het plaatsen met een droge, pluisvrije doek of wattenstaafje!
- Verwijder verbruikte batterijen / accu's direct uit het product.

Voor de ingebruikname

Opmerking: verwijder al het verpakkingsmateriaal van het product.

Batterijen plaatsen / vervangen

Opmerking: schakel het product uit voordat u de batterijen plaatst / verwijdert.
- ☐ Schroef het deksel van het batterijvak 6 los door dit tegen de klok in te draaien (zie afb. B) en trek de batterijhouder 8 uit de greep 4.
- ☐ Leg de (nieuwe) batterijen 9 in de batterijhouder 8. **Opmerking:** zorg ervoor dat u de batterijen 9 volgens de juiste polariteit plaatst. De polariteit wordt op de batterijhouder 8 aangegeven. Gebruik uitsluitend batterijen van het type AAA.
- ☐ Schuif de batterijhouder 8 terug in de greep 4. Let op de pijlrichting op de batterijhouder 8.
- ☐ Plaats het deksel van het batterijvak 6 weer op de greep 4 en schroef dit met de klok mee vast.

Uw product is nu gereed voor gebruik.

Functies

Verlichtingsfuncties
Het product beschikt over twee verlichtingsfuncties.

- ☐ De frontlamp 1 schakelt u in door op de AAN- / UIT-knop 3 te drukken.
- ☐ Door nogmaals op de AAN- / UIT-knop 3 te drukken, schakelt u de zijlamp 2 in. De frontlamp 1 gaat uit.
- ☐ Druk opnieuw op de AAN- / UIT-knop 3 om de zijlamp 2 weer uit te schakelen.

Magneetbevestiging
Het product heeft een magneet 5 voor de bevestiging aan magnetische oppervlakken (zie afb. A).

Bevestigingslus
Dit product heeft een bevestigingslus 7 waarmee het kan worden opgehangen (zie afb. A).

Opmerking: de voorziening waaraan het product wordt opgehangen, moet geschikt zijn voor het gewicht van het product.

Reiniging en onderhoud

- Gebruik in geen geval vloeistoffen en reinigingsmiddelen omdat deze het product beschadigen.
- ☐ Reinig het product alleen aan de buitenzijde met een zachte, droge doek.

Afvoer

De verpakking bestaat uit milieuvriendelijke grondstoffen die u via de plaatselijke recyclingcontainers kunt afvoeren.

Neem de aanduiding van de verpakkingsmaterialen voor de afvalscheiding in acht. Deze zijn gemarkeerd met de afkortingen (a) en een cijfers (b) met de volgende betekenis: 1–7: kunststoffen/20–22: papier en vezelplaten/80–98: composietmaterialen.

Informatie over de mogelijkheden om het uitgediende product na gebruik te verwijderen, verstrekt uw gemeentelijke overheid.

Gooi het afgedankte product omwille van het milieu niet weg via het huisvuil, maar geef het af bij het daarvoor bestemde depot of het gemeentelijke milieupark. Over afgifteplaatsen en hun openingstijden kunt u zich bij uw aangewezen instantie informeren.

Het product, waaronder het toebehoren, en de verpakkingsmaterialen kunnen worden gerecycled en zijn onderhevig aan een uitgebreide verantwoordelijkheid van de fabrikant. Gooi ze apart weg, overeenkomstig de aangegeven Info-tri (informatie over afvalscheiding), voor een beter afvalbeheer. Het Triman-logo geldt alleen voor Frankrijk.

Defecte of verbruikte batterijen / accu's moeten volgens de richtlijn 2006/66/EG en veranderingen daarop worden gerecycled. Geef batterijen / accu's en / of het product af bij de daarvoor bestemde verzamelstations.

Milieuschade door foutieve verwijdering van de batterijen / accu's!

Batterijen / accu's mogen niet via het huisvuil worden weggegooid. Ze kunnen giftige zware metalen bevatten en vallen onder het chemisch afval. De chemische symbolen van de zware metalen zijn: Cd = cadmium, Hg = kwik, Pb = lood. Geef verbruikte batterijen / accu's daarom af bij een gemeentelijk inzamelpunt.

Garantie

Het product werd volgens strenge kwaliteitsrichtlijnen gemaakt en voor de uitlevering zorgvuldig gecontroleerd. In geval van materiaal- of fabricagefouten hebt u tegenover de verkoper van het product wettelijke rechten. Uw wettelijke rechten worden op geen enkele manier door onze hieronder vermelde garantie beperkt.

De garantie voor dit product bedraagt 3 jaar vanaf aankoopdatum. De garantieperiode gaat in op de datum van aankoop. Bewaar het originele bewijs van aankoop op een veilige plek aangezien dit document nodig is als bewijs.

Alle beschadigingen of gebreken die reeds op het moment van aankoop aanwezig zijn, moeten meteen na het uitpakken van het product worden gemeld.

Mocht het product binnen 3 jaar na aankoopdatum een materiaal- of fabricagefout vertonen, zullen wij het – naar onze keuze – gratis voor u repareren of vervangen. De garantieperiode wordt door een plaatsgevonden garantieverlening niet verlengd. Dit geldt ook voor vervangen en gerepareerde onderdelen.

Deze garantie vervalt als het product werd beschadigd of onjuist is gebruikt of onderhouden.

De garantie dekt materiaal- en fabricagefouten af. Deze garantie dekt geen productonderdelen die aan normale slijtage onderhevig zijn en daarom als verbruiksartikelen worden beschouwd (bv. batterijen, oplaadbare batterijen, slangen, inktpatronen), noch dekt zij schade aan breekbare onderdelen, bv. schakelaars of onderdelen die van glas zijn gemaakt.

Afwikkeling in geval van garantie

Om een snelle afhandeling van uw reclamatie te waarborgen dient u de volgende instructies in acht te nemen:

Houd bij alle vragen alstublieft de kassabon en het artikelnummer (IAN 499236_2204) als bewijs van aankoop bij de hand.
Het artikelnummer vindt u op de typeplaat, ingegraveerd, op het titelblad van uw handleiding (linksonder) of als sticker op de achter- of onderzijde.
Wanneer er storingen in de werking of andere gebreken optreden, dient u eerst telefonisch of per e-mail contact met de onderstaande service-afdeling op te nemen.
Een als defect geregistreerd product kunt u dan samen met uw aankoopbewijs (kassabon) en vermelding van de concrete schade alsmede het tijdstip van optreden voor u franco aan het u meegedeelde servicepunt verzenden.

Service

(NL) **Service Nederland**
Tel.: 08000225537
E-Mail: owim@lidl.nl

(BE) **Service België**
Tel.: 080071011
Tel.: 80023970 (Luxemburg)
E-Mail: owim@lidl.be

CE

Legenda zastosowanych piktogramów
Prąd stały / napięcie stałe
Lampa przednia strumień świetlny: ok. 120 lm Lampa przednia czas świecenia: ok. 5 h
Lampa boczna strumień świetlny: ok. 150 lm Lampa boczna czas świecenia: ok. 3 h
Z bateriami w zestawie
Stopka z mocnym magnesem i szlufką do mocowania
Znak CE wskazuje zgodność z odpowiednimi Dyrektywami UE dotyczącymi tego produktu.
Wskazówki bezpieczeństwa Instrukcja postępowania
Przechowywać poza zasięgiem dzieci.
Nie mieszać ze sobą nowych i zużytych baterii.
Nie wrzucać do ognia.
Nie ładować.
Nie wkładać w niepoprawny sposób.
Baterie należy przechowywać z dala od wody i nadmiernej wilgoci.
Nie deformować/uszkadzać.
Nie zwierać.

Legenda zastosowanych piktogramów
Nie otwierać/wyjmować.
Zwrócić uwagę na właściwe wkładanie.
Nie należy mieszać różnych typów i marek.

Latarka LED PWLC 3 A2

Wstęp

Gratulujemy Państwu zakupu nowego produktu. Tym samym zdecydowali się Państwo na zakup produktu wysokiej jakości. Instrukcja obsługi jest częścią tego produktu. Zawiera ona ważne wskazówki dotyczące bezpieczeństwa, użytkowania i utylizacji. Przed pierwszym użyciem produktu należy zapoznać się ze wszystkimi wskazówkami dotyczącymi obsługi i bezpieczeństwa. Używać produktu wyłącznie zgodnie z jego poniżej opisanym przeznaczeniem. W przypadku przekazania produktu innej osobie należy dołączyć do niego całą jego dokumentację.

Zastosowanie zgodne z przeznaczeniem

Produkt ten jest przeznaczony do normalnego użytku. Niniejszy produkt nadaje się tylko do użytku prywatnego w suchych pomieszczeniach, np. pomieszczenia gospodarcze lub korytarze. Produkt nie jest przeznaczony do użytku komercyjnego lub innych rodzajów zastosowań. Do stosowania tylko w pomieszczeniach!

- Produkt ten nie nadaje się jako oświetlenie pomieszczeń w gospodarstwie domowym.

Opis części

1 Lampa przednia
2 Lampa boczna
3 Przycisk WŁĄCZ / WYŁĄCZ
4 Uchwyt
5 Magnes
6 Pokrywa komory baterii
7 Szlufka do mocowania
8 Wkładka na baterie
9 Baterie

Dane techniczne

Lampa boczna: 1 x 1,2 W COB LED (niewymienne)
Lampa przednia: 1 x 1,5 W COB LED (niewymienne)
Baterie: 3 x 1,5 V⎓, baterie alkaliczne AAA (dołączone do zestawu)

Czas świecenia:
Lampa przednia: ok. 5 godzin
Lampa boczna: ok. 3 godziny

Zawartość

1 latarka LED ze szlufką do mocowania
3 baterie
1 instrukcja obsługi

Wskazówki bezpieczeństwa

W PRZYPADKU SZKÓD SPOWODOWANYCH NIEPRZESTRZEGANIEM NINIEJSZEJ INSTRUKCJI OBSŁUGI WYGASA PRAWO DO GWARANCJI!

- Niniejszy produkt może być używany przez dzieci od lat 8 oraz przez osoby z obniżonymi zdolnościami fizycznymi, sensorycznymi lub mentalnymi lub brakiem doświadczenia i / lub wiedzy, jeśli pozostają pod nadzorem lub zostały pouczone w kwestii bezpiecznego użycia produktu i rozumieją wynikające z niego zagrożenia. Dzieci nie mogą bawić się produktem. Czyszczenie i konserwacja nie mogą być wykonywane przez dzieci bez nadzoru.
- Nie należy używać produktu, jeśli uległ on uszkodzeniu.
- Produkt należy chronić przed wilgocią. Nigdy nie zanurzać w wodzie lub innych płynach!
- Wymiana diod LED jest niemożliwa.
- Jeśli diody LED przestaną działać z powodu zużycia, należy wymienić cały produkt.
- Nie patrzeć bezpośrednio w światło, ponieważ może to być szkodliwe dla oka.

Wskazówki bezpieczeństwa dla baterii / akumulatorów

- **ZAGROŻENIE ŻYCIA!** Baterie / akumulatory należy trzymać poza zasięgiem dzieci. W przypadku połknięcia należy natychmiast udać się do lekarza!
- Połknięcie może prowadzić do oparzeń, perforacji tkanki miękkiej i śmierci. Ciężkie poparzenia mogą wystąpić w ciągu 2 godzin po połknięciu.
- **NIEBEZPIECZEŃSTWO WYBUCHU!** Baterii jednorazowego użytku nie wolno ładować ponownie. Baterii / akumulatorów nie należy zwierać i / lub otwierać. Może to doprowadzić do przegrzania, pożaru lub wybuchu.

- Nigdy nie należy wrzucać baterii / akumulatorów do ognia lub wody.
- Nigdy nie należy narażać baterii / akumulatorów na obciążenia mechaniczne.

Ryzyko wycieku kwasu z baterii / akumulatorów

- Należy unikać ekstremalnych warunków i temperatur, które mogą oddziaływać na baterie / akumulatory, np. kaloryferów / bezpośredniego działania promieniowania słonecznego.
- Jeśli wyciekną baterie / akumulatory, należy unikać kontaktu skóry, oczu i błon śluzowych z chemikaliami! Dotknięte miejsca natychmiast przepłukać czystą wodą i udać się do lekarza!
- **ZAKŁADAĆ RĘKAWICE OCHRONNE!** Wylane lub uszkodzone baterie / akumulatory po dotknięciu skóry mogą spowodować poparzenia chemiczne. Dlatego należy w takim przypadku nakładać odpowiednie rękawice ochronne.
- W przypadku wycieku baterii / akumulatorów natychmiast usunąć je z produktu, aby uniknąć uszkodzeń.
- Używać wyłącznie baterii / akumulatorów tego samego typu. Nie zakładać razem nowych oraz zużytych baterii / akumulatorów!
- Jeżeli produkt nie jest przez dłuższy czas używany, baterie / akumulatorynależy wyjąć.

Ryzyko uszkodzenia produktu

- Używać wyłącznie zalecanego rodzaju baterii / akumulatora!
- Włożyć baterie / akumulatory zgodnie z oznaczeniem biegunów (+) i (-) na baterii / akumulatorze i produkcie.
- Oczyścić styki baterii / akumulatora i w komorze baterii przed włożeniem suchą, niestrzępiącą się szmatką lub patyczkiem higienicznym!
- Zużyte baterie / akumulatory wyjąć jak najszybciej z produktu.

Przed uruchomieniem

Wskazówka: Należy całkowicie usunąć materiał opakowania z produktu.

Wkładanie / wymiana baterii

Wskazówka: Wyłączyć produkt przed włożeniem / wyjęciem baterii.

- Odkręcić pokrywę komory baterii 6 poprzez przekręcenie jej w kierunku odwrotnym do ruchu wskazówek zegara (patrz rys. B) i wyjąć wkładkę na baterie 8 z uchwytu 4.
- Włożyć (nowe) baterie 9 do wkładki na baterie 8.

Wskazówka: Upewnić się, że baterie 9 są wkładane zgodnie z poprawną biegunowością. Jest ona pokazana na wkładce na baterie 8. Stosować wyłącznie baterie typu AAA.

- Wsunąć wkładkę na baterie 8 z powrotem w uchwyt 4. Zwrócić uwagę na kierunek strzałki we wkładce na baterie 8.
- Ponownie założyć pokrywę komory baterii 6 na uchwyt 4 i przykręcić ją w kierunku zgodnym z ruchem wskazówek zegara.

Produkt jest gotowy do zastosowania.

Funkcje

Funkcje świecenia
Produkt dysponuje dwiema funkcjami świecenia:

- Lampę przednią 1 włącza się poprzez wciśnięcie przycisku WŁĄCZ / WYŁĄCZ 3.
- Poprzez ponowne wciśnięcie przycisku WŁĄCZ / WYŁĄCZ 3 włącza się lampę boczną 2. Lampa przednia 1 gaśnie.
- Znów nacisnąć przycisk WŁĄCZ / WYŁĄCZ 3, aby ponownie wyłączyć lampę boczną 2.

Mocowanie magnetyczne
Produkt wyposażony jest w magnes 5 do mocowania na powierzchniach magnetycznych (patrz rys. A).

Szlufka do mocowania
Produkt ten posiada szlufkę do mocowania 7, która służy do zawieszania (patrz rys. A).

Wskazówka: miejsce zawieszenia musi być odpowiednie do ciężaru produktu.

Czyszczenie i pielęgnacja

- W żadnym wypadku nie należy stosować cieczy oraz środków czyszczących. Mogą one doprowadzić do uszkodzenia produktu.
- Produkt należy czyścić wyłącznie z zewnątrz miękką suchą szmatką.

Utylizacja

Opakowanie wykonane jest z materiałów przyjaznych dla środowiska, które można przekazać do utylizacji w lokalnym punkcie przetwarzania surowców wtórnych.

Przy segregowaniu odpadów prosimy zwrócić uwagę na oznakowanie materiałów opakowaniowych, oznaczone są one skrótami (a) i numerami (b) o następującym znaczeniu: 1-7: Tworzywa sztuczne/20-22: Papier i tektura / 80-98: Materiały kompozytowe.

Informacji na temat możliwości utylizacji wyeksploatowanego produktu udziela urząd gminy lub miasta.

Z uwagi na ochronę środowiska nie wyrzucać urządzenia po zakończeniu eksploatacji do odpadów domowych, lecz prawidłowo zutylizować. Informacji o punktach zbiorczych i ich godzinach otwarcia udziela odpowiedni urząd.

Produkt, w tym akcesoriai materiały opakowaniowe, nadają się do recyklingu i podlegają rozszerzonej odpowiedzialności producenta. Wyrzuć je osobno, zgodnie z ilustracją przedstawiającą informacje o sortowaniu, aby zapewnić lepszą utylizację odpadów. Logo Triman jest ważne tylko dla Francji.

Uszkodzone lub zużyte baterie / akumulatory muszą być poddane recyklingowi zgodnie z dyrektywą 2006/66/WE i jej zmianami. Oddać baterie / akumulatory i / lub produkt w dostępnych punktach zbiórki.

Niewłaściwa utylizacja baterii / akumulatorów stwarza zagrożenie dla środowiska naturalnego!

Baterii / akumulatorów nie należy wyrzucać razem z odpadami domowymi. Mogą one zawierać szkodliwe metale ciężkie i należy je traktować jak odpady specjalne. Symbole chemiczne metali ciężkich są następujące: Cd = kadm, Hg = rtęć, Pb = ołów. Dlatego też zużyte baterie / akumulatory należy przekazywać do komunalnych punktów gromadzenia odpadów niebezpiecznych.

Gwarancja

Produkt został wyprodukowany zgodnie z surowymi wytycznymi dotyczącymi jakości i dokładnie przetestowane przed dostawą. W przypadku wad materiałowych lub produkcyjnych przysługują Państwu prawa ustawowe wobec sprzedawcy produktu. Państwa prawa ustawowe nie są w żaden sposób ograniczone przez naszą gwarancję przedstawioną poniżej.

Gwarancja na ten produkt wynosi 3 lata od daty zakupu. Okres gwarancji rozpoczyna się od daty zakupu. Proszę przechowywać oryginalny rachunek w bezpiecznym miejscu, ponieważ ten dokument jest wymagany jako dowód zakupu.

Wszelkie uszkodzenia lub wady obecne już w momencie zakupu należy zgłosić niezwłocznie po rozpakowaniu produktu.

Jeżeli w ciągu 3 lat od daty zakupu produkt wykaże wady materiałowe lub produkcyjne, to – według naszego uznania – bezpłatnie go naprawimy lub wymienimy. Okres gwarancji nie ulega przedłużeniu o przyznane roszczenie gwarancyjne. Dotyczy to również wymienionych i naprawionych części.

Niniejsza gwarancja traci ważność, jeśli produkt został uszkodzony, był niewłaściwie użytkowany lub konserwowany.

Gwarancja obejmuje wady materiałowe i produkcyjne. Niniejsza gwarancja nie obejmuje części produktu, które podlegają normalnemu zużyciu i dlatego są uważane za części zużywalne (np. baterie, akumulatory, węże, wkłady atramentowe), ani nie obejmuje uszkodzeń części delikatnych, np. przełączników lub części wykonanych ze szkła.

Zgodnie z Kodeksem Cywilnym art. 581 §1 wraz z wymianą urządzenia lub ważnej części czas gwarancji rozpoczyna się na nowo.

Sposób postępowania w przypadku naprawy gwarancyjnej

Aby zapewnić szybkie rozpatrzenie Państwa wniosku, prosimy stosować się do następujących wskazówek:

Przed skontaktowaniem się z działem serwisowym należy przygotować paragon i numer artykułu (IAN 499236_2204) jako dowód zakupu.
Numery artykułów można znaleźć na tabliczce znamionowe, na grawerunku, na stronie tytułowej jego instrukcji (na dole po lewej stronie) lub jako naklejkę na stronie odwrotnej lub spodniej.
W razie wystąpienia błędów w działaniu lub innych wad, należy skontaktować się najpierw z wymienionym poniżej działem serwisowym telefonicznie lub pocztą elektroniczną.
Produkt uznany za uszkodzony można następnie z dołączeniem dowodu zakupu (paragonu) i podaniem, na czym polega wada i kiedy wystąpiła, przesłać bezpłatnie na podany Państwu adres serwisu.

Serwis

(PL) **Serwis Polska**
Tel.: 008004911946
E-Mail: owim@lidl.pl

CE

Legenda použitých piktogramů
Stejnosměrný proud / stejnosměrné napětí
Světelný tok přední svítilny: cca 120 lm Doba svícení přední svítilny: cca 5 hod.
Světelný tok postranní svítilny: cca 150 lm Doba svícení postranní svítilny: cca 3 hod.
Včetně baterií
Dolní konec se silným magnetem a poutkem
Značka CE vyjadřuje soulad s příslušnými směrnicemi EU, které se vztahují na tento výrobek.
Bezpečnostní upozornění Instrukce
Uchovávat mimo dosah dětí.
Nekombinovat nové a použité baterie.
Neházet do ohně.
Nenabíjet.
Nevkládat nesprávně.
Chraňte baterie před vodou a nadměrnou vlhkostí.
Nedeformovat, nepoškozovat.
Nezkratovat.

Legenda použitých piktogramů
Neotevírat, nerozebírat.
Dbát na správné vložení.
Nekombinovat různé typy a značky.

Kapesní LED svítilna PWLC 3 A2

Úvod

Blahopřejeme Vám ke koupi nového výrobku. Rozhodli jste se pro kvalitní produkt. Návod k obsluze je součástí tohoto výrobku. Obsahuje důležité pokyny pro bezpečnost, použití a likvidaci. Před použitím výrobku se seznamte se všemi pokyny k obsluze a bezpečnostními pokyny. Používejte výrobek jen popsaným způsobem a na uvedených místech. Při předání výrobku třetí osobě předejte i všechny podklady.

Použití ke stanovenému účelu

Tento výrobek je určen k normálnímu používání. Tento výrobek je vhodný jen k privátnímu používání v suchých místnostech, např. v komoře nebo na chodbě. Výrobek není určen k výdělečné činnosti nebo pro používání v jiných oblastech. K použití pouze v místnostech!

- Tento výrobek není vhodný k osvětlení místností v domácnosti.

Popis dílů

1 Přední svítilna
2 Postranní svítilna
3 VYPÍNAČ
4 Rukojet
5 Magnet
6 Kryt přihrádky na baterie
7 Upevňovací smyčka
8 Držák baterie
9 Baterie

Technická data

Postranní svítilna: 1 x 1,2 W COB LED (nelze vyměnit)
Čelní svítilna: 1 x 1,5 W COB LED (nelze vyměnit)
Baterie: 3 x 1,5 V⎓, alkalické baterie AAA (součást dodávky)

Doba svícení:
Čelní svítilna: cca 5 hodin
Postranní svítilna: cca 3 hodiny

Obsah dodávky

1 kapesní LED svítilna s poutkem
3 baterie
1 návod k obsluze

Bezpečnostní upozornění

V PŘÍPADĚ POŠKOZENÍ, KTERÁ JSOU ZPŮSOBENA NEDODRŽENÍM TOHOTO NÁVODU K OBSLUZE, ZANIKÁ NÁROK NA ZÁRUKU!

- Tento výrobek mohou používat děti od 8 let, osoby se sníženými fyzickými, smyslovými nebo duševními schopnosti nebo s nedostatečnými zkušenostmi a znalostmi, jestliže budou pod dohledem nebo byly poučeny o bezpečném používání výrobku a chápou nebezpečí, která z jeho používání vyplývají. S výrobkem si děti nesmí hrát. Děti nesmí bez dohledu provádět čištění ani uživatelskou údržbu výrobku.
- Vadný výrobek neuvádějte do provozu.
- Chraňte výrobek před mokrem a vlhkostí. Neponořujte výrobek do vody nebo jiných kapalin!
- LED nelze vyměnit.
- Po výpadku nebo poškození LED se musí celý výrobek vyměnit.
- Nedívejte se přímo do světla výrobku, protože může dojít k poškození zraku.

Bezpečnostní pokyny pro baterie a akumulátory

- **NEBEZPEČÍ OHROŽENÍ ŽIVOTA!** Uchovávejte baterie a akumulátory mimo dosah dětí. V případě spolknutí okamžitě vyhledejte lékařskou pomoc!
- Při požití může dojít k popáleninám, perforaci měkkých tkání a úmrtí. K závažným popáleninám může dojít do 2 hodin po požití.
- **NEBEZPEČÍ VÝBUCHU!** Nenabíjecí baterie nikdy znovu nenabíjejte. Baterie nebo akumulátory nezkratujte ani je neotevírejte. Hrozí přehřátí, nebezpečí požáru nebo jejich prasknutí.
- Nikdy neházejte baterie nebo akumulátory do ohně ani do vody.
- Nevystavujte baterie nebo akumulátory mechanickému zatížení.

Nebezpečí vytečení baterií / akumulátorů

- Zabraňte extrémním podmínkám a teplotám, např. na topení anebo na slunci, které mohou negativně ovlivnit funkci baterií nebo akumulátorů.

- V případě vytečení baterií / akumulátorů zabraňte kontaktu chemikálií s pokožkou, očima a sliznicemi! Omyjte ihned postižená místa dostatečným množstvím čisté vody a vyhledejte lékařskou pomoc!
- **NOSTE OCHRANNÉ RUKAVICE!** Vyteklé i poškozené baterie nebo akumulátory mohou při kontaktu s pokožkou způsobit její poleptání. Noste proto vhodné rukavice.
- V případě vytečení ihned odstraňte baterie nebo akumulátory z výrobku, abyste zabránili jeho poškození!
- Používejte jen baterie nebo akumulátory stejného typu. Nekombinujte staré baterie nebo akumulátory s novými!
- Odstraňte baterie nebo akumulátory při delším nepoužívání z výrobku.

Nebezpečí poškození výrobku

- Používejte jen udaný typ baterie nebo akumulátoru!
- Nasazujte baterie nebo akumulátory podle označení polarity (+) a (-) na bateriích nebo akumulátorech a na výrobku.
- Vyčistěte kontakty na baterii / akumulátoru a v přihrádce na baterie před jejich vložením suchou utěrkou, která nepouští vlákna, nebo vatovým tamponem!
- Vybité baterie nebo akumulátory ihned vyjměte z výrobku.

Před uvedením do provozu

Upozornění: Odstraňte veškerý obalový materiál z výrobku.

Vložení a výměna baterií

Upozornění: Před vložením / vyjmutí baterií vždy výrobek vypněte.

- Odšroubujte kryt přihrádky na baterie 6 jeho otočením proti směru hodinových ručiček (viz obr. B) a vytáhněte držák baterie 8 z rukojeti 4.
- Vložte (nové) baterie 9 do držáku baterie 8.
  Upozornění: Dbejte při vkládání baterií 9 na správnou polaritu. Správná polarita je zobrazena na vložce pro baterie 8. Používejte výhradně baterie typu AAA.
- Nasaďte držák baterie 8 zpátky do rukojeti 4. Pozor na směr šipky na držáku baterie 8.
- Nasaďte víčko přihrádky na baterie 6 opět na rukojeť 4 a pevně je zašroubujte ve směru hodinových ručiček.

Nyní je výrobek připraven k provozu.

Funkce

Způsoby svícení
Výrobek má dvě různé funkce svícení.

- Čelní svítilnu 1 rozsvítíte stisknutím VYPÍNAČE 3.
- Dalším stisknutím VYPÍNAČE 3 rozsvítíte postranní svítilnu 2. Čelní svítilna 1 zhasne.
- Dalším stisknutím VYPÍNAČE 3 opět zhasnete postranní svítilnu 2.

Připevnění pomocí magnetů
Výrobek je vybaven magnetem 5 k upevnění k feromagnetickým povrchům (viz obr. A).

Poutko
Tento výrobek má poutko 7 pro zavěšení (viz obr. A).

Upozornění: Místo nebo zařízení k zavěšení musí být vhodné pro váhu výrobku.

Čistění a ošetřování

- V žádném případě nepoužívejte kapaliny a čisticí prostředky, může dojít k poškození výrobku.
- Výrobek čistěte jen na povrchu měkkým suchým hadrem.

Zlikvidování

Obal se skládá z ekologických materiálů, které můžete zlikvidovat prostřednictvím místních sběren recyklovatelných materiálů.

Při třídění odpadu se řiďte podle označení obalových materiálů zkratkami (a) a čísly (b), s následujícím významem: 1–7: umělé hmoty / 20–22: papír a lepenka / 80–98: složené látky.

O možnostech likvidace vysloužilých zařízení se informujte u správy vaší obce nebo města.

V zájmu ochrany životního prostředí vysloužilý výrobek nevyhazujte do domovního odpadu, ale předejte k odborné likvidaci. O sběrnách a jejich otevíracích hodinách se můžete informovat u příslušné správy města nebo obce.

Výrobek vč. příslušenství a obalové materiály jsou recyklovatelné a podléhají rozšířené odpovědnosti výrobce. Likvidujte je odděleně podle ilustrovaných Info-tri (informace o třídění), abyste mohli lépe nakládat s odpady. Logo Triman platí jen pro Francii.

Vadné nebo vybité baterie resp. akumulátory se musí, podle směrnice 2006/66/ES a jejích příslušných změn, recyklovat. Baterie, akumulátory i výrobek odevzdejte zpět do nabízených sběren.

Ekologické škody v důsledku chybné likvidace baterií / akumulátorů!

Baterie / akumulátory se nesmí zlikvidovat v domácím odpadu. Mohou obsahovat jedovaté těžké kovy a musí se zpracovávat jako zvláštní odpad. Chemické symboly těžkých kovů: Cd = kadmium, Hg = rtuť, Pb = olovo. Proto odevzdejte opotřebované baterie / akumulátory u komunální sběrny.

Záruka

Výrobek byl vyroben podle přísných směrnic kvality a před dodáním pečlivě otestován. V případě materiálních nebo výrobních vad máte zákonná práva vůči prodejci výrobku. Vaše zákonná práva nejsou níže uvedenou zárukou nijak omezená.

Záruka na tento výrobek je 3 roky od data zakoupení. Záruční doba začíná dnem zakoupení. Originál dokladu o zakoupení si uschovejte na bezpečném místě, protože tento doklad je vyžadován jako doklad o koupi.

Jakékoli poškození nebo závady, které se vyskytly již v okamžiku nákupu, musí být nahlášeny ihned po vybalení výrobku.

Pokud se u výrobku během 3 let od data zakoupení projeví vada materiálu nebo výrobní vada, pak vám ho podle naší volby bezplatně opravíme nebo vyměníme. Záruční doba se po uznané reklamaci neprodlužuje. To platí také pro vyměněné a opravené díly.

Tato záruka je neplatná, pokud byl výrobek poškozený nebo nesprávně používaný anebo udržovaný.

Záruka se kryje na materiálové a výrobní vady. Tato záruka se nevztahuje na díly výrobku, které podléhají běžnému opotřebení, a tím platí jako opotřebitelné díly (např. baterie, hadice, inkoustové barevné patrony), ani se nevztahuje na poškození rozbitných dílů, např. spínačů nebo dílů ze skla.

Postup v případě uplatňování záruky

Pro zajištění rychlého zpracování Vašeho případu se řiďte následujícími pokyny:

Pro všechny požadavky si připravte pokladní stvrzenku a číslo artiklu (IAN 499236_2204) jako doklad o zakoupení.
Číslo artiklu najdete na typovém štítku, gravuře, titulní stránce návodu (vlevo dole) nebo na nálepce na zadní nebo spodní straně.
V případě poruch funkce nebo jiných závad nejdříve kontaktujte, telefonicky nebo e-mailem, v následujícím textu uvedené servisní oddělení.
Výrobek registrovaný jako vadný potom můžete s přiloženým dokladem o zakoupení (pokladní stvrzenkou) a údaji k závadě a kdy k ní došlo, bezplatně zaslat na adresu servisu, která Vám byla sdělena.

Servis

(CZ) **Servis Česká republika**
Tel.: 800600632
E-Mail: owim@lidl.cz

CE

Legenda použitých piktogramov
Jednosmerný prúd / napätie
Predná lampa svetelný prúd: cca. 120 lm Predná lampa doba svietenia: cca. 5 h
Bočné svietidlo svetelný prúd: cca. 150 lm Bočné svietidlo doba svietenia: cca. 3 h
Vrátane batérií
Základňa so silným magnetom a upevňovacím pútkom
Značka CE uvádza zhodu s príslušnými smernicami EÚ platnými pre tento výrobok.
Bezpečnostné upozornenia Manipulačné pokyny
Skladujte mimo dosahu detí.
Nemiešajte nové a použité batérie.
Nehádžte do ohňa.
Nenabíjajte.
Nevkladajte nesprávne.
Batérie uchovávajte mimo dosahu vody a nadmernej vlhkosti.
Nedeformujte/nepoškodzujte.
Neskratujte.

Legenda použitých piktogramov
Neotvárajte/nerozoberajte.
Skontrolujte, či sú správne vložené.
Nekombinujte rôzny typy a značky batérií.

LED vreckové svietidlo PWLC 3 A2

Úvod

Blahoželáme Vám ku kúpe Vášho nového výrobku. Rozhodli ste sa pre veľmi kvalitný výrobok. Návod na obsluhu je súčasťou tohto výrobku. Obsahuje dôležité upozornenia týkajúce sa bezpečnosti, používania a likvidácie. Skôr ako začnete výrobok používať, oboznámte sa so všetkými pokynmi k obsluhe a bezpečnosti. Výrobok používajte iba v súlade s popisom a v uvedených oblastiach používania. V prípade postúpenia výrobku ďalším osobám odovzdajte aj všetky dokumenty patriace k výrobku.

Používanie v súlade s určeným účelom

Tento výrobok je určený na normálne používanie. Tento výrobok je vhodný iba na súkromné používanie v suchých interiéroch, napr. v skladovacej miestnosti alebo na chodbe. Výrobok nie je určený na komerčné účely alebo pre iné oblasti použitia. Iba na používanie v interiéri!

- Tento výrobok nie je vhodný na osvetlenie miestností v domácnosti.

Popis častí

1 Predná lampa
2 Bočná lampa
3 ZA- / VYPÍNAČ
4 Rukoväť
5 Magnet
6 Kryt priečinka pre batérie
7 Upevňovacia slučka
8 Batériová vložka
9 Batéria

Technické údaje

Bočná lampa: 1 x 1,2 W COB LED (bez možnosti výmeny)
Predná lampa: 1 x 1,5 W COB LED (bez možnosti výmeny)
Batérie: 3 x 1,5 V⎓, alkalickej batérie typ AAA (sú obsiahnuté v dodávke)

Doba svietenia:
Predná lampa: cca. 5 hodín
Bočná lampa: cca. 3 hodiny

Obsah dodávky

1 LED vrecková baterka s upevňovacím pútkom
3 batérie
1 návod na používanie

Bezpečnostné upozornenia

V PRÍPADE ŠKÔD, KTORÉ VZNIKNÚ NEDODRŽIAVANÍM TOHTO NÁVODU NA OBSLUHU, ZANIKÁ GARANČNÝ NÁROK!

- Tento výrobok môžu používať deti od 8 rokov, ako aj osoby so zníženými psychickými, senzorickými alebo duševnými schopnosťami alebo s nedostatkom skúseností a vedomostí, ak sú pod dozorom, alebo ak boli poučené ohľadom bezpečného používania výrobku, a ak porozumeli nebezpečenstvám spojeným s jeho používaním. Deti sa s výrobkom nesmú hrať. Čistenie a údržbu nesmú vykonávať deti bez dozoru.
- Výrobok neuvádzajte do prevádzky, ak je poškodený.
- Chráňte výrobok pred kvapalinami a vlhkosťou. Výrobok nikdy neponárajte do vody alebo iných kvapalín!
- LED diódy nie je možné vymeniť.
- Ak LED na konci svojej životnosti vypadnú, je potrebné vymeniť celý výrobok.
- Nepozerajte sa priamo do svetla výrobku, pretože by to mohlo poškodiť oči.

Bezpečnostné upozornenia týkajúce sa batérií / akumulátorových batérií

- **NEBEZPEČENSTVO OHROZENIA ŽIVOTA!** Batérie / akumulátorové batérie držte mimo dosahu detí. V prípade prehltnutia okamžite vyhľadajte lekára!
- Prehltnutie môže mať za následok popáleniny, perforáciu mäkkých tkanív a smrť. Ťažké popáleniny môžu nastať do 2 hodín po prehltnutí.
- **NEBEZPEČENSTVO EXPLÓZIE!** Nenabíjateľné batérie nikdy znova nenabíjajte. Batérie / akumulátorové batérie neskratujte a / alebo neotvárajte. Následkom môže byť prehriatie, požiar alebo explózia.
- Batérie / akumulátorové batérie nikdy nehádžte do ohňa alebo vody.
- Nevystavujte batérie / akumulátorové batérie mechanickej záťaži.

Riziko vytečenia batérií / akumulátorových batérií

- Batérie / akumulátorové batérie nikdy nevystavujte extrémnym podmienkam a teplotám, ktoré by na ne mohli pôsobiť, napr. na vykurovacích telesách / priamom slnečnom žiarení.
- Ak batérie / akumulátorové batérie vytiekli, zabráňte kontaktu pokožky, očí a slizníc s chemikáliami! Ihneď vypláchnite postihnuté miesta väčším množstvom čistej vody a okamžite vyhľadajte lekára!
- **NOSTE OCHRANNÉ RUKAVICE!** Vytečené alebo poškodené batérie / akumulátorové batérie môžu pri kontakte s pokožkou spôsobiť poleptanie. V takom prípade preto noste vhodné ochranné rukavice.
- V prípade vytečenia batérií / akumulátorových batérií ich ihneď vyberte z výrobku, aby ste predišli vzniku škôd.
- Používajte iba batérie / akumulátorové batérie rovnakého typu. Nekombinujte staré batérie / akumulátorové batérie s novými!
- Ak produkt dlhší čas nepoužívate, vyberte z neho batérie / akumulátorové batérie.

Riziko poškodenia produktu

- Používajte výhradne uvedený typ batérií / akumulátorových batérií!
- Vložte batérie / akumulátorové batérie podľa označenia polarity (+) a (-) na batérii / akumulátorovej batérii a výrobku.
- Pred vložením očistite kontakty na batérii / akumulátorovej batérii a v priečinku pre batériu suchou handričkou, ktorá nepúšťa vlákna, alebo vatovou tyčinkou!
- Vybité batérie / akumulátorové batérie ihneď vyberte z produktu.

Pred uvedením do prevádzky

Poznámka: Odstráňte celý obalový materiál z výrobku.

Výmena / vkladanie batérií

Poznámka: Pred nasadením / vybraním batérií výrobok vypnite.

- Odšróbujte kryt priečinka pre batérie 6 tak, že ho otáčate proti smeru hodinových ručičiek (pozri obr. B) a vyberiete batériovú vložku 8 z rukoväte 4.
- Vložte (nové) batérie 9 do batériovej vložky 8.
  Poznámka: Zabezpečte, aby boli batérie 9 vložené s ohľadom na správnu polaritu. Polarita je znázornená na batériovej vložke 8. Používajte výhradne batérie typu AAA
- Zasuňte batériovú vložku 8 naspäť do rukoväte 4. Dbajte na smer šípky na batériovej vložke 8.
- Opäť nasaďte kryt priečinka pre batérie 6 na rukoväť 4 a pevne ho prišróbujte v smere hodinových ručičiek.

Váš výrobok je teraz pripravený na používanie.

Funkcie

Svetelné funkcie
Výrobok disponuje dvoma svetelnými funkciami.

- Predné svetlo 1 zapnete stlačením ZA- / VYPÍNAČA 3.
- Ďalším stlačením ZA- / VYPÍNAČA 3 zapnete bočnú lampu 2. Predná lampa 1 zhasne.
- Znova stlačte ZA- / VYPÍNAČ 3, aby ste znova vypli bočnú lampu 2.

Upevnenie magnetom
Výrobok disponuje magnetom 5 pre upevnenie na magnetických povrchoch (pozri obr. A).

Upevňovacie pútko
Tento výrobok má upevňovacie pútko 7 na zavesenie (pozri obr. A).

Poznámka: Zariadenie, na ktorom je výrobok zavesený, musí zodpovedať hmotnosti výrobku.

Čistenie a údržba

- V žiadnom prípade nepoužívajte kvapaliny a čistiace prostriedky, pretože poškodzujú výrobok.
- Produkt čistite iba zvonku mäkkou, suchou handričkou.

Likvidácia

Obal pozostáva z ekologických materiálov, ktoré môžete odovzdať na miestnych recyklačných zberných miestach.

Všímajte si prosím označenie obalových materiálov pre triedenie odpadu, sú označené skratkami (a) a číslami (b) s nasledujúcim významom: 1–7: Plasty / 20–22: Papier a kartón / 80–98: Spojené látky.

O možnostiach likvidácie opotrebovaného výrobku sa môžete informovať na Vašej obecnej alebo mestskej správe.

Ak výrobok doslúžil, v záujme ochrany životného prostredia ho neodhoďte do domového odpadu, ale odovzdajte na odbornú likvidáciu. Informácie o zberných miestach a ich otváracích hodinách získate na Vašej príslušnej správe.

Výrobok vr. príslušenstva a obalové materiály sú recyklovateľné a podliehajú rozšírenej zodpovednosti výrobcu. Pre lepšie spracovanie odpadu ich zlikvidujte oddelene podľa obrázkov Info-tri (informácie o triedení). Triman-Logo platí iba pre Francúzsko.

Defektné alebo použité batérie / akumulátorové batérie musia byť odovzdané na recykláciu podľa smernice 2006/66/ES a jej zmien. Batérie / akumulátorové batérie a / alebo výrobok odovzdajte prostredníctvom dostupných zberných stredísk.

Nesprávna likvidácia batérií / akumulátorových batérií ničí životné prostredie!

Batérie / akumulátorové batérie sa nesmú likvidovať spolu s domovým odpadom. Môžu obsahovať jedovaté ťažké kovy a je potrebné zaobchádzať s nimi ako s nebezpečným odpadom. Chemické značky ťažkých kovov sú nasledovné: Cd = kadmium, Hg = ortuť, Pb = olovo. Opotrebované batérie / akumulátorové batérie preto odovzdajte v komunálnej zberni.

Záruka

Výrobok bol starostlivo vyrobený v súlade s prísnymi smernicami kvality a pred dodaním dôkladne otestovaný. V prípade materiálových alebo výrobných chýb máte zákonné práva voči predajcovi výrobku. Vaše zákonné práva nie sú žiadnym spôsobom obmedzené našou zárukou uvedenou nižšie.

Záruka na tento výrobok je 3 roky od dátumu nákupu. Záručná doba začína plynúť dátumom kúpy. Originál dokladu o kúpe si uschovajte na bezpečnom mieste, pretože tento doklad je potrebný ako dôkaz o kúpe.

Akékoľvek poškodenie alebo nedostatky prítomné už v čase nákupu je potrebné nahlásiť ihneď po vybalení výrobku.

Ak sa v priebehu 3 rokov od dátumu zakúpenia preukáže, že výrobok vykazuje chyby materiálu alebo spracovania, podľa vlastného uváženia Vám ho bezplatne opravíme alebo vymeníme. Záručná doba sa na základe poskytnutej záručnej reklamácie nepredlžuje. To platí aj pre vymenené alebo opravené diely.

Táto záruka je neplatná, ak bol výrobok poškodený alebo nesprávne používaný alebo udržiavaný.

Záruka sa vzťahuje na chyby materiálu a výrobné chyby. Táto záruka sa nevzťahuje na časti výrobku, ktoré podliehajú bežnému opotrebovaniu, a preto sa považujú za opotrebovateľné diely (napr. batérie, nabíjateľné batérie, hadice, atramentové kazety), ani na poškodenie krehkých častí, napr. spínačov alebo častí zo skla.

Postup v prípade poškodenia v záruke

Pre zaručenie rýchleho spracovania Vašej požiadavky dodržte prosím nasledujúce pokyny:

Pre všetky otázky majte pripravený pokladničný doklad a číslo výrobku (IAN 499236_2204) ako dôkaz o kúpe.
Číslo výrobku nájdete na typovom štítku, gravúre, na prednej strane Vášho návodu (dole vľavo) alebo ako nálepku na zadnej alebo spodnej strane.
Ak sa vyskytnú funkčné poruchy alebo iné nedostatky, najskôr telefonicky alebo e-mailom kontaktujte následne uvedené servisné oddelenie.
Produkt označený ako defektný potom môžete s priloženým dokladom o kúpe (pokladničný lístok) a uvedením, v čom spočíva nedostatok a kedy sa vyskytol, bezplatne odoslať na Vám oznámenú adresu servisného pracoviska.

Servis

(SK) **Servis Slovensko**
Tel.: 0800 008158
E-pošta: owim@lidl.sk

CE

Leyenda de pictogramas utilizados
Corriente / tensión continua
Flujo luminoso de la lámpara delantera: aprox. 120 lm Duración de iluminación de la lámpara delantera: aprox. 5h
Flujo luminoso de la lámpara lateral: aprox. 150 lm Duración de iluminación de la lámpara lateral: aprox. 3h
Pilas incluidas
Pie con potente imán y correa de fijación
La marca CE indica la conformidad con las directivas de la UE aplicables a este producto.
Indicaciones de seguridad Instrucciones de uso
Mantener fuera del alcance de los niños.
No mezclar pilas nuevas y usadas.
No arrojar al fuego.
No cargar.
No insertar erróneamente.
Mantenga las pilas lejos del agua y de la humedad excesiva.
No deformar/dañar.
No cortocircuitar.

Leyenda de pictogramas utilizados
No abrir/desmontar.
Observar la inserción correcta.
No mezclar tipos y marcas diferentes.

Linterna led PWLC 3 A2

Introducción

Enhorabuena por la adquisición de su nuevo producto. Ha optado por un producto de alta calidad. El manual de instrucciones forma parte de este producto. Contiene importantes indicaciones sobre seguridad, uso y eliminación. Antes de usar el producto, familiarícese con todas las indicaciones de manejo y de seguridad. Utilice el producto únicamente como se describe a continuación y para las aplicaciones indicadas. Adjunte igualmente toda la documentación en caso de entregar el producto a terceros.

Especificaciones de uso

El producto ha sido diseñado para un uso normal. Este producto solo es apto para el uso privado en espacios interiores secos, p. ej. en trasteros o pasillos. Este producto no ha sido concebido para un uso comercial ni para otros usos diferentes al previsto. ¡Únicamente para uso en espacios interiores!

- Este producto no es apto para la iluminación de espacios domésticos.

Descripción de los componentes

1 Lámpara delantera
2 Lámpara lateral
3 BOTÓN DE ENCENDIDO/ APAGADO
4 Mango
5 Imán
6 Tapa del compartimento de las pilas
7 Correa de fijación
8 Cartucho para pilas
9 Pila

Características técnicas

Lámpara lateral: 1 x 1,2 W LED COB (no reemplazable)
Lámpara delantera: 1 x 1,5 W LED COB (no reemplazable)
Pilas: 3 x 1,5 V⎓, pila alcalina AAA (incluidas en el volumen de suministro)

Duración de iluminación:
Lámpara delantera: aprox. 5 horas
Lámpara lateral: aprox. 3 horas

Volumen de suministro

1 linterna LED con correa de fijación
3 pilas
1 manual de instrucciones

Indicaciones de seguridad

¡LA GARANTÍA NO CUBRE LOS DAÑOS PROVOCADOS POR EL INCUMPLIMIENTO DE ESTAS INSTRUCCIONES DE USO!

- Este producto puede ser utilizado por niños mayores de 8 años, así como por personas con capacidades físicas, sensoriales o mentales reducidas o que cuenten con poca experiencia y falta de conocimientos, siempre y cuando se les haya enseñado cómo utilizar el producto de forma segura y hayan comprendido los peligros que pueden resultar de un mal uso del mismo. No deje que los niños jueguen con el producto. Las tareas de limpieza y mantenimiento no pueden ser efectuadas por niños sin la supervisión de un adulto.
- No ponga el producto en funcionamiento si está dañado.
- Proteja el producto del agua y la humedad. ¡No sumergir nunca en agua u otros líquidos!
- Las bombillas LED no son reemplazables.
- Si las bombillas LED llegan al final de su vida útil, deberá reemplazar todo el producto.
- No mire directamente a la luz del producto ya que esto podría dañar los ojos.

Indicaciones de seguridad sobre las pilas / baterías

- **¡PELIGRO DE MUERTE!** Mantenga las pilas / baterías fuera del alcance de los niños. ¡En caso de ingestión, acuda inmediatamente a un médico!
- La ingestión puede provocar quemaduras, perforaciones de tejidos blandos y la muerte. Las quemaduras graves pueden aparecer pasadas 2 horas tras la ingestión.
- **¡PELIGRO DE EXPLOSIÓN!** No recargue nunca pilas no recargables. No ponga las pilas / baterías en cortocircuito ni tampoco las abra. Estas podrían recalentarse, explotar o provocar un incendio.
- Nunca arroje pilas / baterías al fuego o al agua.
- No aplique cargas mecánicas sobre las pilas / baterías.

Riesgo de sulfatación de las pilas / baterías

- Evite condiciones y temperaturas extremas que puedan influir en el funcionamiento de las pilas / baterías, por ejemplo, acercarlas a un radiador o exponerlas directamente a la luz solar.
- ¡Si las pilas / baterías se sulfatan, evite el contacto de la piel, los ojos y las mucosas con los productos químicos! ¡En caso de entrar en contacto con el ácido, lave inmediatamente la zona afectada con abundante agua y busque atención médica!
- **¡UTILICE GUANTES DE SEGURIDAD!** Las pilas / baterías sulfatadas o dañadas pueden provocar abrasiones al entrar en contacto con la piel. Por tanto, es imprescindible el uso de guantes de protección en estos casos.
- En caso de sulfatación de las pilas / baterías, retírelas inmediatamente del producto para evitar daños.
- Utilice únicamente pilas / baterías del mismo tipo. ¡No mezcle pilas / baterías usadas con nuevas!
- Retire las pilas / baterías del producto si no va a utilizarlo durante un período de tiempo prolongado.

Riesgo de daño del producto

- ¡Utilice exclusivamente el tipo de pila / batería indicado!
- Introduzca las pilas / baterías teniendo en cuenta la polaridad marcada con (+) y (-) tanto en las pilas / baterías como en el producto.
- ¡Limpie los contactos de la pila / batería y en el compartimento de las pilas antes de la inserción con un paño seco y libre de pelusas o un bastoncillo de algodón!
- Retire inmediatamente las pilas / baterías agotadas del producto.

Antes de la puesta en funcionamiento

Nota: retire completamente el material de embalaje del producto.

Colocar / quitar las pilas

Nota: desconecte el producto antes de colocar/retirar las pilas.

- Desatornille la tapa del compartimento de las pilas 6 girando en sentido contrario a las agujas del reloj (ver fig. B) y estire el cartucho para pilas 8 del mango 4.
- Introduzca las pilas (nuevas) 9 en el cartucho para pilas 8.
  Nota: Asegúrese de que coloca las pilas 9 según la polaridad correcta. La polaridad se indica en el cartucho para pilas 8. Utilice únicamente pilas del tipo AAA.
- Vuelva a introducir el cartucho para pilas 8 en el mango 4. Tenga en cuenta la dirección de la flecha del cartucho para pilas 8.

- Vuelva a colocar la tapa del compartimento para pilas 6 en el mango 4 y atorníllela en el sentido de las agujas del reloj.

Ahora, el producto ya está listo para ser puesto en funcionamiento.

Funciones

Funciones de iluminación
El producto dispone de dos funciones de iluminación.

- Encienda la lámpara delantera 1 pulsando el botón de encendido/apagado 3.
- Pulsando de nuevo el botón de encendido/apagado 3 encenderá la lámpara lateral 2. La lámpara delantera 1 se apagará.
- Pulse de nuevo el botón de encendido/apagado 3 para volver a apagar la lámpara lateral 2.

Fijación imantada
El producto dispone de un imán 5 para fijarlo a superficies imantadas (ver fig. A).

Correa de fijación
Este producto cuenta con una correa de fijación 7 para colgarlo (ver fig. A).

Nota: El dispositivo en el que se va a colgar el producto debe ser adecuado para el peso del producto.

Limpieza y cuidados

- En ningún caso utilice líquidos o productos limpiadores, ya que estos podrían dañar el producto.
- Limpie únicamente el exterior del producto con un paño suave y seco.

Eliminación

El embalaje está compuesto por materiales no contaminantes que pueden ser desechados en el centro de reciclaje local.

Tenga en cuenta el distintivo del embalaje para la separación de residuos. Está compuesto por abreviaturas (a) y números (b) que significan lo siguiente: 1–7: plásticos / 20–22: papel y cartón / 80–98: materiales compuestos.

Para obtener información sobre las posibilidades de desecho del producto al final de su vida útil, acuda a la administración de su comunidad o ciudad.

Para proteger el medio ambiente no tire el producto junto con la basura doméstica cuando ya no le sea útil. Deséchelo en un contenedor de reciclaje. Diríjase a la administración competente para obtener información sobre los puntos de recogida de residuos y sus horarios.

El producto, incluidos los accesorios, y el material de embalaje son reciclables y están sujetos a la responsabilidad extendida del fabricante. Deséchelos por separado siguiendo la información ilustrada de recogida selectiva para un mejor tratamiento de los residuos. El logotipo Triman se aplica solo para Francia.

Las pilas / baterías defectuosas o usadas deben ser recicladas según lo indicado en la directiva 2006/66/CE y en sus modificaciones. Recicle las pilas / baterías y / o el producto en los puntos de recogida adecuados.

¡Daños en el medio ambiente por un reciclaje indebido de las pilas / baterías!

Las pilas / baterías no deben eliminarse junto con los residuos domésticos. Estas pueden contener metales pesados tóxicos que deben tratarse conforme a la normativa aplicable a los residuos especiales. Los símbolos químicos de los metales pesados son: Cd = cadmio, Hg = mercurio, Pb = plomo. Las pilas / baterías deben reciclarse en un punto de recolección específico para ello.

Garantía

El producto ha sido fabricado según normas de calidad exigentes y ha sido probado minuciosamente antes de la entrega. En caso de fallos de material o de fabricación, dispone de derechos legales frente al vendedor del producto. Nuestra garantía mencionada a continuación no restringe sus derechos legales de ningún modo.

La garantía para este producto es de 3 años a partir de la fecha de compra. La garantía empieza el día de la fecha de compra. Conserve el justificante de compra original en un lugar seguro, ya que este documento es necesario para demostrar la compra.

Todos los daños o defectos ya presente en el momento de la compra deben informarse inmediatamente tras desembalar el producto.

Si el producto presenta defectos de material o fabricación en los 3 años a partir de la fecha de compra, lo repararemos o sustituiremos, según nuestra elección, gratuitamente para usted. El período de garantía no se extiende por una reclamación de garantía aprobada. Esto también es aplicable a las piezas sustituidas y reparadas.

La garantía pierde su validez si el producto se daña o se utiliza o mantiene de forma inadecuada.

La garantía cubre defectos de material y fabricación. Esta garantía no cubre las piezas del producto sujetas a un uso y desgaste normal y, por lo tanto, consideradas piezas de desgaste (por ej. pilas, baterías, mangueras, cartuchos de tinta) ni los daños a las piezas frágiles, por ej. interruptores o piezas de cristal.

Tramitación de la garantía

Para garantizar una rápida tramitación de su consulta, tenga en cuenta las siguientes indicaciones:

Para realizar cualquier consulta, tenga a mano el recibo y el número de artículo (IAN 499236_2204) como justificante de compra.
Encontrará el número de artículo en una inscripción de la placa indentificativa, en la portada de las instrucciones (abajo a la izquierda) o en una pegatina en la parte posterior o inferior.
Si el producto fallase o presentase algún defecto, póngase primero en contacto con el departamento de asistencia indicado, ya sea por teléfono o correo electrónico.
Puede enviarnos el producto defectuoso libre de franqueo adjuntando el recibo de compra (tícket de compra) e indicando dónde está y cuándo ha ocurrido el fallo a la dirección de asistencia que le indicamos.

Asistencia

(ES) **Asistencia en España**
Tel.: 900984948
E-Mail: owim@lidl.es

CE

De anvendte piktogrammers legende	
⎓	Jævnstrøm / -spænding
	Forlygte lysstrøm ca. 120 lm Forlygte brændetid ca. 5 h
	Sidelygte lysstrøm ca. 150 lm Sidelygte brændetid ca. 3 h
Incl.: 3x AAA	Med batterier
Base with powerful magnet and wrist strap	Fod med kraftig magnet og fastgørelsesstrop
CE	CE-mærket indikerer at produktet er i overensstemmelse med relevante EU-direktiver gældende for produktet.
■ ☐	Sikkerhedsanvisninger Handlingsanvisninger
⊘	Opbevares uden for børns rækkevidde.
⊘	Bland ikke nye og brugte batterier med hinanden.
⊘	Må ikke smides ind i ild.
⊘	Må ikke oplades.
⊘	Må ikke isættes forkert.
⊘	Hold batterier på afstand af vand og for meget fugt.
⊘	Må ikke deformeres/beskadiges.
⊘	Må ikke kortsluttes.

De anvendte piktogrammers legende	
⊘	Må ikke åbnes/skilles ad i mindre dele.
⊘	Vær opmærksom på korrekt isætning.
⊘	Brug ikke forskellige typer og mærker sammen.

LED lommelygte PWLC 3 A2

Indledning

Hjerteligt tillykke med købet af deres nye produkt. Du har besluttet dig for et produkt af høj kvalitet. Brugervejledningen er en del af dette produkt. Den indeholder vigtige informationer om sikkerhed, brug og bortskaffelse. Gør dig inden ibrugtagning af produktet fortrolig med alle betjenings- og sikkerhedsanvisninger. Benyt kun produktet som beskrevet og til de oplyste formål. Videregiv alle papirer, hvis du giver produktet videre til tredjemand.

Formålsbestemt anvendelse

Dette produkt er beregnet til normal brug. Dette produkt er kun egnet til privat brug i tørre indendørs rum, f.eks. i et opbevaringsrum eller en gang. Produktet er ikke beregnet til erhvervsmæssig brug eller til andre anvendelsesområder. Kun til indendørs brug!

- Dette produkt er ikke egnet til rumbelysning i private hjem.

Beskrivelse af de enkelte dele

[1] Forlygte
[2] Sidelygte
[3] TÆND- / SLUK-knap
[4] Greb
[5] Magnet
[6] Batterirumsafdækning
[7] Fastgørelsesstrop
[8] Batteriindsats
[9] Batteri

Tekniske data

Sidelygte:	1 x 1,2 W COB LED (ikke udskiftelig)
Forlygte:	1 x 1,5 W COB LED (ikke udskiftelig)
Batterier:	3 x 1,5 V ⎓, alkaline batteri AAA (følger med leveringen)

Brændetid:

Forlygte:	ca. 5 timer
Sidelygte:	ca. 3 timer

Leverede dele

1 LED-lommelygte med fastgørelsesstrop
3 batterier
1 betjeningsvejledning

Sikkerhedshenvisninger

VED SKADER, SOM FORÅRSAGES GENNEM IKKE-OVERHOLDELSE AF DENNE BETJENINGSVEJLEDNING, OPHØRER GARANTIKRAVET!

- Dette produkt kan benyttes af børn fra 8-årsalderen og opad, samt af personer med forringede fysiske, følelsesmæssige eller mentale evner eller mangel på erfaring og viden, når de er under opsyn eller er blevet vejledt med hensyn til produktet og forstår de deraf resulterende farer. Børn må ikke lege med produktet. Rengøring og brugervedligeholdelse må ikke gennemføres af børn uden at de er under opsyn.
- Tag ikke produktet i drift, når det er beskadiget.
- Beskyt produktet mod vand og fugt. Sænk aldrig produktet ned i vand eller andre væsker!
- LED'erne kan ikke udskiftes.
- Hvis LED'erne i slutningen af deres levetid er udtjente, skal hele produktet erstattes.
- Se ikke direkte ind i produktets lys, da det kan være skadeligt for øjet.

Sikkerhedshenvisninger for batterier / akkuer

- **LIVSFARE!** Hold batterier / akkuer udenfor børns rækkevidde. Opsøg i tilfælde af slugning straks lægehjælp!
- Indtagelse kan forårsage forbrændinger, perforering af blødt væv og døden. Alvorlige forbrændinger kan forekomme inden for 2 timer efter indtagelse.
- **EKSPLOSIONSFARE!** Genoplad aldrig ikkeopladelige batterier igen. Kortslut ikke batterier / akkuer og / eller åben disse ikke. Der kan opstå overophedning, brandfare eller eksplosion.
- Smid batterier / akkuer aldrig i ild eller vand.
- Udsæt batterier / akkuer ikke for mekanisk belastning.

Risiko for udsivning fra batteriene / akkuerne

- Undgå ekstreme betingelser og temperaturer, som kan påvirke batterier / akkuer, f.eks. varmelegemer / direkte sollys.

- Hvis batterier / akkuer er lækket, skal du undgå at få kemikalierne på huden, i øjnene og i slimhinderne! Skyl de berørte steder med det samme med klart vand og opsøg en læge!
- **BÆR BESKYTTELSESHANDSKER!** Udløbne eller beskadigede batterier / akkuer kan forårsage ætsninger ved berøring med huden. Bær i dette tilfælde derfor egnede beskyttelseshandsker.
- I tilfælde af en lækage hos batterierne / akkuerne, skal De fjerne disse med det samme fra produktet for at undgå beskadigelser.
- Anvend kun batterier / akkuer af samme type. Bland ikke gamle batterier / akkuer med nye!
- Fjern batterierne / akkuerne, når produktet ikke anvendes i en længere periode.

Risiko for beskadigelse af produktet

- Anvend udelukkende den angivne batteri- / akkutype!
- Indsæt batterier / akkuer iht. polaritetsmærkningen (+) og (-) til batteri / akku og produktet.
- Rengør kontakter ved batteriet / det genopladelige batteri og i batterirummet før ilægningen med en tør, fnugfri klud eller en vatpind!
- Fjern brugte batterier / akkuer omgående fra produktet.

Inden ibrugtagningen

Henvisning: Fjern alt emballage fra produktet.

Isættelse / skift af batterier

Henvisning: Sluk produktet, før du sætter batterierne i / tager dem ud.

- □ Skru batterirumsafdækningen [6] af ved at dreje den mod urets retning (se figur B) og træk batteriindsatsen [8] ud af grebet [4].
- □ Sæt (de nye) batterier [9] i batteriindsatsen [8].
  Bemærk: Sørg for, at batterierne [9] isættes med den rigtige polaritet. Polariteten er angivet på batteriindsatsen [8]. Anvend kun batterier af typen AAA.
- □ Skub batteriindsatsen [8] tilbage i grebet [4]. Bemærk pilens retning på batteriindsatsen [8].
- □ Sæt batterirumsafdækningen [6] på grebet [4] igen og skru den fast i urets retning.

Deres produkt er nu driftklar.

Funktioner

Lysfunktioner

Produktet har to lysefunktioner.

- □ Du tænder forlygten [1] ved at trykke på TÆND- / SLUK-knappen [3].
- □ Ved igen at trykke på TÆND- / SLUK-knappen [3] tænder du sidelygten [2]. Forlygten [1] går ud.
- □ Tryk igen på TÆND- / SLUK-knappen [3] for at slukke sidelygten [2].

Magnetfastgørelse

Produktet har en magnet [5] til fastgørelse på magnetiske overflader (se figur A).

Fastgørelsesstrop

Dette produkt har en fastgørelsesstrop [7] til ophængning (se afbildning A).

Bemærk: Ophængningsenheden, som produktet hænges op på, skal være egnet til produktets vægt.

Rengøring og pleje

- Der må aldrig anvendes væsker eller rengøringsmidler, da disse kan beskadige produktet.
- □ Rengør produktet kun udvendigt med en blød, tør klud.

Bortskaffelse

Indpakningen består af miljøvenlige materialer, som De kan bortskaffe over de lokale genbrugssteder.

Bemærk forpakningsmaterialernes mærkning til affaldssorteringen, disse er mærket med forkortelser (a) og numre (b) med følgende betydning: 1–7: kunststoffer / 20–22: papir og pap / 80–98: kompositmaterialer.

De får oplyst muligheder til bortskaffelse af det udtjente produkt hos deres lokale myndigheder eller bystyre.

For miljøets skyld, så må produktet aldrig smides ud sammen med husholdningsaffaldet, når det er udtjent, men skal afleveres til en fagmæssig korrekt bortskaffelse. De kan informere Dem vedrørende opsamlingssteder og deres åbningstider hos deres ansvarlige forvaltning.

Produktet og tilbehøret og emballagematerialer kan genbruges og er underlagt udvidet producentansvar. De skal bortskaffes separat. Følg de viste mærkater med sorteringsoplysninger, så de bortskaffes på en bedre måde. Triman-logoet gælder kun for Frankrig.

Defekte eller brugte batterier / akkuer skal genbruges iht. retningslinje 2006/66/EF og dennes ændringer. Aflevér batterier / akkuer og / eller produktet via et af de tilbudte indsamlingssteder.

Miljøskader gennem forkert bortskaffelse af batterierne / akkuerne!

Batterier / akkuer må ikke bortskaffes via husholdningsaffaldet. De kan indeholde giftige tungmetaller og er underlagt behandlingen for særaffald. De kemiske symboler for tungmetaller er følgende: Cd = kadmium, Hg = kviksølv, Pb = bly. Aflverer derfor brugte batterier / akkuer hos en kommunal genbrugsstation.

Garanti

Produktet er blevet fremstillet efter strenge kvalitetsstandarder og kontrolleret nøje før udlevering. I tilfælde af materiale- eller produktionsfejl kan du i medfør af loven gøre krav gældende over for sælgeren af produktet. Dine lovmæssige rettigheder begrænses på ingen måde af den af os nedennævnte garanti.

Garantien på dette produkt gælder i 3 år regnet fra købsdatoen. Garantien gælder fra købsdatoen. Opbevar den originale kvittering et sikkert sted, da dette dokument forlanges forlagt som dokumentation for købet.

Alle skader eller mangler, der allerede forefindes på tidspunktet for købet, skal straks meddeles efter udpakningen af produktet.

Hvis der inden for 3 år regnet fra købsdatoen viser sig en materiale- eller produktionsfejl på produktet, reparerer eller udskifter vi det – efter vores valg – gratis for dig. Garantiperioden forlænges ikke som følge af et imødekommet krav om garanti. Dette gælder også for udskiftede og reparerede dele.

Denne garanti bortfalder, hvis produktet er blevet beskadiget eller anvendt og vedligeholdt forkert.

Garantien dækker materiale- og produktionsfejl. Denne garanti dækker hverken produktdele, der er udsat for normal slitage og derfor er at betragte som sliddele (f.eks. batterier, akkumulatorer, slanger, farvepatroner), eller skader på skrøbelige dele, f.eks. kontakter eller dele af glas.

Afvikling af garantisager

For at kunne garantere en hurtig sagsbehandling af deres forespørgsel, bedes De følge følgende anvisninger:

Opbevar kassebon og artikelnummer (IAN 499236_2204) som købsdokumentation, så disse kan fremlægges på forespørgsel. Artikelnumrene er angivet på typeskiltet, ved en indgravering, på forsiden af vejledningen (nederst til venstre) eller på et mærkat på bag- eller undersiden. Hvis der forekommer funktionsfejl eller andre mangler, skal De først kontakte nedenstående serviceafdeling telefonisk eller via e-mail.
Et produkt, der er registreret som defekt, kan De derefter sende portofrit til den meddelte serviceadresse ved vedlæggelse af købsbeviset (kassebon) og angivelsen af, hvori manglen består, og hvornår den er opstået.

Service

(DK) **Service Danmark**
Tel.: 80253972
E-Mail: owim@lidl.dk

CE

Legenda dei pittogrammi utilizzati	
⎓	Tensione / corrente continua
	Flusso luminoso lampada frontale: ca. 120 lm Durata illuminazione lampada frontale: ca. 5 h
	Flusso luminoso lampada laterale: ca. 150 lm Durata illuminazione lampada laterale: ca. 3 h
Incl.: 3x AAA	Batterie incluse
Base with powerful magnet and wrist strap	Piede con potente magnete e passante di fissaggio
CE	Il marchio CE indica la conformità con le rilevanti direttive UE applicabili a questo prodotto.
■ ☐	Avvertenze di sicurezza Istruzioni per l'uso
⊘	Tenere fuori dalla portata dei bambini.
⊘	Non mischiare tra loro le batterie nuove con quelle usate.
⊘	Non gettare nel fuoco.
⊘	Non ricaricare.
⊘	Non inserire scorrettamente.
⊘	Tenere le batterie lontano da acqua e umidità eccessiva.
⊘	Non deformare/danneggiare.
⊘	Non cortocircuitare.

Legenda dei pittogrammi utilizzati	
⊘	Non aprire/smembrare.
⊘	Assicurare l'inserimento corretto.
⊘	Non mischiare tipi e marche diverse di batterie.

Torcia LED PWLC 3 A2

Introduzione

Congratulazioni per l'acquisto del vostro nuovo prodotto. Con esso avete optato per un prodotto di qualità. Familiarizzare con il prodotto prima di metterlo in funzione per la prima volta. A tale scopo, leggere attentamente le seguenti istruzioni d'uso e le avvertenze di sicurezza. Utilizzare il prodotto solo come descritto e per i campi di applicazione indicati. Conservare queste istruzioni in un luogo sicuro. Consegnare tutta la documentazione in caso di cessione del prodotto a terzi.

Utilizzo conforme alla destinazione d'uso

Questo prodotto è destinato all'uso normale. Questo prodotto è destinato esclusivamente all'uso privato in ambienti interni asciutti, ad esempio in ripostigli o corridoi. Il prodotto non è destinato all'uso commerciale né ad altri settori d'impiego. Solo per l'uso in ambienti interni!

- Questo prodotto non è adatto all'illuminazione domestica.

Descrizione dei componenti

[1] Lampada frontale
[2] Lampada laterale
[3] TASTO ON/OFF
[4] Manico
[5] Magnete
[6] Coperchio del vano batterie
[7] Passante di fissaggio
[8] Cartuccia portabatterie
[9] Batteria

Specifiche tecniche

Lampada laterale:	1 x LED COB 1,2 W (non sostituibile)
Lampada frontale:	1 x LED COB 1,5 W (non sostituibile)
Batterie:	3 x 1,5 V ⎓, batterie alcaline AAA (incluse nella fornitura)

Durata d'illuminazione

Lampada frontale:	ca. 5 ore
Lampada laterale:	ca. 3 ore

Contenuto della confezione

1 lampada tascabile LED con passante di fissaggio
3 batterie
1 manuale di istruzioni

Avvertenze di sicurezza

IL DIRITTO DI GARANZIA DECADE IN CASO DI DANNI DERIVANTI DAL MANCATO RISPETTO DELLE INDICAZIONI CONTENUTE IN QUESTO MANUALE DI ISTRUZIONI PER L'USO!

- Questo prodotto può essere usato da bambini dagli 8 anni in su e da persone con capacità fisiche, sensoriali o mentali limitate, oppure senza esperienza e conoscenza in merito, soltanto se sorvegliate oppure istruite circa un uso sicuro del prodotto e se dimostrano di comprendere i pericoli a esso connessi. I bambini non devono giocare con il prodotto. La pulizia e la manutenzione eseguibili dall'utente non possono essere effettuate da bambini senza la supervisione di un adulto.
- Non mettere in funzione il prodotto se danneggiato.
- Proteggere il prodotto da acqua e umidità. Non immergerlo mai in acqua o in altri liquidi!
- I LED non sono sostituibili.
- Quando i LED giungono al termine del proprio ciclo di servizio sarà necessario sostituire l'intero prodotto.
- Non guardare direttamente la luce del prodotto poiché può essere dannoso per gli occhi.

Avvertenze di sicurezza per batterie/accumulatori

- **PERICOLO DI MORTE!** Tenere le batterie/gli accumulatori fuori dalla portata dei bambini. In caso di ingerimento consultare subito un medico!
- L'ingerimento può provocare ustioni, perforazione di tessuti molli e la morte. Eventuali ustioni gravi possono comparire anche nel corso delle 2 ore successive all'ingerimento.
- **PERICOLO DI ESPLOSIONE!** Non ricaricare mai batterie non ricaricabili. Non cortocircuitare e/o aprire le batterie o gli accumulatori. Ne conseguirebbe un rischio di incendio, surriscaldamento o scoppio.

- Non gettare mai le batterie/gli accumulatori nel fuoco o in acqua.
- Non esercitare alcuna pressione meccanica sulle batterie/sugli accumulatori.

Rischio di perdita di liquido dalle batterie/dagli accumulatori

- Evitare condizioni e temperature estreme che possano ripercuotersi sulle batterie/sugli accumulatori, quali ad esempio la vicinanza a termosifoni o l'irraggiamento solare diretto.
- Evitare il contatto delle sostanze chimiche con la pelle, gli occhi e le mucose in caso di fuoriuscita del liquido dalle batterie/dagli accumulatori! Sciacquare subito le aree colpite con acqua pulita e consultare immediatamente un medico!
- **INDOSSARE GUANTI PROTETTIVI!** Batterie e accumulatori danneggiati o che presentano perdite possono corrodere la pelle in caso di contatto. Pertanto, in questo caso indossare sempre guanti di protezione adatti.
- Nel caso di perdita di liquido delle batterie/degli accumulatori, rimuoverli subito dal prodotto per evitare danneggiamenti.
- Utilizzare solamente batterie/gli accumulatori dello stesso tipo. Non mischiare le batterie/gli accumulatori vecchi con quelli nuovi!
- Rimuovere le batterie/gli accumulatori, quando il prodotto non viene utilizzato a lungo.

Rischio di danneggiamento del prodotto

- Utilizzare esclusivamente il tipo di batterie/di accumulatori indicato!
- Inserire le batterie/gli accumulatori secondo il contrassegno della polarità (+) e (-) sulla batteria/sull'accumulatore del prodotto.
- Pulire i contatti della batteria/dell'accumulatore e quelli presenti nel vano portabatterie con un panno asciutto e privo di lanugine o un bastoncino cotonato prima dell'inserimento!
- Rimuovere immediatamente le batterie/gli accumulatori esausti dal prodotto.

Prima della messa in funzione

Nota: rimuovere dal prodotto l'intero materiale di imballaggio.

Inserimento / sostituzione delle batterie

Nota: spegnere il prodotto prima di inserire / rimuovere le batterie.

- □ Svitare il coperchio del vano batterie [6] ruotandolo in senso antiorario (vedi Fig. B) ed estrarre la cartuccia portabatterie [8] dal manico [4].

- □ Inserire le (nuove) batterie [9] nella cartuccia portabatterie [8].
  Nota: assicurarsi di aver inserito le batterie [9] con la polarità corretta. Questa è indicata sulla cartuccia portabatterie [8]. Utilizzare esclusivamente batterie del tipo AAA.
- □ Reinserire la cartuccia portabatterie [8] nel manico [4]. Fare riferimento alla direzione della freccia sulla cartuccia portabatterie [8].
- □ Ricollocare il coperchio del vano batterie [6] sul manico [4] e riavvitarlo in senso orario.

Il vostro prodotto è ora pronto per l'uso.

Funzioni

Funzioni luminose

Il prodotto dispone di due funzioni luminose.

- □ La lampada frontale [1] si accende premendo il tasto ON/OFF [3].
- □ Premendo nuovamente il tasto ON/OFF [3] si accende la lampada laterale [2]. La lampada frontale [1] si spegne.
- □ Premere nuovamente il tasto ON/OFF [3] per spegnere di nuovo la lampada laterale [2].

Fissaggio del magnete

Il prodotto dispone di un magnete [5] da fissare a superfici magnetiche (vedi Fig. A).

Passante di fissaggio

Questo prodotto dispone di un passante di fissaggio [7] per appenderlo (vedi Fig. A).

Nota: la struttura alla quale viene appeso il prodotto deve essere adeguata al peso del prodotto.

Pulizia e cura

- Non utilizzare in nessun caso liquidi o detergenti poiché questi danneggerebbero il prodotto.
- □ Pulire il prodotto solo sulla sua superficie esterna con un panno morbido e asciutto.

Smaltimento

L'imballaggio è composto da materiali ecologici che possono essere smaltiti presso i siti di raccolta locali per il riciclo.

Osservare l'identificazione dei materiali di imballaggio per lo smaltimento differenziato, i quali sono contrassegnati da abbreviazioni (a) e da numeri (b) con il seguente significato: 1–7: plastiche/20–22: carta e cartone/80–98: materiali compositi.

E' possibile informarsi circa le possibilità di smaltimento del prodotto usato presso l'amministrazione comunale o cittadina.

Per questioni di tutela ambientale non gettare il prodotto usato tra i rifiuti domestici, ma provvedere invece al suo corretto smaltimento. Presso l'amministrazione competente è possibile ricevere informazioni circa i siti di raccolta e i relativi orari di apertura.

Il prodotto, i suoi accessori e i materiali di imballaggio sono riciclabili e soggetti alla responsabilità estesa del produttore. Per un migliore trattamento dei rifiuti, smaltirli separatamente seguendo i diversi simboli della raccolta differenziata. Il logo Triman è valido solamente per la Francia.

Le batterie/gli accumulatori difettosi o usati devono essere riciclati secondo la direttiva 2006/66/CE e relative modifiche. Smaltire le batterie/gli accumulatori e/o il prodotto presso i punti di raccolta indicati.

Uno smaltimento scorretto delle batterie/gli accumulatori procura danni all'ambiente!

È vietato smaltire le batterie/gli accumulatori con i rifiuti domestici. Possono contenere metalli pesanti nocivi e sono soggetti a smaltimento come rifiuti speciali. I simboli chimici dei metalli pesanti sono i seguenti: Cd = cadmio, Hg = mercurio, Pb = piombo. Consegnare, pertanto, le batterie/gli accumulatori esausti presso un punto di raccolta comunale.

Garanzia

Il prodotto è stato fabbricato accuratamente secondo severe direttive di qualità ed è stato controllato meticolosamente prima della consegna. In caso di difetti di materiale o fabbricazione l'acquirente può far valere diritti legali nei confronti del venditore. La nostra garanzia sotto riportata non costituisce alcun limite ai diritti legali dell'acquirente.

Questo prodotto è garantito per 3 anni con decorrenza dalla data di acquisto. La garanzia decorre dalla data d'acquisto. Conservare lo scontrino originale in un posto sicuro perché questo documento viene richiesto come prova dell'avvenuto acquisto.

Tutti i danni o difetti presenti già al momento dell'acquisto devono essere comunicati subito dopo l'apertura della confezione.

Se entro 3 anni dalla data di acquisto di questo prodotto si rileva un difetto di materiale o di fabbricazione, noi procederemo, a nostra discrezione, alla riparazione o sostituzione gratuite del prodotto o al rimborso del prezzo di acquisto. Un eventuale intervento in garanzia non prolunga né rinnova il periodo di garanzia stesso. Ciò vale anche per le parti sostituite e riparate. Questa garanzia decade in caso di danneggiamento oppure uso o manutenzione impropri del prodotto.

La garanzia copre i difetti di materiale e fabbricazione. Questa garanzia non si applica a parti del prodotto soggette a normale usura e da considerarsi quindi usurabili (ad es. batterie, accumulatori, tubi flessibili, cartucce colorate) né a danni su parti fragili, come ad es. interruttore o parti realizzate in vetro.

Gestione dei casi in garanzia

Per garantire un rapido disbrigo delle proprie pratiche, seguire le istruzioni seguenti:

Per ogni richiesta si prega di conservare lo scontrino e il codice dell'articolo (IAN 499236_2204) come prova d'acquisto.
Il numero d'articolo può essere dedotto dalla targhetta, da un'incisione, dal frontespizio delle istruzioni (in basso a sinistra) oppure dall'adesivo applicato sul retro o sul lato inferiore.
In caso di disfunzioni o avarie, contattare innanzitutto i partner di assistenza elencati di seguito telefonicamente oppure via e-mail.
Si può inviare il prodotto ritenuto difettoso all'indirizzo del centro di assistenza indicato con spedizione esente da affrancatura, completo del documento di acquisto (scontrino) e della descrizione del difetto, specificando anche quando tale difetto si è verificato.

Assistenza

(IT) **Assistenza Italia**
Tel.: 800790789
E-Mail: owim@lidl.it

CE

Az alkalmazott piktogramok jelmagyarázata	
⎓	Egyenáram / -feszültség
	Első lámpa fényáram: kb. 120 lm Első lámpa világítás időtartama: kb. 5 óra
	Oldallámpa fényáram: kb. 150 lm Oldallámpa világítás időtartama: kb. 3 óra
Incl.: 3x AAA	Elemek mellékelve
Base with powerful magnet and wrist strap	Láb erős mágnessel és rögzítő hurokkal
CE	A CE-jelzés a termékre vonatkozó releváns EU-irányelvek betartását jelöli.
■ ☐	Biztonsági tudnivalók Kezelési utasítások
⊘	Gyermekek elől elzárva tartandó.
⊘	Ne keverjen új és használt elemeket.
⊘	Ne dobja tűzbe.
⊘	Ne töltse.
⊘	Ne helyezze be helytelenül.
⊘	Tartsa távol az elemeket víztől és túlzott nedvességtől.
⊘	Ne deformálja/rongálja meg.
⊘	Ne zárja rövidre.

Az alkalmazott piktogramok jelmagyarázata	
⊘	Ne nyissa fel/szerelje szét.
⊘	Ügyeljen a helyes behelyezésre.
⊘	Ne használjon egyszerre különböző típusú és márkájú elemeket.

LED zseblámpa PWLC 3 A2

Bevezető

Gratulálunk új termékének vásárlása alkalmából. Ezzel a döntésével vállalatunk értékes terméke mellett döntött. A használati utasítás ezen termék része. A biztonságra, a használatára és a megsemmisítésre vonatkozó fontos tudnivalókat tartalmazza. A termék használata előtt ismerje meg az összes használati és biztonsági tudnivalót. A terméket csak a leírtak szerint és a megadott felhasználási területeken alkalmazza. A termék harmadik személy számára való továbbadása esetén kézbesítse vele annak a teljes dokumentációját is.

Rendeltetésszerű használat

Ezt a terméket normál használatra szánták. A jelen termék csak száraz, beltéri helyiségekben, pl. a kamrában vagy a folyosón történő használatra alkalmas. A terméket nem közületi felhasználásra vagy egyéb alkalmazásra szánták. Csak beltéri használatra!

- Ez a termék nem alkalmas háztartások helyiségeinek megvilágítására.

Alkatrészleírás

[1] Első lámpa
[2] Oldallámpa
[3] BE- / KI-gomb
[4] Markolat
[5] Mágnes
[6] Elemrekeszfedél
[7] Rögzítőtömlő
[8] Elembetét
[9] Elem

Műszaki adatok

Oldallámpa:	1 x 1,2 W COB LED (nem cserélhető)
Első lámpa:	1 x 1,5 W COB LED (nem cserélhető)
Elemek:	3 x 1,5 V ⎓, alkáli elemek AAA típusú (a csomagolás tartalmazza)

Világítási időtartam:

Első lámpa:	kb. 5 óra
Oldallámpa:	kb. 3 óra

A csomag tartalma

1 LED-es zseblámpa rögzítő hurokkal
3 elem
1 használati útmutató

Biztonsági utasítások

OLYAN KÁROK ESETÉN, AMELYEK ENNEK A KEZELÉSI ÚTMUTATÓNAK A FIGYELMEN KÍVÜL HAGYÁSÁBÓL EREDNEK, A GARANCIA ÉRVÉNYÉT VESZTI!

- A terméket 8 éves kor feletti gyermekek, valamint korlátozott fizikai, érzékszervi vagy szellemi képességgel élő vagy nem megfelelő tapasztalattal és tudással rendelkező személyek csak felügyelet mellett, illetve a termék biztonságos használatára vonatkozó felvilágosítás és a lehetséges veszélyek megértése után használhatják. Gyermekek nem játszhatnak a termékkel. A tisztítást és az ápolást gyermekek felügyelet nélkül nem végezhetik.
- Ne üzemelje be a terméket, ha az sérült.
- Óvja a terméket víztől és nedvességtől. Soha ne merítse vízbe, vagy más folyadékba!
- A LED-ek nem cserélhetők.
- Ha a LED-ek az élettartamuk végén kiégnek, akkor az egész terméket ki kell cserélni.
- Ne nézzen közvetlenül a lámpa fényébe.

Az elemekre / akkukra vonatkozó biztonsági tudnivalók

- **ÉLETVESZÉLY!** Tartsa távol az elemeket / akkumulátorokat a gyermekektől. Lenyelés esetén azonnal forduljon orvoshoz!
- A lenyelés égési sérülésekhez, puha szövetek perforációjához és halálhoz vezethet. 2 órán belül a lenyelés után súlyos égési sérülések léphetnek fel.
- **ROBBANÁSVESZÉLY!** Soha ne töltse a nem feltölthető elemeket. Az elemeket / akkukat tilos rövidre zárni és / vagy felnyitni. Annak következménye túlhevülés, tűzveszély vagy a kihasadásuk lehet.
- Soha ne dobja az elemeket / akkukat tűzbe vagy vízbe.
- Ne tegye ki az elemeket / akkukat mechanikai terhelésnek!

Az elemek / akkuk kifolyásának kockázata

- Kerülje a szélsőséges körülményeket és hőmérsékleteket, mint pl. fűtőtestek / közvetlen napsugárzás, amelyek hatással lehetnek az elemekre / akkukra.

- Ha az elemek / akkumulátorok kifolytak, kerülje el bőr, a szemek és a nyálkahártyák vegyszerekkel való érintkezését! Azonnal mossa le az érintett helyet tiszta vízzel és forduljon orvoshoz!
- **VISELJEN VÉDŐKESZTYŰT!** A kifutott, vagy sérült elemek / akkuk a bőrrel érintkezve felmarhatják azt. Ezért ilyen esetben mindenképpen húzzon megfelelő védőkesztyűt.
- Az elem / akku kifolyása esetén távolítsa el azt azonnal a termékből a sérülések elkerülése érdekében.
- Csak azonos típusú elemeket / akkukat használjon! Ne használjon együtt régi és új elemeket / akkukat!
- Távolítsa el az elemeket / akkukat, ha hosszabb ideig nem használja a terméket.

A termék sérülésének veszélye

- Kizárólag a megadott típusú elemeket / akkukat használja.
- Az elemeket / akkut a termék és az elem / akku (+) és (-) polaritás-jelzésének megfelelően helyezze be.
- Behelyezés előtt tisztítsa meg az elem / akkumulátor és az elemrekesz érintkezőit egy száraz, szöszmentes kendővel vagy fültisztító pálcikával!
- A lemerült elemeket / akkukat haladéktalanul távolítsa el a készülékből.

Az üzembe helyezés előtt

Tudnivaló: Távolítsa el az összes csomagolóanyagot a termékről.

Az elemek behelyezése / cseréje

Tudnivaló: Kapcsolja ki a terméket, mielőtt az elemeket behelyezi / kiveszi.

- □ Csavarozza le az elemrekesz fedelét [6] úgy, hogy az óra járásával ellentétesen elfordítja azt (lásd az B-ábra) és húzza le az elembetétet [8] a markolatról [4].
- □ Helyezze be az (új) elemeket [9] az elembetétbe [8].
  Tudnivaló: Gondoskodjon arról, hogy a helyes polaritással helyezze be az elemeket [9]. A polaritás az elembetéten [8] van feltüntetve. Kizárólag AAA típusú elemeket használjon.
- □ Tolja vissza az elembetétet [8] a markolatba [4]. Vegye figyelembe az elembetéten [8] látható nyíl irányát.
- □ Helyezze vissza ismét az elemrekesz fedelét [6] a markolatra [4] és csavarja azt szorosra az óra járásával megegyezően.

A termék készen áll az üzemelésre.

Funkciók

Fényfunkciók

A termék két fényfunkcióval rendelkezik.

- □ Az első lámpát [1] a BE- / KI-gomb [3] megnyomásával kapcsolhatja be.
- □ A BE- / KI-gomb [3] ismételt megnyomásával bekapcsolja az oldallámpát [2]. Az első lámpa [1] ekkor kialszik.
- □ Nyomja meg ismét a BE- / KI-gombot [3], az oldallámpa [2] kikapcsolásához.

Mágneses rögzítés

A termékhez tartozik egy mágnes [5] a mágneses felületekhez történő rögzítéshez (lásd az A ábra).

Rögzítő hurok

A jelen termék felakasztáshoz egy rögzítő hurokkal [7] rendelkezik (lásd A ábra).

Tudnivaló: Annak a szerkezetnek, amelyre felakasztják a terméket, meg kell felelnie a termék súlyának.

Tisztítás és ápolás

- Semmi esetre se használjon erre a célra folyadékot vagy tisztítószert, mivel ezek károsítják a terméket.
- □ Tisztítsa meg a terméket kívülről egy puha és száraz törlőkendővel.

Mentesítés

A csomagolás környezetbarát anyagokból készült, amelyeket a helyi újrahasznosító helyeken adhat le ártalmatlanítás céljából.

A hulladék elkülönítéséhez vegye figyelembe a csomagolóanyagon található jelzéseket. Ezek rövidítéseket (a) és számokat (b) tartalmaznak a következő jelentéssel: 1–7: műanyagok / 20–22: papír és karton / 80–98: kötőanyagok.

A kiszolgált termék megsemmisítési lehetőségeiről lakóhelye illetékes önkormányzatánál tájékozódhat.

A környezete érdekében, ne dobja a kiszolgált terméket a háztartási szemétbe, hanem adja le szakszerű ártalmatlanításra. A gyűjtőhelyekről és azok nyitvatartási idejéről az illetékes önkormányzatnál tájékozódhat.

A termék, beleértve a tartozékokat és a csomagolóanyagokat is, újrahasznosítható, és a gyártó kiterjesztett felelőssége alá tartozik. A jobb hulladékkezelés érdekében az ábrán látható információk (szortírozási információk) alapján külön ártalmatlanítsa őket. A Triman-logó csak Franciaországra vonatkozik.

A hibás vagy elhasznált elemeket / akkukat a 2006/66/EK irányelv és módosításai értelmében újra kell hasznosítani. Szolgáltassa vissza az elemeket / akkukat és / vagy a terméket az ajánlott gyűjtőállomásokon keresztül.

Környezeti károk az elemek / akkuk hibás megsemmisítése következtében!

Az elemeket / akkukat nem szabad a háziszemétbe dobni. Mérgező hatású nehézfémeket tartalmazhatnak és ezért különleges kezelést igénylő hulladéknak számítanak. A nehézfémek vegyjelei a következők: Cd = kadmium, Hg = higany, Pb = ólom. Ezért az elhasznált elemeket / akkukat egy közösségi gyűjtőhelyen adja le.

Garancia

A terméket gondosan, szigorú minőségi előírások betartásával gyártottuk, és a szállítás előtt gondosan ellenőriztük. Anyag- vagy gyártási hibák esetén a termék eladójával szemben törvényes jogok illetik meg. Az Ön törvényes jogait az általunk alább meghatározott garancia semmilyen módon nem korlátozza.

Erre a termékre 3 év garanciát adunk a vásárlás dátumától számítva. A garancia idő a vásárlás dátumával kezdődik. Biztonságos helyen őrizze meg az eredeti vásárlói bizonylatot, mert ez a dokumentum szükséges a vásárlás bizonyításához.

A vásárláskor fennálló károkat és hiányosságokat a termék kicsomagolása után haladéktalanul jelezze.

Ha ezen a terméken a vásárlástól számított 3 éven belül anyag- vagy gyártási hibát észlel, választásunk szerint ingyenesen megjavítjuk vagy kicseréljük a terméket. A garancia idő nem hosszabbodik meg a helyette nyújtott szavatossági igény által. Ez a kicserélt vagy javított alkatrészekre is érvényes.

A garancia megszűnik, ha a terméket megrongálták, ill. nem szakszerűen kezelték vagy végezték a karbantartást.

A garancia az anyag- és gyártási hibákra vonatkozik. Ez a garancia nem terjed ki azokra a termékalkatrészekre, amelyek normál kopásnak vannak kitéve, és ezért gyorsan kopó alkatrésznek minősülnek (pl. elemekre, akkumulátorokra, tömlőkre, tintapatronokra), illetve a törékeny alkatrészek sérülésére, pl. kapcsolókra vagy üveg alkatrészekre.

Garanciális ügyek lebonyolítása

Ügyének gyors elintézhetősége céljából, kérjük kövesse az alábbi útmutatást:

Kérjük, kérdések esetére készítse elő a pénztárblokkot és a cikkszámot (IAN 499236_2204) a vásárlás tényének az igazolására.
Kéjük, hogy a cikkszámot olvassa le a típustábláról, a gravírozásból, az Útmutató címoldaláról (balra lent), illetve a hátoldalon, vagy a termék alján található matricáról.
Amennyiben működési hibák, vagy egyéb hiányosság lépne fel, elsőször is vegye fel a kapcsolatot a következőkben megnevezett szervizek egyikével telefonon, vagy e-mailen.
A hibásnak ítélt terméket ezután a vásárlást igazoló blokk, valamint a hiba leírásának és keletkezési idejének mellékelésével díjmentesen postázhatja az Önnel közölt szervizcímre.

Szerviz

(HU) **Szerviz Magyarország**
Tel.: 0680021536
E-mail: owim@lidl.hu

CE

Legenda uporabljenih piktogramov	
⎓	Enosmerni tok/enosmerna napetost
	Svetlobni tok sprednje svetilke: pribl. 120 lm Trajanje svetenja sprednje svetilke: pribl. 5 h
	Svetlobni tok stranske svetilke: pribl. 150 lm Trajanje svetenja stranske svetilke: pribl. 3 h
Incl.: 3x AAA	Baterije priložene
Base with powerful magnet and wrist strap	Noga z močnim magnetom in s pritrdilno zanko
CE	Oznaka CE označuje skladnost z relevantnimi direktivami EU, ki veljajo za ta izdelek.
■ ☐	Varnostni napotki Navodila za upravljanje
⊘	Hranite zunaj dosega otrok.
⊘	Ne mešajte novih in rabljenih baterij.
⊘	Ne mečite v ogenj.
⊘	Ne polnite.
⊘	Ne vstavljajte napačno.
⊘	Baterije ne smejo priti v stik z vodo in čezmerno vlago.
⊘	Ne deformirajte/poškodujte.
⊘	Ne povzročite kratkega stika.

Legenda uporabljenih piktogramov	
⊘	Ne odpirajte/razstavljajte.
⊘	Poskrbite za pravilno vstavljanje.
⊘	Ne mešajte različnih vrst in znamk.

Žepna LED-svetilka PWLC 3 A2

Uvod

Iskrene čestitke ob nakupu vašega novega izdelka. Odločili ste se za kakovosten izdelek. Pred prvo uporabo se seznanite z izdelkom. V ta namen pozorno preberite naslednja navodila za uporabo in varnostne napotke. Izdelek uporabljajte samo tako, kot je opisano in samo za navedena področja uporabe. To navodilo hranite na varnem mestu. V primeru izročitve izdelka tretjim, jim predajte tudi vso dokumentacijo.

Predvidena uporaba

Izdelek je namenjen za običajno uporabo. Ta izdelek je namenjen samo za zasebno uporabo v suhih notranjih prostorih, npr. v shrambi ali na hodniku. Izdelek ni predviden za poslovno ali drugačno uporabo. Samo za uporabo v notranjih prostorih!

- Ta izdelek ni primeren za osvetljavo prostora v gospodinjstvu.

Opis delov

[1] Sprednja svetilka
[2] Stranska svetilka
[3] TIPKA ZA VKLOP/izklop
[4] Ročaj
[5] Magnet
[6] Pokrov predalčka za baterije
[7] Pritrdilna zanka
[8] Baterijski vložek
[9] Baterija

Tehnični podatki

Stranska svetilka:	1 x 1,2 W COB LED (ni zamenljiva)
Sprednja svetilka:	1 x 1,5 W COB LED (ni zamenljiva)
Baterije:	3 x 1,5 V ⎓, alkalne baterije AAA (priložene)

Trajanje svetenja:

Sprednja svetilka:	pribl. 5 ur
Stranska svetilka:	pribl. 3 ure

Obseg dobave

1 žepna svetilka LED s pritrdilno zanko
3 baterije
1 navodilo za uporabo

Varnostni napotki

PRI ŠKODI, KI BI NASTALA ZARADI NEUPOŠTEVANJA TEH NAVODIL ZA UPORABO, PRAVICA DO GARANCIJE PRENEHA VELJATI!

- Izdelek lahko uporabljajo otroci od 8. leta naprej ter osebe z zmanjšanimi fizičnimi, čutilnimi ali duševnimi sposobnostmi ali osebe s pomanjkanjem izkušenj in / ali znanja, če so pod nadzorom ali če so bili poučeni o varni uporabi izdelka in razumejo nevarnosti, do katerih lahko pride med uporabo. Otroci se z izdelkom ne smejo igrati. Čiščenja in vzdrževanja, ki ga lahko izvaja uporabnik, ne smejo opravljati otroci, če niso pod nadzorom.
- Izdelka ne uporabljajte, če je poškodovan.
- Zaščitite izdelek pred mokroto in vlago. Nikoli ne potapljajte v vodo ali druge tekočine!
- Lučk LED ni mogoče zamenjati.
- Če lučke LED ob koncu svoje življenjske dobe prenehajo delovati, je treba zamenjati celoten izdelek.
- Ne glejte neposredno v svetlobo izdelka, saj lahko škoduje očem.

Varnostni napotki za baterije/akumulatorje

- **SMRTNA NEVARNOST!** Baterije/akumulatorje shranjujte zunaj dosega otrok. V primeru zaužitja nemudoma poiščite zdravniško pomoč!
- Zaužitje lahko privede do opeklin, perforacij mehkega tkiva in smrti. Do hudih opeklin lahko pride v 2 urah po zaužitju.
- **NEVARNOST EKSPLOZIJE!** Baterij, ki niso predvidene za polnjenje, nikoli znova ne polnite. Ne povzročite kratkega stika baterij/akumulatorjev in/ali jih odpirajte. Posledice so lahko pregretje in nevarnost požara, lahko jih tudi raznese.
- Baterij/akumulatorjev nikoli ne mečite v ogenj ali vodo.
- Baterij/akumulatorjev ne izpostavljajte mehanskim obremenitvam.

Tveganje iztekanja baterij/akumulatorjev

- Izogibajte se izrednim pogojem in temperaturam, ki bi lahko vplivale na baterije/akumulatorje, npr. na radiatorju/neposredni sončni svetlobi.
- Če baterije/akumulatorji iztečejo, preprečite stik kemikalij s kožo, z očmi in s sluznicami! Prizadeta mesta takoj sperite s čisto vodo in takoj poiščite zdravniško pomoč!
- **NOSITE ZAŠČITNE ROKAVICE!** Iztekle ali poškodovane baterije/akumulatorji lahko ob stiku s kožo povzročijo razjede. V takšnem primeru nosite primerne zaščitne rokavice.
- V primeru iztekanja baterij/akumulatorjev le-te takoj odstranite iz izdelka, da preprečite poškodbe.
- Uporabljajte samo baterije/akumulatorje enakega tipa. Ne mešajte starih baterij/akumulatorjev z novimi!
- Baterije/akumulatorje odstranite, kadar izdelka dlje časa ne uporabljate.

Tveganje poškodb izdelka

- Uporabljajte izključno navedeni tip baterije/akumulatorja!
- Baterije/akumulatorje vstavite v izdelek skladno z oznakama polarnosti (+) in (-) na bateriji/akumulatorju in izdelku.
- Pred vstavljanjem očistite kontakte baterije/akumulatorja in v predalčku za baterije s suho krpo, ki ne pušča vlaken ali z vatirano palčko!
- Iztrošene baterije/akumulatorje nemudoma odstranite iz izdelka.

Pred začetkom obratovanja

Napotek: Z izdelka odstranite ves embalažni material.

Vstavljanje/menjava baterij

Napotek: Izdelek izklopite, preden boste namestili / odstranili baterije.

- □ Odvijte pokrov predalčka za baterije [6], tako da ga zavrtite v nasprotni smeri urnega kazalca (glejte sliko B) in izvlecite baterijski vložek [8] iz ročaja [4].
- □ Vstavite (nove) baterije [9] v baterijski vložek [8].
  Napotek: Poskrbite, da bodo baterije [9] vstavljene skladno s pravilno polarnostjo. Polarnost je prikazana na baterijskem vložku [8]. Uporabljajte izključno baterije tipa AAA.
- □ Potisnite baterijski vložek [8] nazaj v ročaj [4]. Upoštevajte smer puščice na baterijskem vložku [8].
- □ Znova namestite pokrov predalčka za baterije [6] na ročaj [4] in ga privijte v smeri urnega kazalca.

Vaš izdelek je zdaj pripravljen za obratovanje.

Funkcije

Funkcije svetenja

Izdelek ima dve funkciji svetenja.

- □ Sprednjo svetilko [1] vklopite s pritiskom na tipko za VKLOP/IZKLOP [3].
- □ Če znova pritisnete tipko za VKLOP/IZKLOP [3], se vklopi stranska svetilka [2]. Sprednja svetilka [1] ugasne.
- □ Znova pritisnite tipko za VKLOP/IZKLOP [3], da znova izklopite stranko svetilko [2].

Pritrditev magneta

Izdelek ima magnet [5] za pritrditev na namagneteno površino (glejte sliko A).

Pritrdilna zanka

Ta izdelek ima pritrdilno zanko [7] za obešanje (glejte sliko A).

Napotek: Priprava, na katero boste obesili izdelek, mora biti primerna za maso izdelka.

Čiščenje in nega

- Nikakor ne uporabljajte tekočin in čistilnih sredstev, ker lahko izdelek poškodujejo.
- □ Izdelek čistite samo zunanje z mehko suho krpo.

Odstranjevanje

Embalaža je narejena iz okolju primernih materialov, ki jih lahko oddate za recikliranje na lokalnih zbirališčih odpadkov.

Upoštevajte oznake embalažnih materialov za ločevanje odpadkov, ki so označene s kraticami (a) in številkami (b) z naslednjim pomenom: 1–7: umetne mase/20–22: papir in karton/80–98: vezni materiali.

O možnostih odstranjevanja odsluženega izdelka se lahko pozanimate pri svoji občinski ali mestni upravi.

Ko je vaš izdelek dotrajan, ga zaradi varovanja okolja ne odvrzite med gospodinjske odpadke, temveč ga oddajte na ustreznem zbirališču tovrstnih odpadkov. O zbirnih mestih in njihovih delovnih časih se lahko pozanimate pri svoji pristojni občinski upravi.

Izdelek z dodatki in embalažni materiali so primerni za recikliranje. Zanje veljajo določila proizvajalčeve razširjene odgovornosti. Za boljše ravnanje z odpadki jih odlagajte ločeno, upoštevajoč prikazane informacije o razvrščanju. Logotip Triman velja samo za Francijo.

Pokvarjene ali iztrošene baterije/akumulatorje je treba reciklirati v skladu z Direktivo 2006/66/ES in njenimi spremembami. Baterije/akumulatorje in/ali izdelek vrnite na ponujenih zbirnih mestih.

Škoda na okolju zaradi napačnega odstranjevanja baterij/akumulatorjev!

Baterij/akumulatorjev ni dovoljeno odstraniti skupaj z gospodinjskimi odpadki. Vsebujejo lahko strupene težke kovine in so podvržene določbam za ravnanje z nevarnimi odpadki. Kemični simboli težkih kovin so naslednji: Cd = kadmij, Hg = živo srebro, Pb = svinec. Zato iztrošene baterije/akumulatorje oddajte na komunalnem zbirnem mestu.

Garancijski

Postopek pri uveljavljanju garancije

Za zagotovitev hitre obdelave vašega primera vas prosimo, da sledite naslednjim napotkom:

Prosimo, da za vsa vprašanja pripravite račun in številko izdelka (IAN 499236_2204) kot dokazilo o nakupu.
Številko izdelka najdete na identifikacijski ploščici, gravuri, naslovni strani v navodilih (spodaj levo) ali na nalepki na hrbtni ali spodnji strani.
Če pride do napačnega delovanja ali drugih pomanjkljivosti, se obrnite najprej na v nadaljevanju navedeni servisni oddelek po telefonu ali prek e-pošte.
Izdelek, označen kot okvarjen, lahko nato brez poštnine pošljete na navedeni naslov servisa, zraven pa priložite potrdilo o nakupu (blagajniški račun) in navedite, za kakšno pomanjkljivost gre in kdaj je nastala.

Servis

(SI) **Servis Slovenija**
Tel.: 00386 (0) 80 70 60
E-Mail: owim@lidl.si

CE

Pooblaščeni serviser:
OWIM GmbH & Co. KG
Stiftsbergstraße 1
74167 Neckarsulm
NEMČIJA

Servisna telefonska številka: 00386 (0) 80 70 60

Garancijski list

1. S tem garancijskim listom OWIM GmbH & Co. KG, Stiftsbergstraße 1, 74167 Neckarsulm, Nemčija jamčimo, da bo izdelek v garancijskem roku ob normalni in pravilni uporabi brezhibno deloval in se zavezujemo, da bomo ob izpolnjenih spodaj navedenih pogojih odpravili morebitne pomanjkljivosti in okvare zaradi napak v materialu ali izdelavi oziroma po svoji presoji izdelek zamenjali ali vrnili kupnino.
2. Garancija je veljavna na ozemlju Republike Slovenije.
3. Garancijski rok za proizvod je 3 leta od datuma izročitve blaga. Datum izročitve blaga je razviden iz računa.
4. Kupec je dolžan okvaro javiti pooblaščenemu servisu oziroma se informirati o nadaljnjih postopkih na zgoraj navedeni telefonski številki. Svetujemo vam, da pred tem natančno preberete navodila o sestavi in uporabi izdelka.
5. Kupec je dolžan pooblaščenemu servisu predložiti garancijski list in račun, kot potrdilo in dokazilo o nakupu ter dnevu izročitve blaga.
6. V primeru, da proizvod popravlja nepooblaščeni servis ali oseba, kupec ne more uveljavljati zahtevkov iz te garancije.
7. Vzroki za okvaro oziroma nedelovanje izdelka morajo biti lastnosti stvari same in ne vzroki, ki so zunaj proizvajalčeve oziroma prodajalčeve sfere. Kupec ne more uveljavljati zahtevkov iz te garancije, če se ni držal priloženih navodil za sestavo in uporabo izdelka ali če je izdelek kakorkoli spremenjen ali nepravilno vzdrževan.
8. Jamčimo servis in rezervne dele še 3 leta po preteku garancijskega roka.
9. Obrabni deli oz. potrošni material so izvzeti iz garancije.
10. Vsi potrebni podatki za uveljavljanje garancije se nahajajo na dveh ločenih dokumentih (garancijski list, račun).
11. Ta garancija proizvajalca ne izključuje pravic potrošnika, ki izhajajo iz odgovornosti prodajalca za napake na blagu.

Prodajalec:

Lidl Slovenija d.o.o. k.d., Pod lipami 1, SI-1218 Komenda

Značenje korištenih simbola	
⎓	Istosmjerna struja/napon
	Prednja svjetiljka svjetlosni tok: cca 120 lm Prednja svjetiljka trajanje svjetla: cca 5 h
	Bočna svjetiljka svjetlosni tok: cca 150 lm Bočna svjetiljka trajanje svjetla: cca 3 h
Incl.: 3x AAA	Uključujući baterije
Base with powerful magnet and wrist strap	Baza sa snažnim magnetom i petljom za pričvršćivanje
CE	CE znak označava sukladnost relevantnim EU direktivama koje se odnose na ovaj proizvod.
■ ☐	Sigurnosne napomene Upute za rukovanje
⊘	Pohranite izvan dohvata djece.
⊘	Ne miješati nove i istrošene baterije.
⊘	Ne bacajte u vatru.
⊘	Nemojte puniti.
⊘	Nemojte pogrešno umetati.
⊘	Držite baterije podalje od vode i prekomjerne vlage.
⊘	Nemojte ih deformirati/oštetiti.
⊘	Ne ih stavljati u kratki spoj.

Značenje korištenih simbola	
⊘	Ne otvarati/rastavljati.
⊘	Provjerite da li ste ispravno stavili.
⊘	Ne miješajte različite vrste i marke.

LED džepna svjetiljka PWLC 3 A2

Uvod

Čestitamo vam na kupnji novog proizvoda. Time ste se odlučili za jedan vrlo kvalitetan proizvod. Prije prvog stavljanja u pogon, upoznajte se sa proizvodom. Za to pomno pročitajte slijedeće upute za uporabu i sigurnost. Koristite ovaj proizvod u skladu s navedenim uputama te u navedene svrhe. Sačuvajte ove upute na jednom sigurnom mjestu. U slučaju davanja proizvoda trećim osobama, izručite također svu pripadajuću dokumentaciju.

Namjenska uporaba

Ovaj proizvod je namijenjen samo za normalnu uporabu. Ovaj proizvod je isključivo namijenjen za privatnu uporabu u suhim unutarnjim prostorijama, npr. u spremištu ili hodniku. Proizvod nije namijenjen za profesionalnu uporabu ili druga područja uporabe. Samo za uporabu u unutarnjem prostoru!

- Proizvod nije prikladan za kućnu rasvjetu.

Opis dijelova

[1] prednja svjetiljka
[2] bočna svjetiljka
[3] tipka za uključivanje / isključivanje
[4] drška
[5] magnet
[6] poklopac pretinca za baterije
[7] petlja za pričvršćivanje
[8] umetak baterija
[9] baterija

Tehnički podaci

Bočna svjetilja:	1 x 1,2 W COB LED (nije zamjenjiva)
Prednja svjetiljka:	1 x 1,5 W COB LED (nije zamjenjiva)
Baterije:	3 x 1,5 V ⎓, alkalnu bateriju AAA (nalaze se u opsegu isporuke)

Trajanje svjetla:

Prednja svjetiljka:	cca 5 sati
Bočna svjetiljka:	cca 3 sata

Opseg isporuke

1 LED džepna svjetiljka s petljom za pričvršćivanje
3 baterije
1 upute za uporabu

Sigurnosne napomene

U SLUČAJU ŠTETE IZAZVANE NEPRIDRŽAVANJEM OVIH UPUTA ZA UPORABU, GUBI SE PRAVO NA JAMSTVO!

- Ovaj proizvod mogu koristiti djeca od 8 godina i starija, kao i osobe s umanjenim tjelesnim, osjetilnim i mentalnim sposobnostima ili s pomanjkanjem iskustva i znanja, ako su pod nadzorom ili ako su podučeni o sigurnoj uporabi proizvoda i razumiju opasnosti koje iz nje proizlaze. Djeca se ne smiju igrati s proizvodom. Čišćenje i održavanje ne smiju vršiti djeca bez nadzora.
- Nemojte proizvod puštati u rad, ako je oštećen.
- Zaštitite proizvod od mokrog i vlage. Proizvod nikada nemojte uranjati u vodu ili neke druge tekućine!
- LEDi se ne mogu zamijeniti.
- Ako LEDi prestanu raditi zbog isteka vijeka trajanja, cijeli proizvod se mora zamijeniti.
- Ne gledajte direktno u svjetlo proizvoda, jer to može biti štetno za oči.

Sigurnosne upute za baterije/punjive baterije

- **OPASNOST PO ŽIVOT!** Baterije/punjive baterije držite podalje od djece. U slučaju gutanja odmah potražite liječničku pomoć!
- Gutanje može rezultirati opeklinama, perforacijom mekih tkiva i smrću. Teške opekotine mogu se pojaviti u roku od 2 sata nakon gutanja.
- **OPASNOST OD EKSPLOZIJE!** Nikada ne punite baterije koje nisu namijenjene za punjenje. Ne pravite kratki spoj na baterijama/punjivim baterijama i ne otvarajte ih. Posljedice mogu biti pregrijavanje baterije, požar ili eksplozija.
- Ne bacajte baterije/punjive baterije nikada u vatru ili vodu.
- Ne izlažite baterije/punjive baterije nikakvom mehaničkom opterećenju!

Opasnost od curenja baterija/punjivih baterija

- Izbjegavajte ekstremne uvjete i temperature koje mogu djelovati na baterije/punjive baterije, npr. radijatore/izravno izlaganje suncu.
- Ako su punjive baterije/jednokratne baterije iscurjele, spriječite dodir kože, očiju i sluznica sa kemikalijama! Odmah isperite pogođena mjesta čistom vodom i potražite liječnika!
- **NOSITE ZAŠTITNE RUKAVICE!** Iscurjele ili oštećene baterije/punjive baterije mogu uzrokovati ozljede kiselinom, ako dođu u kontakt s kožom. Stoga u takvom slučaju obavezno nosite odgovarajuće zaštitne rukavice.
- U slučaju da baterije/punjive baterije iscure, odmah ih izvadite iz proizvoda, da biste spriječili oštećenja.
- Uvijek koristite baterije/punjive baterije istog tipa. Ne miješajte stare baterije/punjive baterije s novima!
- Odstranite baterije/punjive baterije, ako proizvod duže vremena nije u uporabi.

Opasnost od oštećenja proizvoda

- Upotrebljavajte isključivo baterije/punjive baterije navedenog tipa!
- Umetnite baterije/punjive baterije prema obilježenim polovima (+) i (-) na bateriji/punjivoj bateriji i proizvodu.
- Očistite kontakte na bateriji/punjivoj bateriji i u pretincu za bateriju prije nego što je umetnete suhom krpom koja ne ostavlja vlakna ili vatenim štapićem!
- Odmah odstranite slabe baterije/punjive baterije iz proizvoda.

Prije puštanja u rad

Napomena: uklonite sav ambalažni materijal s proizvoda.

Umetanje/zamjena baterija

Napomena: isključite proizvod, prije umetanja / vađenja baterija.

- □ Odvrnite poklopac pretinca za baterije [6], tako da ga okrenete u protivnom smjeru od kretanja kazaljke na satu (vidi sl. B) i izvucite umetak baterija [8] iz drške [4].
- □ Umetnite (nove) baterije [9] u umetak baterija [8].
  Napomena: osigurajte da baterije [9] umećete s ispravnim polaritetom. Polaritet je prikazan na umetku baterija [8]. Koristite isključivo baterije tipa AAA.
- □ Gurnite umetak baterija [8] natrag u dršku [4]. Obratite pažnju na smjer strelice umetka baterija [8].
- □ Ponovno postavite poklopac pretinca za baterije [6] na dršku [4] i čvrsto je uvrnite u smjeru kretanja kazaljke na satu.

Proizvod je sada spreman za rad.

Funkcije

Funkcije svjetla
Proizvod posjeduje dvije funkcije svjetla.

- Uključite prednju svjetiljku 1 pritiskom na tipku za uključivanje/isključivanje 3.
- Ako pritisnete još jedanput tipku za uključivanje/isključivanje 3 uključite bočnu svjetiljku 2. Prednja svjetiljka 1 se ugasi.
- Ponovo pritisnite tipku za uključivanje/isključivanje 3 kako bi bočnu svjetiljku 2 opet isključili.

Pričvršćivanje magnetom
Proizvod ima jedan magnet 5 za pričvršćivanje na magnetiziranim površinama (vidi sl. A).

Petlja za pričvršćivanje
Ovaj proizvod ima petlju za pričvršćivanje 7 za vješanje (vidi sl. A).

Napomena: naprava na koju se proizvod vješa mora odgovarati težini proizvoda.

Čišćenje i njega

- Ne koristite ni u kojem slučaju tekućine i sredstva za čišćenje, jer ovi oštećuju proizvod.
- Čistite proizvod isključivo s vanjske strane mekom, suhom krpom.

Zbrinjavanje

Ambalaža se sastoji od ekološki neškodljivih materijala koje možete zbrinuti na lokalnim mjestima za reciklažu.

Uvažavajte obilježavanje ambalaže za odvajanje otpada, ono je obilježeno s kraticama (a) i brojevima (b) sa slijedećim značenjem: 1–7: plastika/20–22: papir i karton/80–98: miješani materijali.

O mogućnostima zbrinjavanja dotrajalog proizvoda možete se raspitati kod vaše općinske ili gradske uprave.

Zbog zaštite okoliša ne bacajte dotrajali proizvod u kućni otpad, već ga predajte stručnom zbrinjavanju. Informacije o mjestima za sakupljanje otpada i njihovom radnom vremenu možete dobiti pri Vašem nadležnom općinskom uredu.

FR

Proizvod uklj. pribor i materijali za pakiranje mogu se reciklirati i podliježu proširenoj odgovornosti proizvođača. Odložite ih odvojeno, slijedeći ilustrirani Info-tri (informacije o razvrstavanju), za bolji tretman otpada. Triman-Logo važi samo za Francusku.

Oštećene ili potrošene baterije/punjive baterije se moraju reciklirati u skladu s Direktivom 2006/66/EZ i njenim izmjenama. Vratite baterije/punjive baterije i/ili proizvod putem ponuđenih ustanova za sakupljanje otpada.

Štete za okoliš zbog krivog zbrinjavanja baterija/punjivih baterija!

Baterije/punjive baterije se ne smiju zbrinjavati zajedno s kućnim otpadom. One mogu sadržavati otrovne teške metale i podliježu zbrinjavanju kao poseban otpad. Kemijski simboli teških metala su slijedeći: Cd = kadmij, Hg = živa, Pb = olovo. Stoga predajte istrošene baterije/punjive baterije na komunalno mjesto za sabiranje otpada.

Jamstvo

Ovaj proizvod je pažljivo proizveden prema strogim smjernicama kvalitete i temeljito je ispitan prije isporuke. U slučaju pogreške u materijalu ili izradi, imate zakonska prava protiv prodavatelja proizvoda. Vaša zakonska prava ni na koji način nisu ograničena našom garancijom navedenom u nastavku.

Garancija za ovaj proizvod je 3 godine od datuma kupnje. Garantni rok počinje s datumom kupovine. Čuvajte originalni račun na sigurnom mjestu jer je ovaj dokument potreban kao dokaz kupnje.

Sva oštećenja ili nedostaci koji su već prisutni u trenutku kupnje moraju se prijaviti odmah nakon raspakiranja proizvoda.

Ako se u roku od 3 godine od datuma kupnje pokaže da je proizvod neispravan u materijalu ili izradi, mi ćemo ga, po našem izboru, besplatno popraviti ili zamijeniti. Garantni rok se ne produljuje odobrenim zahtjevom za garanciju. To vrijedi i za zamijenjene i popravljene dijelove.

Ova garancija ne vrijedi ako je proizvod bio oštećen ili nepropisno korišten ili održavan.

Garancija pokriva greške u materijalu i proizvodnji. Ova se garancija ne odnosi na dijelove proizvoda koji su podložni uobičajenom habanju, te se stoga smatraju potrošnim dijelovima (npr. baterije, punjive baterije, crijeva, spremnici s tintom), niti na oštećenja lomljivih dijelova, npr. prekidača ili dijelova od stakla.

U slučaju manjeg popravka jamstveni rok se produljuje onoliko koliko je kupac bio lišen uporabe stvari.

Međutim, kad je zbog neispravnosti stvari izvršena njezina zamjena ili njezin bitni popravak, jamstveni rok počinje teći ponovno od zamjene, odnosno od vraćanja popravljene stvari.

Ako je zamijenjen ili bitno popravljen samo neki dio stvari, jamstveni rok počinje teći ponovno samo za taj dio.

Postupak u slučaju koji je pokriven jamstvom

Kako biste osigurali brzu obradu svojeg zahtjeva, molimo vas da slijedite sljedeće upute:

Za sve upite pripremite račun i broj artikla (IAN 499236_2204) kao dokaz o kupnji.
Broj artikla možete naći na tipskoj pločici, na gravuri, na naslovnoj stranici vaših uputa (dolje lijevo) ili na naljepnici na stražnjoj ili donjoj strani.
Ukoliko nastanu greške u funkcioniranju ili drugi kvarovi, kontaktirajte najprije u nastavku navedeno odjeljenje servisa putem telefona ili e-maila.
Otkriven kao neispravan proizvod, možete ga onda poslati na spomenutu adresu servisa bez poštarine za vas, s dokazom o kupnji (račun) i opisom kakav je kvar i kada je nastao.

Servis

HR **Servis Hrvatska**
Tel.: 0800806355
E-Mail: owim@lidl.hr

CE

Legenda pictogramelor utilizate	
⎓	Curent continuu / tensiune continuă
	Lampă frontală flux luminos: aprox. 120 lm Lampă frontală durată de iluminare: aprox. 5 h
	Lampă laterală flux luminos: aprox. 150 lm Lampă laterală durata de iluminare: cca. 3 h
Incl.: 3x AAA	Baterii incluse
Base with powerful magnet and wrist strap	Picior cu magnet puternic și buclă de fixare
CE	Marcajul CE indica conformitatea cu directivele UE relevante aplicabile pentru acest produs.
■ □	Indicații de siguranță Indicații de utilizare
	A nu se păstra la îndemâna copiilor.
	Nu combinați baterii noi și baterii vechi.
	Nu aruncați bateriile în foc.
	Nu încărcați.
	Nu introduceți greșit.
	Țineți bateriile la depărtare de apă și umiditate în exces.
	Nu deformați/deteriorați bateriile.
	Nu scurtcircuitați.

Legenda pictogramelor utilizate	
	Nu deschideți/demontați.
	Aveți grijă la introducerea corectă.
	Nu amestecați tipuri și mărci diferite.

Lanternă cu LED PWLC 3 A2

Introducere

Vă felicităm pentru achiziționarea noului dumneavoastră produs. Ați ales un produs de înaltă calitate. Manualul de utilizare reprezintă o parte integrantă a acestui produs. Acesta conține informații importante referitoare la siguranță, la utilizare și la eliminarea ca deșeu. Înainte de utilizarea acestui produs, familiarizați-vă mai întâi cu instrucțiunile de utilizare și de siguranță. Folosiți produsul numai în modul descris și numai în domeniile de utilizare indicate. Predați toate documentele aferente în cazul în care înstrăinați produsul.

Utilizare conform scopului

Acest produs este destinat utilizării obișnuite. Acest produs este destinat exclusiv utilizării private în spații interioare uscate, de ex.: în debara sau pe coridor. Produsul nu este recomandat pentru utilizare în scopuri comerciale sau pentru alte utilizări. Doar pentru utilizarea în spațiul interior!

- Acest produs nu este destinat iluminării interioare în gospodărie.

Descrierea componentelor

1 Lampă frontală
2 Lampă laterală
3 Tasta PORNIRE / OPRIRE
4 Mâner
5 Magnet
6 Capacul compartimentului pentru baterii
7 Buclă de fixare
8 Locaș baterii
9 Baterie

Date tehnice

Lampă laterală: 1 x 1,2 W COB LED (nu se pot schimba)
Lampă frontală: 1 x 1,5 W COB LED (nu se pot schimba)
Baterii: 3 x 1,5 V⎓, baterie alcalină AAA (incluse în pachetul de livrare)

Durata de iluminare:
Lampă frontală: aprox. 5 ore
Lampă laterală: aprox. 3 ore

Pachetul de livrare

1 Lanternă de buzunar cu LED cu buclă de fixare
3 Baterii
1 Manual de utilizare

⚠ Indicații de siguranță

ÎN CAZUL DAUNELOR CAUZATE DE NERESPECTAREA ACESTUI MANUAL DE UTILIZARE, DREPTUL LA GARANȚIE SE STINGE!

- Acest produs poate fi utilizat de copii de peste 8 ani, precum și de persoanele cu capacitate fizică, senzorială sau psihică redusă sau lipsă de experiență și / sau cunoștințe, doar dacă sunt supravegheați sau au fost instruiți cu privire la utilizarea sigură a produsului și la pericolele ce pot rezulta din acesta. Copiii nu au voie să se joace cu produsul. Curățarea și întreținerea nu trebuie realizate de copii fără supraveghere.
- Nu puneți produsul în funcțiune dacă este deteriorat.
- Protejați produsul împotriva umezelii și umidității. Nu scufundați niciodată produsul în apă sau în alte lichide!
- LED-urile nu sunt interschimbabile.
- Dacă LED-urile nu mai funcționează la finalul duratei de viață, tot produsul trebuie înlocuit.
- Nu priviți direct în lumina produsului, deoarece acest lucru poate fi dăunător pentru ochi.

⚠ Indicații de siguranță pentru baterii / acumulatori

- **PERICOL DE MOARTE!** Țineți bateriile / acumulatorii la distanță de copii. Consultați imediat un medic în caz de înghițire!
- Înghițirea poate cauza arsuri, perforări ale țesuturilor moi și moartea. Arsurile grave pot apărea în decurs de 2 ore după înghițire.
- **PERICOL DE EXPLOZIE!** Nu încărcați niciodată bateriile care nu sunt reîncărcabile. Nu supuneți bateriile / acumulatorii unui scurtcircuit și / sau nu le deschideți. Urmarea pot fi supraîncălzirea, pericol de incendiu sau spargerea.
- Nu aruncați niciodată bateriile / acumulatorii în foc sau apă.
- Nu supuneți bateriile / acumulatorii unei solicitări mecanice.

Risc de scurgere al bateriilor / acumulatorului
- Evitați expunerea bateriilor / acumulatorilor condițiilor și temperaturilor extreme, de exemplu, așezându-le pe radiatoare / direct în soare.
- Dacă bateriile / acumulatoarele se scurg, evitați contactul pielii, ochilor și mucoaselor cu substanțele chimice! Clătiți imediat locul respectiv cu apă curată și consultați un medic!
- **PURTAȚI MÂNUȘI DE PROTECȚIE!** Bateriile / acumulatorii scurse sau deteriorare pot cauza arsuri în cazul contactului cu pielea. De aceea, purtați în acest caz mănuși de protecție corespunzătoare.
- În cazul scurgerii bateriilor / acumulatorului scoateți-le imediat din produs pentru a evita deteriorările.
- Folosiți numai baterii / acumulatori de același tip. Nu amestecați bateriile / acumulatorii vechi cu cele noi!
- Scoateți bateriile / acumulatorii, dacă produsul nu a fost folosit pentru un timp îndelungat.

Riscul deteriorării produsului
- Olosiți exclusiv tipul indicat de baterie / acumulator!
- Introduceți bateriile / acumulatorii conform marcajului polarității (+) și (-) pe bateria / acumulator și al produsului.
- Curățați contactele bateriei / acumulatorului și din compartimentul de baterii înainte de introducere cu o lavetă uscată, fără scame sau cu un bețișor cu vată!
- Îndepărtați imediat bateriile / acumulatorii descărcați din produs.

Anterior punerii în funcțiune

Indicație: scoateți complet materialul de ambalaj de pe produs.

Introducerea / schimbarea bateriilor

Indicație: opriți produsul înainte de a introduce / scoate bateriile.
- Deșurubați capacul compartimentului de baterii 6 prin rotirea acestuia în sens contrar acelor de ceasornic (vedeți fig. B) și trageți locașul de baterii 8 din mâner 4.
- Introduceți bateriile 9 (noi) în locașul de baterii 8.
  Indicație: Asigurați-vă că introduceți bateriile 9 cu polaritatea corectă. Polaritatea este indicată pe locașul pentru baterii 8. Folosiți numai baterii de tipul AAA.
- Împingeți compartimentul pentru baterii 8 înapoi în mâner 4. Luați în considerare direcția săgeții pe compartimentul pentru baterii 8.
- Puneți capacul compartimentului de baterii 6 din nou pe mâner 4 și înșurubați-l în sensul acelor de ceasornic.

Produsul este acum gata de funcționare.

Funcțiuni

Funcții de iluminare
Produsul are două funcții de iluminare.

- Porniți lampa frontală 1 prin apăsarea tastei PORNIRE / OPRIRE 3.
- Dacă apăsați încă o dată tasta PORNIRE / OPRIRE 3 porniți lampa laterală 2. Lampa frontală 1 se stinge.
- Apăsați din nou tasta PORNIRE / OPRIRE 3, pentru a opri din nou lampa laterală 2.

Fixarea magnetului
Produsul dispune de un magnet 5 pentru fixarea pe suprafețe magnetizabile (vedeți fig. A).

Buclă de fixare
Acest produs dispune de o buclă de fixare 7 pentru suspendare (vedeți fig. A).

Indicație: Dispozitivul de care va fi suspendat produsul trebuie să fie adecvat pentru greutatea produsului.

Curățare și întreținere

- În niciun caz nu folosiți lichide sau produse de curățare, deoarece acestea pot deteriora produsul.
- Curățați produsul doar pe exterior cu o lavetă moale, uscată.

Înlăturare

Ambalajul este produs din materiale ecologice care pot fi eliminate la punctele locale de reciclare.

Respectați marcajul materialelor de ambalaj pentru eliminarea deșeurilor, acestea sunt marcate de abrevierile (a) și cifrele (b) cu următoarea semnificație: 1–7: plastice / 20–22: hârtie și carton / 80–98: substanțe de conexiune.

Puteți obține informații despre posibilitățile de eliminare a produsului de la administrația locală.

Pentru a proteja mediul înconjurător nu eliminați produsul dumneavoastră la gunoiul menajer atunci când nu mai poate fi folosit, ci predați-l la un punct de colectare. Vă puteți informa cu privire la punctele de colectare și orarul acestora de la administrația competentă.

FR

Produsul, incl. accesoriile, și materialele de ambalare sunt reciclabile și fac obiectul responsabilității extinse a producătorului. Eliminați-le separat, urmând informațiile ilustrate (informații de sortare), pentru o mai bună tratare a deșeurilor. Logo Triman este valabil doar pentru Franța.

Bateriile / acumulatorii defecți sau consumați trebuie reciclați conform Directivei 2006/66/CE și a modificărilor ei. Înapoiați bateriile și / sau acumulatorii prin intermediul punctelor de colectare indicate.

Deteriorarea mediului înconjurător prin aruncarea greșită a bateriilor / acumulatorilor!

Bateriile / acumulatorii nu trebuie aruncate în gunoiul menajer. Ele pot conține metale grele toxice și se supun tratamentului deșeurilor periculoase. Simbolurile chimice ale metalelor grele sunt următoarele: Cd = cadmiu, Hg = mercur, Pb = plumb. De aceea, predați bateriile / acumulatorii consumate la un punct de colectare comunal.

Garanție

Produsul a fost fabricat cu atenție, conform unor standarde stricte de calitate și verificat temeinic înainte de livrare. În caz de defecțiuni de material sau de fabricație aveți drepturi legale față de vânzătorul produsului. Drepturile dumneavoastră legale nu sunt limitate în niciun fel de garanția menționată mai jos.

Garanția pentru aceste produs este 3 ani începând de la data achiziției. Durata garanției începe la data achiziției. Păstrați chitanța originală la un loc sigur, deoarece acest document este necesar pentru dovada achiziției.

Toate defecțiunile sau deteriorările care sunt deja existente la momentul achiziției, trebuie anunțate imediat după despachetarea produsului.

Dacă în decurs de 3 ani de la achiziția produsului apare un defect de material sau de fabricație, vă reparăm sau înlocuim gratuit produsul la alegerea noastră. Durata de garanție nu se prelungește după aprobarea unei cerințe de garanție. Aceasta este valabil și pentru piesele schimbate și reparate.

Această garanție se stinge dacă produsul este deteriorat, utilizat sau întreținut în mod necorespunzător.

Garanția acoperă defectele de material și de producție. Această garanție nu acoperă piesele componente ale produsului, care prezintă urme normale de uzură și care sunt considerate piese de schimb (de ex.: baterii, acumulatoare, furtunuri, cartușe de vopsea) și nici deteriorările la nivelul pieselor casante, de exemplu întrerupătoare sau piese fabricate din sticlă.

Timpul de nefuncționare din cauza lipsei de conformitate apărute în cadrul termenului de garanție prelungește termenul de garanție legală de conformitate și cel al garanției comerciale și curge, după caz, din momentul la care a fost adusă la cunoștința vânzătorului lipsa de conformitate a produsului sau din momentul prezentării produsului la vânzător/unitatea service până la aducerea produsului în stare de utilizare normală și, respectiv, al notificării în scris în vederea ridicării produsului sau predării efective a produsului către consumator.

Produsele de folosință îndelungată care înlocuiesc produsele defecte în cadrul termenului de garanție vor beneficia de un nou termen de garanție care curge de la data preschimbării produsului.

Modul de desfășurare în caz de garanție

Pentru a garanta o prelucrare rapidă a problemei dumneavoastră, vă rugăm să respectați următoarele indicații:

Pentru orice solicitare, vă rugăm să aveți la îndemână bonul de casă și numărul de articol (IAN 499236_2204) ca dovadă de achiziție.
Numărul articolului îl luați de pe plăcuța cu date tehnice, o gravură, de pe fișa cu date a instrucțiunilor (jos stânga) sau ca abțibild de pe partea din spate sau de jos.
Dacă apar erori de funcționare sau alte erori, contactați apoi departamentul de service prin telefon sau prin email.
Produsul defect îl puteți transmite la adresa de service fără timbru cu prezentarea dovezii de achiziție (bon) și cu menționarea daunei și când a apărut.

Service

RO **Service România**
Tel.: 0800890239
E-Mail: owim@lidl.ro

CE

Легенда на използваните пиктограми	
⎓	Постоянен ток / постоянно напрежение
	Предна лампа светлинен поток: ок. 120 lm Предна лампа продължителност на светене: ок. 5 h
	Странична лампа светлинен поток: ок. 150 lm Странична лампа продължителност на светене: ок. 3 h
Incl.: 3x AAA	Включително батерии
Base with powerful magnet and wrist strap	Основа със силен магнит и каишка за закрепване
CE	CE маркировката означава съответствие с директиви на ЕС, приложими за този продукт.
■ □	Указания за безопасност Указания за действия
	Съхранявайте извън обсега от деца.
	Не смесвайте заедно нови и използвани батерии.
	Не хвърляйте в огън.
	Не зареждайте.
	Не поставяйте по грешен начин.
	Дръжте батериите далече от вода и прекомерна влага.
	Не деформирайте/повреждайте.
	Не свързвайте накъсо.

Легенда на използваните пиктограми	
	Не отваряйте/разглобявайте.
	Внимавайте за правилното поставяне.
	Не смесвайте различни типове и марки.

LED фенерче PWLC 3 A2

Увод

Поздравяваме Ви с покупката на този нов продукт. Вие избрахте висококачествен продукт. Ръководството за експлоатация е част от този продукт. То съдържа важни указания за безопасност, употреба и изхвърляне. Преди употребата на продукта се запознайте с всички инструкции за обслужване и безопасност. Използвайте продукта само съгласно описанието и за посочените области на употреба. Когато предавате продукта на трети лица, предавайте заедно с него и всички документи.

Употреба по предназначение

Този продукт е предназначен за нормална употреба. Този продукт е подходящ само за лична употреба в сухи вътрешни помещения, напр. килер или коридор. Продуктът не е предназначен за професионални цели или други области на употреба. За употреба само на закрито!

- Този продукт не е подходящ за осветление в домашни условия.

Описание на частите

1 Предна лампа
2 Странична лампа
3 Бутон Вкл./Изкл.
4 Дръжка
5 Магнит
6 Капак на отделението за батериите
7 Каишка за закрепване
8 Кутия за батериите
9 Батерия

Технически данни

Странична лампа: 1 x 1,2 W COB LED (не се подменя)
Предна лампа: 1 x 1,5 W COB LED (не се подменя)
Батерии: 3 x 1,5 V⎓, алкална батерия AAA (включени в доставката)

Продължителност на светене:
Предна лампа: ок. 5 часа
Странична лампа: ок. 3 часа

Обем на доставката

1 LED джобен фенер с каишка за закрепване
3 батерии
1 упътване за употреба

⚠ Указания за безопасност

ПРИ ПОВРЕДИ ПОРАДИ НЕСПАЗВАНЕ НА НАСТОЯЩОТО УПЪТВАНЕ ЗА УПОТРЕБА ОТПАДАТ ВСЯКАКВИ ГАРАНЦИОННИ ПРЕТЕНЦИИ!

- Продуктът може да се използва от деца над 8 годишна възраст, както и от лица с ограничени физически, сензорни и умствени способности или без опит и знания, ако са под надзор или са били инструктирани за безопасната употреба на продукта и разбират произтичащите от това опасности. Децата не бива да играят с продукта. Почистването и поддръжката да не се изпълняват от деца без надзор.
- Не използвайте продукта, ако той е повреден.
- Пазете продукта от вода и влага. Никога не го потапяйте във вода или други течности!
- Светодиодите не се подменят.
- Ако в края на експлоатационния си живот светодиодите са неизправни, целият продукт следва да се подмени.
- Не гледайте директно в светлината на продукта, това може да е вредно за очите.

⚠ Указания за безопасност при работа с батерии / акумулаторни батерии

- **ОПАСНОСТ ЗА ЖИВОТА!** Дръжте батериите / акумулаторните батерии извън обсега от деца. В случай на поглъщане незабавно потърсете лекар!
- Поглъщането може да доведе до изгаряния, перфорация на меките тъкани и смърт. В рамките на 2 часа след поглъщането могат да възникнат тежки изгаряния.
- **ОПАСНОСТ ОТ ЕКСПЛОЗИЯ!** Никога не зареждайте повторно батерии за еднократна употреба. Не свързвайте батериите / акумулаторните батерии накъсо и / или не ги отваряйте. Това може да доведе до прегряване, опасност от пожар или пръсване.
- Никога не хвърляйте батериите / акумулаторните батерии в огън или вода.

- Не излагайте батериите / акумулаторните батерии на механично натоварване.

Риск от изтичане на батерии / акумулаторни батерии
- Избягвайте екстремни условия и температури, които могат да повлияят на батериите / акумулаторните батерии, напр. отоплителни тела / пряка слънчева светлина.
- Ако батериите / акумулаторните батерии са изтекли, избягвайте контакт на химикали с кожата, очите и лигавиците! Веднага изплакнете засегнатите места с чиста вода и потърсете лекар!
- **НОСЕТЕ ПРЕДПАЗНИ РЪКАВИЦИ!** Изтеклите или повредени батерии / акумулаторни батерии могат да причинят изгаряния при контакт с кожата. Затова в случая носете подходящи предпазни ръкавици.
- В случай на изтичане на батерията / акумулаторната батерия веднага я извадете от продукта, за да се предотвратите повреда.
- Използвайте само батерии / акумулаторни батерии от един и същ тип. Не смесвайте стари и нови батерии / акумулаторни батерии!
- Изваждайте батериите / акумулаторните батерии от продукта, ако той няма да се използва по-дълго време.

Риск от повреда на продукта
- Използвайте само посочения тип батерии / акумулаторни батерии!
- Поставяйте батериите / акумулаторните батерии съобразно обозначението за полярност (+) и (-) върху тях и върху продукта.
- Преди поставяне почистете контактите на батерията / акумулаторната батерия и в отделението за батерията със суха кърпа, която не оставя власинки, или с клечка за уши!
- Незабавно отстранявайте от продукта изтощените батерията / акумулаторната батерия.

Преди пускане в действие

Указание: Отстранете напълно опаковъчния материал от продукта.

Поставяне / смяна на батериите

Указание: Изключете продукта преди поставяне /изваждане на батериите.
- Развийте капака на отделението за батериите 6 чрез въртене обратно на часовниковата стрелка (виж фиг. B) и извадете кутията за батериите 8 от дръжката 4.

- Поставете (новите) батерии 9 в кутията 8.
  Указание: Уверете се, че поставяте батериите 9 съгласно правилната полярност. Полярността е указана върху кутията за батериите 8. Използвайте само батерии от тип AAA.
- Плъзнете кутията за батериите 8 назад в дръжката 4. Съблюдавайте посоката на стрелката върху кутията за батериите 8.
- Поставете капака на отделението за батериите 6 отново върху дръжката 4 и го затегнете по посока на часовниковата стрелка.

Сега Вашият продукт е в експлоатационна готовност.

Функции

Светлинни функции
Продуктът има две светлинни функции.

- Предната лампа 1 се включва чрез натискане на бутона ВКЛ. / ИЗКЛ. 3.
- Чрез повторно натискане на бутона ВКЛ. / ИЗКЛ. 3 се включва страничната лампа 2. Предната лампа 1 угасва.
- Натиснете повторно бутона ВКЛ. / ИЗКЛ. 3, за да изключите отново страничната лампа 2.

Закрепване с магнит
Продуктът е оборудван с един магнит 5 за закрепване върху намагнитващи се повърхности (виж фиг. A).

Каишка за закрепване
Този продукт има каишка за закрепване 7, служеща за окачване (виж фиг. A).

Указание: Обектът, на който се окачва продуктът, трябва да е подходящ за тежестта му.

Почистване и поддръжка

- В никакъв случай не използвайте течности и почистващи препарати, защото те повреждат продукта.
- Почиствайте продукта само отвън с мека, суха кърпа.

Изхвърляне

Опаковката е изработена от екологични материали, които може да предадете в местните пунктове за рециклиране.

За разделното събиране на отпадъците съблюдавайте маркировката на опаковъчните материали, те са маркирани със съкращения (a) и цифри (б) със следното значение: 1–7: пластмаси / 20–22: хартия и картон / 80–98: композитни материали.

Относно възможностите за отстраняване на излезлия от употреба продукт като отпадък се информирайте от Вашата общинска или градска управа.

В интерес на опазването на околната среда не изхвърляйте излезлия от употреба продукт заедно с битовите отпадъци, а го предайте за правилно рециклиране. За събирателните пунктове и тяхното работно време можете да се информирате от местната управа.

FR

Продуктът вкл. акс9есоарите и опаковката могат да се рециклират и са предмет на разширената отговорност на производителя. Изхвърляйте ги отделно като следвате илюстрираната информация (за сортиране) за по-добро третиране на отпадъците. Triman-логото важи само за Франция.

Дефектните или изтощени батерии / акумулаторни батерии подлежат на рециклиране съгласно Директива 2006/66/EO и нейните изменения. Предавайте батериите / акумулаторните батерии и / или продукта в пунктовете за рециклиране.

Щети върху околната среда поради неправилно обезвреждане на батериите / акумулаторните батерии!

Батериите / акумулаторните батерии не бива да се изхвърлят заедно с битовите отпадъци. Те могат да съдържат отровни тежки метали и подлежат на специална преработка. Химическите символи на тежките метали са, както следва: Cd = кадмий, Hg = живак, Pb = олово. Затова предавайте изтощените батерии / акумулаторни батерии в общински събирателен пункт.

Гаранция

Уважаеми клиенти,
за този уред получавате 3 години гаранция от датата на покупката. В случай на несъответствие на продукта с договора за продажба Вие имате законно право да предявите рекламация пред продавача на продукта при условията и в сроковете, определени в глава трета, раздел II и III и глава четвърта от Закона за предоставяне на цифрово съдържание и цифрови услуги и за продажба на стоки (ЗПЦСЦУПС)*. Вашите права, произтичащи от посочените разпоредби, не се ограничават от нашата по-долу представена търговска гаранция, не са свързани с разходи за потребителите и независимо от нея продавачът на продукта отговаря за липсата на съответствие на потребителската стока с договора за продажба съгласно ЗПЦСЦУПС.

Гаранционни условия

Гаранционният срок е 3 години от датата на получаване на стоката. Пазете добре оригиналната касова бележка. Този документ е необходим като доказателство за покупката. Ако в рамките на три години от датата на закупуване на този продукт се появи дефект на материала или производствен дефект, продуктът ще бъде безплатно ремонтиран или заменен. Гаранцията предполага в рамките на тригодишния гаранционен срок да се представят дефектният уред, касовата бележка (касовият бон), както и всички други документи, установяващи наличието на дефект и писмено да се обясни в какво се състои дефектът и кога е възникнал. Ако дефектът е покрит от нашата гаранция, Вие ще получите обратно ремонтирания или нов продукт. В случай на замяна на дефектна стока първоначалните гаранционен срок и гаранционни условия се запазват. В случай на ремонт на дефектна стока, срокът на ремонта се прибавя към гаранционния срок. За евентуално наличните и установени повреди и дефекти още при покупката трябва да се съобщи веднага след разопаковането. Евентуалните ремонти след изтичане на гаранционния срок са срещу заплащане.

Ремонтът или замяната на продукта не пораждат нова гаранция.

Обхват на гаранцията

Уредът е произведен грижливо според строгите изисквания за качество и добросъвестно изпитан преди доставка. Гаранцията важи за дефекти на материала или производствени дефекти. Гаранцията не обхваща консумативите, както и частите на продукта, които подлежат на нормално износване, поради което могат да бъдат разглеждани като бързо износващи се части (например филтри или приставки) или повредите на чупливи части (например прекъсвачи, батерии или такива произведени от стъкло). Гаранцията отпада, ако уредът е повреден поради неправилно използване или в резултат на неосъществяване на техническа поддръжка. За правилната употреба на продукта трябва точно да се спазват всички указания в упътването за експлоатация.

Предназначение и действия, които не се препоръчват от упътването за експлоатация или за които то предупреждава, трябва задължително да се избягват. Продуктът е предназначен само за частна, а не за професионална употреба. При злоупотреба и неправилно третиране, употреба на сила и при интервенции, които не са извършени от клона на нашия оторизиран сервиз, гаранцията отпада.

Процедура при гаранционен случай

За да се гарантира бърза обработка на Вашия случай, следвайте следните указания:

- За всички запитвания подгответе касовата бележка и идентификационния номер (IAN 499236_2204) като доказателство за покупката.
- Вземете артикулния номер от фабричната табелка.
- При възникване на функционални или други дефекти първо се свържете по телефона или чрез имейл с долупосочения сервизен отдел. След това ще получите допълнителна информация за уреждането на Вашата рекламация.
- След съгласуване с нашия сервиз можете да изпратите дефектния продукт на посочения Ви адрес на сервиза безплатно за Вас, като приложите касовата бележка (касовия бон) и посочите писмено в какво се състои дефектът и кога е възникнал. За да се избегнат проблеми с приемането и допълнителни разходи, задължително използвайте само адреса, който Ви е посочен. Осигурете изпращането да не е като експресен товар или като друг специален товар. Изпратете уреда заедно с всички принадлежности, доставени при покупката, и осигурете достатъчно сигурна транспортна опаковка.

Ремонтен сервиз/извънгаранционно обслужване

Ремонти извън гаранцията можете да възложите на клона на нашия сервиз срещу заплащане. Той с удоволствие ще Ви направи предварителна калкулация. Можем да обработваме само уреди, които са достатъчно опаковани и изпратени с платени транспортни разходи.
Внимание: Изпратете Вашия уред на клона на нашия сервиз почистен и с указание за дефекта.
Уредите, предмет на извънгаранционо обслужване, изпратени с неплатени транспортни разходи – с наложен платеж, като експресен или друг специален товар – не се приемат.

Ние ще извършим безплатно изхвърлянето на изпратените от Вас дефектни уреди.

Сервизно обслужване

България
Тел.: 008001184975
E-мейл: owim@lidl.bg
IAN 499236_2204

Вносител

Моля, обърнете внимание, че следващият адрес не е адрес на сервиза. Първо се свържете с горепосочения сервизен център.

ОВИМ ГмбХ & Ко.КГ
Щифтсбергщрасе 1
74167 Некарсулм
ГЕРМАНИЯ

*Като физическо лице – потребител, независимо от настоящата търговска гаранция, Вие се ползвате от правата на законовата гаранция, предоставена от Закона за предоставяне на цифрово съдържание и цифрови услуги и за продажбата на стоки/ЗПЦСЦУПС/. По-специално Вие имате право при несъответствие на стоката да бъде извършен ремонт или замяна по Ваш избор, освен ако това е невъзможно или е свързано с непропорционално големи разходи за продавача. Вие имате право на пропорционално намаляване на цената или на разваляне на договора при наличие на условията на чл. 33, ал. 3 от ЗПЦСЦУПС. Условията и сроковете на законовата гаранция са регламентирани в глава трета, раздел II и III и в глава четвърта на ЗПЦСЦУПС

Процедиране в случай на рекламация

За да се гарантира бързо обработване на Вашата заявка, следвайте указанията по-долу:

Моля, при всички запитвания дръжте на разположение касовия бон и номера на артикула (IAN 499236_2204) като доказателство за покупката.
Номерът на артикула е посочен върху типовата табелка, гравюра, титулната страница на Вашето ръководство (долу вляво) или върху стикера от задната или долната страна на уреда.
При възникнали функционални дефекти или други повреди, първо се свържете по телефона или по електронната поща с посочения по-долу сервиз.
Продуктът, който е регистриран като дефектен, можете да изпратите след това без пощенски разходи на посочения Ви сервиз, като приложите документ за закупуването (касов бон) и описание, в какво се състои повредата и кога е възникнала.

Сервиз

BG **Сервиз България**
Телефон: 008001184975
E-мейл: owim@lidl.bg

CE

Υπόμνημα των χρησιμοποιούμενων εικονογραμμάτων	
⎓	Συνεχές ρεύμα / Συνεχής τάση
	Φωτεινή ροή εμπρόσθιας λάμπας: 120 lm Διάρκεια φωτισμού εμπρόσθιας λάμπας: περ. 5 ώρες
	Φωτεινή ροή πλευρικού φανού: περ. 150 lm Διάρκεια φωτισμού πλευρικού φανού: περ. 3 ώρες
Incl.: 3x AAA	Συμπεριλαμβάνονται μπαταρίες
Base with powerful magnet and wrist strap	Βάση με ισχυρό μαγνήτη και θηλιά στερέωσης
CE	Η σήμανση CE υποδηλώνει τη συμμόρφωση με τις σχετικές οδηγίες της ΕΕ που ισχύουν για αυτό το προϊόν.
■ □	Υποδείξεις ασφάλειας Οδηγίες χειρισμού
	Φυλάγετέ τις μακριά από παιδιά.
	Μην ανακατεύετε καινούργιες και χρησιμοποιημένες μπαταρίες μεταξύ τους.
	Μην τις πετάτε στη φωτιά.
	Μην τις φορτίζετε.
	Μην τις τοποθετείτε εσφαλμένα.
	Κρατάτε τις μπαταρίες μακριά από νερό και υπερβολική υγρασία.
	Μην τις παραμορφώνετε/μην τους προκαλείτε ζημιά.
	Μην τις βραχυκυκλώνετε.

Υπόμνημα των χρησιμοποιούμενων εικονογραμμάτων	
	Μην τις ανοίγετε/μην τις αποσυναρμολογείτε.
	Προσέξτε τη σωστή τοποθέτηση.
	Μην χρησιμοποιείτε διαφορετικούς τύπους και μάρκες μπαταριών ταυτόχρονα.

Φακός LED PWLC 3 A2

Εισαγωγή

Σας συγχαίρουμε για την αγορά του νέου σας προϊόντος. Επιλέξατε ένα προϊόν υψηλών προδιαγραφών. Οι οδηγίες χρήσης είναι μέρος αυτού του προϊόντος. Περιέχουν σημαντικές πληροφορίες σχετικά με την ασφάλεια, το χειρισμό και την απόρριψη. Πριν τη χρήση του προϊόντος εξοικειωθείτε με όλες τις οδηγίες χρήσης και ασφαλείας. Χρησιμοποιείτε το προϊόν μόνο με τον τρόπο που περιγράφεται και για τον τομέα εφαρμογής που αναφέρεται. Σε περίπτωση μεταβίβασης του προϊόντος σε τρίτους παραδώστε μαζί και όλα τα έγγραφα.

Χρήση σύμφωνα με τις προδιαγραφές

Το προϊόν αυτό προορίζεται μόνο για κανονική χρήση. Αυτό το προϊόν είναι κατάλληλο μόνο για ιδιωτική χρήση σε στεγνούς εσωτερικούς χώρους, π.χ., σε αποθήκες ή σε διαδρόμους. Το προϊόν δεν προορίζεται για επαγγελματική χρήση ή για άλλους τομείς εφαρμογής. Μόνο για χρήση σε εσωτερικούς χώρους!

- Αυτό το προϊόν δεν είναι κατάλληλο για φωτισμό χώρων σε νοικοκυριά.

Περιγραφή μερών

1 Εμπρόσθια λάμπα
2 Πλευρική λάμπα
3 Πλήκτρο ON / OFF
4 Λαβή
5 Μαγνήτης
6 Κάλυμμα θήκης μπαταριών
7 Θηλιά στερέωσης
8 Θήκη μπαταριών
9 Μπαταρία

Τεχνικά χαρακτηριστικά

Πλευρική λάμπα: 1 x 1,2 W COB LED (χωρίς δυνατότητα αντικατάστασης)

Εμπρόσθια λάμπα: 1 x 1,5 W COB LED (χωρίς δυνατότητα αντικατάστασης)
Μπαταρίες: 3 x 1,5 V⎓, αλκαλική μπαταρία τύπου AAA (περιέχονται στη συσκευασία παράδοσης)

Διάρκεια φωτισμού:
Εμπρόσθια λάμπα: περ. 5 ώρες
Πλευρική λάμπα: περ. 3 ώρες

Περιεχόμενα παράδοσης

1 Φακός LED με θηλιά στερέωσης
3 Μπαταρίες
1 Οδηγίες χρήσης

⚠ Υποδείξεις ασφαλείας

ΣΕ ΠΕΡΙΠΤΩΣΗ ΦΘΟΡΩΝ ΕΞΑΙΤΙΑΣ ΜΗ ΤΗΡΗΣΗΣ ΑΥΤΩΝ ΤΩΝ ΟΔΗΓΙΩΝ ΧΡΗΣΗΣ ΤΟΥ ΠΑΡΟΝΤΟΣ ΕΓΧΕΙΡΙΔΙΟΥ ΑΙΡΕΤΑΙ Η ΑΞΙΩΣΗ ΑΠΟΔΟΣΗΣ ΕΓΓΥΗΣΗΣ!

- Αυτό το προϊόν μπορεί χρησιμοποιηθεί από παιδιά από 8 ετών και άνω καθώς και από άτομα με περιορισμένες σωματικές, αισθητηριακές ή πνευματικές ικανότητες ή έλλειψη σε εμπειρία και γνώση, αν επιβλέπονται ή έχουν ενημερωθεί σχετικά με την ασφαλή χρήση του προϊόντος και κατανοούν τους κινδύνους που προκύπτουν από αυτό. Μην επιτρέπετε σε παιδιά να παίζουν με το προϊόν. Απαγορεύεται ο καθαρισμός και η συντήρηση χρήστη από παιδιά χωρίς επίβλεψη.
- Μη θέτετε το προϊόν σε λειτουργία εάν έχετε διαπιστώσει κάποια βλάβη.
- Προστατέψτε το προϊόν από υγρασία. Ποτέ μη την βυθίζετε σε νερό ή άλλα υγρά!
- Οι φωτοδίοδοι LED δεν μπορούν να αντικατασταθούν.
- Αν οι φωτοδίοδοι LED ξεπεράσουν την διάρκεια ζωής τους, πρέπει να αντικατασταθεί ολόκληρο το προϊόν.
- Μην κοιτάζετε απευθείας στο φως του προϊόντος, γιατί αυτό μπορεί να είναι βλαβερό για τα μάτια.

⚠ Υποδείξεις ασφάλειας για μπαταρίες / επαναφορτιζόμενες μπαταρίες

- **ΘΑΝΑΣΙΜΟΣ ΚΙΝΔΥΝΟΣ!** Κρατάτε μπαταρίες / επαναφορτιζόμενες μπαταρίες μακριά από παιδιά. Σε περίπτωση κατάποσης, απευθυνθείτε αμέσως σε γιατρό!
- Η κατάποση ενδέχεται να προκαλέσει εγκαύματα, διάτρηση μαλακού ιστού και θάνατο. Σοβαρά εγκαύματα ενδέχεται να εμφανιστούν εντός 2 ωρών μετά την κατάποση.

- **ΚΙΝΔΥΝΟΣ ΕΚΡΗΞΗΣ!** Απαγορεύεται αυστηρά η επαναφόρτιση των μη-επαναφορτιζόμενων μπαταριών. Μην βραχυκυκλώνετε ή / και μην ανοίγετε μπαταρίες / επαναφορτιζόμενες μπαταρίες. Οι συνέπειες μπορεί να είναι υπερθέρμανση, κίνδυνος πυρκαγιάς ή έκρηξη των μπαταριών.
- Μην πετάτε ποτέ μπαταρίες / επαναφορτιζόμενες μπαταρίες σε φωτιά ή νερό.
- Μην εκθέτετε μπαταρίες / επαναφορτιζόμενες μπαταρίες σε μηχανική καταπόνηση.

Κίνδυνος διαρροής μπαταριών / επαναφορτιζόμενων μπαταριών
- Αποφεύγετε τις ακραίες συνθήκες και θερμοκρασίες, που ενδέχεται να επηρεάσουν μπαταρίες / επαναφορτιζόμενες μπαταρίες, π.χ. θερμαντικά σώματα / άμεση ηλιακή ακτινοβολία.
- Αν διαρρεύσουν οι μπαταρίες / επαναφορτιζόμενες μπαταρίες, αποφύγετε την επαφή χημικών με το δέρμα, τα μάτια και τις βλεννογόνους! Ξεπλύνετε το σημείο άμεσα με καθαρό νερό και αναζητήστε έναν γιατρό!
- **ΦΟΡΑΤΕ ΠΡΟΣΤΑΤΕΥΤΙΚΑ ΓΑΝΤΙΑ!** Μπαταρίες / επαναφορτιζόμενες μπαταρίες με διαρροή ή με φθορά ενδέχεται να προκαλέσουν ερεθισμούς σε περίπτωση επαφής με το δέρμα. Για αυτό το λόγο φοράτε σε τέτοια περίπτωση κατάλληλα προστατευτικά γάντια.
- Στην περίπτωση μιας διαρροής των μπαταριών / επαναφορτιζόμενων μπαταριών απομακρύνετε τις αμέσως από το προϊόν, προς αποφυγή ζημιών.
- Χρησιμοποιείτε μπαταρίες / επαναφορτιζόμενες μπαταρίες μόνο του ίδιου τύπου. Μην χρησιμοποιείτε παλιές μπαταρίες / επαναφορτιζόμενες μπαταρίες μαζί με καινούργιες!
- Αφαιρέστε τις μπαταρίες / επαναφορτιζόμενες μπαταρίες, όταν το προϊόν δεν χρησιμοποιείται για μεγάλο χρονικό διάστημα.

Κίνδυνος ζημιάς του προϊόντος
- Χρησιμοποιήστε αποκλειστικά τον τύπο μπαταριών / επαναφορτιζόμενων μπαταριών που αναφέρεται!
- Εισάγετε τις μπαταρίες / επαναφορτιζόμενες μπαταρίες σύμφωνα με την σήμανση πολικότητας (+) και (-) στην μπαταρία / επαναφορτιζόμενη μπαταρία και στο προϊόν.
- Καθαρίστε τις επαφές στην μπαταρία / επαναφορτιζόμενη μπαταρία και στην θήκη μπαταριών πριν την τοποθέτηση με ένα στεγνό πανί που δεν αφήνει χνούδι ή μια μπατονέτα!
- Απομακρύνετε άδειες μπαταρίες / επαναφορτιζόμενες μπαταρίες αμέσως από το προϊόν.

Πριν από την θέση σε λειτουργία

Υπόδειξη: Απομακρύνετε το συνολικό υλικό συσκευασίας από το προϊόν.

Τοποθέτηση / αντικατάσταση μπαταριών

Υπόδειξη: Απενεργοποιήστε το προϊόν, προτού τοποθετήσετε / αφαιρέσετε τις μπαταρίες.
- Ξεβιδώστε το κάλυμμα της θήκης μπαταριών 6 στρέφοντάς το με φορά αντίθετη των δεικτών του ρολογιού (βλέπε εικ. B) και βγάλτε τη θήκη μπαταριών 8 από τη λαβή 4.
- Τοποθετήστε τις (καινούργιες) μπαταρίες 9 στη θήκη μπαταριών 8.
  Υπόδειξη: Βεβαιωθείτε ότι τοποθετείτε τις μπαταρίες 9 με τη σωστή πολικότητα. Η πολικότητα υποδεικνύεται στη θήκη μπαταριών 8. Χρησιμοποιείτε μόνο μπαταρίες τύπου AAA.
- Τοποθετήστε τη θήκη μπαταριών 8 πίσω στη λαβή 4. Λάβετε υπ' όψιν την κατεύθυνση του βέλους στην θήκη μπαταριών 8.
- Βάλτε πάλι στη λαβή 4 το κάλυμμα της θήκης μπαταριών 6 και βιδώστε το γερά κατά τη φορά των δεικτών του ρολογιού.

Το προϊόν είναι τώρα έτοιμο για χρήση.

Λειτουργίες

Λειτουργίες φωτισμού
Το προϊόν διαθέτει δυο διαφορετικές λειτουργίες φωτισμού.

- Η εμπρόσθια λάμπα 1 ενεργοποιείται πιέζοντας το πλήκτρο ON / OFF 3.
- Πιέζοντας άλλη μία φορά το πλήκτρο ON / OFF 3 ενεργοποιείται η πλευρική λάμπα 2. Η εμπρόσθια λάμπα 1 σβήνει.
- Πιέστε το πλήκτρο ON / OFF 3 εκ νέου, για να απενεργοποιήσετε ξανά την πλευρική λάμπα 2.

Μαγνητική στερέωση
Το προϊόν διαθέτει έναν μαγνήτη 5 για στερέωση σε επιφάνειες που μπορούν να μαγνητιστούν (βλέπε εικ. A).

Θηλιά στερέωσης
Αυτό το προϊόν διαθέτει μια θηλιά στερέωσης 7 για την ανάρτησή του (βλ. εικ. A).

Υπόδειξη: Η διάταξη στην οποία αναρτάται το προϊόν, πρέπει να είναι κατάλληλη για το βάρος του προϊόντος.

Καθαρισμός και φροντίδα

- Απαγορεύεται αυστηρά η χρήση υγρών και καθαριστικών μέσων, τα οποία ίσως φθείρουν το προϊόν.
- Καθαρίζετε το προϊόν μόνο εξωτερικά με ένα στεγνό, απαλό πανί.

Απόσυρση

Η συσκευασία αποτελείται από υλικά φιλικά προς το περιβάλλον, τα οποία μπορείτε να διαθέσετε στους χώρους ανακύκλωσης της περιοχής σας.

Προσέξτε τον χαρακτηρισμό των υλικών συσκευασίας για τον διαχωρισμό απορριμμάτων, αυτά είναι χαρακτηρισμένα από συντομεύσεις (a) και αριθμούς (b) με την ακόλουθη σημασία: 1–7: πλαστικά / 20–22: χαρτί και χαρτόνι / 80–98: σύνθετο υλικό.

Για πληροφορίες σχετικά με τις δυνατότητες απόρριψης του προϊόντος που δεν χρησιμοποιείται πλέον, απευθυνθείτε στις αρμόδιες υπηρεσίες της κοινότητας ή του δήμου σας.

Για την προστασία του περιβάλλοντος, μην απορρίπτετε το άχρηστο πλέον προϊόν στα οικιακά απορρίμματα, αλλά παραδώστε το στα ειδικά Κέντρα απόρριψης. Για τα σημεία συλλογής και τις ώρες λειτουργίας τους απευθυνθείτε στις αρμόδιες υπηρεσίες.

FR

Το προϊόν, συμπεριλ. των αξεσουάρ και των υλικών συσκευασίας, είναι ανακυκλώσιμο και υπόκειται στη διευρυμένη ευθύνη του κατασκευαστή. Απορρίπτετέ τα ξεχωριστά τηρώντας τις απεικονιζόμενες πληροφορίες ταξινόμησης για καλύτερη επεξεργασία των αποβλήτων. Το λογότυπο Triman ισχύει μόνο για τη Γαλλία.

Οι ελαττωματικές ή άχρηστες επαναφοριζόμενες μπαταρίες πρέπει να ανακυκλώνονται σύμφωνα με την οδηγία 2006/66/EK και τις αλλαγές της. Δίνετε τις μπαταρίες / επαναφορτιζόμενες μπαταρίες και / ή το προϊόν πίσω στα διαθέσιμα κέντρα συλλογής.

Καταστροφή του περιβάλλοντος λόγω εσφαλμένης απόρριψης μπαταριών / επαναφορτιζόμενων μπαταριών!

Απαγορεύεται η απόρριψη των μπαταριών / επαναφορτιζόμενων μπαταριών στα οικιακά απορρίμματα. Ενδέχεται να περιέχουν δηλητηριώδη βαρέα μέταλλα και συγκαταλέγονται στα απορρίμματα ειδικής επεξεργασίας. Τα χημικά σύμβολα βαρέων μετάλλων είναι τα ακόλουθα: Cd = Κάδμιο, Hg = Υδράργυρος, Pb = Μόλυβδος. Για το λόγο αυτό παραδώστε τις εξαντλημένες μπαταρίες / επαναφορτιζόμενες μπαταρίες στα κατάλληλα σημεία συλλογής.

Εγγύηση

Το προϊόν κατασκευάστηκε σύμφωνα με αυστηρές κατευθυντήριες οδηγίες ποιότητας και ελέγχθηκε επιμελώς πριν από την παράδοση. Σε περίπτωση ελαττώματος υλικού ή κατασκευής, έχετε νόμιμα δικαιώματα έναντι του πωλητή του προϊόντος. Τα νομικά σας δικαιώματα δεν περιορίζονται με οιονδήποτε τρόπο από την αναφερόμενη παρακάτω εγγύηση.

Η εγγύηση για το προϊόν αυτό ανέρχεται σε 3 έτη από την ημερομηνία αγοράς. Ο χρόνος εγγύησης αρχίζει την ημερομηνία αγοράς. Φυλάξτε τη γνήσια απόδειξη αγοράς σε σίγουρο μέρος, καθώς αυτό το έγγραφο απαιτείται ως αποδεικτικό τηε αγοράς.

Όλες οι ζημιές ή τα ελαττώματα, τα οποία υπάρχουν ήδη κατά τον χρόνο της αγοράς, πρέπει να αναφέρονται χωρίς καθυστέρηση μετά την αποσυσκευασία του προϊόντος.

Σε περίπτωση που εντός διαστήματος 3 ετών από την ημερομηνία αγοράς αυτό το προϊόν πασουσιάσει κάποιο ελάττωμα υλικού ή κατασκευής, το προϊόν επισκευάζεται ή αντικαθίσταται από εμάς δωρεάν κατά τη δική μας επιλογή. Ο χρόνος εγγύησης δεν επεκτείνεται λόγω παροχής ικανοποίησης από την ευθύνη για πραγματικά ελαττώματα. Αυτό ισχύει και για εξαρτήματα τα οποία έχουν αντικατασταθεί ή επισκευαστεί.

Αυτή η εγγύηση παύει να ισχύει, εάν στο προϊόν προκλήθηκε ζημιά, ή εάν αυτό χρησιμοποιήθηκε ή συντηρήθηκε με μη ενδεδειγμένο τρόπο.

Η εγγύηση καλύπτει ελαττώματα στο υλικό και την κατασκευή. Αυτή η εγγύηση δεν αφορά σε μέρη του προϊόντος, τα οποία υπόκεινται σε φυσιολογική φθορά και συνεπώς θεωρούνται αναλώσιμα (π.χ., μπαταρίες, επαναφορτιζόμενες μπαταρίες, εύκαμπτοι σωλήνες, φυσίγγια χρώματος), ούτε σε ζημιές σε εύθραυστα εξαρτήματα, όπως διακόπτες ή γυάλινα εξαρτήματα.

Με την αντικατάσταση της συσκευής, σύμφωνα με το ΝΟΜΟΣ 2251/1994, ξεκινάει εκ νέου ο χρόνος εγγύησης.

Διεκπεραίωση της εγγύησης

Για να εξασφαλίσουμε τη γρήγορη επεξεργασία του αιτήματος σας, παρακαλούμε ακολουθήστε τις παρακάτω υποδείξεις:

Σε περίπτωση ερωτήματος παρακαλείσθε να έχετε διαθέσιμο το παραστατικό αγοράς και τον κωδικό προϊόντος (IAN 499236_2204) ως αποδεικτικό της αγοράς σας.
Μπορείτε να βρείτε τον αριθμό προϊόντος στην πινακίδα τύπου, σε μια εγχάραξη, στην σελίδα τίτλων των οδηγιών σας, (κάτω αριστερά) ή ως αυτοκόλλητο στην πίσω ή κάτω σελίδα.
Αν προκύψουν λειτουργικά σφάλματα ή άλλα ελαττώματα, επικοινωνήστε αρχικά τηλεφωνικά ή μέσω email με το παρακάτω αναφερόμενο τμήμα service.
Ένα προϊόν που αναγνωρίζεται ως ελαττωματικό, μπορείτε μετά να το αποστείλετε χωρίς ταχυδρομικά τέλη στην ενημερωμένη σε εσάς διεύθυνση service επισυνάπτοντας την απόδειξη αγοράς (απόδειξη ταμείου) και την ένδειξη, που υφίσταται το ελάττωμα και πότε προέκυψε.

Σέρβις

GR **Σέρβις Ελλάδα**
Τηλ: 00800 491800674
Email: owim@lidl.gr

CE

8

OWIM GmbH & Co. KG
Stiftsbergstraße 1
74167 Neckarsulm
GERMANY

Model no.: HG09758
Version: 10/2022

Stand der Informationen · Last Information Update · Version des informations · Stand van de informatie · Stan informacji · Stav informací · Stav informácií · Estado de las informaciones · Tilstand af information Versione delle informazioni · Információk állása · Stanje informacij · Stanje informacija Versiunea informațiilor · Актуалност на информацията · Έκδοση των πληροφοριών: 09/2022 · Ident-No.: HG09758092022-8