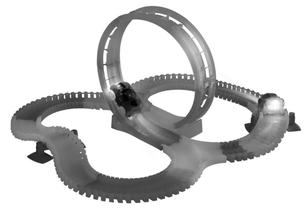

RENNSTRECKE/RACE TRACK/CIRCUIT DE COURSE

(DE) (AT) (CH)
RENNSTRECKE
Montage-, Bedienungs- und Sicherheitshinweise

(FR) (BE)
CIRCUIT DE COURSE
Instructions de montage, d'utilisation et consignes de sécurité

(PL)
TOR WYŚCIGOWY
Wskazówki montażu, obsługi i bezpieczeństwa

(SK)
PRETEKÁRSKA DRÁHA
Pokyny pre montáž, obsluhu a bezpečnostné pokyny

(DK)
RACERBANE
Monterings-, betjenings- og sikkerhedshenvisninger

(HU)
VERSENYPÁLYA
Szerelési, használati és biztonsági tudnivalók

(GB) (IE)
RACE TRACK
Assembly, operating and safety instructions

(NL) (BE)
RACEBAAN
Montage-, bedienings- en veiligheidsinstructies

(CZ)
ZÁVODNÍ DRÁHA
Pokyny k montáži, obsluze a bezpečnostní pokyny

(ES)
CIRCUITO DE CARRERAS
Instrucciones de montaje, de uso y de seguridad

(IT)
PISTA DA CORSA
Istruzioni di montaggio, d'uso e di sicurezza

IAN 460073_2401

(FR) (NL) (BE) (PL) (CZ) (SK)

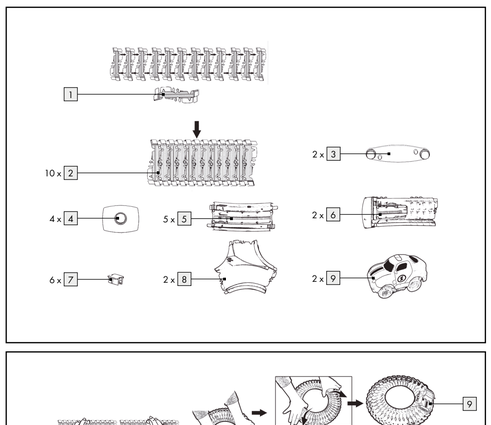

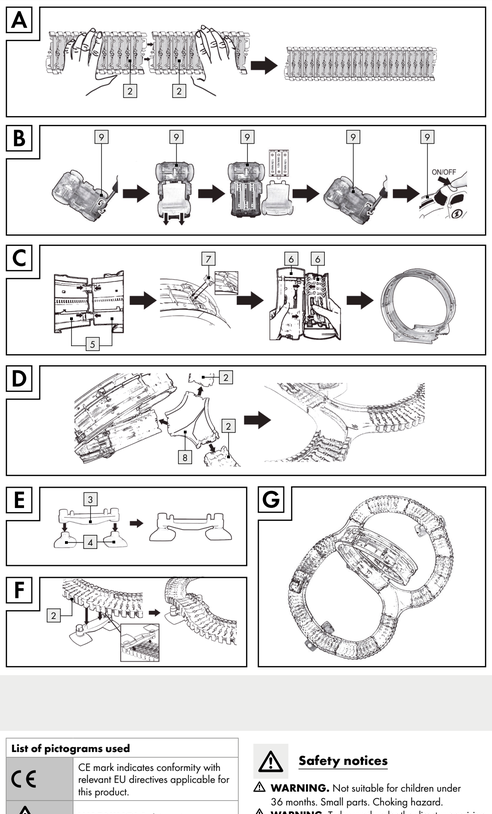

Legende der verwendeten Piktogramme	
CE	Das CE-Zeichen bestätigt die Konformität mit den für das Produkt zutreffenden EU-Richtlinien.
	ACHTUNG! Warnhinweis
	Entsorgen Sie Verpackung und Produkt umweltgerecht!
	Sicherheitshinweise Handlungsanweisungen

Rennstrecke

Einleitung

Wir beglückwünschen Sie zum Kauf Ihres neuen Produkts. Sie haben sich damit für ein hochwertiges Produkt entschieden. Die Bedienungsanleitung ist Teil dieses Produkts. Sie enthält wichtige Hinweise für Sicherheit, Gebrauch und Entsorgung. Machen Sie sich vor der Benutzung des Produkts mit allen Bedien- und Sicherheitshinweisen vertraut. Benutzen Sie das Produkt nur wie beschrieben und für die angegebenen Einsatzbereiche. Händigen Sie alle Unterlagen bei Weitergabe des Produkts an Dritte mit aus.

Bestimmungsgemäße Verwendung

Das Produkt ist nur für den Einsatz in privaten Haushalten und nicht für den gewerblichen Gebrauch vorgesehen.

Lieferumfang

120 Streckenstücke
2 Brückensets
1 Loop-Set
2 Schalter
2 Autos

Teilebeschreibung

1 einzelnes Streckenstück
2 12er-Streckenstück
3 Brücke
4 Brückenbasis
5 Loop
6 Loop-Basis
7 Klemme
8 Schalter
9 Auto

Technische Daten

Stromversorgung: pro Auto: 1,5 V AAA/LR03 x 3

Sicherheitshinweise

ACHTUNG. Nicht für Kinder unter 36 Monaten geeignet. Kleine Teile. Erstickungsgefahr.
ACHTUNG. Benutzung unter unmittelbarer Aufsicht von Erwachsenen.
ACHTUNG. Dieses Spielzeug erzeugt Lichtblitze, die bei empfindlichen Personen Epilepsie auslösen können.
ACHTUNG. Alle Verpackungs- und Montagematerialien sind nicht Teil des Spielzeugs und sollten aus Sicherheitsgründen entfernt werden, bevor das Produkt den Kindern zum Spiel übergeben wird.
- Verpackung für eventuelle Rückfragen aufbewahren.
- Das Produkt ist geeignet für Kinder ab 3 Jahren.

Sicherheitshinweise für Batterien/Akkus

- **LEBENSGEFAHR!** Halten Sie Batterien/Akkus außer Reichweite von Kindern. Suchen Sie im Falle eines Verschluckens sofort einen Arzt auf!
- Verschlucken kann zu Verbrennungen, Perforation von Weichgewebe und Tod führen. Schwere Verbrennungen können innerhalb von 2 Stunden nach dem Verschlucken auftreten.
- **EXPLOSIONSGEFAHR!** Laden Sie nicht aufladbare Batterien niemals wieder auf. Schließen Sie Batterien/Akkus nicht kurz und/oder öffnen Sie diese nicht. Überhitzung, Brandgefahr oder Platzen können die Folge sein.
- Werfen Sie Batterien/Akkus niemals in Feuer oder Wasser.
- Setzen Sie Batterien/Akkus keiner mechanischen Belastung aus.

Risiko des Auslaufens von Batterien/Akkus
- Vermeiden Sie extreme Bedingungen und Temperaturen, die auf Batterien/Akkus einwirken können, z. B. auf Heizkörpern/durch direkte Sonneneinstrahlung.
- Wenn Batterien/Akkus ausgelaufen sind, vermeiden Sie den Kontakt von Haut, Augen und Schleimhäuten mit den Chemikalien! Spülen Sie die betroffenen Stellen sofort mit klarem Wasser und suchen Sie einen Arzt auf!
- Wiederaufladbare Batterien sollten unter Aufsicht von Erwachsenen geladen werden.
- **SCHUTZHANDSCHUHE TRAGEN!** Ausgelaufene oder beschädigte Batterien/Akkus können bei Berührung mit der Haut Verätzungen verursachen. Tragen Sie deshalb in diesem Fall geeignete Schutzhandschuhe.
- Im Falle eines Auslaufens der Batterien/Akkus entfernen Sie diese sofort aus dem Produkt, um Beschädigungen zu vermeiden.
- Verwenden Sie nur Batterien/Akkus des gleichen Typs. Mischen Sie nicht alte Batterien/Akkus mit neuen!
- Entfernen Sie die Batterien/Akkus, wenn das Produkt längere Zeit nicht verwendet wird.

Risiko der Beschädigung des Produkts
- Verwenden Sie ausschließlich den angegebenen Batterietyp/Akkutyp!
- Setzen Sie Batterien/Akkus gemäß der Polaritätskennzeichnung (+) und (-) an Batterie/Akku und des Produkts ein.
- Reinigen Sie Kontakte an Batterie/Akku und im Batteriefach vor dem Einlegen mit einem trockenen, fusselfreien Tuch oder Wattestäbchen!
- Entfernen Sie erschöpfte Batterien/Akkus umgehend aus dem Produkt.

Montage

- Montieren Sie die Strecke wie in den Abbildungen A bis G dargestellt.

Hinweis: Führen Sie die Brücke 3 vollständig in die Unterseite des Streckenteils ein, um eine reibungslose Bewegung des Autos 9 zu gewährleisten.

Batterien einlegen/wechseln

- Schieben Sie den Ein-/Aus-Schalter am Auto 9 in die OFF-Position.
- Gehen Sie zum Einsetzen und Wechseln der Batterien vor wie in Abbildung B dargestellt.
- Schieben Sie anschließend den Ein-/Aus-Schalter am Auto 9 in die ON-Position.

Pflege und Lagerung

- Verwenden Sie keine scharfen oder aggressiven Reinigungsmittel.
- Reinigen Sie das Produkt nur mit einem weichen, trockenen Tuch.
- Lagern Sie das Produkt immer trocken und bei Zimmertemperatur.

Entsorgung

Die Verpackung besteht aus umweltfreundlichen Materialien, die Sie über die örtlichen Recyclingstellen entsorgen können.

Beachten Sie die Kennzeichnung der Verpackungsmaterialien bei der Abfalltrennung, diese sind gekennzeichnet mit Abkürzungen (a) und Nummern (b) mit folgender Bedeutung: 1–7: Kunststoffe/20–22: Papier und Pappe/80–98: Verbundstoffe.

Möglichkeiten zur Entsorgung des ausgedienten Produkts erfahren Sie bei Ihrer Gemeinde- oder Stadtverwaltung.

Das Symbol der durchgestrichenen Mülltonne bedeutet, dass dieses Gerät am Ende der Nutzungszeit nicht über den Haushaltsmüll entsorgt werden darf. Das Gerät ist bei eingerichteten Sammelstellen, Wertstoffhöfen oder Entsorgungsbetrieben abzugeben. Zudem sind Vertreiber von Elektro- und Elektronikgeräten sowie Vertreiber von Lebensmitteln zur Rücknahme verpflichtet. LIDL bietet Ihnen Rückgabemöglichkeiten direkt in den Filialen und Märkten an. Rückgabe und Entsorgung sind für Sie kostenfrei. Beim Kauf eines Neugerätes haben Sie das Recht, ein entsprechendes Altgerät unentgeltlich zurückzugeben. Zusätzlich haben Sie die Möglichkeit, unabhängig vom Kauf eines Neugeräts, unentgeltlich (bis zu drei) Altgeräte abzugeben, die in keiner Abmessung größer als 25 cm sind. Bitte löschen Sie vor der Rückgabe alle personenbezogenen Daten. Bitte entnehmen Sie vor der Rückgabe Batterien oder Akkumulatoren, die nicht vom Altgerät umschlossen sind, sowie Lampen, die zerstörungsfrei entnommen werden können und führen diese einer separaten Sammlung zu.

V2.0 DE/AT/CH DE/AT/CH

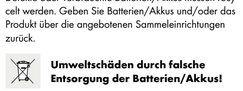

Das Produkt inkl. Zubehör und die Verpackungsmaterialien sind recyclebar und unterliegen einer erweiterten Herstellerverantwortung. Entsorgen Sie diese getrennt, den abgebildeten Info-tri (Sortierinformation) folgend, für eine bessere Abfallbehandlung. Das Triman-Logo gilt nur für Frankreich.

Defekte oder verbrauchte Batterien/Akkus müssen recycelt werden. Geben Sie Batterien/Akkus und/oder das Produkt über die angebotenen Sammeleinrichtungen zurück.

Umweltschäden durch falsche Entsorgung der Batterien/Akkus!

Das Symbol der durchgestrichenen Mülltonne auf Batterien oder Akkus bedeutet, dass Sie Batterien und Akkus nicht im Hausmüll entsorgen dürfen.

Entnehmen Sie die Batterien/den Akku-Pack aus dem Produkt vor der Entsorgung.

Diese können giftige Schwermetalle enthalten und unterliegen der Sondermüllbehandlung.
Die chemischen Symbole der Schwermetalle sind wie folgt: Cd = Cadmium, Hg = Quecksilber, Pb = Blei.

Sie sind gesetzlich verpflichtet, alte Batterien und Akkus nach Gebrauch zurückzugeben. Geben Sie deshalb verbrauchte Batterien und Akkus kostenfrei im Handelsgeschäft z. B. in Ihrer LIDL Filiale oder bei einer kommunalen Sammelstelle ab.

Batterien und Akkus können Stoffe enthalten, die schädlich für die menschliche Gesundheit und Umwelt sind. Nur bei einer getrennten Sammlung und Verwertung von alten Batterien und Akkus können die negativen Auswirkungen vermieden werden.

Seien Sie besonders vorsichtig beim Umgang mit lithiumhaltigen Batterien und Akkus, da bei unsachgemäßer Verwendung eine erhöhte Brandgefahr besteht. Kleben Sie dazu die Pole ab, um einen äußeren Kurzschluss zu vermeiden.

Nutzen Sie Batterien mit langer Lebensdauer oder Akkus, um die Entstehung von Abfällen aus Alt-Batterien zu verringern. Beachten Sie die Anweisungen zum Lagern, und vermeiden Sie das vollständige Ent- und Aufladen des Akkus, um die Lebensdauer zu verlängern.

Darüber hinaus sollten Sie Batterien oder Elektro- und Elektronikgeräte mit Batterien oder Akkus nicht im öffentlichen Raum zurücklassen, um eine Vermüllung zu vermeiden. Prüfen Sie Möglichkeiten, Batterien einer Wiederverwendung zuzuführen, anstatt diese zu entsorgen, beispielsweise durch Instandsetzung der Batterie.

Garantie

Das Produkt wurde nach strengen Qualitätsrichtlinien hergestellt und vor der Auslieferung sorgfältig geprüft. Im Falle von Material- oder Herstellungsfehlern haben Sie gegenüber dem Verkäufer des Produkts gesetzliche Rechte. Ihre gesetzlichen Rechte werden in keiner Weise durch unsere unten aufgeführte Garantie eingeschränkt.

Die Garantie für dieses Produkt beträgt 3 Jahre ab Kaufdatum. Die Garantiezeit beginnt mit dem Kaufdatum. Bewahren Sie den Originalkaufbeleg an einem sicheren Ort auf, da dieses Dokument als Nachweis des Kaufs erforderlich ist.

Alle Schäden oder Mängel, die bereits zum Zeitpunkt des Kaufs vorhanden sind, müssen unverzüglich nach dem Auspacken des Produkts gemeldet werden.

Sollte das Produkt innerhalb von 3 Jahren ab Kaufdatum einen Material- oder Herstellungsfehler aufweisen, werden wir es – nach unserer Wahl – kostenlos für Sie reparieren oder ersetzen. Die Garantiezeit verlängert sich durch einen stattgegebenen Gewährleistungsanspruch nicht. Dies gilt auch für ersetzte und reparierte Teile.

Diese Garantie erlischt, wenn das Produkt beschädigt oder unsachgemäß verwendet oder gewartet wurde.

Die Garantie deckt Material- und Herstellungsfehler ab. Diese Garantie erstreckt sich weder auf Produktteile, die normalem Verschleiß unterliegen, und somit als Verschleißteile gelten (z. B. Batterien, Akkus, Schläuche, Farbpatronen), noch auf Schäden an zerbrechlichen Teilen, z. B. Schalter oder Teile aus Glas.

Abwicklung im Garantiefall

Um eine schnelle Bearbeitung Ihres Anliegens zu gewährleisten, folgen Sie bitte den folgenden Hinweisen:

Bitte halten Sie für alle Anfragen den Kassenbon und die Artikelnummer (IAN 460073_2401) als Nachweis für den Kauf bereit.
Die Artikelnummer entnehmen Sie bitte dem Typenschild, einer Gravur, auf dem Titelblatt Ihrer Bedienungsanleitung (unten links) oder als Aufkleber auf der Rück- oder Unterseite des Produkts.

Sollten Funktionsfehler oder sonstige Mängel auftreten, kontaktieren Sie zunächst die nachfolgend benannte Serviceabteilung telefonisch oder per E-Mail.
Ein als defekt erfasstes Produkt können Sie dann unter Beifügung des Kaufbelegs (Kassenbon) und der Angabe, worin der Mangel besteht und wann er aufgetreten ist, für Sie portofrei an die Ihnen mitgeteilte Service-Anschrift übersenden.

Service

(DE) **Service Deutschland**
Tel.: 0800 5435 111
E-Mail: owim@lidl.de

(AT) **Service Österreich**
Tel.: 0800 292726
E-Mail: owim@lidl.at

(CH) **Service Schweiz**
Tel.: 0800562153
E-Mail: owim@lidl.ch

DE/AT/CH DE/AT/CH

List of pictograms used	
CE	CE mark indicates conformity with relevant EU directives applicable for this product.
	WARNING! Safety notice
	Dispose of the packaging in an environmentally-friendly manner!
	Safety information Instructions for use

Race track

Introduction

We congratulate you on the purchase of your new product. You have chosen a high quality product. The instructions for use are part of the product. They contain important information concerning safety, use and disposal. Before using the product, please familiarise yourself with all of the safety information and instructions for use. Only use the product as described and for the specified applications. If you pass the product on to anyone else, please ensure that you also pass on all the documentation with it.

Intended use

The product is only intended for private household use and not intended for commercial use.

Scope of delivery

120 pcs of tracks
2 sets of bridges
1 loop set
2 switches
2 cars

Description of parts

1 Single track
2 12 Pcs. Tracks
3 Bridge
4 Bridge base
5 Loop
6 Loop base
7 Clamp
8 Switch
9 Car

Technical data

Power supply: each car: 1,5 V AAA/LR03 x 3

Safety notices

WARNING. Not suitable for children under 36 months. Small parts. Choking hazard.
WARNING. To be used under the direct supervision of an adult.
WARNING. This toy produces flashes that may trigger epilepsy in sensitised individuals.
WARNING. All packaging are not part of the toy and for safety reasons should always be removed before it is handed over to children to play with.
- Retain packaging for future reference.
- The product is suitable for children aged from 3 years old.

Safety instructions for batteries/rechargeable batteries

- **DANGER TO LIFE!** Keep batteries/rechargeable batteries out of reach of children. If accidentally swallowed seek immediate medical attention.
- Swallowing may lead to burns, perforation of soft tissue, and death. Severe burns can occur within 2 hours of ingestion.
- **DANGER OF EXPLOSION!** Never recharge non-rechargeable batteries. Do not short-circuit batteries/rechargeable batteries and/or open them. Overheating, fire or bursting can be the result.
- Never throw batteries/rechargeable batteries into fire or water.
- Do not exert mechanical loads to batteries/rechargeable batteries.

Risk of leakage of batteries/rechargeable batteries
- Avoid extreme environmental conditions and temperatures, which could affect batteries/rechargeable batteries, e.g. radiators/direct sunlight.
- If batteries/rechargeable batteries have leaked, avoid contact with skin, eyes and mucous membranes with the chemicals! Flush immediately the affected areas with fresh water and seek medical attention!
- Rechargeable batteries should be charged under adult supervision.
- **WEAR PROTECTIVE GLOVES!** Leaked or damaged batteries/rechargeable batteries can cause burns on contact with the skin. Wear suitable protective gloves at all times if such an event occurs.
- In the event of a leakage of batteries/rechargeable batteries, immediately remove them from the product to prevent damage.
- Only use the same type of batteries/rechargeable batteries. Do not mix used and new batteries/rechargeable batteries.
- Remove batteries/rechargeable batteries if the product will not be used for a longer period.

Risk of damage of the product
- Only use the specified type of battery/rechargeable battery!
- Insert batteries/rechargeable batteries according to polarity marks (+) and (-) on the battery/rechargeable battery and the product.
- Use a dry, lint-free cloth or cotton swab to clean the contacts on the battery/rechargeable battery and in the battery compartment before inserting!
- Remove exhausted batteries/rechargeable batteries from the product immediately.

Assembly

- Assemble the racetrack as shown in figures A to G.

Note: Fully insert the bridge 3 into the underside of the track section to ensure smooth movement of the car 9.

Inserting/replacing batteries

- Slide the on/off switch on the car 9 to the OFF position.
- To insert and replace the batteries, proceed as shown in figure B.
- Then slide the on/off switch on the car 9 back to the ON position.

Care and storage

- Do not use harsh or aggressive cleaning agents.
- Clean the product using a soft, dry cloth only.
- Always store the product clean and dry and at room temperature.

Disposal

The packaging is made entirely of recyclable materials, which you may dispose of at local recycling facilities.

Observe the marking of the packaging materials for waste separation, which are marked with abbreviations (a) and numbers (b) with following meaning: 1–7: plastics/20–22: paper and fibreboard/80–98: composite materials.

Contact your local refuse disposal authority for more details of how to dispose of your worn-out product.

To help protect the environment, please dispose of the product properly when it has reached the end of its useful life and not in the household waste. Information on collection points and their opening hours can be obtained from your local authority.

The product incl. accessories and packaging materials are recyclable and are subject to extended producer responsibility. Dispose them separately, following the illustrated Info-tri (sorting information), for better waste treatment. The Triman logo is valid in France only.

Faulty or used batteries/rechargeable batteries must be recycled. Return the batteries/rechargeable batteries and the product to the available collection points.

Environmental damage through incorrect disposal of the batteries/rechargeable batteries!

Batteries/rechargeable batteries may not be disposed of with the usual domestic waste. They may contain toxic heavy metals and are subject to hazardous waste treatment rules and regulations. The chemical symbols for heavy metals are as follows: Cd = cadmium, Hg = mercury, Pb = lead. That is why you should dispose of used batteries/rechargeable batteries at a local collection point.

Warranty

The product has been manufactured to strict quality guidelines and meticulously examined before delivery. In the event of material or manufacturing defects you have legal rights against the retailer of this product. Your legal rights are not limited in any way by our warranty detailed below.

The warranty for this product is 3 years from the date of purchase. The warranty period begins on the date of purchase. Keep the original sales receipt in a safe location as this document is required as proof of purchase.

Any damage or defects already present at the time of purchase must be reported without delay after unpacking the product.

Should the product show any fault in materials or manufacture within 3 years from the date of purchase, we will repair or replace it – at our choice – free of charge to you. The warranty period is not extended as a result of a claim being granted. This also applies to replaced and repaired parts.

This warranty becomes void if the product has been damaged, or used or maintained improperly.

The warranty covers material or manufacturing defects. This warranty does not cover product parts subject to normal wear and tear, thus considered consumables (e.g. batteries, rechargeable batteries, tubes, cartridges), nor damage to fragile parts, e.g. switches or glass parts.

Warranty claim procedure

To ensure quick processing of your case, please observe the following instructions:

Please have the till receipt and the item number (IAN 460073_2401) available as proof of purchase. You will find the item number on the rating plate, an engraving on the front page of the instructions for use (bottom left), or as a sticker on the rear or bottom of the product.

If functional or other defects occur, please contact the service department listed either by telephone or by e-mail. You can return a defective product to us free of charge to the service address that will be provided to you. Ensure that you enclose the proof of purchase (till receipt) and information about what the defect is and when it occurred.

Service

(GB) **Service Great Britain**
Tel.: 0800 0569216
E-Mail: owim@lidl.co.uk

(IE) **Service Ireland**
Tel.: 1800 200736
E-Mail: owim@lidl.ie

DE/AT/CH DE/AT/CH

Légende des pictogrammes utilisés	
CE	Le sigle CE confirme la conformité avec les directives UE applicables au produit.
	ATTENTION ! Avertissement
	Mettez l'emballage et le produit au rebut en respectant l'environnement !
	Consignes de sécurité Instructions de manipulation

Circuit de course

Introduction

Nous vous félicitons pour l'achat de votre nouveau produit. Vous avez opté pour un produit de grande qualité. Le mode d'emploi fait partie intégrante de ce produit. Il contient des indications importantes pour la sécurité, l'utilisation et la mise au rebut. Veuillez lire consciencieusement toutes les indications d'utilisation et de sécurité du produit. Ce produit doit uniquement être utilisé conformément aux instructions et dans les domaines d'application spécifiés. Lors d'une cession à tiers, veuillez également remettre tous les documents.

Utilisation conforme

Le produit est uniquement conçu pour un usage domestique privé et non pour un usage professionnel.

Contenu de la livraison

120 pièces de circuit
2 ensembles de point
1 ensemble pour looping
2 interrupteurs
2 voitures

Descriptif des pièces

1 Pièce individuelle de circuit
2 Lot de 12 pièces de circuit
3 Pont
4 Base de pont
5 Looping
6 Base de looping
7 Pince
8 Interrupteur
9 Voiture

Caractéristiques techniques

Alimentation électrique : par voiture : 1,5 V AAA/LR03 x 3

Consignes de sécurité

ATTENTION. Ne convient pas aux enfants de moins de 36 mois. Petites pièces. Risque d'étouffement.
ATTENTION. Utilisation uniquement sous la surveillance directe d'adultes.
ATTENTION. Ce jouet produit des éclairs lumineux pouvant causer des crises d'épilepsie chez les personnes sensibles.
ATTENTION. Les matériaux d'emballage et de montage ne font pas partie du jouet et doivent, pour des raisons de sécurité, être retirés avant que le produit ne soit donné aux enfants pour qu'ils puissent jouer avec.
- Conserver l'emballage pour toute demande éventuelle.
- Le produit convient aux enfants de 3 ans et plus.

Consignes de sécurité relatives aux piles/aux piles rechargeables

- **DANGER DE MORT !** Rangez les piles/piles rechargeables hors de la portée des enfants. En cas d'ingestion, consultez immédiatement un médecin !
- Une ingestion peut entraîner des brûlures, une perforation des tissus mous et la mort. Des brûlures graves peuvent apparaître dans les 2 heures suivant l'ingestion.
- **RISQUE D'EXPLOSION !** Ne rechargez jamais des piles non rechargeables. Ne court-circuitez pas les piles/piles rechargeables et/ou ne les ouvrez pas ! Autrement, vous risquez de provoquer une surchauffe, un incendie ou une explosion.
- Ne jetez jamais des piles/piles rechargeables au feu ou dans l'eau.
- Ne pas soumettre les piles/piles rechargeables à une charge mécanique.

Risque de fuite des piles/piles rechargeables
- Évitez d'exposer les piles/piles rechargeables à des conditions et températures extrêmes susceptibles de les endommager, par ex. sur des radiateurs/exposition directe aux rayons du soleil.
- Lorsque les piles/piles rechargeables fuient, évitez tout contact du produit chimique avec la peau, les yeux ou les muqueuses ! Rincez les zones touchées à l'eau claire et consultez immédiatement un médecin !
- Les piles rechargeables ne doivent être chargées que sous la surveillance d'adultes.
- **PORTER DES GANTS DE PROTECTION !** Les piles/piles rechargeables endommagées ou sujettes à des fuites peuvent provoquer des brûlures au contact de la peau. Vous devez donc porter des gants adéquats pour les manipuler.
- En cas de fuite des piles/piles rechargeables, retirez-les aussitôt du produit pour éviter tout endommagement.
- Utilisez uniquement des piles/piles rechargeables du même type. Ne mélangez pas des piles/piles rechargeables usées et neuves !
- Retirez les piles/piles rechargeables, si vous ne comptez pas utiliser le produit pendant une période prolongée.

Risque d'endommagement du produit
- Exclusivement utiliser le type de pile/pile rechargeable spécifié.
- Insérez les piles/piles rechargeables conformément à l'indication de polarité (+) et (-) indiquée sur la pile/pile rechargeable et sur le produit.
- Avant l'insertion de la pile, nettoyez les contacts de la pile/de la pile rechargeable ainsi que ceux présents dans le compartiment à piles en vous servant d'un chiffon sec et non pelucheux ou d'un coton-tige !
- Retirez immédiatement les piles/piles rechargeables usées du produit.

Montage

- Montez le circuit comme représenté sur les figures A à G.

Remarque : introduisez entièrement le pont 3 dans la partie inférieure de la pièce de circuit, afin de garantir le mouvement fluide de la voiture 9.

Insérer/remplacer les piles

- Faites glisser l'interrupteur marche/arrêt de la voiture 9 sur la position OFF.
- Pour insérer et retirer les piles, veuillez procéder comme représenté sur la figure B.
- Faites ensuite glisser l'interrupteur marche/arrêt de la voiture 9 sur la position ON.

Entretien et stockage

- N'utilisez pas de produit nettoyant abrasif ou agressif.
- Nettoyez le produit uniquement avec un chiffon doux et sec.
- Rangez toujours le produit dans un endroit sec et à température ambiante.

Mise au rebut

L'emballage se compose de matières recyclables pouvant être mises au rebut dans les décheteries locales.

Veuillez respecter l'identification des matériaux d'emballage pour le tri sélectif, ils sont identifiés avec des abbréviations (a) et des chiffres (b) ayant la signification suivante : 1–7 : plastiques/20–22 : papiers et cartons/80–98 : matériaux composite.

Votre mairie ou votre municipalité vous renseignera sur les possibilités de mise au rebut des produits usagés.

Afin de contribuer à la protection de l'environnement, veuillez ne pas jeter votre produit usagé dans les ordures ménagères, mais éliminez-le de manière appropriée. Pour obtenir des renseignements concernant les points de collecte et leurs horaires d'ouverture, vous pouvez contacter votre municipalité.

Le produit ainsi que les accessoires et les matériaux d'emballage sont recyclables et relèvent de la responsabilité élargie du producteur. Éliminez-les séparément, en suivant l'Info-tri illustrée, dans l'intérêt d'un meilleur traitement des déchets. Le logo Triman n'est valable qu'en France.

Les piles/piles rechargeables défectueuses ou usagées doivent être recyclées. Les piles et/ou piles rechargeables et/ou le produit doivent être retournés dans les centres de collecte proposés.

Pollution de l'environnement par la mise au rebut incorrecte des piles/piles rechargeables !

Les piles/piles rechargeables ne doivent pas être mises au rebut avec les ordures ménagères. Elles peuvent contenir des métaux lourds toxiques et doivent être considérées comme des déchets spéciaux. Les symboles chimiques des métaux lourds sont les suivants : Cd = cadmium, Hg = mercure, Pb = plomb. Pour cette raison, veuillez toujours déposer les piles/piles rechargeables usagées dans les conteneurs de recyclage communaux.

Garantie

Article L217-16 du Code de la consommation
Lorsque l'acheteur demande au vendeur, pendant le cours de la garantie commerciale qui lui a été consentie lors de l'acquisition ou de la réparation d'un bien meuble, une remise en état couverte par la garantie, toute période d'immobilisation d'au moins sept jours vient s'ajouter à la durée de la garantie qui restait à courir. Cette période court à compter de la demande d'intervention de l'acheteur ou de la mise à disposition pour réparation du bien en cause, si cette mise à disposition est postérieure à la demande d'intervention.

Indépendamment de la garantie commerciale souscrite, le vendeur reste tenu des défauts de conformité du bien et des vices rédhibitoires dans les conditions prévues aux articles L217-4 à L217-13 du Code de la consommation et aux articles 1641 à 1648 et 2232 du Code Civil.

Article L217-4 du Code de la consommation
Le vendeur livre un bien conforme au contrat et répond des défauts de conformité existant lors de la délivrance.

Il répond également des défauts de conformité résultant de l'emballage, des instructions de montage ou de l'installation lorsque celle-ci a été mise à sa charge par le contrat ou a été réalisée sous sa responsabilité.

Article L217-5 du Code de la consommation
Le bien est conforme au contrat :
1° S'il est propre à l'usage habituellement attendu d'un bien semblable et, le cas échéant :
- s'il correspond à la description donnée par le vendeur et possède les qualités que celui-ci a présentées à l'acheteur sous forme d'échantillon ou de modèle ;
- s'il présente les qualités qu'un acheteur peut légitimement attendre eu égard aux déclarations publiques faites par le vendeur, par le producteur ou par son représentant, notamment dans la publicité ou l'étiquetage ;

2° Ou s'il présente les caractéristiques définies d'un commun accord par les parties ou être propre à tout usage spécial recherché par l'acheteur, porté à la connaissance du vendeur et que ce dernier a accepté.

Article L217-12 du Code de la consommation
L'action résultant du défaut de conformité se prescrit par deux ans à compter de la délivrance du bien.

Article 1641 du Code civil
Le vendeur est tenu de la garantie à raison des défauts cachés de la chose vendue qui la rendent impropre à l'usage auquel on la destine, ou qui diminuent tellement cet usage que l'acheteur ne l'aurait pas acquise, ou n'en aurait donné qu'un moindre prix, s'il les avait connus.

Article 1648 1er alinéa du Code civil
L'action résultant des vices rédhibitoires doit être intentée par l'acquéreur dans un délai de deux ans à compter de la découverte du vice.

Les pièces détachées indispensables à l'utilisation du produit sont disponibles pendant la durée de la garantie du produit.

Le produit a été fabriqué selon des critères de qualité stricts, et contrôlé consciencieusement avant sa livraison. En cas de défaut de matériau ou de fabrication, vous avez des droits légaux vis-à-vis du vendeur du produit. Vos droits légaux ne sont en aucun cas limités par notre garantie mentionnée ci-dessous.

La garantie de ce produit est de 3 ans à partir de la date d'achat. La période de garantie commence à la date d'achat. Conservez l'original de la preuve d'achat dans un endroit sûr car ce document est nécessaire pour prouver l'achat.

Tout dommage ou défaut déjà présent au moment de l'achat doit être signalé immédiatement après le déballage du produit.

Si le produit présente un défaut de matériau ou de fabrication dans les 3 ans qui suivent la date d'achat, nous le réparerons ou le remplacerons - à notre choix - gratuitement pour vous. La période de garantie n'est pas prolongée par une demande de garantie acceptée. Cette mesure s'applique également pour les pièces remplacées et réparées.

Cette garantie est annulée si le produit a été endommagé ou utilisé ou entretenu de manière incorrecte.

La garantie couvre les défauts de matériels et de fabrication. Cette garantie ne couvre pas les pièces du produit soumises à une usure normale, et qui sont donc considérées comme des pièces d'usure (par exemple les piles, les piles rechargeables, tuyaux, les cartouches d'encre), ni les dommages aux pièces fragiles, par exemple les interrupteurs ou les pièces en verre.

Faire valoir sa garantie

Pour garantir la rapidité d'exécution de la procédure de garantie, veuillez respecter les indications suivantes :

Veuillez conserver le ticket de caisse et la référence du produit (IAN 460073_2401) à titre de preuve d'achat pour toute demande.
Le numéro de référence de l'article est indiqué sur la plaque d'identification, gravé sur la page de titre de votre manuel (en bas à gauche) ou sur un autocollant apposé sur la face arrière ou inférieure du produit.
En cas de dysfonctionnement du produit, ou de tout autre défaut, contactez en premier lieu le service après-vente par téléphone ou par e-mail aux coordonnées indiquées ci-dessous.
Vous pouvez alors envoyer franco de port tout produit considéré comme défectueux au service clientèle indiqué, accompagné de la preuve d'achat (ticket de caisse) et d'une description écrite du défaut avec mention de sa date d'apparition.

Service après-vente

(FR) **Service après-vente France**
Tél. : 0800904879
E-Mail : owim@lidl.fr

(BE) **Service après-vente Belgique**
Tél. : 080071011
Tél. : 80023970 (Luxembourg)
E-Mail : owim@lidl.be

FR/BE FR/BE

Legenda van de gebruikte pictogrammen	
CE	Het CE-teken bevestigt de conformiteit met de voor het product van toepassing zijnde EU-richtlijnen.
	LET OP! Waarschuwing
	Voer de verpakking en het product op een milieuvriendelijke manier af!
	Veiligheidsinstructies Instructies

Racebaan

Inleiding

Hartelijk gefeliciteerd met de aankoop van uw nieuwe product. U heeft voor een hoogwaardig product gekozen. De gebruiksaanwijzing is een deel van het product. Deze bevat belangrijke aanwijzingen voor veiligheid, gebruik en verwijdering. Maakt U zich voor de ingebruikname van het product met alle bedienings- en veiligheidsvoorschriften vertrouwd. Gebruik het product alleen zoals beschreven en voor de aangegeven toepassingsgebieden. Overhandig alle documenten bij doorgifte van het product aan derden.

Correct en doelmatig gebruik

Het product is alleen bedoeld voor gebruik in privé-huishoudens en is niet bestemd voor commercieel gebruik.

Omvang van de levering

120 spoorgedeelten
2 sets bruggen
1 loopset
2 Schakelaar
2 Auto's

Beschrijving van de onderdelen

1 enkel spoorgedeelte
2 12-delig spoorgedeelte
3 Brug
4 Brugbasis
5 Loop
6 Loopbasis
7 Klem
8 Schakelaar
9 Auto

Technische gegevens

Stromversorgung: pro Auto: 1,5 V AAA/LR03 x 3

Veiligheidsinstructies

LET OP. Niet geschikt voor kinderen jonger dan 36 maanden. Kleine onderdelen. Verstikkingsgevaar.
LET OP. Gebruiken onder direct toezicht van volwassenen.
LET OP. Dit speelgoed produceert lichtflitsen die bij daarvoor gevoelige personen epilepsie kunnen opwekken.
LET OP. Het verpakkings- en montagemateriaal maakt geen deel uit van het speelgoed en moet om veiligheidsredenen worden verwijderd voordat het product aan kinderen wordt gegeven om mee te spelen.
- De verpakking voor eventuele reclamatie bewaren.
- Het product is geschikt voor kinderen vanaf 3 jaar.

Veiligheidsin

Serwis

Serwis Polska
Tel.: 008004911946
E-Mail: owim@lidl.pl

Legenda použitých piktogramů	
CE	Značka CE vyjadřuje soulad s příslušnými směrnicemi EU, které se vztahují na tento výrobek.
	UPOZORNĚNÍ! Varovné upozornění
	Obal a výrobek likvidujte ekologicky!
	Bezpečnostní upozornění Instrukce

Závodní dráha

Úvod

Blahopřejeme Vám ke koupi nového výrobku. Rozhodli jste se pro kvalitní výrobek. Před prvním vedením do provozu se seznamte s výrobkem. K tomu si pozorně přečtěte následující návod k obsluze a bezpečnostní pokyny. Používejte výrobek jen popsaným způsobem a pouze pro uvedené oblasti použití. Uschovejte si tento návod na bezpečném místě. Všechny podklady vydejte při předání výrobku i třetí osobě.

Použití ke stanovenému účelu

Výrobek je určený jen k používání v domácnostech, není vhodný pro výdělečnou činnost.

Obsah dodávky

120 dílů trati
2 sady mostů
1 sada pro looping
2 spínače
2 autíčka

Popis dílů

1 Samostatný díl trati
2 Díl trati, 12 ks
3 Most
4 Základna mostu
5 Looping
6 Základna loopingu
7 Svorka
8 Spínač
9 Autíčko

Technická data

Napájení: jedno autíčko: 1,5 V AAA/LR03 x 3

Bezpečnostní pokyny

UPOZORNĚNÍ. Nevhodné pro děti do 36 měsíců. Malé díly. Nebezpečí udušení.
UPOZORNĚNÍ. Používání pod bezprostředním dohledem dospělých osob.
UPOZORNĚNÍ. Tato hračka generuje záblesky světla, které mohou u citlivých osob vyvolat epilepsii.
UPOZORNĚNÍ. Veškeré obaly a montážní materiály nejsou součástí hračky a musejí být z bezpečnostních důvodů odstraněny dříve, než výrobek předáte na hraní dětem.

- Uschovejte si obal pro případné pozdější otázky.
- Výrobek je vhodný pro děti od 3 let.

Bezpečnostní pokyny pro baterie a akumulátory

- **NEBEZPEČÍ OHROŽENÍ ŽIVOTA!** Uchovávejte baterie a akumulátory mimo dosah dětí. V případě spolknutí okamžitě vyhledejte lékařskou pomoc!
- Při požití může dojít k popáleninám, perforaci měkkých tkání a úmrtí. K závažným popáleninám může dojít do 2 hodin po požití.
- **NEBEZPEČÍ VÝBUCHU!** Nenabíjecí baterie nikdy znovu nenabíjejte. Baterie nebo akumulátory nezkratujte ani je neotevírejte. Hrozí přehřátí, nebezpečí požáru nebo jejich prasknutí.
- Nikdy neházejte baterie nebo akumulátory do ohně ani do vody.
- Nevystavujte baterie nebo akumulátory mechanickému zatížení.

Nebezpečí vytečení baterií/akumulátorů

- Zabraňte extrémním podmínkám a teplotám, např. na topení anebo na slunci, které mohou negativně ovlivnit funkci baterií nebo akumulátorů.
- V případě vytečení baterií/akumulátorů zabraňte kontaktu chemikálií s pokožkou, očima a sliznicemi! Omyjte ihned postižená místa dostatečným množstvím čisté vody a vyhledejte lékařskou pomoc!
- Dobíjecí baterie nabíjet jen pod dohledem dospělých osob.
- **NOSTE OCHRANNÉ RUKAVICE!** Vyteklé i poškozené baterie nebo akumulátory mohou při kontaktu s pokožkou způsobit její poleptání. Noste proto vhodné rukavice.
- V případě vytečení ihned odstraňte baterie nebo akumulátory z výrobku, abyste zabránili jeho poškození!
- Používejte jen baterie nebo akumulátory stejného typu. Nekombinujte staré baterie nebo akumulátory s novými!
- Odstraňte baterie nebo akumulátory při delším nepoužívání z výrobku.

Nebezpečí poškození výrobku

- Používejte jen udaný typ baterie nebo akumulátoru!
- Nasazujte baterie nebo akumulátory podle označení polarity (+) a (-) na bateriích nebo akumulátorech a na výrobku.
- Vyčistěte kontakty na baterii/akumulátoru a v přihrádce na baterie před jejich vložením suchou utěrkou, která nepouští vlákna, nebo vatovým tamponem!
- Vybité baterie nebo akumulátory ihned vyjměte z výrobku.

Montáž

- Sestavte trať podle obrázků A až G.

Upozornění: Umístěte most 3 kompletně do spodní strany dílu trati tak, abyste zajistili hladký pohyb autíček 9.

Vložení a výměna baterií

- Přepněte vypínač na autíčku 9 do polohy vypnuto (OFF).
- Při vkládání a výměně baterií postupujte podle pokynů na obrázku B.
- Následně přepněte vypínač na autíčku 9 do polohy zapnuto (ON).

Ošetřování a skladování

- Nepoužívejte žádné ostré nebo agresivní čisticí prostředky.
- Výrobek čistěte pouze měkkou a suchou utěrkou.
- Výrobek skladujte vždy suchý a při pokojové teplotě. komunální sběrny.

Zlikvidování

Obal se skládá z ekologických materiálů, které můžete zlikvidovat prostřednictvím místních sběren recyklovatelných materiálů.

Při třídění odpadu se řiďte podle označení obalových materiálů zkratkami (a) a čísly (b), s následujícím významem: 1–7: umělé hmoty/20–22: papír a lepenka/80–98: složené látky.

O možnostech likvidace vysloužilých zařízení se informujte u správy vaší obce nebo města.

V zájmu ochrany životního prostředí vysloužilý výrobek nevyhazujte do domovního odpadu, ale předejte k odborné likvidaci. O sběrnách a jejich otevíracích hodinách se můžete informovat u příslušné správy města nebo obce.

ÉLÉMENTS D'EMBALLAGE + NOTICE
Ne pas jeter avec les ordures ménagères
Consignes de sécurité et utilisation à conserver
Consignes de sécurité et utilisation à conserver
Pour des conseils sur www.quelleentsorgung.de
Prendre en considération ce lieu de vente spécifique
Donnez au recyclage vos emballages.
Emballage papier/carton
Emballage magnétique
Emballage plastique
https://qr.quelleentsorgung.de/ce/lidl

Záruka

Výrobek byl vyroben podle přísných směrnic kvality a před dodáním pečlivě otestován. V případě materiálních nebo výrobních vad máte zákonná práva vůči prodejci výrobku. Vaše zákonná práva nejsou níže uvedenou zárukou nijak omezená.

Záruka na tento výrobek je 3 roky od data zakoupení. Záruční doba začíná dnem zakoupení. Originál dokladu o zakoupení si uschovejte na bezpečném místě, protože tento doklad je vyžadován jako doklad o koupi.

Jakékoli poškození nebo závady, které se vyskytly již v okamžiku nákupu, musí být nahlášeny ihned po vybalení výrobku.

Pokud se u výrobku během 3 let od data zakoupení projeví vada materiálu nebo výrobní vada, pak vám ho podle naší volby bezplatně opravíme nebo vyměníme. Záruční doba se po uznané reklamaci neprodlužuje. To platí také pro vyměněné a opravené díly.

Tato záruka je neplatná, pokud byl výrobek poškozený nebo nesprávně používaný anebo udržovaný.

Záruka se kryje na materiálové a výrobní vady. Tato záruka se nevztahuje na díly výrobku, které jsou vystaveny běžnému opotřebení, a proto je lze považovat za spotřební díly (např. baterie, akumulátory, hadice, inkoustové patrony) nebo na poškození křehkých součástí, jako jsou např. spínače nebo díly, které jsou vyrobeny ze skla.

Postup v případě uplatňování záruky

Pro zajištění rychlého zpracování Vašeho případu se řiďte následujícími pokyny:

Pro všechny požadavky si připravte pokladní stvrzenku a číslo artiklu (IAN 460073_2401) jako doklad o zakoupení.
Číslo artiklu najdete na typovém štítku, gravuře, titulní stránce návodu (vlevo dole) nebo na nálepce na zadní nebo spodní straně.
V případě poruch funkce nebo jiných závad nejdříve kontaktujte, telefonicky nebo e-mailem, v následujícím textu uvedené servisní oddělení.

Výrobek registrovaný jako vadný potom můžete s přiloženým dokladem o zakoupení (pokladní stvrzenkou) a údaji k závadě a kdy k ní došlo, bezplatně zaslat na adresu servisu, která Vám byla sdělena.

Servis

Servis Česká republika
Tel.: 800600632
E-Mail: owim@lidl.cz

PL

Legenda použitých piktogramov	
CE	Značka CE uvádza zhodu s príslušnými smernicami EÚ platnými pre tento výrobok.
	POZOR! Výstražné upozornenie
	Obal a výrobok ekologicky zlikvidujte!
	Bezpečnostné upozornenia Manipulačné pokyny

Pretekárska dráha

Úvod

Blahoželáme Vám ku kúpe Vášho nového výrobku. Kúpou ste sa rozhodli pre vysoko kvalitný produkt. Pred prvým uvedením do prevádzky sa oboznámte s výrobkom. Za týmto účelom si pozorne prečítajte nasledujúci návod na obsluhu a bezpečnostné pokyny. Výrobok používajte iba v súlade s popisom a v uvedených oblastiach používania. Tento návod uschovajte na bezpečnom mieste. Ak výrobok odovzdáte ďalšej osobe, priložte k nemu aj všetky podklady.

Používanie v súlade s určeným účelom

Výrobok je určený iba na používanie v súkromných domácnostiach, nie na komerčné účely.

Obsah dodávky

120 úsekov trate
2 mostné súpravy
1 slučka
2 prepínače
2 autíčka

Popis častí

1 Samostatný úsek trate
2 12 úsekov trate
3 Most
4 Základňa mosta
5 Slučka
6 Základňa slučky
7 Svorka
8 Prepínač
9 Autíčko

Technické údaje

Napájanie prúdom: na autíčko: 1,5 V AAA/LR03 x 3

Bezpečnostné upozornenia

POZOR. Nevhodné pre deti do 36 mesiacov. Drobné diely. Nebezpečenstvo zadusenia.
POZOR. Používanie pod bezprostredným dohľadom dospelých osôb.
POZOR. Táto hračka vytvára svetelné záblesky, ktoré môžu u citlivých ľudí vyvolať epilepsiu.
POZOR. Celý obalový a upevňovací materiál nie je súčasťou hračky a mal by byť z bezpečnostných dôvodov vždy odstránený predtým, ako produkt odovzdáte na hranie deťom.

- Obal si uschovajte pre prípad neskorších otázok.
- Výrobok je vhodný pre deti od 3 rokov.

Bezpečnostné upozornenia týkajúce sa batérií/akumulátorových batérií

- **NEBEZPEČENSTVO OHROZENIA ŽIVOTA!** Batérie/akumulátorové batérie držte mimo dosahu detí. V prípade prehltnutia okamžite vyhľadajte lekára!
- Prehltnutie môže mať za následok popáleniny, perforáciu mäkkých tkanív a smrť. Ťažké popáleniny môžu nastať do 2 hodín po prehltnutí.
- **NEBEZPEČENSTVO EXPLÓZIE!** Nenabíjateľné batérie nikdy znova nenabíjajte. Batérie/akumulátorové batérie neskratujte a/alebo neotvárajte. Následkom môže byť prehriatie, požiar alebo explózia.
- Batérie/akumulátorové batérie nikdy nehádžte do ohňa alebo vody.
- Nevystavujte batérie/akumulátorové batérie mechanickej záťaži.

Riziko vytečenia batérií/akumulátorových batérií

- Batérie/akumulátorové batérie nikdy nevystavujte extrémnym podmienkam a teplotám, ktoré by na ne mohli pôsobiť, napr. na vykurovacích telesách/priamom slnečnom žiarení.
- Ak batérie/akumulátorové batérie vytiekli, zabráňte kontaktu pokožky, očí a sliznic s chemikáliami! Ihneď vypláchnite postihnuté miesta väčším množstvom čistej vody a okamžite vyhľadajte lekára!
- Dobíjateľné batérie sa smú nabíjať len pod dohľadom dospelej osoby.

SK

- **NOSTE OCHRANNÉ RUKAVICE!** Vytečené alebo poškodené batérie/akumulátorové batérie môžu pri kontakte s pokožkou spôsobiť poleptanie. V takom prípade preto noste vhodné ochranné rukavice.
- V prípade vytečenia batérií/akumulátorových batérií ich ihneď vyberte z výrobku, aby ste predišli vzniku škôd.
- Používajte iba batérie/akumulátorové batérie rovnakého typu. Nekombinujte staré batérie/akumulátorové batérie s novými!
- Ak produkt dlhší čas nepoužívate, vyberte z neho batérie/akumulátorové batérie.

Riziko poškodenia produktu

- Používajte výhradne uvedený typ batérií/akumulátorových batérií!
- Vložte batérie/akumulátorové batérie podľa označenia polarity (+) a (-) na batérii/akumulátorovej batérii a výrobku.
- Pred vložením očistite kontakty na batérii/akumulátorovej batérii a v priečinku pre batériu suchou handričkou, ktorá nepúšťa vlákna, alebo vatovou tyčinkou!
- Vybité batérie/akumulátorové batérie ihneď vyberte z produktu.

Montáž

- Traf zmontujte podľa obrázkov A až G.

Poznámka: Most 3 úplne zasuňte do spodnej časti úseku trate, aby ste zabezpečili plynulý pohyb autíčka 9.

Vkladanie/výmena batérií

- Posuňte Zapínač/vypínač na autíčku 9 do polohy OFF.
- Pri vkladaní a výmene batérií postupujte podľa obrázka B.
- Následne posuňte Zapínač/vypínač na autíčku 9 do polohy ON.

Údržba a skladovanie

- Nepoužívajte drsné ani agresívne čistiace prostriedky.
- Výrobok čistite iba mäkkou, suchou handričkou.
- Výrobok skladujte vždy v suchom stave a pri izbovej teplote.

Zlikvidovanie

Obal sa skladá z ekologických materiálov, ktoré môžete zlikvidovať prostredníctvom miestnych zberní recyklovateľných materiálov.

Pri triedení odpadu sa riaďte podľa označení obalových materiálov zkratkami (a) a číslami (b), s nasledujúcim významom: 1–7: umelé hmoty/20–22: papier a lepenka/80–98: zložené látky.

O možnostiach likvidácie vyslúžilých zariadení sa informujte u správy vašej obce alebo mesta.

V záujme ochrany životného prostredia vyslúžilý výrobok nevyhadzujte do domovného odpadu, ale predajte ho na zberné miesto. O zberniach a ich otváracích hodinách môžete informovať u príslušnej správy mesta alebo obce.

ÉLÉMENTS D'EMBALLAGE + NOTICE
Ne pas jeter avec les ordures ménagères
Consignes de sécurité et utilisation à conserver
Consignes de sécurité et utilisation à conserver
Pour des conseils sur www.quelleentsorgung.de
Prendre en considération ce lieu de vente spécifique
Donnez au recyclage vos emballages.
Emballage papier/carton
Emballage magnétique
Emballage plastique
https://qr.quelleentsorgung.de/ce/lidl

Záruka

Výrobok bol starostlivo vyrobený v súlade s prísnymi smernicami kvality a pred dodaním dôkladne otestovaný. V prípade materiálových alebo výrobných chýb máte zákonné práva voči predajcovi výrobku. Vaše zákonné práva nie sú žiadnym spôsobom obmedzené našou zárukou uvedenou nižšie.

Záruka na tento výrobok je 3 roky od dátumu nákupu. Záručná doba začína plynúť dátumom kúpy. Originál dokladu o kúpe si uschovajte na bezpečnom mieste, pretože tento doklad je potrebný ako dôkaz o kúpe.

Akékoľvek poškodenie alebo nedostatky prítomné už v čase nákupu je potrebné nahlásiť ihneď po vybalení výrobku.

Ak sa v priebehu 3 rokov od dátumu zakúpenia preukáže, že výrobok vykazuje chyby materiálu alebo spracovania, podľa vlastného uváženia Vám ho bezplatne opravíme alebo vymeníme. Záručná doba sa na základe poskytnutej záručnej reklamácie nepredĺžuje. To platí aj pre vymenené alebo opravené diely.

Táto záruka je neplatná, ak bol výrobok poškodený alebo nesprávne používaný alebo udržiavaný.

Záruka sa vzťahuje na chyby materiálu a výrobné chyby. Táto záruka sa nevzťahuje na časti výrobku, ktoré podliehajú bežnému opotrebovaniu, a preto sa považujú za opotrebovateľné diely (napr. batérie, nabíjateľné batérie, hadice, atramentové kazety), ani na poškodenie krehkých častí, napr. spínačov alebo častí zo skla.

Postup v prípade poškodenia v záruke

Pre zaručenie rýchleho spracovania Vašej požiadavky dodržte prosím nasledujúce pokyny:

Pre všetky otázky majte pripravený pokladničný doklad a číslo výrobku (IAN 460073_2401) ako dôkaz o kúpe.
Číslo výrobku nájdete na typovom štítku, gravúre, na prednej strane Vášho návodu (dole vľavo) alebo ako nálepku na zadnej alebo spodnej strane.

SK

Leyenda de pictogramas utilizados	
CE	El marcado CE atestigua la conformidad con las normativas de la UE aplicables al producto.
	¡ATENCIÓN! Indicación de advertencia
	¡Deseche el material de embalaje y el producto sin dañar el medioambiente!
	Indicaciones de seguridad Instrucciones de manejo

Circuito de carreras

Introducción

Enhorabuena por la adquisición de su nuevo producto. Ha optado por un producto de alta calidad. El manual de instrucciones forma parte de este producto. Contiene importantes indicaciones sobre seguridad, uso y eliminación. Antes de usar el producto, familiarícese con todas las indicaciones de manejo y de seguridad. Utilice el producto únicamente como se describe a continuación y para las aplicaciones indicadas. Adjunte igualmente toda la documentación en caso de entregar el producto a terceros.

Especificaciones de uso

Este producto está destinado únicamente para uso doméstico privado y no para un uso comercial.

Volumen de suministro

120 tramos de carretera individual
2 sets de puente
1 set de vuelta
2 interruptores
2 coches

Descripción de los componentes

1 Tramo de carretera individual
2 12 tramos de carretera
3 Puente
4 Base del puente
5 Vuelta
6 Base de la vuelta
7 Pinza
8 Interruptor
9 Coche

Características técnicas

Suministro eléctrico: por coche: 1,5 V AAA/LR03 x 3

Indicaciones de seguridad

ATENCIÓN. No adecuado para menores de 36 meses. Contiene piezas pequeñas. Riesgo de asfixia.
ATENCIÓN. Usar bajo la supervisión directa de adultos.
ATENCIÓN. El juguete crea destellos de luz que pueden desencadenar episodios de epilepsia en personas sensibles.
ATENCIÓN. El material de embalaje y montaje no forma parte del juguete y por razones de seguridad debe ser siempre retirado antes de entregarle el producto al niño para que juegue.

- Conservar el envase para posibles consultas posteriores.
- El producto es apropiado para niños a partir de 3 años.

Indicaciones de seguridad sobre las pilas/baterías

- **¡PELIGRO DE MUERTE!** Mantenga las pilas/baterías fuera del alcance de los niños. ¡En caso de ingestión, acuda inmediatamente a un médico!
- La ingestión puede provocar quemaduras, perforaciones de tejidos blandos y la muerte. Las quemaduras graves pueden aparecer pasadas 2 horas tras la ingestión.
- **¡PELIGRO DE EXPLOSIÓN!** No recargue nunca pilas no recargables. No ponga las pilas/baterías en cortocircuito ni tampoco las abra. Estas podrían recalentarse, explotar o provocar un incendio.
- Nunca arroje pilas/baterías al fuego o al agua.
- No aplique cargas mecánicas sobre las pilas/baterías.

Riesgo de sulfatación de las pilas/baterías

- Evite condiciones y temperaturas extremas que puedan influir en el funcionamiento de las pilas/baterías, por ejemplo, acercarlas a un radiador o exponerlas directamente a la luz solar.
- ¡Si las pilas/baterías se sulfatan, evite el contacto de la piel, los ojos y las mucosas con los productos químicos! ¡En caso de entrar en contacto con el ácido, lave inmediatamente la zona afectada con abundante agua y busque atención médica!
- Las pilas recargables deben cargarse bajo la supervisión de un adulto.
- **¡UTILICE GUANTES DE SEGURIDAD!** Las pilas/baterías sulfatadas o dañadas pueden provocar abrasiones al entrar en contacto con la piel. Por tanto, es imprescindible el uso de guantes de protección en estos casos.
- En caso de sulfatación de las pilas/baterías, retírelas inmediatamente del producto para evitar daños.
- Utilice únicamente pilas/baterías del mismo tipo. ¡No mezcle pilas/baterías usadas con nuevas!
- Retire las pilas/baterías del producto si no va a utilizarlo durante un periodo de tiempo prolongado.

Riesgo de daño del producto

- ¡Utilice exclusivamente el tipo de pila/batería indicado!
- Introduzca las pilas/baterías teniendo en cuenta la polaridad marcada con (+) y (-) tanto en las pilas/baterías como en el producto.
- ¡Limpie los contactos de la pila/batería y en el compartimento de las pilas antes de la inserción con un paño seco y libre de pelusas o un bastoncillo de algodón!
- Retire inmediatamente las pilas/baterías agotadas del producto.

Montaje

- Monte los tramos como se indica en las imágenes A a G.

Nota: inserte el puente 3 completamente en la parte inferior de la sección de vía para garantizar un movimiento suave del coche 9.

Colocar/cambiar las pilas

- Coloque el interruptor de encendido/apagado del coche 9 en posición OFF.
- Para colocar y cambiar las pilas, proceda como se muestra en la imagen B.
- A continuación, desplace el interruptor de encendido/apagado del coche 9 a la posición ON.

Cuidados y almacenamiento

- No utilice productos de limpieza agresivos o corrosivos.
- Limpie el producto únicamente con un paño suave y seco.
- El producto debe guardarse siempre seco y a temperatura ambiente.

Eliminación

El embalaje está compuesto por materiales no contaminantes que pueden ser desechados en el centro de reciclaje local.

Tenga en cuenta el distintivo del embalaje para la separación de residuos. Está compuesto por abreviaturas (a) y números (b) que significan lo siguiente: 1–7: plásticos/20–22: papel y cartón/80–98: materiales compuestos.

Para obtener información sobre las posibilidades de desecho del producto al final de su vida útil, acuda a la administración de su comunidad o ciudad.

Para proteger el medio ambiente no tire el producto junto con la basura doméstica cuando ya no le sea útil. Deséchelo en un contenedor de reciclaje. Diríjase a la administración competente para obtener información sobre los puntos de recogida de residuos y sus horarios.

ÉLÉMENTS D'EMBALLAGE + NOTICE
Ne pas jeter avec les ordures ménagères
Consignes de sécurité et utilisation à conserver
Consignes de sécurité et utilisation à conserver
Pour des conseils sur www.quelleentsorgung.de
Prendre en considération ce lieu de vente spécifique
Donnez au recyclage vos emballages.
Emballage papier/carton
Emballage magnétique
Emballage plastique
https://qr.quelleentsorgung.de/ce/lidl

El producto, incluidos los accesorios, y el material de embalaje son reciclables y están sujetos a la responsabilidad extendida del fabricante. Deséchelos por separado siguiendo la información ilustrada de recogida selectiva para un mejor tratamiento de los residuos.
El logotipo Triman se aplica solo para Francia.

ES

Legenda dei pittogrammi utilizzati	
CE	Il marchio CE garantisce la conformità con le Direttive UE specifiche per il prodotto.
	ATTENZIONE! Avvertenza
	Smaltire l'imballaggio e il prodotto in modo ecocompatibile!
	Avvertenze di sicurezza Istruzioni per l'uso

Pista da corsa

Introduzione

Congratulazioni per l'acquisto del vostro nuovo prodotto. Avete optato per un prodotto di alta qualità. Le istruzioni d'uso sono parte integrante di questo prodotto. Esse contengono importanti avvertenze sulla sicurezza, l'impiego e lo smaltimento. Prima dell'utilizzo del prodotto, prendere conoscenza di tutte le istruzioni d'uso e delle avvertenze di sicurezza. Utilizzare il prodotto solo come descritto e per i campi di applicazione indicati. Consegnare tutte le documentazioni su questo prodotto quando viene ceduto a terzi.

Utilizzo conforme alla destinazione d'uso

Il prodotto è destinato esclusivamente all'uso in ambito privato e non commerciale.

Contenuto della confezione

120 sezioni di pista
2 set di ponti
1 set di loop
2 interruttori
2 auto

Descrizione dei componenti

1 Sezione singola di pista
2 Sezione di pista 12x
3 Ponte
4 Base del ponte
5 Loop
6 Base del loop
7 Morsetto
8 Interruttore
9 Auto

Specifiche tecniche

Alimentazione: per auto: 1,5 V AAA/LR03 x 3

Avvertenze per la sicurezza

ATTENZIONE. Non adatto ai bambini di età inferiore a 36 mesi. Piccole parti. Pericolo di soffocamento.
ATTENZIONE. Utilizzare sotto la stretta sorveglianza di un adulto.
ATTENZIONE. Questo giocattolo produce lampi di luce che in persone sensibili potrebbero provocare attacchi epilettici.
ATTENZIONE. Tutti i materiali che costituiscono l'imballaggio e quelli utilizzati per il montaggio non sono parte integrante del giocattolo, si consiglia pertanto di rimuoverli sempre per motivi di sicurezza prima di consegnare il prodotto ai bambini.

- Conservare la confezione per eventuali chiarimenti.
- Il prodotto è adatto per bambini dai 3 anni in su.

Avvertenze di sicurezza per batterie/accumulatori

- **PERICOLO DI MORTE!** Tenere le batterie/gli accumulatori fuori dalla portata dei bambini. In caso di ingerimento consultare subito un medico!
- L'ingerimento può provocare ustioni, perforazione di tessuti molli e la morte. Eventuali ustioni gravi possono comparire anche nel corso delle 2 ore successive all'ingerimento.
- **PERICOLO DI ESPLOSIONE!** Non ricaricare mai batterie non ricaricabili. Non cortocircuitare e/o aprire le batterie o gli accumulatori. Ne conseguirebbe un rischio di incendio, surriscaldamento o scoppio.
- Non gettare mai le batterie/gli accumulatori nel fuoco o in acqua.
- Non esercitare alcuna pressione meccanica sulle batterie/sugli accumulatori.

Rischio di perdita di liquido dalle batterie/dagli accumulatori

- Evitare condizioni e temperature estreme che possano ripercuotersi sulle batterie/sugli accumulatori, quali ad esempio la vicinanza a termosifoni o l'irraggiamento solare diretto.
- Evitare il contatto delle sostanze chimiche con la pelle, gli occhi e le mucose in caso di fuoriuscita del liquido dalle batterie/dagli accumulatori! Sciacquare subito le aree colpite con acqua pulita e consultare immediatamente un medico!
- Le batterie ricaricabili dovrebbero essere ricaricate solamente sotto la sorveglianza di persone adulte.
- **INDOSSARE GUANTI PROTETTIVI!** Batterie e accumulatori danneggiati o che presentano perdite possono corrodere la pelle in caso di contatto. Pertanto, in questo caso indossare sempre guanti di protezione adatti.
- Nel caso di perdita di liquido delle batterie/degli accumulatori, rimuoverli subito dal prodotto per evitare danneggiamenti.
- Utilizzare solamente batterie/gli accumulatori dello stesso tipo. Non mischiare le batterie/gli accumulatori vecchi con quelli nuovi!
- Rimuovere le batterie/gli accumulatori, quando il prodotto non viene utilizzato a lungo.

Rischio di danneggiamento del prodotto

- Utilizzare esclusivamente il tipo di batterie/di accumulatori indicato!
- Inserire le batterie/gli accumulatori secondo il contrassegno della polarità (+) e (-) sulla batteria/sull'accumulatore del prodotto.
- Pulire i contatti della batteria/dell'accumulatore e a un uso y desgaste normal y, por lo tanto, consideradas piezas de desgaste (por ej. pilas, baterías, manguera, cartuchos de tinta) ni los daños a las piezas frágiles, por ej. interruptores o piezas de cristal.

Tramitación de la garantía

Para garantizar una rápida tramitación de su consulta, tenga en cuenta las siguientes indicaciones:

Para realizar cualquier consulta, tenga a mano el recibo y el número de artículo (IAN 460073_2401) como justificante de compra.
Encontrará el número de artículo en una inscripción de la placa identificativa, en la portada de las instrucciones (abajo a la izquierda) o en una pegatina en la parte posterior o inferior.
Si el producto fallase o presentase algún defecto, póngase primero en contacto con el departamento de asistencia indicado, ya sea por teléfono o correo electrónico.
Puede enviarnos el producto defectuoso libre de franqueo adjuntando el recibo de compra (ticket de compra) e indicando dónde está y cuándo ha ocurrido el fallo a la dirección de asistencia que le indicamos.

Asistencia

Asistencia en España
Tel.: 900984948
E-Mail: owim@lidl.es

ES

De anvendte piktogrammers legende	
CE	CE-mærket indikerer at produktet er i overensstemmelse med relevante EU-direktiver gældende for produktet.
	OBS! Advarsel
	Bortskaf emballage og produkt miljørigtigt!
	Sikkerhedsanvisninger Handlingsanvisninger

Racerbane

Indledning

Hjertelig tillykke med købet af deres nye produkt. Du har besluttet dig for et produkt af høj kvalitet. Gør Dem fortrolig med apparatet inden første ibrugtagning. Læs derfor den efterfølgende brugsvejledning og sikkerhedsanvisningerne omhyggeligt. Brug kun produktet som beskrevet og kun til de angivne anvendelsesområder. Opbevar denne vejledning på et sikkert sted. Hvis De giver produktet videre til andre, skal De medlevere følgende dokumenter.

Formålsbestemt anvendelse

Produktet er udelukkende beregnet til anvendelse i private hjem og ikke til erhvervsmæssig brug.

Leverede dele

120 baneelementer
2 bro-sæt
1 loop-sæt
2 kontakter
2 biler

Beskrivelse af de enkelte dele

1 Enkelt baneelement
2 Baneelement á 12 stk.
3 Bro
4 Bro-basis
5 Loop
6 Loop-basis
7 Klemme
8 Kontakt
9 Bil

Tekniske data

Strømforsyning: Pr. bil: 1,5 V AAA/LR03 x 3

Sikkerhedsanvisninger

OBS. Ikke egnet til børn under 36 måneder. Små dele. Kvælningsfare.
OBS. Skal anvendes under umiddelbart opsyn af voksne.
OBS. Dette legetøj frembringer blitzlys, der kan udløse epilepsi hos sensitive personer.
OBS. Alt emballage- og monteringsmateriale hører ikke med til legetøjet og skal af sikkerhedshensyn fjernes, inden produktet gives til børnene at lege med.

- Opbevar emballagen til eventuelle senere henvendelser.
- Produktet er egnet til børn fra 3 år.

Sikkerhedshenvisninger for batterier/akkuer

- **LIVSFARE!** Hold batterier/akkuer udenfor børns rækkevidde. Opsøg i tilfælde af slugning straks lægehjælp!
- Indtagelse kan forårsage forbrændinger, perforering af blødt væv og døden. Alvorlige forbrændinger kan forekomme inden for 2 timer efter indtagelse.
- **EKSPLOSIONSFARE!** Genoplad aldrig ikkeopladelige batterier igen. Kortslut ikke batterier/akkuer og/eller åben disse ikke. Der kan opstå overophedning, brandfare eller eksplosion.
- Smid batterier/akkuer aldrig i ild eller vand.
- Udsæt batterier/akkuer ikke for mekanisk belastning.

Risiko for udsivning fra batteriene/akkuerne

- Undgå ekstreme betingelser og temperaturer, som kan påvirke batterier/akkuer, f.eks. varmelegemer/direkte sollys.
- Hvis batterier/akkuer er lækket, skal du undgå at få kemikalierne på huden, i øjnene og i slimhinderne! Skyl de berørte steder med det samme med klart vand og opsøg en læge!
- Genopladelige batterier bør oplades under opsyn af voksne.
- **BÆR BESKYTTELSESHANDSKER!** Udlæbne eller beskadigede batterier/akkuer kan forårsage ætsninger ved berøring med huden. Bær i dette tilfælde derfor egnede beskyttelseshandsker.
- I tilfælde af en lækage hos batterierne/akkuerne, skal De fjerne disse med det samme fra produktet for at undgå beskadigelser.
- Anvend kun batterier/akkuer af samme type. Bland ikke gamle batterier/akkuer med nye!
- Fjern batterierne/akkuerne, når produktet ikke anvendes i en længere periode.

Risiko for beskadigelse af produktet

- Anvend udelukkende den angivne batteri-/akkutype!
- Indsæt batterier/akkuer iht. polaritetsmærkningen (+) og (-) til batteri/akku og produktet.
- Renger kontakter ved batterier/det genopladelige batteri og i batterirummet før ilægningen med en tør, fnugfri klud eller en vatpind!
- Fjern brugte batterier/akkuer omgående fra produktet.

Samling

- Banen samles som vist på afbildningerne A–G.

Bemærk: Far broen 3 helt ind i undersiden af baneelementet for at sikre en fri bevægelse af bilen 9.

Isætning/udskiftning af batterierne

- Sæt tænd-/sluk-kontakten på bilen 9 i position OFF.
- Isætning og udskiftning af batterierne foregår som vist på afbildning B.
- Sæt herefter tænd-/sluk-kontakten på bilen 9 i position ON.

Pleje og opbevaring

- Brug ikke skrappe eller aggressive rengøringsmidler.
- Renger kun produktet med en blød, tør klud.
- Opbevar altid produktet tørt og ved stuetemperatur.

Bortskaffelse

Indpakningen består af miljøvenlige materialer, som De kan bortskaffe over de lokale genbrugssteder.

Bemærk forpakningsmaterialernes mærkning til affaldssorteringen, disse er mærket med forkortelser (a) og numre (b) med følgende betydning: 1–7: kunststoffer/20–22: papir og pap/80–98: kompositmaterialer.

De får oplyst muligheder til bortskaffelse af det udtjente produkt hos deres lokale myndigheder eller bystyre.

For miljøets skyld, så må produktet aldrig smides ud sammen med husholdningsaffaldet, når det er udtjent, men skal afleveres til en fagmæssig korrekt bortskaffelse. De kan informere Dem vedrørende opsamlingssteder og deres åbningstider hos deres ansvarlige forvaltning.

ÉLÉMENTS D'EMBALLAGE + NOTICE
Ne pas jeter avec les ordures ménagères
Consignes de sécurité et utilisation à conserver
Consignes de sécurité et utilisation à conserver
Pour des conseils sur www.quelleentsorgung.de
Prendre en considération ce lieu de vente spécifique
Donnez au recyclage vos emballages.
Emballage papier/carton
Emballage magnétique
Emballage plastique
https://qr.quelleentsorgung.de/ce/lidl

Produktet og tilbehøret og emballagematerialer kan genbruges og er underlagt udvidet producentansvar. De skal bortskaffes separat. Følg de viste mærkater med sorteringsoplysninger, så de bortskaffes på en bedre måde. Triman-logoet gælder kun for Frankrig.

Defekte eller brugte batterier/genopladelige batterier skal genanvendes. Aflevér batterier/akkuer og/eller produktet via et af de tilbudte indsamlingssteder.

Miljøskader gennem forkert bortskaffelse af batterierne/akkuerne!

Batterier/akkuer må ikke bortskaffes via husholdningsaffaldet. De kan indeholde giftige tungmetaller og er underlagt behandlingen for særaffald. De kemiske symboler for tungmetaller er følgende: Cd = kadmium, Hg = kviksølv, Pb = bly. Afleverer derfor brugte batterier/akkuer hos en kommunal genbrugsstation.

Garanti

Produktet er blevet fremstillet efter strenge kvalitetsstandarder og kontrolleret nøje før udlevering. I tilfælde af materiale- eller produktionsfejl kan du i medfør af loven gøre krav gældende over for sælgeren af produktet. Dine lovmæssige rettigheder begrænses på ingen måde af den af os nedennævnte garanti.

Garantien på dette produkt gælder i 3 år regnet fra købsdatoen. Garantien gælder fra købsdatoen. Opbevar den originale kvittering et sikkert sted, da dette dokument forlanges forlagt som dokumentation for købet.

Alle skader eller mangler, der allerede forefindes på tidspunktet for købet, skal straks meddeles efter udpakningen af produktet.

Hvis der inden for 3 år regnet fra købsdatoen viser sig en materiale- eller produktionsfejl på produktet, reparerer eller udskifter vi det – efter vores valg – gratis for dig. Garantiperioden forlænges ikke som følge af et imødekommet krav om garanti. Dette gælder også for udskiftede og reparerede dele.

Denne garanti bortfalder, hvis produktet er blevet beskadiget eller anvendt og vedligeholdt forkert.

Garantien dækker materiale- og produktionsfejl. Denne garanti dækker hverken produktdele, der er udsat for normal slitage og derfor er at betragte som sliddele (f.eks. batterier, akkumulatorer, slanger, farvepatroner), eller skader på skrøbelige dele, f.eks. kontakter eller dele af glas.

Afvikling af garantisager

For at kunne garantere en hurtig sagsbehandling af deres forespørgsel, bedes De følge følgende anvisninger:

Opbevar kassebon og artikelnummer (IAN 460073_2401) som købsdokumentation, så disse kan fremlægges på forespørgsel. Artikelnumrene er angivet på typeskiltet, ved en indgravering, på forsiden af vejledningen (nederst til venstre) eller på et mærkat på bag- eller undersiden. Hvis der forekommer funktionsfejl eller andre mangler, skal De først kontakte nedenstående serviceafdeling telefonisk eller via e-mail.
Et produkt, der er registreret som defekt, kan De derefter sende portofrit til den meddelte serviceadresse ved vedlæggelse af købsbeviset (kass