LIVARNO

ALUMINIUM WINDOW INSECT SCREEN
ALU-INSEKTENSCHUTZ-FENSTER
MOUSTIQUAIRE DE FENÊTRE EN ALUMINIUM

(GB) (IE) (NI) (MT) (CY)
ALUMINIUM WINDOW INSECT SCREEN
Installation and safety instructions

(DE) (AT) (BE) (CH)
ALU-INSEKTENSCHUTZ-FENSTER
Montage- und Sicherheitshinweise

(FR) (BE) (CH)
MOUSTIQUAIRE DE FENÊTRE EN ALUMINIUM
Instructions de montage et consignes de sécurité

(NL) (BE)
ALUMINIUM HORRAAM
Montage- en veiligheidsinstructies

(ES)
MOSQUITERA DE ALUMINIO PARA VENTANA
Indicaciones de montaje y seguridad

(IT) (CH)
ZANZARIERA PER FINESTRE
Informazioni di montaggio e sicurezza

(CZ)
OCHRANA PROTI HMYZU NA OKNO
Montážní a bezpečnostní pokyny

(SK)
HLINÍKOVÁ SIETKA PROTI HMYZU NA OKNO
Montážne a bezpečnostné pokyny

(HU)
KERETES ABLAKSZÚNYOGHÁLÓ
Szerelési és biztonsági útmutató

(PL)
ALUMINIOWA MOSKITIERA NA OKNO
Wskazówki dotyczące montażu i bezpieczeństwa

(DK)
ALUMINIUMSRAMME MED INSEKTNET
Monterings- og sikkerhedsanvisninger

(LT)
ALIUMININIS LANGO TINKLELIS NUO VABZDŽIU
Montavimo ir saugos nurodymai

(LV)
ALUMĪNIJA INSEKTU TĪKLS LOGAM
Montāžas un drošības norādījumi

(SI)
ALUMINIJASTA OKENSKA ZAŠČITA PROTI MRČESU
Navodila za montažo in varnostni napotki

(HR)
ALUMINIJSKI PROZORSKI OKVIR SA ZAŠTITOM OD INSEKATA
Napomene o montaži i sigurnosti

(RS)
ALUMINIJSKI OKVIR ZA PROZORE SA ZAŠTITOM OD INSEKATA
Uputstvo za montažu i bezbednosne napomene

(BG)
АЛУМИНИЕВА РАМКА ЗА ПРОЗОРЕЦ ЗА ЗАЩИТА ПРОТИВ НАСЕКОМИ
Указания за монтаж и безопасност

(GR) (CY)
ΣΗΤΑ ΠΑΡΑΘΥΡΟΥ ΑΠΟ ΑΛΟΥΜΙΝΙΟ
Οδηγίες τοποθέτησης και ασφάλειας

IAN 506197_2507

GB DE FR BE NL ES IT CZ SK HU PL DK LT LV SL HR RS BG GR CY

Smartmaxx GmbH
Schulzstraße 2c, 85579 Neubiberg, GERMANY

Stand der Informationen · Version des informations · Informatiestand · Information status · Stav informací · Stan informacji · Stav informácií · Fecha de la última actualización · Informacijos būsena · Informācijas statuss · Oplysningernes stand · Stato delle informazioni · Felülvizsgálat dátuma · Stanje informacij · Status informacija · Status informacije · Starea informatiei · състояние на информацията · κατάσταση των πληροφοριών · Informationens status · Tiedon tila: 09/2025

Ident.-Nr.: 506197 092025-GB/DE/FR/NL/ES/IT/CZ/SK/HU/PL/DK/LT/LV/SI/HR/RS/BG/GR

QA946

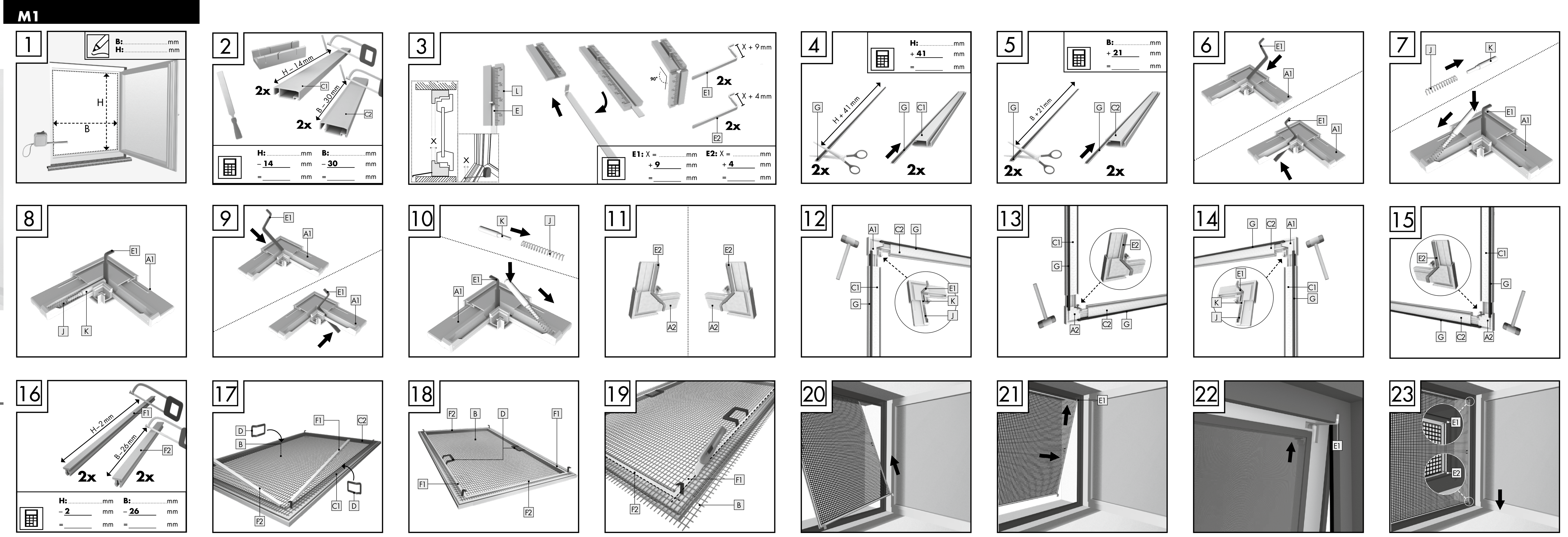

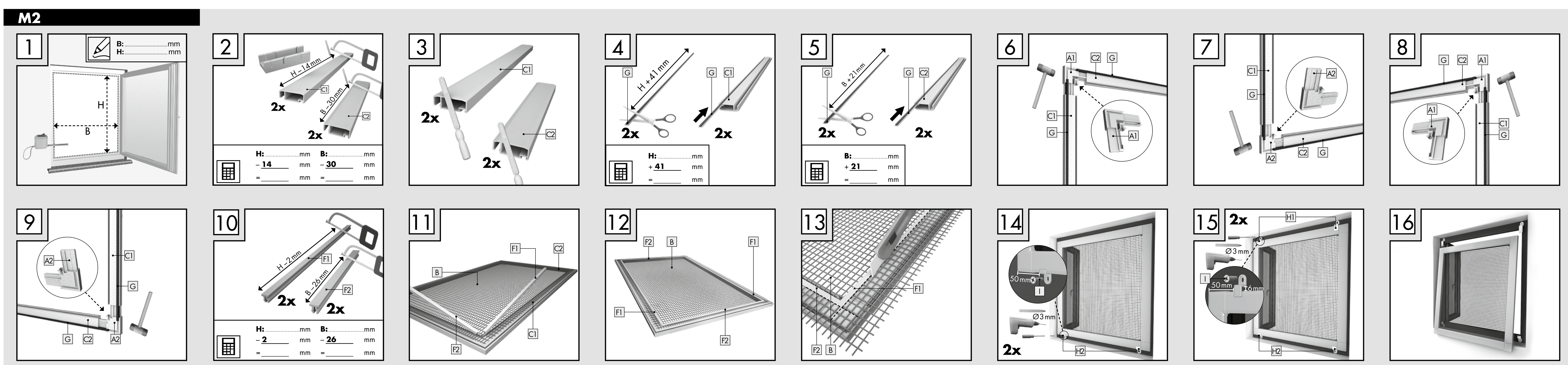

GB Required tools **DE** Benötigtes Werkzeug **FR** Outils nécessaires **NL** Benodigd gereedschap **ES** Herramienta necesaria **IT** Utensili necessari **CZ** Potřebné nástroje **SK** Potrebné náradie **HU** Szükséges szerszámok **PL** Potrzebne narzędzia **DK** Værktøj, du skal bruge **LT** Reikalingi įrankiai **LV** Nepieciešamie darbarīki **SI** Potrebno orodje **HR** Potreban alat **RS** Potreban alat **BG** Необходими инструменти **GR** Απαιτούμενα εργαλεία

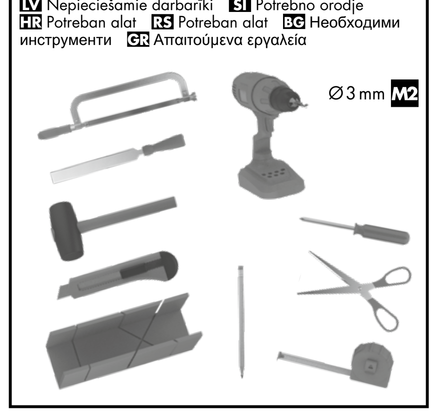

GB IE MT For spare parts orders:
DE AT CH Für Ersatzteilbestellungen:
FR CH BE Pour les commandes de pièces de rechange :
NL BE Voor bestellingen van onderdelen:
ES Para pedidos de piezas de recambio:
IT Per ordini di parti di ricambio:
CZ Pro objednávky náhradních dílů:
SK Pre objednávky náhradných dielov:
HU Pótalkatrész rendelés esetén:
PL W przypadku zamówień na części zamienne:
DK For bestillinger af reservedele:
LT Rezerves daļu pasūtījumiem:
LV Rezerves daļu pasūtījumiem:
SI Za naročila rezervnih delov:
HR Za narudžbe rezervnih dijelova:
RS Za porudžbine rezervnih delova:
BG За поръчки на резервни части:
GR Για παραγγελίες ανταλλακτικών:

https://www.smartmaxx.info/c/ersatzteile

GB 1. Introduction
Congratulations!
With your purchase, you have chosen a high-quality product. Be sure to familiarise yourself with the product before installing it and putting it into operation. Please read the following installation and safety instructions carefully. Use the product only as described and for the specified areas of application. Keep this manual in a safe place. Please also hand over all documents to third parties when passing on the product.

2. Proper use
This article is intended to provide protection against insects such as flies in private homes. Any use other than the one described above or modifications to the product are not permitted and may result in injury and / or damage to the product. The manufacturer accepts no liability for damage resulting from improper user damage caused during installation. This product is not intended for commercial use. Using this product during frost may damage it

SHOULD YOU HAVE ANY PROBLEMS WITH OR QUESTIONS ABOUT THE PRODUCT OR ITS INSTALLATION, PLEASE ALWAYS CONTACT OUR SERVICE CENTRE FIRST. WE WILL GLADLY HELP YOU OUT.

3. Technical data
Max. kit dimensions: 100 x 120 cm
Max. window frame interior dimensions: 94 x 114 cm
Installation depth: 12 mm

WHEN UNPACKING THE PRODUCT, MAKE SURE THAT YOU DO NOT ACCIDENTALLY THROW AWAY ANY MOUNTING MATERIAL. IMMEDIATELY AFTER UNPACKING, CHECK THE SCOPE OF DELIVERY FOR COMPLETENESS AND THE PERFECT CONDITION OF THE PRODUCT AND ALL PARTS. DO NOT INSTALL THE PRODUCT IF THE SCOPE OF DELIVERY IS INCOMPLETE.

4. Safety instructions

Attenzione	Vietato appoggiarsi
Non lasciare incustoditi i bambini	Nota

WARNING! LIFE-THREATENING DANGER AND RISK OF INJURY FOR CHILDREN AND TODDLERS!
The packaging and contents pose risks of suffocation, strangulation and injury. Children are not aware of these dangers. The product is not a toy.

WARNING! RISK OF FALLING! LIFE-THREATENING DANGER AND RISK OF INJURY!
Do not lean against the product. This product is not a reliable exit barrier and must not be used as a replacement for a closed window or door. Only attach the product to windows and doors which can be accessed safely. Do not lean out of the window / door or against the product and do not push against the insect screen from inside when attaching, removing or cleaning the product.

CAUTION! RISK OF INJURY!
Incorrect assembly and the use of unsuitable tools can present a risk of injury. Use work gloves if necessary. The product may only be assembled and operated by individuals who have familiarised themselves with the instructions and are able to install the product independently. Incomplete assembly kits or damaged parts may under no circumstances be used for assembly. This could impair the operation and safety of the product. Keep the product and all flammable parts away from heat sources and fire.

Keep the packaging in a safe place as it contains important information.

5. Installation
Interior installation **M1**: 1 — 23
Exterior installation **M2**: 1 — 16
Observe the safety instructions

6. Cleaning and care
- Never use corrosive or abrasive cleaning agents.
- Clean the mesh and frame with a lint-free, slightly moistened cloth.
- Regularly take the retractable insect screen off the window and clean it thoroughly.
- If necessary, use a mild detergent.

7. Disposal
The packaging is made from environmentally friendly materials. Dispose of it using local recycling containers. You can find out how to dispose of the used up product by contacting your municipality or town council.

22 PAP

8. Installation video
You can find an animated installation video at: www.smartmaxx.info

9. Manufacturer / Service
5-year warranty.
For service and warranty claims, please contact:

Smartmaxx GmbH
Schulzstraße 2c, 85579 Neubiberg, GERMANY
Hotline: +49 89 24 42 94 79
E-mail: support.gb@smartmaxx.info
support.ie@smartmaxx.info
support.ni@smartmaxx.info
support.cy@smartmaxx.info

Please have the receipt and the item number **IAN 506197_2507** as proof of purchase ready for all inquiries.

10. FAQ
Is this insect repellent product suitable for mounting between window and roller shutter?
Yes, provided that the space between window and roller shutter is sufficient. The corresponding dimensions can be found in the respective product information / technical data.

What can I do if parts are missing from the kit or defective?
If you find that a part listed in the scope of delivery is missing or defective, please inform us by sending the item number of your product and the purchase receipt via e-mail to office@smartmaxx.info or use our contact form.

Within the warranty period, you will receive a replacement free of charge.

What is the best way to shorten profiles?
Preferably, use an iron saw to shorten profiles. Place the parts in a mitre box, fix them in place without crushing them, if necessary with a screw clamp, to achieve an precise, straight cut. As a safety precaution, we recommend wearing work gloves. Width (B) and height (H) are the inside dimensions of the window (from one interior edge of the window frame to the other).

What is important when installing the clamping strips?
The mesh must not be tensioned additionally when mounting the clamping strips. The clamping process causes the fabric to tension itself. Additional tension can cause distortion of the frame.

We recommend to first fix the clamping strips to the longitudinal and then to the wide sides of the frame.

Note:
Subject to mistakes, changes and setting errors.
Download the current version of the instructions as a PDF file at www.smartmaxx.info

DE 1. Einleitung
Herzlichen Glückwunsch!
Mit Ihrem Kauf haben Sie sich für ein hochwertiges Produkt entschieden. Machen Sie sich vor der Montage und der ersten Inbetriebnahme mit dem Produkt vertraut. Lesen Sie hierzu aufmerksam die nachfolgende Montageanleitung und die Sicherheitshinweise. Benutzen Sie das Produkt nur wie beschrieben und für die angegebenen Einsatzbereiche. Bewahren Sie diese Anleitung gut auf. Händigen Sie alle Unterlagen bei Weitergabe des Produkts an Dritte ebenfalls mit aus.

2. Bestimmungsgemäßer Gebrauch
Dieser Artikel ist als Schutz gegen Insekten wie Fliegen im privaten Wohnbereich vorgesehen. Eine andere Verwendung als zuvor beschrieben oder eine Veränderung des Produkts ist nicht zulässig und kann zu Verletzungen und / oder Beschädigungen des Produkts führen. Für aus bestimmungswidriger Verwendung entstandene Schäden oder Schäden die durch die Montage entstehen übernimmt der Hersteller keine Haftung. Das Produkt ist nicht für den gewerblichen Einsatz bestimmt. Die Bedienung bei Frost kann das Produkt beschädigen.

BITTE SETZEN SIE SICH BEI PROBLEMEN ODER RÜCKFRAGEN ZUM PRODUKT ODER ZUR MONTAGE IMMER ZUNÄCHST MIT UNSERER SERVICESTELLE IN VERBINDUNG. WIR HELFEN IHNEN GERNE WEITER.

3. Technische Daten
Max. Bausatzmaß: 100 x 120 cm
Max. Innenmaß des Fensterstocks: 94 x 114 cm
Einbautiefe: 12 mm

ACHTEN SIE BEIM AUSPACKEN DARAUF, DASS SIE NICHT VERSEHENTLICH MONTAGEMATERIAL WEGWERFEN. KONTROLLIEREN SIE UNMITTELBAR NACH DEM AUSPACKEN DEN LIEFERUMFANG AUF VOLLSTÄNDIGKEIT SOWIE DEN EINWANDFREIEN ZUSTAND DES PRODUKTS UND ALLER TEILE. MONTIEREN SIE DAS PRODUKT KEINESFALLS, WENN DER LIEFERUMFANG NICHT VOLLSTÄNDIG IST.

4. Sicherheitshinweise

Warnung	Anlehnen verboten
Kinder nicht unbeaufsichtigt lassen	Hinweis

WARNUNG! LEBENS- UND UNFALLGEFAHR FÜR KLEINKINDER UND KINDER!
Erstickungs-, Strangulations- und Verletzungsgefahr durch Verpackungsbestandteile und Inhalt. Kinder sind sich dieser Gefahren nicht bewusst. Das Produkt ist kein Spielzeug.

WARNUNG! (AB-)STURZGEFAHR! LEBENS- UND UNFALLGEFAHR!
Lehnen Sie sich nicht gegen das Produkt. Dieses Produkt stellt keine belastbare Austrittsbarriere dar und darf nicht als Ersatz für ein geschlossenes Fenster bzw. eine geschlossene Tür verwendet werden. Bringen Sie das Produkt nur an gefahrlos zugänglichen Fenstern und Türen an. Lehnen Sie sich beim Anbringen, Demontieren oder Reinigen des Produkts nicht aus dem Fenster / der Tür oder gegen das Produkt und drücken Sie nicht von Innen gegen das Insektenschutzgitter.

VORSICHT! VERLETZUNGSGEFAHR!
Es besteht Verletzungsgefahr durch unsachgemäße Montage und bei der Verwendung von Werkzeug. Verwenden Sie gegebenenfalls Arbeitshandschuhe. Die Montage und Bedienung dürfen nur von Personen durchgeführt werden, die sich mit der Anleitung vertraut gemacht haben und es selbstständig montieren können. Unvollständige Bausätze bzw. beschädigte Teile dürfen keinesfalls zur Montage verwendet werden. Funktion und Sicherheit können dadurch beeinträchtigt werden. Halten Sie das Produkt und sämtliche brennbaren Teile von Hitzequellen und Feuer fern.

Verpackung aufbewahren, enthält wichtige Informationen.

5. Montage
Innenmontage **M1**: 1 — 23
Außenmontage **M2**: 1 — 16
Beachten Sie die Sicherheitshinweise!

6. Reinigung und Pflege
- Verwenden Sie keinesfalls ätzende oder scheuernde Reinigungsmittel.
- Reinigen Sie Gewebe und Rahmen mit einem fusselfreien, leicht angefeuchteten Tuch.
- Nehmen Sie das Insektenschutz-Fenster in regelmäßigen Abständen aus dem Fenster und reinigen Sie es gründlich.
- Verwenden Sie ggf. ein mildes Reinigungsmittel.

7. Entsorgung
Die Verpackung besteht aus umweltfreundlichen Materialien. Entsorgen Sie diese in den örtlichen Recyclingbehältern. Möglichkeiten zur Entsorgung des ausgedienten Produkts erfahren Sie bei Ihrer Gemeinde oder Stadtverwaltung.

22 PAP

8. Montagevideo
Ein animiertes Montagevideo finden Sie unter: www.smartmaxx.info

9. Hersteller / Service
5 Jahre Garantie.
Bei Service und Garantiefall kontaktieren Sie:

Smartmaxx GmbH
Schulzstraße 2c, 85579 Neubiberg, GERMANY
Hotline: +49 89 678 45 06 22
E-Mail: DE: support.de@smartmaxx.info
AT: support.at@smartmaxx.info
CH: support.ch@smartmaxx.info

Bitte halten Sie für alle Anfragen den Kassenbon und die Artikelnummer **IAN 506197_2507** als Nachweis für den Kauf bereit.

10. FAQ
Eignet sich der Insektenschutz Artikel zur Montage zwischen Fenster und Rollladen?
Ja, sofern der Zwischenraum zwischen Fenster und Rollladen ausreichend ist. Die entsprechenden Maße finden Sie in den jeweiligen Produktangaben/technischen Daten.

Was tun, wenn Teile im Bausatz fehlen/defekt sind?
Stellen Sie fest, dass ein im Lieferumfang aufgeführtes Teil fehlt oder defekt ist, teilen Sie uns dieses unter Übermittlung der Artikelnummer Ihres Produkts und des Kaufbeleges via E-Mail an office@smartmaxx.info mit oder nutzen Sie unser Kontaktformular. Sie erhalten innerhalb der Gewährleistungszeit umgehend kostenlos Ersatz.

Wie kürze ich Aluminiumprofile am besten?
Verwenden Sie zum Kürzen von Aluminiumprofilen am besten eine Eisensäge. Legen Sie die Teile in eine Gehrungslade, fixieren diese ohne zu quetschen ggf. mit einer Schraubzwinge, um einen exakt geraden Schnitt zu erzielen. Als Sicherheitsmaßnahme verweisen wir auf das Tragen von Arbeitshandschuhen. Breite (B) und Höhe (H) sind die gemessenen lichten Maße des Fensters (Innenkante zu Innenkante des Fensterstocks).

Was ist beim Anbringen der Klemmleisten zu beachten?
Das Gewebe darf bei der Montage der Klemmleisten nicht zusätzlich gespannt werden. Durch den Klemmvorgang spannt sich das Gewebe von selbst. Zusätzliche Spannung kann zu einem Verzug des Rahmens führen.

Wir empfehlen, die Klemmleisten zuerst an den Längs- und anschließend an den Breitseiten des Rahmens zu fixieren.

Hinweis:
Irrtümer, Änderungen und Druckfehler vorbehalten.
Aktuelle Version der Anleitung als PDF Download unter www.smartmaxx.info

FR 1. Introduction
Félicitations !
Vous venez d'acquérir un produit haut de gamme. Familiarisez-vous avec le produit avant le montage et la première mise en service. Lisez attentivement le présent manuel de montage ainsi que les consignes de sécurité. Utilisez le produit uniquement comme décrit et pour les domaines d'utilisation indiqués. Conservez le manuel. En cas de transmission du produit à des tiers, remettez-leur tous les documents.

2. Utilisation conforme aux dispositions
Le présent article est prévu pour protéger contre les insectes tels que les mouches dans les espaces d'habitat privés. Toute autre utilisation que celle décrite ou toute modification du produit n'est pas admise et peut entraîner des blessures et / ou des dommages au produit. Le fabricant ne pourra en aucun cas être tenu responsable des dommages causés dans le cadre d'une utilisation non conforme ou lors de la procédure de montage. Le produit n'est pas destiné à un usage commercial. Toute utilisation de ce produit dans des conditions de gel risque de l'endommager.

EN CAS DE PROBLÈME OU DE QUESTION CONCERNANT LE PRODUIT OU LE MONTAGE, VEUILLEZ TOUJOURS CONTACTER NOTRE CENTRE DE SERVICE EN PREMIER LIEU. NOUS SOMMES HEUREUX DE VOUS AIDER.

3. Données techniques
Dimensions max. du kit de montage: 100 x 120 cm
Dimensions intérieures max. du chambranle : 94 x 114 cm
Profondeur : 12 mm

EN DÉBALLANT LE PRODUIT, VEILLEZ À NE PAS JETER PAR MÉGARDE DES ÉLÉMENTS DU MATÉRIEL DE MONTAGE. AU DÉBALLAGE, CONTRÔLEZ L'EXHAUSTIVITÉ ET L'ÉTAT IRRÉPROCHABLE DU PRODUIT ET DE TOUS LES COMPOSANTS CONTENUS DANS LA LIVRAISON. N'ASSEMBLEZ PAS LE PRODUIT SI LA LIVRAISON N'EST PAS COMPLÈTE.

4. Consignes de sécurité

Varování	Zákaz opírání
Nenechávejte děti bez dozoru	Upozornění

AVERTISSEMENT ! DANGER DE MORT ET D'ACCIDENT POUR LES NOURRISSONS ET LES ENFANTS !
Certains éléments d'emballage et son contenu présentent des risques d'étouffement, de strangulation ou de blessure. Les enfants n'ont pas conscience de ces dangers. Ce produit n'est pas un jouet.

AVERTISSEMENT ! RISQUE DE CHUTE ! DANGER DE MORT ET D'ACCIDENT !
Ne vous appuyez pas sur le produit. Ce produit ne constitue pas une barrière résistante et ne doit pas être utilisé pour remplacer une fenêtre ou une porte fermée. Ne fixez le produit que sur des portes et des fenêtres accessibles sans danger depuis l'extérieur. Lors de la pose, du démontage ou du nettoyage du produit, ne vous penchez pas par la fenêtre/ la porte ou contre le produit et n'appuyez pas de l'intérieur contre la moustiquaire.

ATTENTION ! RISQUE DE BLESSURES !
Le montage et l'utilisation d'outils non conformes présentent un risque de blessure. Le cas échéant, utilisez des gants de travail. Le montage et l'utilisation ne doivent être effectués que par des personnes qui ont pris connaissance des instructions et qui sont en mesure de monter le produit seules. Des jeux de montage incomplets ou des pièces endommagées ne doivent en aucun cas être utilisés pour le montage. Leur utilisation risquerait de nuire au bon fonctionnement du produit et de présenter des risques de sécurité. Gardez le produit et toute pièce inflammable à distance des sources de chaleur et des flammes.

Veuillez conserver l'emballage, il contient des informations importantes.

5. Montage
Montage intérieur **M1** : 1 — 23
Montage extérieur **M2** : 1 — 16
Respectez les consignes de sécurité !

6. Nettoyage et entretien
- N'utilisez pas de produits d'entretien agressifs ou abrasifs.
- Nettoyez la toile et le cadre à l'aide d'un chiffon non pelucheux, légèrement humide.
- Retirez la moustiquaire pour fenêtre à intervalles réguliers et nettoyez-la en profondeur.
- Utilisez si besoin un produit d'entretien doux.

7. Élimination
L'emballage est composé de matières écologiques. Éliminez-le dans les conteneurs de recyclage à votre disposition. Vous obtiendrez plus d'informations sur les possibilités d'éliminer le produit usagé auprès de votre commune ou de l'administration de la ville.

22 PAP

DONNEZ OU RECYCLEZ — ASSOCIATION OU MAGASIN OU DÉCHÈTERIE
Adresses sur quefairedemesdechets.fr

8. Vidéo de montage
Une vidéo de montage animée est disponible à l'adresse suivante : www.smartmaxx.info

9. Fabricant / Service
Garantie 5 ans.
En cas de garantie et de service, contactez :

Smartmaxx GmbH
Schulzstraße 2c, 85579 Neubiberg, GERMANY
Assistance téléphonique :
FR, BE : +49 89 24 42 94 79
E-mail : FR : support.fr@smartmaxx.info
BE : support.be@smartmaxx.info

Pour toute question, veuillez préparer le ticket de caisse et la référence de l'article **IAN 506197_2507** en tant que preuve d'achat.

Valable pour la France :
Article L217-16 du Code de la consommation
Lorsque l'acheteur demande au vendeur, pendant le cours de la garantie commerciale qui lui a été consentie lors de l'acquisition ou de la réparation d'un bien meuble, une remise en état couverte par la garantie, toute période d'immobilisation d'au moins sept jours vient s'ajouter à la durée de la garantie qui restait à courir. Cette période court à compter de la demande d'intervention de l'acheteur ou de la mise à disposition pour réparation du bien en cause, si cette mise à disposition est postérieure à la demande d'intervention.

Indépendamment de la garantie commerciale souscrite, le vendeur reste tenu des défauts de conformité du bien et des vices rédhibitoires dans les conditions prévues aux articles L217-4 à L217-13 du Code de la consommation et aux articles 1641 à 1648 et 2232 du Code Civil.

Article L217-4 du Code de la consommation
Le vendeur livre un bien conforme au contrat et répond des défauts de conformité existant lors de la délivrance.

Il répond également des défauts de conformité résultant de l'emballage, des instructions de montage ou de l'installation lorsque celle-ci a été mise à sa charge par le contrat ou a été réalisée sous sa responsabilité.

Article L217-5 du Code de la consommation
Le bien est conforme au contrat :
1° S'il est propre à l'usage habituellement attendu d'un bien semblable et, le cas échéant :

- s 'il correspond à la description donnée par le vendeur et posséder les qualités que celui-ci a présentées à l'acheteur sous forme d'échantillon ou de modèle ;
- s 'il présente les qualités qu'un acheteur peut légitimement attendre eu égard aux déclarations publiques faites par le vendeur, par le producteur ou par son représentant, notamment dans la publicité ou l'étiquetage ;

2°Ou s'il présente les caractéristiques définies d'un commun accord par les parties ou être propre à tout usage spécial recherché par l'acheteur, porté à la connaissance du vendeur et que ce dernier a accepté.

Article L217-12 du Code de la consommation
L'action résultant du défaut de conformité se prescrit par deux ans à compter de la délivrance du bien.

Article 1641 du Code civil
Le vendeur est tenu de la garantie à raison des défauts cachés de la chose vendue qui la rendent impropre à l'usage auquel on la destine, ou qui diminuent tellement cet usage que l'acheteur ne l'aurait pas acquise, ou n'en aurait donné qu'un moindre prix, s'il les avait connus.

Article 1648 1er alinéa du Code civil
L'action résultant des vices rédhibitoires doit être intentée par l'acquéreur dans un délai de deux ans à compter de la découverte du vice.

10. FAQ
Est-il possible de monter la moustiquaire entre une fenêtre et un store ?
Oui, à condition que l'espace disponible entre la fenêtre et le store soit suffisant. Les dimensions correspondantes sont indiquées dans les données techniques / caractéristiques du produit.

Que faire lorsque des pièces du kit sont manquantes/défectueuses ?
Si vous constatez l'absence ou la défaillance d'une pièce indiquée dans le contenu de la livraison, veuillez nous en informer par e-mail à l'adresse office@smartmaxx.info en indiquant la référence de l'article de votre produit et en joignant la preuve d'achat, ou veuillez utiliser notre formulaire de contact. Si votre produit est toujours sous garantie, votre article sera immédiatement remplacé à titre gracieux.

Quelle est la meilleure manière de raccourcir des profilés en aluminium ?
La meilleure manière de raccourcir des profilés en aluminium est d'utiliser une scie à métaux. Posez les pièces dans une boîte à onglet, fixez-les sans les coincer, si besoin à l'aide d'un étau, afin de pouvoir effectuer une coupe bien droite. Par mesure de sécurité, nous vous conseillons de porter des gants de travail. La largeur B et la hauteur H correspondent aux dimensions mesurées à l'intérieur de la fenêtre (du bord intérieur au bord intérieur du chambranle).

À quoi dois-je faire attention lors du montage des baguettes ? Lors du montage des baguettes, le tissu ne doit pas être trop tendu. Le tissu se tendra de lui-même lors du serrage. Une tension trop importante risque d'entraîner une déformation du cadre.

Nous vous conseillons de commencer par fixer les baguettes dans la longueur du cadre, puis dans la largeur.

Remarque :
Sous réserve d'erreurs, de modifications et de fautes d'impression. Version actuelle des instructions disponible en téléchargement au format PDF à l'adresse www.smartmaxx.info

NL 1. Inleiding
Hartelijk gefeliciteerd!
Met uw aanschaf hebt u gekozen voor een hoogwaardig product. Zorg voor de montage en de eerste inbedrijfstelling dat u het product goed kent. Lees hiertoe aandachtig de onderstaande montagehandleiding en de veiligheidsinstructies. Gebruik het product alleen zoals omschreven en voor de vermelde toepassingen. Bewaar deze handleiding zorgvuldig. Overhandig ook alle documentatie wanneer u het product aan derden geeft.

GB Contents **DE** Inhalt **FR** Conten **NL** Inhoud **ES** Contenido **IT** Contenuto **CZ** Obsah **SK** Obsah **HU** Tartalom **PL** Treść **DK** Indhold **LT** Turinys **LV** Saturs **SI** Vsebina **HR** Sadržaj **RS** Sadržaj **BG** Съдържание **GR** Περιεχόμενα

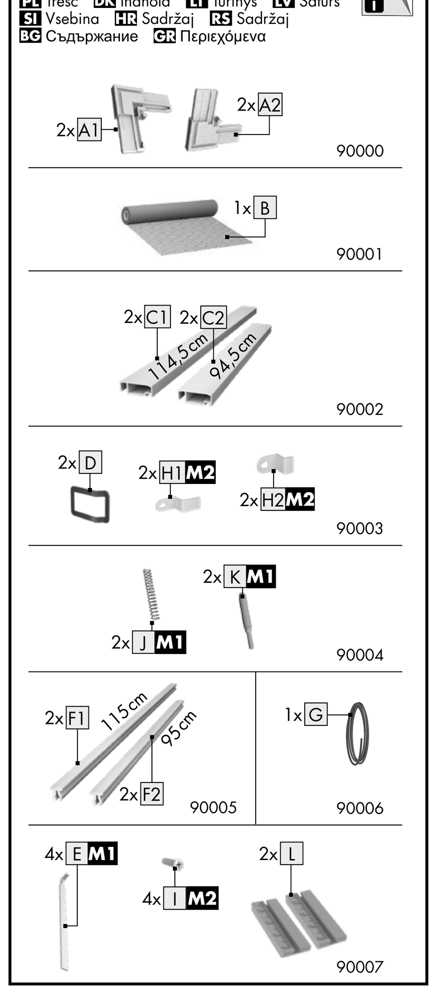

2. Beoogd gebruik
Dit artikel is bedoeld als bescherming tegen insecten zoals vliegen in particuliere woonruimten. Een ander gebruik dan bovenstaand, of een modificatie van het product, is niet toegestaan en kan leiden tot letsel en / of beschadiging van het product. Voor schade die het gevolg is van ongeoorloofd gebruik of van foutieve montage aanvaardt de fabrikant geen aansprakelijkheid. Het product is niet bestemd voor commerciele toepassingen. De bediening bij vorst kan het product beschadigen.

NEEM BIJ PROBLEMEN OF VRAGEN OVER HET PRODUCT OF DE MONTAGE ALTIJD EERST CONTACT OP MET ONS SERVICEPUNT. WE ZIJN U GRAAG VAN DIENST.

3. Technische gegevens
Max. afm. montageset: 100 x 120 cm
Min. binnenwerkse maat van het raamkozijn: 94 x 114 cm
Montagediepte: 12 mm

ZORG ERVOOR DAT U BIJ HET UITPAKKEN GEEN MONTAGEMATERIAAL WEGGOOIT. CONTROLEER ONMIDDELLIJK NA HET UITPAKKEN OF ALLE ONDERDELEN ZIJN MEEGELEVERD EN OF HET PRODUCT EN DE COMPONENTEN IN ONBERISPELIJKE TOESTAND VERKEREN. MONTEER HET PRODUCT NOOIT WANNEER NIET ALLE ONDERDELEN ZIJN MEEGELEVERD.

4. Veiligheidsinstructies

Warning	Do not lean against the product
Do not leave children unattended	Note

WAARSCHUWING! RISICO OP ERNSTIGE ONGEVALLEN EN LEVENSGEVAAR VOOR BABY'S EN KINDEREN!
Gevaar voor verstikking, wurging en letsel door onderdelen en verpakking. Kinderen zijn zich niet van deze gevaren bewust. Het product is geen speelgoed.

WAARSCHUWING! VALGEVAAR! RISICO OP ERNSTIGE ONGEVALLEN EN LEVENSGEVAAR!
Leun niet tegen het product. Dit product is geen belastbare barrière en mag niet gebruikt worden als vervanging voor een gesloten raam of deur. Breng het product enkel aan bij

ramen en deuren die zonder gevaar toegankelijk zijn. Wanneer u het product aanbrengt, demonteert of reinigt, leun dan niet uit het raam/deur of tegen het product, en druk niet van binnenuit tegen de insectenwering.

VOORZICHTIG! LETSELGEVAAR!
Er bestaat letselgevaar in geval van een verkeerde montage of gebruik van gereedschap. Draag zo nodig veiligheidshandschoenen. De montage en bediening mogen enkel worden uitgevoerd door personen die zich vertrouwd hebben gemaakt met de handleiding en het product zelfstandig kunnen monteren. Onvolledige bouwpakketten of beschadigde onderdelen mogen in geen geval worden gebruikt voor de montage. De werking en veiligheid kunnen daardoor in gevaar komen. Houd het product en alle brandbare delen weg van vuur en warmtebronnen.

Verpakking bewaren, bevat belangrijke informatie.

5. Montage
Binnenmontage **M1**: 1 — 23
Buitenmontage **M2**: 1 — 16
Neem de veiligheidsinstructies in acht.

6. Reiniging en onderhoud
- Gebruik geen bijtende of schurende schoonmaakmiddelen.
- Reinig het glasvezel materiaal en het frame met een stofvrije, iets vochtige doek.
- Neem de insectenhor regelmatig uit het raamkozijn om het grondig schoon te maken.
- Gebruik eventueel een mild schoonmaakmiddel.

7. Afvalverwijdering
De verpakking bestaat uit milieuvriendelijke materialen. Dit afval kunt u afgeven bij uw plaatselijke recyclingpunt. Hoe u het product na beëindiging van het gebruik als afval kunt verwijderen, kunt u opvragen bij uw gemeente- of stadsbestuur.

22 PAP

8. Montagevideo
Een duidelijke montagevideo vindt u onder: www.smartmaxx.info

9. Producent / Service
5 jaar garantie
Neem voor service en aanspraak op garantie contact op met:

Smartmaxx GmbH
Schulzstraße 2c, 85579 Neubiberg, GERMANY
Hotline: +49 89 24 42 94 79
E-mail: NL : support.nl@smartmaxx.info
BE : support.be@smartmaxx.info

Houd bij al uw aanvragen de kassabon en het artikelnummer **IAN 506197_2507** binnen handbereik als bewijs van aanschaf.

10. Vaak gestelde vragen
Zijn insectenhorren geschikt voor montage tussen het raam en een rolluik?
Ja, voorzover de tussenruimte van raam en rolluik hiervoor voldoende is. De betreffende afmetingen vindt u in de specifieke product- en/of technische gegevens.

Wat moet ik doen als onderdelen in het bouwpakket ontbreken/defect zijn?
Wanneer u constateert dat een meegeleverd onderdeel ontbreekt of defect is, stel ons hiervan dan op de hoogte door het artikelnummer van uw product en het bewijs van aankoop per e-mail te verzenden aan: office@smartmaxx.info of maak hiervoor gebruik van ons contactformulier. U ontvangt binnen de garantietermijn onmiddellijk een gratis vervangend onderdeel.

Hoe maak ik aluminium profiellijsten het best korter?
U kunt voor het inkorten van aluminium profielen het best een ijzerzaag gebruiken. Plaats de onderdelen in een verstekvorm, zet ze vast zonder ze te beschadigen (bijv. met een klem) om een exact rechte lijn te zagen. We wijzen erop dat het veiliger is hierbij werkhandschoenen te dragen. De breedte (B) en de hoogte (H) vormen de opgemeten dagmaat van het venster (van binnenkant naar binnenkant van het raamkozijn).

Waarop moet worden gelet bij het aanbrengen van de klemprofielen?
Het horrengaas mag bij de aanbrenging van de klemprofielen niet extra gespannen worden. Door het vastklemmen spant het materiaal zich vanzelf. Extra spanning kan leiden tot vervorming van het frame.

Wij adviseren de klemprofielen eerst aan de lange zijde van het frame en daarna aan de korte zijde vast te zetten.

Aanwijzing
Vergissingen, wijzigingen en drukfouten voorbehouden. De actuele versie van de handleiding kunt u als pdf downloaden op www.smartmaxx.info

ES 1. Introducción
¡Enhorabuena!
Ha decidido usted comprar un producto de calidad. Familiarícese con el producto antes del efectuar su montaje y de utilizarlo por primera vez. Además, lea detenidamente las siguientes instrucciones de montaje e indicaciones de seguridad. Utilice el producto únicamente tal y como se describe y para los usos que se indican. Guarde debidamente estas instrucciones. Así mismo, si entregase este producto a un tercero, hágale entrega de toda la documentación.

2. Uso adecuado
Este artículo está concebido para utilizarse como protección contra insectos, tales como moscas, en el ámbito doméstico. No es admisible darle un uso distinto al que se ha descrito anteriormente o modificar el producto y ello puede provocar lesiones o dañar el producto. El fabricante no se hace responsable por los daños que pudieran derivarse de su uso indebido o de su montaje. El producto no está destinado al uso industrial. Utilizar el producto cuando haya heladas podría deteriorarlo.

SI TIENE ALGÚN PROBLEMA O CONSULTAS RELATIVAS AL PRODUCTO O SU MONTAJE, SIEMPRE DEBERÁ PONERSE PRIMERAMENTE EN CONTACTO CON NUESTRO SERVICIO DE ASISTENCIA TÉCNICA. LE AYUDAREMOS CON MUCHO GUSTO.

3. Datos técnicos
Medidas máx. del kit: 100 x 120 cm
Medida máx. del interior del marco de la ventana: 94 x 114 cm
Profundidad de instalación: 12 mm

AL DESEMBALARLO, ASEGÚRESE DE NO TIRAR MATERIAL DE MONTAJE INADVERTIDAMENTE. NADA MÁS DESEMBALARLO COMPRUEBE QUE TODO EL MATERIAL ESTÉ INCLUIDO Y QUE TODAS LAS PARTES DEL PRODUCTO SE ENCUENTREN EN PERFECTO ESTADO. SI EL MATERIAL SUMINISTRADO ESTUVIESE INCOMPLETO, BAJO NINGÚN CONCEPTO DEBERÁ PROCEDER A SU MONTAJE.

4. Indicaciones de seguridad

Advertencia	Prohibido apoyarse aquí
No dejar a los niños sin supervisión	Nota

¡AVISO! ¡PELIGRO DE MUERTE Y DE ACCIDENTE PARA NIÑOS!
Peligro de asfixia, estrangulación y lesiones por los componentes del embalaje y su contenido. Los niños no son conscientes de dichos peligros. El producto no es ningún juguete.

¡AVISO! ¡PELIGRO DE CAÍDA! ¡PELIGRO DE ACCIDENTE Y MUERTE!
No se apoye en el producto. Este producto no es una barrera contra salida de carga y no se debe utilizar como sustituto de una ventana o puerta cerrada. Coloque el producto únicamente en ventanas y puertas cuyo acceso no sea peligroso. Al montar, desmontar o limpiar el producto, no se apoye en la ventana/puerta o en el producto y no presione la mosquitera desde el interior.

¡ATENCIÓN! ¡PELIGRO DE LESIONES!
Existe riesgo de lesiones debido a un montaje incorrecto y al uso de herramientas. Dado el caso, utiliza guantes de trabajo. Solo debe ser montado y manejado por personas que estén familiarizadas con las instrucciones y que puedan montar el producto de forma autónoma. Los kits de construcción incompletos y las piezas deterioradas no deberán utilizarse en el montaje bajo ningún concepto. Ello podría afectar negativamente a su función y seguridad. Mantenga el producto y todas las piezas inflamables lejos de fuentes de calor y del fuego.

Guarde el embalaje,contiene información importante.

5. Montaje
Montaje interior **M1**: 1 — 23
Montaje exterior **M2**: 1 — 16
¡Siga las indicaciones de seguridad!

6. Limpieza y mantenimiento
- No utilice nunca productos de limpieza cáusticos o abrasivos.
- Limpie el tejido de fibra de vidrio y el marco con un paño ligeramente humedecido que no suelte pelusa.
- Retire periódicamente la mosquitera de la ventana y límpiela a fondo.
- En caso necesario utilice un producto de limpieza suave.

7. Eliminación
El embalaje está hecho de materiales que no dañan al medioambiente. Elimínelos en los contenedores para reciclaje de su localidad. En su comunidad o ayuntamiento le informarán acerca de las posibilidades para eliminar el producto ya usado.

22 PAP — ES/PT AZUL

8. Vídeo del montaje
Encontrará un vídeo de animación en: www.smartmaxx.info

9. Fabricante / asistencia técnica
Con 5 años de garantía.
En caso de necesitar asistencia técnica o para cualquier cuestión relacionada con la garantía, póngase en contacto con:

Smartmaxx GmbH
Schulzstraße 2c, 85579 Neubiberg, GERMANY
Línea directa: +49 89 24 42 94 79
Correo electrónico: support.es@smartmaxx.info

Para cualquier consulta le rogamos que tenga preparado el ticket de caja y el número del artículo, **IAN 506197_2507**, como comprobante de su compra.

10. Preguntas frecuentes
¿La mosquitera puede montarse entre la ventana y la persiana?
Sí, siempre y cuando haya suficiente espacio entre la ventana y la persiana. Encontrará las medidas correspondientes en la información o los datos técnicos del producto en cuestión.

¿Qué debo hacer si en el material suministrado falta alguna pieza o hay piezas defectuosas?
Si comprobase que alguna de las piezas incluidas en el material suministrado faltase o fuese defectuosa, háganoslo saber enviando un correo electrónico a office@smartmaxx.info indicando el número de artículo de su producto y adjuntando el justificante de compra, o bien, a través de nuestro formulario de contacto. Dentro del periodo de garantía recibirá un recambio inmediata y gratuitamente.

¿Cuál es la mejor manera de acortar los perfiles de aluminio?
Para acortar los perfiles de aluminio lo mejor es que utilice una sierra para metales. Para realizar un corte recto, coloque las piezas en una caja de ingletes y fíjelas sin aplastarlas, utilizando una abrazadera ajustable si fuese necesario. Como medida de seguridad, le recomendamos que utilice guantes de trabajo. Anchura (A) y altura (Al) son las medidas interiores de la ventana (de un borde interior de la ventana al otro).

¿Qué hay que tener en cuenta al colocar las varillas de sujeción?
Al montar las varillas de sujeción, el tejido no debe tensarse adicionalmente. El tejido se tensa por sí mismo durante el proceso de sujeción. Si se aplicase tensión adicional, el marco podría deformarse.

Recomendamos fijar las varillas de sujeción en primer lugar a lo largo y, a continuación, a lo ancho del marco.

Observación:
Sujeto a errores, modificaciones y errores de imprenta. Puede descargar la versión actualizada en formato PDF en www.smartmaxx.info

IT 1. Introduzione
Congratulazioni!
Acquistando questo articolo avete scelto un prodotto di alta qualità. Si prega di familiarizzare con il prodotto prima del montaggio e della prima messa in funzione. Leggere attentamente le seguenti istruzioni di montaggio e le avvertenze di sicurezza. Utilizzare il prodotto soltanto come descritto ed esclusivamente per gli scopi designati. Conservare con cura queste istruzioni. In caso di cessione del prodotto a terzi, consegnare anche tutta la documentazione.

2. Utilizzo conforme alla destinazione d'uso
Questo articolo è designato come protezione da insetti come mosche in ambito domestico. Un altro utilizzo diverso da quello descritto o una modifica del prodotto non sono consentiti e possono provocare lesioni e / o danni al prodotto. Il produttore non si assume alcuna responsabilità per danni derivanti da un utilizzo non conforme alla destinazione d'uso o dal montaggio. Il prodotto non è destinato ad uso in ambito aziendale. Il prodotto può subire danni se utilizzato in presenza di gelo.

PER PROBLEMI O DOMANDE RELATIVI AL PRODOTTO O AL MONTAGGIO, VI PREGHIAMO DI CONTATTARE SEMPRE IL NOSTRO SERVIZIO ASSISTENZA. SAREMO SEMPRE A VOSTRA DISPOSIZIONE.

3. Dati tecnici
Dimensioni massime kit di montaggio: 100 x 120 cm
Dimensioni interne massime del telaio della finestra: 94 x 114 cm
Profondità di incasso: 12 mm

AL DISIMBALLAGGIO DEL PRODOTTO ASSICURARSI DI NON GETTARE PER ERRORE IL MATERIALE DI MONTAGGIO. CONTROLLARE IL PRODOTTO SUBITO DOPO AVERLO DISIMBALLATO E VERIFICARE CHE IL CONTENUTO DELLA FORNITURA SIA COMPLETO E LE CONDIZIONI DEL PRODOTTO E DI TUTTI GLI ALTRI PEZZI SIANO REGOLARI. NON MONTARE ASSOLUTAMENTE IL PRODOTTO SE IL CONTENUTO DELLA FORNITURA NON È COMPLETO.

4. Avvertenze di sicurezza

Attenzione	Vietato appoggiarsi
Non lasciare incustoditi i bambini	Nota

ATTENZIONE! PERICOLO DI MORTE O INFORTUNIO PER NEONATI E BAMBINI!
Rischio di soffocamento, strangolamento e lesioni dovuto ai componenti e al contenuto della confezione. I bambini non sono consapevoli di questi pericoli. Il prodotto non è un giocattolo.

ATTENZIONE! PERICOLO DI CADUTA! PERICOLO DI MORTE O INFORTUNIO!
Non appoggiarsi al prodotto. Questo prodotto non rappresenta una solida barriera contro l'uscita dall'ambiente interno e non deve essere utilizzato al posto di una finestra o di una porta chiusa. Fissare il prodotto solo a finestre e porte accessibili in sicurezza. Durante l'installazione, lo smontaggio o la pulizia del prodotto, non sporgersi dalla finestra/porta o appoggiarsi al prodotto e non premere contro la zanzariera dall'interno.

ATTENZIONE! RISCHIO DI INFORTUNIO!
Sussiste il rischio di lesioni dovute a montaggio e uso improprio degli strumenti. Se necessario, utilizzare guanti da lavoro. Il montaggio e l'utilizzo devono essere eseguiti solo da persone che abbiano familiarizzato con le istruzioni e che siano in grado di montare il prodotto autonomamente. Per il montaggio non devono mai essere utilizzati kit incompleti o parti danneggiate. Così facendo, la funzionalità e la sicurezza possono essere compromesse. Tenere il prodotto e tutte le parti combustibili lontano da fonti di calore e fuoco.

Conservare l'imballaggio, contiene informazioni importanti.

5. Montaggio
Montaggio interno **M1**: 1 — 23
Montaggio esterno **M2**: 1 — 16
Rispettare le avvertenze di sicurezza!

6. Pulizia e cura
- Non utilizzare assolutamente detersivi corrosivi o abrasivi.
- Pulire la rete e il telaio con un panno privo di lanugine e leggermente inumidito.
- Ad intervalli regolari togliere la zanzariera dalla finestra e pulirla a fondo.
- Utilizzare eventualmente un detersivo delicato.

8. Smaltimento
L'imballaggio è costituito esclusivamente da materiali ecologici. Gettare questi rifiuti nei contenitori di raccolta locali. Informarsi presso l'amministrazione comunale o locale sulle possibilità di smaltimento non dannoso per l'ambiente.

La prestazione in garanzia vale per difetti del materiale o di fabbricazione. Questa garanzia non si estende a componenti del prodotto esposti a normale logorio, che possono pertanto essere considerati come componenti soggetti a usura (esempio capacità della batteria, calcificazione, lampade, pneumatici, filtri, spazzole…). La garanzia non si estende altresì a danni che si verificano su componenti delicati (esempio interruttori, batterie, parti realizzate in vetro, schermi, accessori vari) nonché danni derivanti dal trasporto o altri incidenti.

8. Video relativo al montaggio
Un video animato è disponibile alla pagina:
www.smartmaxx.info

9. Produttore / Assistenza
Garanzia di 5 anni.
Per assistenza o garanzia contattare:

Smartmaxx GmbH
Schulzstraße 2c, 85579 Neubiberg, GERMANY
Hotline: +49 24 42 94 79
E-Mail: support.it@smartmaxx.info

Per le richieste si prega di conservare lo scontrino e il codice articolo **IAN 506197_2507** a prova dell'avvenuto acquisto.

10. FAQ
Questa zanzariera è adatta per il montaggio tra finestra e tapparella?
Sì, laddove lo spazio intermedio tra finestra e tapparella sia sufficiente. Le rispettive dimensioni sono disponibili nelle informazioni prodotto / dati tecnici.

Che cosa bisogna fare se nel kit di montaggio mancano o ci sono elementi difettosi?
Se si constata l'assenza di un elemento indicato nella fornitura o la presenza di difetti in un elemento, vi preghiamo di comunicarcelo indicando il codice articolo del prodotto o dello scontrino per email all'indirizzo office@smartmaxx.info o utilizzando il modulo di contatto. Entro il periodo di garanzia riceverete immediatamente una sostituzione gratuita.

Qual è il modo migliore per accorciare i profili in alluminio?
Per accorciare i profili in alluminio consigliamo di utilizzare una sega da ferro. Posizionare gli elementi in una guida per bisellatura, fissarli senza pressare eventualmente con un morsetto da falegname per ottenere un taglio perfettamente lineare. Consigliamo di indossare guanti di lavoro quale misura di sicurezza. La larghezza B e altezza H sono la superficie vetrata della finestra (da bordo interno a bordo interno del telaio della finestra).

A cosa bisogna fare attenzione quando si fissano i listelli?
Il tessuto non deve essere sottoposto a una maggiore tensione durante il montaggio dei listelli. Durante l'operazione di serraggio il tessuto si tende da sé. Una tensione maggiore può provocare una deformazione del telaio.

Raccomandiamo di fissare i listelli dapprima nel lato lungo e poi nel lato largo del telaio.

Nota:
Errori, modifiche ed errori di stampa riservati.
Versione aggiornata delle istruzioni in PDF disponibile per il download al sito www.smartmaxx.info

CZ 1. Úvodem
Srdečně blahopřejeme!
Svojí koupí jste se rozhodli pro kvalitní výrobek. Před montáží a prvním uvedením do provozu se s výrobkem seznamte. Přečtěte si pozorně následující návod k montáži a bezpečnostní pokyny. Používejte výrobek jen tak, jak je popsáno, a jen pro uvedené oblasti použití. Tento návod si dobře uschovejte. Při předání výrobku třetím osobám přiložte i veškerou dokumentaci.

2. Použití v souladu s určením
Tento výrobek je určen k ochraně proti hmyzu, například mouchám, v soukromých obytných prostorách. Jakékoliv jiné použití, než je popsáno výše, nebo změny výrobku jsou nepřípustné a mohou vést k poranění a / nebo poškození výrobku. Výrobce nenese odpovědnost za škody vzniklé použitím v rozporu s určením nebo škody způsobené montáží. Výrobek není určen ke komerčnímu využití. Obsluha v mrazu může výrobek poškodit.

PŘI POTÍŽÍCH NEBO DOTAZECH V SOUVISLOSTI S VÝROBKEM NEBO JEHO MONTÁŽÍ VŽDY NEJPRVE KONTAKTUJTE NAŠE SERVISNÍ STŘEDISKO. RÁDI VÁM POMŮŽEME.

3. Technické údaje
Max. rozměr sady: 100 x 120 cm
Max. vnitřní rozměr okenního rámu: 94 x 114 cm
Montážní hloubka: 12 mm

PŘI VYBALOVÁNÍ DÁVEJTE POZOR, ABYSTE OMYLEM NEVYHODILI MONTÁŽNÍ MATERIÁL. IHNED PO VYBALENÍ ZKONTROLUJTE, ZDA JE DODÁVKA KOMPLETNÍ A ZDA JSOU VŠECHNY DÍLY VÝROBKU V BEZVADNÉM STAVU. JESTLIŽE NENÍ DODÁVKA KOMPLETNÍ, V ŽÁDNÉM PŘÍPADĚ VÝROBEK NEMONTUJTE.

4. Bezpečnostní pokyny
Varování	Zákaz opírání
Nenechávejte děti bez dozoru	Upozornění

VAROVÁNÍ! NEBEZPEČÍ OHROŽENÍ ŽIVOTA PRO BATOLATA A DĚTI!
Nebezpečí udušení, uškrcení a zranění součástmi obalu a obsahu. Děti si nejsou vědomy těchto nebezpečí. Výrobek není hračka.

VAROVÁNÍ! NEBEZPEČÍ PÁDU! NEBEZPEČÍ OHROŽENÍ ŽIVOTA A ÚRAZU!
Neopírejte se o výrobek. Tento výrobek nepředstavuje žádnou zatížitelnou zábranu a nesmí být používán jako náhrada za zavřené okno nebo zavřené dveře. Montujte výrobek pouze na bezpečně přístupná okna a dveře. Při montáži, demontáži nebo čištění výrobku se nevyklánějte z okna/dveří ani se o produkt neopírejte a na ochranu proti hmyzu zevnitř netlačte.

POZOR! NEBEZPEČÍ ZRANĚNÍ!
V případě neodborné montáže a neodborného použití nářadí hrozí nebezpečí zranění. Případně používejte pracovní rukavice. Výrobek mohou montovat a obsluhovat pouze osoby, které se seznámily s návodem a dokážou montáž provést samostatně. K montáži nesmí být v žádném případě použity nekompletní montážní sady, příp. poškozené díly. Tím může být narušena funkce a bezpečnost. Udržujte výrobek a veškeré hořlavé díly dále od zdrojů tepla a ohně.

Uschovejte obal, obsahuje důležité informace.

5. Montáž
Vnitřní montáž **M1**: 1 — 23
Vnější montáž **M2**: 1 — 16
Dodržujte bezpečnostní pokyny!

6. Čištění a ošetřování
- Nikdy nepoužívejte leptavé nebo abrazivní čisticí prostředky.
- Čistěte sklolaminátovou tkaninu a rám navlhčeným hadříkem, který nepouští vlákna.
- Vyjměte okno na ochranu proti hmyzu v pravidelných intervalech z okna a důkladně ho očistěte.
- Použijte případně jemný čisticí prostředek.

7. Likvidace
Obal je vyroben z ekologicky šetrných materiálů. Odložte je do místních recyklačních kontejnerů. O možnostech likvidace vysloužilého výrobku se informujte na obecním nebo městském úřadě.

8. Montážní video
Animované montážní video najdete zde:
www.smartmaxx.info

9. Výrobce / Servis
Záruka 5 roky.
Pro servis a záruku kontaktujte:

Smartmaxx GmbH
Schulzstraße 2c, 85579 Neubiberg, GERMANY
Hotline: +49 89 24 42 94 79
E-mail: support.cz@smartmaxx.info

Pro případ jakýchkoli dotazů mějte připraven jako doklad o koupi prodejní doklad a číslo artiklu **IAN 506197_2507**.

10. FAQ
Jsou výrobky na ochranu proti hmyzu vhodné pro montáž mezi okno a roletu?
Ano, pokud je mezi oknem a roletou dostatek místa. Odpovídající rozměry najdete v příslušných údajích o výrobku/technických údajích.

Co mám dělat, když v montážní sadě chybí díly/jsou vadné?
Pokud zjistíte, že díl uvedený v rozsahu dodávky chybí nebo je vadný, oznamte nám to spolu s číslem artiklu Vašeho výrobku a dokladem o koupi prostřednictvím e-mailu na adresu office@smartmaxx.info nebo použijte náš kontaktní formulář. V rámci záruční lhůty obdržíte obratem bezplatnou výměnu.

Jak nejlépe zkrátím hliníkové profily?
Na zkrácení hliníkových profilů použijte nejlépe pilku na železo. Abyste dosáhli přesného a rovného řezu, vložte díly do pokosového řezadla, zafixujte je šroubovací svěrkou, aniž je zmáčknete. Jako bezpečnostní opatření odkazujeme na použití pracovních rukavic. Šířka (š) a výška (v) jsou naměřené světlé rozměry okna (od vnitřní hrany k vnitřní hraně rámu okna).

Na co je třeba dávat pozor při montáži svěracích lišt?
Při montáži svěracích lišt se nesmí tkanina dodatečně napínat. V důsledku sevření se tkanina sama napne. Další napnutí může způsobit deformaci rámu.

Doporučujeme upevnit svěrací lišty nejprve na podélné strany, a pak na příčné strany rámu.

Upozornění:
Omyly, změny a chyby tisku vyhrazeny.
Aktuální verze návodu jako PDF ke stažení na adrese www.smartmaxx.info

SK 1. Úvod
Gratulujeme!
Svojou kúpou ste sa rozhodli pre vysoko kvalitný výrobok. Pred montážou a prvým uvedením do prevádzky sa najprv oboznámte s výrobkom. Pozorne si prečítajte nasledujúci návod na montáž a bezpečnostné pokyny. Výrobok používajte len podľa opisu a na uvedené použitia. Tento návod si uschovajte. Pri odovzdaní výrobku tretej osobe jej odovzdajte aj všetky podklady.

2. Zamýšľané použitie
Tento výrobok je určený na ochranu súkromných obytných priestorov proti hmyzu, napríklad proti muchám. Iné použitie než vyššie uvedené alebo zmena výrobku nie sú povolené a môžu spôsobiť jeho narušenie a / alebo poškodenie. Výrobca neručí za škody pri montáži, ktoré vznikli z používania proti zamýšľanému účelu. Výrobok nie je určený na komerčné používanie. Používaním výrobku v mraze môže dôjsť k jeho poškodeniu.

V PRÍPADE PROBLÉMOV ALEBO OTÁZOK OHĽADNE VÝROBKU ALEBO MONTÁŽE SA VŽDY NAJPRV SPOJTE S NAŠÍM SERVISNÝM MIESTOM. RADI VÁM POMÔŽEME.

3. Technické údaje
Max. konštrukčné rozmery: 100 x 120 cm
Max. vnútorný rozmer okenného rámu: 94 x 114 cm
Vstavaná hĺbka: 12 mm

PRI ROZBAĽOVANÍ DÁVAJTE POZOR, ABY STE NEDOPATRENÍM NEVYHODILI MONTÁŽNY MATERIÁL. IHNEĎ PO ROZBALENÍ SKONTROLUJTE, ČI JE DODÁVKA KOMPLETNÁ A ČI JE VÝROBOK A VŠETKY JEHO DIELY V BEZCHYBNOM STAVE. VÝROBOK V ŽIADNOM PRÍPADE NEMONTUJTE, AK NIE JE DODÁVKA KOMPLETNÁ.

4. Bezpečnostné pokyny
Varovanie	Zákaz opierania sa
Nenechávajte deti bez dozoru	Upozornenie

VAROVANIE! NEBEZPEČENSTVO OHROZENIA ŽIVOTA A NEBEZPEČENSTVO ÚRAZU PRE DETI!
Nebezpečenstvo udusenia, uškrtenia a poranenia časťami obalu a obsahom. Deti nevnímajú takéto nebezpečenstvá! Výrobok nie je hračka.

VAROVANIE! NEBEZPEČENSTVO PÁDU! NEBEZPEČENSTVO OHROZENIA ŽIVOTA A NEBEZPEČENSTVO ÚRAZU!
Neopierajte sa o výrobok. Tento výrobok nie je žiadna bariéra brániaca výstupu, ktorú možno zaťažiť, a nesmie sa používať ako náhrada za zatvorené okno alebo zatvorené dvere. Výrobok montujte len na bezpečne prístupné okná a dvere. Pri montáži, demontáži alebo čistení výrobku sa nevykláňajte z okna/dverí ani proti výrobku a na ochrannú mriežku proti hmyzu netlačte.

POZOR! NEBEZPEČENSTVO PORANENIA!
Hrozí nebezpečenstvo poranenia v dôsledku neodbornej montáže a použitia nástrojov. V prípade potreby použite pracovné rukavice. Montáž a obsluhu môžu vykonávať len osoby, ktoré sa oboznámili s návodom a dokážu ho samostatne namontovať. Na montáž sa v žiadnom prípade nesmú použiť nekompletné konštrukčné diely, resp. poškodené diely. Môže to mať negatívny vplyv na funkciu a bezpečnosť výrobku. Výrobok a všetky horľavé diely držte mimo zdrojov tepla a ohňa.

Uchovajte si obal, obsahuje dôležité informácie.

5. Montáž
Vnútorná montáž **M1**: 1 — 23
Vonkajšia montáž **M2**: 1 — 16
Dodržiavajte bezpečnostné pokyny!

6. Čistenie a starostlivosť
- V žiadnom prípade nepoužívajte leptavé alebo drsné čistiace prostriedky.
- Sklolaminátové pletivo a rám čistite s jemne navlhčenou handričkou bez chĺpkov.
- Ochranu proti hmyzu vyberajte v pravidelných intervaloch z okna a dôkladne ju vyčistite.
- V prípade potreby použite jemný čistiaci prostriedok.

7. Likvidácia
Obal sa skladá z ekologických materiálov. Zahoďte ho do miestnych kontajnerov na recykláciu. Možnosti likvidácie použitého výrobku sa dozviete na svojom obecnom alebo mestskom úrade.

8. Video s montážou
Animované video s montážou nájdete na:
www.smartmaxx.info

9. Výrobca / servis
5-Ročná záruka.
Pri servise a záručných prípadoch kontaktujte:

Smartmaxx GmbH
Schulzstraße 2c, 85579 Neubiberg, GERMANY
Horúca linka: +49 89 24 42 94 79
E-mail: support.sk@smartmaxx.info

Pre prípadné otázky majte poruke pokladničný doklad a číslo výrobku **IAN 506197_2507** ako dôkaz o kúpe.

10. Často kladené otázky
Sú výrobky na ochranu proti hmyzu vhodné na montáž medzi okno a vonkajšie rolety?
Áno, pokiaľ je medzi oknom a vonkajšou roletou dostatočný priestor. Príslušné rozmery nájdete v konkrétnych údajoch o výrobku / technických údajoch.

Čo robiť, ak v sade chýbajú diely alebo sú poškodené?
Ak zistíte, že chýba diel, ktorý je uvedený v rozsahu dodávky alebo že je tento diel poškodený, oznámte nám to spolu s uvedením čísla výrobku a dokladu o kúpe na e-mailovú adresu office@smartmaxx.info alebo použite náš kontaktný formulár. V rámci záručnej doby dostanete bezplatnú náhradu.

Ako najlepšie skrátim hliníkové profily?
Na skrátenie hliníkových profilov je najlepšie použiť pílku na železo. Diely vložte do pokosnice, v prípade potreby ich bez nadmerného stlačenia upevnite so skrutkovým stužovadlom, aby ste dosiahli presný rez. V rámci bezpečnosti odporúčame nosiť pracovné rukavice. Šírka (B) a výška (H) sú namerané svetlé rozmery okna (od vnútornej hrany k vnútornej hrane okenného rámu).

Na čo treba dať pozor pri nasadzovaní upínacích líšt?
Pletivo sa pri nasadzovaní upínacích líšt nesmie dodatočne napnúť. Pri upínaní sa pletivo napne samo. Dodatočné napnutie môže spôsobiť skrivenie rámu.

Odporúčame vám nasadiť upínacie lišty najprv na pozdĺžne a potom na široké strany rámu.

Upozornenie:
Omyly, zmeny a tlačové chyby vyhradené.
Aktuálnu verziu návodu si môžete stiahnuť ako PDF na www.smartmaxx.info

HU 1. Bevezetés
Szívből gratulálunk!
Vásárlásával kiváló termék mellett döntött. Felszerelés és használatbavétel előtt ismerkedjen meg a termékkel. Ehhez olvassa el figyelmesen a következő szerelési utasítást és a biztonsági utasításokat. A terméket csak a leírás szerint és a megadott felhasználási területekre használja. Őrizze meg ezt az útmutatót. Ha a terméket harmadik személynek továbbítja, vele együtt adjon át valamennyi dokumentumot.

2. Rendeltetésszerű használat
Ezt a terméket lakóterületen történő felhasználásra, rovarok és legyek elleni védelemre tervezték. Az előzőekben leírtaktól eltérő használat vagy a termék módosítása tilos, valamint személyi sérülésekhez és / vagy a termék károsodásához vezethet. A nem rendeltetésszerű használatból eredő vagy a szerelés közben keletkezett károkért a gyártó nem vállal felelősséget. A terméket nem ipari használatra tervezték. Fagy esetén történő használat esetén a termék károsodhat.

A TERMÉKKEL VAGY A SZERELÉSSEL KAPCSOLATOS PROBLÉMÁK VAGY KÉRDÉSEK ESETÉN ELŐSZÖR MINDIG A VEVŐSZOLGÁLATUNKHOZ FORDULJON. KÉSZSÉGGEL ÁLLUNK RENDELKEZÉSÉRE.

3. Műszaki adatok
Max. készletméret: 100 x 120 cm
Az ablaktok max. belső mérete: 94 x 114 cm
Beépítési mélység: 12 mm

KICSOMAGOLÁSNÁL ÜGYELJEN ARRA, NEHOGY VÉLETLENÜL SZERELÉSI ANYAGOT DOBJON EL. KÖZVETLENÜL A KICSOMAGOLÁS UTÁN ELLENŐRIZZE, HIÁNYTALAN-E A SZÁLLÍTMÁNY TARTALMA, VALAMINT A TERMÉK ÉS VALAMENNYI ALKATRÉSZ KIFOGÁSTALAN ÁLLAPOTÁT. SEMMIKÉPPEN NE SZERELJE FEL A TERMÉKET, HA A SZÁLLÍTMÁNY TARTALMA NEM HIÁNYTALAN.

4. Biztonsági utasítások
Figyelmeztetés	Nekitámaszkodni tilos
Ne hagyja felügyelet nélkül a gyermekeket	Megjegyzés

VIGYÁZAT! KISGYERMEKEKET ÉS GYERMEKEKET FENYEGETŐ ÉLET- ÉS BALESETVESZÉLY!
Fulladás, fojtás és sérülés veszélye a csomagolás összetevői és tartalma miatt. A gyerekek nincsenek tisztában ezekkel a veszélyekkel. A termék nem játékszer.

VIGYÁZAT! (LE)ZUHANÁSVESZÉLY! ÉLETVESZÉLY ÉS BALESETVESZÉLY!
Ne támaszkodjon a terméknek. Ez a termék nem egy terhelhető kilépési korlát, és nem használható zárt ablak vagy ajtó helyettesítésére. A terméket csak biztonságosan hozzáférhető ablakokra és ajtókra szerelje fel. A termék felszerelésekor, eltávolításakor vagy tisztításakor ne hajoljon ki az ablakon / ajtón, ne támaszkodjon a terméknek, és ne nyomja belülről a rovarvédő hálót.

VIGYÁZAT! SÉRÜLÉSVESZÉLY!
A szakszerűtlen összeszerelés miatt és a szerszámhasználat során fennáll a sérülés veszélye. Szükség esetén használjon védőkesztyűt. Az összeszerelést és a kezelést csak olyan személyek végezhetik, akik megismerték az útmutatót, és képesek az önálló összeszerelésre. A hiányos készleteket ill. sérült alkatrészeket soha nem szabad összeszereléshez használni. Ez hátrányosan befolyásolhatja a működést és a biztonságot. Tartsa távol a terméket és minden gyúlékony alkatrészt hőforrásoktól és tűztől.

Őrizze meg a csomagolást, fontos információkat tartalmaz.

5. Szerelés
Szerelés belülről (**M1**): 1 — 23
Szerelés kívülről (**M2**): 1 — 16
Tartsa be a biztonsági útmutatókat!

6. Tisztítás és karbantartás
- Semmiképpen ne használjon maró hatású tisztítószereket vagy súrolószereket.
- Az üvegszálas szövetet és a keretet szöszmentes, enyhén benedvesített kendővel tisztítsa meg.
- A rovarvédő ablakot rendszeres időközökben vegye ki az ablakból, és alaposan tisztítsa le.
- Szükség esetén kímélő tisztítószert használjon.

7. Hulladékkezelés
A csomagolás környezetbarát anyagokból készült. Tegye a helyi, újrahasznosítható hulladékot gyűjtő tartályokba. Az elhasználódott termék hulladékkezelésének lehetőségeiről érdeklődjön a községi vagy városi önkormányzatnál.

8. Szerelési videó
Animált szerelési videónkat a következő oldalon találja:
www.smartmaxx.info

9. Gyártó / vevőszolgálat
5 év garancia.
Szervizeset és garanciális kérdések esetén forduljon a következő elérhetőséghez:

Smartmaxx GmbH
Schulzstraße 2c, 85579 Neubiberg, GERMANY
Forródrót: +49 89 24 42 94 79
E-mail: Support.hu@smartmaxx.info

Minden megkereséshez a vásárlás igazolásaként szíveskedjen előkészíteni a blokkot és az **IAN 506197_2507** cikkszámot.

10. GYIK
A rovarvédő termék felszerelhető ablak és gördülő redőny közé?
Igen, amennyiben elég hely van az ablak és a gördülő redőny között. A megfelelő méreteket megtalálja a termék adatai/műszaki adatai között.

Mi a teendő, ha hiányoznak/hibásak az alkatrészek?
Ha azt tapasztalja, hogy a csomagból hiányzik egy alkatrész vagy hibás a benne lévő alkatrész, a termék cikkszámával és blokkjával együtt tájékoztasson bennünket e-mailben az office@smartmaxx.info címen, vagy használja kapcsolatfelvételi űrlapunkat. A garanciális időszakban haladéktalanul és ingyenesen ellátjuk cserealkatrésszel.

Mi a legjobb módja az alumíniumprofilok rövidítésének?
A legjobb megoldás, ha vasfűrésszel vágja rövidebbre az alumíniumprofilokat. Helyezze a profilt egy gérvágóládába, és anélkül, hogy összenyomná, szükség esetén rögzítse csavarfogóval a pontosan egyenes vágás érdekében. Biztonsági óvintézkedésként javasoljuk, hogy viseljen munkavédelmi kesztyűt. A szélesség (S) és a magasság (M) a teljes ablakméretekre vonatkozik (az ablakkeret egyik belső peremétől a másik belső peremig).

Mire kell ügyelni a rögzítősínek felszerelése során?
Nem szabad kifeszíteni a szövetet a rögzítősínek szerelése közben. Rögzítéskor a szövet magától kifeszül. A túlzott kifeszítés következtében elmozdulhat a keret.

Javasoljuk, hogy előbb hosszában szerelje fel a rögzítősíneket, majd utána rögzítse a keresztirányú rögzítősíneket.

Megjegyzés:
A tévedések, változtatások és nyomdahibák jogát fenntartjuk. Az útmutató aktuális változata PDF formátumban a következő oldalról tölthető le: www.smartmaxx.info

---

PL 1. Wstęp
Gratulujemy!
Szanowni Klienci, zdecydowali się Państwo na zakup wysokiej jakości produktu. Przed przystąpieniem do montażu i zastosowania należy zapoznać się z wyrobem. Zaleca się uważne przeczytanie poniższej instrukcji montażu i wskazówek dotyczących bezpieczeństwa. Wyrób należy używać tylko zgodnie z opisem i jego przeznaczeniem. Instrukcję użytkowania należy starannie przechowywać. W przypadku przekazania wyrobu osobom trzecim należy dołączyć do niego całą dokumentację.

2. Zastosowanie zgodne z przeznaczeniem
Moskitiera jest przewidziana do ochrony wnętrz mieszkalnych przed dostępem owadów, takich jak muchy. Inne zastosowanie niż powyżej opisane lub dokonanie modyfikacji wyrobu nie jest dozwolone, ponieważ może być przyczyną skaleczeń i uszkodzenia wyrobu. Producent nie przejmuje żadnej odpowiedzialności za szkody powstałe w wyniku zastosowania sprzecznego z przeznaczeniem lub szkody wywołane przez montaż. Wyrób nie jest przeznaczony do zastosowań rzemieślniczych. Obsługa podczas mrozu może spowodować uszkodzenie wyrobu.

W RAZIE WYSTĄPIENIA PROBLEMÓW LUB PYTAŃ DOTYCZĄCYCH WYROBU LUB JEGO MONTAŻU NALEŻY ZAWSZE ZWRACAĆ SIĘ DO NASZEGO PUNKTU SERWISOWEGO. CHĘTNIE PAŃSTWU POMOŻEMY.

3. Dane techniczne
Max. wymiary: 100 x 120 cm
Max. wymiar wewnętrzny ramy okiennej: 94 x 114 cm
Grubość: 12 mm

PODCZAS WYPAKOWYWANIA ZWRACAĆ UWAGĘ, ŻEBY PRZYPADKOWO NIE WYRZUCIĆ CZĘŚCI MONTAŻOWYCH. BEZPOŚREDNIO PO WYPAKOWANIU SKONTROLOWAĆ, CZY OPAKOWANIE ZAWIERAŁO WSZYSTKIE CZĘŚCI ORAZ SPRAWDZIĆ NIENAGANNY STAN WYROBU I WSZYSTKICH CZĘŚCI. W ŻADNYM WYPADKU NIE PRZESTĄPIĆ DO MONTOWANIA, GDY NABYTY WYRÓB NIE JEST KOMPLETNY.

4. Wskazówki bezpieczeństwa
Ostrzeżenie	Zakaz opierania się
Nie pozostawiać dzieci bez nadzoru	Wskazówka

OSTRZEŻENIE! ZAGROŻENIE ŻYCIA I NIEBEZPIECZEŃSTWO WYPADKU DLA MAŁYCH I WIĘKSZYCH DZIECI!
Ryzyko uduszenia i zranienia przez części opakowania i jego zawartość. Dzieci nie są świadome tych zagrożeń. Produkt nie jest zabawką.

OSTRZEŻENIE! NIEBEZPIECZEŃSTWO UPADKU! ZAGROŻENIE ŻYCIA I NIEBEZPIECZEŃSTWO WYPADKU!
Nie opierać się o produkt. Ten produkt nie jest wytrzymałą barierą wyjściową i nie może być wykorzystywany w zastępstwie zamkniętego okna lub zamkniętych drzwi. Umieszczać produkt tylko na oknach i drzwiach, do których dostęp jest bezpieczny. Przy umieszczaniu, demontowaniu lub czyszczeniu produktu nie wychylać się z okna/drzwi, nie opierać się o produkt i nie naciskać od środka na moskitierę.

OSTROŻNIE! RYZYKO ZRANIENIA!
Istnieje ryzyko zranienia w wyniku nieprawidłowego montażu i niewłaściwego zastosowania narzędzi. W razie potrzeby stosować rękawice robocze. Montaż i obsługa mogą być przeprowadzane wyłącznie przez osoby, które zapoznały się z instrukcją i są w stanie samodzielnie wykonać montaż. Niekompletne zestawy elementów lub uszkodzone części nie mogą być stosowane do montażu. Może to powodować ograniczenie funkcjonalności i bezpieczeństwa. Trzymać produkt i wszystkie palne części z dala od źródeł gorąca i ognia.

Zachować opakowanie, gdyż zawiera ono ważne informacje.

5. Montaż
Montaż wewnętrzny **M1**: 1 — 23
Montaż zewnętrzny **M2**: 1 — 16
Przestrzegać wskazówek bezpieczeństwa!

6. Czyszczenie i pielęgnacja
- W żadnym wypadku nie stosować żrących lub szorujących środków czyszczących.
- Siatkę z włókna szklanego i ramę czyścić lekko nawilżoną ściereczką nie pozostawiającą włókien.
- Regularnie okresowo zdejmować moskitierę ramową z okna i czyścić ją gruntownie.
- W razie potrzeby użyć łagodnego środka do czyszczenia.

7. Utylizacja
Opakowanie wykonane jest z materiałów nieszkodliwych dla środowiska. Przekazać je do recyklingu, wrzucając do lokalnych pojemników na surowce wtórne. Na temat możliwości utylizacji wysłużonego produktu zasięgnąć informacji w lokalnym urzędzie miejskim lub gminie.

Zużyty sprzęt może mieć szkodliwy wpływ na środowisko i zdrowie ludzi z uwagi na potencjalną zawartość niebezpiecznych substancji, mieszanin oraz części składowych. Gospodarstwo domowe spełnia ważną rolę w przyczynianiu się do ponownego użycia i odzysku surowców wtórnych, w tym recyklingu zużytego sprzętu. Na tym etapie kształtuje się postawy, które wpływają na zachowanie wspólnego dobra jakim jest czyste środowisko naturalne.

8. Wideo pokazujące etapy montażu
Animowane wideo pokazujące etapy montażu jest do obejrzenia pod: www.smartmaxx.info

9. Producent / serwis
5-letnia gwarancja.
W sprawach serwisu i gwarancji prosimy skontaktować się z:

Smartmaxx GmbH
Schulzstraße 2c, 85579 Neubiberg, GERMANY
Infolinia: +49 89 24 42 94 79
E-mail: support.pl@smartmaxx.info

Przed postawieniem pytań prosimy przygotować numer artykułu **IAN 506197_2507** i kwit kasowy jako dowód kupna wyrobu.

10. FAQ
Czy moskitiery są przystosowane do montażu między oknem a roletą zewnętrzną?
Tak, o ile przestrzeń pomiędzy oknem a roletą zewnętrzną jest dostatecznie duża. Niezbędne wymiary podano w specyfikacji wyrobu / danych technicznych.

Co zrobić, gdy brakują części w komplecie bądź są uszkodzone?
Upewnić się, czy części na liście kompletu są zgodne z zawartością opakowania; w razie stwierdzenia braku bądź uszkodzonej części przesłać numer artykułu wyrobu i kwit kasowy poprzez e-mail pod adresem office@smartmaxx.info albo skorzystać z naszego formularza kontaktowego. W okresie gwarancyjnym otrzymacie Państwo niezwłocznie element zastępczy.

Jak najlepiej skrócić profile aluminiowe?
Do skrócenia profili aluminiowych najlepiej użyć piły do metalu. Profile włożyć do korytka do cięć pod kątem; zacisnąć je ściskiem śrubowym nie zgniatając ich, żeby otrzymać precyzyjny prosty rzaz. Dla zapewnienia bezpieczeństwa zaleca się noszenie rękawic roboczych. Szerokość (B) i wysokość (H) to zmierzone wymiary w świetle okna (między krawędziami wewnętrznymi ramy okiennej).

Co należy uwzględnić przy zakładaniu listw zaciskowych?
Podczas zakładania listw zaciskowych nie wolno dodatkowo napinać siatki. W wyniku zaciskania następuje samoczynne napinanie siatki. Dodatkowe napinanie może spowodować skrzywienie ramy.

Zaleca się zamocowanie listw zaciskowych najpierw na stronach dłuższych i potem na stronach krótszych ramy.

Wskazówka:
Pomyłki, zmiany techniczne i błędy w druku zastrzeżone. Aktualną wersję instrukcji można pobrać jako plik PDF pod adresem www.smartmaxx.info

---

DK 1. Indledning
Tillykke!
Med dit køb har du valgt et produkt af høj kvalitet. Gør dig fortrolig med produktet inden montering og første ibrugtagning. Læs hertil den efterfølgende monteringsvejledning og sikkerhedsoplysningerne omhyggeligt igennem. Brug produktet udelukkende som beskrevet og til de anførte anvendelsesområder. Opbevar denne vejledning et sikkert sted. Udlever alle dokumenter ved videregivelse af produktet til en tredjepart.

2. Tilsigtet brug
Produktet er beregnet til beskyttelse mod insekter, som f.eks. fluer, i private boliger. Anden brug end den førnævnte eller en ændring af produktet er ikke tilladt og kan medføre kvæstelser og/eller beskadigelse af produktet. Producenten hæfter ikke for skader, der er opstået på grund af forkert brug eller skader, der opstår på grund af monteringen. Produktet er ikke beregnet til erhvervsmæssig brug. Betjening ved frost kan beskadige produktet.

KONTAKT ALTID FØRST VORES SERVICE, HVIS DU OPLEVER PROBLEMER ELLER HAR SPØRGSMÅL TIL PRODUKTET ELLER MONTERING. VI HJÆLPER DIG GERNE.

3. Tekniske data
Maks. byggesætmål: 100 x 120 cm
Vinduesrammens maks. indvendige mål: 94 x 114 cm
Monteringsdybde: 12 mm

VÆR UNDER UDPAKNING OPMÆRKSOM PÅ, AT DU IKKE SMIDER MONTERINGSMATERIALE UD VED EN FEJL. KONTROLLER STRAKS EFTER UDPAKNINGEN, AT LEVERINGSOMFANGET ER KOMPLET OG AT PRODUKTET OG ALLE DELE ER I UPÅKLAGELIG TILSTAND. MONTER UNDER INGEN OMSTÆNDIGHEDER PRODUKTET, HVIS LEVERINGSOMFANGET IKKE ER KOMPLET.

4. Indicaciones de seguridad
Advarsel	Lænen op ad forbudt
Lad ikke børn være uden opsyn	Henvisning

¡AVISO! ¡PELIGRO DE MUERTE Y DE ACCIDENTE PARA NIÑOS!
Peligro de asfixia, estrangulación y lesiones por los componentes del embalaje y su contenido. Los niños no son conscientes de dichos peligros. El producto no es ningún juguete.

¡AVISO! ¡PELIGRO DE CAÍDA! ¡PELIGRO DE ACCIDENTE Y MUERTE!
No se apoye en el producto. Este producto no es una barrera contra salida de carga y no se debe utilizar como sustituto de una ventana o puerta cerrada. Coloque el producto únicamente en ventanas y puertas cuyo acceso no sea peligroso. Al montar, desmontar o limpiar el producto, no se apoye en la ventana/puerta o en el producto y no presione la mosquitera desde el interior.

¡ATENCIÓN! ¡PELIGRO DE LESIONES!
Existe riesgo de lesiones debido a un montaje incorrecto y al uso de herramientas. Dado el caso, utiliza guantes de trabajo. Solo debe ser montado y manejado por personas que estén familiarizadas con las instrucciones y que puedan montar el producto de forma autónoma. Los kits de construcción incompletos y las piezas deterioradas no deberán utilizarse en el montaje bajo ningún concepto. Ello podría afectar negativamente a su función y seguridad. Mantenga el producto y todas las piezas inflamables lejos de fuentes de calor y del fuego.

Guarde el embalaje,contiene información importante.

5. Montering
Indendørs montering **M1**: 1-23
Udendørs montering **M2**: 1-16
Overhold sikkerhedsanvisningerne!

6. Rengøring og pleje
- Brug under ingen omstændigheder ætsende eller skurende rengøringsmidler.
- Rengør glasfiberstoffet og rammen med en fnugfri, let fugtig klud.
- Tag insektbeskyttelsen til vinduer med jævne mellemrum ud af vinduet, og rengør den grundigt.
- Brug et mildt rengøringsmiddel, om nødvendigt.

7. Bortskaffelse
Emballagen består af miljøvenlige materialer. Bortskaf disse i lokale beholdere til genbrug. Du kan få oplysninger om bortskaffelse af det udtjente produkt hos kommunen.

8. Monteringsvideo
En animeret monteringsvideo finder du på:
www.smartmaxx.info

9. Producent/service
5-års garanti.
Ved service og garantitilfælde bedes du kontakte:

Smartmaxx GmbH
Schulzstraße 2c, 85579 Neubiberg, GERMANY
Hotline: +49 89 24 42 94 79
Mail: support.dk@smartmaxx.info

Hav altid kassebonen og varenummeret **IAN 506197_2507** ved hånden som købsbevis ved alle forespørgsler.

10. FAQ
Er insektbeskyttelsen egnet til montering mellem vinduer og rullejalousier?
Ja, hvis der er tilstrækkeligt mellemrum mellem vinduet og rullejalousien. De relevante mål finder du i de relevante produktoplysninger/tekniske data.

Sådan gør du, når dele i byggesættet mangler eller er defekte.
Hvis du konstaterer, at en del, der er angivet i leveringsomfanget, mangler eller er defekt, så informer os om dette i en mail, hvor du angiver produktets varenummer og vedhæfter købsbeviset, som du sender til office@smartmaxx.info eller benyt vores kontaktformular. Inden for garantitiden modtager du straks en gratis erstatning.

Sådan korter du aluminiumprofiler bedst.
Det er bedst at bruge en nedstryger til at korte aluminiumprofiler. Læg delene i en skærekasse, fastgør dem i givet fald med en skruetvinge, uden at klemme dem, for at opnå et helt lige snit. Vi henviser til brugen af arbejdshandsker som sikkerhedsforanstaltning. Bredden (B) og højden (H) er vinduets målte indvendige mål (fra vinduesrammens inderkant til inderkant).

Det skal du være opmærksom på, når du anbringer klemlisterne.
Stoffet må ikke spændes yderligere ved montering af klemlisterne. Stoffet spændes automatisk ved klemningen. Ekstra spænding kan medføre en vridning af vinduesrammen.

Vi anbefaler først at fastgøre klemlisterne på vinduesrammens lange sider og derefter på dens brede sider.

Bemærk:
Der tages forbehold for fejl, ændringer og trykfejl.
En aktuel version af vejledningen kan downloades som PDF på www.smartmaxx.info

---

LT 1. Įžanga
Sveikiname!
Įsigijote kokybišką gaminį. Prieš pradėdami montuoti ir naudoti susipažinkite su gaminiu. Tam atidžiai perskaitykite toliau pakeiktą montavimo instrukciją ir saugos nurodymus. Gaminį naudokite tik taip, kaip aprašyta, ir tik nurodytais naudojimo tikslais. Būtinai išsaugokite šią instrukciją. Perduodami gaminį tretiesiems asmenims, kartu perduokite ir visus jo dokumentus.

2. Naudojimas pagal paskirtį
Šis prietaisas skirtas tik apsaugai nuo vabzdžių, pvz., musių, privačiose gyvenamosiose patalpose. Bet koks kitas naudojimas, išskyrus aprašytą aukščiau, arba gaminio modifikavimas yra draudžiamas, nes dėl to gali būti sužaloti asmenys ir (arba) sugadintas gaminys. Gamintojas neprisiima atsakomybės už žalą, galinčią atsirasti sumontavus gaminį nesilaikant nurodymų arba naudojant jį ne pagal paskirtį. Gaminys nėra skirtas komercinio naudojimo reikmėms. Naudojant šaltyje gaminys gali būti sugadintas.

JEIGU DĖL GAMINIO ARBA JĮ MONTUOJANT KYLA PROBLEMŲ ARBA KLAUSIMŲ, VISADA PIRMIAUSIA KREIPKITĖS Į MŪSŲ KLIENTŲ APTARNAVIMO SKYRIŲ. MIELAI JUMS PADĖSIME.

3. Techniniai duomenys
Maks. paruošto montuoti rinkinio matmenys: 100 x 120 cm
Maks. lango staktos vidiniai matmenys: 94 x 114 cm
Montavimo gylis: 12 mm

IŠPAKUODAMI BŪKITE ATIDŪS, KAD ATSITIKTINAI NEIŠMESTUMĖTE MONTAVIMO REIKMENŲ. IŠPAKAVĘ IŠKART PATIKRINKITE TIEKIAMĄ RINKINĮ IR ĮSITIKINKITE, KAD NIEKO NETRŪKSTA IR NĖRA GAMINIO IR JO DALIŲ PAŽEIDIMŲ. JOKIU BŪDU NEMONTUOKITE GAMINIO, JEIGU PRISTATYTAME RINKINYJE TRŪKSTA DALIŲ.

4. Saugos nurodymai
Įspėjimas	Draudžiama remtis
Nepalikite vaikų be priežiūros	Pastaba

ĮSPĖJIMAS! MIRTIES IR NELAIMINGŲ ATSITIKIMŲ PAVOJUS VAIKAMS!
Pakuotės komponentai ir turinys kelia uždusimo, pasmaugimo ir susižalojimo pavojų. Vaikai šių pavojų nesupranta. Gaminys nėra žaislas.

ĮSPĖJIMAS! PAVOJUS NUKRISTI! PAVOJUS GYVYBEI IR NELAIMINGŲ ATSITIKIMŲ RIZIKA!
Nesiremkite į gaminį. Šis gaminys nėra apkrovai atsparus išėjimo barjeras, todėl negali būti naudojamas kaip uždaro lango ar uždarų durų pakaitalas. Pritaisą tvirtinkite jį tik prie langų ir durų, prie kurių galima prieiti be jokio pavojaus. Montuodami, nuimdami ar valydami gaminį, nesilenkite pro langą ar duris, nesiremkite į gaminį ir nespauskite tinklelio nuo vabzdžių iš vidaus.

ATSARGIAI! PAVOJUS SUSIŽALOTI!
Dėl netinkamo montavimo ir įrankių naudojimo kyla pavojus susižaloti. Jei reikia, mūvėkite darbo pirštines. Surinkti ir eksploatuoti prietaisą gali tik asmenys, kurie yra susipažinę su instrukcija ir gali savarankiškai jį surinkti. Surenkant negalima naudoti nepilnų rinkinių arba pažeistų dalių. Dėl to gali pablogėti veiksmingumas ir saugumas. Gaminį ir visas degias dalis laikykite atokiau nuo šilumos ir ugnies šaltinių.

Saugokite pakuotę, nes joje pateikta svarbi informacija.

5. Montavimas
Montavimas viduje **M1**: 1 — 23
Montavimas išorėje **M2**: 1 — 16
Laikykitės saugos nurodymų!

6. Valymas ir priežiūra
- Nenaudokite korozinių arba abrazyvinių valiklių.
- Stiklo pluošto tinklelį ir rėmą valykite nesipūkuojančia, šiek tiek sudrėkinta šluoste.
- Tinklelį nuo vabzdžių su aliuminio rėmu reguliariai numontuokite nuo lango ir kruopščiai nuvalykite.
- Jei reikia, naudokite švelnų valiklį.

7. Šalinimas
Pakuotė pagaminta iš aplinkai nekenkiančių medžiagų. Išmeskite ją į antriniam perdirbimui skirtų atliekų konteinerius. Informacijos apie naudojimui nebetinkamo gaminio šalinimą suteiks savivaldybės arba miesto administracija.

8. Montavimo vaizdo įrašas
Animuotą aiškinamąjį montavimo filmuką rasite adresu:
www.smartmaxx.info

9. Gamintojas / aptarnavimas
Suteikiama 5 metų garantija.
Jei reikalingos aptarnavimo paslaugos arba norite pasinaudoti garantija, kreipkitės:

Smartmaxx GmbH
Schulzstraße 2c, 85579 Neubiberg, GERMANY
Telefono pagalbos linija: +49 89 24 42 94 79
El. paštas: support.lt@smartmaxx.info

Kreipdamiesi visada turėkite parengę kasos čekį ir prekės numerį **IAN 506197_2507**, kaip pirkimą patvirtinantį įrodymą.

10. DUK
Ar apsaugai nuo vabzdžių skirti gaminiai gali būti montuojami tarp langų ir ritininių žaliuzių?
Taip, jeigu tarpas tarp lango ir ritininių žaliuzių yra pakankamas. Atitinkamus matmenis galima rasti gaminio specifikacijose / informacijoje apie techninius duomenis.

Ką daryti, jeigu rinkinio dalys yra ne visos / sugedusios?
Jei pastebėsite, kad trūksta tiekiamo gaminio dokumentuose nurodytos dalies arba ji sugedusi, praneškite mums el. paštu adresu office@smartmaxx.info, pateikdami pirkimą patvirtinantį dokumentą ir gaminio prekės numerį arba užpildydami mūsų kontaktinę formą. Garantijos laikotarpiu nedelsiant nemokamai gausite kitą dalį.

Kokiu būdu geriausia trumpinti aliuminio profilius?
Aliuminio profilius geriausia trumpinti metalo pjūklu. Įdėkite dalis į kampiniams pjūviams atlikti skirtą dėžutę, užfiksuokite jų nesuspaudami; jei reikia, priveržkite varžtą, kad būtų galima padaryti tikslų tiesų pjūvį. Saugumo sumetimais rekomenduojame mūvėti darbines pirštines. Plotis (B) ir aukštis (H) yra išmatuoti lango matmenys (nuo vieno lango staktos vidinio krašto iki kito vidinio krašto).

Į ką reikėtų atkreipti dėmesį tvirtinimo juostų montavimo metu?
Montuojant tvirtinimo juostas tinklelis neturi būti papildomai įtemptas. Tvirtinimo metu tinklelis įsitempia automatiškai. Papildomai įtempiant gali persikreipti rėmas.

Mes rekomenduojame tvirtinimo juostas pirmiausia tvirtinti prie ilgesnių, o tada prie trumpesnių rėmo kraštinių.

Pastaba:
Gali būti netikslumų, pakeitimų ir spausdinimo klaidų.
Naujausią instrukcijos versiją galite atsisiųsti PDF formatu iš www.smartmaxx.info

---

LV 1. Ievads
Apsveicam!
Veicot šo pirkumu, jūs savā īpašumā ieguvāt kvalitatīvu izstrādājumu. Pirms izstrādājuma montāžas un pirmreizējās lietošanas iepazīstiet izstrādājumu. Tāpēc uzmanīgi izlasiet turpmāko montāžas instrukciju un drošības norādījumus. Izmantojiet izstrādājumu tikai atbilstīgi sniegtajam aprakstam un vienīgi norādītajiem lietojuma veidiem. Saglabājiet šo instrukciju. Nododot izstrādājumu citai personai, dodiet līdzi arī visu dokumentāciju.

2. Paredzētais pielietojums
Šo izstrādājumu paredzēts lietot privātās dzīvojamās telpās kā aizsargu pret tādiem insektiem kā mušas. Jebkāds cits pielietojums, kas atšķiras no iepriekš aprakstītā, vai izstrādājuma pārveidojumi nav pieļaujami, jo var izraisīt traumas vai bojāt izstrādājumu. Ražotājs neatbild par zaudējumiem, kuru iemesls ir noteikumiem neatbilstoša lietošana vai bojājumi montāžas laikā. Izstrādājums nav paredzēts komerciālam izmantojumam. Lietojot izstrādājumu, kad ārā ir sals, to var sabojāt.

JA RODAS KĀDAS PROBLĒMAS VAI JAUTĀJUMI SAISTĪBĀ AR IZSTRĀDĀJUMU VAI MONTĀŽU, VIENMĒR VISPIRMS SAZINIETIES AR MŪSU SERVISA CENTRU. MĒS LABPRĀT JUMS PALĪDZĒSIM.

3. Tehniskie dati
Maks. komplekta izmērs: 100 x 120 cm
Loga rāmja maks. iekšējais izmērs: 94 x 114 cm
Montāžas dziļums: 12 mm

IZSAINOJOT UZMANIETIES, LAI NEJAUŠI NEIZSVIESTU KĀDU MONTĀŽAS MATERIĀLU. TŪDAĻ PĒC IZSAINOŠANAS PĀRBAUDIET PIEGĀDES KOMPLEKTĀCIJU, VAI NETRŪKST KĀDAS DETAĻAS, KĀ ARĪ IZSTRĀDĀJUMA UN VISU DAĻU STĀVOKLI. NEKĀDĀ GADĪJUMĀ NESĀCIET MONTĒT IZSTRĀDĀJUMU, JA PIEGĀDĀTĀJA KOMPLEKTĀ NAV VISU DETAĻU.

4. Drošības norādījumi
Brīdinājums	Atbalstīšanās aizliegta
Neatstāt bērnus bez uzraudzības	Norādījums

BRĪDINĀJUMS! DZĪVĪBAS APDRAUDĒJUMA UN NEGADĪJUMU RISKS MAZUĻIEM UN BĒRNIEM!
Nosmakšanas, nožņaugšanās un savainojumu risks, ko izraisa iepakojuma sastāvdaļas un saturs. Bērni neapzinās šo briesmu esamību. Izstrādājums nav rotaļlieta.

BRĪDINĀJUMS! PAKRIŠANAS RISKS! DZĪVĪBAS APDRAUDĒJUMA UN NEGADĪJUMU RISKS!
Neatbalstieties pret izstrādājumu. Šis izstrādājums nav noslogojama izejas barjera, un to nedrīkst izmantot kā aizvietotāju aizvērtam logam vai durvīm. Piestipriniet izstrādājumu tikai pie droši pieejamiem logiem un durvīm. Uzstādot, noņemot vai tīrot izstrādājumu, nelieciet pa logu / durvīm vai pret izstrādājumu, kā arī nespiedieties no iekšpuses pret insektu sietu.

UZMANĪBU! TRAUMU RISKS!
Nepareizas montāžas un instrumentu lietošanas dēļ pastāv traumu risks. Vajadzības gadījumā izmantojiet darba cimdus. Montāžu un ekspluatāciju drīkst veikt tikai personas, kuras ir iepazinušās ar instrukciju un var to samontēt patstāvīgi. Montāžai nekad nedrīkst izmantot nepilnīgus komplektus vai bojātas daļas. Pretējā gadījumā var tikt traucēta izstrādājuma darbība un mazināta drošība. Glabājiet izstrādājumu un visas viegli uzliesmojošās daļas prom no karstuma avotiem un uguns.

Saglabājiet iepakojumu, tajā ir svarīga informācija.

5. Montāža
Iekšējā montāža **M1**: 1 — 23
Ārējā montāža **M2**: 1 — 16
Ievērojiet visus drošības norādījumus!

6. Tīrīšana un kopšana
- Nekādā gadījumā nelietojiet kodīgus vai abrazīvus tīrīšanas līdzekļus.
- Stikla šķiedras audumu un rāmi tīriet ar viegli samitrinātu drānu, kas neatstāj pūkas.
- Pēc regulāriem starplaikiem izņemiet logu-insektu sietu un kārtīgi notīriet.
- Ja nepieciešams, lietojiet neitrālu tīrīšanas līdzekli.

7. Utilizācija
Iepakojums sastāv no videi nekaitīgiem materiāliem. Izmetiet to vietējās atkritumu tvertnēs. Par nolietotā izstrādājuma likvidēšanas iespējām jautājiet sava pagasta vai pilsētas pārvaldē.

8. Montāžas videofilma
Animētu montāžas videofilmu jūs atradīsiet vietnē:
www.smartmaxx.info

9. Ražotājs/serviss
5 gadu garantija.
Ja nepieciešams serviss vai garantijas pakalpojumi, sazinieties ar:

Smartmaxx GmbH
Schulzstraße 2c, 85579 Neubiberg, GERMANY
Karstā līnija: +49 89 24 42 94 79
E-pasts: support.lv@smartmaxx.info

Lai varētu atbildēt uz visiem jautājumiem, lūdzam jau savlaicīgi sagatavot kases čeku un izstrādājuma numuru **IAN 506197_2507** kā pirkuma apliecinājumu.

10. Biežāk uzdotie jautājumi
Vai izstrādājums - insektu siets ir piemērots montāžai starp logu un aizlaidnēm?
Jā, ja telpa starp logu un aizlaidnēm ir pietiekami liela. Atbilstošos izmērus jūs atradīsiet attiecīgā izstrādājuma datos/tehniskajos datos.

Ko darīt, ja montāžas komplektā trūkst kādas detaļas vai kādai no tām ir defekts?
Pārliecinieties, ka piegādes komplektācijā trūkst kādas no nosauktajām detaļām vai kādai no detaļām ir defekts, tad paziņojiet to mums kopā ar sava izstrādājuma artikula numuru un pirkuma čeku, sūtot uz e-pasta adresi office@smartmaxx.info vai izmantojot mūsu kontaktu veidlapu. Garantijas laikā jūs bez maksas nekavējoties saņemsiet aizvietotāju.

Kā vislabāk saīsināt alumīnija profilus?
Lai saīsinātu alumīnija profilus, ieteicams izmantot zāģi, ar ko zāģē metālu. Ievietojiet detaļu slīpzāģēšanas silē, nofiksējiet to bez saspiešanas, piemēram, ar skrūvspīlēm, lai iegūtu precīzu un taisnu zāģējuma līniju. Ieteicamais drošības pasākums - valkāt darba cimdus. Platums (B) un augstums (H) ir izmērītais loga iekšējais izmērs (no loga rāmja iekšmalas līdz iekšmalai).

Kas jāievēro, piestiprinot fiksācijas līstes?
Piemontējot fiksācijas līstes, tīkla audumu nedrīkst papildus nostiept. Fiksācijas procesā tīkla audums nospriegosies pats no sevis. Papildu nospriegojums var sagriezt rāmi, padarot to greizu.

Fiksācijas līstes ieteicams vispirms piestiprināt pie rāmja garākajām malām, pēc tam pie īsākajām malām.

Norādījums:
Iespējamas kļūdas, izmaiņas un drukas kļūdas.
Instrukcijas jaunāko versiju PDF formātā var lejupielādēt vietnē www.smartmaxx.info

---

SI 1. Uvod
Prisrčne čestitke!
S tem nakupom ste se odločili za visokokakovostni izdelek. Pred montažo in prvim zagonom se seznanite z izdelkom. V ta namen pozorno preberite sledeče navodilo za montažo in varnostne napotke. Uporabljajte izdelek izključno skladno z opisanim namenom in za navedena področja uporabe. Dobro shranite ta navodila za uporabo. Pri predaji izdelka tretjim osebam jim predajte tudi ta navodila.

2. Uporaba skladno z namenom
Ta izdelek je predviden za zaščito pred insekti (npr. muhe) v zasebnih stanovanjskih stavbah. Drugačna uporaba od prej opisane ali sprememba izdelka ni dovoljena in lahko povzroči poškodbe in / ali poškodbe izdelka. Za škodo, ki bi nastala zaradi namenu neprimerne uporabe ali zaradi montaže, proizvajalec ne prevzema jamstva. Izdelek ni namenjen gospodarski uporabi. Uporaba v primeru zmrzali lahko poškoduje izdelek.

PROSIMO VAS, DA SE V PRIMERU TEŽAV ALI VPRAŠANJ Z IZDELKOM ALI GLEDE MONTAŽE VEDNO NAJPREJ OBRNETE NA NAŠ SERVISNI ODDELEK. Z VESELJEM VAM BOMO POMAGALI.

3. Tehnični podatki
maks. dimenzija kompleta: 100 x 120 cm
Maks. notranja mera okenskega podboja: 94 x 114 cm
Vgradna globina: 12 mm

PRI ODPIRANJU EMBALAŽE BODITE POZORNI NA TO, DA NE BOSTE POMOTOMA ODVRGLI MONTAŽNI MATERIAL. TAKOJ PO ODPRTJU EMBALAŽE PREVERITE OBSEG DOBAVE GLEDE CELOTNOSTI KAKOR TUDI NEOPOREČNEGA STANJA IZDELKA IN VSEH DELOV. ČE OBSEG DOBAVE NI POPOLN, NIKAKOR NE MONTIRAJTE IZDELKA.

4. Varnostni napotki
Opozorilo	Naslanjanje prepovedano
Ne puščajte otrok brez nadzora	Opomba

OPOZORILO! NEVARNOST SMRTI IN NESREČ ZA DOJENČKE IN OTROKE!
Nevarnost zadušitve, zadavljenja in poškodb zaradi sestavnih delov in vsebine embalaže. Otroci se teh nevarnosti ne zavedajo. Izdelek ni igrača.

OPOZORILO! NEVARNOST PADCA! SMRTNA NEVARNOST IN NEVARNOST NESREČE!
Ne naslanjajte se na izdelek. Ta izdelek ni ovira za izhod, ki bi prenesla obremenitev, in se ne sme uporabljati kot nadomestek za zaprta okna ali vrata. Izdelek pritrdite samo na okna in vrata, ki so dostopna brez nevarnosti. Pri nameščanju, odstranjevanju ali čiščenju izdelka se ne nagibajte skozi okna/vrata in se ne naslanjajte na izdelek ter ne pritiskajte na zaščito proti mrčesu od znotraj.

PREVIDNO! NEVARNOST TELESNIH POŠKODB!
Zaradi nepravilne montaže in uporabe orodij obstaja nevarnost poškodb. Po potrebi uporabite delovne rokavice. Izdelek naj montirajo in uporabljajo le osebe, ki so seznanjene z navodili in ga lahko samostojno montirajo. Nepopolnih kompletov ali poškodovanih delov ne smete nikoli uporabiti za montažo. To lahko vpliva na zmanjšanje funkcije in varnosti. Izdelek in vse vnetljive dele hranite stran od virov toplote in ognja.

Shranite embalažo, ta vsebuje pomembne informacije.

5. Montaža
Notranja montaža **M1**: 1 — 23
Zunanja montaža **M2**: 1 — 16
Upoštevajte varnostne napotke!

6. Čiščenje in nega
- V nobenem primeru ne uporabite jedkih ali grobih čistil.
- Tkanino in okvir očistite z rahlo vlažno krpo, ki ne pušča nitk.
- V rednih razmakih snemite okno za zaščito pred insekti iz okenskega okvirja in ga temeljito očistite.
- Po potrebi uporabite nežno čistilno sredstvo.

7. Odstranjevanje
Embalaža je narejena iz okolju prijaznih materialov. Odvrzite jih v zabojnike za recikliranje. Glede možnosti odstranjevanja iztrošenega izdelka se obrnite na svojo občino ali mestno upravo.

8. Montažni video
Animirani montažni video je na voljo tukaj:
www.smartmaxx.info

9. Proizvajalec / servis
5 let garancije
Za servis in garancijske primere kontaktirajte:

Smartmaxx GmbH
Schulzstraße 2c, 85579 Neubiberg, GERMANY
Servisna služba: +49 89 24 42 94 79
E-Mail: support.si@smartmaxx.info

Za vsa morebitna dodatna vprašanja servisnega oddelka imejte pri roki račun in številko izdelka **IAN 506197_2507** kot dokazilo o nakupu.

10. Pogosto zastavljena vprašanja
Ali so izdelki za zaščito pred insekti primerni za montažo med oknom in roletami?
Da, v kolikor je med oknom in roletami dovolj prostora. Dimenzije so razvidne iz tehničnih podatkov/podatkov o izdelku.

Kaj storiti v primeru manjkajočih ali okvarjenih delov?
Če ugotovite, da je v obsegu dobave navedeni del pokvarjen ali da manjka, nam to sporočite s posredovanjem številke artikla svojega izdelka in računa na naslov office@smartmaxx.info ali pa uporabite naš kontaktni obrazec. Med trajanjem garancijske dobe boste takoj prejeli nadomestni del.

Kako najbolje skrajšam aluminijaste profile?
Za krajšanje aluminijastih profilov se najbolje obnese žaga za železo. Dele položite v jeralnik, jih pritrdite tako, da jih ne stisnete - po potrebi s primežem, da boste lahko naredili raven rez. Iz varnostnih razlogov opozarjamo na uporabo delovnih varnostnih rokavic. Širina (B) in višina (H) so izmerjene notranje dimenzije okna (od notranjega roba do notranjega roba okenskega podboja)

Kaj je potrebno upoštevati pri nameščanju pritrdilnih letev?
Med montažo pritrdilnih letev ni dovoljeno dodatno napenjati tkanine. Ob pritrditvi se bo tkanina napela sama od sebe. Dodatno napenjanje lahko povzroči izkrivljenje okvira.

Priporočamo, da pritrdilne letve najprej fiksirate na dolgih stranicah in še potem na krajših straneh okvirja.

Opomba:
Pridržujemo si pravico do zmot, sprememb in tiskarskih napak. Aktualna verzija navodil je kot pdf dokument na voljo na spletni strani www.smartmaxx.info

---

HR 1. Uvod
Čestitamo!
Ovom kupnjom odlučili ste se za proizvod visoke kvalitete. Prije montaže i prvog puštanja u rad upoznajte proizvod. U tu svrhu pažljivo pročitajte sljedeće upute za montažu i sigurnosne napomene. Proizvod upotrebljavajte samo kako je opisano te za navedena područja primjene. Dobro čuvajte ove upute. Pri davanju proizvoda trećim osobama predajte im i svu dokumentaciju.

2. Namjenska upotreba
Ovaj artikl predviđen je za zaštitu od insekata poput muha u privatnim stambenim prostorijama. Drugačija primjena od gore opisane ili preinaka proizvoda nisu dopušteni i mogu dovesti do ozljeda i / ili oštećenja proizvoda. Za oštećenja nastala zbog nenamjenske upotrebe ili oštećenja nastala tijekom montaže proizvođač ne preuzima nikakvo jamstvo. Proizvod nije predviđen za komercijalnu upotrebu. Rukovanje proizvodom na mrazu može ga oštetiti.

AKO SE POJAVE PROBLEMI ILI PITANJA O PROIZVODU ILI MONTAŽI, UVIJEK NAJPRIJE KONTAKTIRAJTE NAŠU SERVISNU SLUŽBU. RADO ĆEMO VAM POMOĆI.

3. Tehnički podaci
Maksimalne dimenzije kompleta: 100 x 120 cm
Maksimalne unutarnje dimenzije prozorskog okvira: 94 x 114 cm
Dubina ugradnje: 12 mm

KOD VAĐENJA PROIZVODA IZ AMBALAŽE PRIPAZITE DA NEHOTICE NE BACITE MATERIJAL ZA MONTAŽU. ODMAH NAKON RASPAKIRANJA PROVJERITE JE LI OPSEG ISPORUKE POTPUN TE JESU LI PROIZVOD I SVI DIJELOVI U BESPRIJEKORNOM STANJU. AKO OPSEG ISPORUKE NIJE POTPUN, NI U KOJEM SLUČAJU NEMOJTE MONTIRATI PROIZVOD.

4. Sigurnosne napomene
Upozorenje	Zabranjeno naslanjanje
Ne ostavljajte djecu bez nadzora	Napomena

UPOZORENJE! OPASNOST PO ŽIVOT I OPASNOST OD NEZGODA KOD MALE DJECE I DJECE!
Opasnost od gušenja, davljenja i ozljeda uzrokovanih sastavnim dijelovima i sadržajem ambalaže. Djeca nisu svjesna ovih opasnosti. Proizvod nije igračka.

UPOZORENJE! OPASNOST OD PADA! OPASNOST PO ŽIVOT I OPASNOST OD NESREĆA!
Ne naslanjajte se na proizvod. Ovaj proizvod ne predstavlja otpornu prepreku za izlaz i ne smije se upotrebljavati kao zamjena za zatvoreni prozor odnosno zatvorena vrata. Postavite proizvod samo na prozore i vrata kojima se može bezopasno pristupiti. Prilikom postavljanja, demontiranja i čišćenja proizvoda ne naginjite se kroz prozor / vrata, ne naslanjajte se na komarnik i ne pritišćite ga iznutra.

OPREZ! OPASNOST OD OZLJEDA!
Postoji opasnost od ozljeda uslijed nepravilne montaže i upotrebe alata. Po potrebi upotrebljavajte radne rukavice. Montažu i rukovanje smiju izvoditi samo osobe koje su se upoznale s uputama i mogu samostalno montirati proizvod. Nepotpuni kompleti odnosno oštećeni dijelovi ne smiju se ni u kojem slučaju upotrebljavati za montažu. To može ugroziti funkciju i sigurnost. Držite proizvod i sve zapaljive dijelove dalje od izvora topline i vatre.

Čuvajte ambalažu jer sadrži važne podatke.

5. Montaža
Unutarnja montaža **M1**: 1 — 23
Vanjska montaža **M2**: 1 — 16
Pridržavajte se sigurnosnih upozorenja!

6. Čišćenje i održavanje
- Ni u kojem slučaju ne upotrebljavajte nagrizajuća ili abrazivna sredstva za čišćenje.
- Mreže od fiberglasa i okvire čistite lagano navlaženom krpom koja ne ostavlja dlačice.
- U redovitim razmacima izvadite prozor za zaštitu od insekata iz okvira i temeljito ga očistite.
- Po potrebi upotrijebite blago sredstvo za čišćenje.

7. Zbrinjavanje
Ambalaža je izrađena od ekoloških materijala. Odložite je u lokalnim reciklažnim kontejnerima. O mogućnostima zbrinjavanja iskorištenih proizvoda možete se raspitati u svojoj općini ili gradskoj upravi.

8. Video o montaži
Animirani video o montaži pronaći ćete na:
www.smartmaxx.info

9. Proizvođač / Servis
Jamstvo od 5 godina.
Kod servisa i u jamstvenom slučaju kontaktirajte:

Smartmaxx GmbH
Schulzstraße 2c, 85579 Neubiberg, GERMANY
Telefonska linija: +49 89 24 42 94 79
E-pošta: support.hr@smartmaxx.info

Za sve upite držite pripremljen račun i broj artikla **IAN 506197_2507** kao dokaz o kupnji.

(1) U slučaju manjeg popravka jamstveni rok se produljuje onoliko koliko je kupac bio lišen uporabe stvari.

(2) Međutim, kad je zbog neispravnosti stvari izvršena njezina zamjena ili njezin bitni popravak, jamstveni rok počinje teći ponovno od zamjene, odnosno od vraćanja popravljene stvari.

(3) Ako je zamijenjen ili bitno popravljen samo neki dio stvari, jamstveni rok počinje teći ponovno samo za taj dio.

10. FAQ
Jesu li proizvodi za zaštitu od insekata prikladni za montažu između prozora i roleta?
Da, ako ima dovoljno prostora između prozora i roleta. Odgovarajuće dimenzije pronaći ćete u podacima o pojedinom proizvodu/tehničkim podacima.

Što učiniti ako u kompletu nedostaju neki dijelovi ili su neispravni?
Ako utvrdite da nedostaje ili je neispravan neki dio koji je naveden u opsegu isporuke, to javite e-poštom na adresu office@smartmaxx.info, s tim da navedite broj artikla svojeg

proizvoda i priložite potvrdu o kupnji ili se koristite našim obrascem za kontakt. Unutar jamstvenog roka dobit ćete odmah besplatnu zamjenu.

Kako mogu najbolje skratiti aluminijske profile?
Za skraćivanje aluminijskih profila najbolje je da upotrijebite željeznu pilu. Dijelove umetnite u podlogu za rezanje, fiksirajte ih bez da ih gnječite, po potrebi pomoću navojne stege, kako biste postigli točan i ravan rez. Kao sigurnosnu mjeru preporučujemo nošenje radnih rukavica. Širina (B) i visina (H) su izmjerene svijetle dimenzije prozora (unutarnji rub prema unutarnjem rubu prozorskog okvira).

Na što trebate paziti kod nanošenja priključnih letvica?
Mrežica se ne smije dodatno zatezati kod montaže priključnih letvica. Postupkom stezanja mrežica se zateže sama od sebe. Dodatno zatezanje moglo bi dovesti do razvlačenja okvira.

Preporučujemo da se stezne letvice najprije fiksiraju na uzdužnim, a zatim na širokim stranama okvira.

Napomena:
Ne odgovaramo za zabune, izmjene i tiskarske greške. Aktualnu verziju upute možete preuzeti kao PDF na www.smartmaxx.info

---

BG 1. Въведение
Поздравления!
С тази покупка Вие взехте решение да закупите един висококачествен продукт. Запознайте се с продукта преди монтажа и първата употреба. Моля, прочетете внимателно следващите инструкции за монтаж и указанията за безопасност. Използвайте продукта само по описания начин и за посочените сфери на приложение. Съхранявайте добре това ръководство. Когато предавате продукта на трети лица, предайте заедно с него всички документи.

2. Употреба по предназначение
Това съдържание е предвидено за защита от насекоми като мухи у дома. Не е разрешена употреба на продукта, различна от описаната по-горе, защото може да доведе до нараняване и/или повреда на продукта. При щети, възникнали поради неправилна употреба или монтаж, производителят не поема отговорност. Този продукт не е предназначен за промишлена употреба. Употребата на продукта при мраз може да го повреди.

МОЛЯ, СВЪРЗВАЙТЕ СЕ ВИНАГИ ПЪРВО С НАШИЯ СЕРВИЗ ПРИ ПРОБЛЕМИ ИЛИ АКО ИМАТЕ ВЪПРОСИ, СВЪРЗАНИ С ПРОДУКТА. С УДОВОЛСТВИЕ ЩЕ ВИ ПОМОГНЕМ.

3. Технически характеристики
Макс. размер на комплекта: 100 x 120 cm
Максимален вътрешен размер на прозоречната каса: 124 x 144 cm
дълбочина на вграждане: 12 mm

ПРИ РАЗОПАКОВАНЕТО ВНИМАВАЙТЕ ДА НЕ ИЗХВЪРЛИТЕ ПО ПОГРЕШКА МОНТАЖЕН МАТЕРИАЛ. НЕПОСРЕДСТВЕНО СЛЕД РАЗОПАКОВАНЕТО НА ПРОДУКТА ПРОВЕРЕТЕ ДАЛИ КОМПЛЕКТЪТ НА ДОСТАВКАТА Е ПЪЛЕН И ДАЛИ ПРОДУКТЪТ И ВСИЧКИ ЧАСТИ СА В БЕЗУПРЕЧНО СЪСТОЯНИЕ. В НИКАКЪВ СЛУЧАЙ НЕ МОНТИРАЙТЕ ПРОДУКТА, АКО ДОСТАВКАТА НЕ Е В ПЪЛЕН КОМПЛЕКТ.

4. Указания за безопасност
Предупреждение	Облягането забранено
Не оставяйте децата без надзор	Указание

ПРЕДУПРЕЖДЕНИЕ! ОПАСНОСТ ЗА ЖИВОТА И ОПАСНОСТ ОТ ЗЛОПОЛУКА ЗА МАЛКИ ДЕЦА!
Опасност от задушаване, удушаване и нараняване от съставните части на опаковката и съдържанието. Децата не са наясно с тези опасности. Продуктът не е играчка.

ПРЕДУПРЕЖДЕНИЕ! ОПАСНОСТ ОТ ПАДАНЕ! ОПАСНОСТ ЗА ЖИВОТА И ОПАСНОСТ ОТ ЗЛОПОЛУКА!
Не се облягайте на продукта. Този продукт не представлява годна за поемане на натоварване изходна преграда и не трябва да служи за заместител на затворен прозорец, респ. на затворена врата. Поставяйте продукта само на безопасно достъпни прозорци и врати. При поставяне, демонтиране или почистване на продукта не се облягайте над прозореца / вратата или към продукта и не натискайте отвътре защитната преграда срещу насекоми.

ВНИМАНИЕ! ОПАСНОСТ ОТ НАРАНЯВАНЕ!
Има опасност от нараняване поради неправилен монтаж и при използване на инструмент. При необходимост използвайте работни ръкавици. Сглобяването и експлоатацията могат да се извършват само от лица, които са се запознали с инструкциите и могат да го монтират самостоятелно. Непълните комплекти, респективно повредените части не трябва да се използват за монтаж. В резултат на това може да се наруши функционирането и безопасността. Дръжте изделието и всички запалими части далеч от източници на топлина и огън.

Запазете опаковката, съдържа важна информация.

5. Монтаж
Вътрешен монтаж **M1**: 1— 23
Външен монтаж **M2**: 1— 16
Съблюдавайте указанията за безопасност!

6. Поддържане и почистване
- В никакъв случай не използвайте разяждащи или абразивни препарати за почистване.
- Почиствайте тъканта и рамката с леко навлажнена кърпа без власинки.
- Сваляйте на редовно рамката от прозореца и я почиствайте основно.
- Евентуално използвайте мек препарат за миене.

7. Рециклиране
Опаковката се състои от екологични материали. Изхвърляйте ги в подходящи контейнери за рециклиране. Възможности за рециклиране на стария продукт можете да узнаете в общинската или градската администрация.

8. Видео на монтажа
Анимационен видео клип с монтажа може да бъде намерен на: www.smartmaxx.info

9. Производител / Сервизно обслужване
5 години гаранция
В случай на гаранция и необходимост от сервизно обслужване се обърнете към:

Smartmaxx GmbH
Schulzstraße 2c, 85579 Neubiberg, GERMANY
Гореща линия +49 89 24 42 94 79
E-Mail: support.bg@smartmaxx.info

Моля, при запитването си подгответе касовия бон и номера на продукта **IAN 506197_2507**, с които ще докажете покупката на продукта.

10. Често задавани въпроси
Може ли този продукт за защита от насекоми да бъде монтиран между прозореца и щората?
Да, ако има достатъчно разстояние между прозореца и рамката. Съответните размери ще намерите в данните / техническите характеристики на продукта.

Какво да направите, когато в комплекта има липсващи/дефектни части?
Ако установите, че липсва или е дефектна посочена в обхвата на доставката част, съобщете ни това като ни изпратите номера на продукта и касовата бележка по имейл на office@smartmaxx.info или като използвате нашия формуляр за контакт. В рамките на гаранцията безплатно ще получите нов продукт.

Как най-добре да скъся алуминиевите профили?
Най-добре е да използвате железен трион за скъсяване на алуминиеви профили. Поставете частите в менгеме, фиксирайте ги без да ги смачквате евент. с помощта на винтова стяга, за да постигнете точен срез. Като мярка за безопасност препоръчваме носенето на работни ръкавици. Широчината (Ш) и височината (В) са измерените вътрешни размери на прозореца (от вътрешен ръб до вътрешен ръб на прозоречната каса).

На какво трябва да се обърне внимание при поставяне на закрепващите лайсни?
Тъканта не трябва да се обтяга допълнително при монтаж на закрепващите ленти. При закрепването тъканта се обтяга самостоятелно. Допълнителното обтягане може да доведе до деформация на рамката.

Препоръчваме Ви да фиксирате закрепващите ленти първо надлъжно и след това по широчина на рамката.

Указание:
Запазено право на заблуда, промени и печатни грешки.
Актуалната версия на ръководството в pdf формат можете да свалите на www.smartmaxx.info.

GR 1. Εισαγωγή
Συγχαρητήρια!
Με την αγορά σας αποκτήσατε ένα προϊόν υψηλής αξίας. Εξοικειωθείτε με το προϊόν πριν από τη συναρμολόγηση και τη χρήση του. Διαβάστε προσεκτικά τις οδηγίες συναρμολόγησης και τις υποδείξεις για την ασφάλεια που ακολουθούν. Χρησιμοποιήστε το προϊόν μόνο κατά τον προβλεπόμενο τρόπο και για τις προοριζόμενες χρήσεις. Φυλάξτε καλά αυτές τις οδηγίες. Σε περίπτωση μεταβίβασης του προϊόντος σε τρίτους, παραδώστε επίσης όλα τα έντυπα.

2. Ορθή χρήση
Το παρόν προϊόν προορίζεται για την προστασία ιδιωτικών κατοικιών από έντομα, όπως μύγες. Η χρήση για άλλο σκοπό ή η μετατροπή του προϊόντος δεν επιτρέπονται και ενδέχεται να οδηγήσουν σε τραυματισμούς ή/και ζημία του προϊόντος. Για ζημιές που προκύπτουν από τη μη προβλεπόμενη χρήση ή για ζημιές που προκύπτουν από την εγκατάσταση δεν φέρει καμία ευθύνη ο κατασκευαστής. Το προϊόν δεν προορίζεται για επαγγελματική χρήση. Η χρήση σε συνθήκες παγετού μπορεί να προκαλέσει ζημιά στο προϊόν.

ΣΕ ΠΕΡΙΠΤΩΣΗ ΠΡΟΒΛΗΜΑΤΩΝ Η ΕΡΩΤΗΣΕΩΝ ΣΧΕΤΙΚΑ ΜΕ ΤΟ ΠΡΟΪΟΝ Η ΤΗ ΣΥΝΑΡΜΟΛΟΓΗΣΗ ΤΟΥ, ΕΠΙΚΟΙΝΩΝΕΙΤΕ ΠΡΩΤΑ ΜΕ ΤΟ ΤΜΗΜΑ ΕΞΥΠΗΡΕΤΗΣΗΣ ΠΕΛΑΤΩΝ. ΘΑ ΧΑΡΟΥΜΕ ΝΑ ΣΑΣ ΕΞΥΠΗΡΕΤΗΣΟΥΜΕ.

3. Τεχνικά χαρακτηριστικά
Μέγ. διαστάσεις σετ: 100 x 120 cm
Μέγ. εσωτερικές διαστάσεις κουφώματος παραθύρου: 94 x 114 cm
Βάθος τοποθέτησης: 12 mm

ΚΑΤΑ ΤΗΝ ΑΦΑΙΡΕΣΗ ΤΟΥ ΠΡΟΪΟΝΤΟΣ ΑΠΟ ΤΗ ΣΥΣΚΕΥΑΣΙΑ, ΠΡΟΣΕΞΤΕ ΝΑ ΜΗΝ ΠΕΤΑΞΕΤΕ ΕΚ ΠΑΡΑΔΡΟΜΗΣ ΥΛΙΚΑ ΣΥΝΑΡΜΟΛΟΓΗΣΗΣ. ΑΜΕΣΩΣ ΜΕΤΑ ΤΗΝ ΑΦΑΙΡΕΣΗ ΤΩΝ ΠΑΡΑΔΟΤΕΩΝ ΑΠΟ ΤΗ ΣΥΣΚΕΥΑΣΙΑ, ΕΛΕΓΞΤΕ ΟΤΙ ΕΙΝΑΙ ΠΛΗΡΗ ΚΑΙ ΟΤΙ ΤΟ ΠΡΟΪΟΝ ΚΑΙ ΟΛΑ ΤΑ ΜΕΡΗ ΤΟΥ ΕΙΝΑΙ ΣΕ ΚΑΛΗ ΚΑΤΑΣΤΑΣΗ. ΣΕ ΚΑΜΙΑ ΠΕΡΙΠΤΩΣΗ ΜΗΝ ΣΥΝΑΡΜΟΛΟΓΗΣΕΤΕ ΤΟ ΠΡΟΪΟΝ ΑΝ ΔΕΝ ΕΧΕΤΕ ΠΑΡΑΛΑΒΕΙ ΤΟ ΣΥΝΟΛΟ ΤΩΝ ΠΑΡΑΔΟΤΕΩΝ.

4. Οδηγίες ασφαλείας
Προειδοποίηση	Απαγορεύεται να στηρίζεστε πάνω στο προϊόν
Μην αφήνετε τα παιδιά χωρίς επίβλεψη	Συμβουλή

ΠΡΟΕΙΔΟΠΟΙΗΣΗ! ΚΙΝΔΥΝΟΣ ΖΩΗΣ ΚΑΙ ΑΤΥΧΗΜΑΤΩΝ ΓΙΑ ΝΗΠΙΑ ΚΑΙ ΠΑΙΔΙΑ!
Κίνδυνος ασφυξίας, στραγγαλισμού και τραυματισμού από τα στοιχεία και το περιεχόμενο συσκευασίας. Τα παιδιά δεν γνωρίζουν αυτούς τους κινδύνους. Το προϊόν δεν είναι παιχνίδι.

ΠΡΟΕΙΔΟΠΟΙΗΣΗ! ΚΙΝΔΥΝΟΣ ΠΤΩΣΗΣ! ΚΙΝΔΥΝΟΣ ΖΩΗΣ ΚΑΙ ΑΤΥΧΗΜΑΤΩΝ!
Μην στηρίζεστε στο προϊόν. Αυτό το προϊόν δεν αποτελεί ανθεκτικό εμπόδιο εξόδου και δεν πρέπει να χρησιμοποιείται ως υποκατάστατο κλειστού παραθύρου ή πόρτας. Τοποθετήστε το προϊόν μόνο σε παράθυρα και πόρτες που είναι με προσβάσιμα χωρίς κινδύνους. Κατά την τοποθέτηση, την αφαίρεση ή τον καθαρισμό του προϊόντος, μην γέρνετε έξω από το παράθυρο/την πόρτα ή πάνω στο προϊόν και μην πιέζετε την εντομοαπωθητική σήτα από το εσωτερικό.

ΠΡΟΣΟΧΗ! ΚΙΝΔΥΝΟΣ ΤΡΑΥΜΑΤΙΣΜΟΥ!
Υπάρχει κίνδυνος τραυματισμού λόγω ακατάλληλης συναρμολόγησης και κατά τη χρήση εργαλείων. Εάν είναι απαραίτητο, χρησιμοποιήστε γάντια εργασίας. Η συναρμολόγηση και η λειτουργία επιτρέπεται να πραγματοποιούνται μόνο από άτομα που έχουν εξοικειωθεί με τις οδηγίες και μπορούν να το συναρμολογήσουν αυτόνομα. Ελλιπή σετ ή κατεστραμμένα εξαρτήματα δεν πρέπει ποτέ να χρησιμοποιούνται για τη συναρμολόγηση. Ως αποτέλεσμα, η λειτουργία και η ασφάλεια ενδέχεται να επηρεαστούν. Κρατήστε το προϊόν και όλα τα εύφλεκτα μέρη μακριά από πηγές θερμότητας και φωτιάς.

Διατηρήστε τη συσκευασία. Περιέχει σημαντικές πληροφορίες.

5. Τοποθέτηση
Τοποθέτηση εσωτερικά **M1**: 1 — 23
Τοποθέτηση εξωτερικά **M2**: 1 — 16
Λαμβάνετε υπόψη τις υποδείξεις ασφαλείας!

6. Καθαρισμός και φροντίδα
- Σε καμία περίπτωση μην χρησιμοποιείτε καυστικά ή διαβρωτικά μέσα καθαρισμού.
- Καθαρίζετε το πλέγμα από ίνες υάλου και το πλαίσιο με υγρό πανί που δεν αφήνει χνούδι.
- Φροντίζετε να αφαιρείτε τη σήτα από το παράθυρο και να την πλένετε καλά ανά τακτά χρονικά διαστήματα.
- Χρησιμοποιείτε για αυτόν τον σκοπό ένα ήπιο καθαριστικό.

7. Απόρριψη
Η συσκευασία αποτελείται από υλικά φιλικά προς το περιβάλλον. Απορρίψτε τα στους κατάλληλους κάδους ανακύκλωσης. Ενημερωθείτε για τις δυνατότητες απόρριψης του χρησιμοποιημένου προϊόντος από τον δήμο ή την αρμόδια διοικητική αρχή.

8. Βίντεο συναρμολόγησης
Στην παρακάτω διεύθυνση θα βρείτε ένα βίντεο με οδηγίες συναρμολόγησης: www.smartmaxx.info

9. Κατασκευαστής/Τμήμα εξυπηρέτησης πελατών
5ετής εγγύηση.
Σε περίπτωση ανάγκης συντήρησης ή χρήσης της εγγύησης επικοινωνήστε με:

Smartmaxx GmbH
Schulzstraße 2c, 85579 Neubiberg, GERMANY
Γραμμή εξυπηρέτησης πελατών: +49 89 24 42 94 79
email: support.gr@smartmaxx.info
support.cy@smartmaxx.info

Σε κάθε επικοινωνία μαζί μας φροντίστε να έχετε μαζί σας την απόδειξη και τον κωδικό προϊόντος **IAN 506197_2507** ως αποδεικτικό της αγοράς.

10. Συχνές Ερωτήσεις
Ενδείκνυται η τοποθέτηση σήτας ανάμεσα στο παράθυρο και το ρολό;
Ναι, εφόσον το διάστημα ανάμεσα στο παράθυρο και το ρολό είναι επαρκές. Μπορείτε να βρείτε τις αντίστοιχες διαστάσεις στα τεχνικά στοιχεία του προϊόντος.

Τι πρέπει να κάνω, εάν κάποιο εξάρτημα λείπει ή είναι ελαττωματικό;
Εάν διαπιστώσετε, ότι κάποιο από τα παραδοτέα εξαρτήματα λείπει ή είναι ελαττωματικό, σας παρακαλούμε να μας ενημερώσετε σχετικά κοινοποιώντας τον κωδικό του προϊόντος και του παραστατικού της αγοράς μέσω email στη διεύθυνση office@smartmaxx.info ή χρησιμοποιώντας τη φόρμα επικοινωνίας μας. Εάν ισχύει η περίοδος της εγγύησης, θα λάβετε άμεσα και δίχως επιβάρυνση το ανταλλακτικό.

Ποιος είναι ο καλύτερος τρόπος για να κόψω ένα προφίλ αλουμινίου;
Για την κοπή ενός προφίλ αλουμινίου συνίσταται η χρήση ενός σιδηροπρίονου. Τοποθετήστε τα εξαρτήματα σε μια φαλτσογωνία, σταθεροποιήστε τα δίχως να τα συνθλίψετε, ενδεχομένως με έναν σφιγκτήρα, προκειμένου να πετύχετε μια ακριβή ευθεία τομή. Ως μέτρο ασφαλείας συνίσταται η χρήση γαντιών εργασίας. Το πλάτος (Π) και το ύψος (Υ) είναι οι ελεύθερες διαστάσεις του παραθύρου (από εσωτερικό άκρο σε εσωτερικό άκρο του παραθύρου).

Τι πρέπει να λαμβάνεται υπόψη κατά την τοποθέτηση των ακροδεκτών;
Μην τεντώνετε παραπάνω από το κανονικό το ύφασμα κατά την τοποθέτηση των ακροδεκτών. Μέσω της διαδικασίας σύσφιξης το ύφασμα τεντώνεται από μόνο του. Το πρόσθετο τέντωμα μπορεί να οδηγήσει σε παραμόρφωση του πλαισίου.

Συνίσταται η τοποθέτηση των ακροδεκτών αρχικά κατά μήκος και στη συνέχεια κατά πλάτος των πλευρών του πλαισίου.

Υπόδειξη:
Με την επιφύλαξη σφαλμάτων, αλλαγών και τυπογραφικών λαθών.
Μπορείτε να κάνετε λήψη της τρέχουσας έκδοσης των οδηγιών χρήσης ως αρχείο PDF στη διεύθυνση www.smartmaxx.info

RS 1. Uvod
Čestitamo!
Kupovinom ovog proizvoda odlučili ste se za proizvod visokog kvaliteta. Pre montaže i prvog puštanja u rad upoznajte proizvod. U tu svrhu pažljivo pročitajte sledeća uputstva za montažu i bezbednosne napomene. Proizvod koristite samo kako je opisano te za navedena područja primene. Dobro čuvajte ovo uputstvo. Pri davanju proizvoda trećim licima predajte im i svu dokumentaciju.

2. Namenska upotreba
Ovaj artikal predviđen je za zaštitu od insekata poput muva u privatnim stambenim prostorijama. Drugačija primena od gore opisane ili promena proizvoda nisu dozvoljeni i mogu dovesti do povreda i / ili oštećenja proizvoda. Proizvođač ne preuzima odgovornost za oštećenja nastala zbog nenamenske upotrebe ili oštećenja nastala tokom montaže. Proizvod nije predviđen za komercijalnu upotrebu. Rukovanje na mrazu može oštetiti proizvod.

AKO SE POJAVE PROBLEMI ILI PITANJA O PROIZVODU ILI MONTAŽI, UVEK NAJPRE KONTAKTIRAJTE NAŠU SERVISNU SLUŽBU. RADO ĆEMO VAM POMOĆI.

3. Tehnički podaci
Maks. dimenzije seta: 100 x 120 cm
Maks. unutrašnje dimenzije okvira prozora: 94 x 114 cm
Dubina ugradnje: 12 mm

PRI VAĐENJU PROIZVODA IZ AMBALAŽE PAZITE DA NEHOTIČNO NE BACITE MATERIJAL ZA MONTAŽU. ODMAH NAKON VAĐENJA IZ AMBALAŽE PROVERITE DA LI JE OPSEG ISPORUKE POTPUN TE JESU LI PROIZVOD I SVI DELOVI U BESPREKORNOM STANJU. NIPOŠTO NEMOJTE MONTIRATI PROIZVOD, AKO OPSEG ISPORUKE NIJE POTPUN.

4. Bezbednosne napomene
Upozorenje	Naslanjanje zabranjeno
Ne ostavljajte decu bez nadzora	Napomena

UPOZORENJE! OPASNOST PO ŽIVOT I OPASNOST OD NEZGODA KOD MALE DECE I DECE!
Opasnost od gušenja, davljenja i povreda uzrokovanih sastavnim delovima i sadržajem pakovanja. Deca nisu svesna ovih opasnosti. Proizvod nije igračka.

UPOZORENJE! OPASNOST OD PADA! OPASNOST PO ŽIVOT I OPASNOST OD NEZGODA!
Ne naslanjajte se na proizvod. Ovaj proizvod nije otporna prepreka za izlazak i ne bi trebalo da se koristi kao zamena za zatvoreni prozor ili vrata. Postavite proizvod samo na prozore i vrata kojima se može pristupiti bez opasnosti. Kada pričvršćujete, demontirate ili čistite proizvod, nemojte se naginjati kroz prozor/vrata ili na proizvod i ne pritiskajte komarnik iznutra.

OPREZ! OPASNOST OD POVREDA!
Postoji opasnost od povreda usled nepravilne montaže i upotrebe alata. Ako je potrebno, koristite radne rukavice. Montažu i rukovanje smeju obavljati samo osobe koje su upoznate sa uputstvom i mogu samostalno da montiraju proizvod. Nekompletni setovi ili oštećeni delovi se nikada ne smeju koristiti za montažu. Kao rezultat toga, mogu biti narušeni funkcija i bezbednost. Držite proizvod i sve zapaljive delove dalje od izvora toplote i vatre.

Čuvajte ambalažu jer sadrži važne informacije.

5. Montaža
Unutrašnja montaža **M1**: 1 — 23
Spoljna montaža **M2**: 1 — 16
Imajte u vidu bezbednosne napomene!

6. Čišćenje i održavanje
- Nipošto ne koristite nagrizajuća ili abrazivna sredstva za čišćenje.
- Mreže od fiberglasa i okvire čistite blago navlaženom krpom koja ne ostavlja dlačice.
- Prozor za zaštitu od insekata u redovnim vremenskim razmacima izvadite iz prozora i temeljno očistite.
- Po potrebi koristite blago sredstvo za čišćenje.

7. Odlaganje
Ambalaža je izrađena od ekoloških materijala. Odložite je u lokalnim reciklažnim kontejnerima. O mogućnostima odlaganja dotrajalih proizvoda možete se raspitati u svojoj opštini ili gradskoj upravi.

8. Video-snimak o montaži
Animirani video-snimak o montaži naći ćete na:
www.smartmaxx.info

9. Proizvođač / servis
Garancija od 5 godina.
Kod servisa i u garantnom slučaju kontaktirajte:

Smartmaxx GmbH
Schulzstraße 2c, 85579 Neubiberg, GERMANY
Telefonska linija: +49 89 24 42 94 79
E-pošta: support.rs@smartmaxx.info

Za sve upite držite pripremljen račun i broj artikla **IAN 506197_2507** kao dokaz o kupovini.

10. Često postavljana pitanja
Da li su artikli za zaštitu od insekata podesni za montažu između prozora i roletni?
Da, ako postoji dovoljno međuprostora između prozora i roletni. Odgovarajuće dimenzije možete naći u određenim podacima o proizvodu / tehničkim podacima.

Šta učiniti ako u setu nedostaju neki delovi ili su neispravni?
Ako utvrdite da nedostaje ili je neispravan neki deo koji je naveden u opsegu isporuke, to javite e-poštom na adresu office@smartmaxx.info, s tim da navedete broj artikla svog proizvoda i priložite potvrdu o kupovini ili koristite naš obrazac za kontakt. Unutar garantnog roka dobićete odmah besplatnu zamenu.

Kako mogu najbolje skratiti aluminijumske profile?
Za skraćivanje aluminijumskih profila je najbolje da koristite gvozdenu testeru. Delove umetnite u podlogu za rezanje, fiksirajte ih bez da ih gnječite, po potrebi pomoću navojne stege, kako biste postigli tačan i ravan rez. Kao bezbednosnu meru upućujemo na nošenje radnih rukavica. Širina (B) i visina (H) su izmerene slobodne dimenzije prozora (od unutrašnje ivice do unutrašnje ivice okvira prozora).

Šta se mora imati u vidu prilikom postavljanja steznih letvica?
Mreža se prilikom montaže steznih letvica ne sme dodatno zategnuti. Postupkom stezanja mreža se zateže sama od sebe. Dodatno zatezanje može izobličiti okvir.

Preporučujemo da se stezne letvice najpre fiksiraju na uzdužne, a potom na poprečne strane okvira.

Napomena:
Ne odgovaramo za zabune, izmene i štamparske greške. Aktuelnu verziju uputstva možete preuzeti kao PDF na www.smartmaxx.info

GARANCIJA I GARANTNI LIST

Poštovani,
Ovim putem Vas upoznajemo sa Vašim pravima i obavezama koje proističu iz Zakona o zaštiti potrošača, a u pogledu ostvarivanja prava iz garancije.

Ova garancija ni na koji način ne utiče, niti isključuje prava koja kupac ima u skladu sa važećim Zakonom o zaštiti potrošača po osnovu zakonske odgovornosti prodavca za nesaobraznost robe ugovoru koja traje 2 godine od dana kada je roba predata kupcu.

Davalac garancije ovom izjavom preuzima obavezu da kupcima svojih aparata, a pod uslovima definisanim u ovoj izjavi, obezbedi:
- besplatno otklanjanje kvarova u garantnom roku, koji bi nastali kod uobičajene upotrebe ili zbog grešaka u proizvodnji i materijalu, ili
- zamenu aparata, u garantnom roku predviđenim ovom garancijskom izjavom, u slučaju da opravka nije moguća, ili
- ako otklanjanje kvara nije moguće, kupac ima pravo da zahteva od prodavca povrat novca.

Ukupan rok garancije je 5 godine.
Garantni rok počinje da važi od datuma kupovine proizvoda, odnosno od prijema istog od strane kupca, a što se dokazuje fiskalnim računom.

Garancija važi na teritoriji Republike Srbije.

Kupac može da izjavi reklamaciju usmeno u nekom od prodajnih objekata Lidl Srbija KD, odnosno telefonom, pisanim putem ili elektronskim putem na kontakte kompanije Lidl Srbija KD, uz dostavu fiskalnog računa na uvid.

U cilju ispravnog funkcionisanja proizvod se koristi u skladu sa njegovom namenom i Uputstvom za upotrebu.

Na zahtev kupca, koji je izjavljen u garantnom roku, prodavac će izvršiti otklanjanje kvarova i nedostataka na proizvodu u roku predviđenom Zakonom.

Garantni uslovi:
Pre obraćanja prodavcu za tehničku pomoć, potrebno je proveriti ispravnost instalacije i ostalih potrebnih uslova naznačenih u Uputstvu za upotrebu.

Kupac je dužan da prodavcu preda sve pripadajuće delove proizvoda koje je preuzeo u trenutku kupovine.

Popravke u roku garancije:
Garancija važi počev od dana kada je roba predata kupcu, a na osnovu fiskalnog odsečka. U istom periodu davalac garancije, odnosno prodavac je u obavezi da otkloni sve tehničke kvarove bez naknade, u zakonskom roku.

Garancija ne važi u sledećim slučajevima:
1. Ukoliko prodavcu uz aparat nije priložen fiskalni račun sa datumom prodaje.
2. Ukoliko je kvar prouzrokovan udarom groma, strujnim udarom ili sličnim delovanjem spoljne sile na sam uređaj (požar, poplava, naponski udar...).
3. Ukoliko su nastali kvarovi i oštećenja na uređajuposledica delovanja spoljnjih uticaja, kao što su: velika vlaga, previsoka i suviše niska temperatura (pucanje cevi usled smrzavanja, oštećenja gumenih delova, rdanje, itd.)
4. Ukoliko proizvod nije korišćen u skladu sa Uputstvom za upotrebu.
5. Ukoliko je proizvod pokušalo da popravi treće neovlašćeno lice.
6. Ukoliko proizvod nije korišćen u skladu sa namenom.
7. Ukoliko je čišćenje i održavanje uređaja urađeno protivno Uputstvu za upotrebu.
8. Ukoliko je proizvod korišćen u profesionalne svrhe.

Naziv proizvoda:	ALUMINIJSKI OKVIR ZA PROZORE SA ZAŠTITOM OD INSEKATA
Model:	100 x 120 cm
IAN / Serijski broj:	506197_2507
Proizvođač:	Smartmaxx GmbH, Schulzstraße 2c 85579 Neubiberg, GERMANY +49 89 678 45 06-0, office@smartmaxx.info
Ovlašćeni serviser:	Lidl Srbija KD, Prva južna radna 3, 22330 Nova Pazova, Republik Serbien, tel. 0800-300-199, E-Mail: kontakt@lidl.rs
Datum predaje robe potrošaču:	datum sa fiskalnog računa
Uvozi i stavlja u promet:	Lidl Srbija KD, Prva južna radna 3, 22330 Nova Pazova, Republika Srbija, tel. 0800-300-199, e-mail: kontakt@lidl.rs