SILVERCREST®

PDF ONLINE
www.lidl-service.com



DIGITAL KETTLE/DIGITALER WASSERKOCHER/ BOUILLOIRE NUMÉRIQUE SWED 3000 A1

(GB)

DIGITAL KETTLE
Operation and safety notes

(DE) (AT) (BE)

DIGITALER WASSERKOCHER
Bedienungs- und Sicherheitshinweise

(FR) (BE)

BOUILLOIRE NUMÉRIQUE
Instructions d'utilisation et consignes de sécurité

(NL) (BE)

DIGITALE WATERKOKER
Bedienings- en veiligheidsinstructies

(PL)

CZAJNIK CYFROWY
Wskazówki dotyczące obsługi i bezpieczeństwa

(CZ)

DIGITÁLNÍ RYCHLOVARNÁ KONVICE
Pokyny pro obsluhu a bezpečnostní pokyny

(SK)

DIGITÁLNA RÝCHLOVARNÁ KANVICA
Pokyny pre obsluhu a bezpečnostné pokyny

(ES)

HERVIDOR DE AGUA DIGITAL
Instrucciones de utilización y de seguridad

(DK)

DIGITAL ELKEDEL
Brugs- og sikkerhedsanvisninger

(IT)

BOLLITORE DIGITALE
Indicazioni per l'uso e per la sicurezza

(HU)

DIGITÁLIS VÍZFORRALÓ
Kezelési és biztonsági utalások

(PT)

CHALEIRA DIGITAL
Instruções de utilização e de segurança

IAN 521361_2601

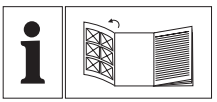

GB	Operation and safety notes	Page	5
DE/AT/BE	Bedienungs- und Sicherheitshinweise	Seite	13
FR/BE	Instructions d'utilisation et consignes de sécurité	Page	23
NL/BE	Bedienings- en veiligheidsinstructies	Pagina	33
PL	Wskazówki dotyczące obsługi i bezpieczeństwa	Strona	42
CZ	Pokyny pro obsluhu a bezpečnostní pokyny	Strana	51
SK	Pokyny pre obsluhu a bezpečnostné pokyny	Strana	59
ES	Instrucciones de utilización y de seguridad	Página	68
DK	Brugs- og sikkerhedsanvisninger	Side	77
IT	Indicazioni per l'uso e per la sicurezza	Pagina	85
HU	Kezelési és biztonsági utalások	Oldal	94
PT	Instruções de utilização e de segurança	Página	103

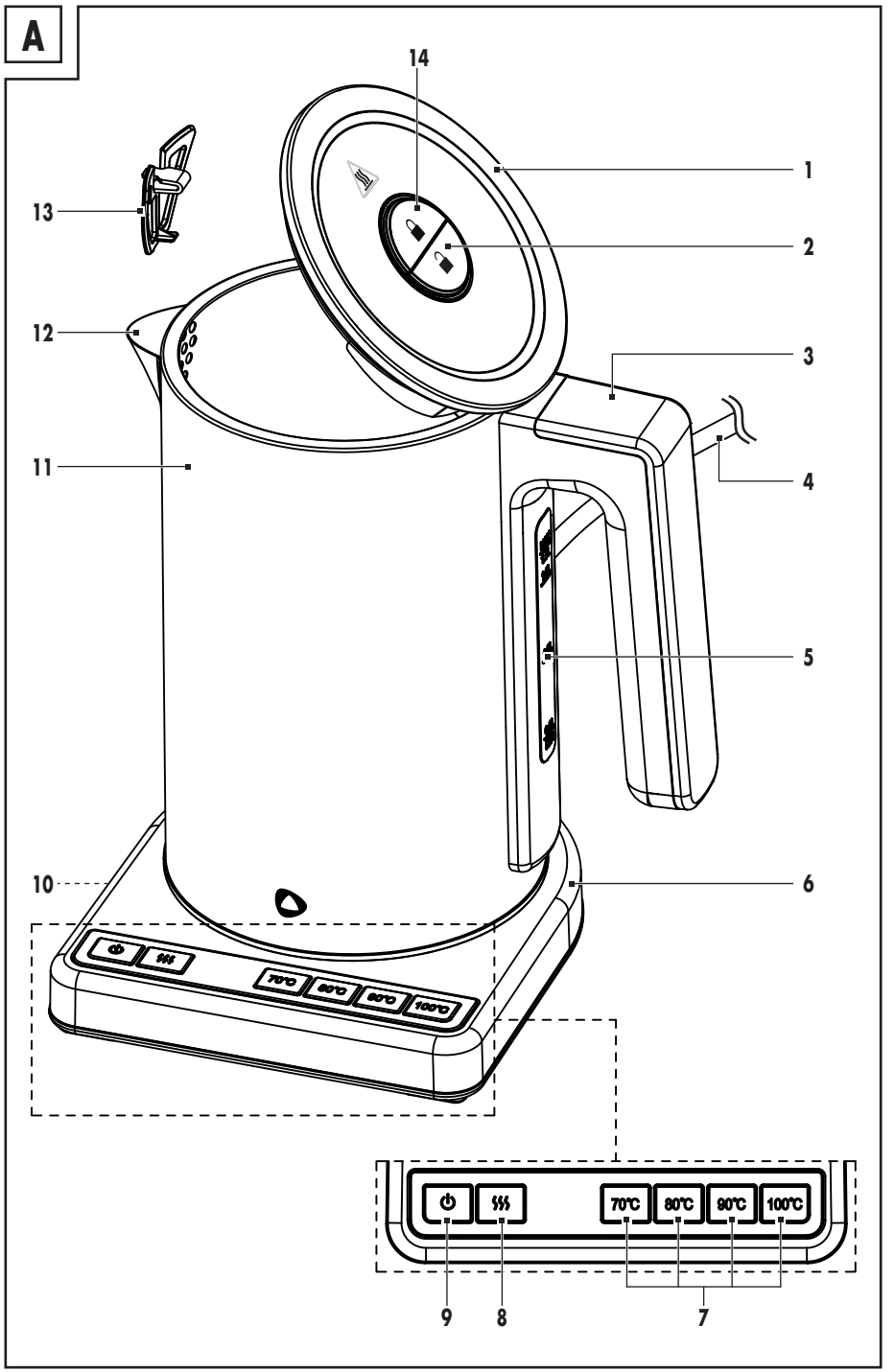
A
14
1
13
2
12
3
11
4
5
10
6
70°C
80°C
90°C
100°C
9
8
7

B

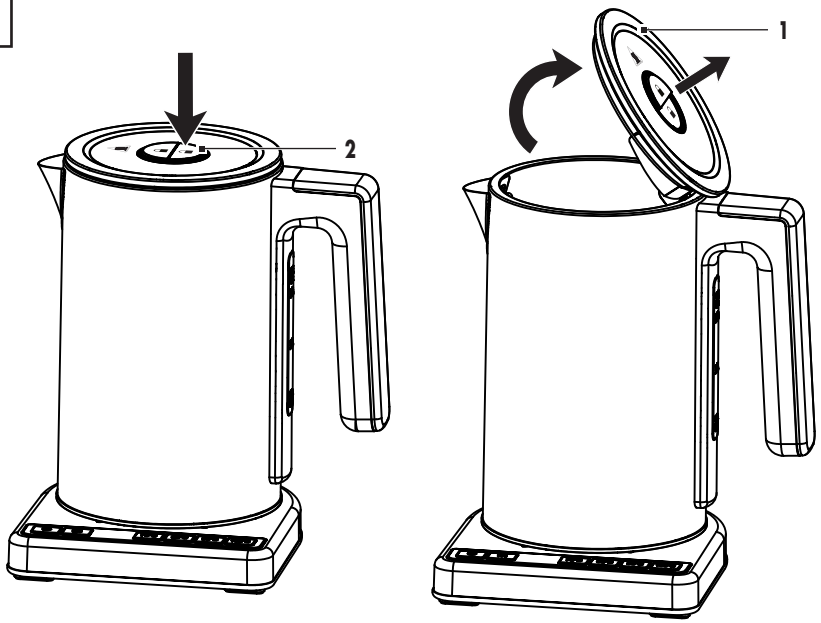

C

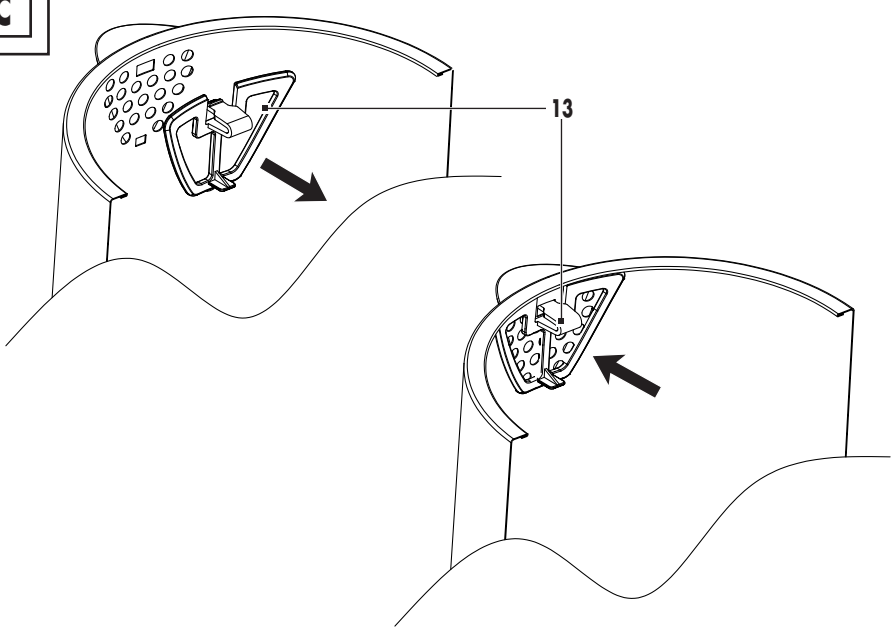

Warnings and symbols used ... Page 6
Intended use ... Page 7
Scope of delivery ... Page 7
Parts description ... Page 7
Technical data ... Page 7
Safety instructions ... Page 7
Before first use ... Page 10
Unpacking the product ... Page 10
Operation ... Page 10
Placing the product ... Page 10
Switching on ... Page 10
Off-mode ... Page 10
Working mode (heating water without keep warm function) ... Page 10
Working mode (heating water with 1 hour keep warm function) ... Page 10
Cancel the heating process ... Page 11
Protection features ... Page 11
Cleaning and care ... Page 11
Cleaning ... Page 11
Care ... Page 11
Storage ... Page 12
Disposal ... Page 12
Warranty ... Page 12
Warranty claim procedure ... Page 12
Service ... Page 12

Warnings and symbols used

The following warnings are used in this user manual and on the packaging:

	**DANGER!** This symbol in combination with the signal word "Danger" marks a high-risk hazard that if not prevented could result in death or serious injury.		Alternating current/voltage
		Hz	Hertz (supply frequency)
		W	Watts
	**WARNING!** This symbol in combination with the signal word "Warning" marks a medium-risk hazard that if not prevented could result in death or serious injury.		**NOTE:** This symbol in combination with "Note" provides additional useful information.
			Use the product in dry indoor spaces only.
	**CAUTION!** This symbol in combination with the signal word "Caution" marks a low-risk hazard that if not prevented could result in minor or moderate injury.		Food safe This product has no adverse effect on taste or smell.
	This appliance is classified as protection class I and must be connected to a protective ground.		**Burn hazard!** This symbol indicates a hot surface.
	Do not immerse the product in water or other liquids.	CE	CE mark indicates conformity with relevant EU directives applicable for this product.
	Safety information Instructions for use		

DIGITAL KETTLE

Intended use

- The product is intended only for boiling and keeping warm fresh water.
- The product is designed solely for domestic use. It is not intended for commercial use.
- Any other use not mentioned in these instructions may cause a damage to the product or create a serious risk of injury.
- The manufacturer accepts no liability for damages caused by improper use.

Scope of delivery

- Digital Kettle
- Base
- User manual

Parts description

(1) Lid
(2) Lid opening button
(3) Handle
(4) Mains cord with mains plug
(5) Water gauge
(6) Base
(7) Temperature selection buttons with indicator light
(8) button with indicator light (keep warm button)
(9) button with indicator light (on/off button)
(10) Cord storage
(11) Water kettle
(12) Spout
(13) Filter
(14) Lid closing button

Technical data

Input voltage:	220-240 V~, 50-60 Hz
Power consumption:	2,520-3,000 W
Protection class:	I
Water kettle capacity:	1.7 L
Off-mode:	0.2 W

Safety instructions

BEFORE USING THE PRODUCT, PLEASE FAMILIARISE YOURSELF WITH ALL OF THE SAFETY INFORMATION AND INSTRUCTIONS FOR USE! WHEN PASSING THIS PRODUCT ON TO OTHERS, PLEASE ALSO INCLUDE ALL THE DOCUMENTS!

In the case of damage resulting from non-compliance with these operating instructions the guarantee claim becomes invalid! No liability is accepted for consequential damage! In the case of material damage or personal injury caused by incorrect handling or non-compliance with the safety instructions, no liability is accepted!

Children and persons with disabilities



⚠ WARNING! RISK OF LOSS OF LIFE OR ACCIDENT TO INFANTS AND CHILDREN!

- Never leave children unsupervised with the packaging material.
  The packaging material represents a danger of suffocation. Children frequently underestimate the dangers. Keep children away from the product and packaging material at all times.
- This product can be used by children aged from 8 years and above if they have been given supervision or instruction concerning use of the product in a safe way and if they understand the hazards involved.
- The product can be used by persons with reduced physical, sensory or mental capabilities or lack of experience and

knowledge if they have been given supervision or instruction concerning use of the product in a safe way and understand the hazards involved.

- Cleaning and user maintenance shall not be made by children unless they are older than 8 and supervised.
- Keep the product and its cord out of reach of children aged less than 8 years.
- Children shall not play with the product.

⚠ WARNING! Risk of injury due to misuse!

Areas of use

- This product is intended to be used in household and similar applications such as:
  - staff kitchen areas in shops, offices and other working environments;
  - farm houses;
  - in hotels, motels and other residential type environments;
  - bed and breakfast type environments.

Electrical safety

⚠ WARNING! Avoid spillage on the power plug and on the base.

⚠ DANGER! Risk of electric shock! Never attempt to repair the product yourself.
In case of malfunction, repairs are to be conducted by qualified personnel only.

⚠ WARNING! Risk of electric shock!
Do not immerse the product in water or other liquids.
Never hold the product under running water.

⚠ WARNING! Risk of electric shock!
Never use a damaged product. Disconnect the product from the power supply and consult your retailer if the product is damaged.

⚠ WARNING! Risk of electric shock!
Do not set up the product next to a sink or in moist areas.

- Before connecting the product to the power supply, check that the voltage and current rating corresponds with the power supply details shown on the product's rating label.
- Only connect the product to a grounded power supply. Make sure the power plug is connected properly.
- To avoid damaging the power cord, do not squeeze, bend or chafe it on sharp edges. Keep it away from hot surfaces and open flames as well.
- If the supply cord is damaged, it must be replaced by the manufacturer, its service agent or similarly qualified persons in order to avoid a hazard.
- Pull the plug and not the cable itself to disconnect the product from the power supply.
- Connect the product to an easily reachable electrical outlet so that in case of an emergency the product can be unplugged immediately.
- This product is not intended to be operated by means of an external timer or separate remote-control system.
- Do not operate or touch the product with wet hands.

Fire/burn hazard and heat

-  **WARNING! Hot surface!**

  Keep children and pets away from the product while it is in operation or cooling down. The accessible parts are hot.

⚠ **CAUTION!** The surfaces are liable to get hot during use.

⚠ **Burn hazard!** The product surface is subject to residual heat for some time after use.

Do not touch the product's hot surfaces and beware of escaping steam. Hold the product by its handle only.

⚠ **Burn hazard!** Do not open the lid while the water is boiling. The product's lid must remain securely closed while the product is in use.

- If you notice any smoke or unusual noises, immediately disconnect the product from the power supply. Have the product checked by a specialist before continued use.

⚠ **WARNING!** Do not use the product if the water kettle shows cracks or other signs of damages.

Placing the product

- The product must not be placed directly below a power supply.
- Always use the product on a flat, stable, clean, heat-resistant and dry surface.

Food contact parts

- The following instructions apply only to components intended to come into contact with water, such as:
  – the inner container
  – the internal water level indicator
  – the spout
  – the part of the lid with food contact

  These parts are made of plastic or include plastic components.
- The instructions do not apply to:
  – the product housing
  – the heating plate
  – the heating element
  – parts without food contact
- Use food contact parts only as intended and in accordance with the instructions.
- Improper use may cause material damage and make the parts unsuitable for further food contact.
- Do not use abrasive tools or aggressive/abrasive cleaning agents.
- Inspect the food contact plastic parts regularly. If visible damage or signs of material deterioration occur (e.g. cracks, deformation, delamination, or permanent discolouration), the affected parts must no longer be used for food contact.

Operation

- The product shall only be used with the supplied base.
- Do not overfill the product. If the product is overfilled, boiling water may be ejected. Do not operate the product without water. The fill level of the product must be between the **MIN** and **MAX** marks on the water gauge.

Cleaning and storage

- The product shall not be exposed to any dripping or splashing water.

- Disconnect the product from the power supply before cleaning and when not in use.
- Refer to the "Cleaning and care" section for instructions on how to clean the product.

Before first use

Unpacking the product

1. Take the product out of the packaging and remove all packaging materials and transport locks.
2. Check to make sure that all listed parts are included (see "Scope of delivery").
3. Check whether the product and all parts are in good condition, if any damage or defect is detected, do not use the product, but follow the procedure described in chapter "Warranty".
4. Boil the maximum water volume of 1.7 litres (see „Operation"). After boiling, discard the water to remove any production and transport residues.

Operation

⚠ **WARNING! Risk of burns!** The lid **(1)** must remain closed when pouring hot water. Otherwise, hot water or steam could escape over the rim causing burns.

ⓘ **INFO:** Check the product prior to each use for visible signs of damage.

Placing the product

ⓘ **INFO:**

- ☐ Keep the mains cord **(4)** as short as possible.
- ☐ Wrap the excess mains cord **(4)** onto the cord storage **(10)** (bottom of the base **(6)**).
- ☐ Place the base **(6)** on an even, stable surface. Maintain a safe distance to walls and cupboards to avoid damages caused by rising steam.

Switching on

1. **Open the lid (1):** Press the Lid opening button **(2)**.
2. Fill the water kettle **(11)** with water.
3. Close the lid **(1)** by pressing the lid closing button **(14)** towards to opening of the kettle.
4. Place the water kettle **(11)** onto the base **(6)**.
5. Connect the mains plug **(4)** to a suitable mains outlet.
   - All indicator lights **(7)**/**(8)**/**(9)** light up for 1 second and go off.
   - A beep sounds 2×.
   - The product changes to off-mode (see "Off-mode").

Off-mode

- ☐ **In off-mode, press the ⏻ button (9) once:** The previously selected temperature selection button with indicator light **(7)** lights up.
- **The previously selected temperature cannot be memorized if the base (6) has been disconnected from the mains:**
  - The default temperature selection button **(7) 70 °C** lights up.
  - The product switches from off-mode into working mode (see "Working mode").
- **If there is no operation within 10 seconds:**
  - The indicator light **(7)** goes off.
  - The product switches from working mode into off-mode.

Working mode (heating water without keep warm function)

ⓘ **INFO:**

- You can choose between 4 different temperatures: **70 °C**, **80 °C**, **90 °C**, **100 °C**.
- ☐ **During the heating process:** Press the ⏻ button **(9)** to stop the product from heating water at any time.

1. Switch on the product (see "Switching on", "Off-mode").
2. **Selecting the temperature setting:** Press the required temperature button **(7)**.
   - The selected temperature button lights up.
3. **Heating the water:** Press the ⏻ button **(9)**.
   - The ⏻ button lights up.
   - The water kettle **(11)** starts heating the water.
4. **When the selected temperature is reached:**
   - A beep sounds 3×.
   - All indicator lights **(7)**/**(9)** go off.

Working mode (heating water with 1 hour keep warm function)

ⓘ **INFO:**

- The product keeps heating up to the selected temperature for 1 hour.
- A temperature of +100 °C cannot be maintained.
- ☐ **If the initial water temperature is higher than the preset temperature:**
  - A beep sounds 1×.
  - The ⏻ button **(9)**, the ≋ button **(8)** and the selected temperature selection button **(7)** light up.
  - Wait until the temperature drops to the preset temperature before initiating the keep warm process.

□ **Switching off the keep warm function early:** Press the ≋ button **(8)**.

1. Switch on the product (see "Switching on", "Off-mode").
2. Press any of the temperature buttons **(7)** and the ≋ button **(8)**.
   – The indicator light of the selected temperature button and the indicator light of the ≋ button light up.
3. **Heating the water:** Press the ⏻ button **(9)**.
   – The ⏻ button lights up.
   – The water kettle **(11)** starts heating the water.
4. **When the selected temperature is reached:**
   – A beep sounds 3×.
   – The selected temperature selection button **(7)** lights up.
   – The ⏻ button **(9)** goes off.
   – The ≋ button **(8)** flashes.
   – The water is kept warm for 1 hour.
5. **After 1 hour of keeping warm:** All indicator lights **(7)**/**(8)**/**(9)** go off.

Cancel the heating process

□ **Stopping the product from heating water at any time:** Press the ⏻ button **(9)**.

Protection features

■ **If you lift the water kettle (11) from the base (6) during work mode:** The product switches off.
□ Place the water kettle **(11)** back onto the base **(6)**. A beep sounds 1×.

Overheating

ⓘ **INFO:**

■ **To prevent damage to the product:** The product is equipped with dry-run automatic power off device. In case of dry-run overheating the power is cut off automatically.
■ **If the water temperature exceeds +105 °C:**
   – The product enters alarm mode.
   – A beep sounds 1×.
   – All indicator lights **(7)**/**(8)**/**(9)** are flashing.

1. Remove the water kettle **(11)** from the base **(6)** and add cold water.
2. Wait for the product to cool down.
3. Place the water kettle **(11)** back onto the base **(6)**.
4. **Restarting the heating process:** See "Switching on", "Off-mode", "Working mode".

High altitude detection function

■ **In high-altitude areas:** The water temperature cannot rise above +98 °C.

■ **When the water temperature reaches or exceeds +80 °C and does not rise further within 15 seconds:** This is considered the maximum water temperature and heating is stopped (in the case of full-power heating).

Cleaning and care

⚠ **WARNING!**

■ The product shall not be immersed in water or other liquids. Do not hold the product under running water.
■ Always disconnect the product from the power supply before cleaning.

Cleaning

■ Do not use any abrasive, aggressive cleaners or hard brushes to clean the product.
□ Clean the product with a slightly damp cloth. Use a mild detergent, if necessary.
□ Rub all parts dry with a clean cloth.

Care

Cleaning the filter (13)	**Fig.**
1. Press the lid opening button **(2)** to open the lid **(1)**.	B
2. Gently pull on the clip of the filter **(13)** to release it.	C
3. Rinse the filter **(13)** with fresh water. If scale deposits have set on the filter **(13)**, soak it for a few hours in a water-vinegar solution (5 %–15 %). The scale deposits will dissolve themselves. 4. Rinse the filter **(13)** with copious amounts of fresh water.	-
5. Place the filter **(13)** with its top edge on the top of the water kettle **(11)**. 6. Press the filter **(13)** firmly into position.	C

Removing calcifications

ⓘ **INFO:** Limescale reduces the efficiency of the product and increases energy consumption. Check the product regularly for limescale deposits.

1. Fill the water kettle **(11)** with a vinegar solution (5 %–15 %).

2. **Starting the heating process:** Simultaneously press the ⏻ button **(9)** and the **100 °C** button **(7)**. Wait for the product to turn off automatically after boiling.
3. Let the solution remain in the water kettle **(11)** overnight. Discard the solution on the next day.
4. Fill the water kettle **(11)** with clear water up to the **MAX** mark on the water gauge **(5)**. Boil the water.
5. After boiling, discard the water to remove any remaining scale and vinegar.
6. Rinse the interior of the water kettle **(11)** thoroughly with tap water.

Storage

- ☐ Store the product when it is not in use in its original packaging.
- ☐ Store the product at a dry location out of the reach of children.

Disposal



Observe the marking of the packaging materials for waste separation, which are marked with abbreviations (a) and numbers (b) with following meaning: 1–7: plastics/20–22: paper and fibreboard/80–98: composite materials.

Product:



Contact your local refuse disposal authority for more details of how to dispose of your worn-out product.



Please dispose of the product properly when it has reached the end of its useful life and not in the household waste. Information on collection points and their opening hours can be obtained from your local authority.

Warranty

The product has been manufactured to strict quality guidelines and meticulously examined before delivery. In the event of material or manufacturing defects you have legal rights against the retailer of this product. Your legal rights are not limited in any way by our warranty detailed below.

The warranty for this product is 3 years from the date of purchase. The warranty period begins on the date of purchase. Keep the original sales receipt in a safe location as this document is required as proof of purchase.

Any damage or defects already present at the time of purchase must be reported without delay after unpacking the product.

Should the product show any fault in materials or manufacture within 3 years from the date of purchase, we will repair or replace it – at our choice – free of charge to you. The warranty period is not extended as a result of a claim being granted. This also applies to replaced and repaired parts.

This warranty becomes void if the product has been damaged, or used or maintained improperly.

The warranty covers material or manufacturing defects.

Warranty claim procedure

To ensure quick processing of your claim, observe the following instructions:

Make sure to have the original sales receipt and the item number (IAN 521361_2601) available as proof of purchase.

You can find the item number on the rating plate, an engraving on the product, on the front page of the instruction manual (bottom left), or as a sticker on the rear or bottom of the product.

If functional or other defects occur, contact the service department listed below either by telephone or by e-mail.

Once the product has been recorded as defective you can return it free of charge to the service address that will be provided to you. Ensure to enclose the proof of purchase (sales receipt) and a short, written description outlining the details of the defect and when it occurred.

Service

GB **Service Great Britain**
Tel.: 0800 404 7657
E-Mail: owim@lidl.co.uk

CE

Verwendete Warnhinweise und Symbole ... Seite 14
Bestimmungsgemäße Verwendung ... Seite 15
Lieferumfang ... Seite 15
Teilebeschreibung ... Seite 15
Technische Daten ... Seite 15
Sicherheitshinweise ... Seite 15
Vor der ersten Verwendung ... Seite 18
Produkt auspacken ... Seite 18
Bedienung ... Seite 18
Produkt aufstellen ... Seite 18
Einschalten ... Seite 18
Aus-Modus ... Seite 19
Betriebsmodus (Wassererwärmung ohne Warmhaltefunktion) ... Seite 19
Betriebsmodus (Wassererwärmung mit 1-stündiger Warmhaltefunktion) ... Seite 19
Erhitzungsvorgang abbrechen ... Seite 19
Sicherheitsfunktionen ... Seite 20
Reinigung und Pflege ... Seite 20
Reinigung ... Seite 20
Pflege ... Seite 20
Lagerung ... Seite 21
Entsorgung ... Seite 21
Garantie ... Seite 21
Abwicklung im Garantiefall ... Seite 21
Service ... Seite 22

Verwendete Warnhinweise und Symbole

In dieser Bedienungsanleitung und auf der Verpackung werden die folgenden Warnhinweise verwendet:

GEFAHR! Dieses Symbol mit dem Signalwort „Gefahr" bezeichnet eine Gefährdung mit einem hohen Risikograd, die, wenn sie nicht vermieden wird, eine schwere Verletzung oder den Tod zur Folge hat.	Wechselstrom/-spannung
	Hz Hertz (Netzfrequenz)
	W Watt
WARNUNG! Dieses Symbol mit dem Signalwort „Warnung" bezeichnet eine Gefährdung mit einem mittleren Risikograd, die, wenn sie nicht vermieden wird, eine schwere Verletzung oder den Tod zur Folge haben kann.	**HINWEIS:** Dieses Symbol mit dem Signalwort „Hinweis" bietet weitere nützliche Informationen.
	Verwenden Sie das Produkt nur in trockenen Innenräumen.
VORSICHT! Dieses Symbol mit dem Signalwort „Vorsicht" bezeichnet eine Gefährdung mit einem niedrigen Risikograd, die, wenn sie nicht vermieden wird, eine geringe oder mäßige Verletzung zur Folge haben kann.	Lebensmittelecht Dieses Produkt hat keine negativen Auswirkungen auf Geschmack oder Geruch.
Dieses Gerät ist als Schutzklasse I eingestuft und muss geerdet werden.	**Verbrennungsgefahr!** Dieses Symbol weist auf eine heiße Oberfläche hin.
Produkt nicht in Wasser oder andere Flüssigkeiten eintauchen.	CE Das CE-Zeichen bestätigt Konformität mit den für das Produkt zutreffenden EU-Richtlinien.
Sicherheitshinweise Handlungsanweisungen	

DIGITALER WASSERKOCHER

Bestimmungsgemäße Verwendung

- Dieses Produkt dient ausschließlich zum Kochen und Warmhalten von Frischwasser.
- Das Produkt ist ausschließlich für den privaten Heimgebrauch konzipiert. Ein gewerblicher Einsatz ist nicht vorgesehen.
- Jede andere nicht in dieser Anleitung erwähnte Verwendung kann zu Schäden am Produkt oder schweren Verletzungen führen.
- Der Hersteller übernimmt keine Haftung für Schäden aufgrund unsachgemäßer Verwendung.

Lieferumfang

- Digitaler Wasserkocher
- Kontaktsockel
- Bedienungsanleitung

Teilebeschreibung

(1) Deckel
(2) Taste zum Öffnen des Deckels
(3) Griff
(4) Anschlussleitung mit Netzstecker
(5) Skala
(6) Kontaktsockel
(7) Tasten zur Temperaturwahl mit Kontrollleuchte
(8) Taste mit Kontrollleuchte (Taste zum Warmhalten)
(9) Taste mit Kontrollleuchte (Taste zum Ein- und ausschalten)
(10) Kabelaufwicklung
(11) Wasserkocher
(12) Ausguss
(13) Filter
(14) Taste zum Schließen des Deckels

Technische Daten

Eingangsspannung:	220-240 V~, 50-60 Hz
Leistungsaufnahme:	2520-3000 W
Schutzklasse:	I
Fassungsvermögen des Wasserkochers:	1,7 L
Aus-Modus:	0,2 W

Sicherheitshinweise

MACHEN SIE SICH VOR DER ERSTEN BENUTZUNG DES PRODUKTS MIT ALLEN SICHERHEITS- UND BEDIENHINWEISEN VERTRAUT! HÄNDIGEN SIE ALLE UNTERLAGEN BEI WEITERGABE DES PRODUKTS AN DRITTE EBENFALLS MIT AUS!

Bei Schäden, die durch Nichtbeachtung dieser Bedienungsanleitung verursacht werden, erlischt der Garantieanspruch! Für Folgeschäden wird keine Haftung übernommen! Bei Sach- oder Personenschäden, die durch unsachgemäße Handhabung oder Nichtbeachtung der Sicherheitshinweise verursacht werden, wird keine Haftung übernommen!

Kinder und Personen mit Einschränkungen



⚠ WARNUNG! LEBENS- UND UNFALLGEFAHR FÜR KLEINKINDER UND KINDER!

- Lassen Sie Kinder niemals unbeaufsichtigt mit dem Verpackungsmaterial.
  Es besteht Erstickungsgefahr durch Verpackungsmaterial. Kinder unterschätzen häufig die Gefahren. Halten Sie Kinder stets fern vom Produkt und von Verpackungsmaterialien.
- Dieses Produkt kann von Kindern ab 8 Jahren und darüber benutzt werden, wenn sie beaufsichtigt werden oder bezüglich des sicheren Gebrauchs des Produktes unterwiesen wurden und die daraus resultierenden Gefahren verstanden haben.

- Dieses Produkt kann von Personen mit reduzierten physischen, sensorischen oder mentalen Fähigkeiten oder Mangel an Erfahrung und/oder Wissen benutzt werden, wenn sie beaufsichtigt oder bezüglich des sicheren Gebrauchs des Produktes unterwiesen wurden und die daraus resultierenden Gefahren verstanden haben.
- Reinigung und die Wartung durch den Benutzer dürfen nicht durch Kinder vorgenommen werden, es sei denn, sie sind 8 Jahre oder älter und werden beaufsichtigt.
- Das Produkt und seine Anschlussleitung sind von Kindern jünger als 8 Jahre fernzuhalten.
- Kinder dürfen mit dem Produkt nicht spielen.

⚠ WARNUNG! Verletzungsgefahr durch Fehlgebrauch!

Einsatzbereiche

- Dieses Produkt wurde für den Einsatz im Haushalt und für ähnliche Anwendungen konzipiert, wie:
  - Teeküchen im Einzelhandel, in Büros und in ähnlicher Arbeitsumgebung;
  - Bauernhäusern;
  - Hotels, Motels und anderen Herbergen;
  - Frühstückspensionen.

Elektrische Sicherheit

⚠ WARNUNG! Vermeiden Sie, dass Wasser auf den Netzstecker oder den Kontaktsockel spritzt.

⚠ GEFAHR! Stromschlaggefahr!
Versuchen Sie nicht, das Produkt selbstständig zu reparieren.
Im Fall einer Fehlfunktion dürfen Reparaturen ausschließlich von qualifiziertem Personal durchgeführt werden.

⚠ WARNUNG! Stromschlaggefahr! Das Produkt darf nicht in Wasser oder andere Flüssigkeiten getaucht werden.
Halten Sie das Produkt nicht unter laufendes Wasser.

⚠ WARNUNG! Stromschlaggefahr!
Verwenden Sie kein beschädigtes Produkt. Trennen Sie das Produkt vom Stromnetz und wenden Sie sich an Ihren Einzelhändler, falls es beschädigt sein sollte.

⚠ WARNUNG! Stromschlaggefahr!
Stellen Sie das Produkt nicht neben Spülbecken oder an feuchte Orte.

- Vergewissern Sie sich vor der Verbindung mit der Stromversorgung, dass die Spannung und der Strom mit den Angaben auf dem Typenschild des Produkts übereinstimmen.
- Verbinden Sie das Produkt ausschließlich mit einer geerdeten Steckdose. Vergewissern Sie sich, dass der Netzstecker ordnungsgemäß angeschlossen ist.
- Um Beschädigungen an der Anschlussleitung zu vermeiden, quetschen oder biegen Sie sie nicht und führen Sie sie nicht über scharfe Kanten. Halten Sie sie auch von heißen Oberflächen und offenen Flammen fern.
- Wenn die Netzanschlussleitung dieses Produktes beschädigt wird, muss sie durch den Hersteller oder seinen Kundendienst oder eine ähnlich qualifizierte Person ersetzt werden, um Gefährdungen zu vermeiden.

- Wenn Sie das Produkt vom Stromnetz trennen, ziehen Sie am Netzstecker und nicht an der Anschlussleitung.
- Schließen Sie das Produkt an eine leicht zugängliche Steckdose an, damit Sie das Produkt im Notfall umgehend vom Stromnetz trennen können.
- Das Produkt ist nicht für den Betrieb mit einem externen Zeitschalter oder einem separaten Fernbedienungssystem vorgesehen.
- Verwenden und berühren Sie das Produkt nicht mit nassen Händen.

Feuer-/Verbrennungsgefahr und Hitze

-  **WARNUNG! Heiße Oberfläche!**
  Halten Sie Kinder und Tiere vom Produkt fern, wenn es in Betrieb ist oder wenn es abkühlt. Die zugänglichen Teile sind heiß.

⚠ **VORSICHT!** Oberflächen können während des Gebrauchs heiß werden.

⚠ **Verbrennungsgefahr!** Die Oberfläche des Produkts bleibt noch einige Zeit nach der Verwendung des Produkts heiß.
Berühren Sie keine heißen Oberflächen des Produkts. Achten Sie auf entweichenden heißen Dampf. Halten Sie das Produkt nur am Handgriff.

⚠ **Verbrennungsgefahr!** Öffnen Sie nicht den Deckel, während das Wasser kocht.
Der Deckel des Produkts muss während des Betriebs sicher verschlossen bleiben.

- Falls Rauch oder ungewöhnliche Geräusche auftreten sollten, trennen Sie das Produkt sofort vom Stromnetz. Lassen Sie das Produkt von einem Spezialisten überprüfen, bevor Sie es erneut verwenden.

⚠ **WARNUNG!** Verwenden Sie das Produkt nicht, falls der Wasserkocher Risse oder sonstige Beschädigungen aufweisen sollte.

Aufstellhinweise

- Das Produkt darf nicht unmittelbar unterhalb einer Wandsteckdose aufgestellt werden.
- Betreiben Sie das Produkt immer auf einer ebenen, stabilen, sauberen, hitzebeständigen und trockenen Oberfläche.

Teile mit Lebensmittelkontakt

- Die folgenden Anweisungen gelten nur für Teile, die mit Wasser in Berührung kommen sollen, wie zum Beispiel:
  – der innere Behälter
  – die interne Wasserstandsanzeige
  – der Ausguss
  – der Teil des Deckels, der mit Lebensmitteln in Berührung kommt

  Diese Teile bestehen aus Kunststoff oder enthalten Kunststoffkomponenten.
- Die Anweisungen gelten nicht für:
  – das Gehäuse des Produkts
  – die Heizplatte
  – das Heizelement
  – Teile, die nicht mit Lebensmitteln in Berührung kommen
- Verwenden Sie Teile mit Lebensmittelkontakt ausschließlich bestimmungsgemäß und gemäß den Anweisungen.

- Eine unsachgemäße Verwendung kann zu Sachschäden führen und die Teile für den weiteren Kontakt mit Lebensmitteln ungeeignet machen.
- Verwenden Sie keine scheuernden Werkzeuge oder aggressive/scheuernde Reinigungsmittel.
- Überprüfen Sie die Kunststoffteile, die mit Lebensmitteln in Berührung kommen, regelmäßig. Bei sichtbaren Beschädigungen oder Anzeichen von Materialverschleiß (z. B. Risse, Verformungen, Schichtablösung oder dauerhafte Verfärbungen) dürfen die betroffenen Teile nicht mehr für den Kontakt mit Lebensmitteln verwendet werden.

Betrieb

- Das Produkt darf nur mit dem mitgelieferten Kontaktsockel verwendet werden.
- Überfüllen Sie das Produkt nicht. Wenn das Produkt überfüllt ist, könnte kochendes Wasser austreten. Betreiben Sie das Produkt nicht ohne Wasser. Der Füllstand des Produkts muss sich zwischen den **MIN**- und **MAX**-Markierungen der Skala befinden.

Reinigung und Lagerung

- Das Produkt darf keinem Tropf- und Spritzwasser ausgesetzt werden.
- Trennen Sie das Produkt während des Nichtgebrauchs und vor der Reinigung vom Stromnetz.
- Hinweise zur Reinigung des Produkts: siehe „Reinigung und Pflege“.

Vor der ersten Verwendung

Produkt auspacken

1. Entnehmen Sie das Produkt aus der Verpackung und entfernen Sie sämtliche Verpackungsmaterialien und Transportsicherungen.
2. Prüfen Sie, ob alle Teile vorhanden sind und ob der beschriebene Lieferumfang vollständig ist (siehe „Lieferumfang“).
3. Überprüfen Sie, ob sich das Produkt und sämtliche Teile in gutem Zustand befinden. Sollten Sie eine Beschädigung oder einen Defekt feststellen, verwenden Sie das Produkt nicht, sondern verfahren Sie wie im Kapitel „Garantie“ beschrieben.
4. Kochen Sie die maximale Wassermenge von 1,7 Litern (siehe „Bedienung“). Schütten Sie das Wasser nach dem Kochvorgang weg, um eventuelle Produktions- und Transportrückstände zu entfernen.

Bedienung

⚠ **WARNUNG! Verbrennungsrisiko!** Der Deckel **(1)** muss beim Ausgießen von heißem Wasser geschlossen sein. Ansonsten könnte heißes Wasser oder Dampf über den Rand austreten und Verbrennungen verursachen.

ⓘ **INFO:** Überprüfen Sie das Produkt vor jedem Gebrauch auf sichtbare Schäden.

Produkt aufstellen

ⓘ **INFO:**

- ☐ Halten Sie die Anschlussleitung **(4)** möglichst kurz.
- ☐ Wickeln Sie die überschüssige Anschlussleitung **(4)** auf die Kabelaufwicklung **(10)** (am Boden des Kontaktsockels **(6)**).
- ☐ Stellen Sie den Kontaktsockel **(6)** auf eine ebene, stabile Oberfläche. Halten Sie einen Sicherheitsabstand zu Wänden und Schränken ein, um Schäden durch aufsteigenden Dampf zu vermeiden.

Einschalten

1. **Deckel (1) öffnen:** Drücken Sie die Taste zum Öffnen des Deckels **(2)**.
2. Füllen Sie den Wasserkocher **(11)** mit Wasser.

3. Schließen Sie den Deckel **(1)**, indem Sie die Taste zum Schließen des Deckels 🔒 **(14)** in Richtung der Öffnung des Wasserkochers drücken.
4. Stellen Sie den Wasserkocher **(11)** auf den Kontaktsockel **(6)**.
5. Stecken Sie den Netzstecker **(4)** in eine geeignete Steckdose.
   – Alle Kontrollleuchten **(7)**/**(8)**/**(9)** leuchten 1 Sekunde lang und erlischen.
   – Ein Signalton ertönt 2×.
   – Das Produkt wechselt in den Aus-Modus (siehe „Aus-Modus“).

Aus-Modus

- ☐ **Drücken Sie im ausgeschalteten Zustand einmal die Taste ⏻ (9):** Die zuvor gewählte Taste zur Temperaturauswahl mit Kontrollleuchte **(7)** leuchtet auf.
- ■ **Die zuvor gewählte Temperatur kann nicht gespeichert werden, wenn der Kontaktsockel (6) vom Stromnetz getrennt wurde:**
  – Die Taste zur Temperaturauswahl **(7) 70 °C** leuchtet auf.
  – Das Produkt wechselt vom Aus-Modus in den Betriebsmodus (siehe „Betriebsmodus“).
- ■ **Wenn innerhalb von 10 Sekunden keine Eingabe erfolgt:**
  – Die Kontrollleuchte **(7)** erlischt.
  – Das Produkt wechselt vom Betriebsmodus in den Aus-Modus.

Betriebsmodus (Wassererwärmung ohne Warmhaltefunktion)

ⓘ **INFO:**

- ■ Sie können zwischen 4 verschiedenen Temperaturen wählen: **70 °C**, **80 °C**, **90 °C**, **100 °C**.
- ☐ **Während des Erhitzungsvorgangs:** Drücken Sie jederzeit die Taste **⏻ (9)**, um die Wassererhitzung zu unterbrechen.

1. Schalten Sie das Produkt ein (siehe „Einschalten“, „Aus-Modus“).
2. **Temperatureinstellung auswählen:** Drücken Sie die benötigte Taste zur Temperaturauswahl **(7)**.
   – Die gewählte Taste zur Temperaturauswahl leuchtet.
3. **Wasser erhitzen:** Drücken Sie die Taste **⏻ (9)**.
   – Die Taste ⏻ leuchtet.
   – Der Wasserkocher **(11)** beginnt, das Wasser zu erhitzen.
4. **Sobald die eingestellte Temperatur erreicht ist:**
   – Ein Signalton ertönt 3×.
   – Alle Kontrollleuchten **(7)**/**(9)** erlischen.

Betriebsmodus (Wassererwärmung mit 1-stündiger Warmhaltefunktion)

ⓘ **INFO:**

- ■ Das Produkt heizt 1 Stunde lang auf die gewählte Temperatur auf.
- ■ Eine Temperatur von +100 °C kann nicht aufrechterhalten werden.
- ☐ **Wenn die anfängliche Wassertemperatur höher ist als die voreingestellte Temperatur:**
  – Ein Signalton ertönt 1×.
  – Die Taste **⏻ (9)**, die Taste **≋ (8)** und die ausgewählte Taste zur Temperaturauswahl **(7)** leuchten.
  – Warten Sie, bis die Temperatur auf die voreingestellte Temperatur gesunken ist, bevor Sie den Warmhaltevorgang starten.
- ☐ **Warmhaltefunktion vorzeitig ausschalten:** Drücken Sie die Taste **≋ (8)**.

1. Schalten Sie das Produkt ein (siehe „Einschalten“, „Aus-Modus“).
2. Drücken Sie eine der Tasten zur Temperaturauswahl **(7)** und die Taste **≋ (8)**.
   – Die Kontrollleuchte der gewählten Taste zur Temperaturauswahl und die Kontrollleuchte der Taste **≋** leuchten.
3. **Wasser erhitzen:** Drücken Sie die Taste **⏻ (9)**.
   – Die Taste ⏻ leuchtet.
   – Der Wasserkocher **(11)** beginnt, das Wasser zu erhitzen.
4. **Sobald die gewählte Temperatur erreicht ist:**
   – Ein Signalton ertönt 3×.
   – Die Taste zur Temperaturauswahl **(7)** leuchtet.
   – Die Taste **⏻ (9)** erlischt.
   – Die Taste **≋ (8)** blinkt.
   – Das Wasser wird 1 Stunde lang warm gehalten.
5. **Nach 1 Stunde Warmhalten:** Alle Kontrollleuchten **(7)**/**(8)**/**(9)** erlischen.

Erhitzungsvorgang abbrechen

- ☐ **Erhitzungsvorgang jederzeit unterbrechen:** Drücken Sie die Taste **⏻ (9)**.

Sicherheitsfunktionen

- **Wenn Sie den Wasserkocher (11) während des Betriebs vom Kontaktsockel (6) abheben:** Das Produkt schaltet sich aus.

□ Stellen Sie den Wasserkocher **(11)** zurück auf den Kontaktsockel **(6)**. Ein Signalton ertönt 1×.

Überhitzung

ⓘ **INFO:**

- **Um Schäden am Produkt zu vermeiden:** Das Produkt ist mit einer automatischen Trockenlauf-Abschaltung ausgestattet. Bei Überhitzung durch Trockenlauf wird die Stromversorgung automatisch unterbrochen.
- **Wenn die Wassertemperatur +105 °C überschreitet:**
  - Das Produkt wechselt in den Alarmmodus.
  - Ein Signalton ertönt 1×.
  - Alle Kontrollleuchten **(7)**/**(8)**/**(9)** blinken.

1. Entnehmen Sie den Wasserkocher **(11)** vom Kontaktsockel **(6)** und fügen Sie kaltes Wasser hinzu.
2. Warten Sie, bis das Produkt abgekühlt ist.
3. Stellen Sie den Wasserkocher **(11)** zurück auf den Kontaktsockel **(6)**.
4. **Erhitzungsvorgang starten:** Siehe „Einschalten", „Aus-Modus", „Betriebsmodus".

Höhenerkennungsfunktion

- **In Höhenlagen:** Die Wassertemperatur darf +98 °C nicht überschreiten.
- **Wenn die Wassertemperatur +80 °C erreicht oder überschreitet und innerhalb von 15 Sekunden nicht weiter ansteigt:** Dies gilt als maximale Wassertemperatur, und der Heizvorgang wird abgeschaltet (bei voller Heizleistung).

Reinigung und Pflege

⚠ **WARNUNG!**

- Das Produkt darf nicht in Wasser oder andere Flüssigkeiten getaucht werden. Produkt nicht unter laufendes Wasser halten.
- Trennen Sie das Produkt vor der Reinigung vom Stromnetz.

Reinigung

- Verwenden Sie keine Scheuermittel, aggressiven Lösungen oder harten Bürsten, um das Produkt zu reinigen.

□ Reinigen Sie das Produkt mit einem leicht angefeuchteten Lappen. Bei Bedarf können Sie ein mildes Spülmittel verwenden.

□ Reiben Sie alle Teile mit einem sauberen Tuch trocken.

Pflege

Filter (13) reinigen	**Abb.**
1. Drücken Sie die Taste zum Öffnen des Deckels **(2)**, um den Deckel **(1)** zu öffnen.	B
2. Ziehen Sie vorsichtig am Clip des Filters **(13)**, um ihn zu lösen.	C
3. Spülen Sie den Filter **(13)** mit klarem Wasser aus. Falls sich Kalk am Filter **(13)** abgelagert hat, weichen Sie diesen ein paar Stunden lang in einer Wasser-Essig-Lösung (5 %–15 %) ein. Die Kalkablagerungen lösen sich von alleine auf. 4. Spülen Sie den Filter **(13)** mit reichlich Frischwasser ab.	-
5. Setzen Sie den Filter **(13)** mit der Oberkante in den oberen Rand des Wasserkochers **(11)** ein. 6. Drücken Sie den Filter **(13)** fest.	C

Verkalkungen entfernen

ⓘ **INFO:** Kalkablagerungen verringern die Effizienz des Produkts und erhöhen den Energieverbrauch. Überprüfen Sie das Produkt regelmäßig auf Kalkablagerungen.

1. Füllen Sie den Wasserkocher **(11)** mit einer Essiglösung (5 %–15 %).
2. **Erhitzungsvorgang starten:** Drücken Sie gleichzeitig die Taste ⏻ **(9)** und die Taste **100 °C (7)**.Warten Sie, bis sich das Produkt nach dem Kochvorgang automatisch ausschaltet.
3. Lassen Sie die Essiglösung über Nacht im Wasserkocher **(11)** einwirken. Schütten Sie die Lösung am nächsten Tag weg.
4. Füllen Sie den Wasserkocher **(11)** bis zur **MAX**-Markierung auf der Skala **(5)** mit klarem Wasser. Kochen Sie das Wasser.
5. Schütten Sie das Wasser nach dem Kochvorgang weg, um eventuell vorhandene Kalkablagerungen und Essigreste zu entfernen.
6. Spülen Sie das Innere des Wasserkochers **(11)** gründlich mit Leitungswasser aus.

Lagerung

- ☐ Bewahren Sie das Produkt während des Nichtgebrauchs in der Originalverpackung auf.
- ☐ Lagern Sie das Produkt an einem trockenen, für Kinder unzugänglichen Ort.

Entsorgung



Beachten Sie die Kennzeichnung der Verpackungsmaterialien bei der Abfalltrennung, diese sind gekennzeichnet mit Abkürzungen (a) und Nummern (b) mit folgender Bedeutung: 1–7: Kunststoffe/20–22: Papier und Pappe/80–98: Verbundstoffe.

Produkt:



Möglichkeiten zur Entsorgung des ausgedienten Produkts erfahren Sie bei Ihrer Gemeinde- oder Stadtverwaltung.



Gerät entsorgen

Das Symbol der durchgestrichenen Mülltonne bedeutet, dass dieses Gerät am Ende der Nutzungszeit nicht über den Haushaltsmüll entsorgt werden darf. Das Gerät ist bei eingerichteten Sammelstellen, Wertstoffhöfen oder Entsorgungsbetrieben abzugeben. Zudem sind Vertreiber von Elektro- und Elektronikgeräten sowie Vertreiber von Lebensmitteln zur Rücknahme verpflichtet. LIDL bietet Ihnen Rückgabemöglichkeiten direkt in den Filialen und Märkten an. Rückgabe und Entsorgung sind für Sie kostenfrei. Beim Kauf eines Neugeräts haben Sie das Recht, ein entsprechendes Altgerät unentgeltlich zurückzugeben.

Zusätzlich haben Sie die Möglichkeit, unabhängig vom Kauf eines Neugeräts, unentgeltlich (bis zu drei) Altgeräte abzugeben, die in keiner Abmessung größer als 25 cm sind.

Bitte löschen Sie vor der Rückgabe alle personenbezogenen Daten.

Bitte entnehmen Sie vor der Rückgabe Batterien oder Akkumulatoren, die nicht vom Altgerät umschlossen sind, sowie Lampen, die zerstörungsfrei entnommen werden können und führen diese einer separaten Sammlung zu.

Garantie

Das Produkt wurde nach strengen Qualitätsrichtlinien hergestellt und vor der Auslieferung sorgfältig geprüft. Im Falle von Material- oder Herstellungsfehlern haben Sie gegenüber dem Verkäufer des Produkts gesetzliche Rechte. Ihre gesetzlichen Rechte werden in keiner Weise durch unsere unten aufgeführte Garantie eingeschränkt.

Die Garantie für dieses Produkt beträgt 3 Jahre ab Kaufdatum. Die Garantiezeit beginnt mit dem Kaufdatum. Bewahren Sie den Originalkaufbeleg an einem sicheren Ort auf, da dieses Dokument als Nachweis des Kaufs erforderlich ist.

Alle Schäden oder Mängel, die bereits zum Zeitpunkt des Kaufs vorhanden sind, müssen unverzüglich nach dem Auspacken des Produkts gemeldet werden.

Sollte das Produkt innerhalb von 3 Jahren ab Kaufdatum einen Material- oder Herstellungsfehler aufweisen, werden wir es – nach unserer Wahl – kostenlos für Sie reparieren oder ersetzen. Die Garantiezeit verlängert sich durch einen stattgegebenen Gewährleistungsanspruch nicht. Dies gilt auch für ersetzte und reparierte Teile.

Diese Garantie erlischt, wenn das Produkt beschädigt oder unsachgemäß verwendet oder gewartet wurde.

Die Garantie deckt Material- und Herstellungsfehler ab.

Abwicklung im Garantiefall

Um eine schnelle Bearbeitung Ihres Anspruchs zu gewährleisten, beachten Sie die folgenden Hinweise:

Halten Sie den Originalkaufbeleg und die Artikelnummer (IAN 521361_2601) als Nachweis für den Kauf bereit.

Sie finden die Artikelnummer auf dem Typenschild, einer Gravur auf dem Produkt, der Startseite der Bedienungsanleitung (unten links) oder als Aufkleber auf der Rück- oder Unterseite des Produkts.

Sollten Funktionsfehler oder sonstige Mängel auftreten, wenden Sie sich zunächst telefonisch oder per E-Mail an die unten aufgeführte Serviceabteilung.

Sobald das Produkt als defekt erfasst wurde, können Sie es kostenlos an die Ihnen mitgeteilte Service-Anschrift zurücksenden. Stellen Sie sicher, dass Sie den Originalkaufbeleg (Kassenbon) sowie eine kurze, schriftliche Beschreibung beilegen, in der die Einzelheiten des Defekts und der Zeitpunkt des Auftretens dargelegt sind.

Service

(DE) **Service Deutschland**
Tel.: 0800 5435 111
E-Mail: owim@lidl.de

(AT) **Service Österreich**
Tel.: 0800 447744
E-Mail: owim@lidl.at

(BE) **Service Belgien**
Tel.: 0800 12089
E-Mail: owim@lidl.be

CE

Avertissements et symboles utilisés ... Page 24
Utilisation conforme aux prescriptions ... Page 25
Contenu de l'emballage ... Page 25
Description des pièces ... Page 25
Données techniques ... Page 25
Consignes de sécurité ... Page 25
Avant la première utilisation ... Page 28
Déballer le produit ... Page 28
Fonctionnement ... Page 28
Positionnement du produit ... Page 28
Mise en marche ... Page 28
Mode d'arrêt ... Page 29
Mode de fonctionnement (chauffage de l'eau sans fonction de maintien en température) ... Page 29
Mode de fonctionnement (chauffage de l'eau avec fonction de maintien au chaud d'une heure) ... Page 29
Interrompre le processus de chauffage ... Page 29
Fonctions de sécurité ... Page 30
Nettoyage et entretien ... Page 30
Nettoyage ... Page 30
Entretien ... Page 30
Rangement ... Page 31
Mise au rebut ... Page 31
Garantie ... Page 31
Faire valoir sa garantie ... Page 32
Service après-vente ... Page 32

Avertissements et symboles utilisés

Les avertissements suivants sont utilisés dans ce mode d'emploi et sur l'emballage :

DANGER ! Ce symbole avec ce signal important de « Danger » indique un danger avec un risque élevé de blessures graves ou de mort si la situation dangereuse n'est pas évitée.	Courant alternatif/tension alternative
	Hz — Hertz (fréquence du secteur)
	W — Watt
AVERTISSEMENT ! Ce symbole avec ce signal important d'« Avertissement » indique un danger avec un risque moyen de blessures graves ou de mort si la situation dangereuse n'est pas évitée.	**REMARQUE :** Ce symbole avec ce signal important de « Remarque » propose plus d'informations utiles.
	Utilisez le produit seulement à l'intérieur de locaux secs.
PRUDENCE ! Ce symbole avec ce signal important de « Prudence » indique un danger avec un risque faible de blessures légères à importantes si la situation dangereuse n'est pas évitée.	Convient pour les aliments Ce produit n'a aucune influence négative sur le goût ou l'odeur.
Cet appareil est de la classe de protection I et doit être mis à la terre.	**Risque de brûlures !** Ce symbole indique une surface chaude.
Il est interdit de plonger le produit dans de l'eau ou tout autre liquide.	Le sigle CE confirme la conformité aux directives de l'UE applicables au produit.
Consignes de sécurité Instructions de manipulation	

BOUILLOIRE NUMÉRIQUE

Utilisation conforme aux prescriptions

- Ce produit sert uniquement à faire bouillir et à maintenir au chaud de l'eau fraîche.
- Le produit est conçu exclusivement pour une utilisation domestique. Une utilisation commerciale n'est pas prévue.
- Toute autre utilisation non mentionnée dans ce mode d'emploi est susceptible d'entraîner des dommages au produit ou des blessures graves.
- Le fabricant décline toute responsabilité pour les dommages résultant d'une utilisation inadéquate.

Contenu de l'emballage

- Bouilloire numérique
- Socle de contact
- Mode d'emploi

Description des pièces

(1) Couvercle
(2) Touche pour ouvrir le couvercle
(3) Poignée
(4) Cordon d'alimentation avec fiche de secteur
(5) Échelle
(6) Socle de contact
(7) Touches de sélection de la température avec voyant lumineux
(8) Touche avec voyant lumineux (touche de maintien au chaud)
(9) Touche avec voyant lumineux (touche marche/arrêt)
(10) Enrouleur de câble
(11) Bouilloire
(12) Bec
(13) Filtre
(14) Touche pour fermer le couvercle

Données techniques

Tension d'entrée :	220–240 V~, 50–60 Hz
Consommation d'énergie :	2520–3000 W
Classe de protection :	I
Contenance de la bouilloire :	1,7 L
Mode d'arrêt :	0,2 W

Consignes de sécurité

AVANT LA PREMIÈRE UTILISATION DU PRODUIT, FAMILIARISEZ-VOUS AVEC TOUTES LES CONSIGNES DE SÉCURITÉ ET D'UTILISATION ! TRANSMETTEZ L'ENSEMBLE DES DOCUMENTS CONCERNANT LE PRODUIT LORSQUE VOUS LE CÉDEZ À UN TIERS !

Tout dommage résultant du non-respect des instructions contenues dans le mode d'emploi entraîne la suppression de la garantie ! Toute responsabilité est déclinée en cas de dommages consécutifs ! Nous déclinons toute responsabilité pour d'éventuels dommages aux biens et aux personnes dus à une manipulation non-conforme ou au non-respect des consignes de sécurité !

Enfants et personnes atteintes d'un handicap



⚠ AVERTISSEMENT ! RISQUE MORTEL ET D'ACCIDENT POUR LES NOURRISSONS ET LES ENFANTS !

- Prière de ne jamais laisser des enfants sans surveillance avec des matériaux d'emballage. Les matériaux d'emballage représentent un risque d'asphyxie. Les enfants sous-estiment souvent les dangers. Maintenez toujours les enfants hors de la portée des matériaux d'emballage et du produit.
- Ce produit peut être utilisé par des enfants de plus de 8 ans s'ils sont surveillés ou s'ils ont reçu des instructions concernant l'utilisation

en toute sécurité du produit et ont compris les risques encourus.

- Ce produit peut être utilisé par des personnes ayant des capacités physiques, sensorielles ou mentales limitées ou ayant une expérience et/ou des connaissances réduites, uniquement si elles sont surveillées ou si elles ont reçu des instructions concernant l'utilisation en toute sécurité du produit et ont compris les risques encourus.
- Le nettoyage et l'entretien réalisables par l'utilisateur ne doivent pas être effectués par des enfants, à moins qu'ils aient plus de 8 ans et qu'ils soient surveillés.
- Le produit et son cordon d'alimentation doivent être tenus hors de la portée des enfants de moins de 8 ans.
- Les enfants ne doivent pas jouer avec le produit.

⚠ AVERTISSEMENT ! Risque de blessures en cas de mauvaise utilisation !

Domaines d'application

- Ce produit a été conçu pour une utilisation domestique et des applications similaires, comme :
  - Cuisinettes dans des commerces, des bureaux et des environnements de travail similaires ;
  - Fermes ;
  - Hôtels, motels et autres auberges ;
  - Dans des chambres d'hôtes.

Sécurité électrique

⚠ AVERTISSEMENT ! Évitez de renverser de l'eau sur la fiche de secteur ou le socle de contact.

⚠ DANGER ! Risque d'électrocution ! N'essayez pas de réparer le produit par vous-même.
En cas de dysfonctionnement, les réparations doivent être effectuées par de la main d'œuvre qualifiée.

⚠ AVERTISSEMENT ! Risque d'électrocution ! Il est interdit de plonger le produit dans de l'eau ou tout autre liquide. Prière de ne pas maintenir le produit sous l'eau courante.

⚠ AVERTISSEMENT ! Risque d'électrocution ! N'utilisez aucun produit endommagé. Débranchez le produit du réseau électrique et adressez-vous à votre détaillant s'il est endommagé.

⚠ AVERTISSEMENT ! Risque d'électrocution ! Ne positionnez pas le produit à côté d'éviers ou dans des endroits humides.

- Assurez-vous avant le branchement sur l'alimentation électrique que la tension et l'intensité du courant correspondent bien aux indications de l'étiquette signalétique du produit.
- Ne branchez le produit que sur une prise de courant mise à la terre. Assurez-vous que la fiche de secteur soit correctement branchée.

- Afin d'éviter tout endommagement du cordon d'alimentation, il est interdit de le coincer, de le plier ou de le faire passer sur des arêtes vives. Maintenez-le aussi à l'écart des surfaces chaudes et des flammes.
- Si le câble électrique de ce produit est endommagé, il doit être remplacé soit par le fabricant ou par son service après-vente ou soit par une main d'œuvre qualifiée afin d'éviter tout danger.
- Lorsque vous débranchez le produit du réseau électrique, tirez sur la fiche de secteur et non pas sur le cordon d'alimentation.
- Branchez le produit sur une prise de courant facilement accessible, afin que vous puissiez en cas d'urgence le débrancher immédiatement du réseau électrique.
- Le produit n'est pas prévu pour être utilisé avec une minuterie externe ou un système de télécommande séparé.
- Il est interdit d'utiliser ou de toucher le produit avec les mains mouillées.

Risque d'incendie/de brûlure et de développement de chaleur

-  **AVERTISSEMENT ! Surface chaude !**
  Tenez le produit hors de la portée des enfants et des animaux pendant qu'il fonctionne ou refroidit. Les pièces accessibles sont chaudes.

⚠ **PRUDENCE !** Les surfaces peuvent devenir chaudes durant l'utilisation.

⚠ **Risque de brûlures !** La surface du produit restera chaude pendant un certain temps après son utilisation.
Ne touchez pas aux surfaces chaudes du produit. Attention aux sorties de vapeur chaude. Tenez le produit seulement par sa poignée.

⚠ **Risque de brûlures !** N'ouvrez pas le couvercle lorsque l'eau bout. Le couvercle du produit doit rester bien fermé durant le fonctionnement.

- Si de la fumée ou des bruits inhabituels apparaissent, débranchez immédiatement le produit du réseau électrique. Faites contrôler le produit par un technicien, avant de le réutiliser.

⚠ **AVERTISSEMENT !** N'utilisez pas le produit si la bouilloire est fissurée ou présente d'autres dommages.

Remarques sur le positionnement

- Le produit ne doit pas être directement placé sous une prise électrique murale.
- Faites toujours fonctionner le produit sur une surface plane, stable, propre, résistante à la chaleur et sèche.

Pièces en contact avec les aliments

- Les instructions suivantes s'appliquent uniquement aux pièces destinées à entrer en contact avec l'eau, telles que :
  – Le récipient intérieur
  – L'indicateur de niveau d'eau interne
  – Le bec verseur
  – La partie du couvercle qui entre en contact avec les aliments

  Ces pièces sont en plastique ou contiennent des composants en plastique.
- Ces instructions ne s'appliquent pas :
  – Au boîtier du produit

– À la plaque chauffante
– À l'élément chauffant
– Aux pièces qui ne sont pas en contact avec les aliments

- Utilisez les pièces destinées à entrer en contact avec des aliments exclusivement conformément à leur usage prévu et aux instructions fournies.
- Une utilisation inappropriée peut entraîner des dommages matériels et rendre les pièces impropres à tout contact ultérieur avec des denrées alimentaires.
- N'utilisez pas d'outils abrasifs ni de produits nettoyants agressifs ou abrasifs.
- Vérifiez régulièrement les pièces en plastique qui entrent en contact avec les aliments. En cas de dommages visibles ou de signes d'usure du matériau (par exemple, fissures, déformations, décollement de couches ou décoloration permanente), les pièces concernées ne doivent plus être utilisées en contact avec des aliments.

Fonctionnement

- Le produit doit être utilisé seulement avec le socle de contact fourni.
- Ne remplissez pas trop le produit. Si le produit est trop rempli, de l'eau bouillante peut en sortir. Il est interdit d'utiliser le produit sans eau. Le niveau de contenance du produit à respecter doit être compris entre les repères **MIN** et **MAX** de l'échelle.

Nettoyage et rangement

- Le produit ne doit pas être exposé aux gouttes et projections d'eau.
- Débranchez le produit du réseau électrique lorsque vous ne l'utilisez pas et avant le nettoyage.
- Remarques sur le nettoyage du produit : voir « Nettoyage et entretien ».

Avant la première utilisation

Déballer le produit

1. Sortez le produit de l'emballage et enlevez tous les matériaux d'emballage et sécurités de transport.
2. Vérifiez que toutes les pièces sont présentes et que le contenu de l'emballage listé est complet (voir « Contenu de l'emballage »).
3. Vérifiez si le produit et toutes les pièces sont en bon état. Si vous constatez une détérioration ou un défaut, n'utilisez pas le produit mais procédez comme décrit au chapitre « Garantie ».
4. Faites bouillir une quantité maximale d'eau de 1,7 litre (voir « Fonctionnement »). Videz l'eau après l'avoir fait bouillir afin d'éliminer tout résidu dû à la fabrication et au transport.

Fonctionnement

⚠ **AVERTISSEMENT ! Risque de brûlures !** Le couvercle **(1)** doit être fermé lorsque vous versez de l'eau chaude. Sinon, de l'eau chaude ou de la vapeur risque de s'échapper par le bord et provoquer des brûlures.

ⓘ **INFO :** Contrôlez le produit avant chaque utilisation pour déceler des dommages visibles.

Positionnement du produit

ⓘ **INFO :**

- Maintenez le cordon d'alimentation **(4)** aussi court que possible.
- Enroulez le surplus du cordon d'alimentation **(4)** dans l'enrouleur de câble **(10)** (sur le fond du socle de contact **(6)**).
- Placez le socle de contact **(6)** sur une surface plane et stable. Conservez une distance de sécurité des murs et placards afin d'éviter les dommages dus à la vapeur montante.

Mise en marche

1. **Ouvrir le couvercle (1) :** Appuyez sur la touche pour ouvrir le couvercle **(2)**.
2. Remplissez la bouilloire **(11)** avec de l'eau.

3. Fermez le couvercle **(1)**, en appuyant sur la touche pour fermer le couvercle 🔒 **(14)** en direction de l'ouverture de la bouilloire.
4. Placez la bouilloire **(11)** sur le socle de contact **(6)**.
5. Branchez la fiche secteur **(4)** sur une prise de courant adaptée.
   – Tous les voyants lumineux **(7)**/**(8)**/**(9)** s'allument pendant 1 seconde, puis s'éteignent.
   – Un signal sonore retentit 2×.
   – L'appareil passe en mode arrêt (voir « Mode d'arrêt »).

Mode d'arrêt

□ **Lorsque l'appareil est éteint, appuyez une fois sur la touche ⏻ (9) :** La touche de sélection de la température avec voyant lumineux **(7)**, sélectionnée précédemment, s'allume.

■ **La température sélectionnée précédemment ne peut pas être enregistrée si le socle de contact (6) a été débranché du secteur :**
   – La touche de sélection de la température **(7) 70 °C** s'allume.
   – Le produit passe du mode arrêt au mode de fonctionnement (voir « Mode de fonctionnement »).

■ **Si aucune saisie n'est effectuée dans les 10 secondes :**
   – Le voyant lumineux **(7)** s'éteint.
   – Le produit passe du mode de fonctionnement en mode arrêt.

Mode de fonctionnement (chauffage de l'eau sans fonction de maintien en température)

ⓘ **INFO :**

■ Vous pouvez choisir entre 4 températures différentes : **70 °C**, **80 °C**, **90 °C**, **100 °C**.

□ **Pendant le processus de chauffage :** Appuyez à tout moment sur la touche **⏻ (9)**, pour interrompre le chauffage de l'eau.

1. Allumez l'appareil (voir « Mise en marche », « Mode d'arrêt »).
2. **Sélectionner le réglage de température :** Appuyez sur la touche correspondante pour sélectionner la température **(7)**.
   – La touche sélectionnée pour le réglage de la température s'allume.
3. **Faire chauffer de l'eau :** Appuyez sur la touche **⏻ (9)**.
   – La touche ⏻ s'allume.
   – La bouilloire **(11)** commence à faire chauffer l'eau.
4. **Dès que la température réglée est atteinte :**
   – Un signal sonore retentit 3×.
   – Tous les voyants lumineux **(7)**/**(9)** s'éteignent.

Mode de fonctionnement (chauffage de l'eau avec fonction de maintien au chaud d'une heure)

ⓘ **INFO :**

■ L'appareil chauffe pendant 1 heure jusqu'à atteindre la température sélectionnée.

■ Il n'est pas possible de maintenir une température de +100 °C.

□ **Si la température initiale de l'eau est supérieure à la température préréglée :**
   – Un signal sonore retentit 1×.
   – La touche **⏻ (9)**, la touche **≋ (8)** et la touche sélectionnée pour la sélection de la température **(7)** s'allument.
   – Attendez que la température ait baissé jusqu'à la température préréglée avant de lancer le mode de maintien au chaud.

□ **Éteindre la fonction de maintien au chaud plus tôt :** Appuyez sur la touche **≋ (8)**.

1. Allumez l'appareil (voir « Mise en marche », « Mode d'arrêt »).
2. Appuyez sur l'une des touches de sélection de température **(7)** et sur la touche **≋ (8)**.
   – Le voyant lumineux de la touche sélectionnée pour le réglage de la température et celui de la touche **≋** s'allument.
3. **Faire chauffer de l'eau :** Appuyez sur la touche **⏻ (9)**.
   – La touche ⏻ s'allume.
   – La bouilloire **(11)** commence à faire chauffer l'eau.
4. **Dès que la température choisie est atteinte :**
   – Un signal sonore retentit 3×.
   – La touche de sélection de la température **(7)** s'allume.
   – La touche **⏻ (9)** s'éteint.
   – La touche **≋ (8)** clignote.
   – L'eau est tenue au chaud pendant 1 heure.
5. **Après 1 heure de maintien au chaud :** Tous les voyants lumineux **(7)**/**(8)**/**(9)** s'éteignent.

Interrompre le processus de chauffage

□ **Interrompre le processus de chauffage à tout moment :** Appuyez sur la touche **⏻ (9)**.

Fonctions de sécurité

- **Si vous retirez la bouilloire (11) de son socle de contact (6) pendant qu'elle est en marche :** Le produit s'éteint.
- Placez à nouveau la bouilloire **(11)** sur le socle de contact **(6)**. Un signal sonore retentit 1×.

Surchauffe

ⓘ **INFO :**

- **Pour éviter d'endommager le produit :** Le produit est équipé d'une fonction d'arrêt automatique. En cas de surchauffe due à un fonctionnement à vide, l'alimentation électrique est automatiquement coupée.
- **Si la température de l'eau dépasse +105 °C :**
  - Le produit passe en mode alarme.
  - Un signal sonore retentit 1×.
  - Les voyants lumineux **(7)**/**(8)**/**(9)** clignotent.

1. Retirez la bouilloire **(11)** de son socle de contact **(6)** et versez-y de l'eau froide.
2. Attendez jusqu'à ce que le produit soit refroidi.
3. Placez à nouveau la bouilloire **(11)** sur le socle de contact **(6)**.
4. **Lancer le processus de chauffage :** Voir « Mise en marche », « Mode d'arrêt », « Mode de fonctionnement ».

Fonction de détection de hauteur

- **En altitude :** La température de l'eau ne doit pas dépasser +98 °C.
- **Lorsque la température de l'eau atteint ou dépasse +80 °C et qu'elle ne continue pas à augmenter dans les 15 secondes qui suivent :** Il s'agit de la température maximale de l'eau, et le chauffage est alors désactivé (à pleine puissance).

Nettoyage et entretien

⚠ **AVERTISSEMENT !**

- Il est interdit de plonger le produit dans de l'eau ou tout autre liquide. Prière de ne pas maintenir le produit sous l'eau courante.
- Avant chaque nettoyage, débranchez le produit du réseau électrique.

Nettoyage

- N'utilisez jamais de produits de nettoyage soit agressifs soit récurants ou de brosses dures pour nettoyer le produit.
- Nettoyez le produit avec un chiffon légèrement humidifié. Si nécessaire, vous pouvez utiliser un liquide vaisselle doux.
- Essuyez toutes les pièces avec un chiffon propre jusqu'à séchage.

Entretien

Nettoyer le filtre (13)	**Fig.**
1. Pour ouvrir le couvercle **(1)**, appuyez sur la touche pour ouvrir le couvercle **(2)**.	B
2. Tirez avec précaution sur le clip du filtre **(13)** afin de l'ôter.	C
3. Rincez le filtre **(13)** à l'eau claire. Si du calcaire s'est accumulé sur le filtre **(13)**, faites-le tremper dans une solution d'eau vinaigrée (5 % à 15 %) pendant quelques heures. Les dépôts de calcaire se dissolvent d'eux-mêmes. 4. Rincer le filtre **(13)** avec suffisamment d'eau fraîche.	-
5. Replacez le filtre **(13)** avec le bord supérieur sur le bord supérieur de la bouilloire **(11)**. 6. Appuyez fermement sur le filtre **(13)**.	C

Élimination du calcaire

ⓘ **INFO :** Les dépôts de calcaire réduisent l'efficacité du produit et augmentent la consommation d'énergie. Vérifiez régulièrement le produit afin de détecter la présence de dépôts de calcaire.

1. Remplissez la bouilloire **(11)** avec une solution au vinaigre (5 % à 15 %).
2. **Lancer le processus de chauffage :** Appuyez simultanément sur la touche ⏻ **(9)** et la touche **100 °C (7)**. Attendez que l'appareil s'éteigne automatiquement à la fin du chauffage.
3. Laissez la solution vinaigrée agir dans la bouilloire **(11)** durant la nuit. Jetez la solution le lendemain.
4. Remplissez la bouilloire **(11)** avec de l'eau claire jusqu'au repère **MAX** situé sur l'échelle **(5)**. Faites bouillir l'eau.
5. Jetez l'eau après l'ébullition afin d'éliminer les dépôts de calcaire et le reste de vinaigre.
6. Rincez soigneusement l'intérieur de la bouilloire **(11)** à l'eau du robinet.

Rangement

- ☐ Conservez le produit lorsqu'il n'est pas utilisé dans son emballage d'origine.
- ☐ Rangez le produit dans un endroit sec, hors de la portée des enfants.

Mise au rebut



Veuillez respecter l'identification des matériaux d'emballage pour le tri sélectif, ils sont identifiés avec des abbréviations (a) et des chiffres (b) ayant la signification suivante : 1–7 : plastiques/20–22 : papiers et cartons/80–98 : matériaux composite.

Produit :

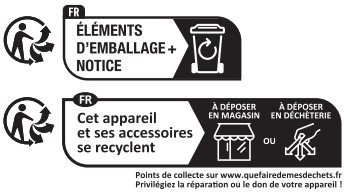

Suivez l'info-tri illustré pour un tri optimal. Ce marquage est spécifique au marché français.



Votre mairie ou votre municipalité vous renseignera sur les possibilités de mise au rebut des produits usagés.



Veuillez éliminer ce produit de manière appropriée lorsqu'il arrive en fin de vie, et ne le jetez pas avec les déchets ménagers. Pour obtenir des renseignements concernant les points de collecte et leurs horaires d'ouverture, vous pouvez contacter votre municipalité.

Garantie

Article L217-16 du Code de la consommation

Lorsque l'acheteur demande au vendeur, pendant le cours de la garantie commerciale qui lui a été consentie lors de l'acquisition ou de la réparation d'un bien meuble, une remise en état couverte par la garantie, toute période d'immobilisation d'au moins sept jours vient s'ajouter à la durée de la garantie qui restait à courir. Cette période court à compter de la demande d'intervention de l'acheteur ou de la mise à disposition pour réparation du bien en cause, si cette mise à disposition est postérieure à la demande d'intervention.

Indépendamment de la garantie commerciale souscrite, le vendeur reste tenu des défauts de conformité du bien et des vices rédhibitoires dans les conditions prévues aux articles L217-4 à L217-13 du Code de la consommation et aux articles 1641 à 1648 et 2232 du Code Civil.

Article L217–4 du Code de la consommation

Le vendeur livre un bien conforme au contrat et répond des défauts de conformité existant lors de la délivrance.

Il répond également des défauts de conformité résultant de l'emballage, des instructions de montage ou de l'installation lorsque celle-ci a été mise à sa charge par le contrat ou a été réalisée sous sa responsabilité.

Article L217-5 du Code de la consommation

Le bien est conforme au contrat :

1° S´il est propre à l'usage habituellement attendu d'un bien semblable et, le cas échéant :
   - s'il correspond à la description donnée par le vendeur et posséder les qualités que celui-ci a présentées à l'acheteur sous forme d'échantillon ou de modèle ;
   - s'il présente les qualités qu'un acheteur peut légitimement attendre eu égard aux déclarations publiques faites par le vendeur, par le producteur ou par son représentant, notamment dans la publicité ou l'étiquetage ;

2° Ou s'il présente les caractéristiques définies d'un commun accord par les parties ou être propre à tout usage spécial recherché par l'acheteur, porté à la connaissance du vendeur et que ce dernier a accepté.

Article L217-12 du Code de la consommation

L'action résultant du défaut de conformité se prescrit par deux ans à compter de la délivrance du bien.

Article 1641 du Code civil

Le vendeur est tenu de la garantie à raison des défauts cachés de la chose vendue qui la rendent impropre à l'usage auquel on la destine, ou qui diminuent tellement cet usage que l'acheteur ne l'aurait pas acquise, ou n'en aurait donné qu'un moindre prix, s'il les avait connus.

Article 1648 1er alinéa du Code civil

L'action résultant des vices rédhibitoires doit être intentée par l'acquéreur dans un délai de deux ans à compter de la découverte du vice.

Les pièces détachées indispensables à l'utilisation du produit sont disponibles pendant la durée de la garantie du produit.

Le produit a été fabriqué selon des critères de qualité stricts, et contrôlé consciencieusement avant sa livraison. En cas de défaut de matériau ou de fabrication, vous avez des droits légaux vis-à-vis du vendeur du produit. Vos droits légaux ne sont en aucun cas limités par notre garantie mentionnée ci-dessous.

La garantie de ce produit est de 3 ans à partir de la date d'achat. La période de garantie commence à la date d'achat. Conservez l'original de la preuve d'achat dans un endroit sûr car ce document est nécessaire pour prouver l'achat.

Tout dommage ou défaut déjà présent au moment de l'achat doit être signalé immédiatement après le déballage du produit.

Si le produit présente un défaut de matériau ou de fabrication dans les 3 ans qui suivent la date d'achat, nous le réparerons ou le remplacerons – à notre choix – gratuitement pour vous. La période de garantie n'est pas prolongée par une demande de garantie acceptée. Cette mesure s'applique également pour les pièces remplacées et réparées.

Cette garantie est annulée si le produit a été endommagé ou utilisé ou entretenu de manière incorrecte.

La garantie couvre les défauts de matériaux et de fabrication.

La garantie couvre les défauts de matériels et de fabrication. Cette garantie ne couvre pas les pièces du produit soumises à une usure normale, et qui sont donc considérées comme des pièces d'usure (par exemple les piles, les piles rechargeables, tuyaux, les cartouches d'encre), ni les dommages aux pièces fragiles, par exemple les interrupteurs ou les pièces en verre.

Faire valoir sa garantie

Pour garantir la rapidité d'exécution de la procédure de garantie, veuillez respecter les indications suivantes :

Veuillez conserver le ticket de caisse et la référence du produit (IAN 521361_2601) à titre de preuve d'achat pour toute demande.

Le numéro de référence de l'article est indiqué sur la plaque d'identification, gravé sur la page de titre de votre manuel (en bas à gauche) ou sur un autocollant apposé sur la face arrière ou inférieure du produit.

En cas de dysfonctionnement du produit, ou de tout autre défaut, contactez en premier lieu le service après-vente par téléphone ou par e-mail aux coordonnées indiquées ci-dessous.

Vous pouvez alors envoyer franco de port tout produit considéré comme défectueux au service clientèle indiqué, accompagné de la preuve d'achat (ticket de caisse) et d'une description écrite du défaut avec mention de sa date d'apparition.

Service après-vente

(FR) **Service après-vente France**
Tél.: 0800 919 270
E-Mail: owim@lidl.fr

(BE) **Service après-vente Belgique**
Tél.: 0800 12089
E-Mail: owim@lidl.be

CE

Gebruikte waarschuwingen en symbolen ... Pagina 34
Beoogd gebruik ... Pagina 35
Leveringsomvang ... Pagina 35
Onderdelenbeschrijving ... Pagina 35
Technische gegevens ... Pagina 35
Veiligheidstips ... Pagina 35
Vóór het eerste gebruik ... Pagina 38
Product uitpakken ... Pagina 38
Bediening ... Pagina 38
Product neerzetten ... Pagina 38
Inschakelen ... Pagina 38
Uit-modus ... Pagina 39
Bedrijfsmodus (waterverwarming zonder warmhoudfunctie) ... Pagina 39
Bedrijfsmodus (waterverwarming met warmhoudfunctie voor 1 uur) ... Pagina 39
Verwarmingsproces annuleren ... Pagina 39
Veiligheidsfuncties ... Pagina 39
Schoonmaken en onderhoud ... Pagina 40
Schoonmaken ... Pagina 40
Onderhoud ... Pagina 40
Opbergen ... Pagina 40
Afvoer ... Pagina 40
Garantie ... Pagina 41
Afwikkeling in geval van garantie ... Pagina 41
Service ... Pagina 41

Gebruikte waarschuwingen en symbolen

In deze gebruiksaanwijzing en op de verpakking worden de volgende waarschuwingen gebruikt:

	**GEVAAR!** Dit symbool met de aanduiding "Gevaar" duidt op een groot risico op gevaar dat, indien niet vermeden, zware verwondingen of de dood tot gevolg kan hebben.		Wisselstroom/-spanning
		Hz	Hertz (netfrequentie)
		W	Watt
	**WAARSCHUWING!** Dit symbool met de aanduiding "Waarschuwing" betekent een middelmatig risico op gevaar dat, indien niet vermeden, zware verwondingen of de dood tot gevolg kan hebben.		**TIP:** Dit symbool met de aanduiding "Tip" duidt op verdere nuttige informatie.
			Gebruik het product alleen in droge binnenruimtes.
	**VOORZICHTIG!** Dit symbool met de aanduiding "Voorzichtig" duidt op een klein risico op gevaar dat, indien niet vermeden, kan leiden tot kleine of middelgrote verwondingen.		Geschikt voor levensmiddelen Dit product heeft geen negatieve effecten op smaak of geur.
	Dit product is ingedeeld in veiligheidsklasse I en moet geaard worden.		**Verbrandingsgevaar!** Dit symbool geeft aan dat er een heet oppervlak aanwezig is.
	Dompel het product nooit onder in water of andere vloeistoffen.	CE	Het CE-teken bevestigt dat het product voldoet aan de betreffende EU-richtlijnen.
■ □	Veiligheidstips Aanwijzingen voor het gebruik		

DIGITALE WATERKOKER

Beoogd gebruik

- Dit product is uitsluitend bestemd voor het koken en warmhouden van drinkwater.
- Het product is uitsluitend bestemd voor persoonlijk gebruik thuis. Het product is niet bestemd voor commercieel gebruik.
- Elk ander gebruik dat niet in deze handleiding wordt genoemd, kan leiden tot schade aan het product of tot zware verwondingen.
- De fabrikant aanvaardt geen aansprakelijkheid voor schade als gevolg van ondeskundig gebruik.

Leveringsomvang

- Digitale waterkoker
- Contactvoet
- Gebruiksaanwijzing

Onderdelenbeschrijving

(1) Deksel
(2) Toets om het deksel te openen
(3) Handgreep
(4) Aansluitsnoer met netstekker
(5) Schaal
(6) Contactvoet
(7) Temperatuurkeuzetoetsen met controlelampje
(8) Toets met controlelampje (toets voor warmhouden)
(9) Toets met controlelampje (toets voor het in- en uitschakelen)
(10) Kabelhaspel
(11) Waterkoker
(12) Tuit
(13) Filter
(14) Toets om het deksel te sluiten

Technische gegevens

Voedingsspanning:	220-240 V~, 50-60 Hz
Energieverbruik:	2520-3000 W
Beschermingsklasse:	I
Volume waterkoker:	1,7 L
Uit-modus:	0,2 W

Veiligheidstips

ZORG ERVOOR DAT U, VOORDAT U HET PRODUCT VOOR HET EERST GEBRUIKT, VERTROUWD BENT MET ALLE VEILIGHEIDS- EN BEDIENINGSAANWIJZINGEN! OVERHANDIG ALLE DOCUMENTATIE ALS U HET PRODUCT DOORGEEFT AAN EEN DERDE!

De garantie vervalt in geval van schade veroorzaakt door het niet volgen van deze gebruiksaanwijzing! Wij aanvaarden geen aansprakelijkheid voor gevolgschade! Er wordt geen aansprakelijkheid aanvaard voor schade aan eigendommen of letsel veroorzaakt door onjuist gebruik of het niet opvolgen van de veiligheidsaanwijzingen!

Kinderen en personen met beperkingen



⚠ WAARSCHUWING! LEVENSGEVAAR EN GEVAAR VOOR ONGEVALLEN VOOR (KLEINE) KINDEREN!

- Laat kinderen nooit zonder toezicht achter met het verpakkingsmateriaal. Gevaar voor verstikking door het verpakkingsmateriaal. Kinderen onderschatten gevaren vaak. Houd kinderen altijd uit de buurt van het product en het verpakkingsmateriaal.
- Dit product mag door kinderen vanaf 8 jaar gebruikt worden als ze onder supervisie staan of geïnstrueerd zijn wat betreft veilig gebruik van het product en begrepen hebben welke gevaren uit dat gebruik voortvloeien.

- Dit product mag alleen door personen met verminderde fysieke, sensorische of geestelijke vermogens of gebrek aan ervaring en/of kennis gebruikt worden als ze onder supervisie staan of geïnstrueerd zijn wat betreft veilig gebruik van het product en begrepen hebben welke gevaren uit dat gebruik voortvloeien.
- Schoonmaken en onderhoud mogen niet door kinderen worden verricht tenzij zij 8 jaar of ouder zijn en onder toezicht staan.
- Het product en het aansluitsnoer moeten uit de buurt worden gehouden van kinderen die jonger zijn dan 8 jaar.
- Kinderen mogen niet met het product spelen.

⚠ WAARSCHUWING! Gevaar voor verwondingen bij onjuist gebruik!

Toepassingen

- Dit product is bestemd om in het huishouden en op vergelijkbare plaatsen gebruikt te worden, zoals:
  - Theekeukens in de detailhandel, op kantoor en op vergelijkbare arbeidsplaatsen;
  - Boerderijen;
  - Hotels, motels en andere onderkomens;
  - Bed-and-breakfasts.

Elektrische veiligheid

⚠ WAARSCHUWING! Voorkom dat er water op de netstekker of de contactvoet terecht komt.

⚠ GEVAAR! Gevaar voor elektrische schokken! Probeer niet het product zelf te repareren.

In geval van een storing mogen reparaties alleen door gekwalificeerde vaklieden worden uitgevoerd.

⚠ WAARSCHUWING! Gevaar voor elektrische schokken! Dompel het product niet onder in water of in andere vloeistoffen.
Houd het product niet onder stromend water.

⚠ WAARSCHUWING! Gevaar voor elektrische schokken! Gebruik het product nooit als het is beschadigd. Koppel het product los van het elektriciteitsnet en neem contact op met uw verkoper als het zou zijn beschadigd.

⚠ WAARSCHUWING! Gevaar voor elektrische schokken! Zet product niet neer naast een gootsteen of op vochtige plekken.

- Controleer voor aansluiting op de stroomvoorziening of de spanning en de stroomsterkte overeenkomen met wat vermeld is op het typeplaatje van het product.
- Sluit het product uitsluitend aan op een geaard stopcontact. Vergewis uzelf ervan dat de netstekker goed in het stopcontact is gestoken.
- Kneus of buig het aansluitsnoer niet om beschadigingen te voorkomen en zorg ervoor dat het niet over scherpe randen hangt. Houd het ook uit de buurt van hete oppervlakken en open vuur.
- Als het aansluitsnoer van dit product beschadigd is, moet dit, om gevaar te vermijden, door de fabrikant, zijn klantendienst of een

vergelijkbaar gekwalificeerd persoon vervangen worden.
- Als u het product los wilt koppelen van het elektriciteitsnet, trek dan aan de netstekker en niet aan het aansluitsnoer.
- Sluit het product aan op een gemakkelijk bereikbaar stopcontact zodat het in geval van nood snel van het elektriciteitsnet kan worden losgekoppeld.
- Het product is niet bestemd om te worden gebruikt met een externe timer of een aparte afstandsbediening.
- Gebruik het product niet en raak het niet aan als uw handen nat zijn.

Vuur-/verbrandingsgevaar en hitte

-  **WAARSCHUWING! Heet oppervlak!**
  Houd kinderen uit de buurt van het product als het gebruikt wordt of als het afkoelt. Onderdelen die aangeraakt kunnen worden, zijn heet.

⚠ **VOORZICHTIG!** Er zijn oppervlakken die tijdens het gebruik heet kunnen worden.

⚠ **Verbrandingsgevaar!** De buitenkant van het product blijft na gebruik van het product nog enige tijd heet.
Raak geen hete oppervlakken van het product aan. Blijf uit de buurt van uit het product ontsnappende hete stoom. Houd het product alleen vast aan de handgreep.

⚠ **Verbrandingsgevaar!** Open het deksel niet als het water kookt. Het deksel van het product moet tijdens gebruik van het product absoluut gesloten blijven.

- Bij rook en ongewone geluiden moet het product direct van het elektriciteitsnet worden losgekoppeld. Laat het product in een dergelijk geval door een vakman controleren voordat u het opnieuw gebruikt.

⚠ **WAARSCHUWING!** Gebruik het product niet als er scheuren in de waterkoker zitten of er andere beschadigingen te zien zijn.

Tips voor het neerzetten

- Het product mag niet direct onder een muurstopcontact worden neergezet.
- Gebruik het product alleen op een vlakke, stabiele, schone, hittebestendige en droge ondergrond.

Onderdelen die in contact komen met etenswaren

- De volgende instructies zijn alleen van toepassing op onderdelen die bestemd zijn om in contact te komen met water, zoals:
  – De binnenste container
  – De interne waterniveau-indicator
  – De tuit
  – Het deel van het deksel dat in contact komt met etenswaren

  Deze onderdelen zijn gemaakt van kunststof of bevatten kunststof onderdelen.
- De aanwijzingen zijn niet van toepassing op:
  – De behuizing van het product
  – De verwarmingsplaat
  – Het verwarmingselement
  – Onderdelen die niet in contact komen met etenswaren
- Gebruik onderdelen die met etenswaren in aanraking komen uitsluitend voor het

beoogde doel en in overeenstemming met de aanwijzingen.
- Onjuist gebruik kan schade aan eigendommen veroorzaken en de onderdelen ongeschikt maken voor verder contact met etenswaren.
- Gebruik geen schurend gereedschap of agressieve/bijtende schoonmaakmiddelen.
- Controleer regelmatig de plastic onderdelen die in contact komen met etenswaren. In geval van zichtbare schade of tekenen van materiaalslijtage (bijv. barsten, vervormingen, losraken van de laag of permanente verkleuring) mogen de aangetaste delen niet meer worden gebruikt voor contact met etenswaren.

Gebruik

- Het product mag alleen gebruikt worden met de meegeleverde contactvoet.
- Doe niet teveel water in het product. Als er teveel water in het product gedaan is, kan kokend water uit het product ontsnappen. Gebruik het product niet zonder dat er water in gedaan is. Er moet zoveel water in het product worden gedaan dat het waterniveau zich tussen de **MIN**- en **MAX**-markeringen van de schaal bevindt.

Schoonmaken en opbergen

- Het product mag niet worden blootgesteld aan waterdruppels of -spatten.
- Als het product niet wordt gebruikt of schoongemaakt, koppel het dan los van het elektriciteitsnet.
- Raadpleeg voor tips over hoe het product schoon te maken de sectie "Schoonmaken en onderhoud".

Vóór het eerste gebruik

Product uitpakken

1. Haal het product uit zijn verpakking en verwijder al het verpakkingsmateriaal en transportbeveiligingen.
2. Controleer of alle onderdelen aanwezig zijn en of de beschrijving van het meegeleverde volledig is (zie "Leveringsomvang").
3. Controleer of het product en alle onderdelen in goede staat zijn. Mocht u een beschadiging of een defect vaststellen, gebruik het product dan niet, maar ga te werk zoals beschreven in het hoofdstuk "Garantie".
4. Kook de maximale hoeveelheid van 1,7 liter water (zie "Bediening"). Giet het water na het koken weg om eventuele productie- en transportverontreinigingen te verwijderen.

Bediening

⚠ **WAARSCHUWING! Gevaar voor verbrandingen!** Het deksel **(1)** moet bij het uitgieten van heet water gesloten zijn. Anders kan heet water of stoom over de rand vrijkomen en verbrandingen veroorzaken.

ⓘ **INFO:** Controleer het product ieder keer dat u het gebuikt op zichtbare schade.

Product neerzetten

ⓘ **INFO:**

- ☐ Zorg ervoor dat het aansluitsnoer **(4)** zo kort mogelijk is.
- ☐ Wikkel het teveel aan aansluitsnoer **(4)** om de kabelhaspel **(10)** (aan de onderkant van de contactvoet **(6)**).
- ☐ Plaats de contactvoet **(6)** op een horizontaal, stabiel oppervlak. Zorg voor een veilige afstand tot muren en kasten om schade door naar buiten komende stoom te voorkomen.

Inschakelen

1. **Deksel (1) openen:** Druk op de toets om het deksel te openen **(2)**.
2. Vul de waterkoker **(11)** met water.
3. Sluit het deksel **(1)** door op de toets om het deksel te sluiten **(14)** te drukken in de richting van de opening van de waterkoker.

4. Zet de waterkoker **(11)** op de contactvoet **(6)**.
5. Steek de netstekker **(4)** in een daarvoor geschikt stopcontact.
   – Alle controlelampjes **(7)**/**(8)**/**(9)** lichten 1 seconde op en gaan uit.
   – U hoort 2× een geluidssignaal.
   – Het product schakelt over naar de uit-modus (zie "Uit-modus").

Uit-modus

☐ **Druk in de uitgeschakelde stand één keer op de toets ⏻ (9):** De eerder geselecteerde temperatuurkeuzetoets met controlelampje **(7)** licht op.

■ **De eerder geselecteerde temperatuur kan niet worden opgeslagen wanneer de contactvoet (6) is losgekoppeld van het lichtnet:**
   – De temperatuurkeuzetoets **(7) 70 °C** licht op.
   – Het product schakelt van de uit-modus naar de bedrijfsmodus (zie "Bedrijfsmodus").

■ **Als binnen 10 seconden geen invoer plaatsvindt:**
   – Het controlelampje **(7)** dooft.
   – Het product schakelt over van de bedrijfsmodus naar de uit-modus.

Bedrijfsmodus (waterverwarming zonder warmhoudfunctie)

ⓘ **INFO:**

■ U kunt kiezen uit 4 verschillende temperaturen: **70 °C**, **80 °C**, **90 °C**, **100 °C**.

☐ **Tijdens het verwarmingsproces:** Druk op de toets ⏻ **(9)** om het opwarmen te onderbreken.

1. Schakel het product in (zie "Inschakelen", "Uit-modus").
2. **Temperatuurinstelling selecteren:** Druk op de benodigde temperatuurkeuzetoets **(7)**.
   – De geselecteerde temperatuurkeuzetoets licht op.
3. **Water opwarmen:** Druk op toets ⏻ **(9)**.
   – Toets ⏻ licht op.
   – De waterkoker **(11)** begint het water te verwarmen.
4. **Wanneer de ingestelde temperatuur is bereikt:**
   – U hoort 3× een geluidssignaal.
   – Alle controlelampjes **(7)**/**(9)** gaan uit.

Bedrijfsmodus (waterverwarming met warmhoudfunctie voor 1 uur)

ⓘ **INFO:**

■ Het product warmt 1 uur op de geselecteerde temperatuur op.

■ Een temperatuur van +100 °C kan niet worden gehandhaafd.

☐ **Als de begintemperatuur van het water hoger is dan de vooraf ingestelde temperatuur:**
   – U hoort 1× een geluidssignaal.
   – Toets ⏻ **(9)**, toets ≋ **(8)** en de gekozen temperatuurkeuzetoets **(7)** lichten op.
   – Wacht tot de temperatuur is gedaald tot de vooraf ingestelde temperatuur voordat u het warmhoudproces start.

☐ **Warmhoudfunctie voortijdig uitschakelen:** Druk op de toets ≋ **(8)**.

1. Schakel het product in (zie "Inschakelen", "Uit-modus").
2. Druk op een van de temperatuurkeuzetoetsen **(7)** en op toets ≋ **(8)**.
   – Het controlelampje van de geselecteerde temperatuurkeuzetoets en het controlelampje van toets ≋ lichten op.
3. **Water opwarmen:** Druk op toets ⏻ **(9)**.
   – Toets ⏻ licht op.
   – De waterkoker **(11)** begint het water te verwarmen.
4. **Zodra de ingestelde temperatuur is bereikt:**
   – U hoort 3× een geluidssignaal.
   – De geselecteerde temperatuurkeuzetoets **(7)** licht op.
   – Toets ⏻ **(9)** gaat uit.
   – Toets ≋ **(8)** knippert.
   – Het water wordt 1 uur lang warm gehouden.
5. **Na 1 uur warmhouden:** Alle controlelampjes **(7)**/**(8)**/**(9)** gaan uit.

Verwarmingsproces annuleren

☐ **Onderbreek het verwarmingsproces op elk gewenst moment:** Druk op toets ⏻ **(9)**.

Veiligheidsfuncties

■ **Als u de waterkoker (11) van de contactvoet (6) tilt tijdens gebruik:** Het product schakelt zichzelf in.

☐ Zet de waterkoker **(11)** terug op de contactvoet **(6)**. U hoort 1× een geluidssignaal.

Oververhitting

ⓘ **INFO:**

■ **Ga als volgt te werk om schade aan het product te voorkomen:** Het product beschikt over een automatische droogkook-uitschakelfunctie. Als het systeem oververhit raakt door droogkoken, wordt de voeding automatisch onderbroken.

- **Als de watertemperatuur hoger is dan +105 °C:**
  - Het product schakelt over naar de alarmmodus.
  - U hoort 1× een geluidssignaal.
  - Alle controlelampjes **(7)**/**(8)**/**(9)** knipperen.

1. Neem de waterkoker **(11)** van de contactvoet **(6)** en voeg koud water toe.
2. Wacht totdat het product afgekoeld is.
3. Zet de waterkoker **(11)** terug op de contactvoet **(6)**.
4. **Verwarmingsproces starten:** Zie "Inschakelen", "Uit-modus", "Bedrijfsmodus".

Hoogtedetectiefunctie

- **In hoogtepositie:** De watertemperatuur mag niet hoger zijn dan +98 °C.
- **Als de watertemperatuur +80 °C bereikt of overschrijdt en binnen 15 seconden niet verder stijgt:** Dit wordt beschouwd als de maximale watertemperatuur en het verwarmingsproces wordt uitgeschakeld (bij volledige warmteafgifte).

Schoonmaken en onderhoud

⚠ **WAARSCHUWING!**

- Dompel het product niet onder in water of in andere vloeistoffen. Product niet onder stromend water houden.
- Koppel het product, voordat u het schoon gaat maken, los van het elektriciteitsnet.

Schoonmaken

- Gebruik voor het schoonmaken van het product geen schuurmiddelen, agressieve schoonmaakmiddelen of harde borstels.
- ☐ Maak het apparaat schoon met een enigszins vochtig doekje. Indien nodig kan een mild schoonmaakmiddel worden gebruikt.
- ☐ Wrijf alle onderdelen met een schone doek droog.

Onderhoud

Filter (13) schoonmaken	Afb.
1. Druk op de toets om het deksel **(2)** te openen, om het deksel **(1)** te openen.	B
2. Trek voorzichtig aan de clip van het filter **(13)** om dit los te maken.	C
3. Spoel het filter **(13)** uit met schoon water. Als zich kalk op het filter **(13)** heeft afgezet, week dit dan een paar uur in een water/azijnoplossing (5 % tot 15 %). De kalkafzettingen lossen dan vanzelf op. 4. Spoel het filter **(13)** met veel schoon water af.	-
5. Plaats het filter **(13)** met de bovenkant in de bovenste rand van de waterkoker **(11)**. 6. Druk het filter **(13)** vast.	C

Kalkaanslag verwijderen

ⓘ **INFO:** Kalkaanslag vermindert de efficiëntie van het product en verhoogt het energieverbruik. Controleer het product regelmatig op kalkaanslag.

1. Vul de waterkoker **(11)** met een azijnoplossing (5 % tot 15 %).
2. **Verwarmingsproces starten:** Druk tegelijkertijd op de toets ⏻ **(9)** en de toets **100 °C (7)**. Wacht tot het product na het koken automatisch uitschakelt.
3. Laat de azijnoplossing de gehele nacht op de waterkoker **(11)** inwerken. Spoel de oplossing de volgende dag weg.
4. Vul de waterkoker **(11)** tot de **MAX**-aanduiding op de schaal **(5)** met schoon water. Breng het water aan de kook.
5. Spoel het water, nadat het gekookt heeft, weg om eventueel aanwezige kalkafzettingen en resten azijnzuur te verwijderen.
6. Spoel de binnenkant van de waterkoker **(11)** van binnen goed uit met leidingwater.

Opbergen

- ☐ Bewaar het product als het niet wordt gebruikt in de originele verpakking.
- ☐ Bewaar het product op een droge, goed geventileerde plaats die ontoegankelijk is voor kinderen.

Afvoer



Neem de aanduiding van de verpakkingsmaterialen voor de afvalscheiding in acht. Deze zijn gemarkeerd met de afkortingen (a) en een cijfers (b) met de volgende betekenis: 1-7: kunststoffen/ 20-22: papier en vezelplaten/80-98: composietmaterialen.

Product:



Informatie over de mogelijkheden om het uitgediende product na gebruik te verwijderen, verstrekt uw gemeentelijke overheid.



Gooi het afgedankte product niet weg via het huisvuil maar geef het af bij het daarvoor bestemde depot of het gemeentelijke milieupark. Informatie over inzamelpunten en openingstijden kunt u opvragen bij uw lokale gemeentelijke instanties.

Garantie

Het product werd volgens strenge kwaliteitsrichtlijnen gemaakt en voor de uitlevering zorgvuldig gecontroleerd. In geval van materiaal- of fabricagefouten hebt u tegenover de verkoper van het product wettelijke rechten. Uw wettelijke rechten worden op geen enkele manier door onze hieronder vermelde garantie beperkt.

De garantie voor dit product bedraagt 3 jaar vanaf aankoopdatum. De garantieperiode gaat in op de datum van aankoop. Bewaar het originele bewijs van aankoop op een veilige plek aangezien dit document nodig is als bewijs.

Alle beschadigingen of gebreken die reeds op het moment van aankoop aanwezig zijn, moeten meteen na het uitpakken van het product worden gemeld.

Mocht het product binnen 3 jaar na aankoopdatum een materiaal- of fabricagefout vertonen, zullen wij het – naar onze keuze – gratis voor u repareren of vervangen.
De garantieperiode wordt door een plaatsgevonden garantieverlening niet verlengd. Dit geldt ook voor vervangen en gerepareerde onderdelen.

Deze garantie vervalt als het product werd beschadigd of onjuist is gebruikt of onderhouden.

De garantie dekt materiaal- en fabricagefouten.

De garantie dekt materiaal- en fabricagefouten af. Deze garantie dekt geen productonderdelen die aan normale slijtage onderhevig zijn en daarom als verbruiksartikelen worden beschouwd (bv. batterijen, oplaadbare batterijen, slangen, inktpatronen), noch dekt zij schade aan breekbare onderdelen, bv. schakelaars of onderdelen die van glas zijn gemaakt.

Afwikkeling in geval van garantie

Om een snelle afhandeling van uw reclamatie te waarborgen dient u de volgende instructies in acht te nemen:

Houd bij alle vragen alstublieft de kassabon en het artikelnummer (IAN 521361_2601) als bewijs van aankoop bij de hand.

Het artikelnummer vindt u op de typeplaat, ingegraveerd, op het titelblad van uw handleiding (linksonder) of als sticker op de achter- of onderzijde.

Wanneer er storingen in de werking of andere gebreken optreden, dient u eerst telefonisch of per e-mail contact met de onderstaande service-afdeling op te nemen.

Een als defect geregistreerd product kunt u dan samen met uw aankoopbewijs (kassabon) en vermelding van de concrete schade alsmede het tijdstip van optreden voor u franco aan het u meegedeelde servicepunt verzenden.

Service

(NL) **Service Nederland**
Tel.: 0800 0249630
E-Mail: owim@lidl.nl

(BE) **Service België**
Tel.: 0800 12089
E-Mail: owim@lidl.be

CE

Używane ostrzeżenia i symbole ... Strona 43
Użytkowanie zgodne z przeznaczeniem ... Strona 44
Zakres dostawy ... Strona 44
Opis części ... Strona 44
Dane techniczne ... Strona 44
Instrukcje bezpieczeństwa ... Strona 44
Przed pierwszym użyciem ... Strona 47
Rozpakowanie produktu ... Strona 47
Obsługa ... Strona 47
Ustawianie produktu ... Strona 47
Włączanie ... Strona 47
Tryb wyłączenia ... Strona 48
Tryb pracy (podgrzewanie wody bez funkcji podtrzymywania ciepła) ... Strona 48
Tryb pracy (podgrzewanie wody z funkcją podtrzymywania ciepła przez 1 godzinę) ... Strona 48
Anulowanie procesu podgrzewania ... Strona 48
Zabezpieczenia ... Strona 48
Czyszczenie i konserwacja ... Strona 49
Czyszczenie ... Strona 49
Konserwacja ... Strona 49
Przechowywanie ... Strona 49
Utylizacja ... Strona 49
Gwarancja ... Strona 50
Sposób postępowania w przypadku naprawy gwarancyjnej ... Strona 50
Serwis ... Strona 50

Używane ostrzeżenia i symbole

W tej instrukcji i na opakowaniu używane są poniższe ostrzeżenia:

	**NIEBEZPIECZEŃSTWO!** Ten symbol ze słowem „Niebezpieczeństwo" wskazuje na zagrożenie o wysokim stopniu ryzyka, które, jeśli się go nie uniknie, spowoduje śmierć lub poważne obrażenia.		Prąd przemienny/napięcie przemienne
		Hz	Herc (częstotliwość sieciowa)
		W	Wat
	**OSTRZEŻENIE!** Ten symbol ze słowem „Ostrzeżenie" wskazuje na zagrożenie o średnim stopniu ryzyka, które, jeśli się go nie uniknie, spowoduje śmierć lub poważne obrażenia.		**RADA:** Ten symbol ze słowem „Rada" zawiera dalsze użyteczne informacje.
			Produkt stosować tylko w pomieszczeniach suchych.
	**OSTROŻNIE!** Ten symbol ze słowem „Ostrożnie" wskazuje na zagrożenie o niskim stopniu ryzyka, które, jeśli się go nie uniknie, spowoduje małe lub umiarkowane obrażenia.		Bezpieczna żywność Ten produkt nie ma negatywnego wpływu na smak lub zapach.
	To urządzenie posiada klasę ochronności I i musi być uziemione.		**Ryzyko poparzenia!** Ten symbol sygnalizuje gorącą powierzchnię.
	Nie zanurzać produktu w wodzie ani w innych cieczach.	CE	Znak CE potwierdza zgodność z dyrektywami UE mającymi zastosowanie do produktu.
	Instrukcje bezpieczeństwa Instrukcje użytkowania		

CZAJNIK CYFROWY

Użytkowanie zgodne z przeznaczeniem

- Ten produkt służy wyłącznie do gotowania świeżej wody i utrzymywania jej temperatury.
- Urządzenie nadaje się tylko do użytku domowego. Urządzenie nie nadaje się do użytku komercyjnego.
- Każde inne użycie niewymienione w tej instrukcji może spowodować uszkodzenie produktu lub poważne obrażenia.
- Producent nie ponosi odpowiedzialności za szkody wynikłe z niewłaściwego użytkowania.

Zakres dostawy

- Czajnik cyfrowy
- Podstawka stykowa
- Instrukcja obsługi

Opis części

(1) Pokrywa
(2) Przycisk otwierania pokrywy
(3) Uchwyt
(4) Kabel zasilania z wtyczką sieciową
(5) Skala
(6) Podstawka stykowa
(7) Przyciski wyboru temperatury ze wskaźnikiem
(8) Przycisk ze wskaźnikiem (przycisk utrzymywania temperatury)
(9) Przycisk ze wskaźnikiem (przycisk włączania i wyłączania)
(10) Uchwyt na kabel zasilania
(11) Czajnik
(12) Dzióbek
(13) Filtr
(14) Przycisk zamykania pokrywy

Dane techniczne

Napięcie wejściowe:	220–240 V~, 50–60 Hz
Pobór mocy:	2520–3000 W
Klasa ochronności:	I
Pojemność czajnika:	1,7 L
Tryb wyłączenia:	0,2 W

Instrukcje bezpieczeństwa

PRZED PIERWSZYM UŻYCIEM PRODUKTU ZAPOZNAĆ SIĘ ZE WSZYSTKIMI INSTRUKCJAMI DOTYCZĄCYMI BEZPIECZEŃSTWA I OBSŁUGI! W PRZYPADKU PRZEKAZANIA PRODUKTU OSOBOM TRZECIM NALEŻY DOŁĄCZYĆ DO NIEGO PEŁNĄ DOKUMENTACJĘ!

Nieprzestrzeganie niniejszej instrukcji obsługi spowoduje utratę gwarancji! Nie ponosimy żadnej odpowiedzialności w przypadku wystąpienia szkód wtórnych! Producent nie ponosi odpowiedzialności za obrażenia ciała i uszkodzenia mienia wynikające z niezastosowania się do wskazówek bezpieczeństwa zawartych w niniejszej instrukcji bezpieczeństwa!

Dzieci i osoby z ograniczeniami



⚠ OSTRZEŻENIE! ZAGROŻENIE ŻYCIA I NIEBEZPIECZEŃSTWO WYPADKU DLA MAŁYCH DZIECI I NIEMOWLĄT!

- Nigdy nie pozostawiać małych dzieci bez nadzoru w pobliżu materiałów pakunkowych. Istnieje ryzyko uduszenia spowodowanego materiałami pakunkowymi. Dzieci często lekceważą zagrożenia. Dzieci należy zawsze trzymać z daleka od produktu i materiałów opakowaniowych.
- Ten produkt może być używany przez dzieci w wieku od 8 lat, jeśli są one pod nadzorem lub zostały poinstruowane w zakresie bezpiecznego użytkowania

produktu i zrozumiały wynikające z tego niebezpieczeństwa.

- Ten produkt może być używany przez osoby o ograniczonej sprawności fizycznej, sensorycznej lub umysłowej albo bez doświadczenia i/lub wiedzy pod warunkiem, że będą nadzorowane lub zostaną poinstruowane odnośnie bezpiecznego korzystania z urządzenia i zrozumieją wynikające z tego zagrożenia.
- Czyszczenie i konserwacja przez użytkownika nie mogą być wykonywane przez dzieci, chyba że mają one 8 lat lub więcej i są nadzorowane.
- Produkt i kabel zasilania należy trzymać z dala od dzieci poniżej 8 lat.
- Dzieci nie mogą bawić się z produktem.

⚠ OSTRZEŻENIE! Ryzyko obrażeń w wyniku niewłaściwego użycia!

Obszary zastosowań

- Ten produkt został zaprojektowany do użytku w gospodarstwach domowych i podobnych miejscach, takich jak:
  - Pracownicze strefy kuchenne w sklepach, biurach i innych miejscach pracy;
  - Gospodarstwach rolnych;
  - Hotelach, motelach i hostelach;
  - Pensjonatach.

Bezpieczeństwo elektryczne

⚠ OSTRZEŻENIE! Dopilnować, aby woda nie pryskała na wtyczkę sieciową ani podstawkę stykową.

⚠ NIEBEZPIECZEŃSTWO! Niebezpieczeństwo porażenia prądem! Nigdy nie naprawiać produktu samodzielnie.
W razie awarii naprawy mogą być wykonywane wyłącznie przez wykwalifikowany personel.

⚠ OSTRZEŻENIE! Niebezpieczeństwo porażenia prądem! Produktu nie wolno zanurzać w wodzie ani w innych cieczach. Nie trzymać produktu pod bieżącą wodą.

⚠ OSTRZEŻENIE! Niebezpieczeństwo porażenia prądem! Nie używać uszkodzonego produktu. Odłączyć urządzenie od źródła zasilania i skontaktować się ze sprzedawcą, jeśli jest uszkodzone.

⚠ OSTRZEŻENIE! Niebezpieczeństwo porażenia prądem! Nie stawiać produktu obok umywalek ani w wilgotnych miejscach.

- Przed podłączeniem do źródła zasilania upewnić się, że napięcie i prąd zasilania odpowiadają danym podanym na tabliczce znamionowej produktu.
- Produkt podłączać wyłącznie do uziemionego gniazdka elektrycznego. Upewnić się, że wtyczka sieciowa jest prawidłowo podłączona.
- Aby uniknąć uszkodzenia kabla zasilania, nie należy go skręcać, zginać ani też przesuwać po ostrych krawędziach. Kabel zasilania trzymać z dala od gorących powierzchni i otwartego ognia.

- W przypadku uszkodzenia kabla zasilania tego produktu musi on zostać wymieniony przez producenta lub jego serwis klientowski lub też osobę posiadającą podobne kwalifikacje. Pozwoli to uniknąć zagrożeń.
- Aby odłączyć produkt od źródła zasilania, należy ciągnąć za wtyczkę sieciową, a nie za kabel zasilający.
- Urządzenie należy podłączać do łatwo dostępnego gniazdka elektrycznego, aby w nagłym wypadku możliwe było natychmiastowe odłączenie urządzenia.
- Urządzenie nie jest przeznaczone do użytku z zewnętrznym regulatorem czasowym lub oddzielnym systemem zdalnego sterowania.
- Nie używać ani nie dotykać produktu mokrymi rękami.

Niebezpieczeństwo pożaru, oparzeń i gorących temperatur

-  **OSTRZEŻENIE! Gorąca powierzchnia!**
  Dzieci i zwierzęta domowe należy trzymać z dala od urządzenia, gdy pracuje lub stygnie. Dostępne części są gorące.

⚠ **OSTROŻNIE!** Powierzchnie mogą się nagrzewać w trakcie użycia.

⚠ **Ryzyko poparzenia!** Powierzchnie produktu pozostają gorące jeszcze przez pewien czas po użyciu.
Nie dotykać żadnych gorących powierzchni produktu. Uważać na uciekającą gorącą parę. Trzymać produkt wyłącznie za uchwyt.

⚠ **Ryzyko poparzenia!** Nie otwierać pokrywki, podczas gdy woda się gotuje. Pokrywka produktu musi być dobrze zamknięta przez cały czas używania produktu.

- W przypadku zauważenia dymu lub dziwnych odgłosów natychmiast odłączyć urządzenie od źródła zasilania. Przed ponownym użyciem przekazać urządzenie specjaliście w celu sprawdzenia.

⚠ **OSTRZEŻENIE!** Nie używać czajnika, jeśli jest pęknięty lub uszkodzony w inny sposób.

Instrukcja montażu

- Urządzenia nie wolno umieszczać bezpośrednio pod ściennym gniazdkiem zasilania.
- Zawsze używać produktu na płaskiej, stabilnej, czystej, żaroodpornej i suchej powierzchni.

Części mające kontakt z żywnością

- Poniższe instrukcje dotyczą wyłącznie części mających kontakt z wodą, takich jak:
  – Pojemnik wewnętrzny
  – Wewnętrzny wskaźnik poziomu wody
  – Dzióbek
  – Część pokrywki mająca kontakt z żywnością
  Części te są wykonane z tworzywa sztucznego lub zawierają takie elementy.
- Niniejsze instrukcje nie mają zastosowania do:
  – Obudowy produktu
  – Płyty grzewczej
  – Elementu grzewczego
  – Części bez kontaktu z żywnością

- Części mające kontakt z żywnością należy używać wyłącznie zgodnie z przeznaczeniem i instrukcją.
- Niewłaściwe użytkowanie może prowadzić do uszkodzenia i uniemożliwić dalszy kontakt części z żywnością.
- Nie należy używać narzędzi ściernych ani silnych środków czyszczących.
- Regularnie sprawdzać części z tworzywa, które mają kontakt z żywnością. Jeśli występują widoczne uszkodzenia lub ślady zużycia materiału (np. pęknięcia, odkształcenia, łuszczenie się lub trwałe przebarwienia), uszkodzone części nie mogą być dłużej używane w celu kontaktu z żywnością.

Użytkowanie

- Produkt należy stosować wyłącznie z dostarczoną podstawką stykową.
- Nie przepełniać urządzenia. W razie przepełnienia urządzenia może wylewać się z niego gotująca się woda. Nie używać produktu bez wody. Poziom napełnienia musi znajdować się między oznaczeniami **MIN** oraz **MAX** widocznymi na skali.

Czyszczenie i przechowywanie

- Urządzenie nie powinno być wystawiane na działanie kropel lub bryzgów wody.
- Odłączyć urządzenie od zasilania przed czyszczeniem i gdy nie jest używane.
- Wskazówki dotyczące czyszczenia produktu: patrz akapit „Czyszczenie i konserwacja".

Przed pierwszym użyciem

Rozpakowanie produktu

1. Wyjąć produkt z opakowania i usunąć wszystkie materiały opakunkowe oraz zabezpieczenia transportowe.
2. Sprawdzić, czy wszystkie są części i czy opisany zakres dostawy jest kompletny (patrz akapit „Zakres dostawy").
3. Sprawdzić, czy produkt i wszystkie części są w dobrym stanie. W razie zauważenia jakichkolwiek uszkodzeń lub defektów nie używać produktu, ale postępować zgodnie z opisem w rozdziale „Gwarancja".
4. Gotować maksymalnie 1,7 litra wody (patrz akapit „Obsługa"). Po zakończeniu gotowania należy wylać wodę, aby usunąć pozostałości po produkcji i transporcie.

Obsługa

⚠ **OSTRZEŻENIE! Niebezpieczeństwo poparzenia!** Podczas nalewania gorącej wody pokrywa **(1)** musi być zamknięta. W przeciwnym razie gorąca woda lub para mogłyby wydostać się przez obręcz i spowodować oparzenia.

ⓘ **INFO:** Przed każdym użyciem sprawdzić urządzenie pod kątem widocznych uszkodzeń.

Ustawianie produktu

ⓘ **INFO:**

- ☐ Kabel zasilania **(4)** musi być możliwie jak najkrótszy.
- ☐ Nadmiar kabla zasilania **(4)** należy nawinąć na uchwyt na kabel zasilania **(10)** (pod spodem podstawki stykowej **(6)**).
- ☐ Podstawkę stykową **(6)** należy ustawić na równej i stabilnej powierzchni. Zachować bezpieczny odstęp od ścian i szaf, aby uniknąć szkód powodowych unoszącą się parą.

Włączanie

1. **Otwieranie pokrywy (1):** Nacisnąć przycisk otwierania pokrywy 🔓 **(2)**.
2. Czajnik **(11)** napełnić wodą.
3. Zamknij pokrywę **(1)**, naciskając przycisk zamykania pokrywy 🔒 **(14)** w kierunku otworu czajnika.
4. Czajnik **(11)** postawić na podstawie stykowej **(6)**.
5. Wtyczkę sieciową **(4)** podłączyć do odpowiedniego gniazdka sieciowego.
   - Wskaźniki **(7)**/**(8)**/**(9)** świecą przez 1 sekundę, a następnie gasną.
   - Rozlegną się dwa sygnały dźwiękowe.
   - Produkt przejdzie do trybu wyłączenia (patrz akapit „Tryb wyłączenia").

Tryb wyłączenia

□ **Po wyłączeniu urządzenia przycisk ⏻ (9) nacisnąć jeden raz:** Zaświeci się poprzednio wybrany przycisk temperatury ze wskaźnikiem **(7)**.

■ **Poprzednio wybranej temperatury nie można zapisać, jeśli podstawka stykowa (6) została odłączona od zasilania:**
- Przycisk wyboru temperatury **(7) 70 °C** zaświeci się.
- Produkt przejdzie z trybu wyłączenia do trybu pracy (patrz akapit „Tryb pracy").

■ **Jeśli w ciągu 10 sekund nie zostanie odebrane żadne polecenie:**
- Wskaźnik **(7)** zgaśnie.
- Produkt przejdzie z trybu pracy do trybu wyłączenia.

Tryb pracy (podgrzewanie wody bez funkcji podtrzymywania ciepła)

ⓘ **INFO:**

■ Do wyboru są 4 temperatury: **70 °C**, **80 °C**, **90 °C**, **100 °C**.

□ **Podczas podgrzewania:** W dowolnym momencie nacisnąć przycisk ⏻ **(9)**, aby wstrzymać proces podgrzewania.

1. Włączyć produkt (patrz akapity „Włączanie", „Tryb wyłączenia").
2. **Wybieranie temperatury:** Naciśnij przyciski wyboru temperatury **(7)**.
   - Wskaźnik wybranego przycisku wyboru temperatury zaświeci się.
3. **Podgrzewanie wody:** Nacisnąć przycisk ⏻ **(9)**.
   - Przycisk ⏻ zaświeci się.
   - Czajnik **(11)** rozpocznie podgrzewanie wody.
4. **Po osiągnięciu ustawionej temperatury:**
   - Rozlegną się 3 sygnały dźwiękowe.
   - Wskaźniki **(7)**/**(9)** zgasną.

Tryb pracy (podgrzewanie wody z funkcją podtrzymywania ciepła przez 1 godzinę)

ⓘ **INFO:**

■ Produkt nagrzeje się do wybranej temperatury w ciągu jednej godziny.

■ Nie można utrzymać temperatury +100 °C.

□ **Jeśli początkowa temperatura wody jest wyższa niż ustawiona:**
- Rozlegnie się jeden sygnał dźwiękowy.
- Podświetlą się przyciski ⏻ **(9)** i ≋ **(8)** oraz wskaźnik wyboru wybranej temperatury **(7)**.
- Przed uruchomieniem funkcji podtrzymywania ciepła należy odczekać, aż temperatura spadnie do ustawionej.

□ **Wcześniejsze wyłączenie funkcji podtrzymywania ciepła:** Nacisnąć przycisk ≋ **(8)**.

1. Włączyć produkt (patrz akapity „Włączanie", „Tryb wyłączenia").
2. Nacisnąć jeden z przycisków wyboru temperatury **(7)** i przycisk ≋ **(8)**.
   - Zaświecą się wskaźniki wybranego przycisku wyboru temperatury oraz przycisku ≋.
3. **Podgrzewanie wody:** Nacisnąć przycisk ⏻ **(9)**.
   - Przycisk ⏻ zaświeci się.
   - Czajnik **(11)** rozpocznie podgrzewanie wody.
4. **Po osiągnięciu ustawionej temperatury:**
   - Rozlegną się 3 sygnały dźwiękowe.
   - Wskaźnik przycisku wyboru temperatury **(7)** zaświeci się.
   - Przycisk ⏻ **(9)** zgaśnie.
   - Przycisk ≋ **(8)** zacznie migać.
   - Woda jest utrzymywana w stanie podgrzanym przez 1 godzinę.
5. **Po podtrzymaniu ciepła przez 1 godzinę:** Wskaźniki **(7)**/**(8)**/**(9)** zgasną.

Anulowanie procesu podgrzewania

□ **Aby przerwać proces podgrzewania w dowolnej chwili:** Nacisnąć przycisk ⏻ **(9)**.

Zabezpieczenia

■ **Jeżeli podczas pracy czajnik (11) zostanie podniesiony z podstawy stykowej (6):** Produkt wyłączy się.

□ Czajnik **(11)** postawić z powrotem na podstawie stykowej **(6)**. Rozlegnie się jeden sygnał dźwiękowy.

Przegrzanie

ⓘ **INFO:**

■ **Aby uniknąć uszkodzenia produktu:** Produkt jest wyposażony w automatyczny wyłącznik w przypadku pracy na sucho. W przypadku przegrzania spowodowanego pracą na sucho zasilanie jest automatycznie przerywane.

■ **Jeśli temperatura wody przekroczy +105 °C:**
- Produkt przechodzi do trybu alarmowego.
- Rozlegnie się jeden sygnał dźwiękowy.
- Wskaźniki **(7)**/**(8)**/**(9)** migają.

1. Czajnik **(11)** zdjąć z podstawy stykowej **(6)** i dolać zimnej wody.
2. Poczekać, aż produkt wystygnie.
3. Czajnik **(11)** postawić z powrotem na podstawie stykowej **(6)**.
4. **Rozpoczęcie procesu grzania:** Patrz akapity „Włączanie", „Tryb wyłączenia", „Tryb pracy".

Funkcja wykrywania wysokości

- **Na dużych wysokościach:** Temperatura wody nie może przekraczać +98 °C.
- **Jeśli temperatura wody osiągnie lub przekroczy +80 °C i nie wzrośnie dalej w ciągu 15 sekund:** Jest to uważane za maksymalną temperaturę wody, a proces grzania zostanie wyłączony (przy pełnej mocy grzania).

Czyszczenie i konserwacja

⚠ OSTRZEŻENIE!

- Produktu nie wolno zanurzać w wodzie ani w innych cieczach. Nie wkładać produktu pod bieżącą wodę.
- Przed każdym czyszczeniem odłączać urządzenie od źródła zasilania.

Czyszczenie

- Do czyszczenia produktu nie należy używać żadnych materiałów ściernych, agresywnych roztworów ani twardych szczotek.
- ☐ Urządzenie czyścić lekko zwilżoną ściereczką. W razie potrzeby można użyć łagodnego detergentu.
- ☐ Wszystkie elementy wytrzeć do sucha czystą ściereczką.

Konserwacja

Czyszczenie filtra (13)	Rys.
1. Nacisnąć przycisk otwierania pokrywy **(2)**, aby otworzyć pokrywę **(1)**.	B
2. Delikatnie pociągnąć zatrzask filtra **(13)**, aby go zwolnić.	C
3. Filtr **(13)** przepłukać czystą wodą. Jeśli na filtrze **(13)** nagromadził się kamień, to należy moczyć go kilka godzin w roztworze wody z octem (5 % do 15 %). Osady wapienne same się rozpuszczą. 4. Filtr **(13)** przepłukać dużą ilością świeżej wody.	-
5. Filtr **(13)** włożyć górną krawędzią w górną krawędź czajnika **(11)**. 6. Docisnąć mocno filtr **(13)**.	C

Usuwanie zwapnień

ⓘ **INFO:** Osad wapienny zmniejsza skuteczność produktu i zwiększa zużycie energii. Regularnie sprawdzać produkt pod kątem osadów wapiennych.

1. Czajnik **(11)** napełnić roztworem octu (5 % do 15 %).
2. **Rozpoczęcie procesu grzania:** Nacisnąć jednocześnie przyciski **⏻ (9)** i **100 °C (7)**. Poczekać, aż urządzenie wyłączy się automatycznie po zakończeniu gotowania.
3. Roztwór octu pozostawić na noc w czajniku **(11)** elektrycznym. Następnego dnia wylać roztwór.
4. Czajnik **(11)** napełnić czystą wodą do znaku **MAX** na skali **(5)**. Zagotować wodę.
5. Po zakończeniu gotowania należy wylać wodę, aby usunąć pozostałości osadu wapiennego oraz octu.
6. Dokładnie wypłukać wnętrze czajnika **(11)** elektrycznego wodą z kranu.

Przechowywanie

- ☐ Produkt przechowywać w oryginalnym opakowaniu, gdy nie jest używany.
- ☐ Urządzenie przechowywać w miejscu suchym i niedostępnym dla dzieci.

Utylizacja



Przy segregowaniu odpadów prosimy zwrócić uwagę na oznakowanie materiałów opakowaniowych, oznaczone są one skrótami (a) i numerami (b) o następującym znaczeniu: 1–7: Tworzywa sztuczne/20–22: Papier i tektura/ 80–98: Materiały kompozytowe.

Produkt:



Informacji na temat możliwości utylizacji wyeksploatowanego produktu udziela urząd gminy lub miasta.



Nie wyrzucać produktu po zakończeniu eksploatacji do odpadów domowych, lecz prawidłowo zutylizować. Informacji o punktach zbiorczych i ich godzinach otwarcia udziela odpowiedni urząd.

Elektroodpady nie mogą być wyrzucane do pojemników do selektywnej zbiórki odpadów komunalnych. Można je oddać w specjalnie wyznaczonych miejscach np. Punkt Selektywnej Zbiórki Odpadów Komunalnych lub/bądź w punktach handlowych oferujących w sprzedaży sprzęt elektroniczny.

Należy postępować zgodnie z obowiązującymi w Polsce przepisami dotyczącymi selektywnej zbiórki urządzeń elektrycznych i elektronicznych. Zużyty sprzęt może mieć szkodliwy wpływ na środowisko i zdrowie ludzi z uwagi na potencjalną zawartość niebezpiecznych substancji, mieszanin oraz części składowych. Gospodarstwo domowe spełnia ważną rolę w przyczynianiu się do ponownego użycia i odzysku surowców wtórnych, w tym recyklingu zużytego sprzętu. Na tym etapie kształtuje się postawy, które wpływają na zachowanie wspólnego dobra jakim jest czyste środowisko naturalne.

Gwarancja

Produkt został wyprodukowany zgodnie z surowymi wytycznymi dotyczącymi jakości i dokładnie przetestowane przed dostawą. W przypadku wad materiałowych lub produkcyjnych przysługują Państwu prawa ustawowe wobec sprzedawcy produktu. Państwa prawa ustawowe nie są w żaden sposób ograniczone przez naszą gwarancję przedstawioną poniżej.

Gwarancja na ten produkt wynosi 3 lata od daty zakupu. Okres gwarancji rozpoczyna się od daty zakupu. Proszę przechowywać oryginalny rachunek w bezpiecznym miejscu, ponieważ ten dokument jest wymagany jako dowód zakupu.

Wszelkie uszkodzenia lub wady obecne już w momencie zakupu należy zgłosić niezwłocznie po rozpakowaniu produktu.

Jeżeli w ciągu 3 lat od daty zakupu produkt wykaże wady materiałowe lub produkcyjne, to – według naszego uznania – bezpłatnie go naprawimy lub wymienimy. Okres gwarancji nie ulega przedłużeniu o przyznane roszczenie gwarancyjne. Dotyczy to również wymienionych i naprawionych części.

Niniejsza gwarancja traci ważność, jeśli produkt został uszkodzony, był niewłaściwie użytkowany lub konserwowany.

Gwarancja pokrywa wady materiałowe i produkcyjne.

Gwarancja obejmuje wady materiałowe i produkcyjne. Niniejsza gwarancja nie obejmuje części produktu, które podlegają normalnemu zużyciu i dlatego są uważane za części zużywalne (np. baterie, akumulatory, węże, wkłady atramentowe), ani nie obejmuje uszkodzeń części delikatnych, np. przełączników lub części wykonanych ze szkła.

Zgodnie z Kodeksem Cywilnym art. 581 §1 wraz z wymianą urządzenia lub ważnej części czas gwarancji rozpoczyna się na nowo.

Sposób postępowania w przypadku naprawy gwarancyjnej

Aby zapewnić szybkie rozpatrzenie Państwa wniosku, prosimy stosować się do następujących wskazówek:

Przed skontaktowaniem się z działem serwisowym należy przygotować paragon i numer artykułu (IAN 521361_2601) jako dowód zakupu.

Numery artykułów można znaleźć na tabliczce znamionowe, na grawerunku, na stronie tytułowej jego instrukcji (na dole po lewej stronie) lub jako naklejkę na stronie odwrotnej lub spodniej.

W razie wystąpienia błędów w działaniu lub innych wad, należy skontaktować się najpierw z wymienionym poniżej działem serwisowym telefonicznie lub pocztą elektroniczną.

Produkt uznany za uszkodzony można następnie z dołączeniem dowodu zakupu (paragonu) i podaniem, na czym polega wada i kiedy wystąpiła, przesłać bezpłatnie na podany Państwu adres serwisu.

Serwis

(PL) **Serwis Polska**
Tel.: 223974996
E-Mail: owim@lidl.pl

CE

Použitá výstražná upozornění a symboly ... Strana 52
Použití ke stanovenému účelu ... Strana 53
Rozsah dodávky ... Strana 53
Popis dílů ... Strana 53
Technické údaje ... Strana 53
Bezpečnostní pokyny ... Strana 53
Před prvním použitím ... Strana 56
Vybalte výrobek ... Strana 56
Obsluha ... Strana 56
Instalace výrobku ... Strana 56
Zapnutí ... Strana 56
Režim vypnutí ... Strana 56
Provozní režim (ohřev vody bez funkce udržování teploty) ... Strana 56
Provozní režim (ohřev vody s 1hodinovou funkcí udržování teploty) ... Strana 56
Přerušit proces ohřevu ... Strana 57
Bezpečnostní funkce ... Strana 57
Čištění a péče ... Strana 57
Čištění ... Strana 57
Péče ... Strana 57
Skladování ... Strana 58
Zlikvidování ... Strana 58
Záruka ... Strana 58
Postup v případě uplatňování záruky ... Strana 58
Servis ... Strana 58

Použitá výstražná upozornění a symboly

V tomto návodu k obsluze a na obalu jsou používána následující upozornění:

NEBEZPEČÍ! Tento symbol se signální slovem „Nebezpečí" označuje ohrožení s vysokým stupněm rizika, které má, pokud se mu nezabrání, za následek těžké zranění nebo smrt.	Střídavý proud/napětí
	Hz Hertz (síťová frekvence)
	W Watt
VAROVÁNÍ! Tento symbol se signální slovem „Varování" označuje ohrožení se středním stupněm rizika, které může mít, pokud se mu nezabrání, za následek těžké zranění nebo smrt.	**UPOZORNĚNÍ:** Tento symbol se signálním slovem „Upozornění" poskytuje další užitečné informace.
	Používejte výrobek jen v suchých vnitřních prostorách.
OPATRNĚ! Tento symbol se signální slovem „Opatrně" označuje ohrožení s nízkým stupněm rizika, které může mít, pokud se mu nezabrání, za následek malé nebo lehké zranění.	Bezpečné pro potraviny Tento výrobek nemá žádný negativní vliv na chuť a vůni.
Tento přístroj je zařazen do ochranné třídy I a musí být uzemněn.	**Nebezpečí popálenin!** Tento symbol upozorňuje horký povrch.
Výrobek neponořujte do vody nebo jiných kapalin.	CE Značka CE potvrzuje shodu se směrnicemi EU, které se na výrobek vztahují.
Bezpečnostní pokyny Pokyny pro činnost	

DIGITÁLNÍ RYCHLOVARNÁ KONVICE

Použití ke stanovenému účelu

- Tento výrobek slouží výhradně pro vaření a udržování pitné vody v teplém stavu.
- Tento výrobek je vhodný výhradně pro použití v soukromých domácnostech. Není určen ke komerčnímu použití.
- Jakékoli jiné použití neuvedené v tomto návodu použití může vést k poškození výrobku nebo k těžkým zraněním.
- Výrobce nepřebírá žádnou odpovědnost za škody způsobené neodborným použitím.

Rozsah dodávky

- Digitální rychlovarná konvice
- Kontaktní podstavec
- Návod na obsluhu

Popis dílů

(1) Víko
(2) Tlačítko k otevření víka
(3) Rukojeť
(4) Přípojné vedení se síťovou zástrčkou
(5) Stupnice
(6) Kontaktní podstavec
(7) Tlačítka pro volbu teploty s kontrolkou
(8) Tlačítko s kontrolkou
(tlačítko pro udržování teploty)
(9) Tlačítko s kontrolkou
(tlačítko pro zapnutí a vypnutí)
(10) Naviják kabelu
(11) Rychlovarná konvice
(12) Výlevka
(13) Filtr
(14) Tlačítko k uzavření víka

Technické údaje

Vstupní napětí:	220–240 V~, 50–60 Hz
Příkon:	2520–3000 W
Ochranná třída:	I
Kapacita rychlovarné konvice:	1,7 L
Režim vypnutí:	0,2 W

Bezpečnostní pokyny

PŘED PRVNÍM POUŽITÍM VÝROBKU SE SEZNAMTE SE VŠEMI BEZPEČNOSTNÍMI A OBSLUŽNÝMI POKYNY! PŘI PŘEDÁNÍ VÝROBKU TŘETÍM OSOBÁM PŘEDEJTE ROVNĚŽ VEŠKERÉ PODKLADY!

U škod způsobených nedodržením tohoto návodu k obsluze zaniká záruční nárok! Za následné škody se nepřebírá žádná odpovědnost! Nepřebírá se žádná odpovědnost za škody na majetku nebo zranění způsobené neodbornou manipulací nebo nedodržením bezpečnostních pokynů!

Děti a osoby se zdravotním omezením



⚠ VAROVÁNÍ! NEBEZPEČÍ ŽIVOTA A NEHOD PRO BATOLATA A DĚTI!

- Nikdy nenechejte děti bez dozoru s obalovým materiálem.
  Existuje nebezpečí udušení obalovým materiálem. Děti často podceňují nebezpečí. Děti držte mimo dosah výrobku a balicích materiálů.
- Tento výrobek může být používán dětmi od 8 let, když jsou pod dozorem nebo jsou poučeni o bezpečném používání přístroje a porozuměly nebezpečím, které z toho plynou.
- Tento výrobek může být používán osobami se sníženými fyzickými, smyslovými nebo mentálními schopnostmi nebo nedostatkem zkušeností a/nebo znalostí, když jsou pod dozorem nebo jsou poučeny o

bezpečném používání přístroje a porozuměly nebezpečím, které z toho plynou.

- Čistění a uživatelská údržba nesmí být prováděny dětmi, ledaže by byly staré 8 let nebo starší a byly pod dozorem.
- Chraňte výrobek a jeho přípojné vedení před dětmi mladšími než 8 let.
- Děti si nesmí s výrobkem hrát.

⚠ VAROVÁNÍ! Nebezpečí zranění v důsledku nesprávného použití!

Oblasti použití

- Tento výrobek byl koncipován pro použití v domácnosti a pro podobné aplikace, jako jsou:
  - Kuchyňky v maloobchodě, v kancelářích a v podobném pracovním prostředí;
  - Selská stavení;
  - Hotely, motely a jiné ubytovny;
  - Penziony se snídaní.

Elektrická bezpečnost

⚠ VAROVÁNÍ! Zabraňte tomu, aby voda stříkala na síťovou zástrčku nebo kontaktní podstavec.

⚠ NEBEZPEČÍ! Nebezpečí zranění elektrickým proudem! Nepokoušejte se výrobek sami opravovat.
V případě poruchy smí opravy provádět výhradně kvalifikovaný personál.

⚠ VAROVÁNÍ! Nebezpečí zranění elektrickým proudem! Výrobek nesmí být ponořován do vody nebo jiných kapalin. Nedržte výrobek pod tekoucí vodou.

⚠ VAROVÁNÍ! Nebezpečí zranění elektrickým proudem! Poškozený výrobek nepoužívejte. Když je výrobek možná poškozen odpojte ho od elektrické sítě a obraťte se na svého prodejce.

⚠ VAROVÁNÍ! Nebezpečí zranění elektrickým proudem! Nestavte výrobek do blízkosti umyvadel nebo na vlhká místa.

- Před připojením k napájení se ujistěte, zda jsou napětí a proud v souladu s informacemi na typovém štítku výrobku.
- Spojujte výrobek výhradně s uzemněnou zásuvkou. Ujistěte se, že je síťová zástrčka řádně připojená.
- Aby nedošlo k poškození přípojného vedení, nemačkejte ho nebo ho neohýbejte a neveďte jej přes ostré hrany. Chraňte ho rovněž před horkými povrchy a otevřenými plameny.
- Když je síťové přípojné vedení tohoto výrobku poškozeno, musí být nahrazeno výrobcem nebo jeho zákaznickou službou nebo podobně kvalifikovanou osobou, aby se zabránilo ohrožení.
- Když odpojíte výrobek od elektrické sítě, tahejte za síťovou zástrčku, ne za přípojné vedení.
- Připojte výrobek na jednu vždy snadno přístupnou zásuvku, abyste mohli výrobek v případě nouze okamžitě odpojit od sítě.
- Výrobek není vhodný k provozu s pomocí externího časovače nebo samostatného dálkového ovládání.
- Nepoužívejte výrobek a nedotýkejte se ho mokrýma rukama.

Nebezpečí požáru/popálenin a žáru

-  **VAROVÁNÍ! Horký povrch!** Udržujte děti a zvířata mimo dosah výrobku, když je v provozu, nebo když se chladí. Přístupné části jsou horké.

⚠ **OPATRNĚ!** Povrchy se mohou během používání stát horkými.

⚠ **Nebezpečí popálenin!** Povrch výrobku zůstane po určitou dobu po použití výrobku stále horký.
Nedotýkejte se horkých povrchů výrobku. Dávejte pozor na unikající horkou páru. Držte výrobek jen za rukojeť.

⚠ **Nebezpečí popálenin!** Nikdy otevírejte víko, když se voda vaří. Víko výrobku musí být během provozu bezpečně uzavřeno.

- Pokud se objeví kouř nebo neobvyklý hluk, oddělte výrobek okamžitě od zásuvky. Nechte výrobek před dalším použitím zkontrolovat specialistou.

⚠ **VAROVÁNÍ!** Nepoužívejte výrobek, pokud má rychlovarná konvice praskliny nebo jiná poškození.

Instalační pokyny

- Výrobek nesmí nainstalován bezprostředně pod zásuvkou.
- Provozujte výrobek vždy na rovné, stabilní, čisté, tepelně odolné a suché ploše.

Díly přicházející do styku s potravinami

- Následující pokyny platí pouze pro součásti, které přicházejí do styku s vodou, jako například:
  – Vnitřní nádoba
  – Vnitřní ukazatel hladiny vody
  – Výlevka
  – Část víka, která přichází do styku s potravinami

  Tyto díly jsou vyrobeny z plastu nebo obsahují plastové součásti.
- Tyto pokyny neplatí pro:
  – Kryt výrobku
  – Topná deska
  – Topný článek
  – Části, které nepřicházejí do styku s potravinami
- Součásti, které přicházejí do styku s potravinami, používejte výhradně v souladu s jejich určením a podle pokynů.
- Nesprávné použití může vést k poškození majetku a způsobit, že se součásti stanou nevhodnými pro další styk s potravinami.
- Nepoužívejte abrazivní nástroje nebo agresivní/abrazivní čisticí prostředky.
- Pravidelně kontrolujte plastové části, které přicházejí do styku s potravinami. V případě viditelných poškození nebo známek opotřebení materiálu (např. praskliny, deformace, odlupování vrstvy nebo trvalé zabarvení) se dotčené části nesmějí dále používat pro styk s potravinami.

Provoz

- Výrobek smí být používán pouze s dodaným kontaktním podstavcem.
- Výrobek nepřeplňujte. Je-li výrobek je přeplněn, mohla by uniknout vroucí voda. Výrobek neprovozujte bez vody. Stupeň plnění výrobku musí být mezi značkami **MIN** a **MAX** na stupnici.

Čištění a skladování

- Výrobek nesmí být vystaven kapající nebo stříkající vodě.
- Oddělte výrobek od sítě po dobu jeho nepoužívání a před jeho čištěním.
- Pokyny k čištění výrobku: viz „Čištění a péče".

Před prvním použitím

Vybalte výrobek

1. Vyjměte výrobek z obalu a odstraňte veškeré balicí materiály a přepravní pojistky.
2. Zkontrolujte, zda jsou k dispozici všechny díly a zda je rozsah dodávky kompletní (viz „Rozsah dodávky").
3. Zkontrolujte, zda je výrobek a všechny součásti v dobrém stavu. Pokud zjistíte jakékoli poškození nebo závadu, výrobek nepoužívejte, ale postupujte podle popisu v kapitole „Záruka".
4. Vařte maximální množství vody 1,7 litru (viz „Obsluha"). Vodu po vaření vylijte, abyste odstranili všechny případné zbytky z výroby a dopravy.

Obsluha

⚠ **VAROVÁNÍ! Riziko popálení!** Víko **(1)** musí být při vylévání horké vody uzavřeno. Jinak by mohla horká voda nebo pára vytéci přes okraj a způsobit popáleniny.

ⓘ **INFORMACE:** Před každým použitím výrobek zkontrolujte na viditelná poškození.

Instalace výrobku

ⓘ **INFORMACE:**

- Zachovejte přípojné vedení **(4)** co nejkratší.
- Přebytečné přípojné vedení **(4)** naviňte na naviják kabelu **(10)** (na spodní straně kontaktního podstavce **(6)**).
- Kontaktní podstavec **(6)** postavte na rovný, stabilní povrch. Udržujte bezpečnou vzdálenost od stěn a skříní, aby nedošlo k poškození prostřednictvím vystupující páry.

Zapnutí

1. **Otevřete víko (1):** Stlačte tlačítko k otevření víka 🔒 **(2)**.
2. Rychlovarnou konvici **(11)** naplňte vodou.
3. Zavřete víko **(1)** tak, že stisknete tlačítko k uzavření víka 🔒 **(14)** směrem k otvoru rychlovarné konvice.
4. Postavte rychlovarnou konvici **(11)** na kontaktní podstavec **(6)**.
5. Zastrčte síťovou zástrčku **(4)** do vhodné zásuvky.
   - Všechny kontrolky **(7)**/**(8)**/**(9)** se rozsvítí na 1 sekundu a poté zhasnou.
   - Zazní 2× zvukový signál.
   - Výrobek se přepne do režimu vypnuto (viz „Režim vypnutí").

Režim vypnutí

- **Ve vypnutém stavu stiskněte jednou tlačítko ⏻ (9):** Rozsvítí se tlačítka pro volbu teploty s kontrolkou **(7)**, která byla předtím zvolena.
- **Pokud byl kontaktní podstavec (6) odpojen od elektrické sítě, nelze uložit dříve zvolenou teplotu:**
  - Rozsvítí se tlačítka pro volbu teploty **(7) 70 °C**.
  - Zařízení přejde z režimu vypnutí do provozního režimu (viz „Provozní režim").
- **Pokud do 10 sekund nedojde k žádnému zadání:**
  - Kontrolka **(7)** zhasne.
  - Výrobek se přepne z provozního režimu do režimu vypnutí.

Provozní režim (ohřev vody bez funkce udržování teploty)

ⓘ **INFORMACE:**

- Můžete volit mezi 4 různými teplotami: **70 °C**, **80 °C**, **90 °C**, **100 °C**.
- **Během ohřevu:** Stlačte tlačítko ⏻ **(9)** pro přerušení ohřevu vody.

1. Zapněte výrobek (viz „Zapnutí", „Režim vypnutí").
2. **Vyberte nastavení teploty:** Stiskněte tlačítka pro volbu teploty **(7)**.
   - Svítí zvolené tlačítko pro volbu teploty.
3. **Ohřát vodu:** Stiskněte tlačítko ⏻ **(9)**.
   - Tlačítko ⏻ svítí.
   - Rychlovarná konvice **(11)** začne ohřívat vodu.
4. **Jakmile je dosaženo nastavené teploty:**
   - Zazní 3× zvukový signál.
   - Všechny kontrolky **(7)**/**(9)** zhasnou.

Provozní režim (ohřev vody s 1hodinovou funkcí udržování teploty)

ⓘ **INFORMACE:**

- Tento výrobek se zahřívá na zvolenou teplotu po dobu 1 hodiny.
- Teplotu +100 °C nelze udržet.

□ **Pokud je počáteční teplota vody vyšší než nastavená teplota:**
  – Zazní 1× zvukový signál.
  – Tlačítko ⏻ **(9)**, tlačítko ≋ **(8)** a vybrané tlačítko pro volbu teploty **(7)** svítí.
  – Než spustíte funkci udržování teploty, počkejte, až teplota klesne na nastavenou hodnotu.

□ **Předčasně vypnout funkci udržování teploty:** Stiskněte tlačítko ≋ **(8)**.

1. Zapněte výrobek (viz „Zapnutí", „Režim vypnutí").
2. Stiskněte současně jedno z tlačítek pro volbu teploty **(7)** a tlačítko ≋ **(8)**.
   – Kontrolka zvolených tlačítek pro volbu teploty a kontrolka tlačítka ≋ svítí.
3. **Ohřát vodu:** Stiskněte tlačítko ⏻ **(9)**.
   – Tlačítko ⏻ svítí.
   – Rychlovarná konvice **(11)** začne ohřívat vodu.
4. **Jakmile je dosaženo zvolené teploty:**
   – Zazní 3× zvukový signál.
   – Svítí zvolené tlačítko volby teploty **(7)**.
   – Tlačítko ⏻**(9)** zhasne.
   – Tlačítko ≋ **(8)** bliká.
   – Voda je udržována teplá po dobu 1 hodiny.
5. **Po 1 hodině udržování teploty:** Všechny kontrolky **(7)**/**(8)**/**(9)** zhasnou.

Přerušit proces ohřevu

□ **Proces ohřevu lze kdykoli přerušit:** Stiskněte tlačítko ⏻ **(9)**.

Bezpečnostní funkce

■ **Pokud během provozu zvednete rychlovarnou konvici (11) z kontaktního podstavce (6):** Výrobek se vypne.

□ Postavte rychlovarnou konvici **(11)** zpět na kontaktní podstavec **(6)**. Zazní 1× zvukový signál.

Přehřátí

ⓘ **INFORMACE:**

■ **Aby se zabránilo poškození výrobku:** Výrobek je vybaven automatickou funkcí vypnutí při chodu nasucho. V případě přehřátí v důsledku chodu naprázdno dojde k automatickému přerušení napájení.

■ **Pokud teplota vody překročí +105 °C:**
  – Výrobek přejde do režimu alarmu.
  – Zazní 1× zvukový signál.
  – Všechny kontrolky **(7)**/**(8)**/**(9)** blikají.

1. Vyjměte rychlovarnou konvici **(11)** z kontaktního podstavce **(6)** a nalijte do ní studenou vodu.
2. Počkejte, dokud výrobek zcela nevychladne.
3. Postavte rychlovarnou konvici **(11)** zpět na kontaktní podstavec **(6)**.
4. **Spustit proces ohřevu:** Viz „Zapnutí", „Režim vypnutí", „Provozní režim".

Funkce rozpoznávání výšky

■ **Ve vysokých polohách:** Teplota vody nesmí překročit +98 °C.

■ **Pokud teplota vody dosáhne nebo překročí +80 °C a během 15 sekund dále nestoupá:** Toto je považováno za maximální teplotu vody a ohřev se vypne (při plném výkonu).

Čištění a péče

⚠ **VAROVÁNÍ!**

■ Výrobek nesmí být ponořován do vody nebo jiných kapalin. Výrobek nedržte pod tekoucí vodou.

■ Oddělte výrobek před čištěním od sítě.

Čištění

■ K čištění výrobku a jeho příslušenství nepoužívejte žádné abrazivní prostředky, agresivní roztoky nebo tvrdé kartáče.

□ Čistěte výrobek lehce navlhčeným hadříkem. V případě potřeby použijte jemný saponát.

□ Vytřete všechny díly suchým hadříkem dosucha.

Péče

Vyčistit filtr (13)	**Obr.**
1. Stlačte tlačítko k otevření víka **(2)** a otevřete víko **(1)**.	B
2. Opatrným zatažením uvolněte sponu filtru **(13)**.	C
3. Vypláchněte filtr **(13)** čistou vodou. Pokud se na filtru **(13)** nahromadí vodní kámen, namočte jej na několik hodin do vodního roztoku octa (5 % až 15 %). Vápenné usazeniny se samy rozpustí. 4. Filtr **(13)** opláchněte velkým množstvím sladké vody.	-
5. Vložte filtr **(13)** horním okrajem do horní hrany rychlovarné konvice **(11)**. 6. Filtr **(13)** pevně stiskněte.	C

Odstranění kalcifikace

ⓘ **INFORMACE:** Usazeniny vápníku snižují účinnost výrobku a zvyšují spotřebu energie. Výrobek pravidelně kontrolujte na usazeniny vodního kamene.

1. Rychlovarnou konvici **(11)** naplňte octovým roztokem (5 % až 15 %).
2. **Spustit proces ohřevu:** Stiskněte současně tlačítko ⏻ **(9)** a tlačítko **100 °C (7)**. Počkejte, až se přístroj po vaření automaticky vypne.
3. Nechte octový roztok působit v rychlovarné konvici **(11)** přes noc. Roztok další den vylijte.
4. Naplňte rychlovarnou konvici **(11)** čistou vodou až po značku **MAX** na stupnici **(5)**. Vodu svařte.
5. Vodu po vaření vylijte, abyste odstranili případně existující usazeniny nebo zbytky octa.
6. Vnitřek rychlovarné konvice **(11)** důkladně opláchněte vodou z vodovodu.

Skladování

- ☐ Výrobek skladujte, když není používán, v původním obalu.
- ☐ Uchovávejte výrobek na suchém, pro děti nedostupném místě.

Zlikvidování



Při třídění odpadu se řiďte podle označení obalových materiálů zkratkami (a) a čísly (b), s následujícím významem: 1–7: umělé hmoty/ 20–22: papír a lepenka/80–98: složené látky.

Výrobek:



O možnostech likvidace vysloužilých zařízení se informujte u správy vaší obce nebo města.



Po dosažení konce životnosti výrobek správně zlikvidujte a nevhazujte do komunálního odpadu. Informace o sběrných dvorech a otevíracích hodinách získáte u své obecní správy.

Záruka

Výrobek byl vyroben podle přísných směrnic kvality a před dodáním pečlivě otestován. V případě materiálních nebo výrobních vad máte zákonná práva vůči prodejci výrobku. Vaše zákonná práva nejsou níže uvedenou zárukou nijak omezená.

Záruka na tento výrobek je 3 roky od data zakoupení. Záruční doba začíná dnem zakoupení. Originál dokladu o zakoupení si uschovejte na bezpečném místě, protože tento doklad je vyžadován jako doklad o koupi.

Jakékoli poškození nebo závady, které se vyskytly již v okamžiku nákupu, musí být nahlášeny ihned po vybalení výrobku.

Pokud se u výrobku během 3 let od data zakoupení projeví vada materiálu nebo výrobní vada, pak vám ho podle naší volby bezplatně opravíme nebo vyměníme. Záruční doba se po uznané reklamaci neprodlužuje. To platí také pro vyměněné a opravené díly.

Tato záruka je neplatná, pokud byl výrobek poškozený nebo nesprávně používaný anebo udržovaný.

Záruka se vztahuje na vady materiálu a zpracování.

Záruka se kryje na materiálové a výrobní vady. Tato záruka se nevztahuje na díly výrobku, které jsou vystaveny běžnému opotřebení, a proto je lze považovat za spotřební díly (např. baterie, akumulátory, hadice, inkoustové patrony) nebo na poškození křehkých součástí, jako jsou např. spínače nebo díly, které jsou vyrobeny ze skla.

Postup v případě uplatňování záruky

Pro zajištění rychlého zpracování Vašeho případu se řiďte následujícími pokyny:

Pro všechny požadavky si připravte pokladní stvrzenku a číslo artiklu (IAN 521361_2601) jako doklad o zakoupení.

Číslo artiklu najdete na typovém štítku, gravuře, titulní stránce návodu (vlevo dole) nebo na nálepce na zadní nebo spodní straně.

V případě poruch funkce nebo jiných závad nejdříve kontaktujte, telefonicky nebo e-mailem, v následujícím textu uvedené servisní oddělení.

Výrobek registrovaný jako vadný potom můžete s přiloženým dokladem o zakoupení (pokladní stvrzenkou) a údaji k závadě a kdy k ní došlo, bezplatně zaslat na adresu servisu, která Vám byla sdělena.

Servis

CZ **Servis Česká republika**
Tel.: 800 143 873
E-Mail: owim@lidl.cz

CE

Použité výstražné upozornenia a symboly ... Strana 60
Použitie v súlade s určením ... Strana 61
Rozsah dodávky ... Strana 61
Popis súčiastok ... Strana 61
Technické údaje ... Strana 61
Bezpečnostné upozornenia ... Strana 61
Pred prvým použitím ... Strana 64
Vybalenie produktu ... Strana 64
Obsluha ... Strana 64
Inštalácia produktu ... Strana 64
Zapnutie ... Strana 64
Vypnutý režim ... Strana 64
Prevádzkový režim (ohrev vody bez funkcie udržiavania teploty) ... Strana 64
Prevádzkový režim (ohrev vody s funkciou udržiavania teploty počas 1 hodiny) ... Strana 65
Zrušenie procesu ohrevu ... Strana 65
Bezpečnostné funkcie ... Strana 65
Čistenie a starostlivosť ... Strana 65
Čistenie ... Strana 65
Starostlivosť ... Strana 66
Skladovanie ... Strana 66
Likvidácia ... Strana 66
Záruka ... Strana 66
Postup v prípade poškodenia v záruke ... Strana 66
Servis ... Strana 67

Použité výstražné upozornenia a symboly

V tejto príručke a na obale sa používajú nasledujúce upozornenia:

NEBEZPEČENSTVO! Tento symbol so signálnym slovom „Nebezpečenstvo" označuje nebezpečenstvo s vysokým stupňom rizika, ktoré, ak sa mu nevyhnete, bude mať za následok smrť alebo vážne zranenie.	Striedavý prúd/striedavé napätie
	Hz Hertz (sieťová frekvencia)
	W Watt
VÝSTRAHA! Tento symbol so signálnym slovom „Výstraha" označuje nebezpečenstvo so stredným stupňom rizika, ktoré, ak sa mu nevyhnete, bude mať za následok vážne zranenie alebo smrť.	**UPOZORNENIE:** Tento symbol so signálnym slovom „Upozornenie" ponúka ďalšie užitočné informácie.
	Produkt používajte len v suchých interiéroch.
POZOR! Tento symbol so signálnym slovom „Pozor" označuje nebezpečenstvo s nízkym stupňom rizika, ktoré, ak sa mu nevyhnete, bude mať za následok ľahké alebo stredne ťažké zranenie.	Vhodné pre potraviny Tento výrobok žiadnym spôsobom negatívne neovplyvňuje na chuť alebo vôňu.
Tento prístroj je zaradený do triedy ochrany I a musí byť uzemnený.	**Nebezpečenstvo popálenia!** Tento symbol upozorňuje na horúci povrch.
Produkt sa nesmie ponárať do vody alebo iných kvapalín.	Značka CE potvrdzuje zhodu so smernicami EÚ, ktoré sú relevantné pre produkt.
Bezpečnostné upozornenia Manipulačné pokyny	

DIGITÁLNA RÝCHLOVARNÁ KANVICA

Použitie v súlade s určením

- Tento produkt slúži výlučne na varenie a udržiavanie teplej čerstvej vody.
- Produkt je určený výlučne na súkromné používanie. Nie je určený na komerčné použitie.
- Každé iné použitie, ktoré nie je uvedené v tomto návode, môže spôsobiť poškodenie produktu alebo závažné poranenia.
- Výrobca nepreberá žiadnu zodpovednosť za škody spôsobené neodborným používaním.

Rozsah dodávky

- Digitálna rýchlovarná kanvica
- Kontaktný podstavec
- Návod na obsluhu

Popis súčiastok

(1) Veko
(2) Tlačidlo na otvorenie veka
(3) Rukoväť
(4) Napájací kábel so sieťovou zástrčkou
(5) Stupnica
(6) Kontaktný podstavec
(7) Tlačidlá na výber teploty s kontrolkou
(8) Tlačidlo s kontrolkou (tlačidlo udržiavania teploty)
(9) Tlačidlo s kontrolkou (tlačidlo na zapnutie a vypnutie)
(10) Navinutie kábla
(11) Varná kanvica
(12) Výtokový otvor
(13) Filter
(14) Tlačidlo na zatvorenie veka

Technické údaje

Vstupné napätie:	220–240 V~, 50–60 Hz
Príkon:	2520–3000 W
Trieda ochrany:	I
Objem varnej kanvice:	1,7 L
Vypnutý režim:	0,2 W

Bezpečnostné upozornenia

PRED PRVÝM POUŽITÍM PRODUKTU SA OBOZNÁMTE SO VŠETKÝMI BEZPEČNOSTNÝMI UPOZORNENIAMI A UPOZORNENIAMI K OBSLUHU! PRI ODOVZDÁVANÍ PRODUKTU TRETÍM OSOBÁM ODOVZDAJTE AJ VŠETKY DOKUMENTY!

Poškodenia spôsobené nedodržaním tohto návodu na používanie majú za následok neplatnosť záruky! Za následne vzniknuté škody nepreberáme žiadnu záruku! V prípade vecných škôd alebo zranení osôb spôsobených nesprávnym zaobchádzaním, alebo nedodržaním bezpečnostných upozornení, nepreberáme žiadnu zodpovednosť!

Deti a osoby s postihnutím



⚠ VÝSTRAHA!
NEBEZPEČENSTVO OHROZENIA ŽIVOTA A NEBEZPEČENSTVO NEHODY PRE MALÉ DETI A DETI!

- Nikdy nenechávajte deti bez dozoru s obalovým materiálom.
  Existuje nebezpečenstvo udusenia obalovým materiálom. Deti často podceňujú nebezpečenstvá. Produkt a jeho obal sa nesmú dostať do blízkosti detí.
- Tento produkt môžu používať deti od 8 rokov, ak sú pod dozorom alebo boli poučené vo veci bezpečného používania produktu a porozumeli z toho vyplývajúcim nebezpečenstvám.

- Tento produkt môžu používať osoby so zníženými fyzickými, zmyslovými alebo duševnými schopnosťami, alebo nedostatkom skúseností a vedomostí, ak sú pod dozorom alebo boli poučené ohľadom bezpečného používania produktu a z toho vyplývajúcich nebezpečenstiev.
- Produkt nesmú čistiť alebo obsluhovať deti, jedine, ak by boli staršie ako 8 rokov a pod dozorom dospelej osoby.
- Produkt a jeho napájací kábel sa nesmie dostať do blízkosti detí mladších ako 8 rokov.
- Tento produkt nie je hračka pre deti.

⚠ VÝSTRAHA! Nebezpečenstvo poranenia zapríčinené nesprávnym používaním!

Oblasti použitia

- Tento produkt bol vyrobený na používanie v domácnostiach a na podobné účely ako:
  - Čajové kuchyne v maloobchodoch, v kanceláriách a podobnom pracovnom prostredí;
  - Rekreačné chalupy;
  - Hotely, motely a iné ubytovacie zariadenia;
  - Penzióny, kde podávajú raňajky.

Elektrická bezpečnosť

⚠ VÝSTRAHA! Zabráňte striekaniu vody na sieťovú zástrčku a na kontaktný podstavec.

⚠ NEBEZPEČENSTVO! Nebezpečenstvo zásahu elektrickým prúdom!
Neskúšajte produkt opravovať sami.
V prípade poruchy môžu opravy vykonávať výlučne kvalifikovaní odborníci.

⚠ VÝSTRAHA! Nebezpečenstvo zásahu elektrickým prúdom! Produkt sa nesmie ponárať do vody alebo iných tekutín.
Produkt nedržte pod tečúcou vodou.

⚠ VÝSTRAHA! Nebezpečenstvo zásahu elektrickým prúdom! Nepoužívajte poškodený produkt. Ak sa produkt poškodí, odpojte ho z elektrickej siete a obráťte sa na svojho obchodníka.

⚠ VÝSTRAHA! Nebezpečenstvo zásahu elektrickým prúdom! Produkt neodkladajte vedľa kuchynských drezov alebo na vlhké miesta.

- Pred zapojením napájania sa uistite, že napätie a prúd sa zhodujú s údajmi, ktoré sú uvedené na typovom štítku produktu.
- Produkt zapájajte výlučne do uzemnenej zásuvky. Uistite sa, či je sieťová zástrčka riadne zapojená.
- Aby ste predišli poškodeniam na napájacom kábli, nezaťažujte ho a neohýbajte ho a neveďte ho cez ostré hrany. Držte ho tiež v dostatočnej vzdialenosti od horúcich plôch a otvoreného plameňa.
- Ak je napájacie vedenie tohto produktu poškodené, musí ho vymeniť výrobca, jeho servisný zástupca, alebo podobne kvalifikovaná osoba, aby sa predišlo nebezpečenstvám.
- Ak chcete odpojiť produkt zo siete, neťahajte sieťovú zástrčku za napájací kábel.
- Produkt zapojte do ľahko prístupnej zásuvky, aby ho bolo možné v núdzovom prípade okamžite odpojiť zo siete.

- Produkt nie je určený na prevádzku s externým časovačom alebo samostatným diaľkovým ovládaním.
- Produkt nepoužívajte ani sa ho nedotýkajte s vlhkými rukami.

Nebezpečenstvo ohňa/popálením a tepla

-  **VÝSTRAHA! Horúci povrch!** Deti a zvieratá nenechávajte v blízkosti produktu počas prevádzky alebo chladenia. Prístupné časti sú horúce.

⚠ **POZOR!** Povrchy sa môžu počas používania veľmi zohriať.

⚠ **Nebezpečenstvo popálenia!** Povrch produktu zostane ešte nejaký čas po použití horúci.
Nedotýkajte sa horúcich povrchov produktu. Dávajte pozor na unikajúcu horúcu paru. Produkt držte iba za rukoväť.

⚠ **Nebezpečenstvo popálenia!** Počas varenia vody neotvárajte veko. Veko produktu musí zostať počas prevádzky bezpečne uzavreté.

- Ak zacítite dym alebo počujete iné nezvyčajné zvuky, odpojte produkt od elektrickej siete. Pred opätovným použitím ho nechajte skontrolovať odborníkovi.

⚠ **VÝSTRAHA!** Produkt nepoužívajte, ak sa na varnej kanvici objavia praskliny alebo iné poškodenia.

Upozornenia k inštalácii

- Produkt sa nesmie inštalovať priamo pod stenovú zásuvku.
- Produkt vždy prevádzkujte na rovnej, stabilnej, čistej, teplovzdornej a suchej ploche.

Časti prichádzajúce do kontaktu s potravinami

- Nasledujúce pokyny sa vzťahujú len na časti, ktoré prichádzajú do kontaktu s vodou, ako napríklad:
  – Vnútorná nádoba
  – Vnútorný ukazovateľ hladiny vody
  – Výtokový otvor
  – Časť veka, ktorá prichádza do kontaktu s potravinami

  Tieto časti sú vyrobené z plastu alebo obsahujú plastové komponenty.
- Pokyny sa nevzťahujú na:
  – Teleso produktu
  – Ohrievaciu platňu
  – Ohrievací článok
  – Časti, ktoré neprichádzajú do kontaktu s potravinami
- Časti prichádzajúce do kontaktu s potravinami používajte výlučne na určený účel a v súlade s pokynmi.
- Nesprávne používanie môže viesť k materiálnym škodám a spôsobiť, že tieto časti nebudú vhodné na ďalší kontakt s potravinami.
- Nepoužívajte abrazívne pomôcky ani agresívne/abrazívne čistiace prostriedky.
- Plastové časti, ktoré prichádzajú do kontaktu s potravinami pravidelne kontrolujte. V prípade viditeľného poškodenia alebo známok opotrebovania materiálu (napr. praskliny, deformácie, odlupovanie vrstvy alebo trvalé

zafarbenie) sa príslušné časti už nesmú používať na kontakt s potravinami.

Prevádzka

- Produkt sa smie používať iba spolu s dodaným kontaktným podstavcom.
- Produkt nikdy nadmerne nenapĺňajte. Keď je produkt preplnený, vriaca voda by mohla unikať. Produkt nepoužívajte bez vody. Výrobok naplňte tak, aby sa hladina ustálila medzi značkami **MIN** a **MAX** na stupnici.

Čistenie a skladovanie

- Produkt nevystavujte kvapkajúcej ani striekajúcej vode.
- V čase nepoužívania produktu a pred čistením ho odpojte od elektrickej siete.
- Upozornenia k čisteniu produktu: pozri „Čistenie a starostlivosť".

Pred prvým použitím

Vybalenie produktu

1. Produkt vyberte z obalu a odstráňte všetky obalové materiály a prepravné poistky.
2. Skontrolujte, či boli dodané všetky časti a či je popísaný rozsah dodávky kompletný (pozri „Rozsah dodávky").
3. Skontrolujte, či produkt aj všetky časti sú v dobrom stave. Ak zistíte, že je niečo poškodené alebo chybné, produkt nepoužívajte a postupujte podľa popisu v kapitole „Záruka".
4. Uvarte maximálne množstvo vody, čiže 1,7 litra (pozri „Obsluha"). Po zovretí vodu vylejte, aby sa odstránili eventuálne zvyšky z výroby a prepravy.

Obsluha

⚠ **VÝSTRAHA! Nebezpečenstvo popálenia!** Veko **(1)** musí byť pri vylievaní horúcej vody zatvorené. V opačnom prípade by mohla cez okraj unikať horúca voda alebo para a spôsobiť popáleniny.

ⓘ **INFORMÁCIA:** Pred každým používaním produkt skontrolujte na viditeľné škody.

Inštalácia produktu

ⓘ **INFORMÁCIA:**

- Napájací kábel **(4)** by mal byť čo najkratší.
- Zvyšný nepotrebný napájací kábel **(4)** navinite na miesto určené na navinutie kábla **(10)** (na spodnej strane kontaktného podstavca **(6)**).
- Kontaktný podstavec **(6)** postavte na rovný a stabilný povrch. Zabezpečte dostatočný odstup od stien a skríň, aby sa predišlo poškodeniu unikajúcou parou.

Zapnutie

1. **Otvorenie veka (1):** Veko otvoríte stlačením tlačidla na otvorenie veka 🔒 **(2)**.
2. Naplňte varnú kanvicu **(11)** vodou.
3. Zatvorte veko **(1)** stlačením tlačidla na zatvorenie veka 🔒 **(14)** smerom k otvoru varnej kanvice.
4. Varnú kanvicu **(11)** postavte na kontaktný podstavec **(6)**.
5. Zapojte pomocou sieťovej zástrčky **(4)** do vhodnej zásuvky.
   - Všetky kontrolky **(7)**/**(8)**/**(9)** sa na 1 sekundu rozsvietia a potom zhasnú.
   - 2× zaznejú akustické signály.
   - Produkt sa prepne do vypnutého režimu (pozri „Vypnutý režim").

Vypnutý režim

- **Vo vypnutom režime jedenkrát stlačte tlačidlo ⏻ (9):** Rozsvieti sa predtým zvolené tlačidlo na výber teploty s kontrolkou **(7)**.
- **Predtým zvolenú teplotu nie je možné uložiť, ak bol kontaktný podstavec (6) odpojený od elektrickej siete:**
  - Rozsvieti sa tlačidlo na výber teploty **(7) 70 °C**.
  - Produkt sa prepne z vypnutého režimu do prevádzkového režimu (pozri „Prevádzkový režim").
- **Ak do 10 sekúnd nedôjde k žiadnemu zadaniu:**
  - Kontrolka **(7)** zhasne.
  - Produkt sa prepne z prevádzkového režimu do vypnutého režimu.

Prevádzkový režim (ohrev vody bez funkcie udržiavania teploty)

ⓘ **INFORMÁCIA:**

- Môžete si vybrať zo 4 rôznych teplôt: **70 °C**, **80 °C**, **90 °C**, **100 °C**.
- **Počas procesu ohrevu:** Stlačením tlačidla ⏻ **(9)** kedykoľvek zastavíte ohrev vody.

1. Zapnite produkt (pozri „Zapnutie“, „Vypnutý režim“).
2. **Výber nastavenia teploty:** Stlačte požadované tlačidlo na výber teploty **(7)**.
   – Rozsvieti sa zvolené tlačidlo na výber teploty.
3. **Ohrev vody:** Stlačte tlačidlo ⏻ **(9)**.
   – Tlačidlo ⏻ sa rozsvieti.
   – Varná kanvica **(11)** začne ohrievať vodu.
4. **Po dosiahnutí nastavenej teploty:**
   – 3× zaznie akustický signál.
   – Všetky kontrolky **(7)**/**(9)** zhasnú.

Prevádzkový režim (ohrev vody s funkciou udržiavania teploty počas 1 hodiny)

ⓘ **INFORMÁCIA:**

- Produkt ohrieva na zvolenú teplotu počas 1 hodiny.
- Teplotu +100 °C nie je možné udržiavať.
- **Ak je počiatočná teplota vody vyššia ako prednastavená teplota:**
  – 1× zaznie akustický signál.
  – Tlačidlo ⏻ **(9)**, tlačidlo ≋ **(8)** a zvolené tlačidlo na výber teploty **(7)** svietia.
  – Pred spustením režimu udržiavania teploty počkajte, kým teplota neklesne na prednastavenú hodnotu.
- **Predčasné vypnutie funkcie udržiavania teploty:** Stlačte tlačidlo ≋ **(8)**.

1. Zapnite produkt (pozri „Zapnutie“, „Vypnutý režim“).
2. Stlačte jedno z tlačidiel na výber teploty **(7)** a tlačidlo ≋ **(8)**.
   – Kontrolka zvoleného tlačidla na výber teploty a kontrolka tlačidla ≋ sa rozsvietia.
3. **Ohrev vody:** Stlačte tlačidlo ⏻ **(9)**.
   – Tlačidlo ⏻ sa rozsvieti.
   – Varná kanvica **(11)** začne ohrievať vodu.
4. **Po dosiahnutí zvolenej teploty:**
   – 3× zaznie akustický signál.
   – Rozsvieti sa tlačidlo na výber teploty **(7)**.
   – Tlačidlo ⏻ **(9)** zhasne.
   – Tlačidlo ≋ **(8)** bliká.
   – Voda si udrží teplo 1 hodinu.
5. **Po 1 hodine udržiavania teploty:** Všetky kontrolky **(7)**/**(8)**/**(9)** zhasnú.

Zrušenie procesu ohrevu

- **Proces ohrevu môžete kedykoľvek prerušiť:** Stlačte tlačidlo ⏻ **(9)**.

Bezpečnostné funkcie

- **Ak počas prevádzky zodvihnete varnú kanvicu (11) z kontaktného podstavca (6):** Produkt sa vypne.
- Varnú kanvicu **(11)** postavte späť na kontaktný podstavec **(6)**. 1× zaznie akustický signál.

Prehriatie

ⓘ **INFORMÁCIA:**

- **Aby sa predišlo poškodeniu produktu:** Produkt je vybavený automatickou ochranou proti chodu nasucho. Pri prehriatí v dôsledku chodu nasucho sa automaticky preruší napájanie.
- **Ak teplota vody prekročí +105 °C:**
  – Produkt sa prepne do režimu alarmu.
  – 1× zaznie akustický signál.
  – Všetky kontrolky **(7)**/**(8)**/**(9)** blikajú.

1. Zložte varnú kanvicu **(11)** z kontaktného podstavca **(6)** a doplňte studenú vodu.
2. Počkajte, kým sa výrobok ochladí.
3. Varnú kanvicu **(11)** postavte späť na kontaktný podstavec **(6)**.
4. **Spustenie procesu ohrevu:** Pozri „Zapnutie“, „Vypnutý režim“, „Prevádzkový režim“.

Funkcia rozpoznania nadmorskej výšky

- **Vo vyšších nadmorských výškach:** Teplota vody nesmie prekročiť +98 °C.
- **Ak teplota vody dosiahne alebo prekročí +80 °C a do 15 sekúnd sa ďalej nezvyšuje:** Považuje sa to za maximálnu teplotu vody a ohrev sa vypne (pri plnom výkone).

Čistenie a starostlivosť

⚠ **VÝSTRAHA!**

- Produkt sa nesmie ponárať do vody alebo iných tekutín. Produkt nevkladajte pod tečúcu vodu.
- Produkt pred čistením odpojte od elektrickej siete.

Čistenie

- Na čistenie produktu nepoužívajte žiadne abrazívne prostriedky, agresívne riedidlá alebo tvrdé kefy.
- Produkt čistite mierne navlhčenou handričkou. V prípade potreby môžete použiť mierny čistiaci prostriedok.
- Všetky diely očistite čistou handričkou.

Starostlivosť

Čistenie filtra (13)	Obr.
1. Stlačte tlačidlo na otvorenie veka **(2)** a otvorte veko **(1)**.	B
2. Opatrne potiahnite za sponu filtra **(13)** a uvoľnite ho.	C
3. Filter **(13)** vypláchnite čistou vodou. V prípade, že sa na filtri **(13)** usadil vápnik, namočte ho na pár hodín do roztoku vody a octu (5 %–15 %). Usadeniny vápnika sa samy rozpustia. 4. Filter **(13)** vypláchnite veľkým množstvom čerstvej vody.	-
5. Filter **(13)** vložte hornou hranou do horného okraja varnej kanvice **(11)**. 6. Filter **(13)** pevne zatlačte.	C

Odstránenie usadeného vodného kameňa

ⓘ **INFORMÁCIA:** Vodný kameň znižuje efektivitu produktu a zvyšuje spotrebu energie. Produkt pravidelne kontrolujte na usadený vodný kameň.

1. Varnú kanvicu **(11)** naplňte octovým roztokom (5 %–15 %).
2. **Spustenie procesu ohrevu:** Súčasne stlačte tlačidlo ⏻ **(9)** a tlačidlo **100 °C (7)**. Počkajte, kým sa produkt po procese varenia automaticky nevypne.
3. Octový roztok nechajte vo varnej kanvici **(11)** pôsobiť cez noc. Ďalší deň roztok vylejte.
4. Varnú kanvicu **(11)** naplňte čistou vodou po značku **MAX**na stupnici **(5)**. Nechajte vodu zovrieť.
5. Po zovretí vodu vylejte, aby sa odstránil eventuálne usadený vodný kameň a zvyšky octu.
6. Vnútro varnej kanvice **(11)** dôkladne vypláchnite vodou z vodovodu.

Skladovanie

- ☐ Produkt skladujte v pôvodnom obale, keď ho nepoužívate.
- ☐ Produkt skladujte na suchom a deťom neprístupnom mieste.

Likvidácia



Všímajte si prosím označenie obalových materiálov pre triedenie odpadu, sú označené skratkami (a) a číslami (b) s nasledujúcim významom: 1–7: Plasty/ 20–22: Papier a kartón/80–98: Spojené látky.

Výrobok:



O možnostiach likvidácie opotrebovaného výrobku sa môžete informovať na Vašej obecnej alebo mestskej správe.



Keď výrobok dosiahne koniec svojej životnosti, zlikvidujte ho riadnym spôsobom a nevyhadzujte ho do domového odpadu. Informácie o zberných miestach a ich otváracích hodinách získate na Vašom miestnom úrade.

Záruka

Výrobok bol starostlivo vyrobený v súlade s prísnymi smernicami kvality a pred dodaním dôkladne otestovaný. V prípade materiálových alebo výrobných chýb máte zákonné práva voči predajcovi výrobku. Vaše zákonné práva nie sú žiadnym spôsobom obmedzené našou zárukou uvedenou nižšie.

Záruka na tento výrobok je 3 roky od dátumu nákupu. Záručná doba začína plynúť dátumom kúpy. Originál dokladu o kúpe si uschovajte na bezpečnom mieste, pretože tento doklad je potrebný ako dôkaz o kúpe.

Akékoľvek poškodenie alebo nedostatky prítomné už v čase nákupu je potrebné nahlásiť ihneď po vybalení výrobku.

Ak sa v priebehu 3 rokov od dátumu zakúpenia preukáže, že výrobok vykazuje chyby materiálu alebo spracovania, podľa vlastného uváženia Vám ho bezplatne opravíme alebo vymeníme. Záručná doba sa na základe poskytnutej záručnej reklamácie nepredlžuje. To platí aj pre vymenené alebo opravené diely.

Táto záruka je neplatná, ak bol výrobok poškodený alebo nesprávne používaný alebo udržiavaný.

Záruka pokrýva materiálové a výrobné chyby.

Záruka sa vzťahuje na chyby materiálu a výrobné chyby. Táto záruka sa nevzťahuje na časti výrobku, ktoré podliehajú bežnému opotrebovaniu, a preto sa považujú za opotrebovateľné diely (napr. batérie, nabíjateľné batérie, hadice, atramentové kazety), ani na poškodenie krehkých častí, napr. spínačov alebo častí zo skla.

Postup v prípade poškodenia v záruke

Pre zaručenie rýchleho spracovania Vašej požiadavky dodržte prosím nasledujúce pokyny:

Pre všetky otázky majte pripravený pokladničný doklad a číslo výrobku (IAN 521361_2601) ako dôkaz o kúpe.

Číslo výrobku nájdete na typovom štítku, gravúre, na prednej strane Vášho návodu (dole vľavo) alebo ako nálepku na zadnej alebo spodnej strane.

Ak sa vyskytnú funkčné poruchy alebo iné nedostatky, najskôr telefonicky alebo e-mailom kontaktujte následne uvedené servisné oddelenie.

Produkt označený ako defektný potom môžete s priloženým dokladom o kúpe (pokladničný lístok) a uvedením, v čom spočíva nedostatok a kedy sa vyskytol, bezplatne odoslať na Vám oznámenú adresu servisného pracoviska.

Servis

(SK) **Servis Slovensko**
Tel.: 0850 232001
E-pošta: owim@lidl.sk

CE

Indicaciones de advertencia y símbolos empleados ... Página 69
Uso previsto ... Página 70
Volumen de suministro ... Página 70
Descripción de las piezas ... Página 70
Datos técnicos ... Página 70
Indicaciones de seguridad ... Página 70
Antes del primer uso ... Página 73
Desembalar el producto ... Página 73
Uso ... Página 73
Colocación del producto ... Página 73
Encendido ... Página 73
Modo apagado ... Página 74
Modo de funcionamiento (calentamiento de agua sin función de mantenimiento del calor) ... Página 74
Modo de funcionamiento (calentamiento de agua con función de mantenimiento del calor de 1 hora) ... Página 74
Interrupción del proceso de calentamiento ... Página 74
Funciones de seguridad ... Página 74
Limpieza y cuidado ... Página 75
Limpieza ... Página 75
Cuidado ... Página 75
Almacenamiento ... Página 75
Eliminación ... Página 76
Garantía ... Página 76
Tramitación de la garantía ... Página 76
Asistencia ... Página 76

Indicaciones de advertencia y símbolos empleados

En este manual de instrucciones y en el embalaje se emplean las indicaciones de advertencia siguientes:

	**¡PELIGRO!** Este símbolo con la palabra de señalización "Peligro" identifica un riesgo de nivel alto que, si no se evita, puede tener como consecuencia una lesión grave o incluso la muerte.		Tensión/corriente alterna
		Hz	Hertzio (frecuencia de red)
		W	Vatio
	**¡ADVERTENCIA!** Este símbolo con la palabra de señalización "Advertencia" identifica un riesgo de nivel medio que, si no se evita, puede tener como consecuencia una lesión grave o incluso la muerte.		**NOTA:** Este símbolo con la palabra de señalización "Nota" ofrece más información útil.
			Utilice el producto solo en espacios interiores secos.
	**¡CUIDADO!** Este símbolo con la palabra de señalización "Cuidado" identifica un riesgo de nivel bajo que, si no se evita, puede tener como consecuencia una lesión menor o de tipo leve.		Seguridad alimentaria Este producto no tiene ningún efecto negativo en el sabor o el olor.
	Este aparato está clasificado como clase de protección I y debe conectarse a tierra.		**¡Peligro de quemaduras!** Este símbolo advierte de una superficie caliente.
	No sumergir el producto en agua u otros líquidos.	CE	El marcado CE ratifica la conformidad con las directivas de la UE aplicables al producto.
	Indicaciones de seguridad Instrucciones de manipulación		

HERVIDOR DE AGUA DIGITAL

Uso previsto

- Este producto sirve exclusivamente para hervir y mantener caliente agua.
- El producto ha sido concebido únicamente para un uso privado. No está previsto para uso comercial.
- Cualquier uso distinto no mencionado en estas instrucciones puede provocar daños en el producto o lesiones graves.
- El fabricante no acepta ninguna responsabilidad por los daños causados por un uso incorrecto.

Volumen de suministro

- Hervidor de agua digital
- Base de contacto
- Manual de instrucciones

Descripción de las piezas

(1) Tapa
(2) Botón de apertura de la tapa
(3) Asa
(4) Cable de conexión con clavija
(5) Escala
(6) Base de contacto
(7) Botones para seleccionar la temperatura con indicador luminoso
(8) Botón con indicador luminoso (botón para mantener caliente)
(9) Botón con indicador luminoso (botón para encender y apagar)
(10) Recogecable
(11) Hervidor de agua
(12) Vertedor
(13) Filtro
(14) Botón de cierre de la tapa

Datos técnicos

Tensión de entrada:	220–240 V~, 50–60 Hz
Consumo de potencia:	2520–3000 W
Clase de protección:	I
Capacidad del depósito del hervidor de agua:	1,7 L
Modo apagado:	0,2 W

Indicaciones de seguridad

¡ANTES DE USAR EL PRODUCTO, FAMILIARÍCESE CON TODAS LAS INDICACIONES DE SEGURIDAD Y FUNCIONAMIENTO! ¡ENTREGUE TODA LA DOCUMENTACIÓN SI TRANSFIERE EL PRODUCTO A TERCEROS!

¡El derecho de garantía queda anulado en el caso de daños provocados por la no observación de este manual de instrucciones! ¡No se asumirá ninguna responsabilidad por daños indirectos! ¡No se asumirá ninguna responsabilidad en el caso de daños materiales o a personales por un uso inadecuado o por la no contemplación de las indicaciones de seguridad!

Niños y personas con limitaciones



⚠ ¡ADVERTENCIA! ¡PELIGRO DE MUERTE O ACCIDENTES EN BEBÉS Y NIÑOS!

- Nunca deje a los niños solos con el material de embalaje.
  Existe peligro de asfixia con el material de embalaje. Los niños a menudo subestiman los peligros. Mantenga siempre alejados a los niños del producto y del material de embalaje.
- Este producto puede ser utilizado por niños mayores de 8 años, siempre y cuando se les haya enseñado cómo utilizar el producto de forma segura y hayan comprendido los peligros que pueden ocurrir si se usa incorrectamente.

- Este producto puede ser utilizado por personas con capacidades físicas, mentales o sensoriales reducidas, siempre y cuando haya una persona responsable de su seguridad que los supervise o haya instruido en el uso seguro del producto y estos conozcan los posibles peligros.
- Las tareas de limpieza y mantenimiento no deben ser llevadas a cabo por niños, a menos que estos sean mayores de 8 años y estén bajo supervisión.
- Mantener el producto y el cable de conexión fuera del alcance de niños menores de 8 años.
- Los niños no deben jugar con el producto.

⚠ ¡ADVERTENCIA! ¡Peligro de lesión por uso incorrecto!

Ámbitos de uso

- Este producto ha sido diseñado para el uso doméstico y otro tipo de aplicaciones similares, como:
  - Pequeña cocina en comercios minoristas, oficinas y entornos de trabajo similares;
  - Casas de campo;
  - Hoteles, moteles y albergues;
  - Pensiones con desayuno.

Seguridad eléctrica

⚠ ¡ADVERTENCIA! Evite que el agua salpique la clavija o la base de contacto.

⚠ ¡PELIGRO! ¡Peligro de descarga eléctrica! Nunca intente reparar el producto usted mismo.

En caso de fallo de funcionamiento, solo un personal cualificado deberá llevar a cabo las reparaciones.

⚠ ¡ADVERTENCIA! ¡Peligro de descarga eléctrica! No sumergir el producto en agua u otros líquidos.

Nunca ponga el producto debajo del agua corriente.

⚠ ¡ADVERTENCIA! ¡Peligro de descarga eléctrica! No utilice ningún producto dañado. Desconecte el producto de la red eléctrica y póngase en contacto con su distribuidor si estuviera dañado.

⚠ ¡ADVERTENCIA! ¡Peligro de descarga eléctrica! No coloque el producto cerca del fregadero u otros lugares húmedos.

- Cerciórese antes de la conexión al suministro de corriente de que la tensión y la corriente coincidan con los datos de la placa de características del producto.
- Conecte el producto solamente a una toma de corriente. Cerciórese de que la clavija esté conectada correctamente.
- Para evitar daños en el cable de conexión, no lo aplaste o doble y no lo haga pasar por bordes afilados. Manténgalo alejado de superficies calientes y llamas abiertas.
- A fin de evitar riesgos, si el cable de red de este producto resulta dañado, debe ser sustituido por el fabricante, su representante de servicio al cliente o una persona con una cualificación similar.

- Si desconecta el producto de la red eléctrica, hágalo tirando de la clavija y no del cable de conexión.
- Conecte siempre el producto a una toma de corriente accesible para poder desenchufarlo de inmediato de la red eléctrica en caso de emergencia.
- El producto no ha sido diseñado para funcionar con un interruptor temporizador externo ni un sistema de mando a distancia separado.
- No utilice ni toque el producto con las manos húmedas.

Peligro de fuego/quemadura y calentamiento

-  **¡ADVERTENCIA! ¡Superficie caliente!**
  Mantenga alejados a los niños y animales domésticos si está en funcionamiento o se está refrigerando. Las piezas accesibles están calientes.

⚠ **¡CUIDADO!** Las superficies pueden estar calientes durante el uso.

⚠ **¡Peligro de quemaduras!** La superficie del producto permanece caliente durante algún tiempo después del uso.
No toque ninguna superficie caliente del producto. Tenga cuidado con el vapor caliente liberado. Sujete el producto solo por el asa.

⚠ **¡Peligro de quemaduras!** No abra la tapa mientras hierve el agua. La tapa del producto debe permanecer bien cerrada durante el funcionamiento.

- En caso de humo o ruidos extraños, desconecte de inmediato el producto de la red eléctrica. Deje que el producto sea revisado por un especialista antes de volverlo a usar.

⚠ **¡ADVERTENCIA!** No utilice el producto si el hervidor de agua tiene grietas o daños.

Indicaciones de colocación

- No colocar el producto justo debajo de una toma de pared.
- Utilice el producto siempre sobre una superficie lisa, estable, limpia, resistente al calor y seca.

Piezas en contacto con alimentos

- Las siguientes instrucciones se aplican únicamente a las piezas que están destinadas a entrar en contacto con el agua, como:
  – El recipiente interior
  – El indicador interno de nivel de agua
  – El vertedor
  – La parte de la tapa que entra en contacto con alimentos

  Estas piezas están fabricadas en plástico o contienen componentes de plástico.
- Las instrucciones no se aplican a:
  – La carcasa del producto
  – La placa calefactora
  – El elemento calefactor
  – Las piezas que no entran en contacto con alimentos
- Únicamente utilice las piezas en contacto con alimentos según su finalidad y de acuerdo con las instrucciones.

- Un uso inadecuado puede provocar daños materiales y provocar que las piezas dejen de ser adecuadas para el contacto con alimentos.
- No utilice herramientas abrasivas ni productos de limpieza agresivos/abrasivos.
- Revise periódicamente las piezas de plástico que entran en contacto con alimentos. En caso de daños visibles o signos de desgaste del material (por ejemplo, grietas, deformaciones, desprendimiento de capas o decoloraciones permanentes), las piezas afectadas ya no deben utilizarse para el contacto con alimentos.

Funcionamiento

- Utilizar el producto únicamente con la base de contacto suministrada.
- No llene en exceso el producto. Si el producto está muy lleno, el agua hirviendo podría salirse. Nunca utilice el producto sin agua. El nivel de llenado del producto debe situarse entre las marcas **MIN** y **MAX** de la escala.

Limpieza y almacenamiento

- No exponga el producto a goteo y salpicaduras.
- Desconecte el producto de la red eléctrica si no se utiliza y antes de limpiarlo.
- Indicaciones sobre la limpieza del producto: véase "Limpieza y cuidado".

Antes del primer uso

Desembalar el producto

1. Extraiga el producto del embalaje y retire todos los materiales de embalaje y elementos de seguridad para el transporte.
2. Compruebe que ha recibido todas las piezas y que el volumen de suministro descrito está completo (véase "Volumen de suministro").
3. Compruebe si el producto y todas las piezas se encuentran en buen estado. Si detecta algún daño o defecto, no utilice el producto, sino que proceda como se describe en el capítulo "Garantía".
4. Hierva la cantidad máxima de agua de 1,7 litros (véase "Uso"). Tire el agua después de cocinar para eliminar cualquier residuo de producción y transporte.

Uso

⚠ **¡ADVERTENCIA! ¡Riesgo de quemaduras!** La tapa **(1)** debe estar cerrada al verter el agua caliente. De lo contrario, el agua caliente o el vapor podrían salirse por el borde y provocar quemaduras.

ⓘ **INFORMACIÓN:** Compruebe antes del uso que el producto no presenta daños visibles.

Colocación del producto

ⓘ **INFORMACIÓN:**

- ☐ Mantenga el cable de conexión **(4)** lo más corto posible.
- ☐ Enrolle el cable de conexión **(4)** sobrante en el recogecable **(10)** (en la parte inferior de la base de contacto **(6)**).
- ☐ Coloque la base de contacto **(6)** sobre una superficie nivelada y estable. Cumpla con la distancia de seguridad a paredes y armarios para evitar daños por el vapor que asciende.

Encendido

1. **Abrir la tapa (1):** Pulse el botón de apertura de la tapa 🔓 **(2)**.
2. Llene el hervidor de agua **(11)** con agua.
3. Cierre la tapa **(1)** pulsando el botón de cierre de la tapa 🔒 **(14)** hacia la abertura del hervidor de agua.
4. Coloque el hervidor de agua **(11)** sobre la base de contacto **(6)**.
5. Conecte la clavija **(4)** a una toma de corriente adecuada.
   - Todos los indicadores luminosos **(7)**/**(8)**/**(9)** se iluminan durante 1 segundo y después se apagan.
   - Una señal acústica suena 2 veces.

– El producto cambia al modo apagado (véase "Modo apagado").

Modo apagado

□ **En el estado apagado, pulse una vez el botón ⏻ (9):** Se ilumina el botón de selección de temperatura **(7)** previamente seleccionado.

■ **La temperatura previamente seleccionada no se puede guardar si se ha desconectado la base de contacto (6) de la red eléctrica:**
– Se ilumina el botón de selección de temperatura **(7)** **70 °C**.
– El producto pasa del modo apagado al modo de funcionamiento (véase "Modo de funcionamiento").

■ **Si no se completa ninguna entrada en un plazo de 10 segundos:**
– El indicador luminoso **(7)** se apaga.
– El producto pasa del modo de funcionamiento al modo apagado.

Modo de funcionamiento (calentamiento de agua sin función de mantenimiento del calor)

ⓘ **INFORMACIÓN:**

■ Puede elegir entre 4 temperaturas diferentes: **70 °C**, **80 °C**, **90 °C**, **100 °C**.

□ **Durante el proceso de calentamiento:** En cualquier momento puede pulsar el botón ⏻ **(9)** para interrumpir el calentamiento del agua.

1. Encienda el producto (véase "Encendido", "Modo apagado").
2. **Seleccione el ajuste de temperatura:** Pulse el botón de selección de temperatura **(7)** deseado.
   – Se ilumina el botón de selección de temperatura que haya pulsado.
3. **Calentar agua:** Pulse el botón ⏻ **(9)**.
   – El botón ⏻ se ilumina.
   – El hervidor de agua **(11)** comienza a calentar el agua.
4. **Tan pronto como se haya alcanzado la temperatura ajustada:**
   – Una señal acústica suena 3 veces.
   – Todos los indicadores luminosos **(7)**/**(9)** se apagan.

Modo de funcionamiento (calentamiento de agua con función de mantenimiento del calor de 1 hora)

ⓘ **INFORMACIÓN:**

■ El producto se calienta a la temperatura seleccionada durante 1 hora.

■ No se puede mantener una temperatura de +100 °C.

□ **Si la temperatura del agua inicial es más alta que la temperatura preajustada:**
– Una señal acústica suena 1 vez.
– Se iluminan el botón ⏻ **(9)**, el botón ≋ **(8)** y el botón seleccionado para la selección de temperatura **(7)**.
– Espere hasta que la temperatura haya descendido hasta la temperatura preajustada antes de iniciar el proceso de mantener caliente.

□ **Desactivar anticipadamente la función de mantenimiento del calor:** Pulse el botón ≋ **(8)**.

1. Encienda el producto (véase "Encendido", "Modo apagado").
2. Pulse uno de los botones de selección de temperatura **(7)** y el botón ≋ **(8)**.
   – Se ilumina el indicador luminoso del botón de selección de temperatura pulsado y el indicador luminoso del botón ≋.
3. **Calentar agua:** Pulse el botón ⏻ **(9)**.
   – El botón ⏻ se ilumina.
   – El hervidor de agua **(11)** comienza a calentar el agua.
4. **Tan pronto como se haya alcanzado la temperatura seleccionada:**
   – Una señal acústica suena 3 veces.
   – Se ilumina el botón de selección de temperatura **(7)**.
   – El botón ⏻ **(9)** se apaga.
   – El botón ≋ **(8)** parpadea.
   – El agua se mantiene caliente durante 1 hora.
5. **Tras 1 hora de mantenimiento del calor:** Todos los indicadores luminosos **(7)**/**(8)**/**(9)** se apagan.

Interrupción del proceso de calentamiento

□ **Puede interrumpir el proceso de calentamiento en cualquier momento:** Pulse el botón ⏻ **(9)**.

Funciones de seguridad

■ **Si usted retira el hervidor de agua (11) de la base de contacto (6) durante el funcionamiento:** El producto se apaga.

□ Vuelva a colocar el hervidor de agua **(11)** sobre la base de contacto **(6)**. Una señal acústica suena 1 vez.

Sobrecalentamiento

ⓘ **INFORMACIÓN:**

- **Para evitar daños en el producto:** El producto está equipado con una función de desconexión automática en caso de funcionamiento en seco. Si se produce un sobrecalentamiento por funcionamiento en seco, se desconecta automáticamente el suministro eléctrico.
- **Si la temperatura del agua supera los +105 °C:**
  - El producto cambia al modo Alarma.
  - Una señal acústica suena 1 vez.
  - Parpadean todos los indicadores luminosos **(7)**/**(8)**/**(9)**.

1. Retire el hervidor de agua **(11)** de la base de contacto **(6)** y añada agua fría al hervidor.
2. Espere hasta que el producto se haya enfriado.
3. Vuelva a colocar el hervidor de agua **(11)** sobre la base de contacto **(6)**.
4. **Inicie el proceso de calentamiento:** Véase "Encendido", "Modo apagado", "Modo de funcionamiento".

Función de detección de altitud

- **En zonas altas:** La temperatura del agua no debe superar los +98 °C.
- **Si la temperatura del agua llega hasta +80 °C o los supera, y no sigue aumentando durante 15 segundos:** Esto puede considerarse la máxima temperatura del agua y el proceso de calentamiento se detiene (a plena potencia).

Limpieza y cuidado

⚠ **¡ADVERTENCIA!**

- No sumergir el producto en agua u otros líquidos. No poner el producto debajo del agua corriente.
- Desconecte el producto de la red eléctrica antes de limpiarlo.

Limpieza

- No utilice ninguna solución abrasiva o agresiva ni cepillos duros para limpiar el producto.
- ☐ Limpie el producto con un paño ligeramente humedecido. En caso necesario, utilice un detergente suave.
- ☐ Frote en seco todas las piezas con un paño limpio.

Cuidado

Limpieza del filtro (13)	**Fig.**
1. Pulse el botón de apertura de la tapa **(2)** para abrir la tapa **(1)**.	B
2. Tire del clip del filtro con cuidado **(13)** para soltarlo.	C
3. Lave el filtro **(13)** con agua limpia. Si hay calcificaciones en el filtro **(13)**, deje el filtro en remojo un par de horas en una solución de agua con vinagre (5 %–15 %). Las calcificaciones se disuelven por sí mismas. 4. Lave el filtro **(13)** con abundante agua limpia.	-
5. Coloque el filtro **(13)**, de modo que su borde superior coincida con el borde superior del hervidor de agua **(11)**. 6. Presione el filtro **(13)** para encajarlo en su sitio.	C

Eliminar las calcificaciones

ⓘ **INFORMACIÓN:** Las calcificaciones reducen la eficiencia del producto y aumentan el consumo de energía. Compruebe regularmente si el producto tiene calcificaciones.

1. Llene el hervidor de agua **(11)** con una solución de vinagre (5 %–15 %).
2. **Inicie el proceso de calentamiento:** Pulse simultáneamente el botón ⏻ **(9)** y el botón **100 °C (7)**. Espere hasta que el producto se apague automáticamente al concluir el proceso de cocción.
3. Deje que la solución de vinagre surta efecto en el hervidor de agua **(11)** durante la noche. Tire la solución al día siguiente.
4. Llene el hervidor de agua **(11)** con agua limpia hasta la marca **MAX** en la escala **(5)**. Hierva el agua.
5. Tire el agua después del proceso de cocción para eliminar cualquier calcificación y resto de vinagre existente.
6. Enjuague bien el interior del hervidor de agua **(11)** con agua del grifo.

Almacenamiento

- ☐ Guarde el producto en el embalaje original mientras no esté en uso.
- ☐ Almacene el producto en un lugar seco, no accesible para niños.

Eliminación



Tenga en cuenta el distintivo del embalaje para la separación de residuos. Está compuesto por abreviaturas (a) y números (b) que significan lo siguiente: 1–7: plásticos/20–22: papel y cartón/ 80–98: materiales compuestos.

Producto:



Para obtener información sobre las posibilidades de desecho del producto al final de su vida útil, acuda a la administración de su comunidad o ciudad.



No tire el producto junto con la basura doméstica cuando ya no le sea útil. Deséchelo en un contenedor de reciclaje. Diríjase a la administración competente para obtener información sobre los puntos de recogida de residuos y sus horarios.

Garantía

El producto ha sido fabricado según normas de calidad exigentes y ha sido probado minuciosamente antes de la entrega. En caso de fallos de material o de fabricación, dispone de derechos legales frente al vendedor del producto. Nuestra garantía mencionada a continuación no restringe sus derechos legales de ningún modo.

La garantía para este producto es de 3 años a partir de la fecha de compra. La garantía empieza el día de la fecha de compra. Conserve el justificante de compra original en un lugar seguro, ya que este documento es necesario para demostrar la compra.

Todos los daños o defectos ya presente en el momento de la compra deben informarse inmediatamente tras desembalar el producto.

Si el producto presenta defectos de material o fabricación en los 3 años a partir de la fecha de compra, lo repararemos o sustituiremos, según nuestra elección, gratuitamente para usted. El período de garantía no se extiende por una reclamación de garantía aprobada. Esto también es aplicable a las piezas sustituidas y reparadas.

La garantía pierde su validez si el producto se daña o se utiliza o mantiene de forma inadecuada.

La garantía cubre defectos de material y fabricación.

La garantía cubre defectos de material y fabricación. Esta garantía no cubre las piezas del producto sujetas a un uso y desgaste normal y, por lo tanto, consideradas piezas de desgaste (por ej. pilas, baterías, mangueras, cartuchos de tinta) ni los daños a las piezas frágiles, por ej. interruptores o piezas de cristal.

Tramitación de la garantía

Para garantizar una rápida tramitación de su consulta, tenga en cuenta las siguientes indicaciones:

Para realizar cualquier consulta, tenga a mano el recibo y el número de artículo (IAN 521361_2601) como justificante de compra.

Encontrará el número de artículo en una inscripción de la placa indentificativa, en la portada de las instrucciones (abajo a la izquierda) o en una pegatina en la parte posterior o inferior.

Si el producto fallase o presentase algún defecto, póngase primero en contacto con el departamento de asistencia indicado, ya sea por teléfono o correo electrónico.

Puede enviarnos el producto defectuoso libre de franqueo adjuntando el recibo de compra (tícket de compra) e indicando dónde está y cuándo ha ocurrido el fallo a la dirección de asistencia que le indicamos.

Asistencia

(ES) **Asistencia en España**
Tel.: 900984989
E-Mail: owim@lidl.es

CE

Anvendte advarselssætninger og symboler ..... Side 78
Forskriftsmæssig anvendelse ..... Side 79
Leveringsomfang ..... Side 79
Beskrivelse af delene ..... Side 79
Tekniske data ..... Side 79
Sikkerhedsanvisninger ..... Side 79
Før første ibrugtagning ..... Side 82
Udpakning af produktet ..... Side 82
Betjening ..... Side 82
Opstilling af produktet ..... Side 82
Tilkobling ..... Side 82
Slukket tilstand ..... Side 82
Driftstilstand (vandopvarmning uden varmholdningsfunktion) ..... Side 82
Driftstilstand (vandopvarmning med 1 times varmholdningsfunktion) ..... Side 82
Afbryd opvarmningsprocessen ..... Side 83
Sikkerhedsfunktioner ..... Side 83
Rengøring og vedligeholdelse ..... Side 83
Rengøring ..... Side 83
Vedligeholdelse ..... Side 83
Opbevaring ..... Side 84
Bortskaffelse ..... Side 84
Garanti ..... Side 84
Afvikling af garantisager ..... Side 84
Service ..... Side 84

Anvendte advarselssætninger og symboler

I denne betjeningsvejledning og på emballagen anvendes følgende advarselssymboler:

FARE! Dette symbol, sammen med signalordet "Fare", betegner en faresituation med høj risikofaktor, som, hvis den ikke afværges, kan medføre alvorlige kvæstelser eller dødsfald.	Vekselstrøm/-spænding
	Hz Hertz (netfrekvens)
	W Watt
ADVARSEL! Dette symbol, sammen med signalordet "Advarsel", betegner en faresituation med mellemstor risikofaktor, som, hvis den ikke afværges, kan medføre alvorlige kvæstelser eller dødsfald.	**BEMÆRK:** Dette symbol, sammen med signalordet "Bemærk", angiver flere nyttige informationer.
	Anvend kun produktet indendørs i tørre lokaler.
FORSIGTIG! Dette symbol, sammen med signalordet "Forsigtig", betegner en faresituation med lav risikofaktor, som, hvis den ikke afværges, kan medføre mindre eller moderate kvæstelser.	Levnedsmiddelsikker Dette produkt har ingen negative indvirkninger på smag og duft.
Dette produkt er klassificeret som beskyttelsesklasse I og skal jordes.	**Forbrændingsfare!** Dette symbol betyder en varm overflade.
Produktet må ikke nedsænkes i vand eller andre væsker.	CE-mærket bekræfter overensstemmelse med de EU-direktiver, der gælder for produktet.
Sikkerhedsanvisninger Handlingsanvisninger	

DIGITAL ELKEDEL

Forskriftsmæssig anvendelse

- Dette produkt er udelukkende beregnet til kogning og varmholdning af ferskvand.
- Produktet er udelukkende designet til hjemmebrug. Det er ikke beregnet til erhvervsmæssig brug.
- Al anden anvendelse end beskrevet i denne vejledning kan medføre skader på produktet eller alvorlige kvæstelser.
- Fabrikanten fraskriver sig ethvert ansvar for skader som følge af forkert brug.

Leveringsomfang

- Digital elkedel
- Kontaktsokkel
- Betjeningsvejledning

Beskrivelse af delene

(1) Låg
(2) Knap til åbning af låget
(3) Håndtag
(4) Tilslutningsledning med netstik
(5) Skala
(6) Kontaktsokkel
(7) Knapper til temperaturvalg med kontrollampe
(8) Knappen med kontrollampe (knap til varmholdning)
(9) Knappen med kontrollampe (afbryderknap)
(10) Ledningsoprulning
(11) Elkedel
(12) Hældetud
(13) Filter
(14) Knap til lukning af låget

Tekniske data

Indgangsspænding:	220-240 V~, 50-60 Hz
Effektforbrug:	2520-3000 W
Beskyttelsesklasse:	I
Elkedlens kapacitet:	1,7 L
Slukket tilstand:	0,2 W

Sikkerhedsanvisninger

GØR DIG FORTROLIG MED ALLE SIKKERHEDSOPLYSNINGER OG BRUGSANVISNINGER INDEN DU TAGER PRODUKTET I BRUG FØRSTE GANG! HVIS PRODUKTET VIDEREGIVES TIL TREDJEMAND SKAL ALLE DOKUMENTER MEDFØLGE!

I tilfælde af skader der skyldes manglende overholdelse af denne betjeningsvejledning, bliver garantikravet ugyldigt! Leverandøren påtager sig intet ansvar for følgeskader! I tilfælde af materielle skader eller personskade forårsaget af forkert håndtering eller manglende overholdelse af sikkerhedsforskrifterne, fralægges ethvert ansvar!

Børn og personer med handicap



⚠ ADVARSEL! FARE FOR DØDSFALD OG ULYKKER FOR BØRN OG SPÆDBØRN!

- Børn må aldrig være alene med emballagematerialet uden opsyn. Emballagematerialet udgør risiko for kvælning. Børn undervurderer ofte faresituationer. Hold altid børn væk fra produktet og emballagematerialet.
- Dette produkt kan anvendes af børn fra 8 år og opefter, hvis de er under opsyn, eller hvis de er instrueret i sikker brug af produktet og indforstået med de risici, der er forbundet hermed.
- Dette produkt kan anvendes af personer med reducerede, fysiske, sensoriske eller mentale færdigheder eller mangel på erfaring og/ eller kundskaber, hvis de er under opsyn, eller

hvis de er instrueret i sikker brug af produktet og indforstået med de risici, der er forbundet hermed.

- Rengøring og vedligeholdelse må ikke udføres af børn, medmindre disse er over 8 år og under opsyn.
- Produktet og tilslutningsledningen skal holdes uden for rækkevidde af børn under 8 år.
- Børn må ikke lege med produktet.

⚠ ADVARSEL! Fare for kvæstelser ved fejlbetjening!

Anvendelsesområder

- Denne enhed er beregnet til brug i husholdninger og lignende anvendelsesområder såsom:
  - Tekøkkener i butikker, kontorer og andre arbejdspladser;
  - Landejendomme;
  - På hoteller, moteller og andre overnatningssteder;
  - Bed and breakfast-pensionater.

Elektrisk sikkerhed

⚠ ADVARSEL! Undgå vandsprøjt på netstik eller kontaktsokkel.

⚠ FARE! Fare for elektriske stød! Forsøg ikke selv at reparere produktet.
Ved funktionsfejl skal reparationer udføres af kvalificerede medarbejdere.

⚠ ADVARSEL! Fare for elektriske stød!
Produktet må ikke nedsænkes i vand eller andre væsker.
Hold aldrig produktet under rindende vand.

⚠ ADVARSEL! Fare for elektriske stød!
Anvend aldrig et beskadiget produkt. Frakobl produktet fra strømforsyningen og kontakt din forhandler, hvis produktet er beskadiget.

⚠ ADVARSEL! Fare for elektriske stød!
Stil ikke produktet under en vask eller på et fugtigt sted.

- Inden du forbinder produktet med netspændingen, skal du kontrollere at spændingen og strømstyrken svarer til oplysningerne på produktets typeskilt.
- Forbind kun produktet til et stik med jordforbindelse. Kontroller altid at netstikket sidder korrekt i stikkontakten.
- For at undgå at beskadige tilslutningsledningen, klem eller bøj den ikke og lad ikke skarpe kanter gnave i den. Hold den også væk fra varme overflader og åben ild.
- Hvis produktets tilslutningsledning bliver beskadiget, skal den udskiftes af producentens kundeservice eller en tilsvarende autoriseret reparatør for at undgå sikkerhedsrisici.
- Træk i netstikket og ikke i selve tilslutningsledningen, når du frakobler produktet fra netspændingen.
- Forbind produktet til et strømstik, der nemt kan nås, så produktet i nødstilfælde kan frakobles omgående.
- Produktet er ikke beregnet til drift sammen med et kontaktur eller et separat fjernbetjeningssystem.
- Anvend og rør ikke ved produktet med våde hænder.

Brand-/forbrændingsfare og varme

-  **ADVARSEL! Varm overflade!** Hold børn og kæledyr væk fra produktet når det er i drift eller køler ned. De tilgængelige dele er varme.

⚠ **FORSIGTIG!** Under brug kan overflader blive varme.

⚠ **Forbrændingsfare!** Produktets overflader forbliver varme et stykke tid efter brug. Rør ikke ved produktets varme overflader. Pas på den varme damp. Hold kun produktet i håndtaget.

⚠ **Forbrændingsfare!** Låget må ikke åbnes når vandet koges. Under drift skal produktets låg være sikkert lukket.

- Hvis du bemærker røg eller usædvanlige lyde, skal produktet omgående frakobles fra netspændingen. Sørg for at en specialist kontrollerer produktet inden fortsat brug.

⚠ **ADVARSEL!** Anvend ikke produktet, hvis elkedlen har revner eller tegn på andre skader.

Opstillingsvejledning

- Anbring ikke produktet direkte under en stikkontakt.
- Når produktet er i drift, skal det stå på en jævn, stabil, ren, varmeresistent og tør overflade.

Dele med fødevarekontakt

- Følgende anvisninger gælder kun for dele, som kommer i kontakt med vand, f.eks.:
  - Den indvendige beholder
  - Den indvendige vandstandsmåler
  - Hældetud
  - Den del af låget, som kommer i kontakt med fødevarer

  Disse dele består af plast eller indeholder plastdele.
- Anvisningerne gælder ikke for:
  - Produktets hus
  - Varmepladen
  - Varmeelementet
  - Dele, som ikke kommer i kontakt med fødevarer
- Dele, der kommer i kontakt med fødevarer, må udelukkende bruges til det tilsigtede formål og i overensstemmelse med vejledningen.
- Forkert brug kan medføre materielle skader og gøre delene uegnede til brug sammen med fødevarer.
- Anvend ikke skurende redskaber eller aggressive/skurende rengøringsmidler.
- Efterse regelmæssigt de plastdele, der kommer i kontakt med fødevarer. Ved synlige skader eller tegn på materialeslid (f.eks. revner, deformationer, afskalning eller varig misfarvning) må de pågældende dele ikke længere bruges sammen med fødevarer.

På niveau

- Apparatet må kun anvendes med den medfølgende kontaktsokkel.
- Overfyld ikke produktet. Hvis produktet er overfyldt, kan kogende vand sprøjte ud. Anvend aldrig produktet uden vand. Påfyldningen af produktet skal være mellem **MIN**- og **MAX**-markeringerne på skalaen.

Rengøring og opbevaring

- Produktet må ikke udsættes for dryppende eller sprøjtende vand.
- Frakobl produktet fra stikkontakten i inaktive perioder og før rengøring.
- Vejledning om rengøring af produktet, se "Rengøring og vedligeholdelse".

Før første ibrugtagning

Udpakning af produktet

1. Tag produktet ud af emballagen, og fjern alle emballagematerialer og beskyttelsesfolier.
2. Kontroller, at alle dele er til stede og at leveringsomfanget er komplet (se "Leveringsomfang").
3. Kontrollér, at produktet og alle dele er i god stand. Hvis du konstaterer en beskadigelse eller en defekt, så anvend ikke produktet, men gå frem som beskrevet i kapitlet "Garanti".
4. Kog den maksimale vandmængde på 1,7 liter (se „Betjening"). Hæld vandet ud efter kogningen for at fjerne eventuelle produktions- og transportrester.

Betjening

⚠ **ADVARSEL! Forbrændingsrisiko!** Låget **(1)** skal være lukket, når det varme vand hældes ud. I modsat fald kan varmt vand eller damp trænge ud over kanten og forårsage forbrændinger.

ⓘ **INFO:** Inden brug kontrolleres produktet for synlige skader.

Opstilling af produktet

ⓘ **INFO:**

- ☐ Hold tilslutningsledningen **(4)** så kort som muligt.
- ☐ Vikl den overskydende tilslutningsledning **(4)** på ledningsoprulningen **(10)** (i bunden af kontaktsoklen **(6)**).
- ☐ Anbring kontaktsoklen **(6)** på en plan, stabil overflade. Hold en sikkerhedsafstand til vægge og skabe for at undgå skader fra opstigende damp.

Tilkobling

1. **Åbn låget (1):** Tryk på knappen til åbning af låget 🔒 **(2)**.
2. Fyld elkedlen **(11)** med vand.
3. Luk låget **(1)** ved at trykke på knappen til lukning af låget 🔒 **(14)** i retning af elkedlens åbning.
4. Sæt elkedlen **(11)** på kontaktsoklen **(6)**.
5. Sæt netstikket **(4)** i en egnet stikkontakt.
   - Alle kontrollamper **(7)**/**(8)**/**(9)** lyser i 1 sekund og slukkes derefter.
   - Der lyder 2 bip.
   - Produktet skifter til slukket tilstand (se "Slukket tilstand").

Slukket tilstand

- ☐ **Fra slukket tilstand skal du trykke én gang på knappen ⏻ (9):** Kontrollampen i den tidligere valgte knap til temperaturvalg **(7)** lyser.
- **Den tidligere valgte temperatur kan ikke gemmes, hvis kontaktsoklen (6) er blevet frakoblet strømforsyningen:**
  - Knappen til temperaturvalg **(7) 70 °C** lyser.
  - Produktet skifter fra slukket tilstand til driftstilstand (se "Driftstilstand").
- **Hvis der ikke vælges noget inden for 10 sekunder:**
  - Kontrollampen **(7)** slukker.
  - Produktet skifter fra driftstilstand til slukket tilstand.

Driftstilstand (vandopvarmning uden varmholdningsfunktion)

ⓘ **INFO:**

- Du kan vælge mellem 4 forskellige temperaturer: **70 °C**, **80 °C**, **90 °C**, **100 °C**.
- ☐ **Under opvarmningen:** Tryk når som helst på knappen ⏻ **(9)** for at afbryde opvarmningen.

1. Tænd for produktet (se "Tilkobling", "Slukket tilstand").
2. **Vælg temperaturindstilling:** Tryk på knapperne til temperaturvalg **(7)**.
   - Den valgte knap til temperaturvalg lyser.
3. **Opvarmning af vand:** Tryk på knappen ⏻ **(9)**.
   - Knappen ⏻ lyser.
   - Elkedlen **(11)** begynder at opvarme vandet.
4. **Når den ønskede temperatur er opnået:**
   - Der lyder 3 bip.
   - Alle kontrollamper **(7)**/**(9)** slukkes.

Driftstilstand (vandopvarmning med 1 times varmholdningsfunktion)

ⓘ **INFO:**

- Produktet opvarmer vandet til den valgte temperatur i 1 time.
- En temperatur på +100 °C kan ikke opretholdes.
- ☐ **Hvis vandtemperaturen som udgangspunkt er højere end den forudindstillede temperatur:**
  - Der lyder 1 bip.

– Knappen ⏻ **(9)**, knappen **(8)** og den valgte knap til temperaturvalg **(7)** lyser.
– Vent, til vandtemperaturen er faldet, før du aktiverer varmholdningsfunktionen.

□ **Slukning af varmholdningsfunktionen før tid:** Tryk på knappen **(8)**.

1. Tænd for produktet (se "Tilkobling", "Slukket tilstand").
2. Tryk på en af knapperne til temperaturvalg **(7)** og på knappen **(8)**.
   – Kontrollampen i den valgte knap til temperaturvalg og kontrollampen i knappen lyser.
3. **Opvarmning af vand:** Tryk på knappen ⏻ **(9)**.
   – Knappen ⏻ lyser.
   – Elkedlen **(11)** begynder at opvarme vandet.
4. **Når den indstillede temperatur er opnået:**
   – Der lyder 3 bip.
   – Den valgte knap til temperaturvalg **(7)** lyser.
   – Knappen ⏻ **(9)** slukkes.
   – Knappen **(8)** blinker.
   – Vandet holdes varm i 1 time.
5. **Efter 1 times varmholdning:** Alle kontrollamper **(7)**/**(8)**/**(9)** slukkes.

Afbryd opvarmningsprocessen

□ **Du kan til enhver tid afbryde opvarmningsprocessen:** Tryk på knappen ⏻ **(9)**.

Sikkerhedsfunktioner

■ **Hvis elkedlen (11) løftes af kontaktsoklen (6) under drift:** Produktet slukkes.

□ Sæt elkedlen **(11)** tilbage på kontaktsoklen **(6)**. Der lyder 1 bip.

Overophedning

ⓘ **INFO:**

■ **For at undgå skader på produktet:** Produktet er udstyret med en tørkogningssikring. Ved overophedning på grund af tørkogning slås produktet automatisk fra.

■ **Hvis vandtemperaturen overskrider +105 °C:**
   – Produktet skifter til alarmtilstand.
   – Der lyder 1 bip.
   – Alle kontrollamper **(7)**/**(8)**/**(9)** blinker.

1. Løft elkedlen **(11)** af kontaktsoklen **(6)**, og hæld koldt vand i den.
2. Vent til produktet er afkølet.
3. Sæt elkedlen **(11)** tilbage på kontaktsoklen **(6)**.
4. **Starte opvarmningen:** Se "Tilkobling", "Slukket tilstand", "Driftstilstand".

Højderegistreringsfunktion

■ **På steder i stor højde:** Vandtemperaturen må ikke overstige +98 °C.

■ **Hvis vandtemperaturen når eller overstiger +80 °C og ikke stiger yderligere inden for 15 sekunder:** Dette betragtes som den maksimale vandtemperatur, og opvarmningen slukkes (ved fuld varmeeffekt).

Rengøring og vedligeholdelse

⚠ **ADVARSEL!**

■ Produktet må ikke nedsænkes i vand eller andre væsker. Hold ikke produktet under rindende vand.

■ Afbryd produktet fra netspændingen inden rengøring.

Rengøring

■ Anvend ikke skurende, aggressive rengøringsmidler eller stive børster til rengøring af produktet.

□ Rens produktet med en let fugtig klud. Du kan om nødvendigt bruge en lille smule opvaskemiddel.

□ Aftør alle dele med en ren klud.

Vedligeholdelse

Rengøring af filter (13)	**Fig.**
1. Tryk på knappen til åbning af låget **(2)** for at åbne låget **(1)**.	B
2. Træk forsigtigt i klipsen på filteret **(13)** for at frigøre det.	C
3. Skyl filteret **(13)** med rent vand. Hvis der er aflejret kalk i filteret **(13)**, kan det opløses ved at lægge filteret i en vand-eddike-opløsning (5 % til 15 %) i et par timer. Kalkaflejringerne opløses af sig selv. 4. Skyl filteret **(13)** med rigeligt med rent vand.	-
5. Sæt filteret **(13)** på plads med overkanten ved elkedlens **(11)** øverste kant. 6. Tryk filteret **(13)** fast.	C

Afkalkning

ⓘ **INFO:** Kalkaflejringer forringer produktets effektivitet og giver øget energiforbrug. Kontrollér jævnligt produktet for kalkaflejringer.

1. Fyld elkedlen **(11)** med en eddikeopløsning (5 % til 15 %).

2. **Starte opvarmningen:** Tryk på knappen ⏻ **(9)** og knappen **100 °C (7)** samtidig. Vent, til produktet automatisk slukkes, når vandet koger.
3. Lad eddikeopløsningen forblive i elkedlen **(11)** natten over. Hæld opløsningen ud næste dag.
4. Fyld elkedlen **(11)** med rent vand til **MAX**-markeringen på skalaen **(5)**. Kog vandet.
5. Hæld vandet ud efter kogningen for at fjerne eventuelle kalkaflejringer og eddikerester.
6. Skyl indersiden af elkedlen **(11)** grundigt med brugsvand.

Opbevaring

- ☐ Når produktet ikke er i brug, skal det opbevares i originalemballagen.
- ☐ Opbevar produktet et tørt, sikkert sted uden for børns rækkevidde.

Bortskaffelse



Bemærk forpakningsmaterialernes mærkning til affaldssorteringen, disse er mærket med forkortelser (a) og numre (b) med følgende betydning: 1–7: kunststoffer/20–22: papir og pap/80–98: kompositmaterialer.

Produkt:



De får oplyst muligheder til bortskaffelse af det udtjente produkt hos deres lokale myndigheder eller bystyre.



Bortskaf produktet korrekt, når det har nået slutningen på sin levetid, og ikke i husholdningsaffaldet. Du kan få oplysninger om indsamlingssteder og deres åbningstider hos de lokale myndigheder.

Garanti

Produktet er blevet fremstillet efter strenge kvalitetsstandarder og kontrolleret nøje før udlevering. I tilfælde af materiale- eller produktionsfejl kan du i medfør af loven gøre krav gældende over for sælgeren af produktet. Dine lovmæssige rettigheder begrænses på ingen måde af den af os nedennævnte garanti.

Garantien på dette produkt gælder i 3 år regnet fra købsdatoen. Garantien gælder fra købsdatoen. Opbevar den originale kvittering et sikkert sted, da dette dokument forlanges forlagt som dokumentation for købet.

Alle skader eller mangler, der allerede forefindes på tidspunktet for købet, skal straks meddeles efter udpakningen af produktet.

Hvis der inden for 3 år regnet fra købsdatoen viser sig en materiale- eller produktionsfejl på produktet, reparerer eller udskifter vi det – efter vores valg – gratis for dig. Garantiperioden forlænges ikke som følge af et imødekommet krav om garanti. Dette gælder også for udskiftede og reparerede dele.

Denne garanti bortfalder, hvis produktet er blevet beskadiget eller anvendt og vedligeholdt forkert.

Garantien omfatter materiale- og produktionsfejl.

Garantien dækker materiale- og produktionsfejl. Denne garanti dækker hverken produktdele, der er udsat for normal slitage og derfor er at betragte som sliddele (f.eks. batterier, akkumulatorer, slanger, farvepatroner), eller skader på skrøbelige dele, f.eks. kontakter eller dele af glas.

Afvikling af garantisager

For at kunne garantere en hurtig sagsbehandling af deres forespørgsel, bedes De følge følgende anvisninger:

Opbevar kassebon og artikelnummer (IAN 521361_2601) som købsdokumentation, så disse kan fremlægges på forespørgsel.

Artikelnumrene er angivet på typeskiltet, ved en indgravering, på forsiden af vejledningen (nederst til venstre) eller på et mærkat på bag- eller undersiden.

Hvis der forekommer funktionsfejl eller andre mangler, skal De først kontakte nedenstående serviceafdeling telefonisk eller via e-mail.

Et produkt, der er registreret som defekt, kan De derefter sende portofrit til den meddelte serviceadresse ved vedlæggelse af købsbeviset (kassebon) og angivelsen af, hvori manglen består, og hvornår den er opstået.

Service

(DK) **Service Danmark**
Tel.: 32 710005
E-Mail: owim@lidl.dk

CE

Avvertenze e simboli utilizzati ... Pagina 86
Uso previsto ... Pagina 87
Contenuto della confezione ... Pagina 87
Descrizione dei componenti ... Pagina 87
Dati tecnici ... Pagina 87
Istruzioni di sicurezza ... Pagina 87
Prima del primo utilizzo ... Pagina 90
Disimballo del prodotto ... Pagina 90
Funzionamento ... Pagina 90
Installare il prodotto ... Pagina 90
Accensione ... Pagina 90
Modalità OFF ... Pagina 90
Modalità operativa (riscaldamento dell'acqua senza funzione di mantenimento del calore) ... Pagina 91
Modalità operativa (riscaldamento dell'acqua con funzione di mantenimento del calore per 1 ora) ... Pagina 91
Interruzione del processo di mantenimento al caldo ... Pagina 91
Caratteristiche di sicurezza ... Pagina 91
Pulizia e manutenzione ... Pagina 92
Pulizia ... Pagina 92
Manutenzione ... Pagina 92
Conservazione ... Pagina 92
Smaltimento ... Pagina 92
Garanzia ... Pagina 93
Gestione dei casi in garanzia ... Pagina 93
Assistenza ... Pagina 93

Avvertenze e simboli utilizzati

Nel presente manuale e sull'imballaggio sono utilizzate le seguenti avvertenze:

PERICOLO! Questo simbolo con il termine "Pericolo" indica una minaccia ad alto rischio che, se non evitata, può causare gravi lesioni o un esito letale.	Corrente/tensione alternata
	Hz Hertz (frequenza di rete)
	W Watt
AVVERTENZA! Questo simbolo con il termine "Avvertenza" indica una minaccia a medio rischio che, se non evitata, può causare gravi lesioni o un esito letale.	**INDICAZIONE:** Questo simbolo con il termine "Indicazione" contiene ulteriori utili informazioni.
	Utilizzare il prodotto solo in ambiente asciutto.
CAUTELA! Questo simbolo con il termine "Cautela" indica una minaccia a basso rischio che, se non evitata, può causare lesioni lievi o di media gravità.	Per alimenti Il prodotto non ha effetti avversi su gusto e odore.
Questo apparecchio è classificato in classe di protezione I e deve essere collegato a terra.	**Pericolo di ustioni!** Questo simbolo indica una superficie calda.
Non immergere il prodotto in acqua o altri liquidi.	Il marchio CE conferma la conformità alle direttive UE applicabili al prodotto.
Istruzioni di sicurezza Istruzioni	

BOLLITORE DIGITALE

Uso previsto

- Questo prodotto viene utilizzato esclusivamente per far bollire e mantenere calda l'acqua fresca.
- Il prodotto è concepito per il solo uso domestico. Non è previsto l'uso commerciale.
- Qualsiasi utilizzo non indicato in questo manuale può causare danni al prodotto o lesioni gravi alle persone.
- Il produttore non si assume alcuna responsabilità per danni derivanti da utilizzi non conformi.

Contenuto della confezione

- Bollitore digitale
- Presa di contatto
- Manuale di istruzioni

Descrizione dei componenti

(1) Coperchio
(2) Tasto per l'apertura del coperchio
(3) Impugnatura
(4) Cavo di alimentazione e spina
(5) Scala
(6) Presa di contatto
(7) Tasti per la selezione della temperatura con spia luminosa
(8) Tasto con spia luminosa (tasto per mantenere in caldo)
(9) Tasto ⏻ con spia luminosa (tasto per accendere e spegnere)
(10) Avvolgicavo
(11) Bollitore
(12) Beccuccio
(13) Filtro
(14) Tasto per la chiusura del coperchio

Dati tecnici

Tensione di ingresso:	220-240 V~, 50-60 Hz
Potenza assorbita:	2520-3000 W
Classe di protezione:	I
Capacità del bollitore:	1,7 L
Modalità OFF:	0,2 W

⚠ Istruzioni di sicurezza

PRIMA DI USARE IL PRODOTTO PER LA PRIMA VOLTA, FAMILIARIZZARE CON TUTTE LE ISTRUZIONI PER LA SICUREZZA E L'USO! IN CASO DI CESSIONE DEL PRODOTTO A TERZI, ACCLUDERE TUTTA LA DOCUMENTAZIONE!

Eventuali danni causati dalla mancata osservanza di questo manuale utente comporteranno l'annullamento della garanzia! La Società declina qualsiasi responsabilità per danni consequenziali! Il produttore non si assume responsabilità per eventuali danni all'utente o lesioni personali causati da un uso improprio o dalla mancata osservanza delle relative informazioni di sicurezza!

Bambini e disabili



⚠ AVVERTENZA! PERICOLO PER L'INCOLUMITÀ DEI BAMBINI!

- Non lasciare mai i bambini incustoditi con il materiale per imballaggio.
  Sussiste il pericolo di soffocamento dei bambini con il materiale d'imballaggio. I bambini non sono in grado di valutare l'entità dei pericoli. Tenere sempre i bambini lontano dal prodotto e dal materiale di imballaggio.
- Il prodotto può essere usato da bambini al di sopra degli 8 anni, solo sotto supervisione o a seguito di istruzioni per un uso sicuro del prodotto e conseguente comprensione dei rischi connessi all'utilizzo dello stesso.
- Il prodotto può essere usato da persone con ridotte capacità fisiche, sensoriali o

intellettive, oppure prive di esperienza e/o di conoscenza del prodotto, solo sotto supervisione o a seguito di istruzioni per un uso sicuro del prodotto e conseguente comprensione dei rischi connessi all'utilizzo dello stesso.

- Pulizia e manutenzione da parte dell'utente non devono essere eseguite dai bambini, a meno che non siano maggiori di 8 anni e sorvegliati.
- Il prodotto e il relativo cavo di alimentazione devono essere tenuti lontano da bambini di età inferiore a 8 anni.
- I bambini non possono giocare con il prodotto.

⚠ AVVERTENZA! Pericolo di lesioni per uso improprio!

Ambiti di utilizzo

- Questo prodotto è destinato all'uso in applicazioni domestiche e similari, quali:
  - Cucine al dettaglio, uffici e simili ambienti di lavoro;
  - Agriturismi;
  - Hotel, motel, ostelli;
  - Bed & breakfast.

Sicurezza elettrica

⚠ AVVERTENZA! Evitare spruzzi d'acqua sulla spina o sulla presa di contatto.

⚠ PERICOLO! Pericolo di folgorazione! Non tentare di riparare autonomamente il prodotto.
In caso di cattivo funzionamento le riparazioni devono essere eseguite esclusivamente da personale qualificato.

⚠ AVVERTENZA! Pericolo di folgorazione! Il prodotto non deve essere immerso in acqua o altri liquidi.
Non tenere mai il prodotto sotto l'acqua corrente.

⚠ AVVERTENZA! Pericolo di folgorazione! Non utilizzare un prodotto danneggiato. Scollegare il prodotto dall'alimentazione elettrica e contattare il rivenditore se è danneggiato.

⚠ AVVERTENZA! Pericolo di folgorazione! Non collocare il prodotto vicino a lavandini o in luoghi umidi.

- Prima del collegamento alla rete elettrica assicurarsi che tensione e corrente corrispondano ai dati riportati sulla targhetta del prodotto.
- Collegare il prodotto solo a una presa di corrente con messa a terra. Assicurarsi che la spina di alimentazione sia collegata correttamente.
- Per evitare danni al cavo di alimentazione non schiacciarlo né piegarlo e non passarlo sopra spigoli vivi. Tenere il cavo di alimentazione lontano da superfici calde e da fiamme libere.
- Se il cavo di alimentazione elettrica del prodotto viene danneggiato deve essere sostituito dal produttore, dal suo servizio clienti o da un tecnico qualificato, per evitare rischi.
- Quando si scollega il prodotto dalla rete elettrica, tirare la spina di alimentazione e non il cavo di alimentazione.

- Collegare il prodotto a una presa di corrente facilmente accessibile in modo da poterlo scollegare immediatamente dall'alimentazione in caso di emergenza.
- Il prodotto non è destinato all'uso con un timer esterno o un telecomando separato.
- Non utilizzare né toccare il prodotto con le mani bagnate.

Pericolo di incendio/ustioni e calore

-  **AVVERTENZA! Superficie calda!**
  Tenere bambini e animali lontani dal prodotto durante l'uso o quando si raffredda. Le parti accessibili sono calde.

⚠ **CAUTELA!** Le superfici possono diventare calde durante l'uso.

⚠ **Pericolo di ustioni!** La superficie del prodotto rimane calda per un certo tempo dopo l'uso.
Non toccare le superfici calde del prodotto. Fare attenzione al vapore caldo che fuoriesce. Tenere il prodotto esclusivamente dal manico.

⚠ **Pericolo di ustioni!** Non aprire il coperchio mentre l'acqua è in ebollizione. Il coperchio del prodotto deve rimanere saldamente chiuso durante il funzionamento.

- In caso di fumo o rumori insoliti scollegare immediatamente il prodotto dalla rete di alimentazione. Far controllare il prodotto da uno specialista prima di riutilizzarlo.

⚠ **AVVERTENZA!** Non utilizzare il prodotto se il bollitore è incrinato o comunque danneggiato.

Istruzioni per l'installazione

- Il prodotto non deve essere installato direttamente sotto una presa a muro.
- Utilizzare sempre il prodotto su una superficie piana, stabile, pulita, resistente al calore e asciutta.

Parti a contatto con gli alimenti

- Le seguenti istruzioni si applicano esclusivamente alle parti destinate a venire a contatto con l'acqua, quali ad esempio:
  – Il recipiente interno
  – L'indicatore di livello dell'acqua interno
  – Il beccuccio
  – La parte del coperchio a contatto con gli alimenti

  Queste parti sono realizzate in plastica o contengono componenti in plastica.
- Le istruzioni non si applicano a:
  – L'alloggiamento del prodotto
  – La piastra riscaldante
  – L'elemento riscaldante
  – Parti che non entrano in contatto con gli alimenti
- Utilizzare le parti a contatto con gli alimenti esclusivamente per l'uso previsto e secondo le istruzioni.
- Un uso improprio può causare danni materiali e rendere le parti inadatte al contatto con gli alimenti.
- Non utilizzare utensili abrasivi o detergenti aggressivi/abrasivi.
- Controllare regolarmente le parti in plastica che entrano in contatto con gli alimenti.
  In caso di danni visibili o segni di usura del materiale (ad es. crepe, deformazioni, distacco dello strato o scolorimento

permanente), le parti interessate non devono più essere utilizzate a contatto con gli alimenti.

Funzionamento

- Il prodotto può essere utilizzato solo con la presa di contatto in dotazione.
- Non riempire eccessivamente il prodotto. Se il prodotto è troppo pieno, potrebbe fuoriuscire acqua bollente. Non utilizzare il prodotto senz'acqua. Il livello di riempimento del prodotto deve essere compreso tra i segni **MIN** e **MAX** sulla scala.

Pulizia e conservazione

- Il prodotto non deve essere esposto a gocce e schizzi.
- Scollegare il prodotto dalla rete elettrica quando non viene utilizzato e prima della pulizia.
- Per informazioni sulla pulizia del prodotto, vedere "Pulizia e manutenzione".

Prima del primo utilizzo

Disimballo del prodotto

1. Estrarre il prodotto dall'imballaggio e rimuovere tutto il materiale di imballaggio e i dispositivi di sicurezza per il trasporto.
2. Verificare la presenza di tutti i componenti e la completezza della fornitura descritta (vedere "Contenuto della confezione").
3. Controllare che il prodotto e tutte le parti siano in buone condizioni. Se si riscontrano danni o difetti, non utilizzare il prodotto, ma procedere come descritto nel capitolo "Garanzia".
4. Far bollire la quantità massima d'acqua di 1,7 litri (vedere "Funzionamento"). Dopo la bollitura, versare via l'acqua per rimuovere eventuali residui di produzione e di trasporto.

Funzionamento

⚠ **AVVERTENZA! Pericolo di ustioni!** Quando si versa acqua calda il coperchio **(1)** deve essere chiuso. In caso contrario, l'acqua calda o il vapore potrebbe fuoriuscire oltre il bordo e causare ustioni.

ⓘ **INFO:** Controllare che il prodotto non presenti danni visibili prima di ogni utilizzo.

Installare il prodotto

ⓘ **INFO:**

- ☐ Tenere il cavo di alimentazione **(4)** il più corto possibile.
- ☐ Avvolgere il cavo di alimentazione **(4)** in eccesso sull'avvolgicavo **(10)** (nella parte inferiore della presa di contatto **(6)**).
- ☐ Collocare la presa di contatto **(6)** su una superficie piana e stabile. Mantenere una distanza di sicurezza da pareti e armadi per evitare danni dovuti alla risalita del vapore.

Accensione

1. **Apertura del coperchio (1):** Premere il tasto per l'apertura del coperchio 🔒 **(2)**.
2. Riempire il bollitore **(11)** con acqua.
3. Chiudere il coperchio **(1)**, premendo il tasto per la chiusura del coperchio 🔒 **(14)** in direzione dell'apertura del bollitore.
4. Posizionare il bollitore **(11)** sulla presa di contatto **(6)**.
5. Inserire la spina **(4)** in una presa idonea.
   - Tutte le spie luminose **(7)**/**(8)**/**(9)** si accendono per 1 secondo e poi si spengono.
   - Viene emesso un segnale acustico 2×.
   - Il prodotto passa in modalità OFF (vedere "Modalità OFF").

Modalità OFF

- ☐ **Ad apparecchio spento, premere una volta il tasto ⏻ (9):** Il tasto precedentemente selezionato per la selezione della temperatura con spia luminosa **(7)** si accende.
- **La temperatura precedentemente selezionata non può essere memorizzata se la presa di contatto (6) è stata scollegata dalla rete elettrica:**
  - Il tasto per la selezione della temperatura **(7) 70 °C** si accende.
  - Il prodotto passa dalla modalità OFF alla modalità operativa (vedere "Modalità operativa").

■ **Se non viene effettuato alcun comando entro 10 secondi:**
  – La spia luminosa **(7)** si spegne.
  – Il prodotto passa dalla modalità operativa alla modalità OFF.

Modalità operativa (riscaldamento dell'acqua senza funzione di mantenimento del calore)

ⓘ **INFO:**

■ È possibile scegliere tra 4 temperature diverse: **70 °C**, **80 °C**, **90 °C**, **100 °C**.

□ **Durante il riscaldamento:** Premere in qualsiasi momento il tasto ⏻ **(9)**, per interrompere il riscaldamento dell'acqua.

1. Accendere il prodotto (vedere "Accensione", "Modalità OFF").
2. **Selezionare l'impostazione della temperatura:** Premere il tasto per la selezione della temperatura **(7)**.
   – Il tasto selezionato per la selezione della temperatura si accende.
3. **Riscaldare l'acqua:** Premere il tasto ⏻ **(9)**.
   – Il tasto ⏻ si accende.
   – Il bollitore **(11)** inizia a riscaldare l'acqua.
4. **Non appena la temperatura impostata viene raggiunta:**
   – Viene emesso un segnale acustico 3×.
   – Tutte le spie luminose **(7)**/**(9)** si spengono.

Modalità operativa (riscaldamento dell'acqua con funzione di mantenimento del calore per 1 ora)

ⓘ **INFO:**

■ Il prodotto riscalda per 1 ora alla temperatura selezionata.

■ Non può essere mantenuta una temperatura di +100 °C.

□ **Quando la temperatura iniziale dell'acqua è superiore alla temperatura preimpostata:**
  – Viene emesso un segnale acustico 1×.
  – Il tasto ⏻ **(9)**, il tasto ≋ **(8)** e il tasto selezionato per la selezione della temperatura **(7)** si accendono.
  – Attendere l'abbassamento della temperatura alla temperatura preimpostata prima di avviare l'operazione per il mantenimento al caldo.

□ **Spegnere la funzione di mantenimento del calore in anticipo:** Premere il tasto ≋ **(8)**.

1. Accendere il prodotto (vedere "Accensione", "Modalità OFF").
2. Premere uno dei tasti per la selezione della temperatura **(7)** e il tasto ≋ **(8)**.
   – La spia luminosa del tasto selezionato per la selezione della temperatura e la spia luminosa del tasto ≋ si accendono.
3. **Riscaldare l'acqua:** Premere il tasto ⏻ **(9)**.
   – Il tasto ⏻ si accende.
   – Il bollitore **(11)** inizia a riscaldare l'acqua.
4. **Non appena viene raggiunta la temperatura selezionata:**
   – Viene emesso un segnale acustico 3×.
   – Il tasto per la selezione della temperatura **(7)** si accende.
   – Il tasto ⏻ **(9)** si spegne.
   – Il tasto ≋ **(8)** lampeggia.
   – L'acqua viene mantenuta calda per 1 ora.
5. **Dopo 1 ora di mantenimento del calore:** Tutte le spie luminose **(7)**/**(8)**/**(9)** si spengono.

Interruzione del processo di mantenimento al caldo

□ **Interrompere in qualsiasi momento il processo di riscaldamento:** Premere il tasto ⏻ **(9)**.

Caratteristiche di sicurezza

■ **Quando il bollitore (11) viene sollevato dalla presa di contatto (6) durante il funzionamento:** Il prodotto si spegne.

□ Riportare il bollitore **(11)** sulla presa di contatto **(6)**. Viene emesso un segnale acustico 1×.

Surriscaldamento

ⓘ **INFO:**

■ **Per evitare di danneggiare il prodotto:** Il prodotto è dotato di una funzione di spegnimento automatico in caso di funzionamento a secco. In caso di surriscaldamento dovuto al funzionamento a secco viene automaticamente interrotta l'alimentazione elettrica.

■ **Quando la temperatura dell'acqua supera +105 °C:**
  – Il prodotto passa in modalità di allarme.
  – Viene emesso un segnale acustico 1×.
  – Tutte le spie luminose **(7)**/**(8)**/**(9)** lampeggiano.

1. Rimuovere il bollitore **(11)** dalla presa di contatto **(6)** e aggiungere acqua fredda.
2. Attendere che il prodotto si sia raffreddato.

3. Riportare il bollitore **(11)** sulla presa di contatto **(6)**.
4. **Avviare il processo di riscaldamento:** Vedere "Accensione", "Modalità OFF", "Modalità operativa".

Funzione di rilevamento dell'altezza

- **In quota:** La temperatura dell'acqua non può superare +98 °C.
- **Se la temperatura dell'acqua raggiunge o supera +80 °C e non aumenta entro 15 secondi:** Questo vale come temperatura massima dell'acqua e il processo di riscaldamento viene disattivato (a piena potenza termica).

Pulizia e manutenzione

⚠ AVVERTENZA!

- Il prodotto non deve essere immerso in acqua o altri liquidi. Non tenere il prodotto sotto l'acqua corrente.
- Scollegare il prodotto dalla rete elettrica prima della pulizia.

Pulizia

- Non utilizzare abrasivi, soluzioni aggressive o spazzole dure per pulire il prodotto.
- Pulire il prodotto con un panno leggermente inumidito. Se necessario, è possibile utilizzare un detergente delicato.
- Strofinare tutte le parti con un panno pulito.

Manutenzione

Pulizia del filtro (13)	**Fig.**
1. Premere il tasto per l'apertura del coperchio **(2)**, per aprire il coperchio **(1)**.	B
2. Tirare delicatamente la clip del filtro **(13)**, per sbloccarlo.	C
3. Sciacquare il filtro **(13)** con acqua pulita. Se sul filtro **(13)** si è depositato calcare, immergerlo in una soluzione di acqua e aceto (5 %–15 %) per qualche ora. I depositi di calcare si dissolveranno da soli. 4. Sciacquare il filtro **(13)** con abbondante acqua pulita.	-
5. Inserire il filtro **(13)** con il bordo superiore nel margine superiore del bollitore **(11)**. 6. Premere con decisione il filtro **(13)**.	C

Rimuovere le calcificazioni

ⓘ **INFO:** I depositi di calcare riducono l'efficienza del prodotto e aumentano il consumo energetico. Controllare regolarmente il prodotto per verificare la presenza di depositi di calcare.

1. Riempire il bollitore **(11)** con una soluzione di aceto (5 %–15 %).
2. **Avviare il processo di riscaldamento:** Premere contemporaneamente il tasto ⏻ **(9)** e il tasto **100 °C (7)**. Attendere che il prodotto si spenga automaticamente dopo l'ebollizione.
3. Lasciare la soluzione di aceto a bagno per una notte nel bollitore **(11)**. Versare via la soluzione il giorno successivo.
4. Riempire il bollitore **(11)** con acqua pulita fino al segno **MAX** sulla scala **(5)**. Far bollire l'acqua.
5. Dopo la bollitura, versare via l'acqua per eliminare eventuali residui di calcare e aceto.
6. Sciacquare accuratamente l'interno del bollitore **(11)** con acqua di rubinetto.

Conservazione

- Conservare il prodotto nella confezione originale quando non viene utilizzato.
- Conservare il prodotto in un luogo asciutto, fuori dalla portata dei bambini.

Smaltimento



Osservare l'identificazione dei materiali di imballaggio per lo smaltimento differenziato, i quali sono contrassegnati da abbreviazioni (a) e da numeri (b) con il seguente significato: 1–7: plastiche/20–22: carta e cartone/80–98: materiali compositi.

Prodotto:



E' possibile informarsi circa le possibilità di smaltimento del prodotto usato presso l'amministrazione comunale o cittadina.



Si prega di smaltire adeguatamente il prodotto una volta raggiunto il termine della sua vita utile e non tra i rifiuti domestici. Le informazioni concernenti i punti di raccolta e gli orari di apertura degli stessi sono disponibili presso l'ente locale preposto.

Garanzia

Il prodotto è stato fabbricato accuratamente secondo severe direttive di qualità ed è stato controllato meticolosamente prima della consegna. In caso di difetti di materiale o fabbricazione l'acquirente può far valere diritti legali nei confronti del venditore. La nostra garanzia sotto riportata non costituisce alcun limite ai diritti legali dell'acquirente.

Questo prodotto è garantito per 3 anni con decorrenza dalla data di acquisto. La garanzia decorre dalla data d'acquisto. Conservare lo scontrino originale in un posto sicuro perché questo documento viene richiesto come prova dell'avvenuto acquisto.

Tutti i danni o difetti presenti già al momento dell'acquisto devono essere comunicati subito dopo l'apertura della confezione.

Se entro 3 anni dalla data di acquisto di questo prodotto si rileva un difetto di materiale o di fabbricazione, noi procederemo, a nostra discrezione, alla riparazione o sostituzione gratuite del prodotto o al rimborso del prezzo di acquisto. Un eventuale intervento in garanzia non prolunga né rinnova il periodo di garanzia stesso. Ciò vale anche per le parti sostituite e riparate.

Questa garanzia decade in caso di danneggiamento oppure uso o manutenzione impropri del prodotto.

La garanzia copre i difetti relativi al materiale e alla lavorazione.

La prestazione in garanzia vale per difetti del materiale o di fabbricazione. Questa garanzia non si estende a componenti del prodotto esposti a normale logorio, che possono pertanto essere considerati come componenti soggetti a usura (esempio capacità della batteria, calcificazione, lampade, pneumatici, filtri, spazzole...). La garanzia non si estende altresì a danni che si verificano su componenti delicati (esempio interruttori, batterie, parti realizzate in vetro, schermi, accessori vari) nonché danni derivanti dal trasporto o altri incidenti.

Gestione dei casi in garanzia

Per garantire un rapido disbrigo delle proprie pratiche, seguire le istruzioni seguenti:

Per ogni richiesta si prega di conservare lo scontrino e il codice dell'articolo (IAN 521361_2601) come prova d'acquisto.

Il numero d'articolo può essere dedotto dalla targhetta, da un'incisione, dal frontespizio delle istruzioni (in basso a sinistra) oppure dall'adesivo applicato sul retro o sul lato inferiore.

In caso di disfunzioni o avarie, contattare innanzitutto i partner di assistenza elencati di seguito telefonicamente oppure via e-mail.

Si può inviare il prodotto ritenuto difettoso all'indirizzo del centro di assistenza indicato con spedizione esente da affrancatura, completo del documento di acquisto (scontrino) e della descrizione del difetto, specificando anche quando tale difetto si è verificato.

Assistenza

(IT) **Assistenza Italia**
Tel.: 800781188
E-Mail: owim@lidl.it

CE

Felhasznált figyelmeztető jelzések és szimbólumok ... Oldal 95
Rendeltetésszerű használat ... Oldal 96
A csomagolás tartalma ... Oldal 96
A részegységek leírása ... Oldal 96
Műszaki adatok ... Oldal 96
Biztonsági utasítások ... Oldal 96
Első használat előtt ... Oldal 99
A termék kicsomagolása ... Oldal 99
Kezelés ... Oldal 99
A termék felállítása ... Oldal 99
Bekapcsolás ... Oldal 99
Kikapcsolt mód ... Oldal 99
Működési mód (vízmelegítés melegen tartó funkció nélkül) ... Oldal 99
Működési mód (vízmelegítés 1 órás melegen tartó funkcióval) ... Oldal 100
A felmelegítés megszakítása ... Oldal 100
Biztonsági funkciók ... Oldal 100
Tisztítás és ápolás ... Oldal 100
Tisztítás ... Oldal 100
Ápolás ... Oldal 101
Tárolás ... Oldal 101
Mentesítés ... Oldal 101
Garancia ... Oldal 101
Garanciális ügyek lebonyolítása ... Oldal 102
Szerviz ... Oldal 102

Felhasznált figyelmeztető jelzések és szimbólumok

Ebben a használati útmutatóban és a csomagoláson az alábbi figyelmeztető jelzésekkel találkozhat:

VESZÉLY! Ez a szimbólum a „Veszély" szó mellett nagy kockázati tényezőre hívja fel a figyelmet, melyet ha nem kerülnek el, az súlyos sérülésekhez vagy halálesethez vezet.	Váltóáram/-feszültség
	Hz Hertz (hálózati frekvencia)
	W Watt
FIGYELMEZTETÉS! Ez a szimbólum a „Figyelmeztetés" szó mellett közepes kockázati tényezőre hívja fel a figyelmet, melyet ha nem kerülnek el, az súlyos sérülésekhez vagy akár halálesethez is vezethet.	**MEGJEGYZÉS:** Ez a szimbólum a „Megjegyzés" szó mellett hasznos információkra hívja fel a figyelmet.
	A terméket csak száraz helyiségekben, beltéren használja.
VIGYÁZAT! Ez a szimbólum a „Vigyázat" szó mellett alacsony kockázati tényezőre hívja fel a figyelmet, melyet ha nem kerülnek el, az kisebb vagy mérsékelt sérülésekhez vezethet.	Élelmiszerbiztos A termék nincs negatív hatással az ételek ízére vagy szagára.
A termék az I. védelmi osztályba tartozik, és földelni kell.	**Égési sérülés veszélye!** Ez a szimbólum forró felületekre hívja fel a figyelmet.
Ne merítse a terméket vízbe vagy egyéb folyadékokba.	A CE-jelzés azt jelzi, hogy a termék megfelel a rá vonatkozó EU előírásoknak.
Biztonsági utasítások Kezelési utasítások	

DIGITÁLIS VÍZFORRALÓ

Rendeltetésszerű használat

- A termék kizárólag friss víz forralására és melegen tartására használható.
- A termék kizárólag háztartási használatra készült. Üzleti célokra nem használható.
- Az ezen útmutatóban leírt módoktól eltérő használat a termék sérüléséhez és súlyos személyi sérülésekhez vezethet.
- A gyártó nem vállal felelősséget a szakszerűtlen használatból adódó károkért.

A csomagolás tartalma

- Digitális vízforraló
- Forralótalp
- Használati útmutató

A részegységek leírása

(1) Fedél
(2) Fedélnyitó gomb
(3) Fogó
(4) Elektromos vezeték csatlakozóval
(5) Skála
(6) Forralótalp
(7) Hőfokválasztó gombok jelzőfénnyel
(8) gomb jelzőfénnyel (a melegen tartás gombja)
(9) gomb jelzőfénnyel (be-/kikapcsoló gomb)
(10) Vezetéktartó
(11) Vízforraló
(12) Kiöntő
(13) Szűrő
(14) Fedélzáró gomb

Műszaki adatok

Bemenő feszültség:	220–240 V~, 50–60 Hz
Teljesítményfelvétel:	2520–3000 W
Védelmi osztály:	I
A vízforraló befogadóképessége:	1,7 L
Kikapcsolt mód:	0,2 W

Biztonsági utasítások

A TERMÉK ELSŐ HASZNÁLATA ELŐTT ISMERKEDJEN MEG A BIZTONSÁGI ÉS KEZELÉSI UTASÍTÁSOKKAL! HA A TERMÉKET MÁSOKNAK TOVÁBBADJA, ADJA MELLÉ AZ ÖSSZES DOKUMENTUMÁT IS!

A használati útmutatóban leírtak figyelmen kívül hagyása esetén a garancia érvényét veszti! A közvetett károkért nem vállalunk felelősséget! A szakszerűtlen használatból vagy a biztonsági utasítások figyelmen kívül hagyásából adódó anyagi károkért és személyi sérülésekért nem vállalunk felelősséget!

Gyermekek és fogyatékkal élők



⚠ FIGYELMEZTETÉS! ÉLET- ÉS BALESETVESZÉLY GYERMEKEK, KISGYERMEKEK SZÁMÁRA!

- Soha ne hagyja gyermekeit felügyelet nélkül a csomagolóanyagokkal.
  A csomagolóanyagok fulladásveszélyt okozhatnak. A gyermekek gyakran alábecsülik a veszélyeket. A gyermekeket tartsa távol a csomagolóanyagoktól és a terméktől.
- A terméket akkor használhatják 8 év feletti gyermekek, ha számukra felügyeletet biztosítanak, vagy ha utasításokat kapnak a termék biztonságos használatával kapcsolatban és megértik az azzal járó veszélyeket.
- A terméket akkor használhatják csökkent testi, érzékszervi vagy szellemi képességű,

valamint megfelelő tapasztalattal és tudással nem rendelkező személyek, ha számukra felügyeletet biztosítanak vagy ha utasításokat kapnak a készülék biztonságos használatával kapcsolatban és megértik az azzal járó veszélyeket.

- Gyermekek nem végezhetik a termék tisztítását és felhasználói karbantartását, kivéve, ha 8 évnél idősebbek, és számukra felügyeletet biztosítanak.
- A 8 évesnél kisebb gyermekeket tartsa távol a terméktől és annak elektromos vezetékétől.
- Ne hagyja, hogy gyermekek a termékkel játszanak.

⚠ FIGYELMEZTETÉS! Sérülésveszély helytelen használat esetén!

Használati területek

- A termék háztartási és ahhoz hasonló felhasználási területeken használható, ilyenek például:
  - Üzletek és irodák személyzeti konyhái;
  - Tanyák;
  - Hotelek, motelek és más szálláshelyek;
  - Panziók reggelivel.

Elektromos biztonság

⚠ FIGYELMEZTETÉS! Kerülje, hogy víz kerüljön a hálózati csatlakozóra vagy a forralótalpra.

⚠ VESZÉLY! Áramütésveszély! Ne próbálja meg saját kezűleg megjavítani a terméket.

Hibás működés esetén a termék javítási munkáit bízza képzett szakemberre.

⚠ FIGYELMEZTETÉS! Áramütésveszély!

A termék nem meríthető vízbe vagy más folyadékba.

A terméket ne tartsa folyó víz alá.

⚠ FIGYELMEZTETÉS! Áramütésveszély!

Ne használja a terméket, ha sérült. Ha a termék megsérült, válassza le a hálózati áramról és forduljon az eladójához.

⚠ FIGYELMEZTETÉS! Áramütésveszély!

Ne állítsa a terméket mosogató vagy nedves helyek mellé.

- Mielőtt a terméket a hálózati áramra csatlakoztatná ellenőrizze, hogy a hálózat feszültsége és áramerőssége megfelel-e a termék adattábláján feltüntetettnek.
- A terméket kizárólag földelt konnektorba csatlakoztassa. Ellenőrizze, hogy a csatlakozót megfelelően dugta-e be.
- Hogy az elektromos vezeték ne sérüljön, azt ne nyomja össze, ne hajlítsa meg és ne vezesse át éles sarkokon. Tartsa forró felületektől és nyílt lángoktól is távol.
- Ha a termék elektromos vezetéke megsérül, a kockázatok elkerülése érdekében azt a gyártónak, az ügyfélszolgálatának, vagy egy annak megfelelő képzettségű szakembernek kell kicserélnie.
- Amikor a készüléket az elektromos hálózatról leválasztja, a csatlakozódugaszt húzza, és soha ne az elektromos vezetéket.
- A terméket egy könnyen hozzáférhető konnektorhoz csatlakoztassa, hogy vészhelyzet esetén azt azonnal le tudja választani az elektromos hálózatról.

- A termék nem használható külső időzítővel vagy különálló távszabályzó rendszerrel.
- Ne alkalmazza és ne érjen a termékhez nedves kézzel.

Tűz és égési sérülések veszélye, magas hő

- 

  FIGYELMEZTETÉS! Forró felületek!

  A terméktől működés vagy lehűlés során tartsa a gyermekeket és a háziállatokat távol. A hozzáférhető felületei forróak.

⚠ **VIGYÁZAT!** A használat közben a felületek felforrósodhatnak.

⚠ **Égési sérülés veszélye!** A termék felülete használata után még egy ideig forró marad. Ne érjen a termék forró felületeihez. Vigyázzon, ne kerüljön a kibocsátott forró gőz közelébe. A terméket csak a fogantyúnál fogva tartsa.

⚠ **Égési sérülés veszélye!** Amíg forr a víz, ne nyissa fel a fedőt. Üzemelés közben a termék fedelének zárva kell maradnia.

- Ha füstöt vagy szokatlan zajokat észlel, szüntesse meg a termék áramellátását. Vizsgáltassa meg a terméket egy szakemberrel, mielőtt újra használná.

⚠ **FIGYELMEZTETÉS!** Ne használja a terméket, ha a vízforraló repedéseket vagy más sérüléseket mutat.

Elhelyezési tanácsok

- A terméket ne helyezze közvetlenül konnektor alá.
- A terméket mindig egyenes, stabil, tiszta, hőálló és száraz felületen üzemeltesse.

Élelmiszerekkel érintkező alkatrészek

- Az alábbi utasítások csak a vízzel érintkező alkatrészekre vonatkoznak, például:
  - A tartály belseje
  - A belső vízszintjelző
  - A kiöntő
  - A fedél élelmiszerekkel érintkező része

  Ezek az alkatrészek műanyagból készültek vagy műanyag összetevőket tartalmaznak.
- Az utasítások nem vonatkoznak az alábbiakra:
  - A termék burkolata
  - A fűtőlap
  - A fűtőelem
  - Olyan alkatrészek, melyek nem érintkeznek élelmiszerekkel
- Az élelmiszerekkel érintkező alkatrészeket kizárólag rendeltetésszerűen, az utasításoknak megfelelően használja.
- A szakszerűtlen használat anyagi károkhoz vezethet, és az érintett alkatrészek a továbbiakban nem érintkezhetnek élelmiszerekkel.
- Ne használjon súroló szerszámokat vagy durva/súroló hatású tisztítószereket.
- Rendszeresen ellenőrizze az élelmiszerekkel érintkező műanyag alkatrészeket. Látható sérülések vagy az anyagok elhasználódásának jelei (pl. repedések, deformálódások, réteglevélás vagy tartós elszíneződések) esetén az érintett alkatrészek nem érintkezhetnek többet élelmiszerekkel.

Használat

- A termék csak a mellékelt forralótalppal együtt használható.

- Ne töltse túl a terméket. Ha a termék túl van töltve, kiléphet a forrásban lévő víz. Ne üzemeltesse a terméket víz nélkül. A termék töltési szintjének a skála **MIN** és **MAX** jelzései között kell lennie.

Tisztítás és tárolás

- Ügyeljen arra, hogy a terméket ne érje rácsöppenő vagy ráfröccsenő víz.
- Ha a terméket nem használja, valamint tisztítás előtt húzza ki az elektromos csatlakozót a konnektorból.
- Tanácsok a termék tisztításához: lásd a „Tisztítás és ápolás" c. részt.

Első használat előtt

A termék kicsomagolása

1. Vegye ki a terméket a csomagolásból, és szabaduljon meg az összes csomagolóanyagtól és a szállítási rögzítőelemektől.
2. Ellenőrizze, hogy minden alkatrész megvan-e, és hogy a csomagolás minden alkatrészt tartalmaz-e (lásd „A csomagolás tartalma" c. részt).
3. Ellenőrizze, hogy a termék és minden alkatrész jó állapotban van-e. Ha sérülést vagy hibát talál, ne használja a terméket, hanem járjon el a „Garancia" c. fejezetben leírtak szerint.
4. Legfeljebb 1,7 liter vizet forraljon (lásd a „Kezelés" c. részt). A forralási folyamat után öntse el a vizet, hogy eltávolítsa az esetleges termelési és szállítási lerakodásokat.

Kezelés

⚠ **FIGYELMEZTETÉS! Égési sérülés veszélye!** A forró víz kiöntésekor a fedélnek **(1)** zárva kell lennie. Ellenkező esetben a forró víz vagy a gőz kiléphet a szélen és égési sérüléseket okozhat.

ⓘ **TUDNIVALÓ:** Minden használat előtt ellenőrizze, hogy a terméken nincsenek-e látható sérülések.

A termék felállítása

ⓘ **TUDNIVALÓ:**

- Tartsa az elektromos vezetéket **(4)** minél rövidebben.
- Az elektromos vezeték **(4)** felesleges részét tekerje fel a vezetéktartóra **(10)** (a forralótalp **(6)** alján).
- Helyezze a forralótalpat **(6)** egy egyenletes, stabil felületre. Tartsa be a biztonsági távolságot a falaktól és a szekrényektől, hogy elkerülje a felszálló gőz okozta károkat.

Bekapcsolás

1. **A fedél (1) felnyitása:** Nyomja meg a fedélnyitó gombot 🔒 **(2)**.
2. Töltse fel a vízforralót **(11)** vízzel.
3. Zárja le a fedelet **(1)** a fedélzáró gombnak 🔒 **(14)** a vízforraló nyílása felé történő nyomásával.
4. Helyezze rá a vízforralót **(11)** a forralótalpra **(6)**.
5. Dugja be az elektromos csatlakozót **(4)** egy megfelelő konnektorba.
   - Minden jelzőfény **(7)**/**(8)**/**(9)** 1 másodpercre kigyullad, majd kialszik.
   - Megszólal egy hangjelzés 2×.
   - A termék kikapcsolt módra vált (lásd a „Kikapcsolt mód" c. részt).

Kikapcsolt mód

- **Kikapcsolt állapotban nyomja meg egyszer a ⏻ gombot (9):** A korábban kiválasztott hőfokválasztó gomb jelzőfénye **(7)** kigyullad.
- **A korábban kiválasztott hőmérséklet tárolása nem lehetséges, ha a forralótalpat (6) leválasztják az áramforrásról:**
  - A **70 °C** hőfokválasztó gomb **(7)** kigyullad.
  - A termék kikapcsolt módról működési módba kapcsol (lásd a „Működési mód" c. részt).
- **Ha 10 másodpercen belül nem történik bevitel:**
  - A jelzőfény **(7)** kialszik.
  - A termék működési módról kikapcsolt módra vált.

Működési mód (vízmelegítés melegen tartó funkció nélkül)

ⓘ **TUDNIVALÓ:**

- 4 különböző hőmérsékleti szint közül választhat: **70 °C**, **80 °C**, **90 °C**, **100 °C**.
- **A felmelegítés során:** Bármikor megnyomhatja a ⏻ gombot **(9)** a vízmelegítés megszakításához.

1. Kapcsolja be a terméket (lásd a „Bekapcsolás" és a „Kikapcsolt mód" c. részt).

2. **Hőmérsékleti szint kiválasztása:** Nyomja meg a kívánt hőfokválasztó gombot **(7)**.
   – A kiválasztott hőfokválasztó gomb világít.
3. **Vízmelegítés:** Nyomja meg a ⏻ gombot **(9)**.
   – A ⏻ gomb világít.
   – A vízforraló **(11)** megkezdi a víz felmelegítését.
4. **A beállított hőmérséklet elérésekor:**
   – Megszólal egy hangjelzés 3×.
   – Minden jelzőfény **(7)**/**(9)** kialszik.

Működési mód (vízmelegítés 1 órás melegen tartó funkcióval)

ⓘ **TUDNIVALÓ:**

- A termék 1 órán keresztül fenntartja a kiválasztott hőmérsékletet.
- A +100 °C fenntartása nem lehetséges.
- **Ha a kezdeti hőmérséklet az előre beállított hőmérsékletnél magasabb:**
  – Megszólal egy hangjelzés 1×.
  – A ⏻ gomb **(9)**, a ≋ gomb **(8)**, valamint a kiválasztott hőfokválasztó gomb **(7)** világítanak.
  – A melegen tartás indítása előtt várja meg, amíg a hőmérséklet lecsökken a kiválasztott hőmérsékletre.
- **A melegen tartó funkció idő előtti leállítása:** Nyomja meg a ≋ gombot **(8)**.

1. Kapcsolja be a terméket (lásd a „Bekapcsolás” és a „Kikapcsolt mód” c. részt).
2. Nyomja meg az egyik hőfokválasztó gombot **(7)** és a ≋ gombot **(8)**.
   – A kiválasztott hőfokválasztó gomb és a ≋ gomb jelzőfénye kigyulladnak.
3. **Vízmelegítés:** Nyomja meg a ⏻ gombot **(9)**.
   – A ⏻ gomb világít.
   – A vízforraló **(11)** megkezdi a víz felmelegítését.
4. **A kiválasztott hőmérséklet elérésekor:**
   – Megszólal egy hangjelzés 3×.
   – A hőfokválasztó gomb **(7)** világít.
   – A ⏻ gomb **(9)** kialszik.
   – A ≋ gomb **(8)** villog.
   – A termék a vizet 1 órán keresztül melegen tartja.
5. **1 órás melegen tartás után:** Minden jelzőfény **(7)**/**(8)**/**(9)** kialszik.

A felmelegítés megszakítása

- **A felmelegítés bármikor megszakítható:** Nyomja meg a ⏻ gombot **(9)**.

Biztonsági funkciók

- **Ha a vízforralót (11) működés közben (6) leveszi a forralótalpról:** A termék kikapcsol.
- Tegye vissza a vízforralót **(11)** a forralótalpra **(6)**. Megszólal egy hangjelzés 1×.

Túlhevülés

ⓘ **TUDNIVALÓ:**

- **A termék károsodásának megelőzése érdekében:** A termék automatikus szárazüzem elleni funkcióval van ellátva. A szárazüzem miatt bekövetkező túlhevülés esetén az áramellátás automatikusan megszakad.
- **Ha a víz hőmérséklete meghaladja a +105 °C-ot:**
  – A termék riasztási módba lép.
  – Megszólal egy hangjelzés 1×.
  – Minden jelzőfény **(7)**/**(8)**/**(9)** villog.

1. Vegye le a vízforralót **(11)** a forralótalpról **(6)**, majd öntsön bele hideg vizet.
2. Várja meg, amíg a termék lehűl.
3. Tegye vissza a vízforralót **(11)** a forralótalpra **(6)**.
4. **A felmelegítés indítása:** Lásd a „Bekapcsolás”, a „Kikapcsolt mód” és a „Működési mód” c. részt.

Magasságészlelési funkció

- **Nagy tengerszint feletti magasságban:** A víz hőmérséklete nem haladhatja meg a +98 °C-ot.
- **Ha a víz hőmérséklete eléri vagy meghaladja a +80 °C-ot és 15 másodpercen belül nem melegszik tovább:** Akkor ez számít maximális vízhőmérsékletnek, és a felmelegítés leáll (teljes fűtési teljesítmény mellett).

Tisztítás és ápolás

⚠ **FIGYELMEZTETÉS!**

- A termék nem meríthető vízbe vagy más folyadékba. Ne tartsa a terméket folyó víz alá.
- Tisztítás előtt válassza le a terméket az elektromos hálózatról.

Tisztítás

- A termék tisztításához ne alkalmazzon súrolószert, agresszív oldószereket vagy kemény keféket.
- A terméket csak egy enyhén nedves ruhával tisztítsa. Szükség szerint némi mosogatószert is használhat.
- Minden alkatrészt töröljön szárazra egy tiszta ruha segítségével.

Ápolás

A szűrő (13) megtisztítása	Ábra
1. A fedél **(1)** felnyitásához nyomja meg a fedélnyitó gombot **(2)**.	B
2. A kioldásához húzza meg a szűrő **(13)** csatját óvatosan.	C
3. Öblítse át a szűrőt **(13)** tiszta vízzel. Ha a szűrőn **(13)** vízkőlerakódások vannak, áztassa azt néhány órán keresztül víz-ecet oldatban (5 %–15 %). A vízkőlerakódások maguktól leoldódnak. 4. Öblítse át a szűrőt **(13)** bő friss vízzel.	-
5. Helyezze be a szűrőt **(13)** a felső szélével a vízforraló **(11)** felső szélébe. 6. Nyomja le a szűrőt **(13)** erősen.	C

Vízkőlerakódások eltávolítása

ⓘ **TUDNIVALÓ:** A vízkőlerakódások csökkentik a termék hatékonyságát és növelik az energiafogyasztást. Rendszeresen ellenőrizze a terméket vízkőlerakódások tekintetében.

1. Töltse fel a vízforralót **(11)** ecetes oldattal (5 %–15 %).
2. **A felmelegítés indítása:** Nyomja meg egyszerre a ⏻ gombot **(9)** és a **100 °C gombot (7)**. Várja meg, amíg a termék a forralás után automatikusan kikapcsol.
3. Hagyja az ecetes oldatot a vízforralóban **(11)** egy éjszakán át hatni. A következő nap öntse el az oldatot.
4. Töltse fel a vízforralót **(11)** a skála **(5) MAX** jelzéséig vízzel. Forralja fel a vizet.
5. A forralási folyamat után öntse el a vizet, hogy eltávolítsa az esetleges vízkőlerakódásokat és ecetes oldat maradványokat.
6. Alaposan öblítse ki a vízforraló **(11)** belsejét csapvízzel.

Tárolás

- ☐ Amikor a terméket nem használja, tárolja azt az eredeti csomagolásában.
- ☐ A terméket tárolja száraz, gyermekek számára nem elérhető helyen.

Mentesítés



A hulladék elkülönítéséhez vegye figyelembe a csomagolóanyagon található jelzéseket. Ezek rövidítéseket (a) és számokat (b) tartalmaznak a következő jelentéssel: 1–7: műanyagok/20–22: papír és karton/80–98: kötőanyagok.

Termék:



A kiszolgált termék megsemmisítési lehetőségeiről lakóhelye illetékes önkormányzatánál tájékozódhat.



Ne dobja a kiszolgált terméket a háztartási szemétbe, hanem adja le szakszerű ártalmatlanításra. A gyűjtőhelyekről és azok nyitvatartási idejéről az illetékes önkormányzatnál tájékozódhat.

Garancia

A terméket gondosan, szigorú minőségi előírások betartásával gyártottuk, és a szállítás előtt gondosan ellenőriztük. Anyag- vagy gyártási hibák esetén a termék eladójával szemben törvényes jogok illetik meg. Az Ön törvényes jogait az általunk alább meghatározott garancia semmilyen módon nem korlátozza.

Erre a termékre 3 év garanciát adunk a vásárlás dátumától számítva. A garancia idő a vásárlás dátumával kezdődik. Biztonságos helyen őrizze meg az eredeti vásárlói bizonylatot, mert ez a dokumentum szükséges a vásárlás bizonyításához.

A vásárláskor fennálló károkat és hiányosságokat a termék kicsomagolása után haladéktalanul jelezze.

Ha ezen a terméken a vásárlástól számított 3 éven belül anyag- vagy gyártási hibát észlel, választásunk szerint ingyenesen megjavítjuk vagy kicseréljük a terméket. A garancia idő nem hosszabbodik meg a helyette nyújtott szavatossági igény által. Ez a kicserélt vagy javított alkatrészekre is érvényes.

A garancia megszűnik, ha a terméket megrongálták, ill. nem szakszerűen kezelték vagy végezték a karbantartást.

A garancia az agyaghibákra és a gyártási hibákra vonatkozik.

A garancia az anyag- és gyártási hibákra vonatkozik. Ez a garancia nem terjed ki azokra a termékalkatrészekre, amelyek normál kopásnak vannak kitéve, és ezért gyorsan kopó alkatrésznek minősülnek (pl. elemekre, akkumulátorokra, tömlőkre, tintapatronokra), illetve a törékeny alkatrészek sérülésére, pl. kapcsolókra vagy üveg alkatrészekre.

Garanciális ügyek lebonyolítása

Ügyének gyors elintézhetősége céljából, kérjük kövesse az alábbi útmutatást:

Kérjük, kérdések esetére készítse elő a pénztárblokkot és a cikkszámot (IAN 521361_2601) a vásárlás tényének az igazolására.

Kéjük, hogy a cikkszámot olvassa le a típustábláról, a gravírozásból, az Útmutató címoldaláról (balra lent), illetve a hátoldalon, vagy a termék alján található matricáról.

Amennyiben működési hibák, vagy egyéb hiányosság lépne fel, először vegye fel a kapcsolatot a következőkben megnevezett szervizek egyikével telefonon, vagy e-mailen.

A hibásnak ítélt terméket ezután a vásárlást igazoló blokk, valamint a hiba leírásának és keletkezési idejének mellékelésével díjmentesen postázhatja az Önnel közölt szervizcímre.

Szerviz

(HU) **Szerviz Magyarország**
Tel.: 0680021225
E-mail: owim@lidl.hu

CE

Indicações de segurança e símbolos utilizados ... Página 104
Utilização adequada ... Página 105
Conteúdo da embalagem ... Página 105
Descrição das peças ... Página 105
Dados técnicos ... Página 105
Indicações de segurança ... Página 105
Antes da primeira utilização ... Página 108
Desembalar o produto ... Página 108
Utilização ... Página 108
Colocar o produto ... Página 108
Ligar ... Página 108
Modo de desligado ... Página 108
Modo de funcionamento (aquecimento de água sem função para manter a água quente) ... Página 109
Modo de funcionamento (aquecimento de água com função para manter a água quente durante 1 hora) ... Página 109
Interromper o processo de aquecimento ... Página 109
Funções de segurança ... Página 109
Limpeza e manutenção ... Página 110
Limpeza ... Página 110
Conservação ... Página 110
Armazenamento ... Página 110
Eliminação ... Página 110
Garantia ... Página 111
Procedimento no caso de ativação da garantia ... Página 111
Assistência Técnica ... Página 111

Indicações de segurança e símbolos utilizados

Neste manual de instruções e na embalagem são utilizados as seguintes indicações de segurança:

PERIGO! Este símbolo com a palavra "Perigo" indica uma situação perigosa de alto risco, se não for evitada, resultará em morte ou ferimentos graves.	Corrente alternada/tensão alternada
	Hz Hertz (frequência elétrica)
	W Watt
AVISO! Este símbolo com a palavra "Aviso" indica uma situação perigosa de médio risco, se não for evitada, resultará em morte ou ferimentos graves.	**NOTA:** Este símbolo com a palavra "Nota" fornece mais informações úteis.
	Utilize o produto apenas em espaços interiores e secos.
CUIDADO! Este símbolo com a palavra "Cuidado" indica uma situação perigosa de baixo risco, se não for evitada, resultará em ferimentos ligeiros ou moderados.	Alimentos seguros Este produto não prejudica o sabor ou o cheiro dos alimentos.
O produto pertence à classe de proteção I e deve ser ligado à terra.	**Perigo de queimaduras!** Este símbolo indica que existe uma superfície quente.
Não mergulhe o produto por baixo de água ou outros líquidos.	O sinal CE confirma a conformidade do produto com as respetivas diretivas da UE.
Indicações de segurança Instruções de manuseamento	

CHALEIRA DIGITAL

Utilização adequada

- Este produto foi concebido exclusivamente para ferver água e para manter água potável quente.
- O produto foi concebido exclusivamente para o uso doméstico. O produto não é indicado para uma utilização comercial.
- Qualquer outra utilização que não está prevista no presente manual pode causar ferimentos ou danificar o produto.
- O fabricante não se responsabiliza pelos danos que resultam de uma utilização indevida.

Conteúdo da embalagem

- Chaleira digital
- Base de contacto
- Manual de instruções

Descrição das peças

(1) Tampa
(2) Botão para abrir a tampa
(3) Pega
(4) Cabo de ligação com ficha de alimentação
(5) Escala
(6) Base de contacto
(7) Botões para seleção de temperatura com luz de controlo
(8) Botão com luz de controlo (botão para manter a água quente)
(9) Botão com luz de controlo (botão de ligar e desligar)
(10) Enrolador de cabos
(11) Chaleira digital
(12) Bico
(13) Filtro
(14) Botão para fechar a tampa

Dados técnicos

Tensão de entrada:	220-240 V~, 50-60 Hz
Consumo de energia:	2520-3000 W
Classe de proteção:	I
Capacidade da chaleira digital:	1,7 L
Modo de desligado:	0,2 W

Indicações de segurança

ANTES DA PRIMEIRA UTILIZAÇÃO DO PRODUTO, LEIA AS INSTRUÇÕES DE SEGURANÇA E DE OPERAÇÃO! SE ENTREGAR ESTE PRODUTO A TERCEIROS, ENTREGUE TAMBÉM OS DOCUMENTOS JUNTAMENTE COM O PRODUTO!

Em caso de danos que resultam do incumprimento do presente manual de instruções, a garantia fica anulada! Para danos consequentes não assumimos qualquer responsabilidade! Em caso de danos pessoais ou materiais causados por uma utilização indevida ou incumprimento das indicações de segurança, não assumimos qualquer responsabilidade!

Crianças e adultos com limitações



⚠ AVISO! PERIGO DE MORTE E DE ACIDENTE PARA CRIANÇAS E BEBÉS!

- Nunca deixe crianças sozinhas com os materiais da embalagem.
  Existe perigo de asfixia devido ao material de embalagem. As crianças subestimam frequentemente os perigos. Mantenha as crianças sempre afastadas do produto e do material de embalagem.
- Este produto pode ser utilizado por crianças com idade superior a 8 desde que sejam supervisionadas ou recebam instruções para utilizarem o produto de forma segura e compreendam os riscos envolvidos.
- Este produto pode ser utilizado por pessoas com capacidades físicas, sensoriais ou

mentais reduzidas, ou por pessoas sem experiência ou conhecimentos, desde que sejam supervisionadas ou recebam instruções para utilizarem o produto de forma segura e compreendam os riscos envolvidos.

- A limpeza e a manutenção realizada pelo utilizador não devem ser efetuadas por crianças a não ser que têm uma idade superior a 8 anos e desde que sejam supervisionadas.
- O produto e o respetivo cabo de ligação devem estar fora do alcance de crianças inferiores a 8 anos.
- As crianças não devem brincar com o produto.

⚠ AVISO! Perigo de ferimentos devido a uso indevido!

Áreas de funcionamento

- Este produto foi concebido para o uso doméstico e utilizações semelhantes, como:
  - Cozinhas pequenas em lojas comerciais, escritórios ou ambientes de trabalho semelhantes;
  - Casas de campo;
  - Hotéis, pensões e outros tipos de residências;
  - Pensões de pequeno-almoço.

Segurança elétrica

⚠ AVISO! Evite que a água salpique para cima da ficha de alimentação ou da base de contacto.

⚠ PERIGO! Perigo de choque elétrico!
Não deve realizar reparações no produto por conta própria.
Em caso de avaria as reparações só devem ser realizadas por pessoal qualificado.

⚠ AVISO! Perigo de choque elétrico!
Não mergulhe o produto por baixo de água ou outros líquidos.
Nunca coloque o produto por baixo de água corrente.

⚠ AVISO! Perigo de choque elétrico!
Não utilize um produto danificado. Desligue o produto da corrente elétrica e consulte o fornecedor em caso do produto apresentar danos.

⚠ AVISO! Perigo de choque elétrico!
Não coloque o produto ao lado de um lava-loiça ou em lugares húmidos.

- Antes de ligar à corrente, certifique-se de que a tensão elétrica e a corrente correspondam às informações indicadas na placa do produto.
- Ligue o produto exclusivamente a uma tomada com ligação à terra. Certifique-se de que a ficha de alimentação está ligada devidamente.
- Para evitar danos no cabo de ligação, esmagamentos ou dobragens, não o deixe pendurado em cantos afiados. Mantenha o cabo afastado de superfícies quentes e chamas desprotegidas.
- Se o cabo de ligação da rede do presente produto apresentar danos, o fabricante, o respetivo serviço de clientes ou a pessoa autorizada devem substitui-lo para evitar perigos.

- Quando tirar o produto da tomada, puxe a ficha de alimentação e não no cabo de ligação.
- Ligue o produto a uma tomada de fácil acesso para poder desligar imediatamente o produto da tomada em caso de emergência.
- O produto não destina-se para ser utilizado como um temporizador externo ou como um sistema de controlo remoto.
- Não utilize e toque no produto quando tiver as mãos molhadas.

Perigo de incêndio, perigo de queimaduras e calor

-  **AVISO! Superfície quente!**
  Mantenha as crianças e animais fora do alcance do produto quando esse estiver em funcionamento ou a arrefecer. As peças acessíveis estão quentes.

⚠ **CUIDADO!** As superfícies podem ficar quentes durante a utilização.

⚠ **Perigo de queimaduras!** A superfície do produto mantem-se quente durante algum tempo após a utilização.
Não toque em superfícies quentes do produto. Tenha atenção ao vapor que é emitido. Segure no produto apenas na pega.

⚠ **Perigo de queimaduras!** Não abra a tampa enquanto a água estiver a ferver. A tampa do produto deve estar bem fechada durante o funcionamento.

- Se surgir fumo ou ruídos estranhos, desligue o produto imediatamente da tomada. Solicite a inspeção do produto por uma pessoa qualificada antes de voltar a utilizar o produto.

⚠ **AVISO!** Não utilize a chaleira digital quando apresentar fissuras ou outros danos.

Indicações de colocação

- O produto não deve estar colocado por baixo de uma tomada de parede.
- Utilize o produto sempre numa superfície nivelada, estável, limpa, resistente ao calor e seca.

Peças que entram em contacto com alimentos

- As seguintes instruções são válidas apenas para peças que entrem em contacto com água, como, por exemplo:
  – O recipiente interior
  – O indicador do nível de água interno
  – O bico
  – A parte da tampa que entra em contacto com os alimentos
  Estas peças são de plástico ou incluem componentes de plástico.
- As instruções não são válidas para:
  – A estrutura do produto
  – A placa de aquecimento
  – O elemento de aquecimento
  – Peças que não entram em contacto com alimentos
- Utilize as peças que entram em contacto com alimentos corretamente e de acordo com as instruções.
- A utilização incorreta pode provocar danos materiais e fazer com que as peças deixem de poder entrar em contacto com alimentos.

- Não utilize ferramentas abrasivas nem detergentes agressivos/corrosivos.
- Verifique regularmente as peças de plástico que entram em contacto com alimentos. Em caso de danos visíveis ou sinais de desgaste de material (p. ex. fissuras, deformações, delaminações ou descolorações permanentes), as peças afetadas já não podem voltar a entrar em contacto com alimentos.

Funcionamento

- O produto só pode ser utilizado com a base de contacto fornecida.
- Não sobrecarregue o produto. Se o produto estiver cheio de mais poderá sair água fervida. Não utilize o produto sem água. O nível de enchimento do produto deve estar entre as marcações de **MIN** e **MAX** da escala.

Limpeza e armazenamento

- Proteger o produto contra gotas ou salpicos de água.
- Desligue o produto da corrente antes da limpeza e quando não estiver a utiliza-lo.
- Indicações de limpeza do produto: ver "Limpeza e manutenção".

Antes da primeira utilização

Desembalar o produto

1. Retire o produto da embalagem e remova todos os materiais da embalagem e as proteções de transporte.
2. Verifique se todas as peças estão presentes e se o conteúdo da embalagem descrito está completo (ver "Conteúdo da embalagem").
3. Verifique se o produto e todas as peças estão em bom estado. Se detetar algum dano ou defeito, não utilize o produto, siga o procedimento descrito no capítulo "Garantia".
4. Ferve a quantia máxima de água de 1,7 litro (ver "Utilização"). Despeje a água após o processo de fervura para eliminar possíveis vestígios de produção e do transporte.

Utilização

⚠ **AVISO! Risco de queimadura!** A tampa **(1)** deve estar fechada quando tirar a água quente. Caso contrário pode haver água ou vapor que possam sair da margem e causar queimaduras.

ⓘ **INFORMAÇÃO:** Antes de cada utilização verifique se o produto apresenta danos.

Colocar o produto

ⓘ **INFORMAÇÃO:**

- ☐ Se possível, mantenha o cabo de ligação **(4)** curto.
- ☐ Pode enrolar o cabo de ligação **(4)** em excesso no enrolador de cabos **(10)** (por baixo da base de contacto **(6)**).
- ☐ Coloque a base de contacto **(6)** em cima de uma superfície plana e estável. Mantenha uma distância de segurança às paredes e armários para evitar danos causados pelo vapor que sobe.

Ligar

1. **Abrir a tampa (1):** Prima o botão para abrir a tampa 🔒 **(2)**.
2. Encha a chaleira digital **(11)** com água.
3. Feche a tampa **(1)**, premindo o botão para fechar a tampa 🔒 **(14)** na direção da abertura da chaleira.
4. Coloque a chaleira digital **(11)** em cima da base de contacto **(6)**.
5. Ligue a ficha de alimentação **(4)** a uma tomada adequada.
   - Todas as luzes de controlo **(7)**/**(8)**/**(9)** acendem-se durante 1 segundo e apagam-se.
   - É emitido um sinal de aviso 2×.
   - O produto alterna para o modo de repouso (ver "Modo de desligado").

Modo de desligado

- ☐ **Prima uma vez o botão ⏻ (9) no estado desligado:** O botão selecionado previamente para a seleção de temperatura com luz de controlo **(7)** acende-se.

■ **Não é possível guardar a temperatura selecionada previamente quando a base de contacto (6) está desligada da corrente elétrica:**
  – O botão para a seleção de temperatura **(7) 70 °C** acende-se.
  – O produto alterna do modo de desligado para o modo de funcionamento (ver "Modo de funcionamento").
■ **Se não for realizada qualquer introdução durante 10 segundos:**
  – A luz de controlo **(7)** apaga-se.
  – O produto alterna do modo de funcionamento para o modo de desligado.

Modo de funcionamento (aquecimento de água sem função para manter a água quente)

ⓘ **INFORMAÇÃO:**

■ Pode selecionar entre 4 temperaturas diferentes: **70 °C**, **80 °C**, **90 °C**, **100 °C**.

□ **Durante o processo de aquecimento:** Prima o botão ⏻ **(9)** a qualquer momento para interromper o aquecimento da água.

1. Ligue o produto (ver "Ligar", "Modo de desligado").
2. **Selecionar a configuração de temperatura:** Prima o botão necessário para a seleção de temperatura **(7)**.
   – O botão selecionado para a seleção de temperatura acende-se.
3. **Aquecer água:** Prima o botão ⏻ **(9)**.
   – O botão ⏻ acende-se.
   – A chaleira digital **(11)** começa a aquecer a água.
4. **Assim que a temperatura desejada for atingida:**
   – É emitido um sinal de aviso 3×.
   – Todas as luzes de controlo **(7)**/**(9)** apagam-se.

Modo de funcionamento (aquecimento de água com função para manter a água quente durante 1 hora)

ⓘ **INFORMAÇÃO:**

■ O produto mantém a água à temperatura selecionado durante 1 hora.

■ Não é possível manter uma temperatura de +100 °C.

□ **Se a temperatura inicial da água for mais alta do que a temperatura predefinida:**
  – É emitido um sinal de aviso 1×.
  – O botão ⏻ **(9)**, o botão ≋ **(8)** e o botão selecionado para a seleção de temperatura **(7)** acendem-se.
  – Aguarde até que a temperatura baixe até à temperatura predefinida antes de iniciar o processo para manter a água quente.

□ **Desligar antecipadamente a função para manter a água quente:** Prima o botão ≋ **(8)**.

1. Ligue o produto (ver "Ligar", "Modo de desligado").
2. Prima um dos botões para a seleção de temperatura **(7)** e o botão ≋ **(8)**.
   – A luz de controlo do botão selecionado para a seleção de temperatura e a luz de controlo do botão ≋ acendem-se.
3. **Aquecer água:** Prima o botão ⏻ **(9)**.
   – O botão ⏻ acende-se.
   – A chaleira digital **(11)** começa a aquecer a água.
4. **Assim que a temperatura selecionada for atingida:**
   – É emitido um sinal de aviso 3×.
   – O botão para a seleção de temperatura **(7)** acende-se.
   – O botão ⏻ **(9)** apaga-se.
   – O botão ≋ **(8)** pisca.
   – A água é mantida quente durante 1 hora.
5. **Após manter a água quente durante 1 hora:** Apagam-se todas as luzes de controlo **(7)**/**(8)**/**(9)**.

Interromper o processo de aquecimento

□ **Interromper o processo de aquecimento a qualquer momento:** Prima o botão ⏻ **(9)**.

Funções de segurança

■ **Se levantar a chaleira digital (11) durante o funcionamento da base de contacto (6):** O produto desliga-se.

□ Volte a pousar a chaleira digital **(11)** na base de contacto **(6)**. É emitido um sinal de aviso 1×.

Sobreaquecimento

ⓘ **INFORMAÇÃO:**

■ **Para evitar danos no produto:** O produto dispõe de uma função de desligamento automático em caso de funcionamento a seco. Em caso de sobreaquecimento devido a funcionamento a seco, a alimentação é interrompida automaticamente.

■ **Caso a temperatura da água exceda +105 °C:**
  – O produto alterna para o modo de alarme.
  – É emitido um sinal de aviso 1×.
  – Todas as luzes de controlo **(7)**/**(8)**/**(9)** piscam.

1. Retire a chaleira digital **(11)** da base de contacto **(6)** e adicione água fria.
2. Aguarde até que o produto arrefeça.
3. Volte a pousar a chaleira digital **(11)** na base de contacto **(6)**.
4. **Iniciar o processo de aquecimento:** Ver "Ligar", "Modo de desligado", "Modo de funcionamento".

Função de deteção de altitude

- **Em altas altitudes:** A temperatura da água não deve exceder +98 °C.
- **Se a temperatura alcançar ou exceder +80 °C e não subir mais durante 15 segundos:** Esta será a temperatura máxima da água e o processo de aquecimento é desligado (em caso de aquecimento completo).

Limpeza e manutenção

⚠ AVISO!

- Não mergulhe o produto por baixo de água ou outros líquidos. Não coloque o produto por baixo de água corrente.
- Antes da limpeza desligue o produto da corrente.

Limpeza

- Não utilize detergentes abrasivos e agressivos ou escovas rígidas para limpar o produto.
- Para a limpeza do produto utilize um pano ligeiramente humedecido. Se necessário pode utilizar um detergente suave.
- Seque bem todas as peças com um pano limpo.

Conservação

Limpar o filtro (13)	Imag.
1. Prima o botão para abrir a tampa **(2)** para abrir a tampa **(1)**.	B
2. Puxe cuidadosamente pelo clipe do filtro **(13)** para o soltar.	C
3. Enxague o filtro **(13)** com água limpa. Se houver depósito de calcário no filtro **(13)**, mergulhe-o numa solução de água e vinagre (5 %–15 %) durante algumas horas. Os vestígios de calcário dissolvem-se por si próprios. 4. Lave o filtro **(13)** com bastante água potável.	-
5. Coloque o filtro **(13)** com o canto superior na borda superior da chaleira digital **(11)**. 6. Pressione firmemente o filtro **(13)**.	C

Eliminar calcário

ⓘ **INFORMAÇÃO:** Os vestígios de calcário reduzem a eficiência do produto e aumentam o gasto de energia. Verifique regularmente o produto se tem vestígios de calcário.

1. Encha a chaleira digital **(11)** com uma solução de vinagre (5 %–15 %).
2. **Iniciar o processo de aquecimento:** Prima simultaneamente o botão ⏻ **(9)** e o botão **100 °C (7)**. Aguarde até que o produto se desligue automaticamente após o processo de aquecimento.
3. Deixe a solução de vinagre durante a noite na chaleira digital **(11)**. No dia a seguir deite a solução fora.
4. Enche a chaleira digital **(11)** com água clara até à marcação **MAX** da escala **(5)**. Deixe ferver a água.
5. Despeje a água após o processo de fervura para evitar possíveis vestígios de calcário e vinagre.
6. Lave bem o interior da chaleira digital **(11)** com água da torneira.

Armazenamento

- Quando o produto não está a ser utilizado guarde o na embalagem original.
- Guarde o produto num local seco e fora do alcance de crianças.

Eliminação



Esteja atento à especificação dos materiais da embalagem para a separação de lixo. Estas são identificadas com abreviações (a) e números (b) com o seguinte significado: 1–7: Plásticos/20–22: Papel e papelão/80–98: Materiais compostos.

Produto:



As possibilidades de reciclagem dos artigos utilizados poderão ser averiguadas no seu Município ou Câmara Municipal.



Elimine o produto de forma adequada quando este chegar ao fim da sua vida útil e não o deite no lixo doméstico. Para obter informações sobre os pontos de recolha e respetivos horários de funcionamento, contacte a sua autarquia local.

Garantia

O produto foi fabricado de acordo com diretrizes de qualidade rigorosas e cuidadosamente testado antes da entrega. Em caso de defeitos materiais ou de fabrico, tem direitos legais contra o vendedor do produto. Os seus direitos legais não são limitados de forma alguma pela nossa garantia abaixo apresentada.

A garantia para este produto é de 3 anos a partir da data de compra. O período de garantia começa na data da compra. Guarde o recibo de compra original num local seguro, pois este documento é exigido como prova de compra.

Quaisquer danos ou defeitos já presentes no momento da compra devem ser comunicados imediatamente após a desembalagem do produto.

No caso de o produto apresentar um defeito de material ou de fabrico dentro de 3 anos a partir da data de compra, repará-lo-emos ou substituí-lo-emos gratuitamente, à nossa critério. O período de garantia não pode ser prolongado por uma reclamação de garantia concedida. Isto também se aplica às peças substituídas e reparadas.

Esta garantia é nula se o produto tiver sido danificado ou utilizado ou mantido de forma inadequada.

A garantia cobre defeitos de material e de fabrico.

A garantia cobre defeitos de material e de fabrico. Esta garantia não cobre peças do produto sujeitas a desgaste normal e, portanto, consideradas peças consumíveis (por ex., baterias, baterias recarregáveis, mangueiras, cartuchos de tinta), nem cobre danos em peças frágeis, por ex., interruptores ou peças feitas em vidro.

Com a troca do aparelho, de acordo com DL 67/2003, o tempo de garantia se inicia novamente.

Procedimento no caso de ativação da garantia

De forma a garantir um rápido processamento do seu pedido, solicitamos as seguintes indicações:

Para qualquer questão, guarde o talão de compra e o número de artigo (IAN 521361_2601) como comprovativo da mesma.

Podes ver o número do artigo na placa de identificação, gravura, na folha título do manual (em baixo esquerda) ou no adesivo na lado de baixo ou de trás.

Caso erros de função ou outras falhas ocorram, entre em contato primeiramente com o seguinte departamento de serviço por telefone ou e-mail.

Um produto identificado como falho, pode ser enviado gratuitamente para o endereço de serviço anexando o comprovativo de compra (nota) e a indicação da falha e quando ela ocorreu.

Assistência Técnica

(PT) **Serviço Portugal**
Tel.: 800849000
E-Mail: owim@lidl.pt

CE

OWIM GmbH & Co. KG
Stiftsbergstraße 1
74167 Neckarsulm
GERMANY

Model No.: HG14954
Version: 06/2026