SILVERCREST®

PDF ONLINE
www.lidl-service.com



ICE CUBE MAKER / EISWÜRFELMASCHINE / MACHINE À GLAÇONS SEMK 250 A1

(GB)
ICE CUBE MAKER
Operation and safety notes

(DE) (AT) (BE)
EISWÜRFELMASCHINE
Bedienungs- und Sicherheitshinweise

(FR) (BE)
MACHINE À GLAÇONS
Instructions d'utilisation et consignes de sécurité

(NL) (BE)
IJSBLOKJESMAKER
Bedienings- en veiligheidsinstructies

(PL)
KOSTKARKA DO LODU
Wskazówki dotyczące obsługi i bezpieczeństwa

(CZ)
STROJ NA VÝROBU LEDOVÝCH KOSTEK
Pokyny pro obsluhu a bezpečnostní pokyny

(SK)
STROJ NA VÝROBU ĽADOVÝCH KOCIEK
Pokyny pre obsluhu a bezpečnostné pokyny

(ES)
MÁQUINA DE HIELO
Instrucciones de utilización y de seguridad

(DK)
ISTERNINGMASKINE
Brugs- og sikkerhedsanvisninger

(IT)
MACCHINA PER CUBETTI DI GHIACCIO
Indicazioni per l'uso e per la sicurezza

(HU)
JÉGKOCKAKÉSZÍTŐ GÉP
Kezelési és biztonsági utalások

(PT)
MÁQUINA DE CUBOS DE GELO
Instruções de utilização e de segurança

IAN 558209_2507

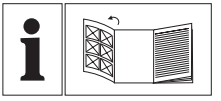

GB	Operation and safety notes	Page	5
DE/AT/BE	Bedienungs- und Sicherheitshinweise	Seite	16
FR/BE	Instructions d'utilisation et consignes de sécurité	Page	29
NL/BE	Bedienings- en veiligheidsinstructies	Pagina	42
PL	Wskazówki dotyczące obsługi i bezpieczeństwa	Strona	54
CZ	Pokyny pro obsluhu a bezpečnostní pokyny	Strana	67
SK	Pokyny pre obsluhu a bezpečnostné pokyny	Strana	79
ES	Instrucciones de utilización y de seguridad	Página	90
DK	Brugs- og sikkerhedsanvisninger	Side	103
IT	Indicazioni per l'uso e per la sicurezza	Pagina	114
HU	Kezelési és biztonsági utalások	Oldal	126
PT	Instruções de utilização e de segurança	Página	138

OWIM GmbH & Co. KG
Stiftsbergstraße 1
74167 Neckarsulm
GERMANY

Model No.: HG15200
Version: 04/2026

IAN 558209_2507

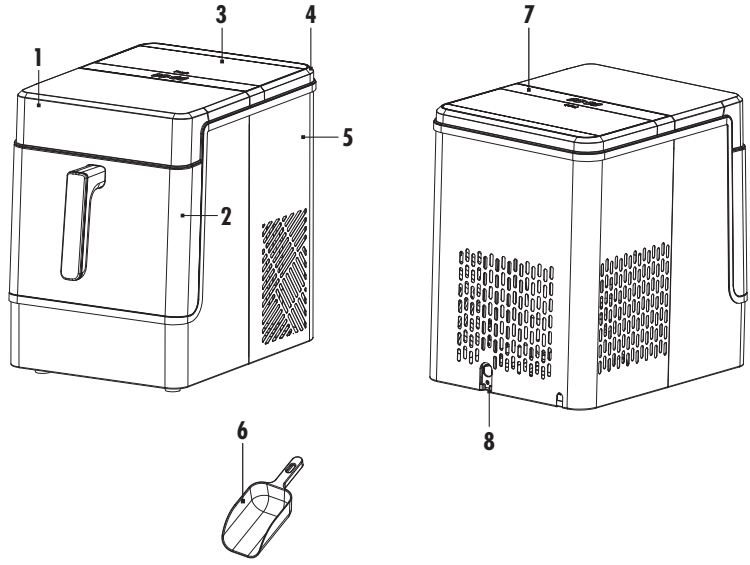
1
2
3
4
5
6
7
8

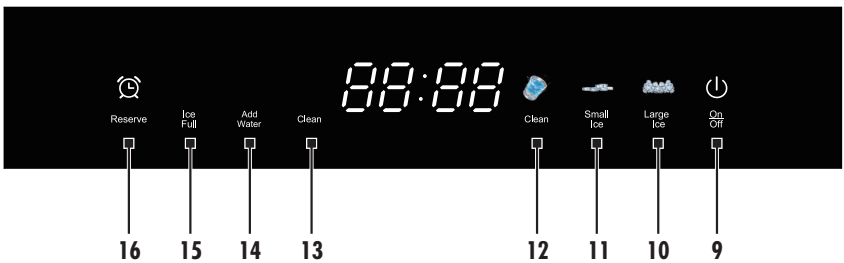
Reserve
Ice Full
Add Water
Clean
Clean
Small Ice
Large Ice
On Off
16
15
14
13
12
11
10
9

Warnings and symbols used ... Page 6
Intended use ... Page 6
Scope of delivery ... Page 6
Part list ... Page 7
Technical data ... Page 7
Safety instructions ... Page 7
First set-up of the product ... Page 12
Unpacking the product and basic cleaning ... Page 12
Operation ... Page 12
Preparing ice cube ... Page 12
Preset to Power On Function ... Page 12
Automatic cleaning function ... Page 12
Troubleshooting ... Page 13
Cleaning and care ... Page 14
Disassembly ... Page 14
Cleaning ... Page 14
Storage ... Page 14
Disposal ... Page 14
Warranty ... Page 14
Warranty claim procedure ... Page 15
Service ... Page 15

Warnings and symbols used

The following warnings are used in this user manual and on the packaging:

	**DANGER!** – Designating a hazard with high risk, which will result in death or severe injury if not avoided (e.g. risk of suffocation)		Follow the instructions in the user manual!
	**WARNING!** – Designating a hazard with moderate risk, which can result in death or severe injury if not avoided (e.g. risk of electric shock)		**WARNING!** Risk of electric shock!
	**CAUTION!** – Designating a hazard with low risk, which could result in minor or moderate injury if not avoided (e.g. risk of scalding)		**WARNING!** Risk of explosion! Explosive materials!
	**NOTICE!** – Warns of possible damage to property/the product if not avoided (e.g. risk of short circuit)		**WARNING!** Risk of fire! Flammable materials!
	**INFO:** This symbol with the "Info" signal word offers additional useful information.		Alternating current/voltage
	Handle with care!		Indicates the correct upright position of the transport packaging.
	Keep away from rain!		Food safe The product has no adverse effect on taste or smell.
CE	CE mark indicates conformity with relevant EU directives applicable for the product.		Safety information Instructions for use

ICE CUBE MACHINE

Intended use

- The product can be used for making ice cubes from drinking water.
- The product is exclusively intended for private use.
- The product is not intended for commercial use or for similar uses.
- The product is suitable for indoor use only.
- Any other use or modification of the product are considered improper use and can result in damage.
- The manufacturer is not liable for any damages caused by improper use.

Scope of delivery

After unpacking the product, check if the delivery is complete and if all parts are in good condition.
Remove all packaging materials before use.

1 Main unit
1 Ice cube basket
1 Ice cube scoop
1 Instruction manual

Part list

Before reading, unfold the pages containing the illustrations and familiarise yourself with all functions of the product.

Fig. A

1 Transparent lid
2 Ice collecting tray
3 Water tank flip lid
4 Top lid
5 Housing
6 Ice cube scoop
7 Control panel
8 Mains cable with plug

Fig. B

9 Power button
10 Large ice button
11 Small ice button
12 Clean button
13 Clean indicator light
14 Water shortage indicator light
15 Ice full indicator light
16 Preset to power on button

Technical data

Input voltage:	220–240 V~, 50 Hz
Power consumption in off mode*:	0.5 W
Rated current:	2.0 A
Protection class:	I
Climate class:	SN/N/ST/T
Ice collecting tray volume:	2 L
Refrigerant:	R290 (propane)
Insulation blowing gas:	Cyclopentane (C_5H_{10})
Water tank volume:	2.0 L
Daily Ice output:	21 kg per 24 hours

Information regarding refrigerant R290

- R290 and cyclopentane are used as 100 % HCFC-free refrigerant and insulating materials in the product. This helps to protect the ozone layer and reduces the so-called greenhouse effect. Such appliances can be identified by the "Refrigerant R290" notice on the rating label.
- Ensure that the refrigerant circuit is not damaged, as small quantities of R290 can contribute to the greenhouse effect if released. This applies both when transporting the product and throughout its service life. Also ensure that you dispose of the product correctly according to local regulations.
- The different climate classes are explained in the following table:

Climate class	Meaning	Ambient temperature
SN	Suitable for subnormal climate	+10 °C to +32 °C
N	Suitable for normal climate	+16 °C to +32 °C
ST	Suitable for subtropical class	+16 °C to +38 °C
T	Suitable for tropical class	+16 °C to +43 °C

Safety instructions

BEFORE USING THE PRODUCT, FAMILIARISE YOURSELF WITH ALL OF THE SAFETY INFORMATION AND INSTRUCTIONS FOR USE! WHEN PASSING THE PRODUCT ON TO OTHERS, ALSO INCLUDE ALL THE DOCUMENTS!

In the case of damage resulting from non-compliance with these operating instructions the warranty claim becomes invalid! No liability is accepted for consequential damage! In the case of material damage or personal injury caused by incorrect handling or non-compliance with the safety instructions, no liability is accepted!

Children and persons with limitations

⚠ WARNING! RISK OF LOSS OF LIFE OR ACCIDENT TO INFANTS AND CHILDREN!

Never leave children unsupervised with the packaging material. The packaging material represents a danger of suffocation. Children frequently underestimate the dangers. Always keep children away from the packaging material.

* The product enters off mode automatically after 10 minutes of inactivity (after the main function (ice production or cleaning) and any subsequent automatic maintenance such as cool-keeping mode has ended, see "Operation").

- This product can be used by children aged from 8 years and above and persons with reduced physical, sensory or mental capabilities or lack of experience and knowledge if they have been given supervision or instruction concerning use of the appliance in a safe way and understand the hazards involved.
- Children aged from 3 to 8 years are allowed to load and unload the product.
- Children shall not play with the product.
- Cleaning and user maintenance shall not be made by children without supervision.

Flammable and explosive substances



DANGER!
Risk of explosion and fire!

– An accumulation of gas can lead to explosions.
– Flammable refrigerant is being used. Do not puncture the refrigerant tubing.
– Do not use any flammable liquids to clean the product or its accessories.
– Do not use de-icer sprays, as they may produce explosive gases.



WARNING! Risk of fire!
Flammable materials!

– The refrigerant circuit and the compressor contain flammable liquids.
– The refrigerant (R290) and the insulation blowing gas (cyclopentane) are highly flammable.
– Propane is a natural gas with a high level of environmental compatibility, which is nevertheless flammable. During transportation and installation of the product, ensure that none of the components of the refrigerant circuit becomes damaged.
– Note the "Fire hazard" warning signs on the back of the product or the compressor.
– Avoid naked flames and ignition sources when using, maintaining and disposing of the product.
– Thoroughly ventilate the room in which the product is placed.

⚠ **WARNING!** Do not store explosive substances such as aerosol cans with a flammable propellant in the product.

⚠ **WARNING!** Do not damage the refrigerant circuit.

Intended use

- The product is intended to be used in household and similar applications such as:
  – staff kitchen areas in shops, offices and other working environments;
  – farm houses;
  – by clients in hotels, motels and other residential environments;
  – bed and breakfast type environments.
- Do not use the product outdoors.
- The product is suitable for climate classes SN, N, ST and T (see "Technical data"). The cooling performance of the product is guaranteed at ambient temperatures from +10 °C to +43 °C. If the ambient temperature deviates from this range, the cooling performance may be reduced.

- The product is not intended to be used as a built-in appliance.
- The containers and accessories of the product are not suitable for microwaves.

Electrical safety



WARNING! Risk of electric shock!
Do not use a damaged product. Disconnect the mains plug from the socket-outlet and contact your retailer if it is damaged.

- Before connecting the product to the mains supply: Check that the voltage and the current rating correspond with the mains supply details shown on the rating label.
- Regularly check the mains plug and the mains cord for damages.
  If the supply cord is damaged, it must be replaced by the manufacturer, its service agent or similarly qualified persons in order to avoid a hazard.
- Protect the mains cord against damages: Do not let it hang over sharp edges and do not squeeze or bend it.
- Do not touch the main unit, the mains cord and the mains plug with wet hands.
- Connect the mains plug to an easily accessible socket-outlet.
- Do not pull the mains plug out of the socket-outlet by the mains cord.
- Protect the product, its mains cord and mains plug against dust, direct sunlight, dripping and splashing water.
- Do not immerse the main unit in water or any other liquids.

Before use

⚠ **WARNING!** Keep ventilation openings in the product's enclosure clear of obstruction.

⚠ **WARNING!** Do not use electrical appliances inside the food storage compartments of the product, unless they are of the type recommended by the manufacturer.

⚠ **WARNING!** When positioning the product, ensure the supply cord is not trapped or damaged.

⚠ **WARNING!** Do not place portable multi-outlet power strips or portable power supplies at the rear of the product.

- Before using the product for the first time or after transport: Wait 2 hours after positioning the product. Keep the container lid open for at least 2 hours.
- Do not tilt or incline the product at an angle over 45°.
- Keep the product at least 10 cm away from other objects to ensure proper heat emission.
- Protect the product against heat. Do not place the product close to naked flames or heat sources such as stoves or heating appliances.
- Do not expose the product to extreme conditions. Avoid following conditions:
  – High humidity or wetness
  – Extremely high or low temperatures
  – Direct sunlight
- It is normal for the compressor and condenser surfaces to reach temperatures between 60 °C and 90 °C during operation; surrounding areas may be very hot.

Operation

⚠ **WARNING!** Do not use mechanical devices or other means to accelerate the defrosting process, other than those recommended by the manufacturer.

⚠ **WARNING!** Fill the product with potable ingredients only.

- Do not switch the product off and on again at frequent intervals. After switching off the product, wait at least 5 minutes before switching it on again. Otherwise there is a risk of damaging the compressor.
- Do not use distilled water. We recommend using spring water. Only use tap water if you are in a region where it is safe to drink tap water.
- Do not use any accessories other than those supplied with the product.
- Opening the lid for long periods can cause a significant increase of the temperature in container. This may lead to spoiling of the drink.
- Do not fill the container beyond the max. fill marking.
- Do not touch the moving parts during operation. Keep your hair and clothing away from the container when loading or operating the product.
- Do not leave the product unattended during use.
- Make sure that the container is securely installed and the lid is closed during operation.
- Never drop any components of the product. Rough handling can cause irreparable damage to the product.

⚠ **WARNING:** Fill with potable water only.

⚠ **WARNING:** Do not locate multiple portable socket-outlets or portable power supplies at the rear of the appliance.

Installation and positioning

- Ensure the supply voltage matches the range stated on the rating label and the socket earthing is in good condition.
- Maintain a minimum clearance of 200mm from other objects and keep all ventilation openings clear of obstruction.
- When positioning the appliance, ensure the supply cord is not trapped or damaged, and avoid placing multiple portable socket-outlets at the rear of the unit.
- Do not upend the product or incline it at an angle exceeding 45°.
- Wait at least 2 hours after positioning the unit before first use, keeping the transparent lid open during this period.
- Connect the appliance only to a potable water supply.

Handling and refrigerant safety (R290)

- This appliance contains R290, a flammable natural gas.
- Ensure no components of the refrigerant circuit are damaged during transportation or installation.
- If the refrigerant circuit is breached, avoid open flames or ignition sources and thoroughly ventilate the room.
- Do not store explosive substances, such as aerosol cans with a flammable propellant, in this appliance.
- Do not use mechanical devices or other means to accelerate the defrosting process other than those recommended by the manufacturer.
- Do not use the appliance near flames, hot plates, or stoves.

Operation and electrical safety

- To protect against electric shock, do not pour water on the cord, plug, or ventilation, and do not immerse the unit in water or other liquids.
- Do not switch the power on frequently; maintain a minimum 5-minute interval to avoid compressor damage.
- Do not use electrical appliances inside the food storage compartments unless recommended by the manufacturer.
- Use only the accessories recommended by the manufacturer and do not use the appliance outdoors.

Maintenance and servicing

- The power plug must be removed before cleaning, maintaining, or moving the appliance.
- If the supply cord is damaged, it must be replaced by the manufacturer, a service agent, or a similarly qualified person to avoid hazards.
- Regularly clean surfaces that come into contact with food and accessible drainage systems.
- Clean water tanks if they have not been used for 48 hours, or flush the system if water has not been drawn for 5 days.
- Never clean the unit with scouring powders, hard implements, or chemicals such as acids, gasoline, or oil.
- If the appliance is left empty for long periods, switch off, defrost, clean, dry, and leave the door open to prevent mould development.

Cleaning and care



WARNING! Risk of electric shock!
Before cleaning: Switch off the product. Pull the mains plug out of the socket-outlet.

- Do not attempt to open the main unit and/ or repair the product. In the event of a fault, contact our customer service (see “Service”) or have the product repaired by a qualified specialist.
- To avoid contamination of food, observe the following instructions:
  – Regularly clean surfaces that can come in contact with food and accessible drainage systems.
  – If you have not used the product for 48 hours: Clean the container and the condensation tray (see “Cleaning and care”).
  – If the product has been left empty for a long period: Switch off the product. Allow the product to defrost, clean it and allow it to dry. Leave the lid open to prevent mould developing.
- Do not use mechanical devices to defrost the product. Carry out the automatic cleaning function (see “Automatic cleaning function/ Defrosting”) to defrost the product.

Disposal

- Dispose of the product only at an authorised waste disposal centre. Do not dispose of the product in a fire.
- Dispose of the product properly in accordance with the applicable local regulations pertaining to flammable refrigerants.

First set-up of the product

Unpacking the product and basic cleaning

1. Take the product out of the packaging and remove all packaging materials and plastic wrappings.
2. Check to make sure that all listed parts are included (see "Scope of delivery").
3. Check whether the product and all parts are in good condition, if any damage or defect is detected, do not use the product, but follow the procedure described in chapter "Warranty".
4. Before first use: Clean all parts of the product (see "Cleaning and care").
5. Place the machine on a level surface. Ensure at least 200 mm of clearance between the back of the unit and the wall for ventilation.
6. Initial Rest Period: Before first use, leave the machine in place with the transparent lid open and the ice collecting tray removed for at least two hours.

Operation

ⓘ INFO:

Button Operations

- Standby State: When plugged in, the display shows fully for 1 second, a buzzer sounds, and the power indicator flashes at long intervals.
- Power Button: Touch to enter function selection (buzzer sounds, power light solid). Touching it during ice making enters standby after discharging.
- Ice Selection: Touch the Large or Small Ice button to enter the respective ice-making state (lights will be solid).
- Timeout: If no selection is made within 1 minute in the selection interface, the machine returns to standby.

Preparing ice cube

1. Press the "Push" position on the Top lid to raise it, flip it open, and add clean water to the Max line. Ensure the ice collecting tray is placed inside during the process. To remove/place it, manually turn over the Transparent lid and use the tray handle.
2. In standby, touch the Power button, select the Large or Small Ice button, and touch Power again to start.
3. When the ice collecting tray is full, the Ice full indicator light will stay solid. The machine will stop making ice once the sensor detects the tray is at capacity. Use the ice cube scoop **6** to remove ice cubes promptly after the cycle ends to prevent melting and causing water to overflow later.

ⓘ NOTES:

Recommended ambient temperature is 12°C - 35°C; water temperature 15°C - 20°C.

Ice Blockage: If the last plate of ice gets blocked by the ice already in the tray, the machine may not light the „Ice Full" indicator; instead, it might enter a long discharging program. In this case, you should enter standby, manually remove the ice, and press power to resume.

Off Mode: The product is designed to enter an „off mode" after 10 minutes of no user operation once the main function has ended to save power.

Selection Timeout: If you are in the function selection interface and do not make a choice within 1 minute, the machine will automatically return to the standby state.

Preset to Power On Function

1. In selection mode, touch the Preset button (buzzer sounds, preset indicator flashes, power light solid, LED shows 00:00).
2. Use the Large Ice button to increase time and Small Ice button to decrease (Max 24 H). Use the Preset button to switch digits.
3. Long press the Preset button for 5 seconds. Select ice size; if not selected within 1 minute, it defaults to small ice.
4. To cancel, Press the Power button during the countdown to exit preset mode.

Automatic cleaning function

Standard Cleaning: In standby, touch the Clean button. The water pump works for 3 minutes (light flashes). After the 3-minute water pump cycle ends, the machine will enter the standby state. You must then drain the water from the tank and add fresh drinking water to begin making ice.

Deep Drain: Press and hold the Clean button for 5 seconds to operate the drain valve for 3 minutes and 30 seconds to discharge water from the upper tank (light solid). After the 3-minute and 30-second drain valve operation finishes, the machine automatically returns to the standby state.

Manual Stop: You can also end these processes early by touching the Power button, which forces the machine into standby immediately.

Troubleshooting

Problem	Cause	Solution
Compressor buzzing noise	Voltage lower than recommended	Stop and wait until voltage is normal.
Water shortage light on	Insufficient water; float does not rise; pump damaged/iced over.+1	Add water to MAX, press Power to cancel light, and restart.
Display is off	No power or blown fuse	Check power cord connection or replace fuse.
Ice too large	Wrong size chosen or old ice in tray	Select small size; next cycle will be normal.
No ice produced	No refrigerant; damaged compressor or fan	Call service hotline.
Water warming	Solenoid broke down	Replace solenoid valve.
Ice full light not lit	Sensor damaged or solar interference	Reconnect infrared terminals or call service.

Problem	Cause	Solution
The display shows **E1**.	A digital connection failure within the unit	Switch off the product. Disconnect the mains plug and plug it in again. Switch on the product. If the problem persists, contact our customer service (see "Service") or have the product repaired by a qualified specialist.
The display shows **E2** or **E3**.	A fault with the internal temperature or timing sensors.	
The display shows **E4**.	The pump is not circulating water correctly. Check if the pump is damaged or if the surface of the lower tank is covered with ice pieces.	
The display circulating "-" "_" "_" "_"	Falling ice is abnormal.	Re-enter the ice-making process to try again or wait for the ice to fall off naturally.
The display shows "----"	No ice fall has been detected for 1 hour.	**Check for Stuck Ice:** Verify if ice is stuck on the evaporator grid due to a power failure or error. or, **Run Cleaning Program:** Press the Clean button to start the cleaning cycle, which can help melt or loosen stuck ice cubes so they fall. or, **Manual Reset:** Enter Standby mode, manually remove any ice blocking the sensors, and press the Power button to restart the ice-making process. or, Alternatively, you can wait for the ice to fall off naturally before attempting to restart the machine.

Forced Discharging: If a power failure occurs and ice remains on the grid, do not pry it off. In standby state, long press the Power button for 5 seconds to force the machine to discharge the ice.

ⓘ **NOTES:** If the compressor just stopped due to an overload or power failure, you must wait 3 minutes for the system protection to end before this button becomes valid.

Cleaning and care

⚠ **WARNING! Risk of electric shock!**
Before cleaning: Disconnect the mains plug from the socket-outlet.

⚠ **WARNING! Risk of electric shock!**
Do not immerse the main unit in water or other liquids. Do not hold the main unit under running water.

⚠ **NOTICE! Risk of product damage!**
Do not use any abrasive, aggressive cleaners, hard brushes or pointy objects to clean the product.

ⓘ **INFO:** Before disassembling the product and cleaning all parts: Carry out the automatic cleaning function (see "Automatic cleaning function/Defrosting").

Disassembly

Spray Pipe: If the water spray pipe is not clean or holes are blocked, it can be disassembled for cleaning.

Ice collecting tray: Manually flip the transparent cover to lift the ice collecting tray handle.

Cleaning

Part	Cleaning method
Housing Lid Panel	☐ Wipe the part with a slightly damp cloth. ☐ For stubborn soiling, add a mild cleaning agent on the cloth.
Ice collecting tray Ice cube scoop	☐ Clean the parts with water and some dish washing liquid. ☐ Rinse the parts with clean water afterwards.

☐ After cleaning: Allow all parts to dry thoroughly.
☐ Do not use chemicals, acids, gasoline, or oil.

Storage

ⓘ **INFO:**
- Change water reservoir at least once a day.
- Store the product fully assembled and in an upright position.
- When lifting the product, hold it at the bottom of the main unit.

☐ If you do not use the product for a longer period of time:
— Drain all water and clean the unit. Keep ventilation openings clear.

☐ Cover the product and store it in a cool, dry location away from direct sunlight.

Disposal



Observe the marking of the packaging materials for waste separation, which are marked with abbreviations (a) and numbers (b) with following meaning: 1–7: plastics/20–22: paper and fibreboard/80–98: composite materials.



Contact your local refuse disposal authority for more details of how to dispose of your wornout product.



Please dispose of the product properly when it has reached the end of its useful life and not in the household waste. Information on collection points and their opening hours can be obtained from your local authority.

Warranty

The product has been manufactured to strict quality guidelines and meticulously examined before delivery. In the event of material or manufacturing defects you have legal rights against the retailer of this product. Your legal rights are not limited in any way by our warranty detailed below.

The warranty for this product is 3 years from the date of purchase. The warranty period begins on the date of purchase. Keep the original sales receipt in a safe location as this document is required as proof of purchase.

Any damage or defects already present at the time of purchase must be reported without delay after unpacking the product.

Should the product show any fault in materials or manufacture within 3 years from the date of purchase, we will repair or replace it – at our choice – free of charge to you. The warranty period is not extended as a result of a claim being granted. This also applies to replaced and repaired parts.

This warranty becomes void if the product has been damaged, or used or maintained improperly.

The warranty covers material or manufacturing defects. This warranty does not cover product parts subject to normal wear and tear, thus considered consumables (e.g. batteries, rechargeable batteries, tubes, cartridges), nor damage to fragile parts, e.g. switches or glass parts.

Warranty claim procedure

To ensure quick processing of your claim, observe the following instructions:

Make sure to have the original sales receipt and the item number (IAN 558209_2507) available as proof of purchase.

You can find the item number on the rating plate, an engraving on the product, on the front page of the instruction manual (bottom left), or as a sticker on the rear or bottom of the product.

If functional or other defects occur, contact the service department listed below either by telephone or by e-mail.

Once the product has been recorded as defective you can return it free of charge to the service address that will be provided to you. Ensure to enclose the proof of purchase (sales receipt) and a short, written description outlining the details of the defect and when it occurred.

Service

GB **Service Great Britain**
Tel.: 0800 404 7657
E-Mail: owim@lidl.co.uk

CE

Verwendete Warnhinweise und Symbole ..... Seite 17
Bestimmungsgemäße Verwendung ..... Seite 17
Lieferumfang ..... Seite 17
Teileliste ..... Seite 18
Technische Daten ..... Seite 18
Sicherheitshinweise ..... Seite 19
Erste Inbetriebnahme des Produkts ..... Seite 24
Auspacken des Produkts und Grundreinigung ..... Seite 24
Bedienung ..... Seite 24
Eiswürfel zubereiten ..... Seite 24
Voreinstellung für Einschaltfunktion ..... Seite 25
Automatische Reinigungsfunktion ..... Seite 25
Fehlerbehebung ..... Seite 25
Reinigung und Pflege ..... Seite 27
Demontage ..... Seite 27
Reinigung ..... Seite 27
Lagerung ..... Seite 27
Entsorgung ..... Seite 27
Garantie ..... Seite 28
Abwicklung im Garantiefall ..... Seite 28
Service ..... Seite 28

Verwendete Warnhinweise und Symbole Die folgenden Warnhinweise werden in dieser Bedienungsanleitung und auf der Verpackung verwendet:			
	**GEFAHR!** – Weist auf eine Gefahr mit hohem Risiko hin, die bei Nichtvermeidung zum Tod oder zu schweren Verletzungen führt (z. B. Erstickungsgefahr)		Folgen Sie den Anleitungen in der Bedienungsanleitung.
	**WARNUNG!** – Weist auf eine Gefahr mit mäßigem Risiko hin, die bei Nichtvermeidung zum Tod oder zu schweren Verletzungen führen kann (z. B. Stromschlaggefahr)		**WARNUNG!** Stromschlaggefahr!
	**ACHTUNG!** – Weist auf eine Gefahr mit geringem Risiko hin, die bei Nichtvermeidung zu leichten oder mittelschweren Verletzungen führen kann (z. B. Verbrühungsgefahr)		**WARNUNG!** Explosionsgefahr! Explosives Material!
	**HINWEIS!** – Warnt vor möglichen Sach-/ Produktschäden bei Nichtvermeidung (z. B. Kurzschlussgefahr)		**WARNUNG!** Brandgefahr! Entzündliches Material!
	**INFO:** Dieses Symbol mit dem Signalwort „Info“ liefert zusätzliche nützliche Informationen.		Wechselstrom/-spannung
	Vorsicht bei der Handhabung!		Zeigt die korrekte, aufrechte Position der Transportverpackung an.
	Schützen Sie das Produkt vor Regen!		Lebensmittelecht Dieses Produkt hat keine nachteiligen Auswirkungen auf Geschmack oder Geruch.
	Das CE Zeichen bestätigt Konformität mit den für das Produkt zutreffenden EU-Richtlinien.		Sicherheitshinweise Gebrauchsanweisung

EISWÜRFELMASCHINE

Bestimmungsgemäße Verwendung

- Das Produkt eignet sich zur Herstellung von Eiswürfeln aus Trinkwasser.
- Das Produkt ist ausschließlich für den Privatgebrauch bestimmt.
- Das Produkt ist nicht für gewerbliche oder ähnliche Einsatzzwecke bestimmt.
- Das Produkt ist nur für den Gebrauch in Innenräumen bestimmt.
- Jede andere Verwendung oder Änderung des Produkts gilt als unsachgemäßer Gebrauch und kann zu Schäden führen.
- Der Hersteller haftet nicht für Schäden, die durch unsachgemäßen Gebrauch entstehen.

Lieferumfang

Prüfen Sie nach dem Auspacken des Produkts, ob die Lieferung vollständig ist und ob alle Teile in gutem Zustand sind.
Entfernen Sie vor dem Gebrauch alle Verpackungsmaterialien.

1 Haupteinheit
1 Eiswürfelbehälter
1 Eiswürfelschaufel
1 Bedienungsanleitung

Teileliste

Bevor Sie mit dem Lesen beginnen, klappen Sie die Seiten mit den Abbildungen auf und machen Sie sich mit allen Funktionen des Produkts vertraut.

Abb. A

1 Transparenter Deckel
2 Eisauffangschale
3 Wassertankklappdeckel
4 Oberer Deckel
5 Gehäuse
6 Eiswürfelschaufel
7 Bedienfeld
8 Netzkabel mit Stecker

Abb. B

9 Einschalttaste
10 Taste für große Eiswürfel
11 Taste für kleine Eiswürfel
12 Reinigungstaste
13 Kontrollleuchte „Reinigen“
14 Wasser-Kontrollleuchte
15 Kontrollleuchte „Eisbehälter voll“
16 Voreinstellung für Einschalttaste

Technische Daten

Eingangsspannung:	220 - 240 V~, 50 Hz
Stromverbrauch im ausgeschalteten Modus*:	0,5 W
Nennstrom:	2,0 A
Schutzklasse:	I
Klimaklasse:	SN/N/ST/T
Fassungsvermögen der Eisauffangschale:	2 l
Kältemittel:	R290 (Propan)
Isolationstreibgas:	Cyclopentan (C_5H_{10})
Wassertankvolumen:	2,0 l
Tägliche Eisproduktion:	21 kg in 24 Stunden

Informationen zu dem Kältemittel R290

- In diesem Gerät werden R290 und Cyclopentan als 100 % HFCKW-freies Kältemittel bzw. Isoliermaterial verwendet. Dies trägt zum Schutz der Ozonschicht bei und verringert den sogenannten Treibhauseffekt. Diese Geräte sind an dem Hinweis „Kältemittel R290“ auf dem Typenschild zu erkennen.
- Vergewissern Sie sich, dass der Kältemittelkreislauf nicht beschädigt ist, da kleine Mengen von R290 zum Treibhauseffekt beitragen können, wenn sie freigesetzt werden. Dies gilt sowohl für den Transport des Geräts als auch für seine gesamte Lebensdauer. Achten Sie auch darauf, dass Sie das Gerät entsprechend den örtlichen Vorschriften entsorgen.
- Die verschiedenen Klimaklassen werden in der folgenden Tabelle erläutert:

Klimaklasse	Bedeutung	Umgebungstemperatur
SN	Geeignet für subnormale klimatische Bedingungen	+10 °C bis +32 °C
N	Geeignet für normale klimatische Bedingungen	+16 °C bis +32 °C
ST	Geeignet für subtropische Klimazonen	+16 °C bis +38 °C
T	Geeignet für tropische Klimazonen	+16 °C bis +43 °C

* Das Gerät schaltet sich nach 10 Minuten Inaktivität automatisch aus (nach Beendigung der Hauptfunktion (Eisproduktion oder Reinigung) und etwaiger anschließender automatischer Wartungsvorgänge wie dem Kühlmodus; siehe „Bedienung“).

Sicherheitshinweise

MACHEN SIE SICH VOR DER VERWENDUNG DES PRODUKTS MIT ALLEN SICHERHEITSHINWEISEN UND GEBRAUCHSANWEISUNGEN VERTRAUT! WENN SIE DIESES PRODUKT WEITERGEBEN, GEBEN SIE AUCH ALLE UNTERLAGEN MIT!

Bei Schäden, die durch Nichtbeachtung dieser Betriebsanleitung entstehen, erlischt der Garantieanspruch! Für Folgeschäden wird keine Haftung übernommen! Für Sach- oder Personenschäden, die durch unsachgemäße Handhabung oder Nichtbeachtung der Sicherheitshinweise entstehen, wird keine Haftung übernommen!

Kinder und Menschen mit Behinderungen

⚠ WARNUNG! LEBENS- UND UNFALLGEFAHR FÜR SÄUGLINGE UND KINDER!

Lassen Sie Kinder niemals unbeaufsichtigt mit dem Verpackungsmaterial. Das Verpackungsmaterial stellt eine Erstickungsgefahr dar.
Kinder unterschätzen häufig die Gefahren. Halten Sie Kinder stets vom Verpackungsmaterial fern.

- Dieses Gerät kann von Kindern ab 8 Jahren sowie von Personen mit eingeschränkten physischen, sensorischen oder mentalen Fähigkeiten oder Personen ohne Erfahrung und Wissen benutzt werden, wenn sie beaufsichtigt oder bezüglich des sicheren Gebrauchs des Gerätes unterwiesen wurden und die daraus resultierenden Gefahren verstehen.
- Kinder im Alter von 3 bis 8 Jahren dürfen das Gerät befüllen und leeren.
- Kinder dürfen nicht mit dem Produkt spielen.
- Reinigung und die vom Benutzer durchzuführende Wartung dürfen nicht von Kindern ohne Beaufsichtigung durchgeführt werden.

Entzündliche und explosive Stoffe



GEFAHR!
Explosions- und Brandgefahr!

- Die Ansammlung von Gas kann zu Explosionen führen.
- Es wird ein entzündliches Kältemittel verwendet. Die Kältemittelleitungen dürfen nicht beschädigt werden.
- Verwenden Sie zur Reinigung des Produkts oder seines Zubehörs keine entzündlichen Flüssigkeiten.
- Verwenden Sie keine Enteisungssprays, da diese explosive Gase entwickeln können.



WARNUNG! Brandgefahr!
Entzündliches Material!

- Der Kältemittelkreislauf und der Kompressor enthalten entzündliche Flüssigkeiten.
- Das Kältemittel (R290) und das Isoliergas (Cyclopentan) sind leicht entzündlich.
- Propan ist ein Erdgas mit hoher Umweltverträglichkeit, das jedoch entzündlich ist. Achten Sie beim Transport und bei der Installation des Produkts darauf, dass keine der Komponenten des Kältemittelkreislaufs beschädigt wird.

– Beachten Sie die Warnschilder „Brandgefahr“ auf der Rückseite des Geräts oder des Kompressors.
– Vermeiden Sie offene Flammen und Zündquellen bei der Verwendung, Wartung und Entsorgung des Geräts.
– Lüften Sie den Raum, in dem sich das Gerät befindet, gründlich.

⚠ **WARNUNG!** Bewahren Sie keine explosiven Stoffe wie Aerosoldosen mit einem brennbaren Treibmittel in diesem Produkt auf.

⚠ **WARNUNG!** Beschädigen Sie nicht den Kältemittelkreislauf.

Bestimmungsgemäße Verwendung

- Dieses Produkt ist für die Verwendung in Haushalten und ähnlichen Anwendungsbereichen vorgesehen, wie z. B.:
  – Personalküchen in Geschäften, Büros und anderen Arbeitsumgebungen;
  – Bauernhöfen;
  – durch Gäste in Hotels, Motels und anderen Wohnumgebungen;
  – Frühstückspensionen und ähnliche Unterkünfte.
- Verwenden Sie das Produkt nicht im Freien.
- Das Produkt ist für die Klimaklassen SN, N, ST und T geeignet (siehe „Technische Daten“). Die Kühlleistung des Geräts wird bei einer Umgebungstemperatur von +10 °C bis +43 °C garantiert. Wenn die Umgebungstemperatur von diesem Bereich abweicht, kann sich die Kühlleistung verringern.
- Das Produkt ist nicht als Einbaugerät vorgesehen.
- Die Behälter und das Zubehör dieses Produkts sind nicht für die Mikrowelle geeignet.

Elektrische Sicherheit



WARNUNG! Stromschlaggefahr! Verwenden Sie kein beschädigtes Produkt. Trennen Sie den Netzstecker von der Netzsteckdose und wenden Sie sich an Ihren Händler, wenn es beschädigt ist.

- Bevor Sie das Produkt an das Stromnetz anschließen: Überprüfen Sie, ob die Spannungs- und Stromwerte mit den Angaben auf dem Typenschild des Geräts übereinstimmen.
- Überprüfen Sie regelmäßig den Netzstecker und das Netzkabel auf Schäden. Wenn das Netzkabel beschädigt wird, muss es durch den Hersteller, seinen Kundendienst oder eine ähnlich qualifizierte Person ersetzt werden, um Gefahren zu vermeiden.
- Schützen Sie das Netzkabel vor Beschädigungen: Lassen Sie es nicht über scharfe Kanten hängen und quetschen oder biegen Sie es nicht.
- Berühren Sie die Haupteinheit, das Netzkabel oder den Netzstecker niemals mit nassen Händen.
- Stecken Sie den Netzstecker in eine leicht zugängliche Steckdose.
- Ziehen Sie den Netzstecker nicht am Netzkabel aus der Steckdose.
- Schützen Sie das Gerät, sein Netzkabel und den Netzstecker vor Staub, direkter Sonneneinstrahlung, Tropf- und Spritzwasser.
- Tauchen Sie das Hauptgerät nicht in Wasser oder andere Flüssigkeiten ein.

Vor dem Gebrauch

⚠ **WARNUNG!** Halten Sie die Lüftungsöffnungen am Gehäuse des Produkts frei von Hindernissen.

⚠ **WARNUNG!** Verwenden Sie keine Elektrogeräte in den Lebensmittelaufbewahrungsfächern des Produkts, es sei denn, es handelt sich um vom Hersteller empfohlene Geräte.

⚠ **WARNUNG!** Achten Sie beim Aufstellen des Geräts darauf, dass das Netzkabel nicht eingeklemmt oder beschädigt wird.

⚠ **WARNUNG!** Stellen Sie keine tragbaren Mehrfachsteckdosenleisten oder tragbaren Netzteile auf die Rückseite des Geräts.

- Vor der ersten Verwendung des Produkts oder nach dem Transport: Warten Sie nach dem Aufstellen des Produkts 2 Stunden. Lassen Sie den Deckel des Behälters mindestens 2 Stunden lang offen.
- Neigen Sie das Produkt nicht um mehr als 45°.
- Halten Sie einen Abstand von mindestens 10 cm zu anderen Gegenständen ein, um eine ordnungsgemäße Wärmeableitung zu gewährleisten.
- Schützen Sie das Produkt vor Hitze. Stellen Sie das Produkt nicht in der Nähe von offenen Flammen oder Wärmequellen wie Öfen oder Heizgeräten auf.
- Setzen Sie das Produkt keinen extremen Bedingungen aus. Vermeiden Sie folgende Umstände:
  – Hohe Luftfeuchtigkeit oder Nässe
  – Extrem hohe oder extrem niedrige Temperaturen
  – Direkte Sonneneinstrahlung
- Es ist normal, dass die Oberflächen des Kompressors und des Kondensators während des Betriebs Temperaturen zwischen 60 °C und 90 °C erreichen. Die umliegenden Bereiche können sehr heiß sein.

Bedienung

⚠ **WARNUNG!** Verwenden Sie keine mechanischen Vorrichtungen oder andere Mittel, um den Abtauvorgang zu beschleunigen, es sei denn, diese wurden vom Hersteller empfohlen.

⚠ **WARNUNG!** Füllen Sie das Produkt ausschließlich mit trinkbaren Zutaten.

- Schalten Sie das Gerät nicht in kurzen Abständen ein und aus. Warten Sie nach dem Ausschalten des Geräts mindestens 5 Minuten, bevor Sie es wieder einschalten. Andernfalls besteht die Gefahr, dass der Kompressor beschädigt wird.
- Verwenden Sie kein destilliertes Wasser. Wir empfehlen die Verwendung von Quellwasser. Verwenden Sie Leitungswasser nur, wenn Sie sich in einer Region befinden, in der das Leitungswasser trinkbar ist.
- Verwenden Sie nur das mit dem Produkt gelieferte Zubehör.
- Wenn der Deckel über einen längeren Zeitraum geöffnet bleibt, kann dies zu einem erheblichen Temperaturanstieg im Behälter führen. Dies kann dazu führen, dass das Getränk schlecht wird.
- Füllen Sie den Behälter nicht über die maximale Füllmarkierung hinaus.

- Berühren Sie während des Betriebs keine beweglichen Teile. Halten Sie beim Einfüllen oder bei der Verwendung des Produkts Haare und Kleidung vom Behälter fern.
- Lassen Sie das Produkt während des Betriebs niemals unbeaufsichtigt.
- Stellen Sie sicher, dass der Behälter fest sitzt und der Deckel während des Betriebs geschlossen ist.
- Lassen Sie keine Teile des Produkts fallen. Eine rabiate Handhabung kann zu irreparablen Schäden am Produkt führen.

⚠ **WARNUNG:** Bitte nur mit Trinkwasser befüllen.

⚠ **WARNUNG:** Bringen Sie keine Mehrfachsteckdosen oder tragbare Netzteile an der Rückseite des Geräts an.

Montage und Aufstellen

- Stellen Sie sicher, dass die Versorgungsspannung dem auf dem Typenschild angegebenen Bereich entspricht und die Erdung der Steckdose einwandfrei ist.
- Halten Sie einen Mindestabstand von 200 mm zu anderen Gegenständen ein und sorgen Sie dafür, dass alle Lüftungsöffnungen frei von Hindernissen sind.
- Achten Sie beim Aufstellen des Geräts darauf, dass das Netzkabel nicht eingeklemmt oder beschädigt wird, und vermeiden Sie es, mehrere tragbare Steckdosen an der Rückseite des Geräts anzubringen.
- Das Produkt darf nicht auf den Kopf gestellt oder um mehr als 45° geneigt werden.
- Warten Sie nach dem Aufstellen des Geräts mindestens 2 Stunden, bevor Sie es zum ersten Mal in Betrieb nehmen, und lassen Sie den transparenten Deckel während dieser Zeit geöffnet.
- Schließen Sie das Gerät nur an eine Trinkwasserversorgung an.

Handhabung und Sicherheit im Umgang mit Kältemitteln (R290)

- Dieses Gerät enthält R290, ein entzündliches Erdgas.
- Stellen Sie sicher, dass keine Komponenten des Kältemittelkreislaufs während des Transports oder der Installation beschädigt werden.
- Sollte der Kältemittelkreislauf undicht sein, vermeiden Sie offene Flammen oder Zündquellen und lüften Sie den Raum gründlich.
- Bewahren Sie keine explosiven Stoffe wie Aerosoldosen mit einem entzündlichen Treibmittel in diesem Produkt auf.
- Verwenden Sie keine mechanischen Vorrichtungen oder andere Mittel, um den Abtauvorgang zu beschleunigen, es sei denn, diese wurden vom Hersteller empfohlen.
- Verwenden Sie das Gerät nicht in der Nähe von offenen Flammen, Kochplatten oder Herden.

Betrieb und elektrische Sicherheit

- Um Stromschläge zu vermeiden, gießen Sie kein Wasser auf das Kabel, den Stecker oder die Lüftungsöffnungen und tauchen Sie das Gerät nicht in Wasser oder andere Flüssigkeiten ein.

- Schalten Sie das Gerät nicht zu häufig ein. Halten Sie einen zeitlichen Abstand von mindestens 5 Minuten ein, um Schäden am Kompressor zu vermeiden.
- Verwenden Sie keine Elektrogeräte in den Lebensmittelaufbewahrungsfächern, es sei denn, dies wird vom Hersteller empfohlen.
- Verwenden Sie ausschließlich das vom Hersteller empfohlene Zubehör und setzen Sie das Gerät nicht im Freien ein.

Wartung und Instandhaltung

- Vor der Reinigung, Wartung oder dem Transport des Geräts muss der Netzstecker gezogen werden.
- Wenn das Netzkabel beschädigt wird, muss es durch den Hersteller, seinen Kundendienst oder eine ähnlich qualifizierte Person ersetzt werden, um Gefahren zu vermeiden.
- Reinigen Sie regelmäßig Oberflächen, die mit Lebensmitteln und den zugänglichen Ablaufsystemen in Berührung kommen können.
- Reinigen Sie die Wassertanks, wenn sie 48 Stunden lang nicht benutzt wurden, oder spülen Sie das System durch, wenn 5 Tage lang kein Wasser entnommen wurde.
- Reinigen Sie das Gerät niemals mit Scheuermitteln, harten Gegenständen oder Chemikalien wie Säuren, Benzin oder Öl.
- Wenn das Gerät über einen längeren Zeitraum nicht benutzt wird, schalten Sie es aus, tauen Sie es ab, reinigen und trocknen Sie es und lassen Sie die Tür offen, um Schimmelbildung zu vermeiden.

Reinigung und Pflege



WARNUNG! Stromschlaggefahr!
Vor der Reinigung: Schalten Sie das Produkt aus. Ziehen Sie den Netzstecker aus der Steckdose.

- Versuchen Sie nicht, das Hauptgerät zu öffnen und/oder das Produkt zu reparieren. Im Falle einer Störung wenden Sie sich bitte an unseren Kundendienst (siehe „Service“) oder lassen Sie das Produkt von einem qualifizierten Fachmann reparieren.
- Beachten Sie die folgenden Hinweise, um eine Verunreinigung von Lebensmitteln zu vermeiden:
  - Reinigen Sie regelmäßig Oberflächen, die mit Lebensmitteln und den zugänglichen Ablaufsystemen in Berührung kommen können.
  - Falls Sie das Produkt seit 48 Stunden nicht benutzt haben: Reinigen Sie den Behälter und die Auffangschale (siehe „Reinigung und Pflege“).
  - Falls das Produkt über einen längeren Zeitraum leer stand: Schalten Sie das Produkt aus. Lassen Sie das Produkt auftauen, reinigen Sie es und lassen Sie es trocknen. Lassen Sie den Deckel offen, damit sich kein Schimmel bildet.
- Verwenden Sie keine mechanischen Geräte zum Auftauen des Produkts. Führen Sie die automatische Reinigungsfunktion durch (siehe „Automatische Reinigungsfunktion/ Abtauen“), um das Gerät abzutauen.

Entsorgungshinweise

- Entsorgen Sie das Produkt ausschließlich bei einer zugelassenen Entsorgungsstelle. Werfen Sie das Produkt nicht ins Feuer.
- Entsorgen Sie das Produkt ordnungsgemäß gemäß den geltenden örtlichen Vorschriften für entzündliche Kältemittel.

Erste Inbetriebnahme des Produkts

Auspacken des Produkts und Grundreinigung

1. Nehmen Sie das Produkt aus der Verpackung und entfernen Sie sämtliches Verpackungsmaterial sowie jegliche Plastikverpackungen.
2. Vergewissern Sie sich, dass alle aufgeführten Teile enthalten sind (siehe „Lieferumfang“).
3. Überprüfen Sie, ob das Produkt und alle Teile in gutem Zustand sind. Wenn Sie Schäden oder Mängel feststellen, verwenden Sie das Produkt nicht, sondern befolgen Sie die im Kapitel „Garantie“ beschriebenen Schritte.
4. Vor dem ersten Gebrauch: Reinigen Sie alle Teile des Produkts (siehe „Reinigung und Pflege“).
5. Stellen Sie das Gerät auf eine ebene Fläche. Halten Sie zur Belüftung einen Abstand von mindestens 200 mm zwischen der Rückseite des Geräts und der Wand ein.
6. Anfängliche Ruhezeit: Lassen Sie das Gerät vor dem ersten Gebrauch mindestens zwei Stunden lang an seinem Platz stehen, wobei der transparente Deckel geöffnet und die Eisauffangschale entfernt sein muss.

Bedienung

ⓘ INFO:

Tastenfunktionen

- Standby-Modus: Nach dem Anschließen wird das Display 1 Sekunde lang vollständig angezeigt, ein Signalton ertönt und die Betriebsanzeige blinkt in langen Abständen.
- Einschalttaste: Berühren Sie das Display, um die Funktionsauswahl aufzurufen (Signalton ertönt, Betriebsanzeige leuchtet dauerhaft). Wenn man das Gerät während der Eisproduktion berührt, wechselt es nach dem Entladen in den Standby-Modus.
- Eisauswahl: Tippen Sie auf die Taste für „Große Eiswürfel“ oder „Kleine Eiswürfel“, um den entsprechenden Eisbereitungsmodus zu aktivieren (die Anzeigen leuchten dann dauerhaft).
- Zeitüberschreitung: Wird innerhalb von 1 Minute keine Auswahl in der Auswahlmaske getroffen, kehrt das Gerät in den Standby-Modus zurück.

Eiswürfel zubereiten

1. Drücken Sie auf die „Push“-Markierung am oberen Deckel, um ihn anzuheben. Klappen Sie ihn auf und füllen Sie sauberes Wasser bis zur Max-Markierung ein. Stellen Sie sicher, dass sich die Eisauffangschale während des Vorgangs im Gerät befindet. Um sie zu entnehmen/einzusetzen, drehen Sie den transparenten Deckel von Hand um und greifen Sie den Griff der Schale.
2. Tippen Sie im Standby-Modus auf die Einschalttaste, wählen Sie die Taste für große oder kleine Eiswürfel und tippen Sie erneut auf die Einschalttaste, um den Vorgang zu starten.
3. Wenn die Eisauffangschale voll ist, leuchtet die Kontrollleuchte „Eisbehälter voll“ dauerhaft. Die Maschine stellt die Eisproduktion ein, sobald der Sensor erkennt, dass die Schale voll ist. Entnehmen Sie die Eiswürfel unmittelbar nach Ende des Zyklus mit der Eiswürfelschaufel **6**, um zu verhindern, dass sie schmelzen und später Wasser überläuft.

ⓘ HINWEISE:

Die empfohlene Umgebungstemperatur liegt zwischen 12 °C und 35 °C; die Wassertemperatur zwischen 15 °C und 20 °C.

Eisstau: Wenn die letzte Eisplatte durch das bereits in der Schale befindliche Eis blockiert wird, leuchtet die Anzeige „Eisbehälter voll“ möglicherweise nicht auf. Stattdessen startet das Gerät möglicherweise ein langes Entleerungsprogramm. In diesem Fall sollten Sie das Gerät in den Standby-Modus versetzen, das Eis manuell entfernen und die Einschalttaste drücken, um den Vorgang fortzusetzen.

Aus-Modus: Das Produkt ist so konzipiert, dass es, sobald die Hauptfunktion beendet ist, nach 10 Minuten ohne Benutzeraktivität in den „Aus-Modus“ wechselt, um Strom zu sparen.

Zeitüberschreitung bei der Auswahl: Wenn Sie sich in der Funktionsauswahl befinden und innerhalb von 1 Minute keine Auswahl treffen, kehrt das Gerät automatisch in den Standby-Modus zurück.

Voreinstellung für Einschaltfunktion

1. Tippen Sie im Auswahlmodus auf die Preset-Taste (es ertönt ein Signalton, die Preset-Anzeige blinkt, die Betriebsanzeige leuchtet dauerhaft, die LED zeigt 00:00 an).
2. Verwende die Taste „Große Eiswürfel“, um die Zeit zu verlängern, und die Taste „Kleine Eiswürfel“, um sie zu verkürzen (max. 24 Std.). Verwenden Sie die Preset-Taste, um zwischen den Ziffern zu wechseln.
3. Halten Sie die Preset-Taste 5 Sekunden lang gedrückt. Wählen Sie die Eiswürfelgröße aus. Wenn innerhalb von 1 Minute keine Auswahl getroffen wird, wird standardmäßig „kleine Eiswürfel“ eingestellt.
4. Um den Vorgang abzubrechen, drücken Sie während des Countdowns die Einschalttaste, um den Voreinstellungsmodus zu verlassen.

Automatische Reinigungsfunktion

Standardreinigung: Tippen Sie im Standby-Modus auf die Taste „Reinigen“. Die Wasserpumpe läuft 3 Minuten lang (die Anzeige blinkt). Nach Ablauf des 3-minütigen Wasserpumpenzyklus wechselt das Gerät in den Standby-Modus. Anschließend müssen Sie das Wasser aus dem Tank ablassen und frisches Trinkwasser einfüllen, um mit der Eisproduktion zu beginnen.

Wasser ablassen: Halten Sie die Taste „Reinigen“ 5 Sekunden lang gedrückt, um das Ablassventil 3 Minuten und 30 Sekunden lang zu betätigen und Wasser aus dem oberen Tank abzulassen (Anzeige leuchtet dauerhaft). Nach Ablauf der 3 Minuten und 30 Sekunden, die der Ablaufventilbetrieb dauert, kehrt das Gerät automatisch in den Standby-Modus zurück.

Manuell abbrechen: Sie können diese Prozesse auch vorzeitig beenden, indem Sie die Einschalttaste betätigen, wodurch das Gerät sofort in den Standby-Modus versetzt wird.

Fehlerbehebung

Problem	Mögliche Ursache	Lösung
Brummgeräusch des Kompressors	Spannung unterhalb des empfohlenen Wertes	Brechen Sie ab und warten Sie, bis die Spannung wieder normal ist.
Wasser-Kontrollleuchte leuchtet	Zu wenig Wasser; Schwimmer steigt nicht auf; Pumpe beschädigt/vereist.+1	Füllen Sie Wasser bis zur Markierung „MAX“ ein, drücken Sie die Einschalttaste, um die Anzeige auszuschalten, und starten Sie das Gerät neu.
Das Display ist ausgeschaltet	Kein Strom oder durchgebrannte Sicherung	Überprüfen Sie den Anschluss des Netzkabels oder tauschen Sie die Sicherung aus.
Eis zu groß	Falsche Größe gewählt oder altes Eis in der Auffangschale	Wählen Sie die kleine Größe; der nächste Zyklus verläuft normal.
Kein Eis hergestellt	Kein Kältemittel; beschädigter Kompressor oder Lüfter	Rufen Sie die Service-Hotline an.
Wassererwärmung	Das Magnetventil ist ausgefallen	Ersetzen Sie das Magnetventil.
Die „Ice Full“-Anzeige (Eisbehälter voll) leuchtet nicht	Sensor beschädigt oder Störungen durch Sonneneinstrahlung	Schließen Sie die Infrarotanschlüsse wieder an oder wenden Sie sich an den Kundendienst.

Problem	Mögliche Ursache	Lösung
Das Display zeigt **E1** an.	Ein Ausfall der digitalen Verbindung innerhalb des Geräts	Schalten Sie das Produkt aus. Ziehen Sie den Netzstecker heraus und stecken Sie ihn wieder ein. Schalten Sie das Produkt ein. Im Falle einer Störung wenden Sie sich bitte an unseren Kundendienst (siehe „Service“) oder lassen Sie das Produkt von einem qualifizierten Fachmann reparieren.
Das Display zeigt **E2** oder **E3** an.	Ein Fehler bei den internen Temperatur- oder Zeitsensoren.	
Das Display zeigt **E4** an.	Die Pumpe fördert das Wasser nicht ordnungsgemäß. Überprüfen Sie, ob die Pumpe beschädigt ist oder ob die Oberfläche des unteren Tanks mit Eisstücken bedeckt ist.	
Das Display zeigt abwechselnd „-“ „–“ „–“ „—“	Herabfallendes Eis ist ungewöhnlich.	Starten Sie den Eisbereitungsvorgang erneut, um es noch einmal zu versuchen, oder warten Sie, bis das Eis von selbst abfällt.
Das Display zeigt „----“ an.	Seit einer Stunde wurde kein herabfallendes Eis festgestellt.	**Auf festgefrorenes Eis prüfen:** Überprüfen Sie, ob sich aufgrund eines Stromausfalls oder einer Störung Eis am Verdampfergitter festgesetzt hat. Oder **Reinigungsprogramm ausführen:** Drücken Sie die Taste „Clean“ (Reinigen), um den Reinigungszyklus zu starten. Dadurch können festsitzende Eiswürfel geschmolzen oder gelöst werden, sodass sie herabfallen. Oder **Manuelles Zurücksetzen:** Wechseln Sie in den Standby-Modus, entfernen Sie manuell jegliches Eis, das die Sensoren blockiert, und drücken Sie die Einschalttaste, um den Eisbereitungsvorgang neu zu starten. Alternativ können Sie auch warten, bis das Eis von selbst abfällt, bevor Sie versuchen, das Gerät neu zu starten.

Erzwungenes Entleeren: Sollte es zu einem Stromausfall kommen und sich noch Eis auf dem Gitter befinden, versuchen Sie nicht, es abzubrechen. Halten Sie im Standby-Modus die Einschalttaste 5 Sekunden lang gedrückt, um die Maschine zum Entleeren des Eises zu zwingen.

ⓘ **HINWEISE:** Wenn der Kompressor gerade aufgrund einer Überlastung oder eines Stromausfalls abgeschaltet wurde, müssen Sie 3 Minuten warten, bis die Schutzfunktion des Systems beendet ist, bevor diese Taste wieder funktionsfähig ist.

Reinigung und Pflege

⚠ **WARNUNG! Stromschlaggefahr!**
Vor der Reinigung: Ziehen Sie den Netzstecker aus der Steckdose.

⚠ **WARNUNG! Stromschlaggefahr!**
Tauchen Sie das Hauptgerät nicht in Wasser oder andere Flüssigkeiten ein. Halten Sie die Haupteinheit niemals unter fließendes Wasser.

⚠ **HINWEIS! Gefahr von Produktschäden!**
Reinigen Sie das Produkt nicht mit Scheuermitteln, aggressiven Reinigern, harten Bürsten oder scharfen Gegenständen

ⓘ **INFO:** Bevor Sie das Produkt zerlegen und alle Teile reinigen: Führen Sie die automatische Reinigungsfunktion durch (siehe „Automatische Reinigungsfunktion/ Abtauen").

Demontage

Sprühschlauch: Wenn der Sprühschlauch verschmutzt ist oder die Löcher verstopft sind, kann er zur Reinigung zerlegt werden.

Eisauffangschale: Klappen Sie die transparente Abdeckung von Hand nach oben, um den Griff der Eisauffangschale anzuheben.

Reinigung

Teil	Reinigungsmethode
Gehäuse Deckel Anschlussplatte	☐ Wischen Sie die Teile mit einem leicht feuchten Tuch ab. ☐ Bei hartnäckiger Verschmutzung können Sie ein mildes Reinigungsmittel auf das Tuch geben.
Eisauffangschale Eiswürfelschaufel	☐ Reinigen Sie die Teile mit Wasser und etwas Geschirrspülmittel. ☐ Spülen Sie die Teile anschließend mit klarem Wasser ab.

☐ Nach der Reinigung: Lassen Sie alle Teile gründlich trocknen.

☐ Verwenden Sie keine Chemikalien, Säuren, Benzin oder Öl.

Lagerung

ⓘ **INFO:**

- Wechseln Sie das Wasser im Tank mindestens einmal täglich.
- Bewahren Sie das Produkt vollständig zusammengebaut und aufrecht stehend auf.
- Halten Sie das Produkt beim Anheben an der Unterseite des Hauptgeräts fest.

☐ Falls Sie das Produkt über einen längeren Zeitraum nicht verwenden:
— Lassen Sie das gesamte Wasser ab und reinigen Sie das Gerät. Halten Sie die Lüftungsöffnungen frei.

☐ Decken Sie das Produkt ab und lagern Sie es an einem kühlen, trockenen Ort, geschützt vor direkter Sonneneinstrahlung.

Entsorgung



Beachten Sie die Kennzeichnung der Verpackungsmaterialien bei der Abfalltrennung, diese sind gekennzeichnet mit Abkürzungen (a) und Nummern (b) mit folgender Bedeutung: 1–7: Kunststoffe/20–22: Papier und Pappe/80–98: Verbundstoffe.



Möglichkeiten zur Entsorgung des ausgedienten Produkts erfahren Sie bei Ihrer Gemeinde oder Stadtverwaltung.



Gerät entsorgen
Das Symbol der durchgestrichenen Mülltonne bedeutet, dass dieses Gerät am Ende der Nutzungszeit nicht über den Haushaltsmüll entsorgt werden darf. Das Gerät ist bei eingerichteten Sammelstellen, Wertstoffhöfen oder Entsorgungsbetrieben abzugeben. Zudem sind Vertreiber von Elektro- und Elektronikgeräten sowie Vertreiber von Lebensmitteln zur Rücknahme verpflichtet. LIDL bietet Ihnen Rückgabemöglichkeiten direkt in den Filialen und Märkten an. Rückgabe und Entsorgung sind für Sie kostenfrei. Beim Kauf eines Neugerätes haben Sie das Recht, ein entsprechendes Altgerät unentgeltlich zurückzugeben. Zusätzlich haben Sie die Möglichkeit, unabhängig vom Kauf eines Neugerätes, unentgeltlich (bis zu drei) Altgeräte abzugeben, die in keiner Abmessung größer als 25 cm sind. Bitte löschen Sie vor der Rückgabe alle

personenbezogenen Daten. Bitte entnehmen Sie vor der Rückgabe Batterien oder Akkumulatoren, die nicht vom Altgerät umschlossen sind, sowie Lampen, die zerstörungsfrei entnommen werden können und führen diese einer separaten Sammlung zu.

Garantie

Das Produkt wurde nach strengen Qualitätsrichtlinien hergestellt und vor der Auslieferung sorgfältig geprüft. Im Falle von Material- oder Herstellungsfehlern haben Sie gegenüber dem Verkäufer des Produkts gesetzliche Rechte. Ihre gesetzlichen Rechte werden in keiner Weise durch unsere unten aufgeführte Garantie eingeschränkt.

Die Garantie für dieses Produkt beträgt 3 Jahre ab Kaufdatum. Die Garantiezeit beginnt mit dem Kaufdatum. Bewahren Sie den Originalkaufbeleg an einem sicheren Ort auf, da dieses Dokument als Nachweis des Kaufs erforderlich ist.

Alle Schäden oder Mängel, die bereits zum Zeitpunkt des Kaufs vorhanden sind, müssen unverzüglich nach dem Auspacken des Produkts gemeldet werden.

Sollte das Produkt innerhalb von 3 Jahren ab Kaufdatum einen Material- oder Herstellungsfehler aufweisen, werden wir es – nach unserer Wahl – kostenlos für Sie reparieren oder ersetzen. Die Garantiezeit verlängert sich durch einen stattgegebenen Gewährleistungsanspruch nicht. Dies gilt auch für ersetzte und reparierte Teile.

Diese Garantie erlischt, wenn das Produkt beschädigt oder unsachgemäß verwendet oder gewartet wurde.

Die Garantie deckt Material- und Herstellungsfehler ab. Diese Garantie erstreckt sich weder auf Produktteile, die normalem Verschleiß unterliegen, und somit als Verschleißteile gelten (z. B. Batterien, Akkus, Schläuche, Farbpatronen), noch auf Schäden an zerbrechlichen Teilen, z. B. Schalter oder Teile aus Glas.

Abwicklung im Garantiefall

Um eine schnelle Bearbeitung Ihres Anspruchs zu gewährleisten, beachten Sie die folgenden Hinweise:

Halten Sie den Originalkaufbeleg und die Artikelnummer (IAN 558209_2507) als Nachweis für den Kauf bereit.

Sie finden die Artikelnummer auf dem Typenschild, einer Gravur auf dem Produkt, der Startseite der Bedienungsanleitung (unten links) oder als Aufkleber auf der Rück- oder Unterseite des Produkts.

Sollten Funktionsfehler oder sonstige Mängel auftreten, wenden Sie sich zunächst telefonisch oder per E-Mail an die unten aufgeführte Serviceabteilung.

Sobald das Produkt als defekt erfasst wurde, können Sie es kostenlos an die Ihnen mitgeteilte Service-Anschrift zurücksenden. Stellen Sie sicher, dass Sie den Originalkaufbeleg (Kassenbon) sowie eine kurze, schriftliche Beschreibung beilegen, in der die Einzelheiten des Defekts und der Zeitpunkt des Auftretens dargelegt sind.

Service

(DE) **Service Deutschland**
Tel.: 0800 5435 111
E-Mail: owim@lidl.de

(AT) **Service Österreich**
Tel.: 0800 447744
E-Mail: owim@lidl.at

(BE) **Service Belgien**
Tél.: 0800 12089
E-Mail: owim@lidl.be

CE

Avertissements et symboles utilisés ... Page 30
Utilisation prévue ... Page 30
Contenu de l'emballage ... Page 30
Liste des pièces ... Page 31
Données techniques ... Page 31
Consignes de sécurité ... Page 32
Première installation de l'appareil ... Page 37
Déballage de l'appareil et nettoyage de base ... Page 37
Fonctionnement ... Page 37
Préparation de glaçons ... Page 37
Fonction de délai avant la mise en marche ... Page 37
Fonction de nettoyage automatique ... Page 38
Dépannage ... Page 38
Nettoyage et entretien ... Page 39
Démontage ... Page 39
Nettoyage ... Page 39
Stockage ... Page 40
Mise au rebut ... Page 40
Garantie ... Page 40
Faire valoir sa garantie ... Page 41
Service après-vente ... Page 41

Avertissements et symboles utilisés

Les avertissements suivants sont utilisés dans ce manuel d'utilisation et sur l'emballage :

	**DANGER !** – Indique un danger avec un degré de risque élevé qui, s'il n'est pas évité, peut entraîner la mort ou de graves blessures (par ex. risque d'étouffement)		Suivez les consignes du mode d'emploi !
	**AVERTISSEMENT !**– Indique un danger avec un degré de risque modéré qui, s'il n'est pas évité, peut entraîner la mort ou de graves blessures (par ex. risque de choc électrique)		**AVERTISSEMENT !** Risque de choc électrique !
	**ATTENTION !** – Indique un danger avec un faible degré de risque qui, s'il n'est pas évité, peut entraîner des blessures mineures ou modérées (par ex. risque de brûlure)		**AVERTISSEMENT !** Risque d'explosion ! Matériaux explosifs !
	**REMARQUE !** – Indique un danger, qui, s'il n'est pas évité, peut entraîner des dommages potentiels aux biens/à l'appareil (par ex. risque de court-circuit)		**AVERTISSEMENT !** Risque d'incendie ! Matériaux inflammables !
	**INFO :** Ce symbole associé au mot « Info » fournit des informations utiles supplémentaires.		Courant alternatif/tension alternative
	Manipulez avec précaution !		Indique le sens de la position verticale sur l'emballage de transport.
	Gardez l'appareil éloigné de la pluie !		Sécurité alimentaire Cet appareil n'a aucun effet négatif sur le goût ou l'odeur.
	Le marquage CE indique la conformité avec les directives UE applicables à cet appareil.		Informations de sécurité Mode d'emploi

MACHINE À GLAÇONS

Utilisation prévue

- Le produit convient pour faire des glaçons à partir d'eau potable.
- Ce produit est exclusivement destiné à un usage privé.
- Le produit n'est pas destiné à un usage commercial ou similaire.
- Le produit est uniquement destiné à une utilisation à l'intérieur.
- Toute autre utilisation ou modification du produit est considérée comme une utilisation inappropriée et peut entraîner des dommages.
- Le fabricant n'accepte aucune responsabilité pour les dommages causés par une utilisation inappropriée.

Contenu de l'emballage

Après avoir déballé l'appareil, vérifiez si la livraison est complète et si toutes les pièces sont en bon état.
Retirez tous les matériaux d'emballage avant l'utilisation.

1 Unité principale
1 Panier à glaçons
1 Pelle à glaçons
1 Manuel d'utilisation

Liste des pièces

Avant de lire le mode d'emploi, dépliez les pages contenant les illustrations et familiarisez-vous avec toutes les fonctions du produit.

Fig. A

1 Couvercle transparent
2 Bac à glaçons
3 Couvercle du réservoir d'eau
4 Couvercle supérieur
5 Boîtier
6 Pelle à glaçons
7 Panneau de commande
8 Cordon électrique avec fiche

Fig. B

9 Bouton marche/arrêt
10 Bouton grands glaçons
11 Bouton petits glaçons
12 Bouton de nettoyage
13 Voyant de nettoyage
14 Voyant de niveau d'eau bas
15 Voyant de bac plein
16 Bouton de délai avant la mise en marche

Données techniques

Tension d'entrée :	220–240 V~, 50 Hz
Consommation électrique en mode arrêt*:	0,5 W
Courant nominal :	2,0 A
Classe de protection :	I
Classe climatique :	SN/N/ST/T
Volume du bac à glaçons	2 L
Réfrigérant :	R290 (propane)
Gaz isolant :	Cyclopentane (C_5H_{10})
Volume du réservoir d'eau :	2,0 L
Production de glaçons par jour :	21 kg en 24 heures

Informations relatives au réfrigérant R290

- Les gaz R290 et cyclopentane sont utilisés comme réfrigérants à 100% dépourvus de fluide HCFC et comme matières isolantes dans cet appareil. Ceci permet de contribuer à la protection de la couche d'ozone et à la réduction de l'effet de serre. Ces appareils peuvent être identifiés par l'indication « Réfrigérant R290 » sur la plaque signalétique.
- Veillez à ce que le circuit de réfrigération ne soit pas endommagé, car la fuite de petites quantités de gaz R290 peut contribuer à l'effet de serre. Ceci s'applique lors du transport de l'appareil et tout au long de sa durée d'utilisation. Assurez-vous également d'éliminer cet appareil correctement, conformément à la réglementation locale.
- Les différentes classes climatiques sont expliquées dans le tableau suivant :

Classe climatique	Signification	Température ambiante
SN	Convient au climat tempéré élargi	+10 °C à +32 °C
N	Convient au climat tempéré	+16 °C à +32 °C
ST	Convient au climat subtropical	+16 °C à +38 °C
T	Convient au climat tropical	+16 °C à +43 °C

* L'appareil passe automatiquement en mode veille après 10 minutes d'inactivité (une fois que la fonction principale (production de glace ou nettoyage) et toute opération d'entretien automatique, telle que le mode de maintien au frais, ont pris fin ; voir « Fonctionnement »).

Consignes de sécurité

AVANT D'UTILISER L'APPAREIL, VEUILLEZ VOUS FAMILIARISER AVEC TOUTES LES CONSIGNES DE SÉCURITÉ ET LE MODE D'EMPLOI ! LORSQUE VOUS TRANSMETTEZ CET APPAREIL À UN TIERS, VEUILLEZ LUI JOINDRE L'ENSEMBLE DES DOCUMENTS !

En cas de dommage résultant du non respect de ce manuel d'utilisation, la demande de garantie perd sa validité ! Aucune responsabilité n'est acceptée pour les dommages qui en résultent ! En cas de dommages matériels ou corporels causés par une mauvaise manipulation ou un non-respect des consignes de sécurité, aucune responsabilité n'est acceptée !

Enfants et personnes aux capacités limitées

⚠ AVERTISSEMENT ! DANGER DE MORT OU D'ACCIDENT POUR LES ENFANTS EN BAS ÂGE ET LES ENFANTS !

Ne laissez jamais les enfants sans surveillance avec le matériel d'emballage. Le matériel d'emballage représente un danger de suffocation.

Les enfants sous-estiment souvent les dangers. Tenez toujours les enfants à l'écart du matériel d'emballage.

- Ce produit peut être utilisé par des enfants à partir de 8 ans et par des personnes ayant des capacités physiques, sensorielles ou mentales réduites ou un manque d'expérience et de connaissances si elles ont reçu une surveillance ou des consignes concernant l'utilisation de l'appareil en toute sécurité et si elles comprennent les risques encourus.
- Les enfants entre 3 et 8 ans sont autorisés à charger et décharger l'appareil.
- Les enfants ne doivent pas jouer avec l'appareil.
- Le nettoyage et l'entretien par l'utilisateur ne doivent pas être effectués par des enfants sans surveillance.

Substances inflammables et explosives



DANGER !
Risque d'explosion et d'incendie !

- L'accumulation de gaz peut entraîner des explosions.
- Un réfrigérant inflammable est utilisé. Ne pas perforer les tuyaux du réfrigérant.
- Ne pas utiliser de liquides inflammables pour nettoyer le produit et ses accessoires.
- Ne pas utiliser des sprays dégivrant car ils peuvent produire des gaz explosifs.



AVERTISSEMENT ! Risque d'incendie ! Matériaux inflammables !

- Des liquides inflammables se trouvent dans le circuit de réfrigération et le compresseur.
- Le réfrigérant (R290) et le gaz isolant (cyclopentane) sont hautement inflammables.
- Le propane est un gaz naturel avec un haut niveau de compatibilité environnementale, mais il est tout de même inflammable. Lors du transport et de l'installation du produit, veillez à ce qu'aucun composant du circuit de réfrigération ne soit endommagé.
- Veuillez noter l'avertissement « Risque d'incendie » (« Fire hazard ») au dos du produit ou du compresseur.

– Evitez les flammes nues et les sources d'ignition lors de l'utilisation, de l'entretien et de l'élimination du produit.
– Ventilez bien la pièce dans laquelle l'appareil est situé.

⚠ **AVERTISSEMENT !** Ne conservez pas des substances explosives (telles que des bombes aérosols contenant un propulseur inflammable) dans ce produit.

⚠ **AVERTISSEMENT !** N'endommagez pas le circuit de réfrigération.

Utilisation prévue

- Le produit est destiné à être utilisé dans des applications domestiques et similaires telles que :
  – les cuisines du personnel dans les magasins, les bureaux et autres environnements de travail ;
  – les fermes ;
  – par les clients dans les hôtels, les motels et autres environnements de type résidentiel ;
  – les chambres d'hôtes.
- N'utilisez pas le produit à l'extérieur.
- Le produit convient aux classes climatiques SN, N, ST et T (voir « Données techniques »). Les performances de réfrigération de l'appareil sont garanties à des températures ambiantes de +10 °C à +43 °C. Si la température ambiante est hors de cette plage de températures, les performances de réfrigération peuvent être réduites.
- Le produit n'est pas conçu pour être utilisé comme appareil encastré.
- Les récipients et accessoires du produit ne peuvent pas être mis au micro-ondes.

Sécurité électrique

AVERTISSEMENT ! Risque de choc électrique ! N'utilisez pas un produit endommagé. Si le produit est endommagé, débranchez-le de l'alimentation électrique et contactez votre revendeur.

- Avant de brancher le produit à l'alimentation électrique : Vérifiez que la tension et le courant nominaux correspondent aux spécifications électriques indiquées sur l'étiquette signalétique de l'appareil.
- Vérifiez régulièrement que la fiche et le cordon d'alimentation ne sont pas endommagés.
  Si le cordon électrique est endommagé, il doit être remplacé par le fabricant, son agent de service ou des personnes de qualification similaire afin d'éviter tout danger.
- Protégez le cordon électrique contre les dommages : Ne le laissez pas pendre sur des bords tranchants, ne le pressez pas et ne le pliez pas.
- Ne touchez pas l'unité principale, le cordon électrique et la fiche secteur avec les mains mouillées.
- Branchez la fiche secteur à une prise de courant facilement accessible.
- Ne retirez pas la fiche de la prise de courant en la tirant par le cordon électrique.
- Protégez l'appareil, son cordon d'alimentation et sa fiche électrique contre la poussière, la lumière directe du soleil, les gouttes et les éclaboussures d'eau.
- N'immergez pas l'unité principale dans de l'eau ou d'autres liquides.

Avant d'utiliser l'appareil

⚠ **AVERTISSEMENT !** Les ouvertures de ventilation du boîtier de l'appareil doivent être dégagées.

⚠ **AVERTISSEMENT !** N'utilisez pas d'appareils électriques dans les compartiments de stockage du produit, à moins qu'ils ne soient du type recommandé par le fabricant.

⚠ **AVERTISSEMENT !** Lors de l'installation du produit, veillez à ce que le cordon électrique ne soit pas coincé ni endommagé.

⚠ **AVERTISSEMENT !** Ne placez pas de multiprises ni d'alimentations électriques portables derrière le produit.

- Avant d'utiliser le produit pour la première fois ou après le transport du produit : Patientez 2 heures après avoir installé le produit. Laissez le couvercle du récipient ouvert pendant au moins 2 heures.
- Ne penchez pas et n'inclinez pas le produit à un angle supérieur à 45°.
- Maintenez le produit à au moins 10 cm d'écart par rapport aux autres objets afin d'assurer une bonne dissipation de la chaleur.
- Protégez l'appareil de la chaleur. Ne placez pas l'appareil à proximité immédiate de flammes nues ou de sources de chaleur telles que des cuisinières ou des appareils de chauffage.
- N'exposez pas l'appareil à des conditions extrêmes. Evitez les conditions suivantes :
  – Une humidité élevée ou des conditions humides
  – Des températures extrêmement basses ou élevées
  – La lumière directe du soleil
- Le compresseur et le condensateur peuvent atteindre des températures comprises entre 60°C et 90°C durant le fonctionnement ; ceci est normal et la zone autour de l'appareil peut être très chaude.

Fonctionnement

⚠ **AVERTISSEMENT !** N'utilisez pas de dispositifs mécaniques ni d'autres moyens pour accélérer la décongélation, en dehors de ceux recommandés par le fabricant.

⚠ **AVERTISSEMENT !** Remplissez le produit avec des liquides potables uniquement.

- N'éteignez pas et ne rallumez pas le produit à intervalles fréquents. Après avoir éteint le produit, patientez au moins 5 minutes avant de le rallumer. Sinon, vous risquez d'endommager le compresseur.
- N'utilisez pas d'eau distillée. Il est recommandé d'utiliser de l'eau de source. Utilisez de l'eau du robinet uniquement si cette eau est potable.
- N'utilisez pas d'accessoires autres que ceux fournis avec le produit.
- L'ouverture du couvercle pendant une période prolongée peut significativement augmenter la température du récipient. Ceci peut nuire à la préparation de la boisson.
- Ne remplissez pas le récipient au-delà du repère max.

- Ne touchez pas les pièces rotatives pendant le fonctionnement. Gardez les cheveux et les vêtements à l'écart du récipient lorsque vous remplissez ou utilisez le produit.
- Ne laissez pas le produit sans surveillance.
- Veillez à ce que le récipient soit bien installé et à ce que le couvercle soit fermé durant l'utilisation.
- Ne faites jamais tomber les pièces du produit. Une manipulation sans précaution peut entraîner des dommages irréversibles.

⚠ **AVERTISSEMENT :** A remplir avec de l'eau potable uniquement.

⚠ **AVERTISSEMENT :** Ne placez pas de multiprise ni de bloc d'alimentation derrière l'appareil.

Installation et positionnement

- Veillez à ce que la tension d'alimentation corresponde à la plage de tension indiquée sur la plaque signalétique et à ce que la prise de courant soit en bon état.
- Maintenez un écart minimum de 200 mm par rapport aux autres objets et gardez toutes les ouvertures de ventilation dégagées.
- Lors du positionnement de l'appareil, veillez à ce que le cordon électrique ne soit pas coincé ni endommagé et évitez de mettre des multiprises derrière l'appareil.
- Ne retournez pas le produit et ne l'inclinez pas à un angle supérieur à 45°.
- Patientez au moins 2 heures après avoir installé l'appareil avant de l'utiliser, en laissant le couvercle transparent ouvert.
- Raccordez l'appareil uniquement à une source d'eau potable.

Manipulation et précautions relatives au gaz réfrigérant (R290)

- Cet appareil contient du propane (R290), un gaz naturel inflammable.
- Veillez à ce qu'aucune pièce du circuit de réfrigération ne soit endommagée lors du transport ou de l'installation.
- Si le circuit de réfrigération est compromis, évitez les flammes nues et les sources d'ignition et ventilez bien la pièce.
- Ne conservez pas des substances explosives (telles que des bombes aérosols contenant un propulseur inflammable) dans cet appareil.
- N'utilisez pas de dispositifs mécaniques ni d'autres moyens pour accélérer la décongélation, en dehors de ceux recommandés par le fabricant.
- N'utilisez pas l'appareil à proximité de flammes nues, de plaques chauffantes ou de cuisinières.

Fonctionnement et sécurité électrique

- Pour éviter tout risque de choc électrique, ne versez pas d'eau sur le cordon électrique, la fiche et les ouvertures de ventilation et n'immergez pas l'appareil dans de l'eau ou d'autres liquides.
- Ne mettez pas l'appareil en marche plusieurs fois d'affilée ; respectez un intervalle de 5 minutes afin d'éviter d'endommager le compresseur.
- N'utilisez pas d'appareils électriques dans les compartiments de stockage du produit, à moins que cela ne soit recommandé par le fabricant.

- Utilisez uniquement les accessoires recommandés par le fabricant et n'utilisez pas l'appareil à l'extérieur.

Entretien et nettoyage

- La fiche électrique doit être débranchée avant le nettoyage et l'entretien et avant de déplacer l'appareil.
- Si le cordon électrique est endommagé, il doit être remplacé par le fabricant, son réparateur agréé ou un technicien de qualification similaire afin d'éviter tout danger.
- Nettoyez régulièrement les surfaces entrant en contact avec les aliments et les systèmes de vidange accessibles.
- Nettoyez les réservoirs d'eau s'ils n'ont pas été utilisés pendant 48 heures ou videz l'eau de l'appareil s'il n'a pas été utilisé pendant 5 jours.
- Ne nettoyez jamais l'appareil avec des poudres à récurer, des instruments rigides ou des produits chimiques tels que des acides, de l'essence ou de l'huile.
- Si l'appareil est vide pendant une période prolongée, éteignez-le, dégivrez-le, nettoyez-le, séchez-le et laissez le couvercle ouvert afin d'éviter la formation de moisissures.

Nettoyage et entretien

AVERTISSEMENT ! Risque de choc électrique ! Avant le nettoyage : Éteignez le produit. Débranchez la fiche de la prise secteur.

- N'essayez pas d'ouvrir l'appareil et/ou de le réparer. En cas de dysfonctionnement, contactez notre service client (voir « Service client ») ou faites réparer le produit par un spécialiste.
- Afin d'éviter la contamination des aliments, respectez les consignes suivantes :
  – Nettoyez régulièrement les surfaces entrant en contact avec les aliments et les systèmes de vidange accessibles.
  – Si l'appareil n'a pas été utilisé pendant 48 heures : Nettoyez le récipient et le bac de condensation (voir « Nettoyage et entretien »).
  – Si le produit est vide pendant une période prolongée : Éteignez le produit. Dégivrez le produit, nettoyez-le et laissez-le sécher. Laissez le couvercle ouvert afin d'éviter la formation de moisissures.
- N'utilisez pas de dispositifs mécaniques pour dégivrer le produit. Lancez la fonction de nettoyage automatique (voir « Fonction de nettoyage automatique/Dégivrage ») pour dégivrer le produit.

Mise au rebut

- Eliminez le produit auprès d'une déchetterie uniquement. Ne jetez pas le produit au feu.
- Eliminez le produit conformément à la réglementation applicable relative aux réfrigérants inflammables.

Première installation de l'appareil

Déballage de l'appareil et nettoyage de base

1. Retirez l'appareil de l'emballage et enlevez tous les matériaux d'emballage et les éléments en plastique.
2. Assurez-vous que toutes les pièces indiquées sont incluses (voir « Périmètre de livraison »).
3. Vérifiez si l'appareil et toutes les pièces sont en bon état. Si vous constatez un dommage ou un défaut, n'utilisez pas l'appareil mais suivez la procédure décrite dans le chapitre « Garantie ».
4. Avant la première utilisation : Nettoyez toutes les parties du produit (voir « Nettoyage et entretien »).
5. Placez la machine sur une surface plane. Veillez à ce qu'il y ait au moins 200 mm d'écart entre l'arrière de l'appareil et le mur pour assurer la ventilation.
6. Temps de repos initial : Avant la première utilisation, observez un temps de repos de la machine d'au moins deux heures (avec le couvercle transparent ouvert et sans le bac à glaçons).

Fonctionnement

ⓘ INFO :

Fonctions des boutons

- Mode veille : Une fois branché, l'écran s'affiche entièrement pendant 1 seconde, un bip est émis et le voyant de marche clignote à de longs intervalles.
- Bouton marche/arrêt : Appuyez dessus pour sélectionner une fonction (un bip est émis, le voyant de marche est allumé en continu). Appuyez dessus lors du fonctionnement pour passer en mode veille une fois que la machine a terminé la production de glaçons.
- Sélection de glaçons : Appuyez sur le bouton Petits glaçons ou Grands glaçons pour choisir l'un ou l'autre (les voyants sont allumés en continu).
- Délai avant la mise en veille : En l'absence de sélection, la machine repasse en mode veille au bout de 1 minute.

Préparation de glaçons

1. Appuyez sur le repère « Push » (Pousser) sur le couvercle supérieur pour le soulever et le basculer pour ajouter de l'eau propre jusqu'à la ligne max. Veillez à ce que le bac à glaçons soit placé à l'intérieur de l'appareil lors de cette étape. Pour le retirer/l'insérer, retournez le couvercle transparent et utilisez la poignée du bac.
2. En mode veille, appuyez sur le bouton marche/arrêt, sélectionnez le bouton Petits ou Grands glaçons et réappuyez sur le bouton marche/arrêt pour démarrer.
3. Lorsque le bac à glaçons est plein, le voyant de bac plein s'allume en continu. La machine cesse de produire des glaçons une fois que le capteur détecte que le bac est plein. Utilisez la pelle à glaçons **6** pour retirer rapidement les glaçons une fois la production terminée afin d'éviter que les glaçons ne fondent et que l'eau ne déborde ensuite.

ⓘ REMARQUES :

La température ambiante recommandée est de 12°C à 35°C; la température de l'eau est de 15°C à 20°C.

Blocage de glaçons : Si les glaçons sont bloqués par ceux déjà dans le bac, le voyant de bac plein ne s'allume pas, à la place la machine démarre une fonction de vidange. Dans un tel cas, mettez l'appareil en mode veille, retirez les glaçons manuellement et appuyez sur le bouton de marche pour redémarrer.

Mode arrêt : Le produit passe en « mode arrêt » après 10 minutes d'inactivité pour économiser de l'énergie.

Délai avant la mise en veille : En mode de sélection des fonctions, si vous n'effectuez pas de choix dans un délai d'1 minute, la machine repasse automatiquement en mode veille.

Fonction de délai avant la mise en marche

1. En mode de sélection, appuyez sur le bouton de délai (un bip est émis, le voyant de délai clignote, le voyant marche est allumé en continu, l'affichage indique 00:00).
2. Utilisez le bouton Grands glaçons pour augmenter le temps et le bouton Petits glaçons pour le diminuer (max 24h). Appuyez sur le bouton de délai pour changer de chiffre.
3. Appuyez sur le bouton de délai pendant 5 secondes. Sélectionnez la taille des glaçons ; en l'absence de sélection au bout d'1 minute, les petits glaçons sont sélectionnés par défaut.
4. Pour annuler, appuyez sur le bouton de marche lors du compte à rebours pour quitter ce mode.

Fonction de nettoyage automatique

Nettoyage standard : En mode veille, appuyez sur le bouton de nettoyage. La pompe à eau fonctionne pendant 3 minutes (le voyant clignote). Une fois le cycle de 3 minutes de marche de la pompe terminé, l'appareil passe en mode veille. Vous devez ensuite vider l'eau du réservoir et ajouter de l'eau potable fraîche pour commencer à produire des glaçons.

Vidange complète : Maintenez le bouton de nettoyage enfoncé pendant 5 secondes pour actionner la vanne de vidange pendant 3 minutes et 30 secondes pour vider l'eau du réservoir supérieur (voyant allumé en continu). Une fois les 3 minutes et 30 secondes écoulées, la machine repasse automatiquement en mode veille.

Arrêt manuel : Vous pouvez également arrêter ces processus avant la fin en appuyant sur le bouton de marche, ce qui met la machine en mode veille immédiatement.

Dépannage

Problème	Cause	Solution
Bruit de bourdonnement du compresseur	Tension inférieure à celle recommandée	Patientez jusqu'au bon niveau de tension.
Voyant de niveau d'eau bas allumé	Niveau d'eau insuffisant ; flotteur trop bas ; pompe endommagée/recouverte de glace.+1	Ajoutez de l'eau jusqu'au repère MAX, appuyez sur le bouton marche/arrêt pour annuler le voyant et redémarrez.
L'écran est éteint	Absence de courant ou fusible grillé	Vérifiez le branchement du cordon ou remplacez le fusible.
Glaçons trop grands	Mauvaise taille sélectionnée ou glaçons restants dans le bac	Sélectionnez les petits glaçons ; le prochain cycle en produira de petits.
Aucune production de glaçons	Absence de réfrigérant ; compresseur ou ventilateur endommagé	Contactez le service après-vente.
Eau chaude	Electrovanne endommagée	Remplacez l'électrovanne
Voyant de bac plein non allumé	Capteur endommagé ou interférence solaire	Reconnectez les bornes infrarouge ou contactez le service client.

Problème	Cause	Solution
L'écran affiche **E1**.	Erreur de connexion numérique dans l'appareil	Éteignez le produit. Débranchez la fiche électrique puis rebranchez-la. Mettez le produit sous tension. Si le problème persiste, contactez notre service client (voir « Service client ») ou faites réparer le produit par un spécialiste.
L'écran affiche **E2** ou **E3**.	Erreur des capteurs de température interne ou de délai.	
L'écran affiche **E4**.	La pompe ne fait pas circuler l'eau correctement. Vérifiez que la pompe n'est pas endommagée et que la surface du réservoir inférieur n'est pas recouverte de morceaux de glace.	
L'écran affiche en boucle "-" "_" "_" "_"	Les glaçons ne tombent pas correctement.	Redémarrez la production de glaçons pour réessayer ou patientez jusqu'à ce que les glaçons tombent normalement.

Problème	Cause	Solution
L'écran affiche «- - -»	Aucun glaçon n'a été produit pendant 1 heure.	**Vérifier l'absence d'accumulation de glace :** Vérifiez que de la glace ne se trouve pas sur la grille de l'évaporateur en raison d'une panne de courant ou d'une erreur. Ou bien, **Lancer le programme de nettoyage :** Appuyez sur le bouton de nettoyage pour démarrer le cycle de nettoyage, ce qui permet de faire fondre ou de débloquer des glaçons coincés pour les faire tomber. Ou bien, **Effectuer une réinitialisation manuelle :** En mode veille, retirez manuellement la glace qui bloque les capteurs et appuyez sur le bouton de marche pour redémarrer la production de glaçons. Alternativement, vous pouvez attendre que les glaçons tombent normalement avant d'essayer de redémarrer la machine.

Vidange forcée : En cas de panne de courant, si de la glace reste sur la grille, ne la retirez pas. En mode veille, maintenez le bouton de marche enfoncé pendant 5 secondes pour forcer la machine à vider la glace.

ⓘ **REMARQUES :** Si le compresseur s'est arrêté en raison d'une surcharge ou d'une panne de courant, patientez 3 minutes jusqu'à l'arrêt du système de protection avant de pouvoir réutiliser ce bouton.

Nettoyage et entretien

⚠ **AVERTISSEMENT ! Risque de choc électrique !**
Avant le nettoyage : Débranchez la fiche secteur de la prise murale.

⚠ **AVERTISSEMENT ! Risque de choc électrique !**
N'immergez pas l'unité principale dans de l'eau ou d'autres liquides. Ne passez jamais l'unité principale sous de l'eau courante.

⚠ **REMARQUE ! Risques de dommages sur le produit !**
N'utilisez pas de produits abrasifs, de nettoyants agressifs, de brosses dures et d'objets pointus pour nettoyer le produit.

ⓘ **INFO :** Avant de démonter le produit et de nettoyer les pièces : Lancez la fonction de nettoyage automatique (voir « Fonction de nettoyage automatique/Dégivrage »).

Démontage

Conduite d'arrosage : Si la conduite d'arrosage n'est pas propre ou si les trous sont bloqués, elle peut être démontée pour être nettoyée.

Bac à glaçons : Basculez le couvercle transparent pour soulever la poignée du bac à glaçons.

Nettoyage

Pièce	Méthode de nettoyage
Boîtier Couvercle Panneau	☐ Essuyez la pièce avec un chiffon légèrement humide. ☐ En cas de salissures tenaces, ajoutez un peu de détergent doux sur le chiffon.
Bac à glaçons Pelle à glaçons	☐ Nettoyez les pièces avec de l'eau et du liquide vaisselle. ☐ Rincez-les ensuite à l'eau claire.

☐ Après le nettoyage : Laissez sécher toutes les pièces.
☐ N'utilisez pas de produits chimiques, d'acides, d'essence et d'huile.

Stockage

ⓘ **INFO :**

- Changez l'eau du réservoir au moins une fois par jour.
- Rangez le produit debout, entièrement assemblé.
- Lorsque vous soulevez le produit, tenez-le par le dessous de l'unité principale.

☐ Si vous n'utilisez pas le produit pendant une période prolongée :

— Videz toute l'eau du produit et nettoyez-le. Maintenez les ouvertures de ventilation dégagées.

☐ Couvrez le produit et rangez-le dans un endroit frais et sec à l'abri de la lumière directe du soleil.

Mise au rebut



Veuillez respecter l'identification des matériaux d'emballage pour le tri sélectif, ils sont identifiés avec des abbréviations (a) et des chiffres (b) ayant la signification suivante : 1–7 : plastiques / 20–22 : papiers et cartons / 80–98 : matériaux composite.

Produit :

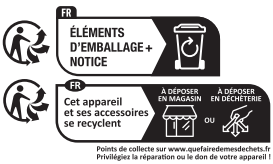

Suivez l'info-tri illustré pour un tri optimal.
Ce marquage est spécifique au marché français.



Votre mairie ou votre municipalité vous renseigneront sur les possibilités de mise au rebut des produits usagés.



Veuillez éliminer ce produit de manière appropriée lorsqu'il arrive en fin de vie, et ne le jetez pas avec les déchets ménagers. Pour obtenir des renseignements concernant les points de collecte et leurs horaires d'ouverture, vous pouvez contacter votre municipalité.

Garantie

Article L217-16 du Code de la consommation
Lorsque l'acheteur demande au vendeur, pendant le cours de la garantie commerciale qui lui a été consentie lors de l'acquisition ou de la réparation d'un bien meuble, une remise en état couverte par la garantie, toute période d'immobilisation d'au moins sept jours vient s'ajouter à la durée de la garantie qui restait à courir. Cette période court à compter de la demande d'intervention de l'acheteur ou de la mise à disposition pour réparation du bien en cause, si cette mise à disposition est postérieure à la demande d'intervention.

Indépendamment de la garantie commerciale souscrite, le vendeur reste tenu des défauts de conformité du bien et des vices rédhibitoires dans les conditions prévues aux articles L217-4 à L217-13 du Code de la consommation et aux articles 1641 à 1648 et 2232 du Code Civil.

Article L217-4 du Code de la consommation
Le vendeur livre un bien conforme au contrat et répond des défauts de conformité existant lors de la délivrance.

Il répond également des défauts de conformité résultant de l'emballage, des instructions de montage ou de l'installation lorsque celle-ci a été mise à sa charge par le contrat ou a été réalisée sous sa responsabilité.

Article L217-5 du Code de la consommation
Le bien est conforme au contrat :

1° S´il est propre à l'usage habituellement attendu d'un bien semblable et, le cas échéant :

- s'il correspond à la description donnée par le vendeur et posséder les qualités que celui-ci a présentées à l'acheteur sous forme d'échantillon ou de modèle ;
- s'il présente les qualités qu'un acheteur peut légitimement attendre eu égard aux déclarations publiques faites par le vendeur, par le producteur ou par son représentant, notamment dans la publicité ou l'étiquetage ;

2° Ou s'il présente les caractéristiques définies d'un commun accord par les parties ou être propre à tout usage spécial recherché par l'acheteur, porté à la connaissance du vendeur et que ce dernier a accepté.

Article L217-12 du Code de la consommation
L'action résultant du défaut de conformité se prescrit par deux ans à compter de la délivrance du bien.

Article 1641 du Code civil
Le vendeur est tenu de la garantie à raison des défauts cachés de la chose vendue qui la rendent impropre à l'usage auquel on la destine, ou qui diminuent tellement cet usage que l'acheteur ne l'aurait pas acquise, ou n'en aurait donné qu'un moindre prix, s'il les avait connus.

Article 1648 1er alinéa du Code civil
L'action résultant des vices rédhibitoires doit être intentée par l'acquéreur dans un délai de deux ans à compter de la découverte du vice.

Les pièces détachées indispensables à l'utilisation du produit sont disponibles pendant la durée de la garantie du produit.

Le produit a été fabriqué selon des critères de qualité stricts, et contrôlé consciencieusement avant sa livraison. En cas de défaut de matériau ou de fabrication, vous avez des droits légaux vis-à-vis du vendeur du produit. Vos droits légaux ne sont en aucun cas limités par notre garantie mentionnée ci-dessous.

La garantie de ce produit est de 3 ans à partir de la date d'achat. La période de garantie commence à la date d'achat. Conservez l'original de la preuve d'achat dans un endroit sûr car ce document est nécessaire pour prouver l'achat.

Tout dommage ou défaut déjà présent au moment de l'achat doit être signalé immédiatement après le déballage du produit.

Si le produit présente un défaut de matériau ou de fabrication dans les 3 ans qui suivent la date d'achat, nous le réparerons ou le remplacerons - à notre choix - gratuitement pour vous. La période de garantie n'est pas prolongée par une demande de garantie acceptée. Cette mesure s'applique également pour les pièces remplacées et réparées.

Cette garantie est annulée si le produit a été endommagé ou utilisé ou entretenu de manière incorrecte.

La garantie couvre les défauts de matériels et de fabrication. Cette garantie ne couvre pas les pièces du produit soumises à une usure normale, et qui sont donc considérées comme des pièces d'usure (par exemple les piles, les piles rechargeables, tuyaux, les cartouches d'encre), ni les dommages aux pièces fragiles, par exemple les interrupteurs ou les pièces en verre.

Faire valoir sa garantie

Pour garantir la rapidité d'exécution de la procédure de garantie, veuillez respecter les indications suivantes :

Veuillez conserver le ticket de caisse et la référence du produit (IAN 558209_2507) à titre de preuve d'achat pour toute demande.

Le numéro de référence de l'article est indiqué sur la plaque d'identification, gravé sur la page de titre de votre manuel (en bas à gauche) ou sur un autocollant apposé sur la face arrière ou inférieure du produit.

En cas de dysfonctionnement du produit, ou de tout autre défaut, contactez en premier lieu le service après-vente par téléphone ou par e-mail aux coordonnées indiquées ci-dessous.

Vous pouvez alors envoyer franco de port tout produit considéré comme défectueux au service clientèle indiqué, accompagné de la preuve d'achat (ticket de caisse) et d'une description écrite du défaut avec mention de sa date d'apparition.

Service après-vente

(FR) **Service après-vente France**
Tél.: 0800 919 270
E-Mail: owim@lidl.fr

(BE) **Service après-vente Belgique**
Tél.: 0800 12089
E-Mail: owim@lidl.be

CE

Gebruikte waarschuwingen en symbolen ..... Pagina 43
Beoogd gebruik ..... Pagina 43
Omvang van de levering ..... Pagina 43
Onderdelenlijst ..... Pagina 44
Technische gegevens ..... Pagina 44
Veiligheidsinstructies ..... Pagina 45
Initiële installatie van het product ..... Pagina 49
Het product uitpakken en basisreiniging ..... Pagina 49
Bediening ..... Pagina 50
IJsblokjes maken ..... Pagina 50
Timerknop voor inschakelen ..... Pagina 50
Automatische reinigingsfunctie ..... Pagina 50
Probleemoplossing ..... Pagina 51
Reiniging en onderhoud ..... Pagina 52
Demontage ..... Pagina 52
Reiniging ..... Pagina 52
Opslag ..... Pagina 52
Afvoer ..... Pagina 52
Garantie ..... Pagina 52
Afwikkeling in geval van garantie ..... Pagina 53
Service ..... Pagina 53

Gebruikte waarschuwingen en symbolen

De volgende waarschuwingen worden in deze gebruikershandleiding en op de verpakking gebruikt:

	**GEVAAR!** – Duidt op een gevaar met een hoog risico, dat zal leiden tot de dood of ernstig letsel indien niet vermeden (bijv. risico op verstikking)		Volg de instructies in de gebruikershandleiding!
	**WAARSCHUWING!** – Duidt op een gevaar met een matig risico, dat kan leiden tot de dood of ernstig letsel indien niet vermeden (bijv. risico op elektrische schokken)		**WAARSCHUWING!** Risico op elektrische schokken!
	**VOORZICHTIG!** – Duidt op een gevaar met een laag risico, dat kan leiden tot licht of matig letsel indien niet vermeden (bijv. risico op brandwonden)		**WAARSCHUWING!** Explosiegevaar! Explosieve materialen!
	**LET OP!** – Waarschuwingen voor mogelijke schade aan eigendommen/het product wanneer niet vermeden (bijv. risico op kortsluiting)		**WAARSCHUWING!** Brandgevaar! Brandbare materialen!
	**INFO:** Dit symbool met het signaalwoord 'Info' biedt extra nuttige informatie.		Wisselstroom/-spanning
	Wees voorzichtig!		Geeft de correcte rechtopstaande positie van de transportverpakking aan.
	Uit de buurt van regen houden!		Voedselveilig Dit product heeft geen negatief effect op de smaak of de geur.
	De CE-markering geeft aan dat het product voldoet aan de relevante EU-richtlijnen.		Veiligheidsinformatie Gebruiksinstructies

IJSBLOKJESMAKER

Beoogd gebruik

- Het product kan worden gebruikt om ijsblokjes te maken van drinkwater.
- Het product is uitsluitend bedoeld voor privégebruik.
- Het product is niet bedoeld voor commercieel gebruik of voor vergelijkbare toepassingen.
- Het product is uitsluitend bestemd voor gebruik binnenshuis.
- Elk ander gebruik of elke wijziging van het product wordt beschouwd als oneigenlijk gebruik en kan schade veroorzaken.
- De fabrikant is niet aansprakelijk voor beschadigingen veroorzaakt door verkeerd gebruik.

Omvang van de levering

Controleer na het uitpakken van het product of de levering compleet is en of alle onderdelen in goede staat zijn. Verwijder al het verpakkingsmateriaal voor gebruik.

1 Hoofdeenheid
1 IJsblokjesmand
1 IJsblokjesschep
1 Gebruiksaanwijzing

Onderdelenlijst

Vouw voor het lezen de pagina's met de illustraties open en maak uzelf vertrouwd met alle functies van het product.

Afb. A

1 Transparant deksel
2 IJsopvangbak
3 Klep van waterreservoir
4 Bovenste deksel
5 Behuizing
6 IJsblokjesschep
7 Bedieningspaneel
8 Netsnoer met stekker

Fig. B

9 Aan/Uit-knop
10 Knop voor grote ijsblokjes
11 Knop voor kleine ijsblokjes
12 Reinigingsknop
13 Controlelampje voor reinigen
14 Controlelampje voor watertekort
15 Controlelampje voor volle ijsbak
16 Timerknop voor inschakelen

Technische gegevens

Ingangsspanning:	220–240 V~, 50 Hz
Stroomverbruik in uit-stand*:	0,5 W
Nominale stroom:	2,0 A
Beschermingsklasse:	I
Klimaatklasse:	SN/N/ST/T
Inhoud ijsopvangbak	2 L
Koelmiddel:	R290 (propaan)
Isolatieblaasgas:	Cyclopentaan (C_5H_{10})
Volume waterreservoir:	2,0 L
Dagelijkse ijsproductie:	21 kg per 24 uur

Informatie over koelmiddel R290

- R290 en cyclopentaan worden in dit product gebruikt als 100% HCFC-vrije koelmiddelen en isolatiematerialen. Dit draagt bij aan de bescherming van de ozonlaag en vermindert het zogenaamde broeikaseffect. Dergelijke apparaten zijn te herkennen aan de vermelding ‘Koelmiddel R290’ op het typeplaatje.
- Zorg ervoor dat het koelcircuit niet beschadigd raakt, aangezien kleine hoeveelheden R290 bij vrijkomen kunnen bijdragen aan het broeikaseffect. Dit geldt zowel tijdens het transport van het product als gedurende de gehele levensduur. Zorg er tevens voor dat u het product correct afvoert volgens de lokale voorschriften.
- De verschillende klimaatklassen worden in de volgende tabel toegelicht:

Klimaatklasse	Betekenis	Omgevingstemperatuur
SN	Geschikt voor subnormaal klimaat	+10 °C tot +32 °C
N	Geschikt voor normaal klimaat	+16 °C tot +32 °C
ST	Geschikt voor subtropisch klimaat	+16 °C tot +38 °C
T	Geschikt voor tropisch klimaat	+16 °C tot +43 °C

* Het product schakelt automatisch over naar de uit-stand na 10 minuten inactiviteit (nadat de hoofdfunctie (ijsproductie of reiniging) en eventuele daaropvolgende automatische functies zoals de koelstand zijn beëindigd, zie ‘Bediening’).

Veiligheidsinstructies

VOORDAT U HET PRODUCT IN GEBRUIK NEEMT, MAAK UZELF VERTROUWD MET ALLE VEILIGHEIDSINFORMATIE EN GEBRUIKSINSTRUCTIES! ALS U HET PRODUCT AAN EEN DERDE GEEFT, DOE DAN TEVENS ALLE DOCUMENTEN ERBIJ!

De garantieclaim is ongeldig bij schade als gevolg van het negeren van deze gebruiksinstructies! Wij aanvaarden geen enkele aansprakelijkheid voor gevolgschade! Wij aanvaarden geen enkele aansprakelijkheid in geval van materiële schade of persoonlijk letsel veroorzaakt door een verkeerd gebruik of het negeren van de veiligheidsinstructies!

Kinderen en personen met beperkingen

⚠ WAARSCHUWING! LEVENSGEVAAR EN RISICO OP ONGEVALLEN BIJ KLEUTERS EN KINDEREN!

Laat kinderen nooit zonder toezicht achter met het verpakkingsmateriaal. Het verpakkingsmateriaal brengt gevaar voor verstikking met zich mee.
Kinderen onderschatten vaak de gevaren. Houd kinderen op elk moment uit de buurt van het verpakkingsmateriaal.

- Dit product kan worden gebruikt door kinderen vanaf 8 jaar en personen met verminderde fysieke, zintuiglijke of mentale vermogens of een gebrek aan ervaring en kennis, indien zij onder toezicht staan of instructies hebben gekregen over het veilige gebruik van het apparaat en als zij de gevaren ervan begrijpen.
- Kinderen van 3 tot 8 jaar mogen het product vullen en legen.
- Kinderen mogen niet met het product spelen.
- Reiniging en onderhoud mogen zonder toezicht niet door kinderen worden uitgevoerd.

Brandbare en explosieve stoffen



GEVAAR!
Risico op explosie en brand!

- Een ophoping van gas kan leiden tot een explosie.
- Er wordt een brandbaar koelmiddel gebruikt. Doorboor de koelmiddelleidingen niet.
- Gebruik geen brandbare vloeistoffen om het product of de accessoires te reinigen.
- Gebruik geen ontdooisprays, aangezien deze explosieve gassen kunnen vormen.



WAARSCHUWING! Brandgevaar!
Brandbare materialen!

- Het koelcircuit en de compressor bevatten brandbare vloeistoffen.
- Het koelmiddel (R290) en het isolatieblaasgas (cyclopentaan) zijn licht ontvlambaar.
- Propaan is een natuurlijk gas met een hoge milieuvriendelijkheid, maar is wel ontvlambaar. Zorg er tijdens het transport en de installatie van het product voor dat geen van de onderdelen van het koelcircuit beschadigd raakt.
- Let op de waarschuwingssymbolen ‘Brandgevaar’ op de achterkant van het product of op de compressor.

– Vermijd open vuur en ontstekingsbronnen bij het gebruik, onderhoud en de verwijdering van het product.
– Ventileer de ruimte waarin het product staat grondig.

⚠ **WAARSCHUWING!** Bewaar geen explosieve stoffen, zoals spuitbussen met een brandbaar drijfgas, in het product.

⚠ **WAARSCHUWING!** Beschadig het koelcircuit niet.

Beoogd gebruik

- Het product is bedoeld voor gebruik in huishoudelijke en soortgelijke toepassingen, zoals:
  – kantines in winkels, kantoren en andere werkomgevingen;
  – boerderijen;
  – door klanten in hotels, motels en andere woonomgevingen;
  – bed and breakfasts.
- Gebruik het product niet buitenshuis.
- Het product is geschikt voor de klimaatklassen SN, N, ST en T (zie 'Technische gegevens'). De koelprestaties van het product zijn gegarandeerd bij omgevingstemperaturen van +10 °C tot +43 °C. Als de omgevingstemperatuur buiten dit bereik ligt, kunnen de koelprestaties afnemen.
- Het product is niet bedoeld om als inbouwapparaat te worden gebruikt.
- De containers en accessoires van het product zijn niet geschikt voor de magnetron.

Elektrische veiligheid

⚠ **WAARSCHUWING! Risico op elektrische schokken!** Gebruik geen beschadigd product. Trek de stekker uit het stopcontact en neem contact op met uw verkoper als het apparaat beschadigd is.

- Voordat u het product op het elektriciteitsnet aansluit: Controleer of de spanning en de nominale stroom overeenkomen met de netgegevens op het typeplaatje.
- Controleer de stekker en het netsnoer regelmatig op schade.
  Als het netsnoer beschadigd is, moet dit worden vervangen door de fabrikant, een servicecentrum of een gekwalificeerd vakman.
- Bescherm het netsnoer tegen schade. Laat het niet over scherpe randen hangen en klem of buig het niet.
- Raak de hoofdeenheid, het netsnoer en de stekker niet aan met natte handen.
- Sluit de stekker aan op een gemakkelijk toegankelijk stopcontact.
- Haal de stekker niet uit het stopcontact door aan het netsnoer te trekken.
- Bescherm het product, het netsnoer en de stekker tegen stof, direct zonlicht, gedruppel en gespetter.
- Dompel de hoofdeenheid niet onder in water of andere vloeistoffen.

Voor gebruik

⚠ **WAARSCHUWING!** Houd de ventilatieopeningen in de behuizing van het product vrij van obstructies.

⚠ **WAARSCHUWING!** Gebruik geen elektrische apparaten in de opslagcompartimenten van het product, tenzij deze van het door de fabrikant aanbevolen type zijn.

⚠ **WAARSCHUWING!** Zorg er bij het plaatsen van het product voor dat het netsnoer niet bekneld raakt of beschadigd wordt.

⚠ **WAARSCHUWING!** Plaats geen draagbare stekkerdozen of draagbare voedingen achter het product.

- Voordat u het product voor het eerst gebruikt of na transport: Wacht 2 uur nadat het product is geplaatst. Houd het deksel van de container minstens 2 uur open.
- Kantel het product niet onder een hoek van meer dan 45°.
- Houd het product minstens 10 cm uit de buurt van andere voorwerpen om een goede warmteafvoer te garanderen.
- Bescherm het product tegen hitte. Plaats het product niet in de buurt van open vuur of warmtebronnen zoals fornuizen of verwarmingsapparaten.
- Stel het product niet bloot aan extreme omstandigheden. Vermijd de volgende omstandigheden:
  – Hoge luchtvochtigheid of vocht
  – Extreem hoge of lage temperaturen
  – Direct zonlicht
- Het is normaal dat de oppervlakken van de compressor en de condensor tijdens gebruik temperaturen tussen 60 °C en 90 °C bereiken; omliggende delen kunnen zeer heet worden.

Bediening

⚠ **WAARSCHUWING!** Gebruik geen mechanische hulpmiddelen of andere middelen om het ontdooiproces te versnellen, behalve die welke door de fabrikant worden aanbevolen.

⚠ **WAARSCHUWING!** Vul het product uitsluitend met drinkbare ingrediënten.

- Schakel het product niet herhaaldelijk kort na elkaar uit en weer in. Wacht na het uitschakelen van het product minstens 5 minuten voordat u het opnieuw inschakelt. Anders bestaat het risico dat de compressor beschadigd raakt.
- Gebruik geen gedestilleerd water. Wij raden aan bronwater te gebruiken. Gebruik alleen kraanwater als u zich in een regio bevindt waar het veilig is om kraanwater te drinken.
- Gebruik geen andere accessoires dan die welke bij het product zijn geleverd.
- Het langdurig openlaten van het deksel kan leiden tot een aanzienlijke temperatuurstijging in de container. Dit kan leiden tot het bederven van de drank.
- Vul de container niet boven de maximale vulmarkering.
- Raak de bewegende onderdelen tijdens gebruik niet aan. Houd uw haar en kleding uit de buurt van de container bij het vullen of bedienen van het product.

- Laat het product tijdens gebruik nooit zonder toezicht achter.
- Zorg ervoor dat de container stevig is geplaatst en het deksel gesloten is tijdens gebruik.
- Laat geen onderdelen van het product vallen. Ruw omgaan met het product kan onherstelbare schade veroorzaken.

⚠ **WAARSCHUWING:** Vul uitsluitend met drinkwater.

⚠ **WAARSCHUWING:** Plaats geen draagbare stekkerdozen of stroomvoorzieningen aan de achterkant van het apparaat.

Installatie en plaatsing

- Zorg ervoor dat de voedingsspanning overeenkomt met het bereik dat op het typeplaatje is aangegeven en dat de aarding van het stopcontact in goede staat is.
- Houd een minimale afstand van 200 mm tot andere voorwerpen en zorg ervoor dat alle ventilatieopeningen vrij blijven.
- Zorg er bij het plaatsen van het apparaat voor dat het netsnoer niet bekneld raakt of beschadigd wordt en vermijd het plaatsen van meerdere draagbare stekkerdozen achter het apparaat.
- Kantel het product niet en houd het niet onder een hoek van meer dan 45°.
- Wacht minstens 2 uur na plaatsing voordat u het apparaat voor het eerst gebruikt en houd het transparante deksel gedurende deze periode open.
- Sluit het apparaat alleen aan op een drinkwaterleiding.

Gebruik en veiligheid van het koelmiddel (R290)

- Dit apparaat bevat R290, een brandbaar natuurlijk gas.
- Zorg ervoor dat geen onderdelen van het koelcircuit beschadigd raken tijdens transport of installatie.
- Als het koelcircuit wordt beschadigd, vermijd dan open vuur en ontstekingsbronnen, en ventileer de ruimte grondig.
- Bewaar geen explosieve stoffen, zoals spuitbussen met een brandbaar drijfgas, in dit apparaat.
- Gebruik geen mechanische hulpmiddelen of andere middelen om het ontdooiproces te versnellen, behalve die welke door de fabrikant worden aanbevolen.
- Gebruik het apparaat niet in de buurt van open vuur, kookplaten of fornuizen.

Bediening en elektrische veiligheid

- Ter bescherming tegen elektrische schokken: laat geen water op het netsnoer, de stekker of de ventilatieopeningen komen en dompel het apparaat niet onder in water of een andere vloeistof.
- Schakel het apparaat niet te vaak in en uit; houd minimaal 5 minuten tussen het uitschakelen en opnieuw inschakelen om schade aan de compressor te voorkomen.
- Gebruik geen elektrische apparaten in de opslagcompartimenten voor voedsel, tenzij deze door de fabrikant worden aanbevolen.
- Gebruik uitsluitend accessoires die door de fabrikant worden aanbevolen en gebruik het apparaat niet buitenshuis.

Onderhoud en service

- Trek de stekker uit het stopcontact voordat u het apparaat reinigt, onderhoudt of verplaatst.
- Als het netsnoer beschadigd is, moet dit worden vervangen door de fabrikant, een servicepartner of een vergelijkbaar gekwalificeerd persoon om elk gevaar te voorkomen.
- Reinig regelmatig oppervlakken die in contact komen met voedsel en de toegankelijke afvoersystemen.
- Reinig de waterreservoirs als deze 48 uur niet zijn gebruikt of spoel het systeem door als er gedurende 5 dagen geen water is afgenomen.
- Reinig het apparaat nooit met schuurpoeders, harde voorwerpen of chemicaliën zoals zuren, benzine of olie.
- Als het apparaat gedurende langere tijd leeg blijft, schakel het dan uit, ontdooi het, reinig en droog het en laat het deksel open staan om schimmelvorming te voorkomen.

Reiniging en onderhoud

WAARSCHUWING! Risico op elektrische schokken! Vóór reiniging: Schakel het product uit. Trek de stekker uit het stopcontact.

- Probeer de hoofdeenheid niet te openen en/of het product te repareren. Neem bij een storing contact op met onze klantenservice (zie 'Service') of laat het product repareren door een gekwalificeerde specialist.
- Om verontreiniging van voedsel te voorkomen, neem de volgende instructies in acht:
  - Reinig regelmatig oppervlakken die in contact kunnen komen met voedsel en toegankelijke afvoersystemen.
  - Als u het product 48 uur niet hebt gebruikt: Reinig de container en de condensopvangbak (zie 'Reiniging en onderhoud').
  - Als het product gedurende langere tijd leeg heeft gestaan: Schakel het product uit. Laat het product ontdooien, reinig het en laat het drogen. Laat het deksel open om schimmelvorming te voorkomen.
- Gebruik geen mechanische hulpmiddelen om het product te ontdooien. Voer de automatische reinigingsfunctie uit (zie 'Automatische reinigingsfunctie/ontdooien') om het product te ontdooien.

Afdanking

- Voer het product uitsluitend af bij een erkend afvalverwerkingscentrum. Gooi het product niet in het vuur.
- Voer het product af in overeenstemming met de geldende lokale voorschriften voor brandbare koelmiddelen.

Initiële installatie van het product

Het product uitpakken en basisreiniging

1. Haal het product uit de verpakking en verwijder alle verpakkingsmateriaal en plastic folie.
2. Controleer of alle vermelde onderdelen geleverd zijn (zie "Inhoud van de verpakking")
3. Controleer of het product en alle onderdelen in een goede staat zijn. Als er schade of een defect wordt waargenomen, gebruik het product niet en volg de procedure zoals beschreven in het hoofdstuk "Garantie".
4. Voor het eerste gebruik: Reinig alle onderdelen van het product (zie 'Reiniging en onderhoud').

5. Plaats de machine op een vlak oppervlak. Zorg voor minstens 200 mm afstand tussen de achterkant van het apparaat en de muur voor voldoende ventilatie.
6. Eerste rustperiode: Laat het apparaat voor het eerste gebruik minstens twee uur op zijn plaats staan met het transparante deksel open en de ijsopvangbak verwijderd.

Bediening

ⓘ INFO:

Bediening van de knoppen

- Stand-bystand: Wanneer het apparaat wordt aangesloten, licht het display 1 seconde volledig op, klinkt er een zoemer en knippert het stroomcontrolelampje met lange intervallen.
- Aan/Uit-knop: Raak aan om de functiekeuze te openen (zoemer klinkt, stroomcontrolelampje brandt continu). Tijdens het maken van ijs, raak aan om naar stand-by te gaan nadat het ijs is afgevoerd.
- IJsselectie: Raak de knop voor grote of kleine ijsblokjes aan om de overeenkomstige ijsproductiestand te starten (lampjes branden continu).
- Time-out: Als er binnen 1 minuut geen selectie wordt gemaakt in het keuzemenu, keert het apparaat terug naar de stand-bystand.

IJsblokjes maken

1. Druk op de 'Push'-aanduiding op het bovenste deksel om het op te tillen, klap het open en vul met schoon water tot aan de MAX-markering. Zorg ervoor dat de ijsopvangbak tijdens dit proces is geplaatst. Om deze te verwijderen of te plaatsen, klap het transparante deksel handmatig open en gebruik de handgreep van de bak.
2. In de stand-bystand, raak de aan/uit-knop aan, selecteer de knop voor grote of kleine ijsblokjes en raak vervolgens opnieuw de aan/uit-knop aan om te starten.
3. Wanneer de ijsopvangbak vol is, blijft het controlelampje voor volle ijsbak continu branden. De machine stopt met ijs maken zodra de sensor detecteert dat de bak vol is. Gebruik de ijsblokjesschep **6** om de ijsblokjes direct na het einde van de cyclus te verwijderen, zodat ze niet smelten en later wateroverloop veroorzaken.

ⓘ OPMERKINGEN:

De aanbevolen omgevingstemperatuur is 12 °C - 35 °C; de watertemperatuur 15 °C - 20 °C.

IJsblokkering: Als de laatste ijsplaat wordt geblokkeerd door ijs dat al in de opvangbak ligt, kan het zijn dat het controlelampje voor volle ijsbak niet gaat branden; in plaats daarvan kan het apparaat een langdurige afvoerfase starten. In dat geval moet u naar de stand-bystand gaan, het ijs handmatig verwijderen en op de aan/uit-knop drukken om verder te gaan.

Uit-stand: Het product is ontworpen om na 10 minuten zonder gebruikersactiviteit automatisch over te schakelen naar de 'uit-stand' nadat de hoofdfunctie is beëindigd, om energie te besparen.

Time-out bij selectie: Als u zich in het keuzemenu bevindt en binnen 1 minuut geen keuze maakt, keert het apparaat automatisch terug naar de stand-bystand.

Timerknop voor inschakelen

1. Raak in de selectiemodus de presetknop aan (zoemer klinkt, preset-controlelampje knippert, aan/uit-lampje brandt continu, LED toont 00:00).
2. Gebruik de knop voor grote ijsblokjes om de tijd te verhogen en de knop voor kleine ijsblokjes om de tijd te verlagen (max. 24 uur). Gebruik de presetknop om tussen de cijfers te wisselen.
3. Houd de presetknop 5 seconden ingedrukt. Selecteer de ijsblokjesgrootte; als er binnen 1 minuut geen keuze wordt gemaakt, wordt automatisch kleine ijsblokjes geselecteerd.
4. Om te annuleren, druk tijdens het aftellen op de aan/uit-knop om de presetmodus te verlaten.

Automatische reinigingsfunctie

Standaardreiniging: Raak in de stand-bystand de reinigingsknop aan. De waterpomp werkt gedurende 3 minuten (lampje knippert). Na afloop van de cyclus van 3 minuten gaat het apparaat terug naar de stand-bystand. Tap vervolgens het water uit het reservoir af en vul het met vers drinkwater om opnieuw ijs te maken.

Grondig aftappen: Houd de reinigingsknop 5 seconden ingedrukt om de aftapklep gedurende 3 minuten en 30 seconden te activeren, zodat het water uit het bovenste reservoir wordt afgevoerd (lampje brandt continu). Na afloop van de cyclus van 3 minuten en 30 seconden keert het apparaat automatisch terug naar de stand-bystand.

Handmatig stoppen: U kunt deze processen ook voortijdig beëindigen door de aan/uit-knop aan te raken; het apparaat schakelt dan onmiddellijk over naar de stand-bystand.

Probleemoplossing

Probleem	Oorzaak	Oplossing
Zoemend geluid van de compressor	Spanning lager dan aanbevolen	Stop en wacht tot de spanning weer normaal is.
Controlelampje voor watertekort brandt	Onvoldoende water; vlotter stijgt niet; pomp beschadigd/bevroren. +1	Vul water bij tot MAX, druk op de aan/uit-knop om het lampje uit te schakelen en start opnieuw.
Display is uit	Geen stroom of zekering doorgebrand	Controleer de aansluiting van het netsnoer of vervang de zekering.
IJs te groot	Verkeerde grootte geselecteerd of oud ijs in de bak	Selecteer klein formaat; de volgende cyclus zal normaal zijn.
Er wordt geen ijs geproduceerd	Geen koelmiddel; compressor of ventilator beschadigd	Neem contact op met het servicecentrum.
Water wordt warm	Magneetventiel defect	Vervang het magneetventiel.
Controlelampje voor volle ijsbak brandt niet	Sensor beschadigd of storingen door omgevingslicht	Sluit de infraroodaansluitingen opnieuw aan of neem contact op met het servicecentrum.

Probleem	Oorzaak	Oplossing
Het display toont **E1**.	Een digitale verbindingsfout binnen het apparaat.	Schakel het product uit. Trek de stekker uit het stopcontact en steek deze opnieuw in. Schakel het product in. Als het probleem aanhoudt, neem contact op met onze klantenservice (zie 'Service') of laat het product repareren door een gekwalificeerde specialist.
Het display toont **E2** of **E3**.	Een storing in de interne temperatuur- of tijdsensoren.	
Het display toont **E4**.	De pomp circuleert het water niet correct. Controleer of de pomp beschadigd is of dat het oppervlak van het onderste reservoir bedekt is met ijsresten.	
Het display toont afwisselend "-" "_" "_" "_"	Het vallen van ijs verloopt niet normaal.	Start het ijsmaakproces opnieuw of wacht tot het ijs vanzelf loskomt.
Het display toont '----'	Er is gedurende 1 uur geen vallend ijs gedetecteerd.	**Controleer op vastzittend ijs:** Controleer of ijs vastzit op het verdamperrooster door een stroomuitval of fout. **Start het reinigingsprogramma:** Druk op de reinigingsknop om de reinigingscyclus te starten; dit kan helpen om vastzittende ijsblokjes te laten smelten of loskomen zodat ze vallen. **Handmatig resetten:** Ga naar de stand-bystand, verwijder handmatig eventueel ijs dat de sensoren blokkeert en druk op de aan/uit-knop om het ijsmaakproces opnieuw te starten of wacht tot het ijs vanzelf loskomt voordat u het apparaat opnieuw start.

Geforceerd afvoeren: Als er een stroomstoring optreedt en er ijs op het rooster achterblijft, probeer dit dan niet los te wrikken. Houd in de stand-bystand de aan/uit-knop 5 seconden ingedrukt om het apparaat te dwingen het ijs af te voeren.

ⓘ **OPMERKINGEN:** Als de compressor net is gestopt door overbelasting of een stroomstoring, moet u 3 minuten wachten tot de systeembeveiliging is opgeheven voordat deze knop werkt.

Reiniging en onderhoud

⚠ **WAARSCHUWING! Risico op elektrische schokken!**
Voor reiniging: Trek de stekker uit het stopcontact.

⚠ **WAARSCHUWING! Risico op elektrische schokken!**
Dompel de hoofdeenheid niet onder in water of een andere vloeistof. Houd de hoofdeenheid niet onder stromend water.

⚠ **LET OP! Risico op beschadiging van het product!**
Gebruik geen schurende of agressieve reinigingsmiddelen, harde borstels of scherpe voorwerpen om het product te reinigen.

ⓘ **INFO:** Voordat u het product demonteert en alle onderdelen reinigt: Voer de automatische reinigingsfunctie uit (zie 'Automatische reinigingsfunctie/ontdooien').

Demontage

Sproeibuis: Als de watersproeibuis niet schoon is of de openingen verstopt zijn, kan deze worden gedemonteerd voor reiniging.

IJsopvangbak: Klap het transparante deksel handmatig open om de handgreep van de ijsopvangbak omhoog te brengen.

Reiniging

Onderdeel	Reinigingsmethode
Behuizing Deksel Paneel	☐ Veeg het onderdeel schoon met een licht bevochtigde doek. ☐ Bij hardnekkig vuil kunt u een mild schoonmaakmiddel op de doek aanbrengen.
IJsopvangbak IJsblokjesschep	☐ Reinig de onderdelen met water en een beetje afwasmiddel. ☐ Spoel de onderdelen daarna af met schoon water.

☐ Na reiniging: Veeg alle onderdelen grondig droog.
☐ Gebruik geen chemicaliën, zuren, benzine of olie.

Opslag

ⓘ **INFO:**
- Ververs het water in het reservoir minstens één keer per dag.
- Bewaar het product volledig gemonteerd en in een rechtopstaande positie.
- Til het product op door het aan de onderzijde van de hoofdeenheid vast te houden.

☐ Als u het product gedurende langere tijd niet gebruikt:
— Tap al het water af en reinig het apparaat. Houd de ventilatieopeningen vrij.
☐ Dek het product af en bewaar het op een koele, droge plaats, uit direct zonlicht.

Afvoer



Neem de aanduiding van de verpakkingsmaterialen voor de afvalscheiding in acht. Deze zijn gemarkeerd met de afkortingen (a) en een cijfers (b) met de volgende betekenis: 1–7: kunststoffen / 20–22: papier en vezelplaten / 80–98: composietmaterialen.



Informatie over de mogelijkheden om het uitgediende product na gebruik te verwijderen, verstrekt uw gemeentelijke overheid.



Gooi het afgedankte product niet weg via het huisvuil maar geef het af bij het daarvoor bestemde depot of het gemeentelijke milieupark. Informatie over inzamelpunten en openingstijden kunt u opvragen bij uw lokale gemeentelijke instanties.

Garantie

Het product werd volgens strenge kwaliteitsrichtlijnen gemaakt en voor de uitlevering zorgvuldig gecontroleerd. In geval van materiaal- of fabricagefouten hebt u tegenover de verkoper van het product wettelijke rechten. Uw wettelijke rechten worden op geen enkele manier door onze hieronder vermelde garantie beperkt.

De garantie voor dit product bedraagt 3 jaar vanaf aankoopdatum. De garantieperiode gaat in op de datum van aankoop. Bewaar het originele bewijs van aankoop op een veilige plek aangezien dit document nodig is als bewijs.

Alle beschadigingen of gebreken die reeds op het moment van aankoop aanwezig zijn, moeten meteen na het uitpakken van het product worden gemeld.

Mocht het product binnen 3 jaar na aankoopdatum een materiaal- of fabricagefout vertonen, zullen wij het – naar onze keuze – gratis voor u repareren of vervangen.
De garantieperiode wordt door een plaatsgevonden garantieverlening niet verlengd. Dit geldt ook voor vervangen en gerepareerde onderdelen.

Deze garantie vervalt als het product werd beschadigd of onjuist is gebruikt of onderhouden.

De garantie dekt materiaal- en fabricagefouten af. Deze garantie dekt geen productonderdelen die aan normale slijtage onderhevig zijn en daarom als verbruiksartikelen worden beschouwd (bv. batterijen, oplaadbare batterijen, slangen, inktpatronen), noch dekt zij schade aan breekbare onderdelen, bv. schakelaars of onderdelen die van glas zijn gemaakt.

Afwikkeling in geval van garantie

Om een snelle afhandeling van uw reclamatie te waarborgen dient u de volgende instructies in acht te nemen:

Houd bij alle vragen alstublieft de kassabon en het artikelnummer (IAN 558209_2507) als bewijs van aankoop bij de hand.

Het artikelnummer vindt u op de typeplaat, ingegraveerd, op het titelblad van uw handleiding (linksonder) of als sticker op de achter- of onderzijde.

Wanneer er storingen in de werking of andere gebreken optreden, dient u eerst telefonisch of per e-mail contact met de onderstaande service-afdeling op te nemen.

Een als defect geregistreerd product kunt u dan samen met uw aankoopbewijs (kassabon) en vermelding van de concrete schade alsmede het tijdstip van optreden voor u franco aan het u meegedeelde servicepunt verzenden.

Service

(NL) **Service Nederland**
Tel.: 0800 0249630
E-Mail: owim@lidl.nl

(BE) **Service België**
Tel.: 0800 12089
E-Mail: owim@lidl.be

CE

Używane ostrzeżenia i symbole ... Strona 55
Przeznaczenie ... Strona 55
Zakres dostawy ... Strona 56
Lista części ... Strona 56
Dane techniczne ... Strona 56
Instrukcja dotycząca bezpieczeństwa ... Strona 57
Pierwsze złożenie produktu ... Strona 62
Rozpakowanie produktu i podstawowe czyszczenie ... Strona 62
Użytkowanie ... Strona 62
Przygotowywanie kostek lodu ... Strona 62
Ustawienie wstępne funkcji włączania zasilania ... Strona 62
Funkcja automatycznego czyszczenia ... Strona 63
Rozwiązywanie problemów ... Strona 63
Czyszczenie i utrzymanie ... Strona 64
Demontaż ... Strona 64
Czyszczenie ... Strona 64
Przechowywanie ... Strona 65
Utylizacja ... Strona 65
Gwarancja ... Strona 65
Sposób postępowania w przypadku naprawy gwarancyjnej ... Strona 66
Serwis ... Strona 66

Używane ostrzeżenia i symbole

W niniejszej instrukcji obsługi i na opakowaniu zastosowano następujące ostrzeżenia:

	**NIEBEZPIECZEŃSTWO!** - Oznacza zagrożenie o wysokim poziomie ryzyka, które, jeśli nie uda się go uniknąć, doprowadzi do śmierci lub poważnych obrażeń (np. ryzyko uduszenia)		Postępuj zgodnie z instrukcjami zawartymi w podręczniku użytkownika!
	**OSTRZEŻENIE!** - Oznacza zagrożenie o umiarkowanym poziomie ryzyka, które, jeśli nie uda się go uniknąć, może doprowadzić do śmierci lub poważnych obrażeń (np. ryzyko porażenia prądem)		**OSTRZEŻENIE!** Ryzyko porażenia prądem!
	**OSTROŻNIE!** - Oznacza zagrożenie o niskim poziomie ryzyka, które, jeśli nie uda się go uniknąć, może doprowadzić do drobnych lub umiarkowanych obrażeń (np. ryzyko oparzeń)		**OSTRZEŻENIE!** Ryzyko wybuchu! Materiały wybuchowe!
	**UWAGA!** - Ostrzega o możliwości uszkodzenia mienia/produktu w przypadku, gdy nie uda się uniknąć zagrożenia (np. ryzyko zwarcia)		**OSTRZEŻENIE!** Ryzyko pożaru! Materiały łatwopalne!
	**INFORMACJA:** Ten symbol, w połączeniu z hasłem ostrzegawczym „INFORMACJA" dostarcza przydatnych informacji dodatkowych.		Prąd przemienny/napięcie przemienne
	Prosimy zachować ostrożność!		Wskazuje prawidłową pozycję pionową opakowania transportowego.
	Przechowuj z dala od deszczu!		Bezpieczeństwo żywności Produkt nie ma negatywnego wpływu na smak lub zapach.
CE	Znak CE oznacza zgodność z odpowiednimi dyrektywami UE mającymi zastosowanie do produktu.		Informacje dotyczące bezpieczeństwa Instrukcja użytkowania

KOSTKARKA DO LODU

Przeznaczenie

- Produkt może być stosowany do robienia kostek lodu z wody pitnej.
- Produkt jest przeznaczony wyłącznie do użytku prywatnego.
- Ten produkt nie jest przeznaczony do użytku komercyjnego lub do podobnych zastosowań.
- Produkt nadaje się wyłącznie do użytku w zamkniętych pomieszczeniach.
- Wszelkie inne zastosowania lub przeróbki produktu uznaje się za niewłaściwe użytkowanie. Mogą one powodować uszkodzenia.
- Producent nie ponosi odpowiedzialności za szkody spowodowane niewłaściwym użytkowaniem.

Zakres dostawy

Po rozpakowaniu produktu należy sprawdzić, czy jest on kompletny i czy wszystkie jego części są w dobrym stanie. Przed rozpoczęciem użytkowania należy usunąć wszystkie materiały opakowaniowe.

1 Korpus
1 Kosz na kostki lodu
1 Łyżka na kostki lodu
1 Instrukcja obsługi

Lista części

Przed przeczytaniem należy rozłożyć strony z ilustracjami i zapoznać się ze wszystkimi funkcjami produktu.

Rys. A

1 Przezroczysta pokrywa
2 Taca zbierająca lód
3 Uchylna pokrywa pojemnika na wodę
4 Górna pokrywka
5 Obudowa
6 Łyżka na kostki lodu
7 Panel sterowania
8 Przewód zasilający z wtyczką

Rys. B

9 Przycisk zasilania
10 Przycisk dużych kostek lodu
11 Przycisk małych kostek lodu
12 Przycisk czyszczenia
13 Przycisk kontrolki
14 Kontrolka braku wody
15 Kontrolka zapełnienia pojemnika na kostki lodu
16 Ustawienie wstępne przycisku włączania zasilania

Dane techniczne

Napięcie wejściowe:	220–240 V~, 50 Hz
Pobór prądu w trybie wyłączenia*:	0,5 W
Prąd znamionowy:	2,0 A
Klasa ochrony:	I
Klasa klimatyczna:	SN/N/ST/T
Pojemność tacy zbierającej lód	2 l
Czynnik chłodniczy:	R290 (propan)
Wdmuchiwany gaz izolacyjny:	Cyklopentan (C_5H_{10})
Pojemność zbiornika na wodę:	2,0 l
Dzienna produkcja lodu:	21 kg na 24 godziny

Informacje dotyczące czynnika chłodniczego R290

- R290 i cyklopentan są stosowane w tym produkcie jako czynniki chłodnicze i materiały izolacyjne w 100% wolne od HCFC. Pomaga to chronić warstwę ozonową i zmniejsza tzw. efekt cieplarniany. Takie urządzenia można rozpoznać po oznaczeniu „Czynnik chłodniczy R290" na tabliczce znamionowej.
- Należy upewnić się, że obieg czynnika chłodniczego nie jest uszkodzony, ponieważ uwolnienie niewielkich ilości czynnika R290 może przyczynić się do efektu cieplarnianego. Dotyczy to zarówno transportu produktu, jak i całego okresu jego eksploatacji. Należy również zadbać o prawidłową utylizację produktu zgodnie z lokalnymi przepisami.
- Różne klasy klimatyczne wyjaśniono w poniższej tabeli.

Klasa klimatyczna	**Znaczenie**	**Temperatura otoczenia**
SN	Do pracy w klimacie rozszerzonym umiarkowanym	od 10°C do +32°C
N	Do pracy w klimacie umiarkowanym	od 16°C do +32°C
ST	Do pracy w klimacie subtropikalnym	od 16°C do +38°C
T	Do pracy w klimacie tropikalnym	od 16°C do +43°C

* Produkt przechodzi automatycznie w tryb wyłączenia po 10 minutach braku działania (po zakończeniu głównej funkcji (produkcja lodu lub czyszczenie) i innych automatycznych czynności serwisowych, takich jak tryb utrzymywania w zimnie, zob. „Działanie").

Instrukcja dotycząca bezpieczeństwa

PRZED ROZPOCZĘCIEM UŻYWANIA PRODUKTU NALEŻY ZAPOZNAĆ SIĘ Z WSZYSTKIMI INFORMACJAMI DOTYCZĄCYMI BEZPIECZEŃSTWA ORAZ Z INSTRUKCJĄ UŻYTKOWANIA! W PRZYPADKU PRZEKAZANIA PRODUKTU INNYM OSOBOM, NALEŻY DOŁĄCZYĆ DO PRODUKTU CAŁĄ DOKUMENTACJĘ!

W przypadku uszkodzeń wynikających z nieprzestrzegania niniejszej instrukcji obsługi gwarancja nie obowiązuje! Producent nie ponosi odpowiedzialności za jakiekolwiek szkody następcze! Producent nie ponosi odpowiedzialności za szkody materialne lub obrażenia ciała spowodowane nieprawidłową obsługą lub nieprzestrzeganiem instrukcji bezpieczeństwa!

Dzieci i osoby z ograniczeniami

⚠ OSTRZEŻENIE! RYZYKO UTRATY ŻYCIA LUB WYPADKU NIEMOWLĄT I DZIECI!

Nigdy nie wolno zostawiać dzieci bez nadzoru przy materiałach opakowaniowych. Materiały opakowaniowe stwarzają ryzyko uduszenia. Dzieci często nie są w pełni świadome zagrożenia. Materiały opakowaniowe należy zawsze chronić przed dziećmi.

- Pod warunkiem zapewnienia odpowiedniego nadzoru, pouczenia na temat bezpiecznej obsługi urządzenia i dopilnowania zrozumienia zagrożeń, produkt może być używany przez dzieci w wieku od lat 8, osoby o ograniczeniach fizycznych, czuciowych lub psychicznych, a także osoby, którym brak jest doświadczenia lub wiedzy.
- Dzieci w wieku od 3 do 8 lat mogą wkładać produkty do urządzenia i wyjmować je z niego.
- Dzieci nie powinny bawić się urządzeniem.
- Dzieci nie powinny bez nadzoru wykonywać czynności związanych z czyszczeniem i konserwacją.

Substancje łatwopalne i wybuchowe



NIEBEZPIECZEŃSTWO! Ryzyko wybuchu i pożaru!

– Nagromadzenie gazu może prowadzić do eksplozji.
– Stosowany jest łatwopalny czynnik chłodniczy. Nie przekłuwać przewodów chłodniczych.
– Nie używać żadnych płynów łatwopalnych do czyszczenia produktu lub jego akcesoriów.
– Nie używać sprayów do rozmrażania, gdyż mogą one wytworzyć łatwopalne gazy.



OSTRZEŻENIE! Ryzyko pożaru! Materiały łatwopalne!

– W obiegu czynnika chłodniczego i sprężarce znajdują się łatwopalne płyny.
– Czynnik chłodniczy (R290) i wdmuchiwany gaz izolacyjny (cyklopentan) są łatwopalne.
– Propan jest naturalnym gazem o wysokim poziomie kompatybilności środowiskowej, jest niemniej jednak łatwopalny. Podczas transportu i instalacji produktu upewnić się, że elementy obwodu chłodzącego nie zostaną uszkodzone.

– Zwrócić uwagę na znaki ostrzegawcze „Niebezpieczeństwo pożaru" z tyłu produktu lub sprężarki.
– Podczas użytkowania, konserwacji i utylizacji produktu unikać otwartego ognia i źródeł zapłonu.
– Dokładnie przewietrzyć pomieszczenie, w którym znajduje się produkt.

⚠ **OSTRZEŻENIE!** Nie przechowywać substancji wybuchowych, takich jak pojemniki z łatwopalnym aerozolem w produkcie.

⚠ **OSTRZEŻENIE!** Nie wolno uszkodzić obwodu czynnika chłodniczego.

Przeznaczenie

- Produkt jest przeznaczony do zastosowań domowych i podobnych, takich jak np.:
  – kuchenki pracownicze w sklepach, biurach i innych obiektach pracowniczych;
  – domy na wsi;
  – użytkowanie przez klientów w hotelach, motelach i innych obiektach mieszkalnych;
  – obiekty typu nocleg ze śniadaniem.
- Produktu nie należy używać na dworze.
- Produkt jest przeznaczony dla klas klimatycznych SN, N, ST i T (zob. „Dane techniczne"). Wydajność chłodzenia produktu jest gwarantowana przy temperaturze otoczenia od 10°C do 43°C. Jeśli temperatura otoczenia znajduje się poza tym zakresem, skuteczność chłodzenia może się zmniejszyć.
- Ten produkt nie jest przeznaczony do zabudowy.
- Pojemniki i akcesoria produktu nie mogą być używane w kuchenkach mikrofalowych.

Bezpieczeństwo elektryczne

OSTRZEŻENIE! Ryzyko porażenia prądem! Nie wolno używać uszkodzonego produktu. Odłączyć wtyczkę sieciową z gniazdka i skontaktować się ze sprzedawcą, jeśli jest uszkodzona.

- Przed podłączeniem produktu do zasilania: Należy sprawdzić, czy napięcie i natężenie prądu są zgodne z parametrami zasilania podanymi na tabliczce znamionowej produktu.
- Wtyczkę i przewód zasilający należy regularnie sprawdzać pod kątem uszkodzeń. Jeśli przewód zasilający zostanie uszkodzony, aby uniknąć niebezpiecznych sytuacji, należy go wymienić. Wymiany powinien dokonać producent, przedstawiciel jego serwisu lub inne osoby o podobnych kwalifikacjach.
- Przewód zasilający należy chronić przed uszkodzeniem: Nie wolno dopuścić do tego, aby zwisał na ostrych krawędziach, nie wolno go ściskać ani zginać.
- Nie dotykać urządzenia głównego, przewodu zasilającego ani wtyczki sieciowej mokrymi rękami.
- Należy włożyć wtyczkę sieciową do łatwo dostępnego gniazdka.
- Nie wyciągać wtyczki sieciowej z gniazdka za pomocą przewodu zasilającego.
- Produkt, jego przewód zasilający i wtyczkę należy chronić przed kurzem, bezpośrednim działaniem promieni słonecznych oraz kapiącą i rozpryskującą się wodą.
- Jednostki głównej nie wolno zanurzać w wodzie lub innych płynach.

Przed użyciem

⚠ **OSTRZEŻENIE!** Należy pilnować, by otwory wentylacyjne obudowy produktu nie były zablokowane.

⚠ **OSTRZEŻENIE!** Nie używać urządzeń elektrycznych wewnątrz schowków na produkty żywnościowe w produkcie, chyba że są one zalecane przez producenta.

⚠ **OSTRZEŻENIE!** Przy ustawianiu produktu upewnić się, że przewód zasilający nie jest splątany lub uszkodzony.

⚠ **OSTRZEŻENIE!** Nie umieszczać gniazda wtyczkowego przenośnego wielokrotnego lub przenośnych zasilaczy zewnętrznych z tyłu produktu.

- Przed użyciem produktu po raz pierwszy lub po transporcie: Odczekać 2 godziny po ustawieniu produktu. Pozostawić pokrywę pojemnika otworzoną przez co najmniej 2 godziny.
- Nie przechylać ani nie nachylać produktu pod kątem powyżej 45°.
- Produkt należy umieścić w odległości co najmniej 10 cm od innych przedmiotów, aby zapewnić odpowiednią emisję ciepła.
- Produkt należy chronić przed wysoką temperaturą. Nie należy ustawiać produktu w pobliżu otwartego ognia lub źródeł ciepła, takich jak piece lub urządzenia grzewcze.
- Nie wystawiać produktu na działanie ekstremalnych warunków. Unikać następujących warunków:
  – wysokiej wilgotności lub mokrych warunków
  – ekstremalnie wysokich lub niskich temperatur
  – bezpośredniego nasłonecznienia,
- Powierzchnie sprężarki i skraplacz mogą osiągnąć temperaturę między 60 °C i 90 °C podczas działania, jest to normalne. Pobliskie obszary mogą być bardzo gorące.

Użytkowanie

⚠ **OSTRZEŻENIE!** Nie używać mechanicznych urządzeń lub innych środków, by przyspieszyć proces rozmrażania, innych niż zalecane przez producenta.

⚠ **OSTRZEŻENIE!** Napełnić produkt tylko pitnymi składnikami.

- Nie wyłączać ani włączać ponownie produktu w częstych odstępach czasu. Po wyłączeniu produktu odczekać co najmniej 5 minut przed ponownym włączeniem. W przeciwnym razie istnieje ryzyko uszkodzenia sprężarki.
- Nie używać wody destylowanej. Zalecamy używanie wody źródlanej. Używać wody z kranu tylko wtedy, gdy picie wody z kranu w Twoim regionie jest bezpieczne.
- Nie używać akcesoriów innych niż dostarczone wraz z produktem.
- Otwieranie pokrywki przez dłuższy czas może spowodować znaczący wzrost temperatury wewnątrz pojemnika. Może to doprowadzić do zepsucia płynu.
- Nie napełniać pojemnika powyżej maksymalnego oznaczenia.
- W czasie działania nie wolno dotykać poruszających się części. Nie zbliżać włosów ani ubrania do pojemnika podczas ładowania lub obsługi produktu.
- Nie wolno zostawiać produktu bez nadzoru podczas używania.

- Upewnić się, że pojemnik jest bezpiecznie zainstalowany a pokrywka jest zamknięta podczas działania.
- Nigdy nie należy upuszczać żadnych elementów produktu. Nieostrożne obchodzenie się z produktem może spowodować jego nieodwracalne uszkodzenie.

⚠ **OSTRZEŻENIE:** Napełniać tylko pitną wodą.

⚠ **OSTRZEŻENIE:** Nie umieszczaj listew zasilających ani przenośnych zasilaczy z tyłu urządzenia.

Instalacja i ustawianie

- Upewnić się, że napięcie zasilania odpowiada zakresowi znajdującemu się na tabliczce znamionowej i że uziemienie gniazdka jest w dobrym stanie.
- Utrzymać minimalną odległość 200 mm od innych przedmiotów i pilnować, by otwory wentylacyjne nie były zablokowane.
- Przy ustawianiu urządzenia upewnić się, że przewód zasilający nie jest splątany ani uszkodzony i unikać umieszczania gniazda wtyczkowego przenośnego wielokrotnego z tyłu jednostki.
- Nie otwierać produktu ani nie przechylać go pod kątem większym od 45°.
- Odczekać co najmniej 2 godziny po ustawieniu jednostki przed pierwszym użyciem i zostawić przezroczystą pokrywkę otworzoną podczas tego czasu.
- Podłączyć urządzenie tylko do dopływu wody pitnej.

Obsługa i bezpieczeństwo czynnika chłodniczego (R290)

- Urządzenie zawiera naturalny gaz łatwopalny R290.
- Upewnić się, że żaden element obwodu chłodzącego nie został uszkodzony podczas transportu lub instalacji.
- Jeśli obwód chłodzący jest uszkodzony, unikać otwartych płomieni lub źródeł zapłony i dokładnie przewietrzać pomieszczenie.
- Nie przechowywać substancji wybuchowych, takich jak pojemniki z łatwopalnym aerozolem w urządzeniu.
- Nie używać mechanicznych urządzeń lub innych środków, by przyspieszyć proces rozmrażania, innych niż zalecane przez producenta.
- Nie należy używać urządzenia w pobliżu płomieni, gorących płyt lub pieców.

Działanie i bezpieczeństwo elektryczne

- Aby nie dopuścić do porażenia prądem, nie należy polewać przewodu, wtyczki ani wentylacji wodą i nie zanurzać jednostki w wodzie lub innych płynach.
- Nie włączać często zasilania; odczekać co najmniej 5 minut, by uniknąć uszkodzenia sprężarki.
- Nie używać urządzeń elektrycznych wewnątrz schowków na produkty żywnościowe, chyba że są one zalecane przez producenta.
- Używać tylko akcesoriów zalecanych przed producenta i nie używać urządzenia na zewnątrz.

Konserwacja i serwis

- Wtyczkę sieciową należy wyjąć przed czyszczeniem, czynnościami serwisowymi lub przenoszeniem urządzenia.
- Jeżeli przewód zasilający zostanie uszkodzony, aby uniknąć niebezpiecznych sytuacji, należy go wymienić. Wymiany powinien dokonać producent, przedstawiciel jego serwisu lub inne osoby o podobnych kwalifikacjach.
- Regularnie czyścić powierzchnie, które mają kontakt z żywnością i dostępne systemy odpływowe.
- Wyczyścić pojemniki na wodę, jeśli nie były używane przez 48 godzin lub opłukać system wodny, jeśli woda nie była pobierana przez 5 dni.
- Nigdy nie czyścić jednostki proszkami do szorowania, twardymi narzędziami lub środkami chemicznymi takimi jak kwasy, benzyna lub olej.
- Jeśli w urządzeniu nie przechowywane są żadne produkty przez dłuższy okres, wyłączyć go, rozmrozić, wyczyścić, wysuszyć i pozostawić drzwi otworzone, by uniknąć powstawania pleśni.

Czyszczenie i utrzymanie



OSTRZEŻENIE! Ryzyko porażenia prądem! Przed czyszczeniem: Wyłączyć produkt. Wyciągnąć wtyczkę sieciową z gniazda sieciowego.

- Nie próbować otwierać głównej jednostki i/ lub naprawiać produktu. W razie wystąpienia usterki należy skontaktować się z naszym serwisem (zob. „Serwis") lub oddać produkt do naprawy przez specjalistę z odpowiednimi kwalifikacjami.
- Aby uniknąć zakażenia produktów żywnościowych, należy przestrzegać następujących instrukcji:
  - Regularnie czyścić powierzchnie, które mogą mieć kontakt z żywnością i dostępne systemy odpływowe.
  - Jeśli produkt nie był używany przez 48 godzin: Wyczyścić pojemnik i tackę na kondensat (zob. „Czyszczenie i utrzymanie").
  - Jeśli produkt był pozostawiony pusty przez dłuższy okres: Wyłączyć produkt. Odczekać, aż produkt się rozmrozi, wyczyścić i odczekać, aż wyschnie. Pozostawić pokrywkę otworzoną, aby uniknąć rozwoju pleśni.
- Nie używać urządzeń mechanicznych do rozmrażania produktu. Włączyć funkcję automatycznego czyszczenia (zob. "Funkcja automatycznego czyszczenia/rozmrażanie"), by rozmrozić produkt.

Utylizacja

- Odnieść produkt tylko do autoryzowanego punktu utylizacji odpadów. Nie wrzucać produktu do ognia.
- Utylizować produkt zgodnie z obowiązującymi przepisami lokalnymi dotyczącymi łatwopalnych czynników chłodniczych.

Pierwsze złożenie produktu

Rozpakowanie produktu i podstawowe czyszczenie

1. Wyjąć produkt z opakowania oraz usunąć wszystkie materiały opakowaniowe i folie.
2. Sprawdzić, czy dostarczony zestaw zawiera wszystkie wymienione części z listy (patrz część „Zakres dostawy").
3. Sprawdzić, czy produkt i wszystkie części są w dobrym stanie technicznym. W przypadku wykrycia uszkodzenia lub wady produktu, produktu nie należy używać; zamiast tego należy przystąpić do wykonania procedury przedstawionej w części „Gwarancja".
4. Przed pierwszym użyciem: Wyczyścić wszystkie części produktu (patrz część „Czyszczenie i utrzymanie").
5. Ustawić maszynę na płaskiej powierzchni. Upewnić się, że między tyłem jednostki a ścianą znajduje się odległość co najmniej 200 mm do wentylacji.
6. Początkowy okres bez działania: Przed użyciem po raz pierwszy pozostawić urządzenie z otworzoną przezroczystą pokrywką i wyjętą tacą zbierającej lód przez co najmniej dwie godziny.

Użytkowanie

ⓘ INFORMACJA:

Obsługa przycisków

- Stan czuwania: Po podłączeniu do gniazdka wyświetlacz włączy się przez 1 sekundę, rozlegnie się sygnał dźwiękowy a wskaźnik zasilania będzie migał w długich odstępach.
- Przycisk zasilania: Dotknąć, by przejść do wyboru funkcji (sygnały dźwiękowe, kontrolka świetlna zasilania świeci się ciągłym światłem). Dotknięcie tego przycisku podczas robienia lodu umożliwia przejście do stanu czuwania po wyładowaniu.
- Wybór lodu: Dotknąć przycisk dużych lub małych kostek lody, by przejść do odpowiedniego stanu robienia lodu (kontrolki świetlne świecą się stałym światłem).
- Limit czasu Jeśli w ciągu 1 minut nie dokonany zostanie żaden wybór, urządzenie przejdzie w stan czuwania.

Przygotowywanie kostek lodu

1. Wcisnąć pozycję „Push" na górnej pokrywce, by unieść ją, uchylić do otwarcia i dodać czystek wody do linii Max. Upewnić się, że podczas tego procesu taca zbierająca lód jest umieszczona wewnątrz. Aby wyjąć/włożyć ją przekręcić ręcznie przezroczystą pokrywkę i użyć uchwytu tacki.
2. W trybie czuwania dotknąć przycisk Power, wybrać przycisk dużych lub małych kostek lodu i dotknąć ponownie Power, by uruchomić.
3. Gdy taca zbierająca lód jest pełna, kontrolka zapełnienia będzie świecić się stałym światłem. Urządzenie przestanie robić kostki lodu, gdy czujnik wykryje, że tacka jest pełna. Użyć łopatki do kostek lodu **6**, by wyjąć kostki lodu natychmiast po zakończeniu cyklu, by uniknąć stopnienia i spowodowania przelania się wody.

ⓘ INFORMACJA:

Zalecana temperatura otoczenia wynosi 12°C - 35°C; temperatura wody 15°C - 20°C.

Blokada lodu: Jeśli ostatnia płyta lodu zablokuje się kostkami lodu, które znajdują się na tacce, urządzenie nie wyświetli informacji o zapełnieniu kostkami lodu; zamiast tego urządzenie może przejść do długiego programu rozładowania. W takim razie należy przejść do stanu czuwania, ręcznie usunąć lód i wcisnąć zasilanie, by uruchomić ponownie.

Tryb wyłączenia: Produkt przejdzie w tryb wyłączenia po 10 minutach bez żadnego działania, gdy główna funkcja oszczędności energii zakończyła się.

Limit czasu wyboru: Jeśli znajdujesz się w interfejsie wyboru funkcji i w ciągu 1 minuty nie dokonano żadnego wyboru, urządzenie powróci automatycznie do stanu czuwania.

Ustawienie wstępne funkcji włączania zasilania

1. W trybie wyboru wcisnąć przycisk Preset (sygnał dźwiękowy, wskaźnik ustawienia miga, kontrolka zasilania świeci n=światłem ciągłym, LED wyświetla 00:00).
2. Za pomocą przycisku dużych kostek lodu można zwiększyć czas a za pomocą przycisku małych kostek lodu można zmniejszyć czas (maks. 24 godz.). Za pomocą przycisku Preset można przełączać się miedzy cyframi.
3. Nacisnąć przycisk Preset i przytrzymać go przez 5 sekundy. Wybrać rozmiar kostek lodu; jeśli żaden wybór nie zostanie dokonany w ciągu 1 minuty, domyślnie zostaną wybrane małe kostki lodu.
4. Aby anulować, wcisnąć przycisk Power podczas odliczania, by wyjść z trybu wstępnego ustawiania.

Funkcja automatycznego czyszczenia

Standardowe czyszczenie: W trybie czuwania dotknąć przycisk Czyszczenia. Pompa wodna działa przez 3 minuty (kontrolka miga). Po 3 minutach cykl pompy wodnej zakończy się, urządzenie przejdzie do trybu czuwania. Należy opróżnić wodę z pojemnika i dodać świeżej wody pitnej, by rozpocząć robienie kostek lodu.

Mocny drenaż: Wcisnąć i przytrzymać przycisk czyszczenia przez 5 sekund, by włączyć zawór spustowy przez 3 minuty i 30 sekund, by opróżnić wodę z górnego pojemnika (kontrolka świeci się stałym światłem). Gdy zawór spustowy zakończy działanie po 3 minutach i 30 sekundach, urządzenie powróci automatycznie do stanu czuwania.

| Ręczne zatrzymanie: Możesz również zakończyć te działania przez dotknięcie przycisku Power, co zmusi urządzenie do przejścia natychmiast do stanu czuwania.

Rozwiązywanie problemów

Problem	Przyczyna	Rozwiązanie
Brzęczący hałas sprężarki	Napięcie niższe niż zalecane	Zatrzymać i odczekać, aż napięcie będzie odpowiednie.
Kontrolka braku wody świeci się	Niewystarczająca ilość wody; pływak nie podnosi się; pompa uszkodzona/ przepełnienie kostkami lodu +1	Dodać wodę do linii MAX, wcisnąć Power, by anulować kontrolkę i ponownie uruchomić.
Wyświetlacz jest wyłączony	Brak zasilania lub przepalony bezpiecznik	Sprawdzić połączenie przewodu zasilającego lub wymienić bezpiecznik
Zbyt duże kostki lodu	Wybrany nieprawidłowy rozmiar lub stare kostki lodu na tacy	Wybrać mały rozmiar; następny cykl będzie normalny.
Kostki lodu nie są robione	Brak czynnika chłodzącego; uszkodzona sprężarka lub wentylator	Skontaktować się z linią serwisową.
Grzanie wody	Zawór solenoidowy uszkodzony	Wymienić zawór solenoidowy
Kontrolka zapełniania kostkami lodu nie świeci się ciągłym światłem	Czujnik uszkodzony lub zakłócenia słoneczne	Podłączyć końcówki na podczerwień lub skontaktować się z serwisem.

Problem	Przyczyna	Rozwiązanie
Wyświetlacz pokazuje **E1**.	Połączenie cyfrowe wewnątrz jednostki nie powiodło się	Wyłączyć produkt. Odłączyć wtyczkę sieciową i podłączyć ją ponownie. Włączyć produkt. Jeśli problem nie ustępuje, należy skontaktować się z naszym serwisem (zob. „Serwis") lub oddać produkt do naprawy przez specjalistę z odpowiednimi kwalifikacjami.
Wyświetlacz pokazuje **E2** lub **E3**.	Usterka czujników wewnętrznej temperatury lub czasu.	
Wyświetlacz pokazuje **E4**.	Pompa nie tłoczy poprawnie wody. Sprawdzić, czy pompa nie jest uszkodzona i czy powierzchnia dolnego pojemnika nie jest pokryta kawałkami lodu.	
Wyświetlacz pulsuje "-" "_" "_" "_"	Spadanie lodu jest nietypowe.	Przejść ponownie do procesu robienia lodu lub odczekać, aż lód spadnie w sposób naturalny.

Problem	Przyczyna	Rozwiązanie
Wyświetlacz pokazuje „----"	Od 1 godziny nie wykryto żadnego spadania lodu.	**Sprawdzić, czy nie ma blokady lodu:** Sprawdzić, czy lód nie zablokował się w kratce parownika na skutek spadku zasilania, lub błędu lub **Uruchomić program czyszczenia:** Wcisnąć przycisk czyszczenia, by rozpocząć cykl czyszczenia, co pomoże rozpuścić lub poluzować kostki lodu, tak by spadły, lub **Ręczne resetowanie:** Przejść do trybu czuwania, ręcznie usunąć lód blokujący czujniki i wcisnąć przycisk Power, by ponownie uruchomić proces robienia lodu lub można odczekać, aż lód spadnie naturalnie przed próbą ponownego uruchomienia urządzenia.

Wymuszone rozładowywanie: W razie braku zasilania, jeśli lód pozostanie na kratce, nie podważać go. W trybie czuwania wcisnąć przycisk Power przez 5 sekund, by zmusić urządzenie do rozładowania lodu.

ⓘ **INFORMACJA:** Jeśli sprężarka zatrzymała się na skutek przeciążenia lub braku zasilania, należy odczekać 3 minuty, by zabezpieczenie systemu zakończyło się, zanim ten przycisk stanie się aktywny.

Czyszczenie i utrzymanie

⚠ **OSTRZEŻENIE! Ryzyko porażenia prądem!**
Przed czyszczeniem należy: Wyjąć wtyczkę sieciową z kontaktu.

⚠ **OSTRZEŻENIE! Ryzyko porażenia prądem!**
Jednostki główne nie wolno zanurzać w wodzie lub innych płynach. Nigdy nie należy trzymać jednostki głównej pod bieżącą wodą.

⚠ **UWAGA! Ryzyko uszkodzenia produktu!**
Nie używać żadnych ściernych, agresywnych środków czyszczących, twardych szczotek ani ostrych przedmiotów do czyszczenia produktu.

ⓘ **INFO:** Przed demontażem produktu i czyszczeniem wszystkich części: Włączyć funkcję automatycznego czyszczenia (zob. "Funkcja automatycznego czyszczenia/ rozmrażanie").

Demontaż

Rura natryskowa: Jeśli rura natryskowa wody nie jest czysta lub otwory są zablokowane, należy ją zdemontować do czyszczenia.

Taca zbierająca lód: Ręcznie przechylić przezroczystą pokrywkę, by przechylić uchwyt tacy zbierającej lód.

Czyszczenie

Część	Sposób czyszczenia
Obudowa Pokrywka Panel	☐ Przetrzeć część lekko zwilżoną ściereczką. ☐ W przypadku uporczywych zabrudzeń należy użyć łagodnego detergentu na ściereczce.
Taca zbierająca lód Łyżka na kostki lodu	☐ Wyczyścić części wodą z dodatkiem płynu do mycia naczyń. ☐ Następnie należy opłukać części czystą wodą.

☐ Po czyszczeniu: Pozwolić, aby wszystkie części dokładnie wyschły.

☐ Nie używać środków chemicznych, kwasów, benzyny, oleju.

Przechowywanie

ⓘ INFORMACJA:

- Wymieniać wodę w pojemniku co najmniej raz dziennie.
- Przechowywać produkt zmontowany i w pionie.
- Przy przechylaniu produktu przytrzymać spód jednostki głównej.

☐ Jeśli produkt nie będzie przez dłuższy czas używany:
— Opróżnić całą wodę i wyczyścić jednostkę. Nie blokować otworów wentylacyjnych.

☐ Przykryć produkt i przechowywać go w chłodnym suchym pomieszczeniu z dala od bezpośrednich promieni słonecznych.

Utylizacja



Przy segregowaniu odpadów prosimy zwrócić uwagę na oznakowanie materiałów opakowaniowych, oznaczone są one skrótami (a) i numerami (b) o następującym znaczeniu: 1-7: Tworzywa sztuczne / 20-22: Papier i tektura / 80-98: Materiały kompozytowe.



Informacji na temat możliwości utylizacji wyeksploatowanego produktu udziela urząd gminy lub miasta.



Nie wyrzucać produktu po zakończeniu eksploatacji do odpadów domowych, lecz prawidłowo zutylizować. Informacji o punktach zbiorczych i ich godzinach otwarcia udziela odpowiedni urząd. Elektroodpady nie mogą być wyrzucane do pojemników do selektywnej zbiórki odpadów komunalnych. Można je oddać w specjalnie wyznaczonych miejscach np. Punkt Selektywnej Zbiórki Odpadów Komunalnych lub/bądź w punktach handlowych oferujących w sprzedaży sprzęt elektroniczny. Należy postępować zgodnie z obowiązującymi w Polsce przepisami dotyczącymi selektywnej zbiórki urządzeń elektrycznych i elektronicznych. Zużyty sprzęt może mieć szkodliwy wpływ na środowisko i zdrowie ludzi z uwagi na potencjalną zawartość niebezpiecznych substancji, mieszanin oraz części składowych. Gospodarstwo domowe spełnia ważną rolę w przyczynianiu się do ponownego użycia i odzysku surowców wtórnych, w tym recyklingu zużytego sprzętu. Na tym etapie kształtuje się postawy, które wpływają na zachowanie wspólnego dobra jakim jest czyste środowisko naturalne.

Gwarancja

Produkt został wyprodukowany zgodnie z surowymi wytycznymi dotyczącymi jakości i dokładnie przetestowane przed dostawą. W przypadku wad materiałowych lub produkcyjnych przysługują Państwu prawa ustawowe wobec sprzedawcy produktu. Państwa prawa ustawowe nie są w żaden sposób ograniczone przez naszą gwarancję przedstawioną poniżej.

Gwarancja na ten produkt wynosi 3 lata od daty zakupu. Okres gwarancji rozpoczyna się od daty zakupu. Proszę przechowywać oryginalny rachunek w bezpiecznym miejscu, ponieważ ten dokument jest wymagany jako dowód zakupu.

Wszelkie uszkodzenia lub wady obecne już w momencie zakupu należy zgłosić niezwłocznie po rozpakowaniu produktu.

Jeżeli w ciągu 3 lat od daty zakupu produkt wykaże wady materiałowe lub produkcyjne, to - według naszego uznania - bezpłatnie go naprawimy lub wymienimy. Okres gwarancji nie ulega przedłużeniu o przyznane roszczenie gwarancyjne. Dotyczy to również wymienionych i naprawionych części.

Niniejsza gwarancja traci ważność, jeśli produkt został uszkodzony, był niewłaściwie użytkowany lub konserwowany.

Gwarancja obejmuje wady materiałowe i produkcyjne. Niniejsza gwarancja nie obejmuje części produktu, które podlegają normalnemu zużyciu i dlatego są uważane za części zużywalne (np. baterie, akumulatory, węże, wkłady atramentowe), ani nie obejmuje uszkodzeń części delikatnych, np. przełączników lub części wykonanych ze szkła.

Zgodnie z Kodeksem Cywilnym art. 581 §1 wraz z wymianą urządzenia lub ważnej części czas gwarancji rozpoczyna się na nowo.

Sposób postępowania w przypadku naprawy gwarancyjnej

Aby zapewnić szybkie rozpatrzenie Państwa wniosku, prosimy stosować się do następujących wskazówek:

Przed skontaktowaniem się z działem serwisowym należy przygotować paragon i numer artykułu (IAN 558209_2507) jako dowód zakupu.

Numery artykułów można znaleźć na tabliczce znamionowe, na grawerunku, na stronie tytułowej jego instrukcji (na dole po lewej stronie) lub jako naklejkę na stronie odwrotnej lub spodniej.

W razie wystąpienia błędów w działaniu lub innych wad, należy skontaktować się najpierw z wymienionym poniżej działem serwisowym telefonicznie lub pocztą elektroniczną.

Produkt uznany za uszkodzony można następnie z dołączeniem dowodu zakupu (paragonu) i podaniem, na czym polega wada i kiedy wystąpiła, przesłać bezpłatnie na podany Państwu adres serwisu.

Serwis

(PL) **Serwis Polska**
Tel.: 223974996
E-Mail: owim@lidl.pl

CE

Varování a použité symboly ..... Strana 68
Zamýšlené použití ..... Strana 68
Rozsah balení ..... Strana 68
Seznam dílů ..... Strana 69
Technické údaje ..... Strana 69
Bezpečnostní instrukce ..... Strana 70
První nastavení výrobku ..... Strana 74
Vybalení výrobku a základní čištění ..... Strana 74
Provoz ..... Strana 74
Příprava kostky ledu ..... Strana 74
Funkce přednastavení zapnutí ..... Strana 75
Funkce automatického čištění ..... Strana 75
Odstraňování problémů ..... Strana 75
Čištění a péče ..... Strana 76
Demontáž ..... Strana 76
Čištění ..... Strana 77
Skladování ..... Strana 77
Zlikvidování ..... Strana 77
Záruka ..... Strana 77
Postup v případě uplatňování záruky ..... Strana 78
Servis ..... Strana 78

Varování a použité symboly

V tomto návodu k použití a na obalu jsou uvedena následující varování:

	**NEBEZPEČÍ!** – Označení nebezpečí s vysokým rizikem, které v případě, že mu nebude zabráněno, povede ke smrti nebo vážnému zranění (např. nebezpečí udušení)		Postupujte podle pokynů v uživatelské příručce!
	**VAROVÁNÍ!** – Označení nebezpečí se středním rizikem, které může mít za následek smrt nebo těžké zranění, pokud se mu nezabrání (např. riziko úrazu elektrickým proudem).		**VAROVÁNÍ!** Riziko úrazu elektrickým proudem!
	**UPOZORNĚNÍ!** – Označení nebezpečí s nízkým rizikem, které může mít za následek lehké nebo středně těžké zranění, pokud se mu nevyhnete (např. riziko opaření)		**VAROVÁNÍ!** Nebezpečí výbuchu! Výbušniny!
	**POZNÁMKA!**– Upozorňuje na možné škody na majetku/výrobku, pokud se jim nevyhnete (např. riziko zkratu).		**VAROVÁNÍ!** Nebezpečí požáru! Hořlavé materiály!
	**INFO:** Tento symbol se signálním slovem „Info“ nabízí další užitečné informace.		Střídavý proud/napětí
	Se spotřebičem zacházejte opatrně!		Označuje správnou svislou polohu přepravního obalu.
	Chraňte se před deštěm!		Bezpečné pro potraviny Tento výrobek nemá žádný nepříznivý vliv na chuť nebo vůni.
	Značka CE označuje shodu s příslušnými směrnicemi EU platnými pro výrobek.		Bezpečnostní informace Návod k použití

STROJ NA VÝROBU LEDOVÝCH KOSTEK

Zamýšlené použití

- Tento výrobek lze použít k výrobě kostek ledu z pitné vody.
- Tento výrobek je určen výhradně pro soukromé použití.
- Výrobek není určen pro komerční použití ani pro podobné účely.
- Výrobek je vhodný pouze pro vnitřní použití.
- Jakékoli jiné použití nebo úpravy výrobku se považují za nesprávné použití a mohou vést k jeho poškození.
- Výrobce neručí za škody způsobené nesprávným použitím.

Rozsah balení

Po rozbalení výrobek zkontrolujte, zda je dodávka kompletní a zda jsou všechny díly v pořádku.
Před použitím odstraňte všechny obalové materiály.

1 Hlavní jednotka
1 Košík na kostky ledu
1 Lžíce na kostky ledu
1 Návod k obsluze

Seznam dílů

Před čtením rozložte stránky obsahující obrázky a seznamte se všemi funkcemi výrobku.

Obr. A

1 Průhledné víko
2 Záchytná miska na led
3 Odklápěcí víko nádrže na vodu
4 Vrchní víko
5 Pouzdro
6 Lžíce na kostky ledu
7 Ovládací panel
8 Napájecí kabel se zástrčkou

Obr. B

9 Tlačítko napájení
10 Tlačítko pro velké ledové kostky
11 Tlačítko pro malé ledové kostky
12 Tlačítko pro čištění
13 Kontrolka čistoty
14 Kontrolka nedostatku vody
15 Kontrolka naplnění ledem
16 Tlačítko pro přednastavení zapnutí

Technické údaje

Vstupní napětí:	220 – 240 V~, 50 Hz
Spotřeba energie v režimu vypnutí*:	0,5 W
Jmenovitý proud:	2,0 A
Třída ochrany:	I
Klimatická třída:	SN/N/ST/T
Objem záchytné misky na led	2 l
Chladivo:	R290 (propan)
Plyn, kterým je naplněná izolace:	Cyklopentan (C_5H_{10})
Objem nádržky na vodu:	2,0 l
Denní produkce ledu:	21 kg za 24 hodin

Informace o chladivu R290

- V tomto výrobku se jako chladivo a izolační materiály používají R290 a cyklopentan, které jsou stoprocentně bez HCFC. To přispívá k ochraně ozonové vrstvy a snižuje takzvaný skleníkový efekt. Tyto spotřebiče lze rozpoznat podle označení „Chladivo R290“ na typovém štítku.
- Ujistěte se, že chladicí okruh není poškozen, protože i malé množství chladiva R290 může v případě úniku přispívat ke skleníkovému efektu. To platí jak při přepravě výrobku, tak po celou dobu jeho životnosti. Zajistěte také, abyste výrobek zlikvidovali správným způsobem v souladu s místními předpisy.
- Jednotlivé klimatické třídy jsou vysvětleny v následující tabulce:

Klimatická třída	Význam	Okolní teplota
SN	Vhodné pro podprůměrné klimatické podmínky	+10 °C až +32 °C
N	Vhodné pro běžné klimatické podmínky	+16 °C až +32 °C
ST	Vhodné pro subtropické podnebí	+16 °C až +38 °C
T	Vhodné pro tropické podnebí	+16 °C až +43 °C

* Výrobek se automaticky přepne do režimu spánku po 10 minutách nečinnosti (po ukončení hlavní funkce (výroba ledu nebo čištění) a případné následné automatické údržby, jako je režim udržování chladu; viz „Provoz“).

Bezpečnostní instrukce

PŘED POUŽITÍM VÝROBKU SE SEZNAMTE SE VŠEMI BEZPEČNOSTNÍMI INFORMACEMI A NÁVODEM K POUŽITÍ! PŘI PŘEDÁVÁNÍ VÝROBKU DALŠÍM OSOBÁM PŘIPOJTE TAKÉ VŠECHNY DOKUMENTY!

V případě poškození v důsledku nedodržení tohoto návodu k obsluze je nárok na záruku neplatný! Za následné škody nepřebíráme žádnou odpovědnost! V případě věcných škod nebo zranění osob způsobených nesprávnou manipulací nebo nedodržením bezpečnostních pokynů nepřebíráme žádnou odpovědnost!

Děti a osoby s omezením

⚠ VAROVÁNÍ! NEBEZPEČÍ USMRCENÍ NEBO NEHODY PRO KOJENCE A DĚTI!

Nikdy nenechávejte děti s přístupem k obalovému materiálu bez dozoru. Obalový materiál představuje nebezpečí udušení. Děti nebezpečí často podceňují. Děti vždy udržujte děti dál od obalového materiálu.

- Tento výrobek smí používat děti od 8 let věku výše a osoby se sníženými fyzickými, smyslovými nebo duševními schopnostmi nebo s nedostatkem zkušeností a znalostí, pokud jsou pod dohledem nebo byly poučeny o bezpečném používání spotřebiče a rozumí souvisejícím nebezpečím.
- Děti ve věku od 3 do 8 let mohou výrobek nakládat a vykládat.
- Děti si s výrobkem nesmí hrát.
- Čištění a uživatelskou údržbu nesmějí provádět děti bez dozoru.

Hořlavé a výbušné látky



NEBEZPEČÍ!
Nebezpečí výbuchu a požáru!

- Hromadění plynu může vést k výbuchu.
- Používá se hořlavé chladivo. Nepropíchněte trubku s chladivem.
- K čištění výrobku ani jeho příslušenství nepoužívejte žádné hořlavé kapaliny.
- Nepoužívejte spreje na odmrazování, protože mohou vytvářet výbušné plyny.



VAROVÁNÍ! Nebezpečí požáru!
Hořlavé materiály!

- Chladicí okruh a kompresor obsahují hořlavé kapaliny.
- Chladivo (R290) a plyn, kterým je naplněná izolace (cyklopentan) jsou vysoce hořlavé.
- Propan je zemní plyn s vysokou ekologickou šetrností, který je však hořlavý. Při přepravě a instalaci výrobku dbejte na to, aby nedošlo k poškození žádné součásti chladicího okruhu.
- Věnujte pozornost výstražným štítkům s nápisem „Nebezpečí požáru“ na zadní straně výrobku nebo kompresoru.
- Při používání, údržbě a likvidaci výrobku se vyhýbejte otevřenému ohni a zdrojům vznícení.
- Místnost, ve které je výrobek umístěn, důkladně vyvětrejte.

⚠ **VAROVÁNÍ!** V tomto výrobku neskladujte výbušné látky, jako jsou například aerosolové nádobky s hořlavým hnacím plynem.

⚠ **VAROVÁNÍ!** Zabraňte poškození chladicího okruhu.

Zamýšlené použití

- Tento výrobek je určen k použití v domácnosti a v podobných aplikacích, jako jsou:
  - kuchyňské kouty v obchodech, kancelářích a dalších pracovních prostorech;
  - statky;
  - klienty v hotelech, motelech a dalších obytných prostorech;
  - prostředí typu penzion.
- Výrobek nepoužívejte ve venkovním prostředí.
- Tento výrobek je vhodný pro klimatické třídy SN, N, ST a T (viz „Technické údaje"). Chladicí výkon výrobku je zaručen při okolní teplotě v rozmezí od +10 °C do +43 °C. Pokud se teplota okolí vymyká tomuto rozmezí, může dojít ke snížení chladicího výkonu.
- Tento výrobek není určen k použití jako vestavěný spotřebič.
- Nádoby a příslušenství k tomuto výrobku nejsou vhodné do mikrovlnné trouby.

Elektrická bezpečnost



VAROVÁNÍ! Riziko úrazu elektrickým proudem! Nepoužívejte poškozený výrobek. Odpojte síťovou zástrčku ze zásuvky a v případě poškození se obraťte na vašeho prodejce.

- Před připojením výrobku k elektrické síti: Zkontrolujte, zda jmenovité napětí a proud odpovídají údajům o napájení uvedeným na typovém štítku.
- Pravidelně kontrolujte, zda síťová zástrčka a síťový kabel nejsou poškozené.

  Pokud je napájecí kabel poškozen, musí jej vyměnit výrobce, jeho servisní zástupce nebo podobně kvalifikovaná osoba, aby se předešlo nebezpečí.
- Chraňte napájecí kabel před poškozením. Nenechávejte jej viset přes ostré hrany a nemačkejte jej ani neohýbejte.
- Nedotýkejte se hlavní jednotky, napájecího kabelu ani síťové zástrčky mokrýma rukama.
- Zapojte síťovou zástrčku do snadno přístupné zásuvky.
- Nevytahujte síťovou zástrčku ze zásuvky za síťový kabel.
- Chraňte výrobek, jeho napájecí kabel a zástrčku před prachem, přímým slunečním zářením, kapající a stříkající vodou.
- Hlavní jednotku neponořujte do vody ani do jiných kapalin.

Před použitím

⚠ **VAROVÁNÍ!** Zajistěte, aby ventilační otvory ve skříni výrobku nebyly ničím zakryty.

⚠ **VAROVÁNÍ!** Nepoužívejte v úložných prostorech pro potraviny tohoto výrobku žádné elektrické spotřebiče, pokud se nejedná o typy doporučené výrobcem.

⚠ **VAROVÁNÍ!** Při umístění výrobku dbejte na to, aby se napájecí kabel nezachytil ani nepoškodil.

⚠ **VAROVÁNÍ!** Na zadní stranu výrobku neumisťujte přenosné prodlužovací kabely s více zásuvkami ani přenosné napájecí zdroje.

- Před prvním použitím výrobku nebo po přepravě: Po umístění výrobku počkejte 2 hodiny. Nechte víko nádoby otevřené alespoň 2 hodiny.
- Výrobek nenaklánějte ani neumísťujte pod úhlem větším než 45°.
- Udržujte výrobek ve vzdálenosti nejméně 10 cm od jiných předmětů, aby byl zajištěn správný odvod tepla.
- Chraňte výrobek před teplem. Výrobek neumisťujte do blízkosti otevřeného ohně nebo zdrojů tepla, jako jsou kamna či topná zařízení.
- Nevystavujte výrobek extrémním podmínkám. Zabraňte následujícím podmínkám:
  – Vysoká vlhkost vzduchu nebo mokro
  – Extrémně vysoké nebo nízké teploty
  – Přímé sluneční světlo
- Je běžné, že povrch kompresoru a kondenzátoru dosahuje během provozu teplot mezi 60 °C a 90 °C; okolní oblasti mohou být velmi horké.

Provoz

⚠ **VAROVÁNÍ!** Nepoužívejte k urychlení odmrazování žádná mechanická zařízení ani jiné prostředky, s výjimkou těch, které doporučuje výrobce.

⚠ **VAROVÁNÍ!** Do výrobku plňte pouze suroviny určené k přímé spotřebě.

- Výrobek nevypínejte a znovu nezapínejte v krátkých časových intervalech. Po vypnutí výrobku počkejte alespoň 5 minut, než jej znovu zapnete. V opačném případě hrozí poškození kompresoru.
- Nepoužívejte destilovanou vodu. Doporučujeme používat pramenitou vodu. Vodu z kohoutku používejte pouze v případě, že se nacházíte v oblasti, kde je pití vody z kohoutku bezpečné.
- Nepoužívejte žádné jiné příslušenství než to, které bylo dodáno spolu s výrobkem.
- Dlouhodobé otevření víka může způsobit výrazný nárůst teploty v nádobě. To může vést ke zkažení nápoje.
- Nenaplňujte nádobu nad značku maximálního naplnění.
- Během provozu se nedotýkejte pohyblivých částí. Při plnění nebo používání výrobku se vyhněte kontaktu vlasů a oděvu s nádobou.
- Během používání nenechávejte výrobek bez dozoru.
- Ujistěte se, že je nádoba během provozu pevně upevněna a víko uzavřeno.
- Nikdy nenechte žádné součásti výrobku spadnout na zem. Hrubé zacházení může způsobit nevratné poškození výrobku.

⚠ **VAROVÁNÍ:** Naplňujte pouze pitnou vodou.

⚠ **VAROVÁNÍ:** V zadní části spotřebiče neumisťujte více přenosných zásuvek nebo přenosných zdrojů napájení.

Instalace a umístění

- Ujistěte se, že napájecí napětí odpovídá rozsahu uvedenému na typovém štítku a že uzemnění zásuvky je v pořádku.
- Dodržujte minimální vzdálenost 200 mm od jiných předmětů a zajistěte, aby žádné překážky nebránily proudění vzduchu ventilačními otvory.

- Při umístění přístroje dbejte na to, aby se napájecí kabel nezachytil ani nepoškodil, a vyhněte se umístění více přenosných zásuvek na zadní straně přístroje.
- Výrobek nepřevracejte ani nenaklánějte do úhlu většího než 45°.
- Před prvním použitím počkejte alespoň 2 hodiny po umístění přístroje a během této doby nechte průhledné víko otevřené.
- Připojte spotřebič pouze k přívodu pitné vody.

Manipulace a bezpečnost chladiva (R290)

- Tento spotřebič obsahuje R290, hořlavý přírodní plyn.
- Zajistěte, aby během přepravy nebo montáže nedošlo k poškození žádných součástí chladicího okruhu.
- V případě porušení chladicího okruhu se vyhýbejte otevřenému ohni a zdrojům vznícení a místnost důkladně vyvětrejte.
- V tomto spotřebiči neskladujte výbušné látky, jako jsou například aerosolové nádobky s hořlavým hnacím plynem.
- K urychlení odmrazování nepoužívejte žádná mechanická zařízení ani jiné prostředky kromě těch, které doporučuje výrobce.
- Nepoužívejte přístroj v blízkosti otevřeného ohně, varných desek nebo sporáků.

Provoz a elektrická bezpečnost

- Aby nedošlo k úrazu elektrickým proudem, nelijte vodu na kabel, zástrčku ani ventilační otvory a přístroj neponořujte do vody ani jiných kapalin.
- Nezapínejte zařízení příliš často; dodržujte minimální interval 5 minut, abyste předešli poškození kompresoru.
- Nepoužívejte v přihrádkách na potraviny žádné elektrické spotřebiče, pokud to výrobce výslovně nedoporučuje.
- Používejte pouze příslušenství doporučené výrobcem a spotřebič nepoužívejte venku.

Údržba a servis

- Před čištěním, údržbou nebo přemístěním spotřebiče je nutné odpojit napájecí kabel ze zásuvky.
- Pokud je napájecí kabel poškozený, musí být vyměněn výrobcem, servisním technikem nebo jinou osobou s odpovídající kvalifikací, aby se předešlo nebezpečí.
- Pravidelně čistěte povrchy, které přicházejí do styku s potravinami, a přístupné odtokové systémy.
- Vyčistěte nádrže na vodu, pokud nebyly používány po dobu 48 hodin, nebo propláchněte systém, pokud z něj nebyla odebrána voda po dobu 5 dnů.
- Za žádných okolností nečistěte přístroj drhnoucími prášky, tvrdými předměty ani chemikáliemi, jako jsou kyseliny, benzín nebo olej.
- Pokud bude spotřebič delší dobu prázdný, vypněte jej, odmrazte, vyčistěte, vysušte a nechte dvířka otevřená, aby se zabránilo vzniku plísní.

Čištění a péče

VAROVÁNÍ! Riziko úrazu elektrickým proudem! Před čištěním: Vypněte výrobek. Vytáhněte síťovou zástrčku ze zásuvky.

- Nepokoušejte se otevírat hlavní jednotku ani výrobek opravovat. V případě poruchy se obraťte na náš zákaznický servis (viz „Servis“) nebo nechte výrobek opravit kvalifikovaným odborníkem.
- Aby nedošlo ke kontaminaci potravin, dodržujte následující pokyny:
  – Pravidelně čistěte povrchy, které mohou přijít do styku s potravinami, a přístupné odtokové systémy.
  – Pokud jste výrobek nepoužívali po dobu 48 hodin: Vyčistěte nádobu a odkapávací misku (viz „Čištění a údržba“).
  – Pokud byl výrobek delší dobu prázdný: Vypněte výrobek. Nechte výrobek rozmrazit, vyčistěte jej a nechte jej uschnout. Nechte víko otevřené, aby se tam nevytvořila plíseň.
- K rozmrazování výrobku nepoužívejte mechanická zařízení. K odmrazení výrobku spusťte funkci automatického čištění (viz „Funkce automatického čištění/ Odmrazování“).

Likvidace

- Výrobek likvidujte výhradně v autorizovaném sběrném dvoře. Výrobek nevhazujte do ohně.
- Výrobek zlikvidujte řádným způsobem v souladu s platnými místními předpisy týkajícími se hořlavých chladiv.

První nastavení výrobku

Vybalení výrobku a základní čištění

1. Vyberte výrobek z obalu a odstraňte všechen obalový materiál a plastové obaly.
2. Zkontrolujte, zda balení obsahuje všechny součásti uvedené v dokumentaci (viz „Rozsah dodávky“).
3. Zkontrolujte, zda jsou výrobek a všechny jeho součásti v dobrém stavu, v případě zjištění poškození nebo závady výrobek nepoužívejte, ale postupujte podle postupu popsaného v kapitole „Záruka“.
4. Před prvním použitím: Vyčistěte všechny části výrobku (viz „Čištění a údržba“).
5. Umístěte stroj na rovnou plochu. Zajistěte, aby mezi zadní stranou přístroje a stěnou byl pro větrání volný prostor alespoň 200 mm.
6. Počáteční doba odpočinku: Před prvním použitím nechte stroj stát na místě s otevřeným průhledným víkem a vyjmutou záchytní miskou na led po dobu nejméně dvou hodin.

Provoz

INFO:

Ovládání tlačítky

- Režim pohotovosti: Po připojení se na displeji na 1 sekundu zobrazí celá obrazovka, ozve se zvukový signál a kontrolka napájení bliká v delších intervalech.
- Tlačítko napájení: Klepnutím přejděte do výběru funkcí (ozve se zvukový signál, kontrolka napájení svítí nepřetržitě). Pokud se ho dotknete během výroby ledu, přepne se po vyprázdnění do pohotovostního režimu.
- Výběr ledu: Klepnutím na tlačítko pro velké nebo malé ledové kostky přepnete do příslušného režimu výroby ledu (kontrolky budou svítit nepřetržitě).
- Časový limit: Pokud v rozhraní pro výběr nedojde k žádnému výběru do 1 minuty, stroj se vrátí do pohotovostního režimu.

Příprava kostky ledu

1. Stiskněte tlačítko „Push“ na vrchním víku, aby se víko zvedlo, odklopte ho a doplňte čistou vodu až po značku Max. Ujistěte se, že je během procesu vložena záchytná miska na led. Chcete-li ji sejmout nebo nasadit, ručně otočte průhledné víko a uchopte za rukojeť podnosu.
2. V pohotovostním režimu stiskněte tlačítko napájení, vyberte tlačítko pro velké nebo malé ledové kostky a stiskněte znovu tlačítko napájení, aby se zařízení spustilo.

3. Jakmile je záchytná miska na led plná, kontrolka naplnění ledem bude svítit nepřetržitě. Stroj přestane vyrábět led, jakmile snímač zjistí, že zásobník je plný. Pomocí lžíce na kostky ledu **6** vyjměte kostky ledu ihned po skončení cyklu, aby se neroztály a nezpůsobily později přetečení vody.

ⓘ **POZNÁMKY:**

Doporučená teplota okolí je 12 °C – 35 °C; teplota vody 15 °C – 20 °C.

Ucpání ledem: Pokud poslední deska s ledem narazí na led, který již v zásobníku je, nemusí se na stroji rozsvítit kontrolka naplnění ledem; místo toho může stroj spustit program s dlouhým výdejem. V takovém případě byste měli přepnout do pohotovostního režimu, ručně odstranit led a stisknutím tlačítka napájení pokračovat.

Režim vypnutí: Tento výrobek je navržen tak, aby po ukončení hlavní funkce a 10 minutách nečinnosti uživatele přešel do „režimu vypnutí" za účelem úspory energie.

Časový limit výběru: Pokud se nacházíte v nabídce funkcí a do 1 minuty neprovedete výběr, stroj se automaticky vrátí do pohotovostního režimu.

Funkce přednastavení zapnutí

1. V režimu výběru stiskněte tlačítko Preset (ozve se zvukový signál, kontrolka předvolby bliká, kontrolka napájení svítí trvale a na displeji se zobrazí 00:00).
2. Pomocí tlačítka pro velké ledové kostky můžete dobu prodloužit a pomocí tlačítka pro malé ledové kostky ji zkrátit (max. 24 hodin). K přepínání číslic použijte tlačítko Preset.
3. Podržte tlačítko Preset stisknuté po dobu 5 sekund. Vyberte velikost ledu; pokud ji nevyberete do 1 minuty, nastaví se automaticky malý led.
4. Chcete-li operaci zrušit, stiskněte během odpočítávání tlačítko napájení a ukončete tak režim předvolby.

Funkce automatického čištění

Základní čištění: V pohotovostním režimu stiskněte tlačítko pro čištění. Čerpadlo běží 3 minuty (kontrolka bliká). Po skončení tříminutového cyklu čerpání vody přejde stroj do pohotovostního režimu. Poté musíte vypustit vodu z nádrže a doplnit ji čerstvou pitnou vodou, abyste mohli začít vyrábět led.

Hluboké čištění: Stiskněte a podržte tlačítko pro čištění po dobu 5 sekund, aby se spustil vypouštěcí ventil na 3 minuty a 30 sekund a vypustila se voda z horní nádrže (svítí nepřerušovaně). Po uplynutí 3 minut a 30 sekund od spuštění vypouštěcího ventilu se stroj automaticky vrátí do pohotovostního režimu.

Ruční zastavení: Tyto procesy můžete také předčasně ukončit stisknutím tlačítka napájení, čímž se stroj okamžitě přepne do pohotovostního režimu.

Odstraňování problémů

Problém	Příčina	Řešení
Bzučení kompresoru	Napětí nižší, než je doporučeno	Zastavte a počkejte, až se napětí vrátí do normálu.
Kontrolka nedostatku vody svítí	Nedostatek vody; plovák nevystoupá; čerpadlo je poškozené/zamrzlé.+1	Doplňte vodu až po značku MAX, stiskněte tlačítko Power pro zhasnutí kontrolky a restartujte zařízení.
Displej je vypnutý	Není napájení nebo je spálená pojistka	Zkontrolujte připojení napájecího kabelu nebo vyměňte pojistku.
Led je příliš velký	Byla zvolena nesprávná velikost nebo je v zásobníku starý led	Vyberte malou velikost; příští cyklus bude normální.
Nedochází k výrobě ledu	Chybí chladivo; poškozený kompresor nebo ventilátor	Zavolejte na zákaznickou linku.
Ohřev vody	Porucha solenoidu	Vyměňte solenoidový ventil.
Kontrolka naplnění ledem nesvítí	Poškozený senzor nebo rušení ze strany slunečního záření	Znovu připojte infračervené terminály nebo zavolejte servis.

Problém	Příčina	Řešení
Na displeji se zobrazuje **E1**.	Porucha digitálního připojení v rámci zařízení	Vypněte výrobek. Vytáhněte síťovou zástrčku ze zásuvky a znovu ji zapojte. Zapněte výrobek. Pokud problém přetrvává, obraťte se na náš zákaznický servis (viz „Servis“) nebo nechte výrobek opravit kvalifikovaným odborníkem.
Na displeji se zobrazí **E2** nebo **E3**.	Porucha vnitřních snímačů teploty nebo časových snímačů.	
Na displeji se zobrazuje **E4**.	Čerpadlo nečerpá vodu správně. Zkontrolujte, zda není čerpadlo poškozené nebo zda není dno spodní nádrže pokryto kousky ledu.	
Obrazovka zobrazuje dokola „-“ „–“ „–“ „–“	Padající led je abnormální.	Znovu spusťte proces výroby ledu a zkuste to znovu, nebo počkejte, až led sám odpadne.
Na displeji se zobrazuje „----“	Za poslední hodinu nebyl zaznamenán žádný pád ledu.	**Zkontrolujte, zda se v systému nehromadí led:** Zkontrolujte, zda se na mřížce výparníku neusadil led v důsledku výpadku proudu nebo poruchy. Nebo, **Spusťte program čištění:** Stisknutím tlačítka pro čištění spustíte čisticí cyklus, který pomůže roztavit nebo uvolnit přilepené kostky ledu, aby vypadly. Nebo **Ruční reset:** Přepněte stroj do pohotovostního režimu, ručně odstraňte veškerý led, který blokuje senzory, a stisknutím tlačítka napájení znovu spusťte proces výroby ledu. Případně můžete počkat, až led sám odpadne, a teprve poté se pokusit stroj znovu spustit.

Nucené vyprazdňování: Pokud dojde k výpadku proudu a na rozvodné síti zůstane led, nesnažte se jej odstraňovat.
V pohotovostním režimu podržte tlačítko napájení stisknuté po dobu 5 sekund, aby se led z stroje vyprázdnil.

ⓘ **POZNÁMKY:** Pokud se kompresor právě zastavil kvůli přetížení nebo výpadku proudu, musíte počkat 3 minuty, než se deaktivuje ochrana systému, a teprve poté bude toto tlačítko funkční.

Čištění a péče

⚠ **VAROVÁNÍ! Riziko úrazu elektrickým proudem!**
Před čištěním: Vytáhněte síťovou zástrčku ze zásuvky.

⚠ **VAROVÁNÍ! Riziko úrazu elektrickým proudem!**
Hlavní jednotku neponořujte do vody ani do jiných kapalin. Hlavní jednotku nevystavujte tekoucí vodě.

⚠ **POZNÁMKA! Nebezpečí poškození výrobku!**
K čištění výrobku nepoužívejte žádné abrazivní nebo agresivní čisticí prostředky, tvrdé kartáče ani ostré předměty.

ⓘ **INFO:** Před demontáží výrobku a vyčištěním všech součástí: Spusťte funkci automatického čištění (viz „Funkce automatického čištění/Odmrazování“).

Demontáž

Rozstřikovací trubka: Pokud je rozstřikovací trubka znečištěná nebo jsou otvory ucpané, lze ji rozebrat a vyčistit.

Záchytná miska na led: Ručně odklopte průhledný kryt a zvedněte rukojeť záchytní misky na led.

Čištění

Díl	Způsob čištění
Pouzdro Víko Panel	☐ Otřete díl mírně navlhčeným hadříkem. ☐ Na odolné nečistoty naneste na hadřík jemný čisticí prostředek.
Záchytná miska na led Lžíce na kostky ledu	☐ Části očistěte vodou a trochou prostředku na mytí nádobí. ☐ Poté části opláchněte čistou vodou.

☐ Po čištění: Všechny díly nechte důkladně vyschnout.
☐ Nepoužívejte chemikálie, kyseliny, benzín ani olej.

Skladování

ⓘ **INFO:**

- Vodu v nádržce vyměňujte alespoň jednou denně.
- Výrobek skladujte v kompletně smontovaném stavu a ve svislé poloze.
- Při zvedání výrobku jej držte za spodní část hlavní jednotky.

☐ Pokud výrobek delší dobu nepoužíváte:
— Vypusťte veškerou vodu a zařízení vyčistěte. Udržujte ventilační otvory volné.
☐ Výrobek zakryjte a skladujte na chladném a suchém místě mimo dosah přímého slunečního záření.

Zlikvidování



Při třídění odpadu se řiďte podle označení obalových materiálů zkratkami (a) a čísly (b), s následujícím významem: 1–7: umělé hmoty / 20–22: papír a lepenka / 80–98: složené látky.



O možnostech likvidace vysloužilých zařízení se informujte u správy vaší obce nebo města.



Po dosažení konce životnosti výrobek správně zlikvidujte a nevhazujte do komunálního odpadu. Informace o sběrných dvorech a otevíracích hodinách získáte u své obecní správy.

Záruka

Výrobek byl vyroben podle přísných směrnic kvality a před dodáním pečlivě otestován. V případě materiálních nebo výrobních vad máte zákonná práva vůči prodejci výrobku. Vaše zákonná práva nejsou níže uvedenou zárukou nijak omezená.

Záruka na tento výrobek je 3 roky od data zakoupení. Záruční doba začíná dnem zakoupení. Originál dokladu o zakoupení si uschovejte na bezpečném místě, protože tento doklad je vyžadován jako doklad o koupi.

Jakékoli poškození nebo závady, které se vyskytly již v okamžiku nákupu, musí být nahlášeny ihned po vybalení výrobku.

Pokud se u výrobku během 3 let od data zakoupení projeví vada materiálu nebo výrobní vada, pak vám ho podle naší volby bezplatně opravíme nebo vyměníme. Záruční doba se po uznané reklamaci neprodlužuje. To platí také pro vyměněné a opravené díly.

Tato záruka je neplatná, pokud byl výrobek poškozený nebo nesprávně používaný anebo udržovaný.

Záruka se kryje na materiálové a výrobní vady. Tato záruka se nevztahuje na díly výrobku, které podléhají běžnému opotřebení, a tím platí jako opotřebitelné díly (např. baterie, hadice, inkoustové barevné patrony), ani se nevztahuje na poškození rozbitných dílů, např. spínačů nebo dílů ze skla.

Postup v případě uplatňování záruky

Pro zajištění rychlého zpracování Vašeho případu se řiďte následujícími pokyny:

Pro všechny požadavky si připravte pokladní stvrzenku a číslo artiklu (IAN 558209_2507) jako doklad o zakoupení.

Číslo artiklu najdete na typovém štítku, gravuře, titulní stránce návodu (vlevo dole) nebo na nálepce na zadní nebo spodní straně.

V případě poruch funkce nebo jiných závad nejdříve kontaktujte, telefonicky nebo e-mailem, v následujícím textu uvedené servisní oddělení.

Výrobek registrovaný jako vadný potom můžete s přiloženým dokladem o zakoupení (pokladní stvrzenkou) a údaji k závadě a kdy k ní došlo, bezplatně zaslat na adresu servisu, která Vám byla sdělena.

Servis

CZ **Servis Česká republika**
Tel.: 800 143 873
E-Mail: owim@lidl.cz

CE

Použité varovania a symboly ..... Strana 80
Zamýšľané použitie ..... Strana 80
Rozsah dodávky ..... Strana 80
Zoznam dielov ..... Strana 81
Technické údaje ..... Strana 81
Bezpečnostné pokyny ..... Strana 82
Prvé nastavenie výrobku ..... Strana 86
Vybalenie výrobku a základné čistenie ..... Strana 86
Obsluha ..... Strana 86
Príprava kocky ľadu ..... Strana 86
Prednastavená funkcia zapnutia ..... Strana 87
Funkcia automatického čistenia ..... Strana 87
Riešenie problémov ..... Strana 87
Čistenie a starostlivosť ..... Strana 88
Demontáž ..... Strana 88
Čistenie ..... Strana 88
Skladovanie ..... Strana 89
Likvidácia ..... Strana 89
Záruka ..... Strana 89
Postup v prípade poškodenia v záruke ..... Strana 89
Servis ..... Strana 89

Použité varovania a symboly V návode na použitie a na balení sa používajú nasledovné varovania:			
	**NEBEZPEČENSTVO!** – Označuje nebezpečenstvo s vysokým rizikom, ktoré môže viesť k smrti alebo vážnemu zraneniu, ak sa mu nezabráni (napr. nebezpečenstvo udusenia)		Postupujte podľa pokynov v používateľskej príručke!
	**VAROVANIE!** – Označuje nebezpečenstvo so stredným rizikom, ktoré môže viesť k smrti alebo vážnemu zraneniu, ak sa mu nezabráni (napr. riziko úrazu elektrickým prúdom)		**VAROVANIE!** Nebezpečenstvo úrazu elektrickým prúdom!
	**UPOZORNENIE!** – Označenie nebezpečenstva s nízkym rizikom, ktoré by mohlo mať za následok ľahké alebo stredne ťažké zranenie, ak sa mu nezabráni (napr. riziko obarenia)		**VAROVANIE!** Nebezpečenstvo výbuchu! Výbušniny!
	**POZNÁMKA!** – Upozorňuje na možné poškodenie majetku/výrobku, ak sa tomu nezabráni (napr. riziko skratu)		**VAROVANIE!** Nebezpečenstvo požiaru! Horľavé materiály!
	**INFO:** Tento symbol s označením „Info“ obsahuje ďalšie užitočné informácie.		Striedavý prúd/napätie
	Manipulujte opatrne!		Označuje správnu vzpriamenú polohu prepravného obalu.
	Chráňte ho pred dažďom!		Bezpečné pre potraviny Tento výrobok nemá žiadny nepriaznivý vplyv na chuť ani vôňu.
CE	Značka CE potvrdzuje zhodu s príslušnými smernicami EÚ, ktoré sa vzťahujú na daný výrobok.		Bezpečnostné informácie Pokyny na používanie

STROJ NA VÝROBU ĽADOVÝCH KOCIEK

Zamýšľané použitie

- Tento výrobok je možné použiť na výrobu kociek ľadu z pitnej vody.
- Tento výrobok je určený výlučne na súkromné použitie.
- Výrobok nie je určený na komerčné použitie ani na podobné účely.
- Výrobok je vhodný len na použitie v interiéri.
- Akékoľvek iné použitie alebo úprava výrobku sa považujú za nesprávne použitie a môžu spôsobiť poškodenie.
- Výrobca nenesie žiadnu zodpovednosť za škody spôsobené nesprávnym používaním.

Rozsah dodávky

Po rozbalení výrobku skontrolujte, či je dodávka úplná a či sú všetky časti v dobrom stave.
Pred použitím odstráňte všetky obalové materiály.

1 Hlavná jednotka
1 Kôš na ľadové kocky
1 Naberačka na ľadové kocky
1 Návod na použitie

Zoznam dielov

Pred prečítaním si rozložte strany s obrázkami a oboznámte sa so všetkými funkciami výrobku.

Obr. A

1 Priehľadné veko
2 Miska na zachytávanie ľadu
3 Odklápacie veko na vodnú nádrž
4 Horné veko
5 Kryt
6 Naberačka na ľadové kocky
7 Ovládací panel
8 Napájací kábel so zástrčkou

Obr. B

9 Hlavný vypínač
10 Tlačidlo na veľké kocky ľadu
11 Tlačidlo na malé kocky ľadu
12 Tlačidlo čistenia
13 Kontrolka čistenia
14 Kontrolka nedostatku vody
15 Kontrolka naplnenia ľadu
16 Prednastavené tlačidlo na zapnutie

Technické údaje

Vstupné napätie:	220 - 240 V~, 50 Hz
Spotreba energie v režime vypnutia*:	0,5 W
Menovitý prúd:	2,0 A
Trieda ochrany:	I
Klimatická trieda:	SN/N/ST/T
Objem misky na zachytávanie ľadu	2 l
Chladiace médium:	R290 (propán)
Plyn na vstrekovanie izolácie:	cyklopentán (C_5H_{10})
Objem nádrže na vodu:	2,0 l
Denná produkcia ľadu:	21 kg za 24 hodín

Informácie o chladive R290

- V tomto výrobku sa ako chladivo a izolačné materiály používajú R290 a cyklopentán, ktoré sú na 100 % bez HCFC. To prispieva k ochrane ozónovej vrstvy a zmierňuje takzvaný skleníkový efekt. Tieto spotrebiče možno rozpoznať podľa označenia „Chladivo R290“ na typovom štítku.
- Uistite sa, že chladiaci okruh nie je poškodený, pretože malé množstvá R290 môžu v prípade úniku prispievať k skleníkovému efektu. To platí tak pri preprave výrobku, ako aj počas celej doby jeho životnosti. Nezabudnite tiež výrobok správne zlikvidovať v súlade s miestnymi predpismi.
- V nasledujúcej tabuľke sú vysvetlené jednotlivé klimatické triedy:

Klimatická trieda	Význam	Okolitá teplota
SN	Vhodné pre mierne podnebné pásmo	+10 °C až +32 °C
N	Vhodné pre bežné klimatické podmienky	+16 °C až +32 °C
ST	Vhodné pre subtropickú zónu	+16 °C až +38 °C
Ut	Vhodné pre tropickú triedu	+16 °C až +43 °C

* Výrobok sa automaticky prepne do režimu nečinnosti po 10 minútach nečinnosti (po ukončení hlavnej funkcie (výroba ľadu alebo čistenie) a akejkoľvek následnej automatickej údržby, ako je režim udržiavania chladu; pozri časť „Prevádzka“).

Bezpečnostné pokyny

PRED POUŽITÍM VÝROBKU SA OBOZNÁMTE SO VŠETKÝMI BEZPEČNOSTNÝMI INFORMÁCIAMI A NÁVODOM NA POUŽITIE! AK VÝROBOK ODOVZDÁVATE ĎALEJ, PRILOŽTE K NEMU AJ VŠETKY DOKUMENTY!

V prípade poškodenia v dôsledku nedodržania tohto návodu na použitie zaniká platnosť záruky! Za následné škody nepreberáme žiadnu zodpovednosť! V prípade materiálnych škôd alebo zranení osôb spôsobených nesprávnou manipuláciou alebo nedodržaním bezpečnostných pokynov nepreberáme žiadnu zodpovednosť!

Deti a osoby s obmedzeniami

⚠ VAROVANIE! RIZIKO STRATY ŽIVOTA ALEBO NEHODY DOJČIAT A DETÍ!

Nikdy nedovoľte deťom hrať sa s obalovým materiálom bez dozoru. Obalový materiál predstavuje nebezpečenstvo udusenia. Deti často podceňujú nebezpečenstvá. Skladujte obalový materiál vždy mimo dosahu detí.

- Tento výrobok môžu používať deti vo veku od 8 rokov a osoby so zníženými fyzickými, zmyslovými alebo mentálnymi schopnosťami alebo s nedostatočnými skúsenosťami a znalosťami, ak sú pod dohľadom alebo boli poučené o bezpečnom používaní zariadenia a chápu s tým spojené riziká.
- Deti vo veku od 3 do 8 rokov môžu výrobok nakladať a vykladať.
- Deti sa s výrobkom nesmú hrať.
- Čistenie a údržbu nesmú vykonávať deti bez dozoru.

Horľavé a výbušné látky



NEBEZPEČENSTVO! Nebezpečenstvo výbuchu a požiaru!

- Hromadenie plynu môže viesť k výbuchu.
- Používa sa horľavé chladivo. Neprepichnite chladiacu rúrku.
- Na čistenie výrobku a jeho príslušenstva nepoužívajte horľavé kvapaliny.
- Nepoužívajte spreje na odmrazovanie, pretože môžu vytvárať výbušné plyny.



VAROVANIE! Nebezpečenstvo požiaru! Horľavé materiály!

- Chladiaci okruh a kompresor obsahujú horľavé kvapaliny.
- Chladivo (R290) a plyn na vypĺňanie izolácie (cyklopentán) sú vysoko horľavé.
- Propán je zemný plyn s vysokou mierou ekologickej kompatibility, ktorý je však horľavý. Pri preprave a inštalácii výrobku dbajte na to, aby nedošlo k poškodeniu žiadnej súčasti chladiaceho okruhu.
- Všimnite si výstražné nápisy „Nebezpečenstvo požiaru“ na zadnej strane výrobku alebo kompresora.
- Pri používaní, údržbe a likvidácii výrobku sa vyhýbajte otvorenému ohňu a zdrojom vznietenia.
- Dôkladne vyvetrajte miestnosť, v ktorej sa výrobok nachádza.

⚠ **VAROVANIE!** V tomto výrobku neskladujte výbušné látky, ako sú aerosólové nádoby s horľavým hnacím plynom.

⚠ **VAROVANIE!** Nepoškodzujte chladiaci okruh.

Zamýšľané použitie

- Tento výrobok je určený na použitie v domácnosti a pri podobných činnostiach, ako sú:
  - kuchynské priestory v obchodoch, kanceláriách a iných pracovných prostrediach;
  - farmy;
  - klientmi v hoteloch, moteloch a iných ubytovacích zariadeniach;
  - prostredia typu penzión s raňajkami.
- Výrobok nepoužívajte vo vonkajšom prostredí.
- Tento výrobok je vhodný pre klimatické triedy SN, N, ST a T (pozri „Technické údaje“). Chladiaci výkon výrobku je zaručený pri teplotách okolia od +10 °C do +43 °C. Ak sa teplota okolia odchyľuje od tohto rozsahu, môže dôjsť k zníženiu chladiacej výkonnosti.
- Tento výrobok nie je určený na použitie ako vstavaný spotrebič.
- Nádoby a príslušenstvo k tomuto výrobku nie sú vhodné do mikrovlnnej rúry.

Elektrická bezpečnosť



VAROVANIE! Nebezpečenstvo úrazu elektrickým prúdom!
Nepoužívajte poškodený výrobok. Odpojte sieťovú zástrčku zo zásuvky a v prípade poškodenia sa obráťte na predajcu.

- Pred pripojením výrobku k elektrickej sieti: Skontrolujte, či menovité napätie a menovitý prúd zodpovedajú údajom o napájaní zo siete uvedeným na typovom štítku.
- Pravidelne kontrolujte napájaciu zástrčku a napájací kábel, či nie sú poškodené. Ak je napájací kábel poškodený, musí ho vymeniť výrobca, jeho servisný technik alebo iná kvalifikovaná osoba, aby sa predišlo nebezpečenstvu.
- Chráňte napájací kábel pred poškodením: Nenechávajte ho visieť nad ostrými hranami a nestláčajte ho ani neohýbajte.
- Nedotýkajte sa hlavného zariadenia, napájacieho kábla ani sieťovej zástrčky mokrými rukami.
- Zapojte sieťovú zástrčku do ľahko prístupnej zásuvky.
- Nevytiahnite sieťovú zástrčku zo zásuvky za napájací kábel.
- Chráňte výrobok, jeho napájací kábel a napájaciu zástrčku pred prachom, priamym slnečným žiarením, kvapkajúcou a striekajúcou vodou.
- Hlavnú jednotku neponárajte do vody ani do žiadnych iných tekutín.

Pred použitím

⚠ **VAROVANIE!** Zabezpečte, aby ventilačné otvory v kryte výrobku neboli ničím zakryté.

⚠ **VAROVANIE!** V priestoroch na uchovávanie potravín tohto výrobku nepoužívajte žiadne elektrické spotrebiče, pokiaľ nie sú typu odporúčaného výrobcom.

⚠ **VAROVANIE!** Pri umiestňovaní výrobku sa uistite, že napájací kábel nie je zachytený ani poškodený.

⚠ **VAROVANIE!** Na zadnú stranu výrobku neumiestňujte prenosné rozbočovače ani prenosné napájacie zdroje.

- Pred prvým použitím výrobku alebo po preprave: Po umiestnení výrobku počkajte 2 hodiny. Nechajte veko nádoby otvorené aspoň 2 hodiny.
- Produkt nenakláňajte ani neumiestňujte pod uhlom väčším ako 45°.

- Výrobok umiestnite najmenej 10 cm od iných predmetov, aby bolo zabezpečené správne odvádzanie tepla.
- Chráňte výrobok pred teplom. Výrobok neumiestňujte do blízkosti otvoreného ohňa ani zdrojov tepla, ako sú sporáky alebo vykurovacie zariadenia.
- Nevystavujte výrobok extrémnym podmienkam. Zabráňte týmto stavom:
  – Vysoká vlhkosť alebo vlhko
  – Extrémne vysoké alebo nízke teploty
  – Priame slnečné žiarenie
- Je bežné, že povrchy kompresora a kondenzátora dosahujú počas prevádzky teploty v rozmedzí 60 °C až 90 °C; okolité časti môžu byť veľmi horúce.

Obsluha

⚠ **VAROVANIE!** Nepoužívajte mechanické zariadenia ani iné prostriedky na urýchlenie odmrazovania, okrem tých, ktoré odporúča výrobca.

⚠ **VAROVANIE!** Do výrobku vkladajte výlučne suroviny určené na konzumáciu.

- Výrobok nevypínajte a opäť nezapínajte v krátkych intervaloch. Po vypnutí výrobku počkajte aspoň 5 minút, než ho opäť zapnete. V opačnom prípade hrozí poškodenie kompresora.
- Nepoužívajte destilovanú vodu. Odporúčame používať pramenitú vodu. Vodu z vodovodu používajte len vtedy, ak sa nachádzate v oblasti, kde je pitná voda z vodovodu bezpečná.
- Nepoužívajte žiadne iné príslušenstvo ako to, ktoré bolo dodané spolu s výrobkom.
- Ak necháte veko otvorené dlhší čas, môže to spôsobiť výrazné zvýšenie teploty v nádobe. To môže spôsobiť znehodnotenie nápoja.
- Nenapĺňajte nádobu nad úroveň maximálnej značky.
- Počas prevádzky sa nedotýkajte pohyblivých častí. Pri nakladaní alebo obsluhe výrobku sa vyhýbajte kontaktu vlasov a odevov s nádobou.
- Počas používania nenechávajte výrobok bez dozoru.
- Uistite sa, že je nádoba počas prevádzky správne upevnená a veko je zatvorené.
- Nikdy neupustite žiadnu súčasť výrobku. Hrubé zaobchádzanie môže spôsobiť nenapraviteľné poškodenie výrobku.

⚠ **VAROVANIE:** Napĺňajte výlučne pitnou vodou.

⚠ **VAROVANIE:** Na zadnej strane spotrebiča neumiestňujte viacero prenosných zásuviek alebo prenosných napájacích zdrojov.

Inštalácia a umiestnenie

- Uistite sa, že napájacie napätie zodpovedá rozsahu uvedenému na typovom štítku a že uzemnenie zásuvky je v poriadku.
- Dodržujte minimálnu vzdialenosť 200 mm od iných predmetov a zabezpečte, aby žiadne predmety neblokovali ventilačné otvory.
- Pri umiestňovaní spotrebiča sa uistite, že napájací kábel nie je zachytený ani poškodený, a vyhnite sa umiestňovaniu viacerých prenosných zásuviek na zadnej strane zariadenia.
- Výrobok neprevracajte ani nenakláňajte pod uhlom väčším ako 45°.

- Pred prvým použitím počkajte aspoň 2 hodiny po umiestnení zariadenia a počas tejto doby nechajte priehľadné veko otvorené.
- Prístroj pripájajte výlučne k prívodu pitnej vody.

Manipulácia a bezpečnosť chladiva (R290)

- Toto zariadenie obsahuje R290, horľavý prírodný plyn.
- Uistite sa, že žiadna súčasť chladiaceho okruhu nebola počas prepravy alebo inštalácie poškodená.
- V prípade porušenia chladiaceho okruhu sa vyhnite otvorenému ohňu alebo zdrojom vznietenia a dôkladne vyvetrajte miestnosť.
- V tomto spotrebiči neskladujte výbušné látky, ako sú napríklad aerosólové nádoby s horľavým hnacím plynom.
- Nepoužívajte na urýchlenie odmrazovania žiadne mechanické zariadenia ani iné prostriedky okrem tých, ktoré odporúča výrobca.
- Prístroj nepoužívajte v blízkosti otvoreného ohňa, horúcich platní alebo sporákov.

Prevádzka a elektrická bezpečnosť

- Aby ste sa vyhli úrazu elektrickým prúdom, nenalejte vodu na kábel, zástrčku ani ventilačné otvory a zariadenie neponárajte do vody ani iných tekutín.
- Nezapínajte zariadenie príliš často; dodržujte aspoň 5-minútový interval, aby nedošlo k poškodeniu kompresora.
- V priestoroch na uchovávanie potravín nepoužívajte elektrické spotrebiče, pokiaľ to výrobca neodporúča.
- Používajte iba príslušenstvo odporúčané výrobcom a spotrebič nepoužívajte vonku.

Údržba a servis

- Pred čistením, údržbou alebo premiestnením spotrebiča je potrebné vytiahnuť napájací kábel zo zásuvky.
- Ak je napájací kábel poškodený, musí ho vymeniť výrobca, servisný technik alebo iná kvalifikovaná osoba, aby sa predišlo nebezpečenstvu.
- Pravidelne čistite povrchy, ktoré prichádzajú do styku s potravinami, a prístupné odtokové systémy.
- Ak sa nádrže na vodu nepoužívali 48 hodín, vyčistite ich, alebo ak sa voda neodoberala 5 dní, prepláchnite systém.
- Zariadenie nikdy nečistite čistiacimi práškami, tvrdými predmetmi ani chemikáliami, ako sú kyseliny, benzín alebo olej.
- Ak spotrebič zostane dlhší čas prázdny, vypnite ho, odmrazte, vyčistite, vysušte a nechajte dvierka otvorené, aby sa v ňom nevytvorila pleseň.

Čistenie a starostlivosť



VAROVANIE! Nebezpečenstvo úrazu elektrickým prúdom! Pred čistením: Vypnite výrobok. Vytiahnite sieťovú zástrčku zo zásuvky.

- Nesnažte sa otvárať hlavnú jednotku ani opravovať výrobok. V prípade poruchy kontaktujte náš zákaznícky servis (pozri časť „Servis“) alebo nechajte výrobok opraviť kvalifikovaným odborníkom.
- Aby ste predišli kontaminácii potravín, dodržiavajte nasledujúce pokyny:
  – Pravidelne čistite povrchy, ktoré môžu prísť do styku s potravinami, a prístupné odtokové systémy.

– Ak ste výrobok nepoužívali 48 hodín: Vyčistite nádobu a odkvapkávaciu misku (pozri časť „Čistenie a starostlivosť“).
– Ak bol výrobok dlhší čas prázdny: Vypnite výrobok. Nechajte výrobok rozmraziť, vyčistite ho a nechajte uschnúť. Nechajte veko otvorené, aby sa tam nevytvorila pleseň.

- Na rozmrazovanie výrobku nepoužívajte mechanické zariadenia. Na odmrazenie výrobku spustite funkciu automatického čistenia (pozri „Funkcia automatického čistenia/Odmrazovanie“).

Likvidácia

- Výrobok odovzdajte výlučne v autorizovanom zbernom dvore. Výrobok nevyhadzujte do ohňa.
- Výrobok zlikvidujte riadne v súlade s platnými miestnymi predpismi týkajúcimi sa horľavých chladív.

Prvé nastavenie výrobku

Vybalenie výrobku a základné čistenie

1. Vyberte výrobok z obalu a odstráňte všetky obalové materiály a plastové vrecká.
2. Skontrolujte, či sú pribalené všetky diely uvedené v zozname (pozri „Rozsah balenia“).
3. Skontrolujte, či sú výrobok a všetky diely v dobrom stave, ak zistíte akékoľvek poškodenie alebo chyby, výrobok nepoužívajte, ale postupujte podľa postupu uvedeného v kapitole „Záruka“.
4. Pred prvým použitím: Vyčistite všetky časti výrobku (pozri časť „Čistenie a starostlivosť“).
5. Stroj umiestnite na rovný povrch. Zabezpečte, aby medzi zadnou časťou zariadenia a stenou bola voľná vzdialenosť minimálne 200 mm, aby bolo zabezpečené vetranie.
6. Počiatočná doba nečinnosti: Pred prvým použitím nechajte stroj na mieste s otvoreným priehľadným vekom a vyňatou miskou na zachytávanie ľadu aspoň dve hodiny.

Obsluha

ⓘ INFO:

Ovládanie tlačidlami

- Režim pohotovosti: Po pripojení sa na displeji na 1 sekundu zobrazí celý obraz, ozve sa pípnutie a kontrolka napájania bliká v dlhých intervaloch.
- Hlavný vypínač: Dotknite sa ho pre vstup do výberu funkcií (ozve sa pípnutie, kontrolka napájania svieti nepretržite). Ak sa ho dotknete počas výroby ľadu, po dokončení sa prepne do pohotovostného režimu.
- Výber ľadu: Stlačte tlačidlo na veľké kocky ľadu alebo malé kocky ľadu, aby ste prešli do príslušného režimu výroby ľadu (kontrolky budú svietiť nepretržite).
- Časový limit: Ak sa v rozhraní výberu do 1 minúty nevykoná žiadny výber, zariadenie sa vráti do pohotovostného režimu.

Príprava kocky ľadu

1. Stlačte tlačidlo „Push“ na hornom veku, aby sa zdvihlo, odklopte ho a nalejte čistú vodu po značku „Max“. Uistite sa, že je počas prevádzky vnútri umiestnená miska na zachytávanie ľadu. Ak ho chcete vybrať alebo nasadiť, ručne otočte priehľadné veko a použite rukoväť podnosu.
2. V pohotovostnom režime stlačte hlavný vypínač, vyberte tlačidlo na veľké kocky ľadu alebo na malé kocky ľadu a na spustenie zariadenia stlačte hlavný vypínač ešte raz.
3. Keď je miska na zachytávanie ľadu plná, kontrolka naplnenia ľadu svieti nepretržite. Stroj prestane vyrábať ľad, akonáhle senzor zistí, že miska je plná. Pomocou naberačky na ľadové kocky **6** vyberte kocky ľadu ihneď po skončení cyklu, aby sa neroztopili a neskôr nespôsobili pretečenie vody.

ⓘ POZNÁMKY:

Odporúčaná teplota okolia je 12 °C – 35 °C; teplota vody 15 °C – 20 °C.

Zablokovanie ľadom: Ak posledný blok ľadu narazí na ľad, ktorý sa už nachádza v miske, stroj nemusí rozsvietiť kontrolku naplnenia ľadu; namiesto toho môže spustiť dlhý program vyprázdňovania. V takomto prípade by ste mali prejsť do pohotovostného režimu, ručne odstrániť ľad a stlačením tlačidla napájania pokračovať.

Režim vypnutia: Tento výrobok je navrhnutý tak, aby po ukončení hlavnej funkcie prešiel do „režimu vypnutia“ po 10 minútach nečinnosti, čím sa šetrí energia.

Časový limit výberu: Ak sa nachádzate v rozhraní na výber funkcií a do 1 minúty nevykonáte žiadny výber, zariadenie sa automaticky vráti do pohotovostného režimu.

Prednastavená funkcia zapnutia

1. V režime výberu stlačte tlačidlo predvoľby (ozve sa pípnutie, kontrolka predvoľby bliká, kontrolka napájania svieti nepretržite a na displeji sa zobrazí 00:00).
2. Pomocou tlačidla na veľké kocky ľadu môžete čas predĺžiť a pomocou tlačidla na malé kocky ľadu skrátiť (max. 24 hodín). Na prepínanie medzi číslicami použite tlačidlo predvoľby.
3. Stlačte a podržte tlačidlo predvoľby po dobu 5 sekúnd. Vyberte veľkosť ľadu; ak ju nevyberiete do 1 minúty, systém automaticky nastaví malý ľad.
4. Ak chcete zrušiť, stlačte počas odpočítavania hlavný vypínač, čím opustíte režim predvolieb.

Funkcia automatického čistenia

Štandardné čistenie: V pohotovostnom režime stlačte tlačidlo čistenia. Vodné čerpadlo beží 3 minúty (kontrolka bliká). Po uplynutí 3-minútového cyklu čerpadla sa zariadenie prepne do pohotovostného režimu. Potom musíte z nádrže vypustiť vodu a naliať čerstvú pitnú vodu, aby ste mohli začať vyrábať ľad.

Hĺbkové čistenie: Stlačte a podržte tlačidlo čistenia po dobu 5 sekúnd, aby sa spustil vypúšťací ventil na 3 minúty a 30 sekúnd a vypustila sa voda z hornej nádrže (svieti nepretržite). Po uplynutí 3 minút a 30 sekúnd od spustenia vypúšťacieho ventilu sa zariadenie automaticky vráti do pohotovostného režimu.

Ručné zastavenie: Tieto procesy môžete tiež predčasne ukončiť stlačením hlavného vypínača, čím sa zariadenie okamžite prepne do pohotovostného režimu.

Riešenie problémov

Problém	Príčina	Riešenie
Bzučanie kompresora	Napätie nižšie, ako je odporúčané	Zastavte a počkajte, kým sa napätie ustáli.
Kontrolka nedostatku vody svieti	Nedostatok vody; plavák sa nezdvíha; čerpadlo je poškodené/zamrznuté.+1	Nalejte vodu až po značku MAX, stlačte hlavný vypínač, aby sa zhaslo kontrolné svetlo, a zariadenie reštartujte.
Displej je vypnutý	Chýba napájanie alebo je prepálená poistka	Skontrolujte pripojenie napájacieho kábla alebo vymeňte poistku.
Ľad je príliš veľký	Zlá veľkosť alebo starý ľad v miske	Zvoľte malú veľkosť; ďalší cyklus bude normálny.
Nedošlo k tvorbe ľadu	Chýba chladivo; poškodený kompresor alebo ventilátor	Zavolajte na servisnú linku.
Ohrievanie vody	Elektromagnet sa pokazil	Vymeňte elektromagnetický ventil.
Kontrolka naplnenia ľadu nesvieti	Poškodený senzor alebo rušenie zo strany slnka	Znovu pripojte infračervené terminály alebo zavolajte servis.

Problém	Príčina	Riešenie
Na displeji sa zobrazuje **E1**.	Porucha digitálneho pripojenia v zariadení	Vypnite výrobok. Odpojte sieťovú zástrčku a znovu ju zapojte. Zapnite výrobok. Ak problém pretrváva, kontaktujte náš zákaznícky servis (pozri časť „Servis“) alebo nechajte výrobok opraviť kvalifikovaným odborníkom.
Na displeji sa zobrazí **E2** alebo **E3**.	Porucha vnútorných snímačov teploty alebo časovania.	
Na displeji sa zobrazuje **E4**.	Čerpadlo nečerpá vodu správne. Skontrolujte, či nie je čerpadlo poškodené alebo či nie je povrch spodnej nádrže pokrytý kúskami ľadu.	
Obrazovka sa otáča “-” “_” “_” “_”	Padajúci ľad je nezvyčajný.	Spustite proces výroby ľadu znova, aby ste to skúsili ešte raz, alebo počkajte, kým sa ľad oddelí sám od seba.

Problém	Príčina	Riešenie
Na displeji sa zobrazuje „----“	Za poslednú hodinu nebol zaznamenaný žiadny pád ľadu.	**Skontrolujte, či sa tam nenahromadil ľad:** Skontrolujte, či sa na mriežke výparníka nenahromadil ľad v dôsledku výpadku prúdu alebo chyby. alebo, **Spustiť čistiaci program:** Stlačte tlačidlo čistenia, aby ste spustili čistiaci cyklus, ktorý môže pomôcť roztopiť alebo uvoľniť zaseknuté kocky ľadu, aby vypadli. alebo, **Manuálne resetovanie:** Prepnite zariadenie do pohotovostného režimu, ručne odstráňte ľad, ktorý blokuje senzory, a stlačením hlavného vypínača znovu spustite proces výroby ľadu. Prípadne môžete počkať, kým ľad sám odpadne, a až potom zariadenie znovu spustiť.

Nútené vyprázdňovanie: Ak dôjde k výpadku prúdu a na mriežke zostane ľad, neodstraňujte ho násilím. V pohotovostnom režime podržte hlavný vypínač stlačený 5 sekúnd, aby sa zariadenie vynútilo vyprázdnenie zásobníka na ľad.

ⓘ **POZNÁMKY:** Ak sa kompresor práve zastavil v dôsledku preťaženia alebo výpadku napájania, musíte počkať 3 minúty, kým sa deaktivuje ochrana systému, aby sa toto tlačidlo stalo funkčným.

Čistenie a starostlivosť

⚠ **VAROVANIE! Nebezpečenstvo úrazu elektrickým prúdom!**
Pred čistením: Odpojte sieťovú zástrčku zo zásuvky.

⚠ **VAROVANIE! Nebezpečenstvo úrazu elektrickým prúdom!**
Hlavnú jednotku neponárajte do vody ani iných tekutín. Hlavnú jednotku nevystavujte pôsobeniu tečúcej vody.

⚠ **POZNÁMKA! Nebezpečenstvo poškodenia výrobku!**
Na čistenie výrobku nepoužívajte žiadne abrazívne alebo agresívne čistiace prostriedky, tvrdé kefy ani ostré predmety.

ⓘ **INFO:** Pred demontážou výrobku a vyčistením všetkých častí: Spustite funkciu automatického čistenia (pozri „Funkcia automatického čistenia/odmrazovanie“).

Demontáž

Rozvodná rúrka: Ak je rozstrekovač vody znečistený alebo sú otvory upchaté, je možné ho rozobrať a vyčistiť.

Miska na zachytávanie ľadu: Ručne odklopte priehľadné veko a zdvihnite rukoväť zásobníka na ľad.

Čistenie

Diel	Spôsob čistenia
Kryt Veko Panel	☐ Očistite časť mierne navlhčenou handričkou. ☐ V prípade odolného znečistenia použite na handričku jemný čistiaci prostriedok.
Miska na zachytávanie ľadu Naberačka na ľadové kocky	☐ Časti očistite vodou a trochou prostriedku na umývanie riadu. ☐ Potom diely opláchnite čistou vodou.

☐ Po vyčistení: Nechajte všetky časti dôkladne vyschnúť.
☐ Nepoužívajte chemikálie, kyseliny, benzín ani olej.

Skladovanie

INFO:

- Vodu v nádržke vymieňajte aspoň raz denne.
- Výrobok skladujte v kompletne zmontovanom stave a vo zvislej polohe.
- Pri zdvíhaní výrobku ho držte za spodnú časť hlavnej jednotky.
- Ak výrobok dlhší čas nepoužívate:
  - Vypustite všetku vodu a zariadenie vyčistite. Udržujte vetracie otvory voľné.
- Výrobok zakryte a skladujte na chladnom a suchom mieste mimo dosahu priameho slnečného žiarenia.

Likvidácia



Všímajte si prosím označenie obalových materiálov pre triedenie odpadu, sú označené skratkami (a) a číslami (b) s nasledujúcim významom: 1–7: Plasty / 20–22: Papier a kartón / 80–98: Spojené látky.



O možnostiach likvidácie opotrebovaného výrobku sa môžete informovať na Vašej obecnej alebo mestskej správe.



Keď výrobok dosiahne koniec svojej životnosti, zlikvidujte ho riadnym spôsobom a nevyhadzujte ho do domového odpadu. Informácie o zberných miestach a ich otváracích hodinách získate na Vašom miestnom úrade.

Záruka

Výrobok bol starostlivo vyrobený v súlade s prísnymi smernicami kvality a pred dodaním dôkladne otestovaný. V prípade materiálových alebo výrobných chýb máte zákonné práva voči predajcovi výrobku. Vaše zákonné práva nie sú žiadnym spôsobom obmedzené našou zárukou uvedenou nižšie.

Záruka na tento výrobok je 3 roky od dátumu nákupu. Záručná doba začína plynúť dátumom kúpy. Originál dokladu o kúpe si uschovajte na bezpečnom mieste, pretože tento doklad je potrebný ako dôkaz o kúpe.

Akékoľvek poškodenie alebo nedostatky prítomné už v čase nákupu je potrebné nahlásiť ihneď po vybalení výrobku.

Ak sa v priebehu 3 rokov od dátumu zakúpenia preukáže, že výrobok vykazuje chyby materiálu alebo spracovania, podľa vlastného uváženia Vám ho bezplatne opravíme alebo vymeníme. Záručná doba sa na základe poskytnutej záručnej reklamácie nepredlžuje. To platí aj pre vymenené alebo opravené diely.

Táto záruka je neplatná, ak bol výrobok poškodený alebo nesprávne používaný alebo udržiavaný.

Záruka sa vzťahuje na chyby materiálu a výrobné chyby. Táto záruka sa nevzťahuje na časti výrobku, ktoré podliehajú bežnému opotrebovaniu, a preto sa považujú za opotrebovateľné diely (napr. batérie, nabíjateľné batérie, hadice, atramentové kazety), ani na poškodenie krehkých častí, napr. spínačov alebo častí zo skla.

Postup v prípade poškodenia v záruke

Pre zaručenie rýchleho spracovania Vašej požiadavky dodržte prosím nasledujúce pokyny:

Pre všetky otázky majte pripravený pokladničný doklad a číslo výrobku (IAN 558209_2507) ako dôkaz o kúpe.

Číslo výrobku nájdete na typovom štítku, gravúre, na prednej strane Vášho návodu (dole vľavo) alebo ako nálepku na zadnej alebo spodnej strane.

Ak sa vyskytnú funkčné poruchy alebo iné nedostatky, najskôr telefonicky alebo e-mailom kontaktujte následne uvedené servisné oddelenie.

Produkt označený ako defektný potom môžete s priloženým dokladom o kúpe (pokladničný lístok) a uvedením, v čom spočíva nedostatok a kedy sa vyskytol, bezplatne odoslať na Vám oznámenú adresu servisného pracoviska.

Servis

SK **Servis Slovensko**
Tel.: 0850 232001
E-pošta: owim@lidl.sk

CE

Advertencias y símbolos utilizados ..... Página 91
Uso previsto ..... Página 91
Contenido del paquete ..... Página 91
Lista de piezas ..... Página 92
Especificaciones técnicas ..... Página 92
Instrucciones de seguridad ..... Página 93
Cofiguración inicial del producto ..... Página 98
Desembalaje del producto y limpieza básica ..... Página 98
Funcionamiento ..... Página 98
Preparar cubitos de hielo ..... Página 98
Función de programación de encendido ..... Página 99
Función de limpieza automática ..... Página 99
Resolución de problemas ..... Página 99
Limpieza y cuidado ..... Página 101
Desmontaje ..... Página 101
Limpieza ..... Página 101
Almacenamiento ..... Página 101
Eliminación ..... Página 101
Garantía ..... Página 102
Tramitación de la garantía ..... Página 102
Asistencia ..... Página 102

Advertencias y símbolos utilizados Las siguientes advertencias aparecen en este manual de usuario y en el embalaje:			
	**¡PELIGRO!** - Designa un peligro con riesgo elevado que provocará la muerte o lesiones graves si no se evita (por ejemplo, riesgo de asfixia).		¡Siga las instrucciones del manual de usuario!
	**¡ADVERTENCIA!** - Designa un peligro con riesgo moderado que puede provocar la muerte o lesiones graves si no se evita (por ejemplo, riesgo de descarga eléctrica)		**¡ADVERTENCIA!** ¡Riesgo de descarga eléctrica!
	**¡PRECAUCIÓN!** - Designación de un peligro con riesgo bajo, que podría provocar lesiones leves o moderadas si no se evita (por ejemplo, riesgo de escaldadura).		**¡ADVERTENCIA!** ¡Riesgo de explosión! ¡Materiales explosivos!
	**¡AVISO!** - Advierte de posibles daños materiales/al producto si no se evita (por ejemplo, riesgo de cortocircuito)		**¡ADVERTENCIA!** ¡Riesgo de incendio! ¡Materiales inflamables!
	**INFORMACIÓN:** Este símbolo con la palabra de señalización «Información» proporciona información útil adicional.		Corriente/tensión alterna
	¡Manipular con cuidado!		Indica la correcta posición vertical del embalaje de transporte.
	¡Mantener alejado de la lluvia!		Apto para alimentos Este producto no tiene efectos adversos sobre el sabor ni el olor.
CE	La marca CE indica la conformidad con las directivas de la UE aplicables al producto.		Información sobre seguridad Instrucciones de uso

MÁQUINA DE HIELO

Uso previsto

- El producto se puede usar para hacer cubitos de hielo a partir de agua potable.
- El producto está previsto exclusivamente para uso privado.
- El producto no está previsto para uso comercial ni para ningún otro uso similar.
- El producto sólo es apto para uso en interiores.
- Cualquier otro uso o modificación del producto se considera un uso indebido y puede ocasionar daños.
- El fabricante no se hará responsable de los daños causados por un uso inadecuado.

Contenido del paquete

Tras desembalar el producto, compruebe si la entrega está completa y si todas las piezas están en buen estado.
Retire todos los materiales de embalaje antes de su uso.

1 Unidad principal
1 Recipiente para cubitos de hielo
1 Cuchara para cubitos de hielo
1 Manual de instrucciones

Lista de piezas

Antes de leer, despliegue las páginas que contienen las ilustraciones y familiarícese con todas las funciones del producto.

Fig. A

1 Tapa transparente
2 Bandeja colectora de hielo
3 Tapa abatible del depósito de agua
4 Tapa superior
5 Carcasa
6 Cuchara para cubitos de hielo
7 Panel de control
8 Cable de alimentación con enchufe

Fig. B

9 Botón de encendido
10 Botón de grande
11 Botón de pequeño
12 Botón de limpieza
13 Luz indicadora de limpieza
14 Luz indicadora de falta de agua
15 Luz indicadora de recipiente de hielo lleno
16 Botón de programación de encendido

Especificaciones técnicas

Tensión de entrada:	220–240 V~, 50 Hz
Consumo de energía en modo apagado*:	0,5 W
Corriente nominal:	2,0 A
Clase de protección:	I
Clase climática:	SN/N/ST/T
Volumen de la bandeja colectora de hielo	2 l
Refrigerante:	R290 (propano)
Agente espumante de aislamiento:	Ciclopentano (C_5H_{10})
Volumen del depósito de agua:	2,0 l
Producción diaria de hielo:	21 kg cada 24 horas

Información sobre el refrigerante R290

- En el producto se utilizan R290 y ciclopentano como refrigerante y materiales aislantes 100 % libres de HCFC. Esto ayuda a proteger la capa de ozono y reduce el llamado efecto invernadero. Este tipo de aparatos se pueden identificar mediante el aviso «Refrigerante R290» en la etiqueta de características.
- Asegúrese de que el circuito del refrigerante no sufra daños, ya que pequeñas cantidades de R290 pueden contribuir al efecto invernadero si se liberan. Esto se aplica tanto durante el transporte del producto como durante toda su vida útil. Asegúrese también de desechar este producto correctamente de acuerdo con las normativas locales.
- Las diferentes clases climáticas se explican en la siguiente tabla.

Clase climática	Significado	Temperatura ambiente
SN	Adecuado para climas inferiores al normal.	+10 °C a +32 °C
N	Adecuado para climas normales.	+16 °C a +32 °C
ST	Adecuado para clase subtropical	+16 °C a +38 °C
T	Adecuado para clase tropical	+16 °C a +43 °C

* El producto pasa automáticamente al modo de espera al cabo de 10 minutos de inactividad tras la finalización de la función principal (producción de hielo o limpieza) y de cualquier otra actividad de mantenimiento automático subsiguiente, como la función de mantener frío (consultar la sección «Funcionamiento»).

Instrucciones de seguridad

¡ANTES DE UTILIZAR EL PRODUCTO, FAMILIARÍCESE CON TODA LA INFORMACIÓN DE SEGURIDAD Y LAS INSTRUCCIONES DE USO! ¡CUANDO ENTREGUE EL PRODUCTO A OTRAS PERSONAS, INCLUYA TAMBIÉN TODOS LOS DOCUMENTOS!

¡En caso de daños causados por el incumplimiento de estas instrucciones de uso, el derecho de garantía quedará anulado! ¡No se aceptará ninguna responsabilidad por daños indirectos! En caso de daños materiales o personales causados por una manipulación incorrecta o el incumplimiento de las instrucciones de seguridad, ¡no se aceptará ninguna responsabilidad!

Niños y personas con discapacidad

⚠ ¡ADVERTENCIA! ¡RIESGO DE MUERTE O ACCIDENTE PARA BEBÉS Y NIÑOS!

No deje nunca a los niños sin supervisión con el material de embalaje. El material de embalaje representa un peligro de asfixia. Los niños suelen subestimar los peligros. Mantenga siempre a los niños alejados del material de embalaje.

- Este producto puede ser utilizado por niños a partir de 8 años y por personas con discapacidades físicas, sensoriales o mentales o con falta de experiencia y conocimientos, siempre que se les haya supervisado o instruido sobre el uso de la herramienta de forma segura y entiendan los peligros que conlleva.
- Los niños de 3 a 8 años pueden introducir y sacar artículos del producto.
- Los niños no deben jugar con el producto.
- La limpieza y el mantenimiento por parte del usuario no deben ser realizados por niños sin supervisión.

Sustancias inflamables y explosivas



¡PELIGRO! ¡Existe riesgo de explosión e incendio!

- Una acumulación de gas puede provocar explosiones.
- Se utiliza refrigerante inflamable. No perforar el conducto de refrigerante.
- No usar líquidos inflamables para limpiar el producto o sus accesorios.
- No usar sprays descongelantes, ya que podrían producir gases explosivos.



¡ADVERTENCIA! ¡Riesgo de incendio! ¡Materiales inflamables!

- El circuito de refrigerante y el compresor contienen líquidos inflamables.
- El refrigerante (R290) y el agente espumante de aislamiento (ciclopentano) son altamente inflamables.
- El propano es un gas natural con un alto nivel de compatibilidad medioambiental que, sin embargo, es inflamable. Durante el transporte y la instalación del producto, asegúrese de que no se dañe ninguno de los componentes del circuito de refrigerante.
- Tenga en cuenta las señales de advertencia de «peligro de incendio» en la parte posterior del producto o del compresor.

– Evite llamas descubiertas y fuentes de ignición durante el uso del producto, las tareas de mantenimiento o su eliminación.
– Ventile bien la habitación en la que esté instalado el producto.

⚠ **¡ADVERTENCIA!** No almacene en el producto sustancias explosivas, como botes de aerosol con un propelente inflamable.

⚠ **¡ADVERTENCIA!** No dañe el circuito del refrigerante.

Uso previsto

- Este producto está previsto para el uso en aplicaciones domésticas y similares, tales como:
  – zonas de cocina para el personal en tiendas, oficinas y otros entornos de trabajo;
  – casas de campo;
  – por clientes en hoteles, moteles y otros entornos de tipo residencial;
  – entornos de tipo alojamiento y desayuno.
- No utilice el producto al aire libre.
- El producto es adecuado para las clases climáticas SN, N, ST y T (consulte la sección «Datos técnicos»). El rendimiento de refrigeración del producto está garantizado a temperaturas ambiente de entre +10 °C y +43 °C. Si la temperatura ambiente no está dentro de este intervalo, podría reducirse el rendimiento de refrigeración.
- El producto no está previsto para utilizarse como aparato empotrado.
- Los recipientes y accesorios del producto no son adecuados para el uso en microondas.

Seguridad eléctrica



¡ADVERTENCIA! ¡Riesgo de descarga eléctrica! No utilice un producto dañado. Saque el enchufe de la toma de corriente y póngase en contacto con su distribuidor si está dañado.

- Antes de conectar el producto a la red eléctrica: Compruebe que la tensión y la corriente nominal se corresponden con los datos de la red eléctrica que figuran en la etiqueta de características.
- Compruebe periódicamente que el enchufe y el cable de alimentación no estén dañados. Si el cable de alimentación está dañado, deberá sustituirlo el fabricante, su agente de servicio técnico u otras personas con cualificación similar, para evitar peligros.
- Proteja el cable de alimentación contra posibles daños: No deje que cuelgue de bordes afilados, y no lo apriete ni lo doble.
- No toque la unidad principal, el cable de alimentación y el enchufe con las manos mojadas.
- Conecte el enchufe a una toma de corriente a la que se pueda acceder fácilmente.
- No desconecte el enchufe de la toma de corriente tirando del cable de alimentación.
- Proteja el producto, el cable de alimentación y el enchufe del polvo, la luz solar directa y las salpicaduras de agua.
- No sumerja la unidad principal en agua ni en ningún otro líquido.

Antes de usar

⚠ **¡ADVERTENCIA!** Mantenga libres de obstrucciones los orificios de ventilación de la carcasa del producto.

⚠ **¡ADVERTENCIA!** No utilice aparatos eléctricos dentro de los compartimentos para alimentos del producto, a menos que sean del tipo recomendado por el fabricante.

⚠ **¡ADVERTENCIA!** Cuando instale el producto, asegúrese de no dañar ni enganchar el cable de alimentación.

⚠ **¡ADVERTENCIA!** No coloque regletas de enchufes múltiples ni fuentes de alimentación portátiles en la parte posterior del producto.

- Antes de usar el producto por primera vez o después de transportarlo: Espere 2 horas después de colocar el producto en el lugar de instalación. Mantenga la tapa del recipiente abierta durante 2 horas como mínimo.
- No incline el producto a un ángulo mayor que 45°.
- Mantenga el producto a una distancia mínima de 10 cm de otros objetos para asegurar una emisión correcta del calor.
- Proteja el producto del calor. No coloque el producto cerca de llamas descubiertas o fuentes de calor, como cocinas o aparatos de calefacción.
- No exponga el producto a condiciones extremas. Evite las condiciones siguientes:
  – Alta humedad
  – Temperaturas extremadamente altas o bajas
  – Luz solar directa
- Es normal que las superficies del compresor y el condensador alcancen temperaturas entre 60 °C y 90 °C durante el funcionamiento; las áreas circundantes pueden estar muy calientes.

Funcionamiento

⚠ **¡ADVERTENCIA!** No utilice dispositivos mecánicos ni otros medios para acelerar el proceso de descongelación que no sean los recomendados por el fabricante.

⚠ **¡ADVERTENCIA!** Llene el producto solo con ingredientes potables.

- No apague y encienda de nuevo el producto a intervalos frecuentes. Después de apagar el producto, espere como mínimo 5 minutos antes e volver a encenderlo. De lo contrario, existe el riesgo de dañar el compresor.
- No utilice agua destilada. Recomendamos usar agua de manantial. Utilice agua del grifo únicamente si se encuentra en una región en la que es seguro beber agua del grifo.
- No use ningún accesorio distinto a los incluidos con el producto.
- La apertura de la tapa durante periodos largos puede provocar un aumento considerable de la temperatura en el recipiente. Esto podría estropear la bebida.
- No llene el recipiente por encima de la marca de llenado máximo.
- No toque las piezas móviles durante el funcionamiento. Mantenga el cabello y la ropa apartados del recipiente cuando llene o utilice el producto.
- No deje el producto desatendido durante su uso.

- Asegúrese de que el recipiente esté instalado de forma segura y la tapa esté cerrada durante el funcionamiento.
- No deje caer nunca ningún componente del producto. El manejo brusco puede causar daños irreparables en el producto.

⚠ **ADVERTENCIA:** Llenar únicamente con agua potable.

⚠ **ADVERTENCIA** No coloque tomas de corriente múltiples portátiles o fuentes de alimentación portátiles en la parte posterior del aparato.

Instalación y colocación

- Asegúrese de que la tensión de alimentación coincida con el rango declarado en la etiqueta de características y de que la puesta a tierra de la toma de corriente esté en buen estado.
- Mantenga una distancia mínima de 200 mm a otros objetos y asegúrese de que todos los orificios de ventilación permanezcan libres de obstrucciones.
- Cuando coloque el aparato en el lugar de instalación, asegúrese de que no se enganche ni se dañe el cable de alimentación, y evite colocar tomas de corriente múltiples portátiles en la parte posterior de la unidad.
- No vuelque el producto ni lo incline a un ángulo mayor que 45°.
- Espere como mínimo 2 horas antes de usar la máquina después de instalarla, manteniendo la tapa transparente abierta durante ese tiempo.
- Conecte el aparato únicamente a un suministro de agua potable.

Manipulación y seguridad del refrigerante (R290)

- Este aparato contiene R290, un gas natural inflamable.
- Asegúrese de que no se dañe ningún componente del circuito de refrigerante durante el transporte o la instalación.
- Si se rompe el circuito de refrigerante, evite las llamas abiertas o las fuentes de ignición y ventile bien la habitación.
- No almacene en este aparato sustancias explosivas, como botes de aerosol con un propelente inflamable.
- No utilice dispositivos mecánicos ni otros medios para acelerar el proceso de descongelación que no sean los recomendados por el fabricante.
- No use el aparato cerca de llamas, placas de cocina o estufas.

Seguridad eléctrica y de funcionamiento

- Como protección frente a las descargas eléctricas, no vierta agua sobre el cable, el enchufe ni los orificios de ventilación, y no sumerja la unidad en agua ni en otros líquidos.
- No encienda el aparato con frecuencia; mantenga un intervalo mínimo de 5 minutos para evitar que se dañe el compresor.
- No utilice aparatos eléctricos dentro de los compartimentos para alimentos, a menos que estén recomendados por el fabricante.
- Utilice únicamente accesorios recomendados por el fabricante y no use el aparato al aire libre.

Mantenimiento y servicio técnico

- Debe desconectarse el enchufe de alimentación antes de limpiar el aparato, moverlo o realizar tareas de mantenimiento.
- Si el cable de alimentación está dañado, deberá sustituirlo el fabricante, un agente de servicio técnico o una persona con cualificación similar, para evitar peligros.
- Limpie periódicamente las superficies que entran en contacto con los alimentos y los sistemas de drenaje accesibles.
- Limpie los depósitos de agua si no se han usado durante 48 horas, o enjuague el sistema si no se ha extraído agua durante 5 días.
- No limpie nunca la unidad con polvos abrasivos, utensilios duros o sustancias químicas, como ácidos, gasolina o aceite.
- Si el aparato se deja vacío durante periodos largos, apáguelo, descongélelo, límpielo, séquelo y deje la tapa abierta para evitar que se forme moho.

Limpieza y cuidado



¡ADVERTENCIA! ¡Riesgo de descarga eléctrica! Antes de limpiar: Apague el producto. Desconecte el enchufe de la toma de corriente.

- No intente abrir la unidad principal ni reparar el producto. En caso de que se produzca un fallo, póngase en contacto con nuestro servicio de atención al cliente (consulte la sección «Servicio técnico») o lleve el producto a un especialista cualificado para que lo repare.
- Para evitar la contaminación de los alimentos, siga estas instrucciones:
  - Limpie periódicamente las superficies que puedan entrar en contacto con los alimentos y los sistemas de drenaje accesibles.
  - Si no se ha usado el producto durante 48 horas: Limpie el recipiente y la bandeja de condensación (consulte la sección «Limpieza y cuidado»).
  - Si el producto ha permanecido vacío durante un periodo largo: Apague el producto. Deje que el producto se descongele, límpielo y espere a que se seque. Deje la tapa abierta para evitar la formación de moho.
- No utilice dispositivos mecánicos para descongelar el producto. Ejecute la función de limpieza automática (consulte la sección «Función de limpieza automática/ Descongelación») para descongelar el producto.

Eliminación

- Elimine el producto únicamente en un centro de eliminación de residuos autorizado. No elimine el producto tirándolo al fuego.
- Elimine correctamente el producto cumpliendo las regulaciones locales aplicables relativas a los refrigerantes inflamables.

Cofiguración inicial del producto

Desembalaje del producto y limpieza básica

1. Saque el producto de la caja y retire todo el material de embalaje y las envolturas de plástico.
2. Asegúrese de que se incluyan todas las partes (ver «Alcance de la entrega»).
3. Compruebe si el producto y todas las piezas están en buen estado; si detecta algún daño o defecto, no utilice el producto y siga el procedimiento descrito en la sección «Garantía».
4. Antes del primer uso: Limpie todas las piezas del producto (consulte el apartado «Limpieza y cuidados»).
5. Coloque la máquina sobre una superficie nivelada. Asegúrese de que haya una distancia mínima de 200 mm entre la parte posterior de la unidad y la pared, para garantizar la ventilación.
6. Periodo de reposo inicial: Antes del primer uso, deje la máquina en el lugar de instalación con la tapa transparente abierta y la bandeja colectora de hielo extraída durante dos horas como mínimo.

Funcionamiento

ⓘ INFORMACIÓN:

Funcionamiento de los botones

- Modo de espera: Cuando se enchufa, toda la pantalla se enciende durante 1 segundo, suena una señal acústica y el indicador de encendido parpadea a intervalos largos.
- Botón de encendido: Pulsar para acceder a la selección de funciones (suena la señal acústica y la luz indicadora de encendido permanece encendida). Si se pulsa durante la producción de hielo, la máquina pasa al modo de espera después de la descarga.
- Selección del hielo: Pulse el botón de hielo grande o el botón de hielo pequeño para acceder al modo de producción de hielo respectivo (las luces permanecen encendidas).
- Límite de tiempo: Si no se selecciona nada en la interfaz en el transcurso de 1 minuto, la máquina regresa al modo de espera.

Preparar cubitos de hielo

1. Presione sobre la posición «Push» en la tapa superior para levantarla, ábrala y añada agua limpia hasta la marca «Max». Asegúrese de que la bandeja colectora de hielo esté colocada en el interior durante el proceso. Para sacarla o introducirla, gire manualmente la tapa transparente y use el asa de la bandeja.
2. En el modo de espera, pulse el botón de encendido, seleccione el botón de hielo grande o pequeño y pulse de nuevo el botón de encendido para empezar.
3. Cuando la bandeja colectora de hielo esté llena, la luz indicadora de recipiente de hielo lleno permanecerá encendida. La máquina dejará de producir hielo cuando el sensor detecte que se ha alcanzado la capacidad máxima de la bandeja. Use la cuchara para cubitos de hielo **6** para sacar los cubitos enseguida en cuanto termine el ciclo, y evitar que se derritan y provoquen más tarde un desbordamiento del agua.

ⓘ NOTAS:

La temperatura ambiente recomendada es de 12 °C a 35 °C; la temperatura del agua debe ser de 15 °C a 20 °C.

Bloqueo de hielo: Si la última placa de hielo se bloquea por el hielo que ya se encuentra en la bandeja, es posible que en la máquina no se encienda el indicador de «Recipiente de hielo lleno»; en su lugar, puede iniciarse un programa de descarga largo. En ese caso, ponga la máquina en el modo de espera, retire el hielo manualmente y pulse el botón de encendido para reanudar.

Modo apagado: Para ahorrar energía, el producto está diseñado para pasar al modo «apagado» al cabo de 10 minutos si el usuario no realiza ninguna operación cuando la función principal ha finalizado.

Límite de tiempo de selección: Si está activada la interfaz de selección de funciones y no se realiza ninguna selección en el transcurso de 1 minuto, la máquina regresará automáticamente al modo de espera.

Función de programación de encendido

1. En el modo de selección, pulse el botón de programación (suena la señal acústica, el indicador de programación parpadea, el indicador de encendido se enciende, en el LED se muestra 00:00).
2. Use el botón de hielo grande para aumentar el tiempo y el botón de hielo pequeño para reducirlo (máx. 24 h). Use el botón de programación para cambiar los dígitos.
3. Mantenga pulsado el botón de programación durante 5 segundos. Seleccione el tamaño del hielo; si no se realiza ninguna selección en el transcurso de 1 minuto, se selecciona por defecto el tamaño pequeño.
4. Para cancelar, pulse el botón de encendido durante la cuenta atrás para salir del modo de programación.

Función de limpieza automática

Limpieza estándar: En el modo de espera, pulse el botón de limpieza. La bomba de agua funciona durante 3 minutos (la luz parpadea). Cuando ha finalizado el ciclo de bombeo de agua de 3 minutos, la máquina pasa al modo de espera. A continuación, vacíe el agua del depósito y añada agua fresca para empezar a hacer hielo.

Vaciado profundo: Mantenga pulsado el botón de limpieza durante 5 segundos para accionar la válvula de drenaje durante 3 minutos y 30 segundos, para descargar el agua del depósito superior (luz permanente). Cuando ha finalizado el funcionamiento de la válvula de vaciado durante 3 minutos y 30 segundos, la máquina regresa automáticamente al modo de espera.

Parada manual: También puede finalizar estos procesos pulsando el botón de encendido, lo que forzará que la máquina pase inmediatamente al modo de espera.

Resolución de problemas

Problema	Causa	Solución
Ruido de zumbido del compresor	Tensión más baja que la recomendada	Pare la máquina y espere a que la tensión sea normal.
Luz indicadora de falta de agua encendida	Agua insuficiente; el flotador no se eleva; bomba dañada/congelada.+1	Añada agua hasta la marca «MAX», pulse el botón de encendido para que se apague la luz y reinicie.
La pantalla está apagada	No hay potencia o el fusible está fundido	Compruebe la conexión del cable de alimentación o cambie el fusible.
Hielo demasiado grande	Se ha seleccionado el tamaño incorrecto o hay hielo viejo en la bandeja	Seleccione el tamaño pequeño; el siguiente ciclo será normal.
No se ha producido hielo	No hay refrigerante; compresor o ventilador dañados	Llame al servicio técnico.
Calentamiento del agua	Válvula de solenoide averiada	Sustituya la válvula de solenoide.
La luz indicadora de recipiente de hielo lleno no se enciende	Sensor dañado o interferencia solar	Reconecte los terminales infrarrojos o llame al servicio técnico.

Problema	Causa	Solución
En la pantalla se indica **E1**.	Fallo de conexión digital en el interior de la unidad	Apague el producto. Desconecte el enchufe de alimentación y vuelva a enchufarlo. Encienda el producto. Si el problema persiste, póngase en contacto con nuestro servicio de atención al cliente (consulte la sección «Servicio técnico») o lleve el producto a un especialista cualificado para que lo repare.
En la pantalla se indica **E2** o **E3**.	Error de temperatura interna o de los sensores de temporización.	
En la pantalla se indica **E4**.	La bomba no hace circular el agua correctamente. Compruebe si la bomba está dañada o si la superficie del depósito inferior está cubierta con trozos de hielo.	
En la pantalla aparece secuencialmente «-» «—» «–» «—»	El hielo que cae es anómalo.	Reinicie el proceso de producción de hielo para intentarlo de nuevo, o espere a que el hielo caiga de forma natural.
En la pantalla se indica «- - - -»	No se ha detectado caída de hielo durante 1 hora.	**Compruebe si hay hielo atascado:** Compruebe si hay hielo atascado en la rejilla del evaporador debido a un fallo de corriente o a un error. O bien: **Ejecute el programa de limpieza:** Pulse el botón de limpieza para iniciar el ciclo de limpieza, que puede ayudar a derretir o soltar cubitos de hielo atascados para que puedan caer. O bien: **Realice un reinicio manual:** Entre al modo de espera, saque manualmente todo el hielo que esté bloqueando los sensores y pulse el botón de encendido para reiniciar el proceso de producción de hielo. Alternativamente, puede esperar a que el hielo caiga naturalmente antes de intentar reiniciar la máquina.

Descarga forzada: Si se produce un fallo de corriente y el hielo permanece en la rejilla, no lo arranque por la fuerza. En el modo de espera, mantenga pulsado el botón de encendido durante 5 segundos para forzar la máquina para que descargue el hielo.

ⓘ **NOTAS:** Si el compresor se acaba de parar debido a una sobrecarga o un fallo de corriente, deberá esperar 3 minutos para que finalice la protección del sistema antes de que se active este botón.

Limpieza y cuidado

⚠ **¡ADVERTENCIA! ¡Riesgo de descarga eléctrica!**
Antes de limpiar: Desconecte el enchufe de alimentación de la toma de corriente.

⚠ **¡ADVERTENCIA! ¡Riesgo de descarga eléctrica!**
No sumerja la unidad principal en agua ni otros líquidos. No ponga el producto bajo el agua corriente.

⚠ **¡AVISO! ¡Riesgo de daños en el producto!**
No utilice limpiadores abrasivos y agresivos, cepillos duros ni objetos puntiagudos para limpiar el producto.

ⓘ **INFORMACIÓN:** Antes de desmontar el producto y limpiar todas las piezas: Ejecute la función de limpieza automática (consulte la sección «Función de limpieza automática/Descongelación»).

Desmontaje

Tubería de pulverización: Si la tubería de pulverización de agua no está limpia o si los orificios están obstruidos, se puede desmontar para limpiarla.

Bandeja colectora de hielo: Abra manualmente la tapa transparente para levantar el asa de la bandeja colectora de hielo.

Limpieza

Parte	Modo de limpieza
Carcasa Tapa Panel	☐ Limpie la pieza con un paño ligeramente humedecido. ☐ En caso de suciedad persistente, añada un producto de limpieza suave en el paño.
Bandeja colectora de hielo Cuchara para cubitos de hielo	☐ Limpie las piezas con agua y un poco de detergente para vajillas. ☐ Seguidamente, enjuague las piezas con agua limpia.

☐ Después de la limpieza: Deje que todas las piezas se sequen bien.

☐ No utilice sustancias químicas, ácidos, gasolina ni aceite.

Almacenamiento

ⓘ **INFORMACIÓN:**

- Cambie el agua del depósito como mínimo una vez al día.
- Guarde el producto completamente montado y en posición vertical.
- Cuando levante el producto, sujételo por la parte de abajo de la unidad principal.

☐ Si no utiliza el producto durante un largo periodo de tiempo:
— Vacíe toda el agua de la unidad. Mantenga despejados los orificios de ventilación.

☐ Cubra el producto y guárdelo en un lugar fresco y seco, alejado de la luz solar directa.

Eliminación



Tenga en cuenta el distintivo del embalaje para la separación de residuos. Está compuesto por abreviaturas (a) y números (b) que significan lo siguiente: 1–7: plásticos / 20–22: papel y cartón / 80–98: materiales compuestos.



Para obtener información sobre las posibilidades de desecho del producto al final de su vida útil, acuda a la administración de su comunidad o ciudad.



No tire el producto junto con la basura doméstica cuando ya no le sea útil. Deséchelo en un contenedor de reciclaje. Diríjase a la administración competente para obtener información sobre los puntos de recogida de residuos y sus horarios.

Garantía

El producto ha sido fabricado según normas de calidad exigentes y ha sido probado minuciosamente antes de la entrega. En caso de fallos de material o de fabricación, dispone de derechos legales frente al vendedor del producto. Nuestra garantía mencionada a continuación no restringe sus derechos legales de ningún modo.

La garantía para este producto es de 3 años a partir de la fecha de compra. La garantía empieza el día de la fecha de compra. Conserve el justificante de compra original en un lugar seguro, ya que este documento es necesario para demostrar la compra.

Todos los daños o defectos ya presente en el momento de la compra deben informarse inmediatamente tras desembalar el producto.

Si el producto presenta defectos de material o fabricación en los 3 años a partir de la fecha de compra, lo repararemos o sustituiremos, según nuestra elección, gratuitamente para usted. El período de garantía no se extiende por una reclamación de garantía aprobada. Esto también es aplicable a las piezas sustituidas y reparadas.

La garantía pierde su validez si el producto se daña o se utiliza o mantiene de forma inadecuada.

La garantía cubre defectos de material y fabricación. Esta garantía no cubre las piezas del producto sujetas a un uso y desgaste normal y, por lo tanto, consideradas piezas de desgaste (por ej. pilas, baterías, mangueras, cartuchos de tinta) ni los daños a las piezas frágiles, por ej. interruptores o piezas de cristal.

Tramitación de la garantía

Para garantizar una rápida tramitación de su consulta, tenga en cuenta las siguientes indicaciones:

Para realizar cualquier consulta, tenga a mano el recibo y el número de artículo (IAN 558209_2507) como justificante de compra.

Encontrará el número de artículo en una inscripción de la placa indentificativa, en la portada de las instrucciones (abajo a la izquierda) o en una pegatina en la parte posterior o inferior.

Si el producto fallase o presentase algún defecto, póngase primero en contacto con el departamento de asistencia indicado, ya sea por teléfono o correo electrónico.

Puede enviarnos el producto defectuoso libre de franqueo adjuntando el recibo de compra (tícket de compra) e indicando dónde está y cuándo ha ocurrido el fallo a la dirección de asistencia que le indicamos.

Asistencia

(ES) **Asistencia en España**
Tel.: 900984989
E-Mail: owim@lidl.es

CE

Brugte advarsler og symboler ... Side 104
Anvendelsesformål ... Side 104
Leveringsomfang ... Side 104
Delliste ... Side 105
Tekniske data ... Side 105
Sikkerhedsinstruktioner ... Side 105
Først opsætning af produktet ... Side 110
Udpakning af produktet og grundlæggende rengøring ... Side 110
Brug ... Side 110
Fremstilling af isterninger ... Side 110
Forudindstilling før opstart ... Side 110
Automatisk selvrengøringsfunktion ... Side 111
Fejlfinding ... Side 111
Rengøring og pleje af produktet ... Side 112
Adskillelse ... Side 112
Rengøring ... Side 112
Opbevaring ... Side 112
Bortskaffelse ... Side 113
Garanti ... Side 113
Afvikling af garantisager ... Side 113
Service ... Side 113

Brugte advarsler og symboler Følgende advarsler bruges i denne brugsvejledning og på emballagen:			
	**FARE!** – Advarer om en fare med høj risiko, der kan være livsfarlig eller føre til alvorlige personskader, hvis den ikke undgås (f.eks. risiko for kvælning)		Følg vejledningerne i brugsvejledningen!
	**ADVARSEL!** – Advarer om en fare med moderat risiko, der kan være livsfarlig eller føre til alvorlige personskader, hvis den ikke undgås (f.eks. elektrisk stød)		**ADVARSEL!** Risiko for elektrisk stød!
	**FORSIGTIG!** – Advarer om en fare med lav risiko, der kan føre til mindre eller moderate personskader, hvis den ikke undgås (f.eks. skoldning)		**ADVARSEL!** Fare for eksplosion! Sprængfarlige materialer!
	**BEMÆRK!** – Advarer om mulig skade på ejendom/produktet, hvis situationen ikke undgås (f.eks. risiko for kortslutning)		**ADVARSEL!** Risiko for brand! Brandfarlige materialer!
	**INFO:** Dette symbol med ordet »Info« giver brugeren yderligere nyttige oplysninger.		Vekselstrøm/spænding
	Apparatet skal håndteres forsigtigt!		Viser hvilken retning transportemballagen skal vende i.
	Apparatet skal holdes væk fra regn!		Fødevaresikkerhed Dette produkt har ingen negativ påvirkning på fødevarernes smag eller lugt.
	CE-mærket viser, at produktet er i overensstemmelse med relevante EU-direktiver, der gælder for dette produkt.		Sikkerhedsoplysninger Brugervejledning

ISTERNINGMASKINE

Anvendelsesformål

- Dette produkt er beregnet til at lave isterninger med drikkevand.
- Produktet er udelukkende beregnet til privat brug.
- Produktet er ikke beregnet til erhvervsmæssigt brug eller lignende brugsformål.
- Produktet er kun beregnet til indendørs brug.
- Al anden brug eller ændring af produktet anses som forkert brug og kan føre til skader.
- Producenten påtager sig intet ansvar for skader, som følge af forkert brug.

Leveringsomfang

Når du har pakke produktet ud, skal du se om alle delene følger med og at de er i ordentlig stand.
Fjern al emballage før brug.

1 Hovedenhed
1 Iskurv
1 Is-ske
1 Brugsvejledning

Delliste

Før brugsvejledningen læses, skal du folde siden med billederne ud og gøre dig bekendt med alle produktets funktioner.

Fig. A

1 Gennemsigtigt låg
2 Is-bakke
3 Klaplåg til vandbeholder
4 Toplåg
5 Kabinet
6 Is-ske
7 Betjeningspanel
8 Ledning med stik

Fig. B

9 Tænd/sluk-knap
10 Knap til store isterninger
11 Knap til små isterninger
12 Rengøringsknap
13 Indikatorlys for rengøring
14 Indikatorlys for mangel på vand
15 Indikatorlys for fuld is-bakke
16 Tryk på tænd-knappen

Tekniske data

Indgangsspænding:	220–240 V~, 50 Hz
Strømforbrug, når produktet er slukket*:	0,5 W
Nominel strøm:	2,0 A
Beskyttelsesklasse:	I
Klimaklasse:	SN/N/ST/T
Is-bakkens størrelse	2 L
Kølemiddel:	R290 (propan)
Isoleringsblæsende gas:	Cyclopentan (C_5H_{10})
Vandbeholderens størrelse:	2,0 L
Daglig is-produktion:	21 kg i døgnet

Oplysninger om kølemidlet R290

- R290 og cyclopentan bruges som et 100 % HCFC-frit kølemiddel og isoleringsmateriale i dette produkt. Dette er med til at beskytte ozonlaget og reducerer den såkaldte drivhuseffekt. Sådanne apparater er mærket med "Kølemiddel R290" på typeskiltet.
- Sørg for, at kølemiddelkredsløbet ikke beskadiges, da små mængder R290 kan bidrage til drivhuseffekten, hvis de frigives. Dette gælder både under transport af produktet og i hele dets levetid. Sørg også for, at produktet bortskaffes rigtigt i henhold til lokale regler.
- De forskellige klimaklasser er beskrevet i følgende tabel.

Klimaklasse	Betydning	Omgivende temperatur
SN	Egnet til et klima under normalt	+10 °C til +32 °C
N	Egnet til et normalt klima	+16 °C til +32 °C
ST	Egnet til et subtropisk klima	+16 °C til +38 °C
T	Egnet til et tropisk klima	+16 °C til +43 °C

Sikkerhedsinstruktioner

FØR PRODUKTET TAGES I BRUG, SKAL DU GØRE DIG BEKENDT MED ALLE SIKKERHEDSOPLYSNINGERNE OG BRUGSINSTRUKTIONERNE! HVIS DETTE PRODUKT GIVES VIDERE TIL ANDRE, SKAL ALLE DOKUMENTERNE FØLGE MED!

Garantien dækker ikke over skader, som følge af manglende overholdelse af denne brugsvejledning! Der påtages intet ansvar for følgeskader! Producenten påtager sig intet ansvar for materielle skader eller personskader, som følge af forkert håndtering eller manglende overholdelse af sikkerhedsinstruktionerne!

Børn og personer med handicap

⚠ ADVARSEL! RISIKO FOR SKADER OG LIVSFARLIGT FOR SPÆDBØRN OG BØRN!

Børn må aldrig efterlades uden opsyn med emballagen. Emballagematerialet udgør en kvælningsfare.

Børn undervurderer ofte farerne. Børn skal altid holdes væk fra emballagen.

* Produktet slukker automatisk efter 10 minutter uden brug (når hovedfunktionen (isproduktion eller rengøring) og eventuel efterfølgende automatisk vedligeholdelse, såsom køletilstand, er færdig. Se afsnittet "Betjening").

- Dette produkt må kun bruges af børn over 8 år og personer med nedsatte fysiske, sensoriske eller mentale evner, eller personer med manglende erfaring og viden, hvis de er under opsyn eller er blevet vejledt i, hvordan apparatet bruges på en sikker måde og de forstår de involverede risici.
- Børn i alderen fra 3 til 8 år må putte fødevarer i og tage dem ud af produktet.
- Børn må ikke lege med dette produkt.
- Rengør og vedligeholdelse må ikke udføres af børn uden opsyn.

Brandfarlige og sprængfarlige stoffer



FARE!
Fare for eksplosion og brand!

- En samling af gas kan føre til eksplosioner.
- Dette produkt bruger brandfarligt kølemiddel. Undgå at punktere slangen med kølemidlet.
- Produktet og dets tilbehør må ikke rengøres med brandfarlige væsker.
- Brug ikke afisningsspray, da de kan producere sprængfarlige gasser.



ADVARSEL! Risiko for brand!
Brandfarlige materialer!

- Kølemiddelkredsløbet og kompressoren indeholder brandfarlige væsker.
- Kølemidlet (R290) og isoleringsgassen (cyclopentan) er meget brandfarlige.
- Propan er en naturgas med en høj grad af miljøkompatibilitet, som ikke desto mindre er brandfarlig. Under transport og opstilling af produktet skal du sørge for, at ingen af delene i kølemiddelkredsløbet bliver beskadiget.
- Vær opmærksom på advarselsskiltene "Brandfare" bag på produktet eller kompressoren.
- Undgå åben ild og antændelseskilder under brug, vedligeholdelse og bortskaffelse af produktet.
- Rummet, hvor produktet står, skal udluftes ordentligt.

⚠ **ADVARSEL!** Opbevar ikke sprængfarlige stoffer, såsom aerosoldåser med brandfarligt drivmiddel, i produktet.

⚠ **ADVARSEL!** Undgå, at kølemiddelkredsløbet beskadiges.

Anvendelsesformål

- Dette produkt er beregnet til at brug i husholdninger og lignende steder, såsom:
  - Personalekøkkener i butikker, kontorer og andre arbejdsmiljøer.
  - På gårde.
  - Af kunder på hoteller, moteller og i andre boligmiljøer.
  - I bed and breakfast-miljøer.
- Produktet må ikke bruges udendørs.
- Produktet er egnet til klimaklasserne SN, N, ST og T (se afsnittet "Tekniske data"). Produktets køleevne er garanteret i temperaturer fra +10 °C til +43 °C. Hvis omgivelsestemperaturen ikke er inden for dette område, reduceres køleeffekten.
- Produktet er ikke beregnet til brug som et indbygget apparat.
- Produktets beholdere og tilbehør er ikke egnet til mikrobølgeovn.

El-sikkerhed



ADVARSEL! Risiko for elektrisk stød! Brug aldrig et beskadiget produkt. Hvis produktet beskadiges, skal det afbrydes fra strømforsyningen, og du skal kontakte din forhandler.

- Før produktet sluttes til strømforsyningen: Sørge for, at spændingen og strømmen stemmer overens med strømforsyningsoplysningerne på produktets mærkat.
- Se regelmæssigt strømstikket og ledningen efter for skader.
  Hvis strømkablet er beskadiget, skal det udskiftes af producenten, dennes serviceagent eller en lignende kvalificeret fagperson, for at undgå fare.
- Beskyt ledningen mod skader: Ledningen må ikke hænge ud over skarpe kanter, eller klemmes eller bøjes.
- Hovedenheden, ledningen og stikket må ikke røres med våde hænder.
- Tilslut strømstikket til en lettilgængelig stikkontakt.
- Undgå, at trække i ledningen, når stikket afbrydes fra stikkontakten.
- Produktet, dets ledning og strømstikket skal beskyttes mod støv, direkte sollys og dryppende og sprøjtende vand.
- Hovedenheden må ikke nedsænkes i vand eller andre væsker.

Før brug

⚠ **ADVARSEL!** Hold ventilationsåbningerne i produktets kabinet fri for blokeringer.

⚠ **ADVARSEL!** Produktets opbevaringsrum til fødevarer, må ikke bruges til at opbevare elektriske apparater, medmindre de er af den type, der anbefales af producenten.

⚠ **ADVARSEL!** Sørg for, at ledningen ikke sidder fast eller er beskadiget, når produktet stilles op.

⚠ **ADVARSEL!** Der må ikke placeres nogen bærbare strømskinner med flere stik eller bærbare strømforsyninger bag på produktet.

- Før produktet tages i brug for første gang og efter transport: Vent 2 timer efter, at produktet er blevet stillet op. Hold beholderens låg åbent i mindst 2 timer.
- Produktet må ikke vippes eller hældes mere end 45°.
- Hold produktet mindst 10 cm væk fra andre genstande, så det kan afgive varme uden problemer.
- Produktet skal beskyttes mod varme. Produktet må ikke stilles tæt på åben ild eller varmekilder, såsom komfurer eller varmeapparater.
- Produktet må ikke udsættes for ekstreme forhold. Undgå følgende forhold:
  – Høj luftfugtighed eller våde forhold
  – Meget høje eller lave temperaturer
  – Direkte sollys
- Det er normalt, at kompressoren og kondensatoren får en temperaturer på mellem 60 °C og 90 °C under drift. Området omkring det kan blive meget varme.

Brug

⚠ **ADVARSEL!** Brug ikke mekaniske apparater eller andre midler til at fremskynde afrimningen, udover dem der anbefales af producenten.

⚠ **ADVARSEL!** Produktet må kun fyldes med drikkelige ingredienser.

- Undgå, at slukke og tænde produktet hurtigt efter hinanden. Når du har slukket produktet, skal du vente mindst 5 minutter, før du tænder det igen. Ellers kan du beskadige kompressoren.
- Brug ikke destilleret vand. Vi anbefaler at bruge kildevand. Brug kun postevand, hvis du bor i et område, hvor det er sikkert at drikke postevand.
- Produktet må ikke bruges med andet tilbehør end det, der medfølger.
- Hvis låget åbnes i længere tid, kan temperaturen i beholderen stige betydeligt. Dette kan føre til, at vandet bliver dårligt.
- Beholderen må ikke fyldes over maksimal-mærket.
- Undgå, at røre de bevægelige dele under drift. Hold hår og tøj væk fra beholderen, når du lægger produktet i eller bruger det.
- Produktet må ikke efterlades uden opsyn under brug.
- Sørg for, at beholderen sættes ordentligt i, og at låget er lukket under drift.
- Undgå, at tabe nogen af produktets dele. Hård håndtering kan forvolde uoprettelig skade på produktet.

⚠ **ADVARSEL:** Fyld kun med drikkevand.

⚠ **ADVARSEL:** Der må ikke placeres flere bærbare stikkontakter eller bærbare strømforsyninger bag ved apparatet.

Opstilling og placering

- Sørg for, at forsyningsspændingen er inden for området, der er angivet på typeskiltet, og at stikkontaktens jordforbindelse er i god stand.
- Hold en afstand på mindst 200 mm til andre genstande, og hold alle ventilationsåbninger fri for blokeringer.
- Når produktet stilles op, skal du sørge for, at ledningen ikke sidder fast eller er beskadiget, og undgå at placere flere bærbare stikkontakter bag på produktet.
- Produktet må ikke vendes på hovedet. Og det må højst vippes 45°.
- Vent mindst 2 timer efter, at produktet er stillet op, før det tages i brug første gang. Hold det gennemsigtige låg åbent i disse 2 timer.
- Produktet må kun forbindes til en drikkevandsforsyning.

Håndtering og kølemiddelsikkerhed (R290)

- Dette apparat indeholder R290, der er en brandfarlig naturgas.
- Sørg for, at ingen dele i kølemiddelkredsløbet beskadiges under transport eller opstilling.
- Hvis kølemiddelkredsløbet går i stykker, skal du undgå åben ild og antændelseskilder, og rummet skal udluftes grundigt.
- Opbevar ikke sprængfarlige stoffer, såsom aerosoldåser med brandfarligt drivmiddel, i dette apparat.

- Brug ikke mekaniske apparater eller andre midler til at fremskynde afrimningen, udover dem der anbefales af producenten.
- Produktet må ikke bruges i nærheden af åben ild, kogeplader eller komfurer.

Betjening og elektrisk sikkerhed

- For at beskytte mod elektrisk stød må du ikke hælde vand på ledningen, stikket eller ventilationen, og produktet må ikke nedsænkes i vand eller andre væsker.
- Undgå, at slukke og tænde for strømmen hurtigt efter hinanden. Der skal gå mindst 5 minutter, før produktet tændes igen, så kompressoren ikke beskadiges.
- Opbevaringsrummene til fødevarerne må ikke bruges til opbevaring af elektriske apparater, medmindre dette er anbefalet af producenten.
- Brug kun tilbehør, der er anbefalet af producenten. Produktet må ikke bruges udendørs.

Vedligeholdelse og service

- Strømstikket skal afbrydes, før produktet rengøres, vedligeholdes eller flyttes.
- Hvis ledningen beskadiges, skal den udskiftes af producenten, dennes serviceagent eller en lignende kvalificeret fagperson for at undgå fare.
- Rengør regelmæssigt overflader, der kommer i kontakt med fødevarer og tilgængelige afløbssystemer.
- Rengør vandbeholderne, hvis de ikke har været brugt i 48 timer, og skyl systemet, hvis der ikke er blevet drænet i 5 dage.
- Produktet må aldrig rengøres med skurepulver, hårde genstande eller kemikalier såsom syrer, benzin eller olie.
- Hvis produktet skal stå tomt i længere tid, skal det slukkes, afrimes, rengøres, tørres og lågen stå åben, så mug ikke dannes.

Rengøring og pleje af produktet



ADVARSEL! Risiko for elektrisk stød! Før rengøring: Sluk produktet. Træk strømstikket ud af stikkontakten.

- Forsøg ikke at åbne hovedenheden og/ eller reparere produktet. I tilfælde af en fejl skal du kontakte vores kundeservice (se "Service") eller få produktet repareret af en fagperson.
- For at undgå kontaminering af fødevarer skal følgende instruktioner følges:
  - Rengør regelmæssigt overflader, der kommer i kontakt med fødevarer og tilgængelige afløbssystemer.
  - Hvis du ikke har brugt produktet i 48 timer: Rengør beholderen og kondensbakken (se afsnittet “Rengøring og vedligeholdelse”).
  - Hvis produktet har stået tomt i længere tid: Sluk produktet. Lad produktet afrime, rengør det, og lad det derefter tørre. Lad låget stå åbent, så der ikke dannes mug.
- Der må ikke bruges mekaniske apparater til at afrime produktet. Brug den automatiske rengøringsfunktion (se afsnittet “Automatisk rengøringsfunktion/Afrimning”), når du skal afrime produktet.

Bortskaffelse

- Produktet må kun bortskaffes på en godkendt genbrugsplads. Produktet må ikke brændes.
- Bortskaf produktet rigtigt i henhold til gældende lokale bestemmelser om brandfarlige kølemidler.

Først opsætning af produktet

Udpakning af produktet og grundlæggende rengøring

1. Tag produktet ud af emballagen og fjern alt emballagemateriale og plastikindpakning.
2. Sørg for, at alle anførte dele medfølger (se afsnittet "Leveringsomfang").
3. Sørg for, at produktet og alle delene er i god stand. Hvis du finder skader eller defekter, må produktet ikke bruges. Følg i stedet for proceduren, der er beskrevet i kapitlet "Garanti".
4. Før første brug: Rengør alle af produktets dele (se afsnittet "Rengøring og pleje").
5. Placer maskinen på en plan overflade. Sørg for at der er mindst 200 mm afstand mellem produktets bagside og væggen af hensyn til ventilation.
6. Indledende hvileperiode: Før første brug skal produktet stå i mindst to timer med det gennemsigtige låg åbent og isopsamlingsbakken fjernet.

Brug

ⓘ **INFO:**

Brug af knapperne

- Standby: Når produktet tilsluttes, vises hele skærmen i 1 sekund, produktet siger en lyd og strømindikatoren blinker langsomt.
- Tænd/sluk-knap: Trykkes for at vælge funktion (summeren lyder, strømindikatoren lyser). Hvis du trykker på denne knap, når produktet kører, går det på standby efter afladning.
- Valg af is: Tryk på knappen til store eller små isterninger for, at sætte produktet på den ønskede funktion (indikatorerne lyser).
- Tidsudløb: Hvis du ikke laver et valg i 1 minut, når du er på valgsiden, går produktet på standby igen.

Fremstilling af isterninger

1. Tryk på "Tryk" på det øverste låg for at åbne det, vip det op og fyld rent vand i beholder op til maksimal-linjen. Sørg for, at is-bakken er sat i produktet under hele forløbet. For at sættes bakken i og tage den ud, skal du manuelt vende det gennemsigtige låg om og bruge bakkehåndtaget.
2. Når produktet står på standby skal du trykke på tænd/sluk-knappen, vælge knappen Stor eller Lille is og derefter trykke på tænd/sluk igen for at starte.
3. Når is-bakken er fuld, begynder indikatorlyset for dette at lyse. Produktet holder op med at lave is, når sensoren registrerer, at bakken er fuld. Brug is-skeen **6** til at fjerne isterningerne straks efter de er lavet, så de ikke smelter og så vandet ikke løber over.

ⓘ **BEMÆRKNINGER:**

Anbefalet omgivelsestemperatur er 12°C - 35°C.
Vandtemperatur 15°C - 20°C.

Is-blokering: Hvis den sidste isplade blokeres af isen, der allerede er i bakken, lyser indikatorlyset for fuld is-bakke muligvis ikke. Apparatet starter muligvis et langt tømningsprogram i stedet for. I dette tilfælde skal du sætte produktet på standby, fjerne isen manuelt og trykke på tænd/sluk-knappen for at starte det igen.

Slukket: Produktet slukker automatisk efter 10 minutter uden brug, når det er færdig. Dette er for at spare strøm.

Tidsudløb under valg: Hvis du er på siden, hvor du skal vælge en funktion, og du ikke vælger en funktion inden for 1 minut, går produktet automatisk på standby igen.

Forudindstilling før opstart

1. Når du vælger en funktion, skal du trykke på knappen Forudindstilling (summeren lyder, forudindstillingsindikatoren blinker, strømindikatoren lyser, skærmen viser 00:00).
2. Brug knappen Stor is til at forøge tiden og knappen Lille is til at reducere tiden (maks. 24 timer). Brug knappen Forudindstilling til at skifte mellem cifrene.
3. Hold forudindstillingsknappen nede i 5 sekunder. Vælg is-størrelsen. Hvis dette ikke vælges inden for 1 minut, vælges Lille is som standard.
4. For at annullere skal du trykke på tænd/sluk-knappen under nedtællingen for at afslutte forudindstillingen.

Automatisk selvrengøringsfunktion

Standard rengøring: Sæt produktet på standby, og tryk på Rengør-knappen. Vandpumpen kører i 3 minutter (lyset blinker). Når vandpumpen har kørt i 3 minutter, går produktet på standby. Du skal derefter tømme beholder for vand og fylde den med frisk drikkevand for at lave is.

Dyb dræning: Hold rengøringsknappen nede i 5 sekunder for at starte aftapningsventilen i 3 minutter og i 30 sekunder for at tømme den øverste vandbeholder for vand (lyser konstant). Når afløbsventilen har kørt i 3 minutter og 30 sekunder, går produktet automatisk på standby igen.

Manuel stop: Du kan stoppe disse forløb før tid ved at trykke på tænd/sluk-knappen, hvilket tvinger produktet til at gå på standby.

Fejlfinding

Problem	Årsag	Eventuel løsning
Kompressoren siger en summende lyd	Spænding er lavere end anbefalet	Stop og vent, indtil spændingen er normal.
Vandmangel-indikatoren lyser	Der er ikke nok vand i beholderen. Flyderen stiger ikke. pumpen er beskadiget/frossen.+1	Fyld vand i op til maksimal-mærket. Tryk på tænd/sluk-knappen for at slukke lyset, og start produktet igen.
Skærmen er slukket	Ingen strøm eller en sikring er sprunget	Se, om ledningen er tilsluttet ordentligt, eller skift sikringen.
Isen er for stor	Du har valgt den forkerte størrelse eller der er gammel is i bakken	Vælg lille is-størrelse. Næste is-produktion vil være normal.
Produktet laver ikke is	Intet kølemiddel. Beskadiget kompressor eller ventilator	Ring til kundeservice.
Vand-advarsel	Solenoideventilen er gået i stykker	Udskift solenoideventilen.
Indikatorlyset for fuld is-bakke lyser ikke	Sensor er beskadiget eller solforstyrrelser	Tilslut de infrarøde terminaler igen, eller ring til kundeservice.

Problem	Årsag	Eventuel løsning
Skærmen viser **E1**.	En digital forbindelsesfejl i enheden	Sluk produktet. Træk stikket ud af stikkontakten, og sæt det i igen. Tænd produktet. Hvis problemet fortsætter, skal du kontakte vores kundeservice (se afsnittet "Service") eller få produktet repareret af en fagperson.
Skærmen viser **E2** eller **E3**.	En fejl i de interne temperatur- eller tidssensorer.	
Skærmen viser **E4**.	Pumpen pumper ikke vandet ordentligt. Se, om pumpen er beskadiget, eller om overfladen af den nedre beholder er dækket af isstykker.	
Skærmen viser skiftevis "-" "_" "_" "_"	Faldende is er unormalt.	Genstart is-fremstillingen for at prøve igen, eller vent indtil isen falder af naturligt.

Problem	Årsag	Eventuel løsning
Skærmen viser "- - - -"	Der er ikke faldt noget i ud i 1 time.	**Se, om noget is sidder fast:** Se, om der sidder is fast på fordamperskærmen på grund af strømsvigt eller en fejl. **Kør rengøringsprogram:** Tryk på rengøringsknappen for at starte rengøringen, som kan hjælpe med at smelte eller løsne fastsiddende isterninger, så de falder ned. **Manuel nulstilling:** Sæt apparatet på standby, og fjern manuelt eventuel is, der blokerer sensorerne. Tryk derefter på tænd/sluk-knappen for at genstarte isfremstillingen. Du kan også vente på, at isen falder af naturligt, før du starter apparatet igen.

Tvungen afladning: Hvis der opstår strømsvigt, og der stadig er is på skærmen, må du ikke skrabe det af. Sæt apparatet på standby og hold tænd/sluk-knappen nede i 5 sekunder for at tvinge apparatet til at lukke isen ud.

ⓘ **BEMÆRKNINGER:** Hvis kompressoren lige er stoppet på grund af overbelastning eller strømsvigt, skal du vente 3 minutter indtil beskyttelsesfunktionen er færdig, hvorefter du kan bruge denne knap igen.

Rengøring og pleje af produktet

⚠ **ADVARSEL! Risiko for elektrisk stød!**
Før rengøring: Træk stikket ud af stikkontakten.

⚠ **ADVARSEL! Risiko for elektrisk stød!**
Hovedenheden må ikke nedsænkes i vand eller andre væsker. Hovedenheden må aldrig holdes under rindende vand.

⚠ **BEMÆRK! Risiko for beskadigelse af produktet!**
Produktet må ikke rengøres med slibende, aggressive rengøringsmidler, hårde børster eller skarpe genstande.

ⓘ **INFO:** Før produktet adskilles og alle dele rengøres: Brug den automatiske rengøringsfunktion (se afsnittet "Automatisk rengøringsfunktion/Afrimning").

Adskillelse

Sprøjterør: Hvis vandsprøjterøret ikke er rent, eller hullerne er tilstoppede, kan det skilles ad og rengøres.

Is-bakke: Vip manuelt det gennemsigtige låg for at løfte håndtaget på is-bakken.

Rengøring

Del	Rengøringsmetode
Kabinet Låg Skærm	☐ Tør delen af med en let fugtig klud. ☐ Ved genstridigt snavs, kan du bruge et mildt rengøringsmiddel på kluden.
Is-bakke Is-ske	☐ Rengør delene med vand og lidt opvaskemiddel. ☐ Skyl delene af med rent vand bagefter.

☐ Efter rengøring: Sørg for at alle delene tørre ordentligt.
☐ Brug ikke kemikalier, syrer, benzin eller olie.

Opbevaring

ⓘ **INFO:**

- Skift vandbeholderen mindst én gang om dagen.
- Opbevar produktet helt samlet og i oprejst stilling.
- Når du løfter produktet, skal du holde det på bunden af hovedenheden.

☐ Hvis produktet ikke skal bruges i længere tid:
— Hæld alt vandet ud, og rengør produktet. Hold ventilationsåbningerne frie.

☐ Dæk produktet til, og opbevar det et køligt, tørt sted, beskyttet mod direkte sollys.

Bortskaffelse



Bemærk forpakningsmaterialernes mærkning til affaldssorteringen, disse er mærket med forkortelser (a) og numre (b) med følgende betydning: 1-7: kunststoffer / 20-22: papir og pap / 80-98: kompositmaterialer.



De får oplyst muligheder til bortskaffelse af det udtjente produkt hos deres lokale myndigheder eller bystyre.



Bortskaf produktet korrekt, når det har nået slutningen på sin levetid, og ikke i husholdningsaffaldet. Du kan få oplysninger om indsamlingssteder og deres åbningstider hos de lokale myndigheder.

Garanti

Produktet er blevet fremstillet efter strenge kvalitetsstandarder og kontrolleret nøje før udlevering. I tilfælde af materiale- eller produktionsfejl kan du i medfør af loven gøre krav gældende over for sælgeren af produktet. Dine lovmæssige rettigheder begrænses på ingen måde af den af os nedennævnte garanti.

Garantien på dette produkt gælder i 3 år regnet fra købsdatoen. Garantien gælder fra købsdatoen. Opbevar den originale kvittering et sikkert sted, da dette dokument forlanges forlagt som dokumentation for købet.

Alle skader eller mangler, der allerede forefindes på tidspunktet for købet, skal straks meddeles efter udpakningen af produktet.

Hvis der inden for 3 år regnet fra købsdatoen viser sig en materiale- eller produktionsfejl på produktet, reparerer eller udskifter vi det – efter vores valg – gratis for dig. Garantiperioden forlænges ikke som følge af et imødekommet krav om garanti. Dette gælder også for udskiftede og reparerede dele.

Denne garanti bortfalder, hvis produktet er blevet beskadiget eller anvendt og vedligeholdt forkert.

Garantien dækker materiale- og produktionsfejl. Denne garanti dækker hverken produktdele, der er udsat for normal slitage og derfor er at betragte som sliddele (f.eks. batterier, akkumulatorer, slanger, farvepatroner), eller skader på skrøbelige dele, f.eks. kontakter eller dele af glas.

Afvikling af garantisager

For at kunne garantere en hurtig sagsbehandling af deres forespørgsel, bedes De følge følgende anvisninger:

Opbevar kassebon og artikelnummer (IAN 558209_2507) som købsdokumentation, så disse kan fremlægges på forespørgsel.

Artikelnumrene er angivet på typeskiltet, ved en indgravering, på forsiden af vejledningen (nederst til venstre) eller på et mærkat på bag- eller undersiden.

Hvis der forekommer funktionsfejl eller andre mangler, skal De først kontakte nedenstående serviceafdeling telefonisk eller via e-mail.

Et produkt, der er registreret som defekt, kan De derefter sende portofrit til den meddelte serviceadresse ved vedlæggelse af købsbeviset (kassebon) og angivelsen af, hvori manglen består, og hvornår den er opstået.

Service

(DK) **Service Danmark**
Tel.: 32 710005
E-Mail: owim@lidl.dk

CE

Avvertenze e simboli utilizzati ..... Pagina 115
Uso previsto ..... Pagina 115
Contenuto dell'imballaggio ..... Pagina 115
Elenco delle parti ..... Pagina 116
Specifiche tecniche ..... Pagina 116
Istruzioni di sicurezza ..... Pagina 117
Operazioni preliminari ..... Pagina 121
Disimballaggio e pulizia generale ..... Pagina 121
Utilizzo ..... Pagina 122
Produzione di cubetti di ghiaccio ..... Pagina 122
Avvio programmato ..... Pagina 122
Pulizia automatica ..... Pagina 122
Risoluzione dei problemi ..... Pagina 123
Pulizia e manutenzione ..... Pagina 124
Disassemblaggio ..... Pagina 124
Pulizia ..... Pagina 124
Stoccaggio ..... Pagina 125
Smaltimento ..... Pagina 125
Garanzia ..... Pagina 125
Gestione dei casi in garanzia ..... Pagina 125
Assistenza ..... Pagina 125

Avvertenze e simboli utilizzati In questo manuale e/o sull'imballaggio sono utilizzati i seguenti simboli.			
	**PERICOLO!** – Indica un rischio di elevata entità che, se non evitato, causerà lesioni gravi o mortali (ad esempio, rischio di soffocamento).		Rispettare le istruzioni del manuale.
	**AVVERTENZA!** – Indica un rischio di media entità che, se non evitato, può causare lesioni gravi o mortali (ad esempio, rischio di scossa elettrica).		**AVVERTENZA!** Rischio di scossa elettrica!
	**ATTENZIONE!** – Indica un rischio di bassa entità che, se non evitato, può causare lesioni lievi o moderate (ad esempio, rischio di ustione).		**AVVERTENZA!** Rischio di esplosione! Materiali esplosivi!
	**AVVISO!** – Indica un possibile rischio di danni al prodotto o ad altre proprietà (ad esempio, rischio di corto circuito).		**AVVERTENZA!** Rischio di incendio! Materiali infiammabili!
	**NOTA –** Questo simbolo seguito dal termine "Nota" fornisce ulteriori informazioni utili.		Tensione/corrente alternata
	Maneggiare con cura!		Indica la corretta posizione verticale dell'imballaggio per il trasporto.
	Tenere al riparo dalla pioggia!		Uso alimentare Questo prodotto non influisce sul sapore o sull'aroma degli alimenti.
	La marcatura CE indica che il prodotto è conforme alle direttive UE rilevanti applicabili.		Informazioni di sicurezza Istruzioni per l'uso

MACCHINA PER CUBETTI DI GHIACCIO

Uso previsto

- Questo prodotto è progettato per produrre cubetti di ghiaccio a partire da acqua potabile.
- Il prodotto è destinato al solo uso privato.
- Il prodotto non è destinato all'uso commerciale o similari.
- Il prodotto è destinato al solo uso in interni.
- Qualsiasi altro utilizzo o eventuali modifiche apportate al prodotto sono considerati uso improprio e comportano il rischio di danni.
- Il produttore declina ogni responsabilità per eventuali danni causati da un uso improprio.

Contenuto dell'imballaggio

Dopo aver estratto il prodotto dall'imballaggio, assicurarsi che tutte le parti siano presenti e integre.
Rimuovere tutti i materiali di imballaggio prima dell'uso.

1 Unità principale
1 Contenitore dei cubetti di ghiaccio
1 Paletta per cubetti di ghiaccio
1 Manuale di istruzioni

Elenco delle parti

Prima dell'uso, aprire le pagine delle illustrazioni e familiarizzarsi con tutte le funzioni del prodotto.

Fig. A

1 Coperchio trasparente
2 Vassoio di raccolta dei cubetti
3 Sportello del serbatoio dell'acqua
4 Coperchio superiore
5 Involucro esterno
6 Paletta per cubetti di ghiaccio
7 Pannello di controllo
8 Cavo di alimentazione con spina

Fig. B

9 Pulsante di accensione
10 Pulsante Cubetti grandi
11 Pulsante Cubetti piccoli
12 Pulsante Pulizia
13 Indicatore Pulizia
14 Indicatore Acqua assente
15 Indicatore Contenitore pieno
16 Pulsante Avvio programmato

Specifiche tecniche

Tensione di ingresso:	220–240 V~, 50 Hz
Consumo di energia in modalità spento*:	0,5 W
Corrente nominale:	2,0 A
Classe di protezione:	I
Classe climatica:	SN/N/ST/T
Volume del vassoio di raccolta dei cubetti	2 L
Refrigerante:	R290 (propano)
Agente espandente per isolamento:	Ciclopentano (C_5H_{10})
Capacità del serbatoio dell'acqua:	2,0 L
Produzione giornaliera di ghiaccio:	21 kg/24 h

Informazioni sul refrigerante R290

- R290 e il ciclopentano sono utilizzati nel prodotto come refrigerante e materiale isolante completamente privi di HCFC. Ciò contribuisce a proteggere lo strato di ozono e a ridurre il cosiddetto effetto serra. Tali apparecchi possono essere identificati dalla dicitura "Refrigerante R290" riportata sulla targhetta dati.
- Assicurarsi che il circuito del refrigerante non subisca danni, perché anche il rilascio di piccole quantità di R290 può contribuire all'effetto serra. Effettuare tale controllo sia durante il trasporto del prodotto che per tutta la sua durata di servizio. Inoltre, assicurarsi di smaltire il prodotto correttamente ai sensi delle normative in vigore
- Le diverse classi climatiche sono descritte nella tabella seguente.

Classe climatica	**Significato**	**Temperatura ambiente**
SN	Apparecchi per climi subnormali	da +10 °C a +32 °C
N	Apparecchi per climi temperati	da +16 °C a +32 °C
ST	Apparecchi per climi subtropicali	da +16 °C a +38 °C
T	Apparecchi per climi tropicali	da +16 °C a +43 °C

* Il prodotto si spegne automaticamente dopo 10 minuti di inattività dal completamento della funzione selezionata (produzione di cubetti di ghiaccio o pulizia automatica) o di eventuali operazioni di manutenzione automatica (come il mantenimento al freddo). Consultare la sezione "Utilizzo" per maggiori dettagli.

Istruzioni di sicurezza

PRIMA DI USARE IL PRODOTTO, LEGGERE ATTENTAMENTE TUTTE LE AVVERTENZA DI SICUREZZA E LE ISTRUZIONI PER L'USO. IN CASO DI CESSIONE DEL PRODOTTO A TERZI, ALLEGARE TUTTA LA DOCUMENTAZIONE.

Eventuali danni causati dal mancato rispetto di queste istruzioni non sono coperti dalla garanzia. Si declina ogni responsabilità per eventuali danni consequenziali. Si declina ogni responsabilità per eventuali danni materiali o lesioni personali causati da un uso improprio del prodotto o dal mancato rispetto delle avvertenze di sicurezza.

Bambini e persone con disabilità

⚠ AVVERTENZA! RISCHIO DI MORTE O LESIONI PER NEONATI E BAMBINI!

Non lasciare i bambini senza supervisione con i materiali di imballaggio. I materiali di imballaggio comportano il rischio di soffocamento.

I bambini tendono a sottovalutare i pericoli. Tenere i bambini a distanza dai materiali di imballaggio.

- Questo prodotto può essere usato da bambini di età superiore a 8 anni e da persone con ridotte capacità fisiche, sensoriali o mentali o prive di esperienza e conoscenza solo se supervisionati o istruiti sull'uso sicuro dell'apparecchio e se comprendono i rischi correlati.
- I bambini di età compresa tra 3 e 8 anni possono caricare e scaricare il prodotto.
- I bambini non devono giocare con il prodotto.
- Le operazioni di pulizia e manutenzione ordinaria non devono essere effettuate da bambini senza supervisione.

Sostanze infiammabili ed esplosive



PERICOLO!
Rischio di esplosione e incendio!

- Un accumulo di gas può provocare esplosioni.
- È utilizzato un refrigerante infiammabile. Non forare i tubi del refrigerante.
- Non usare liquidi infiammabili per pulire il prodotto o gli accessori.
- Non usare spray deghiaccianti, perché possono produrre gas esplosivi.



AVVERTENZA! Rischio di incendio! Materiali infiammabili!

- Il circuito del refrigerante e il compressore contengono liquidi infiammabili.
- Il refrigerante (R290) e l'agente espandente per isolamento (ciclopentano) sono altamente infiammabili.
- Il propano è un gas naturale con un elevato livello di compatibilità ambientale, ma è comunque infiammabile. Durante il trasporto e l'installazione del prodotto, assicurarsi che nessun componente del circuito del refrigerante subisca danni.
- Prestare attenzione ai segnali di avvertenza "Rischio di incendio" situati sul retro del prodotto o sul compressore.
- Evitare fiamme libere e fonti di accensione durante l'uso, la manutenzione e lo smaltimento del prodotto.
- Ventilare accuratamente il locale in cui è installato il prodotto.

⚠ **AVVERTENZA!** Non conservare sostanze esplosive, come bombolette spray contenenti propellenti infiammabili, all'interno del prodotto.

⚠ **AVVERTENZA!** Non danneggiare il circuito del refrigerante.

Uso previsto

- Il prodotto è destinato all'uso in applicazioni domestiche e similari, ad esempio:
  - aree cucina per il personale in negozi, uffici e altri ambienti di lavoro;
  - agriturismi;
  - clienti di hotel, motel e altri ambienti residenziali;
  - strutture tipo bed and breakfast.
- Non usare il prodotto all'aperto.
- Il prodotto è adatto alle classi climatiche SN, N, ST e T (consultare la sezione "Specifiche tecniche"). Le prestazioni refrigeranti dell'apparecchio sono garantite a temperature ambiente comprese tra +10 °C e +43 °C. Se la temperatura ambiente devia da tale intervallo, le prestazioni refrigeranti possono ridursi.
- Questo prodotto non è progettato per l'uso come apparecchio da incasso.
- I contenitori e gli accessori del prodotto non sono adatti ai forni a microonde.

Sicurezza elettrica



AVVERTENZA! Rischio di scossa elettrica! Non usare il prodotto se è danneggiato. Se il prodotto è danneggiato, scollegare il cavo di alimentazione dalla presa di corrente e contattare il rivenditore.

- Prima di collegare il prodotto all'alimentazione elettrica, verificare che la tensione e l'intensità della corrente elettrica corrispondano ai valori riportati sulla targhetta dati.
- Controllare regolarmente che la spina e il cavo di alimentazione non siano danneggiati. Per motivi di sicurezza, se il cavo di alimentazione è danneggiato deve essere sostituito dal produttore, dal suo centro di assistenza o da un tecnico qualificato.
- Proteggere il cavo di alimentazione contro il rischio di danni. Non schiacciare o piegare il cavo ed evitare che entri a contatto con bordi affilati.
- Non toccare l'unità principale, il cavo di alimentazione o la spina con le mani bagnate.
- Collegare il cavo di alimentazione a una presa di corrente facilmente accessibile.
- Non scollegare la spina dalla presa di corrente tirando il cavo.
- Proteggere il prodotto, la spina e il cavo di alimentazione da calore, polvere, luce solare diretta, gocce e schizzi d'acqua.
- Non immergere l'unità principale in acqua o altri liquidi.

Prima dell'uso

⚠ **AVVERTENZA!** Tenere le aperture di ventilazione del prodotto prive di ostruzioni.

⚠ **AVVERTENZA!** Non usare apparecchi elettrici all'interno degli scomparti di conservazione degli alimenti del prodotto, a meno che non siano del tipo raccomandato dal produttore.

⚠ **AVVERTENZA!** Durante il posizionamento del prodotto, assicurarsi che il cavo di alimentazione non venga schiacciato o danneggiato.

⚠ **AVVERTENZA!** Non posizionare prese multiple o unità di alimentazione portatili sul retro del prodotto.

- Prima di usare il prodotto per la prima volta o dopo il trasporto, attendere 2 ore dopo averlo posizionato. Tenere il coperchio del contenitore aperto per almeno 2 ore.
- Non inclinare il prodotto a un angolo superiore a 45°.
- Per assicurare una corretta dissipazione del calore, tenere il prodotto ad almeno 10 cm di distanza da altri oggetti .
- Proteggere il prodotto dal calore. Non posizionare il prodotto in prossimità di fiamme libere o fonti di calore come stufe o apparecchi di riscaldamento.
- Non esporre il prodotto a condizioni estreme. Evitare le seguenti condizioni.
  – Elevata umidità
  – Temperatura estremamente alte o basse
  – Luce solare diretta
- È normale che le superfici del compressore e del condensatore raggiungano temperature comprese tra 60 °C e 90 °C durante il funzionamento; le aree circostanti potrebbero diventare molto calde.

Utilizzo

⚠ **AVVERTENZA!** Non usare dispositivi meccanici o modalità per accelerare il processo di sbrinamento diverse da quelle raccomandate dal produttore.

⚠ **AVVERTENZA!** Riempire il prodotto esclusivamente con ingredienti potabili.

- Non spegnere e accendere il prodotto a intervalli frequenti. Dopo aver spento il prodotto, attendere almeno 5 minuti prima di riaccenderlo per evitare di danneggiare il compressore.
- Non usare acqua distillata. Si raccomanda l'uso di acqua naturale. Usare acqua di rubinetto solo se è potabile.
- Non usare accessori diversi da quelli forniti insieme al prodotto.
- Non lasciare il coperchio aperto per lunghi periodi per evitare un significativo aumento della temperatura nel contenitore e il deterioramento del contenuto.
- Non riempire il contenitore oltre l'indicatore del livello massimo.
- Non toccare le parti mobili durante il funzionamento. Tenere capelli e indumenti lontani dal contenitore durante il caricamento o l'uso del prodotto.
- Non lasciare il prodotto incustodito quando è in funzione.
- Quando il prodotto è in funzione, assicurarsi che il contenitore sia installato saldamente e che il coperchio sia chiuso.
- Non far cadere alcun componente del prodotto. Manipolare il prodotto con attenzione per evitare che subisca danni.

⚠ **AVVERTENZA!** Usare esclusivamente con acqua potabile.

⚠ **AVVERTENZA!** Non posizionare prese multiple o unità di alimentazione portatili sul retro dell'apparecchio.

Installazione e posizionamento

- Assicurarsi che la tensione dell'alimentazione elettrica rientri nell'intervallo indicato sulla targhetta dati e che la messa a terra della presa sia in buone condizioni.
- Lasciare una distanza di almeno 200 mm dagli altri oggetti e mantenere tutte le aperture di ventilazione prive di ostruzioni.
- Durante il posizionamento dell'apparecchio, assicurarsi che il cavo di alimentazione non venga schiacciato o danneggiato; inoltre, non posizionare prese multiple portatili sul retro dell'apparecchio.
- Non capovolgere il prodotto e non inclinarlo a un angolo superiore a 45°.
- Dopo aver posizionato l'apparecchio, attendere almeno 2 ore prima di usarlo e tenere il coperchio trasparente aperto durante tale periodo.
- Collegare l'apparecchio esclusivamente a una rete idrica potabile.

Manipolazione e sicurezza del refrigerante (R290)

- Questo apparecchio contiene R290, un gas naturale infiammabile.
- Assicurarsi che nessun componente del circuito del refrigerante venga danneggiato durante il trasporto o l'installazione.
- Se il circuito del refrigerante ha subito danni, evitare fiamme libere o fonti di accensione e ventilare accuratamente il locale.
- Non conservare all'interno dell'apparecchio sostanze esplosive come aerosol contenenti gas infiammabili.
- Non usare dispositivi meccanici o modalità per accelerare il processo di sbrinamento diverse da quelle raccomandate dal produttore.
- Non usare il prodotto in prossimità di fiamme, piastre calde o fornelli.

Utilizzo e sicurezza elettrica

- Per evitare il rischio di scossa elettrica, non versare acqua sul cavo, sulla spina o sulle aperture di ventilazione e non immergere l'apparecchio in acqua o in altri liquidi.
- Non accendere e spegnere frequentemente l'apparecchio; attendere almeno 5 minuti per evitare che il compressore subisca danni.
- Non usare apparecchi elettrici all'interno degli scomparti di conservazione degli alimenti, a meno che non sia raccomandato dal produttore.
- Usare esclusivamente gli accessori raccomandati dal produttore e non usare l'apparecchio all'aperto.

Manutenzione e riparazione

- Scollegare il cavo di alimentazione prima di pulire l'apparecchio, spostarlo o sottoporlo a manutenzione.
- Per motivi di sicurezza, se il cavo di alimentazione è danneggiato deve essere sostituito dal produttore, dal suo centro di assistenza o da un tecnico qualificato.
- Pulire regolarmente le superfici che entrano a contatto con gli alimenti e i sistemi di drenaggio accessibili.
- Pulire il serbatoio dell'acqua se è rimasto inutilizzato per 48 ore. Risciacquare il sistema dell'acqua collegato all'alimentazione idrica se l'acqua non è stata drenata per 5 giorni.

- Non pulire l'apparecchio con polveri abrasive, strumenti rigidi o sostanze chimiche come acidi, benzina o olio.
- Se l'apparecchio è rimasto vuoto per un lungo periodo, svuotarlo, spegnerlo, sbrinarlo, pulirlo, asciugarlo e lasciare il coperchio aperto per evitare la formazione di muffa al suo interno.

Pulizia e manutenzione



AVVERTENZA! Rischio di scossa elettrica! Prima di pulire il prodotto, spegnerlo e scollegare il cavo di alimentazione dalla presa di corrente.

- Non tentare di aprire l'unità principale e/o di riparare il prodotto. In caso di malfunzionamenti, contattare il servizio clienti (consultare la sezione "Assistenza") o affidare la riparazione del prodotto a uno specialista qualificato.
- Per evitare la contaminazione degli alimenti, rispettare le istruzioni riportate di seguito.
  - Pulire regolarmente le superfici che entrano a contatto con gli alimenti e i sistemi di drenaggio accessibili.
  - Se il prodotto è rimasto inutilizzato per 48 ore, pulire il contenitore e il vassoio di raccolta della condensa (consultare la sezione "Pulizia e manutenzione").
  - Se il prodotto è rimasto vuoto per un lungo periodo, spegnerlo, attendere che si sbrini, pulirlo e lasciarlo asciugare. Lasciare il coperchio aperto per evitare la formazione di muffa.
- Non usare dispositivi meccanici per sbrinare il prodotto. Per sbrinare il prodotto, usare la funzione di pulizia automatica (consultare la sezione "Pulizia automatica").

Smaltimento

- Portare il prodotto presso un centro di smaltimento dei rifiuti autorizzato. Non incenerire il prodotto.
- Smaltire il prodotto correttamente e ai sensi delle normative in vigore relative ai refrigeranti infiammabili.

Operazioni preliminari

Disimballaggio e pulizia generale

1. Estrarre il prodotto dall'imballaggio e rimuovere tutti i materiali di imballaggio e le pellicole in plastica.
2. Verificare che siano presenti tutte le parti elencate alla sezione "Contenuto dell'imballaggio".
3. Verificare che il prodotto e tutte le parti siano integre. Se presentano danni o difetti, non usare il prodotto ma seguire le procedure riportate alla sezione "Garanzia".
4. Prima di usare il prodotto per la prima volta, pulire tutte le sue parti (consultare la sezione "Pulizia e manutenzione").
5. Posizionare l'apparecchio su una superficie a livello. Per garantire una corretta ventilazione, lasciare almeno 200 mm di spazio libero tra il retro dell'apparecchio e la parete.
6. Periodo di riposo iniziale – Prima di usare il prodotto per la prima volta, lasciarlo in posizione con il coperchio trasparente aperto e senza il vassoio di raccolta del ghiaccio per almeno due ore.

Utilizzo

ⓘ NOTA

Funzioni

- Standby – Dopo aver collegato il prodotto all'alimentazione elettrica, il display si illuminerà per 1 secondo, verrà emesso un segnale acustico e l'indicatore di accensione lampeggerà a lunghi intervalli.
- Pulsante di accensione – Premere questo pulsante per selezionare la funzione; verrà emesso un segnale acustico e l'indicatore di accensione rimarrà acceso. Durante la produzione del ghiaccio, premendo questo pulsante l'apparecchio entrerà in standby.
- Dimensione dei cubetti – Premere il pulsante Cubetti grandi o Cubetti piccoli per attivare la funzione corrispondente (gli indicatori rimarranno accesi).
- Standby automatico – Se durante la selezione della funzione non viene premuto alcun pulsante entro 1 minuto, l'apparecchio tornerà in standby.

Produzione di cubetti di ghiaccio

1. Premere "Push" sul coperchio superiore per aprirlo; versare acqua potabile fino all'indicatore Max. Durante il processo, assicurarsi che il vassoio di raccolta del ghiaccio sia posizionato all'interno. Per rimuoverlo o spostarlo, aprire manualmente il coperchio trasparente e usare l'impugnatura del vassoio.
2. Quando l'apparecchio è in standby, premere il pulsante di accensione, quindi il pulsante Cubetti piccoli o Cubetti grandi, infine il pulsante di accensione; l'apparecchio entrerà in funzione.
3. Quando il vassoio di raccolta del ghiaccio è pieno, l'indicatore Contenitore pieno si accenderà. Quando il sensore rileva che il vassoio è pieno, l'apparecchio interromperà la produzione del ghiaccio. Quando i cubetti di ghiaccio sono pronti, rimuoverli tempestivamente usando la paletta **6** per evitare che si sciolgano e che l'acqua fuoriesca.

ⓘ NOTA

Temperatura ambiente raccomandata: da 12 °C a 35 °C; temperatura dell'acqua raccomandata: da 15 °C a 20 °C.

Ghiaccio incastrato – Se gli ultimi cubetti di ghiaccio prodotti si incastrano a causa di quelli già presenti nel vassoio, l'indicatore Contenitore pieno potrebbe non accendersi e l'apparecchio potrebbe avviare il programma di scaricamento. In tal caso, mettere l'apparecchio in standby, rimuovere manualmente il ghiaccio e premere il pulsante di accensione per continuare.

Spegnimento automatico – Per risparmiare energia, il prodotto si spegne automaticamente dopo 10 minuti di inutilizzo dal completamento della funzione selezionata.

Standby automatico – Se durante la selezione della funzione non viene premuto alcun pulsante entro 1 minuto, l'apparecchio tornerà automaticamente in standby.

Avvio programmato

1. Durante la selezione della funzione, premere il pulsante Avvio automatico; verrà emesso un segnale acustico, l'indicatore corrispondente lampeggerà, l'indicatore di accensione rimarrà acceso e sul display apparirà "00:00".
2. Premere il pulsante Cubetti grandi per aumentare il tempo e il pulsante Cubetti piccoli per diminuirlo (max 24 ore). Premere il pulsante Avvio programmato per cambiare cifra,
3. Tenere premuto il pulsante Avvio programmato per 5 secondi. Selezionare la dimensione dei cubetti di ghiaccio; se non viene premuto alcun pulsante entro 1 minuto, verranno prodotti cubetti piccoli.
4. Per annullare l'avvio programmato, premere il pulsante di accensione durante il conto alla rovescia.

Pulizia automatica

Pulizia standard – Quando l'apparecchio è in standby, premere il pulsante Pulizia. La pompa dell'acqua rimarrà in funzione per 3 minuti (l'indicatore lampeggerà). Al termine dell'operazione (3 minuti), l'apparecchio entrerà in standby. Drenare l'acqua dal serbatoio e riempirlo con acqua potabile fresca prima di produrre i cubetti di ghiaccio.

Drenaggio profondo – Tenere premuto il pulsante Pulizia per 5 secondi per attivare il drenaggio dell'acqua dal serbatoio superiore (l'indicatore rimarrà acceso). L'operazione dura 3 minuti e 30 secondi. Al termine dell'operazione (3 minuti e 30 secondi), l'apparecchio tornerà automaticamente in standby.

Arresto manuale – È possibile interrompere questi processi prima del completamento dell'operazione premendo il pulsante di accensione; l'apparecchio entrerà immediatamente in standby.

Risoluzione dei problemi

Problema	Causa	Soluzione
Il compressore è rumoroso.	La tensione è inferiore al valore raccomandato.	Arrestare l'apparecchio e attendere che la tensione ritorni a livelli normali.
L'indicatore Acqua assente è acceso.	La quantità di acqua è insufficiente; il galleggiante non si alza; la pompa è danneggiata/ghiacciata.+1	Versare acqua fino all'indicatore MAX, premere il pulsante di accensione per spegnere l'indicatore, quindi riavviare l'apparecchio.
Il display è spento.	Alimentazione elettrica assente o fusibile bruciato.	Verificare che il cavo di alimentazione sia collegato correttamente o sostituire il fusibile.
I cubetti di ghiaccio sono troppo grandi.	È stata selezionata la dimensione scorretta o nel vassoio sono presenti cubetti vecchi.	Selezionare la dimensione piccola per ottenere cubetti di ghiaccio più piccoli.
L'apparecchio non produce ghiaccio.	Refrigerante assente; compressore o ventola danneggiati.	Contattare il servizio clienti.
L'acqua si riscalda.	Il solenoide è danneggiato.	Sostituire la valvola solenoide.
L'indicatore Contenitore pieno non si accende.	Sensore danneggiato o interferenze solari.	Ricollegare i terminali infrarossi o contattare il servizio clienti.

Problema	Causa	Soluzione
Sul display appare **E1**.	Errore di connessione digitale all'interno dell'unità.	Spegnere il prodotto. Scollegare il cavo di alimentazione e ricollegarlo. Accendere il prodotto. Se il problema persiste, contattare il servizio clienti (consultare la sezione "Assistenza") o affidare la riparazione del prodotto a uno specialista qualificato.
Sul display appare **E2** o **E3**.	Guasto ai sensori interni di temperatura o temporizzazione.	
Sul display appare **E4**.	La pompa non fa circolare correttamente l'acqua. Controllare se la pompa è danneggiata o se la superficie del serbatoio inferiore è ricoperta di pezzi di ghiaccio.	
Sul display appaiono in sequenza "-" "_" "_" "_"	Caduta anomala dei cubetti.	Riavviare il processo di produzione dei cubetti o attendere che i cubetti cadano naturalmente.

Problema	Causa	Soluzione
Sul display appare "- - - -"	Non sono caduti cubetti di ghiaccio per 1 ora.	**Controllare la presenza di ghiaccio incastrato** – Controllare se del ghiaccio è incastrato sulla griglia dell'evaporatore a causa di un'interruzione di corrente o di un errore. Oppure, **Avviare la pulizia automatica** – Premere il pulsante Pulizia per avviare la pulizia automatica; i cubetti di ghiaccio verranno sciolti o staccati e cadranno. Oppure, **Effettuare il ripristino manuale** – Mettere l'apparecchio in standby, rimuovere manualmente il ghiaccio che ostruisce i sensori e premere il pulsante di accensione per riavviare il processo di produzione dei cubetti. In alternativa, attendere che il ghiaccio cada naturalmente prima di riavviare l'apparecchio.

Scaricamento forzato – Se si verifica un'interruzione di corrente e il ghiaccio rimane sulla griglia, non tentare di rimuoverlo. Quando l'apparecchio è in standby, tenere premuto il pulsante di accensione per 5 secondi per avviare lo scaricamento forzato del ghiaccio.

ⓘ **NOTA:** se il compressore si è arrestato a causa di un sovraccarico o un'interruzione di corrente, il pulsante di accensione rimarrà inattivo per 3 minuti a causa della protezione del sistema.

Pulizia e manutenzione

⚠ **AVVERTENZA! Rischio di scossa elettrica!**
Prima di pulire il prodotto, scollegare il cavo di alimentazione dalla presa di corrente.

⚠ **AVVERTENZA! Rischio di scossa elettrica!**
Non immergere l'unità principale in acqua o altri liquidi. Non lavare l'unità principale sotto l'acqua corrente.

⚠ **AVVISO! Rischio di danni al prodotto!**
Non usare detergenti abrasivi o aggressivi, spazzole dure o oggetti affilati per pulire il prodotto.

ⓘ **NOTA:** Prima di disassemblare il prodotto e pulire le parti, avviare la funzione di pulizia automatica (consultare la sezione "Pulizia automatica").

Disassemblaggio

Tubo dell'acqua – Se il tubo dell'acqua è sporco o i fori sono ostruiti, è possibile disassemblarlo per pulirlo.

Vassoio di raccolta dei cubetti – Aprire manualmente il coperchio trasparente per sollevare il vassoio di raccolta dei cubetti usando l'impugnatura.

Pulizia

Parte	Modalità di pulizia
Involucro esterno Coperchio Pannello	☐ Pulire con un panno leggermente umido. ☐ Per rimuovere eventuali macchie, usare del detergente delicato.
Vassoio di raccolta dei cubetti Paletta per cubetti di ghiaccio	☐ Lavare con acqua e del detersivo per piatti. ☐ Risciacquare con acqua pulita.

☐ Al termine della pulizia, lasciare che tutte le parti si asciughino completamente.

☐ Non usare agenti chimici, acidi, benzina o olio.

Stoccaggio

NOTA

- Cambiare l'acqua nel serbatoio almeno una volta al giorno.
- Conservare il prodotto completamente assemblato e in posizione verticale.
- Per sollevare il prodotto, tenere la parte inferiore dell'unità principale.

☐ In previsione di un lungo periodo di inutilizzo del prodotto, procedere come descritto di seguito.

— Drenare tutta l'acqua e pulire l'apparecchio. Mantenere le aperture di ventilazione prive di ostruzioni.

☐ Coprire il prodotto e conservarlo in un luogo fresco, asciutto e al riparo dalla luce solare diretta.

Smaltimento



Osservare l'identificazione dei materiali di imballaggio per lo smaltimento differenziato, i quali sono contrassegnati da abbreviazioni (a) e da numeri (b) con il seguente significato: 1-7: plastiche / 20-22: carta e cartone / 80-98: materiali compositi.



E' possibile informarsi circa le possibilità di smaltimento del prodotto usato presso l'amministrazione comunale o cittadina.



Si prega di smaltire adeguatamente il prodotto una volta raggiunto il termine della sua vita utile e non tra i rifiuti domestici. Le informazioni concernenti i punti di raccolta e gli orari di apertura degli stessi sono disponibili presso l'ente locale preposto.

Garanzia

Il prodotto è stato fabbricato accuratamente secondo severe direttive di qualità ed è stato controllato meticolosamente prima della consegna. In caso di difetti di materiale o fabbricazione l'acquirente può far valere diritti legali nei confronti del venditore. La nostra garanzia sotto riportata non costituisce alcun limite ai diritti legali dell'acquirente.

Questo prodotto è garantito per 3 anni con decorrenza dalla data di acquisto. La garanzia decorre dalla data d'acquisto. Conservare lo scontrino originale in un posto sicuro perché questo documento viene richiesto come prova dell'avvenuto acquisto.

Tutti i danni o difetti presenti già al momento dell'acquisto devono essere comunicati subito dopo l'apertura della confezione.

Se entro 3 anni dalla data di acquisto di questo prodotto si rileva un difetto di materiale o di fabbricazione, noi procederemo, a nostra discrezione, alla riparazione o sostituzione gratuite del prodotto o al rimborso del prezzo di acquisto. Un eventuale intervento in garanzia non prolunga né rinnova il periodo di garanzia stesso. Ciò vale anche per le parti sostituite e riparate.

Questa garanzia decade in caso di danneggiamento oppure uso o manutenzione impropri del prodotto.

La prestazione in garanzia vale per difetti del materiale o di fabbricazione. Questa garanzia non si estende a componenti del prodotto esposti a normale logorio, che possono pertanto essere considerati come componenti soggetti a usura (esempio capacità della batteria, calcificazione, lampade, pneumatici, filtri, spazzole...). La garanzia non si estende altresì a danni che si verificano su componenti delicati (esempio interruttori, batterie, parti realizzate in vetro, schermi, accessori vari) nonché danni derivanti dal trasporto o altri incidenti.

Gestione dei casi in garanzia

Per garantire un rapido disbrigo delle proprie pratiche, seguire le istruzioni seguenti:

Per ogni richiesta si prega di conservare lo scontrino e il codice dell'articolo (IAN 558209_2507) come prova d'acquisto.

Il numero d'articolo può essere dedotto dalla targhetta, da un'incisione, dal frontespizio delle istruzioni (in basso a sinistra) oppure dall'adesivo applicato sul retro o sul lato inferiore.

In caso di disfunzioni o avarie, contattare innanzitutto i partner di assistenza elencati di seguito telefonicamente oppure via e-mail.

Si può inviare il prodotto ritenuto difettoso all'indirizzo del centro di assistenza indicato con spedizione esente da affrancatura, completo del documento di acquisto (scontrino) e della descrizione del difetto, specificando anche quando tale difetto si è verificato.

Assistenza

(IT) **Assistenza Italia**
Tel.: 800781188
E-Mail: owim@lidl.it

CE

Használt figyelmeztetések és szimbólumok ... Oldal 127
Rendeltetésszerű használat ... Oldal 127
Szállítás terjedelme ... Oldal 127
Alkatrészjegyzék ... Oldal 128
Műszaki adatok ... Oldal 128
Biztonsági utasítások ... Oldal 129
A termék első üzembe helyezése ... Oldal 133
A termék kicsomagolása és alapvető tisztítása ... Oldal 133
Működtetés ... Oldal 134
Jégkocka készítése ... Oldal 134
Bekapcsoláshoz előre beállítva funkció ... Oldal 134
Automatikus tisztítás funkció ... Oldal 134
Hibaelhárítás ... Oldal 135
Tisztítás és ápolás ... Oldal 136
Szétszerelés ... Oldal 136
Tisztítás ... Oldal 136
Tárolás ... Oldal 136
Mentesítés ... Oldal 136
Garancia ... Oldal 137
Garanciális ügyek lebonyolítása ... Oldal 137
Szerviz ... Oldal 137

Használt figyelmeztetések és szimbólumok A felhasználói kézikönyvben és a csomagoláson a következő figyelmeztetéseket használjuk:			
	**VESZÉLY!** – Olyan magas kockázatú veszélyre utal, amely súlyos sérülést vagy halált okoz, ha nem kerülik el (pl. fulladásveszély)		Kövesse a használati útmutatóban leírt utasításokat.
	**FIGYELEM!** – Olyan közepes kockázatú veszélyre utal, amely halált vagy súlyos sérülést okozhat, ha nem kerülik el (pl. áramütés veszélye)		**FIGYELMEZTETÉS!** Áramütés veszélye!
	**FIGYELEM!** – Olyan alacsony kockázatú veszélyre utal, amely enyhe vagy közepes sérülést okozhat, ha nem kerülik el (pl. forrázás veszélye)		**FIGYELMEZTETÉS!** Robbanásveszély! Robbanásveszélyes anyagok!
	**MEGJEGYZÉS!** – Lehetséges anyagi károkra/a termék sérülésére figyelmeztet, ha nem kerülik el (pl. rövidzárlat veszélye).		**FIGYELMEZTETÉS!** Tűzveszély! Gyúlékony anyagok!
	**INFORMÁCIÓ:** Ez a szimbólum az „Infó" figyelmeztető szóval kiegészítő hasznos információkat ad.		Váltakozó áramerősség/feszültség
	Óvatosan bánjon vele!		A szállítási csomagolás helyes függőleges helyzetét jelzi.
	Esőtől tartsa távol!		Élelmiszerhez alkalmas A termék nincs káros hatással az ízre vagy az illatra.
	A CE jelölés azt jelzi, az a termék megfelel a rá vonatkozó EU irányelveknek.		Biztonsági információk Használati útmutató

JÉGKOCKAKÉSZÍTŐ GÉP

Rendeltetésszerű használat

- A termék ivóvízből jégkockák készítéséhez használható.
- Ez a termék kizárólag magáncélú használatra készült.
- A terméket nem kereskedelmi, vagy ehhez hasonló használatra tervezték.
- A készülék kizárólag beltéri használatra alkalmas.
- A termék bármely más használata vagy módosítása nem megfelelő használatnak minősül, és sérüléssel járhat.
- A gyártó nem vállal felelősséget a rendellenes használattal okozott károkért.

Szállítás terjedelme

A termék kicsomagolása után ellenőrizze, hogy a szállítmány teljes-e, és hogy minden alkatrész jó állapotban van-e. Használata előtt távolítson el minden csomagolóanyagot.

1 központi egység
1 jégkocka tartó kosár
1 jégkocka kanál
1 használati útmutató

Alkatrészjegyzék

Olvasás előtt hajtsa ki az ábrákat tartalmazó oldalt, és ismerkedjen meg a termék minden funkciójával.

A ábra

1 Átlátszó fedél
2 Jégkocka tartó tálca
3 Víztartály felhajtható fedéllel
4 Kupak
5 Burkolat
6 Jégkocka kanál
7 Vezérlőpanel
8 Hálózati kábel csatlakozódugóval

B ábra

9 Főkapcsoló gomb
10 Nagy jég gomb
11 Kis jég gomb
12 Tisztítás gomb
13 Tisztítás jelzőlámpa
14 Vízhiány jelzőlámpa
15 Jég tele jelzőlámpa
16 Bekapcsoláshoz előre beállítva gomb

Műszaki adatok

Bemeneti feszültség:	220–240 V~, 50 Hz
Energiafogyasztás kikapcsolt üzemmódban*:	0,5 W
Névleges áramerősség:	2,0 A
Védelmi osztály:	I
Klímaosztály:	SN/N/ST/T
Jégkocka tartó tálca térfogata	2 l
Hűtőfolyadék:	R290 (propán)
Szigeteléshez használt éghető gáz:	ciklopentán (C_5H_{10})
Víztartály űrtartalma:	2,0 l
Napi jégtermelés:	21 kg/24 óra

Az R290 hűtőközegre vonatkozó információk

- Az R290 és a ciklopentán 100%-ban HCFC-mentes hűtőközegként és szigetelőanyagként használatos a termékben. Ez segít megvédeni az ózonréteget és csökkenti az úgynevezett üvegházhatást. Az ilyen készülékeket a típustáblán található „R290 hűtőközeg" felirattal lehet azonosítani.
- Győződjön meg arról, hogy a hűtőkör nem sérült-e, mivel kis mennyiségű R290 hozzájárulhat az üvegházhatáshoz, ha felszabadul. Ez a termék szállításakor és a teljes élettartama alatt érvényes. Gondoskodjon a terméknek a helyi előírásoknak megfelelő ártalmatlanításáról.
- A különböző éghajlati osztályokat az alábbi táblázat ismerteti:

Klímaosztály	Jelentés	Környezeti hőmérséklet
SN	A szokásosnál alacsonyabb hőmérsékletű éghajlathoz alkalmas	+10 °C és +32 °C között
N	Szokványos éghajlati körülményekhez alkalmas	+16 °C és +32 °C között
ST	Szubtrópusi osztályhoz alkalmas	+16 °C és +38 °C között
T	Trópusi osztályhoz alkalmas	+16 °C és +43 °C között

* A készülék 10 perc inaktivitás után automatikusan kikapcsol (a fő funkció (jégkészítés vagy tisztítás) és az azt követő automatikus karbantartás, például a hidegen tartó üzemmód befejezése után lásd a „Működtetés" fejezetet).

Biztonsági utasítások

A TERMÉK HASZNÁLATA ELŐTT ISMERJE MEG AZ ÖSSZES BIZTONSÁGI INFORMÁCIÓT ÉS HASZNÁLATI UTASÍTÁST! AMIKOR HARMADIK FÉLNEK ÁTADJA A TERMÉKET, ADJON ÁT VELE MINDEN HOZZÁ TARTOZÓ DOKUMENTUMOT!

A jelen használati útmutatótól eltérő használatból eredő károsodások esetén a garanciaigény érvényét veszíti! A következményes károkért nem vállalunk felelősséget! A nem megfelelő kezelés vagy a biztonsági utasítások be nem tartása által okozott anyagi kár vagy személyi sérülés esetén nem vállalunk felelősséget!

Gyermekek és fogyatékossággal élő személyek

⚠ FIGYELMEZTETÉS! KISGYERMEKEKET ÉS GYERMEKEKET FENYEGETŐ ÉLET- VAGY BALESETVESZÉLY!

Soha ne hagyja felügyelet nélkül a gyermekeket a csomagolóanyaggal. A csomagolóanyag fulladásveszélyt jelent. A gyermekek gyakran nem tudják kellően felmérni a veszélyeket. A gyermekeket mindig tartsa távol a csomagolóanyagtól.

- Ezt a terméket használhatják 8 éves vagy annál idősebb gyermekek, illetve csökkent fizikai, érzékszervi, vagy mentális képességekkel rendelkező, vagy kellő tudással és belátással nem rendelkező személyek is, ha a készülék biztonságos használatával kapcsolatos útmutatásban vagy felügyeletben részesülnek, és értik a használat kockázatait.
- A 3 és 8 év közötti gyermekek betehetnek ételeket a termékbe, és ki is vehetnek belőle.
- Gyerekek ne játsszanak a termékkel.
- A tisztítást és a felhasználói karbantartást gyermekek nem végezhetik felügyelet nélkül.

Gyúlékony és robbanásveszélyes anyagok



VESZÉLY!
Robbanás és tűz veszélye!

- A gáz felhalmozódása robbanásokat okozhat.
- Gyúlékony hűtőközeg van használatban. Ne rongálja meg a hűtőközeg csövét.
- Ne használjon gyúlékony folyadékokat a termék vagy tartozékainak a tisztításához.
- Ne használjon jégtelenítő spray-t, mert robbanásveszélyes gázokat bocsáthat ki.



FIGYELMEZTETÉS! Tűzveszély!
Gyúlékony anyagok!

- A hűtőkör és a kompresszor gyúlékony folyadékokat tartalmaz.
- A hűtőközeg (R290) és a szigeteléshez használt gáz (ciklopentán) nagyon gyúlékony.
- A propán a környezettel összeegyeztethető, természetes gáz, ami ugyanakkor gyúlékony. A termék szállítása és felállítása alatt ellenőrizze, hogy a hűtőkör egyetlen alkatrésze sem sérült-e meg.
- Vegye figyelembe a termék vagy a kompresszor hátoldalán található „Tűzveszély” figyelmeztető jelzéseket.
- A termék használata, karbantartása és ártalmatlanítása során kerülje a nyílt lángot és a gyújtóforrást.

– Alaposan szellőztesse ki a helyiséget, amelyben a termék található.

⚠ **FIGYELMEZTETÉS!** Ne tároljon robbanékony anyagokat a termékben, például gyúlékony hajtóanyaggal működő aeroszolos dobozokat.

⚠ **FIGYELMEZTETÉS!** Ne rongálja meg a hűtőkört.

Rendeltetésszerű használat

- A termék háztartási, és ehhez hasonló használatra készült, például:
  – személyzeti konyhába üzletekben, irodákban és más munkahelyi környezetekben;
  – lakóépületekhez;
  – ügyfeleknek hotelekbe, motelekbe és más tartózkodás környezethez;
  – szoba reggelivel típusú környezethez.
- Ne használja a terméket kültéren.
- A termék az SN, N, ST és T klímaosztályokhoz alkalmas (lásd: „Műszaki adatok"). A termék hűtési teljesítménye 10 °C és +43 °C közötti környezeti hőmérsékleten garantált. Ha a környezeti hőmérséklet eltér ettől a tartománytól, a hűtés teljesítménye csökkenhet.
- A termék nem beépített készülékként való használatra készült.
- A termék tartályai és tartozékai nem alkalmasak mikrohullámú sütőbe.

Elektromos biztonság

FIGYELMEZTETÉS! Áramütés veszélye! Ne használjon sérült terméket. Mindig húzza ki a hálózati csatlakozódugót hálózati aljzatból, és lépjen kapcsolatba a kiskereskedővel.

- A termék hálózatra csatlakoztatása előtt: Ellenőrizze, hogy a feszültség és az áramerősség megfelel-e az adattáblán feltüntetett értékeknek.
- Rendszeresen ellenőrizze, hogy a hálózati dugó és a hálózati kábel nem sérült-e. Ha az áramellátó vezeték megsérült, akkor a veszélyek elkerülése érdekében a gyártóval vagy a gyártó szerviz-szakembereivel, vagy más szakképzett személlyel ki kell cseréltetni.
- Védje a hálózati vezetéket a sérülésektől: Ne hagyja, hogy éles széleken keresztül lógjon, ne nyomja össze, és ne hajtsa be.
- Ne érjen nedves kézzel a központi egységhez, a hálózati kábelhez és a hálózati csatlakozódugóhoz.
- Csatlakoztassa a hálózati csatlakoztatót egy könnyen hozzáférhető aljzathoz.
- A hálózati csatlakozódugót ne a hálózati kábelnél fogva húzza ki a hálózati aljzatból.
- Óvja a terméket, a hálózati vezetéket és a hálózati csatlakozót portól, közvetlen napfénytől, cseppenő és fröccsenő víztől.
- Ne merítse vízbe vagy más folyadékba a központi egységet.

Használatbavétel előtt

⚠ **FIGYELMEZTETÉS!** Tartsa a készülék burkolatán lévő szellőzőnyílásokat akadályoktól mentesen.

⚠ **FIGYELMEZTETÉS!** Ne használjon elektromos készülékeket a termék ételtartó rekeszeiben, kivéve, ha ezek a gyártó által javasolt típusúak.

⚠ **FIGYELMEZTETÉS!** Amikor elhelyezi a terméket, ellenőrizze, hogy a hálózati vezeték nincs-e beszorulva, vagy nem sérült-e.

⚠ **FIGYELMEZTETÉS!** Ne helyezzen hordozható több aljzatú elosztót vagy hordozható tápegységet a termék közelébe.

- A termék első használata előtt vagy szállítás után: Várjon 2 órát a termék elhelyezése után. Legalább 2 órán át tartsa nyitva a tartály fedelét.
- Ne billentse, és ne döntse meg a terméket 45°-nál nagyobb szögben.
- A megfelelő hőkibocsátás biztosítása érdekében tartsa a terméket legalább 10 cm-re más tárgyaktól.
- Védje a terméket hőtől. Ne helyezze a terméket nyílt lángok és hőforrások közelébe, pl. sütők vagy fűtőtestek.
- Ne tegye ki a terméket szélsőséges körülményeknek. Kerülje a következő körülményeket:
  – magas páratartalom vagy nedvesség
  – rendkívül magas vagy alacsony hőmérséklet
  – Közvetlen napfénynek
- A kompresszor és a kondenzátor felületei működés közben 60 °C és 90 °C közötti hőmérsékletet érhetnek el; a környező területek nagyon forrók lehetnek.

Működtetés

⚠ **FIGYELMEZTETÉS!** Ne használjon nem a gyártó által javasolt mechanikus eszközöket vagy a leolvasztást felgyorsító egyéb eszközöket.

⚠ **FIGYELMEZTETÉS!** A terméket csak fogyasztható összetevőkkel töltse fel.

- Ne kapcsolja ki és be gyakran a készüléket. A készülék kikapcsolása után várjon legalább 5 percet, mielőtt újra bekapcsolja. Ellenkező esetben fennáll a kompresszor károsodásának kockázata.
- Ne használjon desztillált vizet. Javasoljuk forrásvíz használatát. Csak akkor használjon csapvizet, ha olyan régióban tartózkodik, ahol biztonságos csapvizet inni.
- Ne használjon nem a termékhez mellékelt tartozékokat.
- A fedél hosszabb ideig való nyitva tartása jelentős hőmérséklet-növekedést eredményezhet a tartályban. Emiatt az ital ihatatlanná válhat.
- Ne töltse a tartályt a max. töltés jelölés fölé.
- Ne érjen a mozgó alkatrészekhez működés közben. A termék feltöltésekor vagy működtetésekor tartsa távol a hajat és a ruházatot a tartálytól.
- Használat közben ne hagyja felügyelet nélkül a terméket.
- Ellenőrizze, hogy a tartály biztonságosan van-e behelyezve, és a fedél zárva van-e működés közben.

- Soha ne ejtse le a termék egyetlen alkatrészét sem. A durva kezelés helyrehozhatatlan károkat okozhat a termékben.

⚠ **FIGYELMEZTETÉS:** Csak ivóvízzel töltse fel.

⚠ **FIGYELMEZTETES:** Ne helyezzen többszörös hordozható aljzatot vagy hordozható tápegységet a készülék közelébe.

Telepítés és elhelyezés

- Győződjön meg róla, hogy a tápfeszültség megfelel-e a típustáblán feltüntetett tartománynak, és az aljzat földelése jó állapotban van-e.
- Tartson legalább 200 mm távolságot más tárgyaktól, és tartsa szabadon a szellőzőnyílásokat akadályoktól.
- A készülék elhelyezésekor ügyeljen arra, hogy a tápkábel ne szoruljon be, és ne sérüljön meg, illetve ne helyezzen többszörös hordozható aljzatot az egység hátuljára.
- Ne fordítsa felfelé a terméket, és ne döntse meg 45°-nál nagyobb szögben.
- Az első használat előtt várjon legalább 2 órát az egység elhelyezése után, és tartsa nyitva az átlátszó fedelet.
- A készüléket csak ivóvíz vezetékhez csatlakoztassa.

Kezelés és hűtőközeg biztonság (R290)

- Ez a készülék R290 gyúlékony természetes gázt tartalmaz.
- Ügyeljen arra, hogy a hűtőkör egyetlen alkatrésze se sérüljön meg szállítás vagy telepítés közben.
- Ha a hűtőközeg áramköre megsérül, kerülje a nyílt lángokat vagy a gyújtóforrásokat, és alaposan szellőztesse ki a helyiséget.
- Ne tároljon robbanékony anyagokat a készülékben, például gyúlékony hajtóanyaggal működő aeroszolos dobozokat.
- Ne használjon nem a gyártó által javasolt mechanikus eszközöket vagy a leolvasztást felgyorsító egyéb eszközöket.
- Soha ne használja a készüléket tűz, forró sütőlapok vagy sütőt közelében.

Működés és elektromos biztonság

- Az áramütés elleni védelem érdekében ne öntsön vizet a vezetékre, a csatlakozóra vagy a szellőztető egységre, és ne merítse a készüléket vízbe vagy más folyadékba.
- Ne kapcsolja be gyakran a készüléket; tartson legalább 5 perces időközt a kompresszor károsodásának elkerülése érdekében.
- Ne használjon elektromos készülékeket az ételtartó rekeszekben, kivéve, ha azt a gyártó javasolja.
- Csak a gyártó által ajánlott tartozékokat használja, és ne használja a készüléket kültéren.

Karbantartás és szervizelés

- A készülék tisztítása, karbantartása vagy mozgatása előtt ki kell húzni a hálózati csatlakozódugót.
- Ha az áramellátó vezeték megsérült, akkor a veszélyek elkerülése érdekében a gyártóval vagy a gyártó szervizszakembereivel, vagy más szakképzett személlyel ki kell cseréltetni.

- Rendszeresen tisztítsa meg azokat a felületeket, amelyek élelmiszerekkel érintkeznek, és az elérhető vízelvezető rendszereket.
- Tisztítsa meg a víztartályokat, ha 48 órán keresztül nem használta őket, vagy öblítse ki a rendszert, ha 5 napig nem volt jégkészítés.
- Soha ne tisztítsa az egységet súrolóporokkal, kemény eszközökkel vagy vegyi anyagokkal, például savakkal, benzinnel vagy olajjal.
- Ha a készüléket hosszabb ideig nem használja, kapcsolja ki, olvassza le, tisztítsa ki, szárítsa meg, és hagyja az ajtót nyitva, ezzel elkerülheti a penész kialakulását.

Tisztítás és ápolás



FIGYELMEZTETÉS! Áramütés veszélye! Tisztítás előtt: Kapcsolja ki a terméket. Húzza ki a csatlakozódugót a hálózati aljzatból.

- Ne próbálja meg kinyitni a központi egységet, és/vagy megjavítani a terméket. Hiba esetén vegye fel a kapcsolatot ügyfélszolgálatunkkal (lásd: „Szerviz"), vagy javíttassa meg a terméket képzett szakemberrel.
- Az étel szennyeződésének elkerülése érdekében tartsa be az alábbi utasításokat:
  – Rendszeresen tisztítsa az elérhető vízelvezető rendszereket és azokat a felületeket, amelyek élelmiszerekkel érintkezhetnek.
  – Ha 48 órán át nem használta a terméket. Tisztítsa meg a tartályt és a kondenzedényt (lásd „Tisztítás és ápolás").
  – Ha a termék hosszabb ideig üres volt: Kapcsolja ki a terméket. Hagyja a terméket leolvadni, tisztítsa és szárítsa meg. Hagyja nyitva a fedelet, hogy megakadályozza a penész kialakulását.
- Ne használjon kompresszort a termék leolvasztásához. A termék leolvasztásához végezze el az automatikus tisztítási funkciót (lásd: „Automatikus tisztítási funkció/ leolvasztás").

Ártalmatlanítás

- A terméket csak hivatalos hulladéklerakó központban ártalmatlanítsa. A terméket tűzbe dobni tilos!
- A terméket a gyúlékony hűtőközegekre vonatkozó helyi előírásoknak megfelelően ártalmatlanítsa.

A termék első üzembe helyezése

A termék kicsomagolása és alapvető tisztítása

1. Vegye ki a terméket a csomagolásból, és távolítson el minden csomagolóanyagot és műanyag csomagolást.
2. Ellenőrizze, hogy minden felsorolt alkatrész megvan-e (lásd a „Szállítási terjedelem" fejezetet).
3. Ellenőrizze, hogy a termék és az alkatrészek állapota megfelelő-e, ha bármilyen sérülést vagy hibát észlel, ne használja a terméket, hanem kövesse a „Garancia" fejezetben leírt eljárást.
4. Az első használat előtt: Tisztítsa meg a termék minden alkatrészét (lásd: „Tisztítás és ápolás").
5. A gépet vízszintes felületre helyezze. A szellőzéshez legalább 200 mm távolságot kell biztosítani az egység hátulja és a fal között.
6. Első pihenőidő: Az első használat előtt hagyja a készüléket a helyén, és az átlátszó fedelet és a jégkocka tartó tálcát legalább két órára vegye ki.

Működtetés

ⓘ INFORMÁCIÓ:

Gombok használata

- Készenléti állapot: Ha csatlakoztatva van, a kijelző 1 másodpercig teljesen világít, hangjelzés hallható, és a tápellátás jelzőlámpa hosszú időközönként villog.
- Főkapcsoló gomb: Érintse meg a funkció kiválasztásba belépéshez (hangjelzés, tápellátás jelzőlámpa folyamatosan világít). Ha jégkészítés közben érinti meg, a kiürítés után készenléti üzemmódba áll.
- Jég kiválasztása: Érintse meg a nagy vagy kis jég gombot, hogy belépjen a megfelelő jégkészítési állapotba (a lámpák folyamatosan világítanak).
- Időtúllépés: Ha a kiválasztási felületen 1 percen belül nem történik kiválasztás, a készülék visszatér készenléti üzemmódba.

Jégkocka készítése

1. Nyomja meg a „Push" (megnyomás) pozíciót a felső fedélen, hogy felemelje, hajtsa fel, és öntsön tiszta vizet a Max. vonalig. Ügyeljen arra, hogy a jéggyűjtő tálca a folyamat során be legyen helyezve. A kivételhez/ behelyezéshez kézzel fordítsa át az átlátszó fedelet, és használja a tálca fogantyúját.
2. Készenléti állapotban érintse meg a Főkapcsoló gombot, válassza ki a nagy vagy kis jég gombot, majd a bekapcsoláshoz érintse meg ismét a Főkapcsoló gombot.
3. Ha a jéggyűjtő tálca megtelt, a Jég tele jelzőlámpa folyamatosan világít. A készülék leállítja a jégkészítést, ha az érzékelő azt észleli, hogy a tálca kezd megtelni. Használja a jégkocka kanalat **6**, hogy a ciklus végén azonnal eltávolítsa a jégkockákat, hogy megakadályozza az olvadás, és a víz későbbi túlcsordulását.

ⓘ MEGJEGYZÉSEK:

Az ajánlott környezeti hőmérséklet 12 °C - 35 °C; a víz hőmérséklete 15 °C - 20 °C.

Jég elzáródás: Ha az utolsó jégtáblát eltömíti a már a tálcában lévő jég, előfordulhat, hogy a készüléken nem világít a „Jég tele" jelzőlámpa; ehelyett hosszú készítési programba léphet. Ebben az esetben készenléti üzemmódba kell lépnie, manuálisan el kell távolítania a jeget, és a folytatáshoz nyomja meg a Főkapcsoló gombot.

Kikapcsolt üzemmód: A készülék úgy van kialakítva, hogy „kikapcsolt üzemmódba" lépjen , miután 10 perc elteltével a fő funkció véget ért, hogy energiát takarítson meg.

Időtúllépés kiválasztásnál: Ha a funkcióválasztó felületen van, és 1 percen belül nem hoz döntést, a készülék automatikusan visszatér készenléti állapotba.

Bekapcsoláshoz előre beállítva funkció

1. Kiválasztás módban érintse meg a Preset (előbeállítás) gombot (hangjelzés, az előbeállítás jelzőlámpa villog, a tápellátás jelzőlámpa folyamatosan világít, a LED 00:00-át jelenít meg).
2. A nagy jég gombbal növelheti az időt, a kis jég gombbal pedig csökkentheti (max. 24 óra). A számjegyek váltásához használja a Preset (előbeállítás) gombot.
3. 5 másodperc hosszan nyomja az Preset (előbeállítás) gombot. Válassza ki a jég méretét; ha 1 percen belül nem választja ki, akkor az alapértelmezett a kis jég.
4. A visszavonáshoz nyomja meg a Főkapcsoló gombot a visszaszámlálás alatt az előre beállított üzemmódból való kilépéshez.

Automatikus tisztítás funkció

Standard tisztítás: Készenléti állapotban érintse meg a Clean (tisztítás) gombot. A vízszivattyú 3 percig működik (a jelzőlámpa villog). A 3 perces vízszivattyú ciklus befejezése után a készülék készenléti állapotba lép. Ezután le kell eresztenie a vizet a tartályból, és friss ivóvizet kell betöltenie a jégkészítéshez.

Teljes leeresztés: Nyomja meg és tartsa lenyomva a Clean (tisztítás) gombot 5 másodpercig a leeresztőszelep 3 perc 30 másodpercig történő működtetéséhez, hogy a felső tartályból kieressze a vizet (folyamatosan világít). Miután a leeresztőszelep 3 perc 30 másodperces működése befejeződött, a gép automatikusan visszatér készenléti állapotba.

Kézi leállítás: Ezeket a folyamatokat a Főkapcsoló gomb megérintésével hamarabb is befejezheti, így a gép azonnal készenléti üzemmódba áll.

Hibaelhárítás

Probléma	Ok	Megoldás
Kompresszor zümmögő zaj	A feszültség alacsonyabb, mint az ajánlott	Állítsa le, és várja meg, amíg a feszültség normális nem lesz.
Vízhiány jelzőlámpa világít	Nincs elegendő víz; az úszó nem emelkedik; a szivattyú sérült/befagyott.+1	Öntsön be vizet a MAX. jelzésig, nyomja meg a Főkapcsoló gombot a lámpa kikapcsolásához, majd indítsa újra.
A kijelző ki van kapcsolva	Nincs áram vagy kiégett a biztosíték	Ellenőrizze a hálózati kábel csatlakozását, vagy cserélje ki a biztosítékot.
A jég túl nagy	Rossz méret van kiválasztva, vagy régi jég a tálcában	Válasszon kis méretet; a következő ciklus normális lesz.
A gép nem készít jeget	Nincs hűtőközeg; sérült kompresszor vagy ventilátor	Hívja az ügyfélszolgálatot.
A víz felmelegszik	A mágnesszelep meghibásodott	Cserélje ki a mágnesszelepet.
A jég tele jelzőlámpa nem világít	Az érzékelő sérült vagy napsugárzás okozta interferencia	Csatlakoztassa újra az infravörös terminálokat, vagy hívja a szervizt.

Probléma	Ok	Megoldás
A kijelzőn **E1** látható.	Digitális csatlakozási hiba az egységen belül	Kapcsolja ki a terméket. Húzza ki a hálózati csatlakozódugót, és csatlakoztassa újra. Kapcsolja be a terméket. Ha a probléma továbbra is fennáll vegye fel a kapcsolatot ügyfélszolgálatunkkal (lásd: „Szerviz”), vagy javíttassa meg a terméket képzett szakemberrel.
A kijelzőn **E2** vagy **E3** látható.	Hiba a belső hőmérséklet- vagy időzítő érzékelőkben.	
A kijelzőn **E4** látható.	A szivattyú nem keringeti megfelelően a vizet. Ellenőrizze, hogy a szivattyú sérült-e, vagy hogy az alsó tartály felületét jégdarabok borítják-e.	
A kijelző váltakozik „-” „–” „–” „—”	Rendellenesen esik ki a jég.	Lépjen be újra a jégkészítés folyamatba, hogy újra megpróbálja, vagy várjon, amíg a jég természetes módon leesik.
A kijelzőn „----” látható.	1 órán keresztül nem esett ki jég.	**Ellenőrizze, hogy nincs-e beragadt jég:** Ellenőrizze, hogy a jég áramkimaradás vagy hiba miatt ráragadt-e a párologtató rácsára. Vagy: **Tisztítási program futtatása:** Nyomja meg a Tisztítás gombot a tisztítási ciklus megkezdéséhez, amely segíthet a beragadt jégkockák megolvasztásában vagy meglazításában, hogy leessenek. Vagy: **Kézi visszaállítás:** Készenléti üzemmódba lép, kézzel távolítsa el az érzékelőket blokkoló jeget, és nyomja meg a Főkapcsoló gombot a jégkészítés folyamat újraindításához. Vagy, alternatív módon, megvárhatja, hogy a jég természetes módon leessen, mielőtt újraindítja a gépet.

Kényszerített kiürítés: Ha áramkimaradás fordul elő, és jég marad a rácson, ne szedje ki. Készenléti állapotban nyomja meg hosszan a Főkapcsoló gombot 5 másodpercig, hogy a gépet a jég kiürítésére kényszerítse.

ⓘ **MEGJEGYZÉSEK:** Ha a kompresszor túlterhelés vagy áramkimaradás miatt leállt, 3 percet kell várnia, amíg a rendszervédelem leáll, mielőtt ez a gomb aktiválódik.

Tisztítás és ápolás

⚠ **FIGYELMEZTETÉS! Áramütés veszélye!**
Tisztítás előtt: Húzza ki a hálózati csatlakozódugót a hálózati aljzatból.

⚠ **FIGYELMEZTETÉS! Áramütés veszélye!**
Ne merítse a központi egységet vízbe vagy más folyadékba. Ne tartsa a központi egységet folyó víz alá.

⚠ **MEGJEGYZÉS! A termék sérülésének veszélye!**
A termék vagy a tartozékainak tisztításához ne használjon súroló hatású, agresszív tisztítószereket, kemény keféket vagy hegyes tárgyakat.

ⓘ **INFORMÁCIÓ:** A termék szétszerelése és az összes alkatrész tisztítása előtt: Végezze el az automatikus tisztítási funkciót (lásd: „Automatikus tisztítási funkció/ leolvasztás").

Szétszerelés

Permetezőcső: Ha a vízpermetező cső nem tiszta, vagy a lyukak eltömődtek, szét lehet szerelni a tisztításhoz.

Jégkocka tartó tálca: Kézzel fordítsa meg az átlátszó fedelet a jéggyűjtő tálca fogantyújának felemeléséhez.

Tisztítás

Alkatrész	Tisztítási módszer
Burkolat Fedél Panel	☐ Egy puha, kissé nedves törlőkendővel törölje le az alkatrészt. ☐ A makacs szennyeződések eltávolításához tegyen kímélő tisztítószert a törlőkendőre.
Jégkocka tartó tálca Jégkocka kanál	☐ Az alkatrészeket vízzel és enyhe mosogatószerrel tisztítsa meg. ☐ Majd öblítse le az alkatrészeket tiszta vízzel.

☐ Tisztítás után: Hagyja az összes alkatrészt alaposan megszáradni.

☐ Ne használjon vegyszereket, savakat, benzint vagy olajat.

Tárolás

ⓘ **INFORMÁCIÓ:**

- A víztartályt naponta legalább egyszer cserélje ki.
- A terméket teljesen összeszerelve és álló helyzetben tárolja.
- A termék felemelésekor tartsa a központi egység alján.

☐ Ha hosszabb ideig nem használja a gépet:
— Engedje le az összes vizet, és tisztítsa meg az egységet. Tartsa tisztán a szellőzőnyílásokat.

☐ Fedje le a terméket, és hűvös, száraz helyen, közvetlen napfénytől távol tárolja.

Mentesítés



A hulladék elkülönítéséhez vegye figyelembe a csomagolóanyagon található jelzéseket. Ezek rövidítéseket (a) és számokat (b) tartalmaznak a következő jelentéssel: 1-7: műanyagok / 20-22: papír és karton / 80-98: kötőanyagok.



A kiszolgált termék megsemmisítési lehetőségeiről lakóhelye illetékes önkormányzatánál tájékozódhat.



Ne dobja a kiszolgált terméket a háztartási szemétbe, hanem adja le szakszerű ártalmatlanításra. A gyűjtőhelyekről és azok nyitvatartási idejéről az illetékes önkormányzatnál tájékozódhat.

Garancia

A terméket gondosan, szigorú minőségi előírások betartásával gyártottuk, és a szállítás előtt gondosan ellenőriztük. Anyag- vagy gyártási hibák esetén a termék eladójával szemben törvényes jogok illetik meg. Az Ön törvényes jogait az általunk alább meghatározott garancia semmilyen módon nem korlátozza.

Erre a termékre 3 év garanciát adunk a vásárlás dátumától számítva. A garancia idő a vásárlás dátumával kezdődik. Biztonságos helyen őrizze meg az eredeti vásárlói bizonylatot, mert ez a dokumentum szükséges a vásárlás bizonyításához.

A vásárláskor fennálló károkat és hiányosságokat a termék kicsomagolása után haladéktalanul jelezze.

Ha ezen a terméken a vásárlástól számított 3 éven belül anyag- vagy gyártási hibát észlel, választásunk szerint ingyenesen megjavítjuk vagy kicseréljük a terméket. A garancia idő nem hosszabbodik meg a helyette nyújtott szavatossági igény által. Ez a kicserélt vagy javított alkatrészekre is érvényes.

A garancia megszűnik, ha a terméket megrongálták, ill. nem szakszerűen kezelték vagy végezték a karbantartást.

A garancia az anyag- és gyártási hibákra vonatkozik. Ez a garancia nem terjed ki azokra a termékalkatrészekre, amelyek normál kopásnak vannak kitéve, és ezért gyorsan kopó alkatrésznek minősülnek (pl. elemekre, akkumulátorokra, tömlőkre, tintapatronokra), illetve a törékeny alkatrészek sérülésére, pl. kapcsolókra vagy üveg alkatrészekre.

Garanciális ügyek lebonyolítása

Ügyének gyors elintézhetősége céljából, kérjük kövesse az alábbi útmutatást:

Kérjük, kérdések esetére készítse elő a pénztárblokkot és a cikkszámot (IAN 558209_2507) a vásárlás tényének az igazolására.

Kéjük, hogy a cikkszámot olvassa le a típustábláról, a gravírozásból, az Útmutató címoldaláról (balra lent), illetve a hátoldalon, vagy a termék alján található matricáról.

Amennyiben működési hibák, vagy egyéb hiányosság lépne fel, először vegye fel a kapcsolatot a következőkben megnevezett szervizek egyikével telefonon, vagy e-mailen.

A hibásnak ítélt terméket ezután a vásárlást igazoló blokk, valamint a hiba leírásának és keletkezési idejének mellékelésével díjmentesen postázhatja az Önnel közölt szervizcímre.

Szerviz

(HU) **Szerviz Magyarország**
Tel.: 0680021225
E-mail: owim@lidl.hu

CE

Avisos e símbolos utilizados ..... Página 139
Utilização prevista ..... Página 139
Âmbito de entrega ..... Página 139
Lista de peças ..... Página 140
Características técnicas ..... Página 140
Instruções de segurança ..... Página 141
Primeira montagem do produto ..... Página 145
Retirar o produto da embalagem e limpeza simples ..... Página 145
Funcionamento ..... Página 146
Preparação de cubos de gelo ..... Página 146
Função de ligar programada ..... Página 146
Função de limpeza automática ..... Página 146
Resolução de problemas ..... Página 147
Limpeza e cuidados ..... Página 148
Desmontagem ..... Página 148
Limpeza ..... Página 148
Armazenamento ..... Página 148
Eliminação ..... Página 148
Garantia ..... Página 148
Procedimento no caso de ativação da garantia ..... Página 149
Assistência Técnica ..... Página 149

Avisos e símbolos utilizados

Os seguintes avisos são usados neste manual e na embalagem:

	**PERIGO!** – Designa um perigo de risco elevado que pode dar origem a morte ou ferimentos sérios se não for evitado (como o risco de sufocação).		Siga todas as instruções no manual de utilização!
	**AVISO!** – Designa um perigo de risco moderado que pode dar origem a morte ou ferimentos sérios se não for evitado (como o risco de choque elétrico).		**AVISO!** Risco de choque elétrico!
	**CUIDADO!** – Designa um perigo de risco baixo que pode dar origem a ferimentos pequenos ou moderados se não for evitado (como o risco de se queimar).		**AVISO!** Risco de explosão! Materiais explosivos!
	**AVISO!** – Avisa de possíveis danos patrimoniais/ no produto, se não for evitado (como o risco de curto-circuito).		**AVISO!** Risco de incêndio! Materiais Inflamáveis!
	**INFORMAÇÃO:** Este símbolo com a palavra de sinalização "Informação" oferece informação útil adicional.		Corrente alternada/tensão
	Manuseie com cuidado!		Indica a posição vertical correta do material de empacotamento de transporte.
	Mantenha afastado da chuva!		Seguro para os alimentos O produto não tem efeitos adversos no sabor ou cheiro dos alimentos.
	A marca CE indica a conformidade com as diretivas UE relevantes aplicáveis ao produto.		Informação de segurança Instruções de utilização

MÁQUINA DE CUBOS DE GELO

Utilização prevista

- O produto pode ser usado para fazer cubos de gelo a partir de água potável.
- Este produto foi criado exclusivamente para um uso privado.
- O produto não é adequado para utilização comercial nem para usos semelhantes.
- Este produto é adequado apenas para uso no interior.
- Qualquer outra utilização ou modificação do produto é considerada inadequada e pode dar origem a danos.
- O fabricante não se responsabiliza por danos causados por uma utilização inadequada.

Âmbito de entrega

Após desempacotar este produto, certifique-se de que possui todas as peças e que estas se encontram em bom estado. Retire todo o material de empacotamento antes da utilização.

1 Unidade principal
1 Cesto dos cubos de gelo
1 Colher dos cubos de gelo
1 Manual de instruções

Lista de peças

Antes de ler, desdobre as páginas com as imagens e familiarize-se com todas as funções do produto.

Imagem A

1 Tampa transparente
2 Bandeja de recolha do gelo
3 Tampa oscilante do depósito da água
4 Tampa superior
5 Estrutura
6 Colher dos cubos de gelo
7 Painel de controlo
8 Fio e ficha da alimentação

Imagem B

9 Botão da alimentação
10 Botão do gelo grande
11 Botão do gelo pequeno
12 Botão de limpeza
13 Indicador luminoso de limpeza
14 Indicador luminoso de falta de água
15 Indicador luminoso de cheio de gelo
16 Botão de predefinir para ligado

Características técnicas

Tensão de entrada:	220–240V~, 50 Hz
Consumo de energia no modo desligado*:	0,5 W
Corrente nominal:	2,0 A
Classe de proteção:	I
Classe climática:	SN/N/ST/T
Volume da bandeja de recolha do gelo	2 L
Refrigerador:	R290 (Propano)
Gás de sopro de isolamento:	Ciclopentano (C_5H_{10})
Volume do depósito da água:	2,0 L
Produção diária de gelo:	21 kg por cada 24 horas

Informações relativas ao refrigerador R290

- O R290 e o ciclopentano são utilizados como refrigerador e materiais de isolamento 100% isentos de HCFC no produto. Isto ajuda a proteger a camada de ozono e reduz o chamado efeito de estufa. Estes aparelhos podem ser identificados pela indicação "Refrigerador R290" na placa das especificações.
- Certifique-se de que o circuito do refrigerador não está danificado, pois pequenas quantidades de R290 podem contribuir para o efeito de estufa se forem libertadas. Isto aplica-se tanto durante o transporte do produto como ao longo de toda a sua vida útil. Certifique-se também de que elimina corretamente o produto, de acordo com os regulamentos locais.
- As diferentes classes climáticas são explicadas na tabela seguinte:

Classe climática	Significado	Temperatura ambiente
SN	Adequado para clima subnormal	+10 °C a +32 °C
N	Adequado para clima normal	+16 °C a +32 °C
ST	Adequado para clima subtropical	+16 °C a +38 °C
T	Adequado para clima tropical	+16 °C a +43 °C

* O produto entra automaticamente no modo desligado após 10 minutos de inatividade (após o término da função principal (produção de gelo ou limpeza) e de qualquer manutenção automática subsequente, como o modo de manter frio. Consulte "Funcionamento").

Instruções de segurança

ANTES DE USAR O PRODUTO, FAMILIARIZE-SE COM TODA A INFORMAÇÃO DE SEGURANÇA E INSTRUÇÕES DE UTILIZAÇÃO! QUANDO ENTREGAR ESTE PRODUTO A OUTRAS PESSOAS, ENTREGUE TAMBÉM TODOS OS DOCUMENTOS!

No caso de danos devido ao não seguimento destas instruções de funcionamento, a garantia é anulada! Não nos responsabilizamos por danos consequenciais! No caso de danos materiais ou ferimentos devido ao manuseamento incorreto ou não conformidade com as instruções de segurança, não aceitaremos quaisquer responsabilidades!

Crianças e pessoas com limitações

⚠ AVISO! PERIGO DE MORTE E RISCO DE ACIDENTE PARA CRIANÇAS PEQUENAS!

Nunca deixe uma criança sem supervisão com o material de empacotamento. O material de empacotamento representa um perigo de sufocação.

As crianças não se costumam preocupar com os perigos. Mantenha sempre as crianças afastadas do material de empacotamento.

- Este produto pode ser usado por crianças com mais de 8 anos de idade e pessoas com capacidades físicas, sensoriais ou mentais reduzidas, ou falta de experiência e conhecimentos, se forem supervisionadas e ensinadas quanto à utilização do produto de um modo seguro, e compreenderem os perigos envolvidos.
- Crianças dos 3 aos 8 anos de idade podem carregar e descarregar o produto.
- As crianças não deverão brincar com o produto.
- A limpeza e manutenção não deverão ser feitas por crianças sem supervisão.

Substâncias inflamáveis e explosivas



PERIGO!
Risco de explosão e de incêndio!

- Uma acumulação de gás pode dar origem a explosões.
- Refrigerador inflamável utilizado. Não perfure a tubagem do refrigerador.
- Não use líquidos inflamáveis para limpar o produto nem os acessórios.
- Não use sprays de remoção de gelo, pois estes podem produzir gases explosivos.



AVISO! Risco de incêndio!
Materiais Inflamáveis!

- O circuito refrigerador e o compressor contêm líquidos inflamáveis.
- O refrigerador (R290) e o gás de expansão do isolamento (ciclopentano) são altamente inflamáveis.
- O propano é um gás natural com um elevado nível de compatibilidade ambiental. No entanto, é inflamável. Durante o transporte e instalação do produto, certifique-se de que nenhum dos componentes do circuito refrigerador fica danificado.
- Tenha em atenção os avisos de "Perigo de incêndio" na parte traseira do produto ou no compressor.

– Evite chamas sem proteção e fontes de ignição durante a utilização, manutenção e eliminação do produto.
– Ventile bem a divisão onde o aparelho se encontra.

⚠ **AVISO!** Não guarde substâncias explosivas, como latas de aerossóis com um propulsor inflamável o produto.

⚠ **AVISO!** Não danifique o circuito refrigerador.

Utilização prevista

- O produto foi criado para ser usado em aplicações domésticas e semelhantes, como:
  – Em lojas, escritórios e outros ambientes de trabalho;
  – Casas de campo;
  – Por clientes de hotéis, motéis e outros ambientes de carácter residencial;
  – Ambientes do tipo residenciais com pequeno-almoço.
- Não use o produto no exterior.
- O produto é adequado para as classes climáticas SN, N, ST e T (consulte "Dados técnicos"). O desempenho de arrefecimento do produto é garantido para temperaturas ambiente entre +10 °C e +43 °C. Se a temperatura ambiente se desviar deste intervalo, o desempenho de arrefecimento pode ser reduzido.
- O produto não foi criado para ser usado como aparelho encastrado.
- Os recipientes e acessórios do produto não são adequados para ir ao micro-ondas.

Segurança elétrica

AVISO! Risco de choque elétrico!
Não use um produto danificado. Retire a ficha da tomada e contacte o seu revendedor, caso este esteja danificado.

- Antes de ligar o produto à alimentação: Certifique-se de que a tensão e a corrente correspondem aos detalhes da alimentação apresentados na placa das especificações.
- Verifique regularmente a ficha e o fio quanto a danos.
  Se o fio da alimentação ficar danificado, deverá ser substituído pelo fabricante, o agente de reparação ou uma pessoa igualmente qualificada, de modo a evitar quaisquer perigos.
- Proteja o fio da alimentação de danos. Não o deixe pendurado em extremidades afiadas, não o aperte nem o dobre.
- Nunca toque na unidade principal, fio ou ficha da alimentação com as mãos molhadas.
- Ligue a ficha a uma tomada facilmente acessível.
- Não retire a ficha da tomada puxando pelo fio.
- Proteja o produto, fio e ficha do pó, luz direta do Sol, pingos e salpicos.
- Não coloque a unidade principal dentro de água ou de quaisquer outros líquidos.

Antes da utilização

⚠ **AVISO!** Mantenha as aberturas de ventilação na estrutura do produto sem obstruções.

⚠ **AVISO!** Não use aparelhos elétricos dentro dos compartimentos de armazenamento de alimentos do produto, a não ser que sejam do tipo recomendado pelo fabricante.

⚠ **AVISO!** Quando posicionar o produto, certifique-se de que o fio da alimentação não fica preso nem danificado.

⚠ **AVISO!** Não coloque triplas nem extensões ou baterias portáteis na parte traseira do produto.

- Antes de usar o produto pela primeira vez ou após o transporte: Espere 2 horas após posicionar o produto. Deixe a tampa do recipiente abertura durante, pelo menos, 2 horas.
- Não incline o produto a um ângulo superior a 45°.
- Mantenha o produto a, pelo menos, 10 cm de outros objetos, para garantir uma boa emissão de calor.
- Proteja o produto do calor. Não o coloque perto de chamas sem proteção nem fontes de calor, como fogões ou aparelhos de aquecimento.
- Não exponha o produto a condições extremas. Evite as seguintes condições:
  – Muita humidade;
  – Temperaturas extremamente altas ou baixas;
  – Luz direta do Sol.
- É normal que as superfícies do compressor e do condensador atinjam temperaturas entre 60 °C e 90 °C durante o funcionamento; as áreas circundantes podem estar muito quentes.

Funcionamento

⚠ **AVISO!** Não use dispositivos mecânicos ou outros meios para acelerar o processo de descongelação para além dos recomendados pelo fabricante.

⚠ **AVISO!** Encha o produto apenas com ingredientes potáveis.

- Não ligue e desligue o produto com frequência. Após desligar o produto, aguarde pelo menos 5 minutos antes de o voltar a ligar. Caso contrário, existe o risco de danos no compressor.
- Não use água destilada. Recomendamos a utilização de água da nascente. Utilize água da torneira apenas se estiver numa região onde seja segura para consumo.
- Não use outros acessórios para além dos fornecidos com o produto.
- Abrir a tampa durante um longo período de tempo pode causar um aumento significativo da temperatura no recipiente. Isto pode levar à deterioração da bebida.
- Não encha o recipiente acima da marca de enchimento máximo.
- Não toque nas peças móveis durante o funcionamento. Mantenha o cabelo e a roupa afastados do recipiente ao carregar ou utilizar o produto.
- Não deixe o produto sem supervisão durante a utilização.
- Certifique-se de que o recipiente está bem instalado e que a tampa está fechada durante o funcionamento.
- Nunca deixe cair quaisquer componentes do produto. Um manuseamento brusco pode causar danos irreparáveis no produto.

⚠ **AVISO:** Encha apenas com água potável.

⚠ **AVISO:** Não use triplas nem extensões na parte traseira do aparelho.

Instalação e posicionamento

- Certifique-se de que a tensão de alimentação corresponde ao intervalo indicado na placa das especificações e que a ligação à terra da tomada está em boas condições.
- Mantenha uma distância mínima de 200 mm de outros objetos e mantenha todas as aberturas de ventilação desobstruídas.
- Quando posicionar o aparelho, certifique-se de que o fio da alimentação não fica preso nem danificado, e evite colocar múltiplas tomadas portáteis na parte traseira da unidade.
- Não vire o produto ao contrário nem o incline a um ângulo superior a 45°.
- Aguarde, pelo menos, 2 horas após posicionar o aparelho antes da primeira utilização, mantendo a tampa transparente aberta durante este período.
- Ligue o aparelho apenas a um abastecimento de água potável.

Manuseamento e segurança do refrigerador (R290)

- Este aparelho contém R290, um gás natural inflamável.
- Certifique-se de que nenhum componente do circuito do refrigerador é danificado durante o transporte ou a instalação.
- Se o circuito do refrigerador for danificado, evite chamas sem proteção ou fontes de ignição, e ventile bem a divisão.
- Não guarde substâncias explosivas, como latas de aerossóis com um propulsor inflamável neste aparelho.
- Não use dispositivos mecânicos ou outros meios para acelerar o processo de descongelação para além dos recomendados pelo fabricante.
- Não use o aparelho perto de chamas, placas quentes ou fogões.

Funcionamento e segurança elétrica

- Para evitar choques elétricos, não verta água sobre o fio, a ficha ou a ventilação, e não coloque a unidade dentro de água ou outro líquido.
- Não ligue a alimentação com frequência; mantenha um intervalo mínimo de 5 minutos para evitar danos no compressor.
- Não use aparelhos elétricos dentro dos compartimentos de armazenamento de alimentos, a não ser que seja recomendado pelo fabricante.
- Use apenas os acessórios recomendados pelo fabricante e não use o aparelho no exterior.

Manutenção e reparação

- A ficha tem de ser retirada antes de limpar, proceder à manutenção ou mover o aparelho.
- Se o fio da alimentação ficar danificado, tem de ser substituído pelo fabricante, o agente de reparação ou uma pessoa igualmente qualificada, de modo a evitar quaisquer perigos.
- Limpe regularmente as superfícies que entram em contacto com os alimentos e os sistemas de drenagem acessíveis.

558209_2507_OS_DE_01.indb 144 4/5/2026 12:21:41

- Limpe os depósitos da água se não forem usados durante 48 horas. Lave o sistema se a água não for drenada durante 5 dias.
- Nunca limpe o aparelho com pós abrasivos, utensílios duros ou produtos químicos como ácidos, gasolina ou óleo.
- Se o aparelho for deixado vazio durante longos períodos de tempo, desligue-o, descongele-o, limpe-o, seque-o e deixe a porta aberta, para evitar o aparecimento de mofo.

Limpeza e cuidados



AVISO! Risco de choque elétrico!
Antes da limpeza: Desligue o produto. Retire a ficha da tomada.

- Não tente abrir a unidade principal e/ou reparar o produto. No caso de avaria, contacte o nosso serviço de apoio ao cliente (consulte "Reparação") ou solicite a reparação por um técnico qualificado.
- Para evitar a contaminação de alimentos, respeite as seguintes instruções:
  - Limpe regularmente as superfícies que entram em contacto com os alimentos e os sistemas de drenagem acessíveis.
  - se não usar o produto durante 48 horas: Limpe o recipiente e a bandeja da condensação (consulte "Limpeza e Cuidados").
  - Se o produto tiver permanecido vazio durante um longo período de tempo: Desligue o produto. Deixe o produto descongelar, limpe-o e deixe-o secar. Deixe a tampa aberta para evitar o aparecimento de mofo.
- Não use dispositivos mecânicos para descongelar o produto. Efetue a função de limpeza automática (consulte "Função de limpeza automática/Descongelação") para descongelar o produto.

Eliminação

- Elimine o produto apenas num centro autorizado de tratamento de resíduos. Não atire este produto para o fogo.
- Elimine o produto corretamente, de acordo com os regulamentos locais aplicáveis relativos a líquidos refrigeradores inflamáveis.

Primeira montagem do produto

Retirar o produto da embalagem e limpeza simples

1. Retire o produto da embalagem e retire todo o material de empacotamento e películas de plástico.
2. Certifique-se de que todas as peças se encontram incluídas (consulte "Âmbito de entrega").
3. Verifique se o produto e todas as peças estão em bom estado. Se encontrar algum dano ou defeito, não use o produto e siga o procedimento descrito no capítulo "Garantia".
4. Antes da primeira utilização: Limpe todas as partes do produto (consulte "Limpeza e cuidados").
5. Coloque a máquina numa superfície nivelada. Certifique-se de que existe uma folga mínima de 200 mm entre a parte traseira da unidade e a parede para ventilação.
6. Período inicial de repouso: Antes da primeira utilização, deixe a máquina no local com a tampa transparente aberta e a bandeja de recolha do gelo retirada durante, pelo menos, duas horas.

558209_2507_OS_DE_01.indb 145 4/5/2026 12:21:41

Funcionamento

ⓘ INFORMAÇÃO:

Funcionamento dos botões

- Estado inativo: Quando ligado à alimentação, o ecrã apresenta-se totalmente durante 1 segundo, emite um aviso sonoro e o indicador da alimentação pisca em intervalos longos.
- Botão da alimentação: Toque para entrar na seleção da função (soa um aviso sonoro e a luz da alimentação permanece ligada). Ao tocar-lhe durante a produção de gelo, entra no modo inativo após a descarga.
- Seleção de gelo: Toque no botão de gelo grande ou pequeno para entrar no respetivo estado de produção de gelo (as luzes permanecem ligadas).
- Tempo limite: Se não for feita qualquer seleção no prazo de 1 minuto na interface de seleção, a máquina regressa ao modo inativo.

Preparação de cubos de gelo

1. Prima a posição "Push" na tampa superior para a levantar, vire-a e adicione água limpa até à linha Max. Certifique-se de que a bandeja de recolha do gelo está colocada no interior durante o processo. Para a remover/colocar, vire manualmente a tampa transparente e utilize a pega da bandeja.
2. No modo inativo, prima o botão da alimentação, selecione o botão do gelo grande ou pequeno e prima de novo o botão da alimentação para começar.
3. Quando a bandeja de recolha do gelo estiver cheia, o indicador luminoso de cheio de gelo permanece ligado. A máquina deixa de produzir gelo assim que o sensor detetar que a bandeja atingiu a sua capacidade máxima. Utilize a colher dos cubos de gelo **6** para remover os cubos de gelo imediatamente após o ciclo terminar, evitando que derretam e provoquem derrames de água mais tarde.

ⓘ NOTAS:

A temperatura ambiente recomendada é de 12 °C a 35 °C; temperatura da água de 15 °C a 20 °C.

Bloqueio de gelo: Se a última placa de gelo ficar bloqueada pelo gelo já existente na bandeja, a máquina pode não acender o indicador luminoso de "cheio de gelo". Em vez disso, pode entrar num programa de descarga prolongado. Neste caso, deve entrar no modo inativo, remover o gelo manualmente e premir o botão da alimentação para retomar.

Modo desligado: O produto foi criado para entrar em "modo desligado" após 10 minutos sem operação do utilizador, depois de a função principal ter terminado, para poupar energia.

Tempo limite de seleção: Se estiver na interface de seleção da função e não fizer qualquer escolha no prazo de 1 minuto, a máquina regressa automaticamente ao estado inativo.

Função de ligar programada

1. No modo de seleção, prima o botão "Preset" (é emitido um aviso sonoro, o indicador "Preset" pisca, a luz da alimentação permanece ligada e o LED apresenta 00:00).
2. Use o botão do gelo grande para aumentar o tempo e o botão do gelo pequeno para diminuir (máx. 24 h). Use o botão "Preset" para alternar entre dígitos.
3. Mantenha premido o botão "Preset" durante 5 segundos. Selecione o tamanho do gelo; se não for selecionado no prazo de 1 minuto, será predefinido o gelo pequeno.
4. Para cancelar, prima o botão da alimentação durante a contagem decrescente para sair do modo predefinido.

Função de limpeza automática

Limpeza padrão: No modo inativo, prima o botão "Clean". A bomba de água funciona durante 3 minutos (a luz pisca). Após o ciclo de 3 minutos, a máquina entra no estado inativo. Em seguida, tem de esvaziar a água do depósito e adicionar água potável fresca para iniciar a produção de gelo.

Drenagem profunda: Prima e mantenha premido o botão "Clean" durante 5 segundos para acionar a válvula de drenagem durante 3 minutos e 30 segundos, libertando a água do depósito superior (a luz permanece ligada). Após a conclusão da operação da válvula de drenagem, a máquina regressa automaticamente ao estado inativo.

Paragem manual: Pode terminar estes processos antecipadamente premindo o botão da alimentação, forçando a máquina a entrar imediatamente no estado inativo.

558209_2507_OS_DE_01.indb 146 4/5/2026 12:21:41

Resolução de problemas

Problema	Causa	Solução
O compressor emite zumbidos.	Tensão inferior ao recomendado.	Pare e aguarde até a tensão normalizar.
Luz de falta de água acesa.	Água insuficiente; flutuador não sobe; bomba danificada/congelada.+1	Adicione água até MAX, prima o botão da alimentação para cancelar a luz e reinicie.
Ecrã desligado.	Sem alimentação ou fusível fundido.	Verifique o fio da alimentação ou substitua o fusível.
Gelo demasiado grande.	Tamanho incorreto selecionado ou gelo antigo na bandeja.	Selecione tamanho pequeno; o ciclo seguinte será normal.
Sem produção de gelo.	Falta de líquido refrigerador; compressor ou ventoinha danificados.	Contacte a assistência técnica.
Aquecimento da água.	Válvula solenoide avariada.	Substitua a válvula solenoide.
A luz de cheio de gelo não acende.	Sensor danificado ou interferência solar.	Volte a ligar os terminais de infravermelhos ou contacte a assistência.

Problema	Causa	Solução
O ecrã apresenta **E1**.	Falha de ligação digital na unidade.	Desligue o produto. Retire a ficha da tomada e volte a inseri-la. Ligue o produto. Se o problema persistir, contacte o serviço de apoio ao cliente (consulte "Reparação") ou um especialista qualificado.
O ecrã apresenta **E2** ou **E3**.	Avaria nos sensores internos da temperatura ou temporização.	
O ecrã apresenta **E4**.	A bomba não está a circular água corretamente. Verifique se a bomba está danificada ou se a superfície do depósito inferior está coberta por gelo.	
O ecrã apresenta alternadamente "-" "_" "_" "__"	Queda de gelo anormal.	Reinicie o processo de produção de gelo ou aguarde a queda natural do gelo.
O ecrã apresenta "----".	Não foi detetada queda de gelo durante 1 hora.	**Verifique se o gelo está preso:** Verifique se o gelo está preso na grelha do evaporador devido a falha de energia ou erro. **Efetue o programa de limpeza:** Prima o botão "Clean" para iniciar o ciclo de limpeza, que pode ajudar a derreter ou libertar cubos de gelo presos, para que caiam. **Reinício manual:** Entre no modo inativo, remova manualmente qualquer gelo que esteja a bloquear os sensores e prima o botão da alimentação para reiniciar o processo de produção de gelo. Ou, em alternativa, pode aguardar que o gelo caia naturalmente antes de tentar reiniciar a máquina.

Descarga forçada: Se ocorrer uma falha de energia e o gelo permanecer na grelha, não o retire à força. No modo inativo, mantenha premido o botão da alimentação durante 5 segundos para forçar a descarga do gelo.

ⓘ **NOTAS:** Se o compressor tiver acabado de parar devido a sobrecarga ou falha de energia, tem de esperar 3 minutos para que a proteção do sistema termine antes de este botão ficar ativo.

558209_2507_OS_DE_01.indb 147 4/5/2026 12:21:41

Limpeza e cuidados

⚠ **AVISO! Risco de choque elétrico!**
Antes da limpeza: Retire a ficha da tomada.

⚠ **AVISO! Risco de choque elétrico!**
Não coloque a unidade principal dentro de água ou de quaisquer outros líquidos. Não segure a unidade principal debaixo de água corrente.

⚠ **OBSERVAÇÃO! Risco de danos no produto!**
Não use quaisquer produtos de limpeza abrasivos ou agressivos, escovas duras nem objetos pontiagudos para limpar o produto.

ⓘ **INFORMAÇÃO:** Antes de desmontar o produto e limpar todas as peças: Efetue a função de limpeza automática (consulte "Função de limpeza automática/ Descongelação").

Desmontagem

Tubo de pulverização: Se o tubo de pulverização de água não estiver limpo ou tiver orifícios obstruídos, pode ser desmontado para limpeza.

Bandeja de recolha do gelo: Vire manualmente a tampa transparente para levantar a pega da bandeja de recolha do gelo.

Limpeza

Peça	Método de limpeza
Estrutura Tampa Painel	☐ Limpe os acessórios com um pano ligeiramente embebido em água. ☐ Para sujidade difícil, adicione um agente de limpeza neutro no pano.
Bandeja de recolha do gelo Colher dos cubos de gelo	☐ Lave as peças com água e detergente líquido. ☐ Depois, passe as peças com água limpa.

☐ Após a limpeza: Deixe todas as partes secarem por completo.

☐ Não use produtos químicos, ácidos, gasolina ou óleo.

Armazenamento

ⓘ **INFORMAÇÃO:**

- Substitua a água do depósito pelo menos uma vez por dia.
- Armazene o produto totalmente montado e na posição vertical.
- Ao levantar o produto, segure pela parte inferior da unidade principal.

☐ Se não usar o produto durante um longo período de tempo:
— Drene toda a água e limpe a unidade. Mantenha as aberturas de ventilação limpas.

☐ Cubra o produto e guarde-o num local fresco, seco e afastado da luz direta do Sol.

Eliminação



Esteja atento à especificação dos materiais da embalagem para a separação de lixo. Estas são identificadas com abreviações (a) e números (b) com o seguinte significado: 1–7: Plásticos / 20–22: Papel e papelão / 80–98: Materiais compostos.



As possibilidades de reciclagem dos artigos utilizados poderão ser averiguadas no seu Município ou Câmara Municipal.



Elimine o produto de forma adequada quando este chegar ao fim da sua vida útil e não o deite no lixo doméstico. Para obter informações sobre os pontos de recolha e respetivos horários de funcionamento, contacte a sua autarquia local.

Garantia

O produto foi fabricado de acordo com diretrizes de qualidade rigorosas e cuidadosamente testado antes da entrega. Em caso de defeitos materiais ou de fabrico, tem direitos legais contra o vendedor do produto. Os seus direitos legais não são limitados de forma alguma pela nossa garantia abaixo apresentada.

A garantia para este produto é de 3 anos a partir da data de compra. O período de garantia começa na data da compra. Guarde o recibo de compra original num local seguro, pois este documento é exigido como prova de compra.

Quaisquer danos ou defeitos já presentes no momento da compra devem ser comunicados imediatamente após a desembalagem do produto.

558209_2507_OS_DE_01.indb 148 4/5/2026 12:21:41

No caso de o produto apresentar um defeito de material ou de fabrico dentro de 3 anos a partir da data de compra, repará-lo-emos ou substituí-lo-emos gratuitamente, à nossa critério. O período de garantia não pode ser prolongado por uma reclamação de garantia concedida. Isto também se aplica às peças substituídas e reparadas.

Esta garantia é nula se o produto tiver sido danificado ou utilizado ou mantido de forma inadequada.

A garantia cobre defeitos de material e de fabrico. Esta garantia não cobre peças do produto sujeitas a desgaste normal e, portanto, consideradas peças consumíveis (por ex., baterias, baterias recarregáveis, mangueiras, cartuchos de tinta), nem cobre danos em peças frágeis, por ex., interruptores ou peças feitas em vidro.

Com a troca do aparelho, de acordo com DL 67/2003, o tempo de garantia se inicia novamente.

Procedimento no caso de ativação da garantia

De forma a garantir um rápido processamento do seu pedido, solicitamos as seguintes indicações:

Para qualquer questão, guarde o talão de compra e o número de artigo (IAN 558209_2507) como comprovativo da mesma.

Podes ver o número do artigo na placa de identificação, gravura, na folha título do manual (em baixo esquerda) ou no adesivo na lado de baixo ou de trás.

Caso erros de função ou outras falhas ocorram, entre em contato primeiramente com o seguinte departamento de serviço por telefone ou e-mail.

Um produto identificado como falho, pode ser enviado gratuitamente para o endereço de serviço anexando o comprovativo de compra (nota) e a indicação da falha e quando ela ocorreu.

Assistência Técnica

(PT) **Serviço Portugal**
Tel.: 800849000
E-Mail: owim@lidl.pt

CE

558209_2507_OS_DE_01.indb 149 4/5/2026 12:21:41