143 mm

Page size: 143 mm x 210 mm done by Impala Services Limited

OWIM GmbH & Co. KG
Stiftsbergstraße 1
74167 Neckarsulm
GERMANY

Model No.: HG11782A-CH
Version: 08/2026

IAN 522875_2601

CH

00_522875_2601_CH_Cover.indd 1-1

143 mm

SILVERCREST®

PDF ONLINE
www.lidl-service.com



DAMPFREINIGER 3 IN 1/NETTOYEUR VAPEUR 3 EN 1 SDM 1800 B1

(DE) (AT) (BE) (CH)

DAMPFREINIGER 3 IN 1
Bedienungsanleitung

(FR) (CH)

NETTOYEUR VAPEUR 3 EN 1
Mode d'emploi

(IT) (CH) (MT)

LAVASUPERFICI A VAPORE 3 IN 1
Istruzioni per l'uso

IAN 522875_2601

CH

4/11/2026 3:44:12 PM

143 mm

DE/AT/BE/CH	Bedienungsanleitung	Seite	7
FR/CH	Mode d'emploi	Page	18
IT/CH/MT	Istruzioni per l'uso	Pagina	28

00_522875_2601_CH_Cover.indd 2 4/11/2026 3:44:12 PM

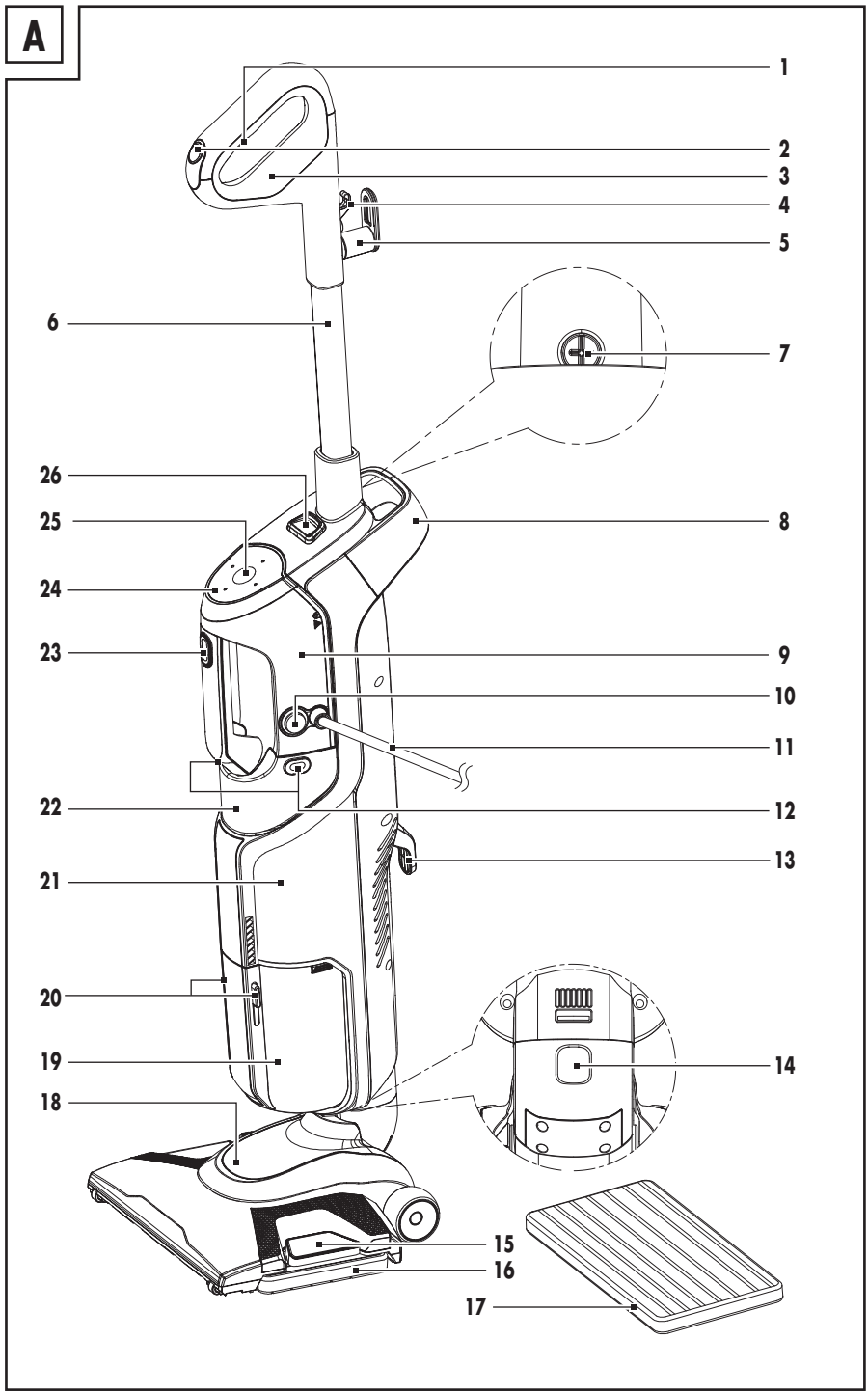
A
1
2
3
4
5
6
7
8
9
10
11
12
13
14
15
16
17
18
19
20
21
22
23
24
25
26

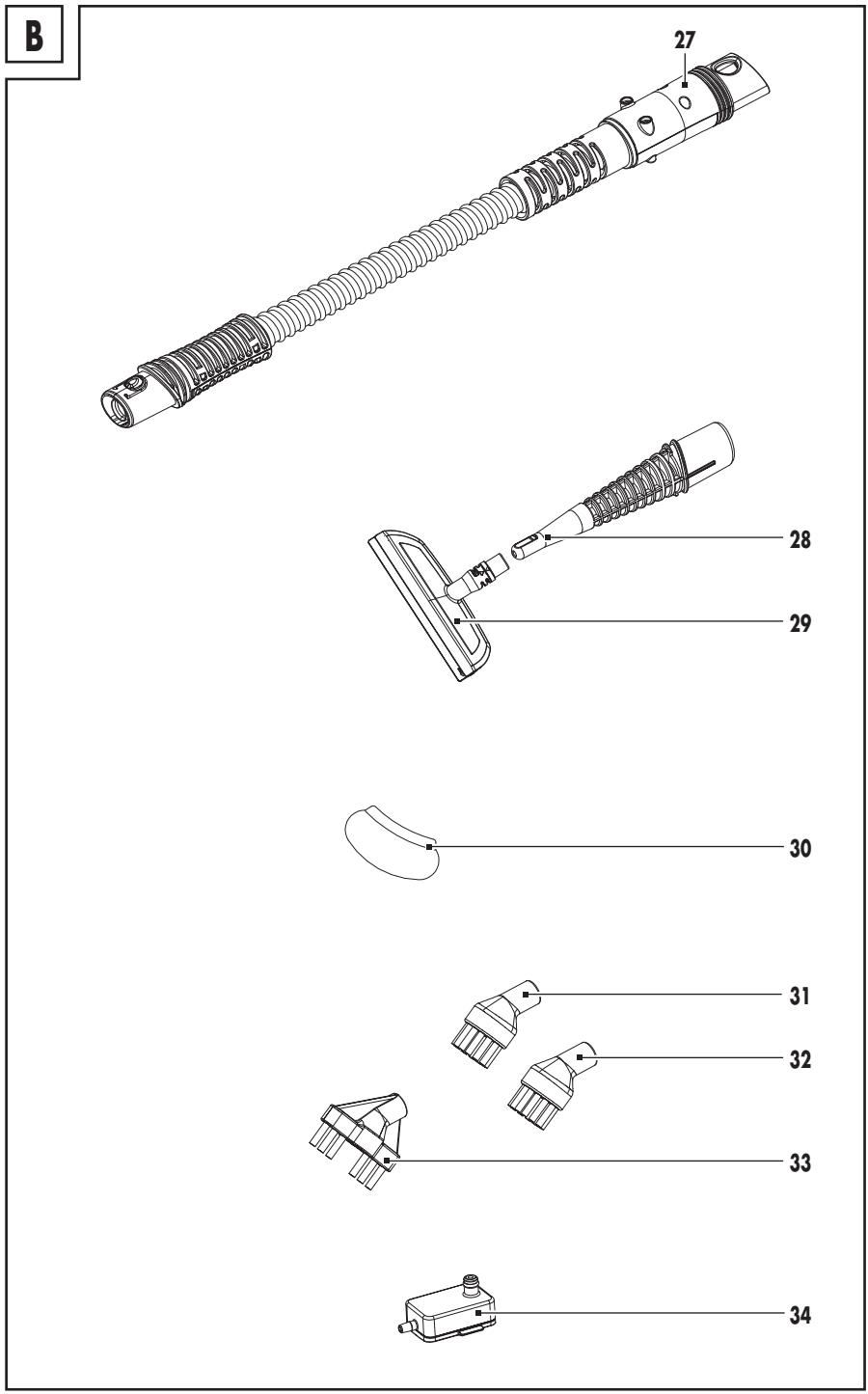
B
27
28
29
30
31
32
33
34

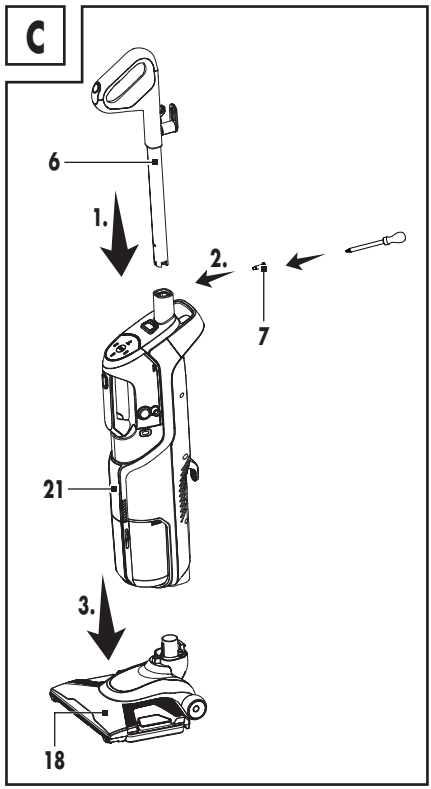
C
6
1.
2.
7
21
3.
18

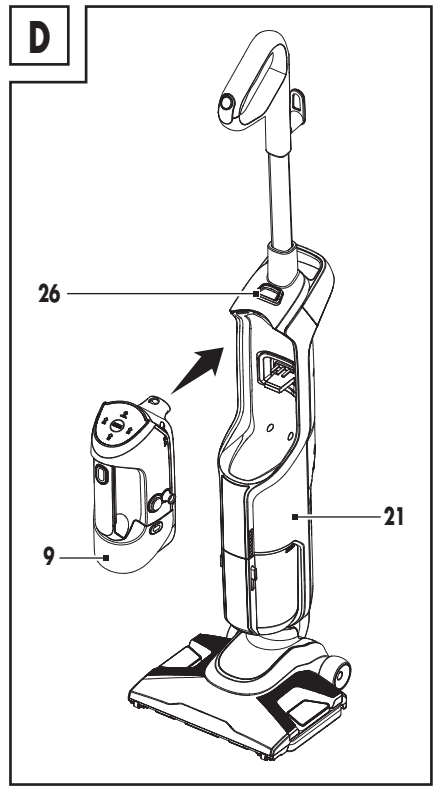
D
26
21
9

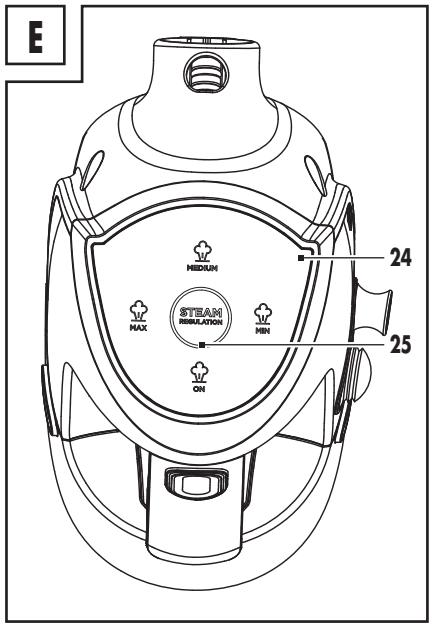
E
MEDIUM
24
MAX
STEAM REGULATION
MIN
25
ON

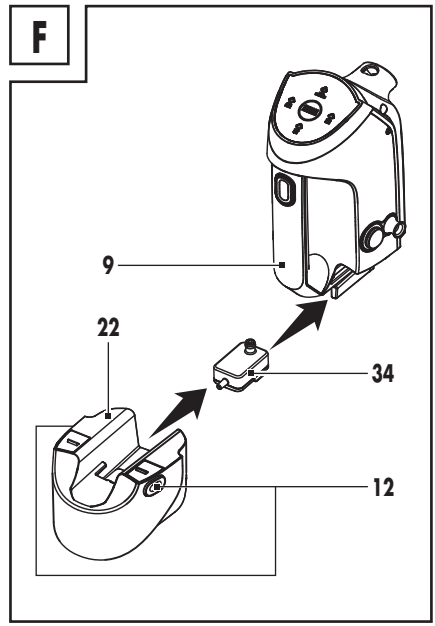
F
9
22
34
12

G

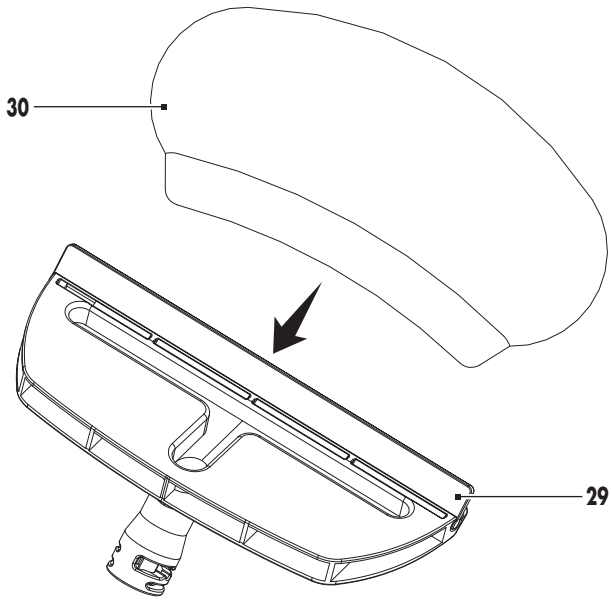

H

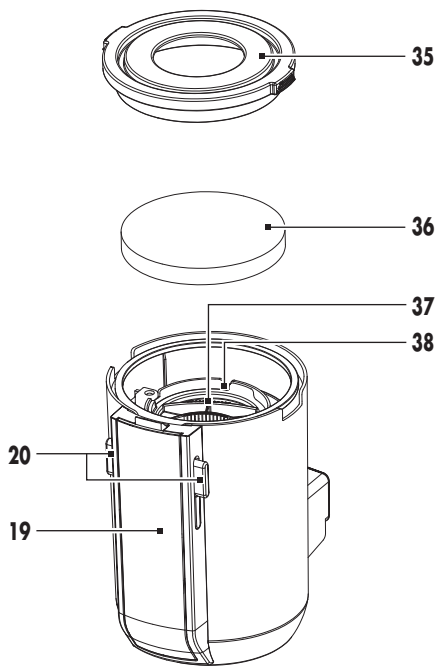

Liste der verwendeten Piktogramme/Symbole ..... Seite 8
Bestimmungsgemäße Verwendung ..... Seite 8
Liste der Teile ..... Seite 8
Technische Daten ..... Seite 9
Allgemeine Sicherheitshinweise ..... Seite 9
Erstverwendung ..... Seite 12
Montage ..... Seite 12
Rohr anbringen ..... Seite 12
Staubsaugerdüse anbringen ..... Seite 12
Mopp-Pad einsetzen ..... Seite 12
Handdampfer montieren ..... Seite 12
Bedienung ..... Seite 13
Wassertank befüllen ..... Seite 13
Einschalten ..... Seite 13
Dampfmenge einstellen ..... Seite 14
Ausschalten ..... Seite 14
Reinigung und Wartung ..... Seite 15
Reinigung ..... Seite 15
Wartung ..... Seite 15
Entsorgung ..... Seite 16
Garantie ..... Seite 16
Abwicklung im Garantiefall ..... Seite 16
Service ..... Seite 17

01_522875_2601_DE-CH.indd 7 4/11/2026 3:44:16 PM

Liste der verwendeten Piktogramme/Symbole

Die folgenden Warnhinweise werden in dieser Bedienungsanleitung und auf der Verpackung verwendet:

	**GEFAHR!** – Bezeichnet eine Gefahr mit hohem Risikograd, die, wenn sie nicht vermieden wird, den Tod oder eine schwere Verletzung zur Folge hat (z. B. Erstickungsgefahr)		Wechselstrom/-spannung
		Hz	Hertz (Netzfrequenz)
	**WARNUNG!** – Bezeichnet eine Gefahr mit mittlerem Risikograd, die, wenn sie nicht vermieden wird, den Tod oder eine schwere Verletzung zur Folge haben kann (z. B. Stromschlagrisiko)	**W**	Watt
		IPX4	Schutz gegen Spritzwasser
	**VORSICHT!** – Bezeichnet eine Gefahr mit niedrigem Risikograd, die, wenn sie nicht vermieden wird, eine leichte bis mäßige Verletzung zur Folge haben kann (z. B. Verbrühungsgefahr)		**INFO:** Dieses Symbol mit dem Signalwort „Info" bietet weitere nützliche Informationen.
	**ACHTUNG!** – Warnt vor möglichen Sachschäden (z. B. Kurzschlussgefahr)		**Gefahr** – Risiko eines Stromschlags!
	**Warnung –** Verbrühungsgefahr!		Waschbar bei 40 °C
	Verwenden Sie kein Bleichmittel		Nicht im Trommeltrockner trocknen
	Nicht bügeln		Nicht chemisch reinigen
	Das CE-Zeichen bestätigt Konformität mit den für das Produkt zutreffenden EU-Richtlinien.		Getestetes Produkt. Kann Resttröpfchen enthalten.
	Sicherheitshinweise Handlungsanweisungen		

DAMPFREINIGER 3 IN 1

Bestimmungsgemäße Verwendung

- Dieses Produkt ist für die Reinigung von Oberflächen in Innenräumen bestimmt. Verwenden Sie das Produkt nicht für andere Zwecke.
- Dieses Produkt ist nur für den privaten Gebrauch im Haushalt bestimmt, nicht für gewerbliche Zwecke.
- Der Hersteller haftet nicht für Schäden, die durch unsachgemäßen Gebrauch entstehen.

Liste der Teile

Abb. A

(1) Dampfauslöser am Handgriff
(2) Staubsaugerschalter
(3) Handgriff
(4) Kabelclip
(5) Kabelclip am Handgriff
(6) Rohr
(7) Schraube

01_522875_2601_DE-CH.indd 8 4/11/2026 3:44:16 PM

(8) Hebebügel
(9) Handdampfer
(10) Netzschalter (**I/O**)
(11) Anschlussleitung mit Netzstecker
(12) Entriegelungstasten für den Wassertank
(13) Kabelclip am Hauptrahmen
(14) Entriegelungstaste der Staubsaugerdüse
(15) Entriegelungstaste des Einsatzes
(16) Einsatz
(17) Mopp-Pad
(18) Staubsaugerdüse
(19) Schmutzfangbehälter
(20) Entriegelungstasten des Schmutzfangbehälters
(21) Hauptrahmen
(22) Wassertank
(23) (Handdampfauslöser-Taste)
(24) Bedienfeld
(25) **STEAM REGULATION** (Taste zur Dampfregulierung)
(26) Auslösetaste des Handdampfers

Abb. B

Zubehör

(27) Schlauch
(28) Konzentrationsdüse
(29) Abzieherdüse
(30) Kleines Tuch
(31) Metallbürste
(32) Kunststoffbürste
(33) Fugenbürste
(34) Wasserfilter

Abb. H

(35) Deckel der Filtereinheit
(36) Schwamm
(37) Abdeckung der Filtereinheit
(38) Griff des Schmutzfangbehälters

Technische Daten

Eingangsspannung:	220–240 V~, 50–60 Hz
Leistungsaufnahme:	1 800 W
Leistungsaufnahme (Dampffunktion):	1 200 W
Leistungsaufnahme (Aus-Zustand):	0,0 W
Wassertankinhalt:	340 ml
Schutzklasse:	I
Schutzart:	IPX4

Allgemeine Sicherheitshinweise

MACHEN SIE SICH VOR DER BENUTZUNG DES PRODUKTS MIT ALLEN SICHERHEITS- UND BEDIENHINWEISEN VERTRAUT! WENN SIE DIESES PRODUKT AN ANDERE WEITERGEBEN, GEBEN SIE AUCH ALLE DOKUMENTE WEITER!

Im Falle von Schäden aufgrund der Nichteinhaltung dieser Bedienungsanleitung erlischt Ihr Garantieanspruch! Für Folgeschäden wird keine Haftung übernommen! Im Falle von Sach- oder Personenschäden aufgrund einer unsachgemäßen Benutzung oder Nichteinhaltung der Sicherheitshinweise wird keine Haftung übernommen!

Kinder und Personen mit Einschränkungen

⚠ WARNUNG! LEBENSGEFAHR UND UNFALLGEFAHR FÜR SÄUGLINGE UND KINDER!

Lassen Sie Kinder nicht mit dem Verpackungsmaterial unbeaufsichtigt. Das Verpackungsmaterial stellt eine Erstickungsgefahr dar.
Kinder unterschätzen die damit verbundenen Gefahren häufig.
Halten Sie Kinder stets von Verpackungsmaterialien fern.

- Dieses Produkt kann von Personen mit verringerten physischen, sensorischen oder mentalen Fähigkeiten oder Mangel an Erfahrung und Wissen benutzt werden, wenn sie beaufsichtigt oder bezüglich des sicheren Gebrauchs des Produkts

01_522875_2601_DE-CH.indd 9 4/11/2026 3:44:17 PM

unterwiesen wurden und die daraus resultierenden Gefahren verstehen.
- Kinder dürfen nicht mit dem Produkt spielen.
- Halten Sie das Produkt und die Anschlussleitung außer Reichweite von Kindern, wenn es eingeschaltet ist oder abkühlt.

Bestimmungsgemäßer Gebrauch

⚠ WARNUNG! Verletzungsrisiko!
Verwenden Sie das Produkt ausschließlich dieser Anleitung entsprechend. Versuchen Sie nicht, das Produkt in irgendeiner Weise zu verändern.

- Verwenden Sie das Produkt ausschließlich auf behandelten, gut versiegelten und wasserdichten Böden.
  - Mit jeglicher Dampfstärke: Auf Marmor-, Stein- oder Fliesenböden
  - Mit niedrigster Dampfstärke und mit feuchtem Mopp-Pad **(17)**: Auf Laminat-, Parkett- oder Hartholzböden
- Verwenden Sie das Produkt niemals
  - auf unbehandelten oder durchlässigen Böden,
  - auf wachspolierten Möbeln oder Fußböden,
  - auf Teppichen mit Wollanteil,
  - auf zugefrorenen Scheiben,
  - auf Leder,
  - auf dampfempfindlichen Materialien.
- Seien Sie vorsichtig, wenn Sie das Produkt auf Glas in kalter Umgebung verwenden, da das Glas zerbrechen kann.
- Die Verwendung auf gewachsten oder einigen ungewachsten Böden kann zu vermindertem Glanz führen.
- Das Produkt kann nur auf Glasscheiben verwendet werden, die mindestens Raumtemperatur haben. Nicht auf Außenscheiben/Fenstern bei Minustemperaturen verwenden.
- Vor dem Gebrauch: Wir empfehlen, einen Materialtest an einem isolierten Bereich der Arbeitsfläche durchzuführen.

Elektrische Sicherheit

⚠ GEFAHR! Stromschlagrisiko!
Versuchen Sie niemals, das Produkt selbst zu reparieren. Im Fall einer Fehlfunktion dürfen Reparaturen ausschließlich von qualifiziertem Personal durchgeführt werden.

⚠ WARNUNG! Stromschlagrisiko!
Tauchen Sie die elektrischen Teile des Produkts nicht in Wasser oder andere Flüssigkeiten ein. Halten Sie das Produkt niemals unter fließendes Wasser.

⚠ WARNUNG! Stromschlagrisiko!
Verwenden Sie kein beschädigtes Produkt. Trennen Sie das Produkt vom Stromnetz und wenden Sie sich an Ihren Händler, wenn es beschädigt ist.

⚠ WARNUNG! Verletzungsrisiko!
Trennen Sie das Produkt nach der Verwendung und bevor Sie es reinigen oder warten vom Stromnetz.

- Schließen Sie das Produkt nur an eine geerdete Steckdose an.
- Stellen Sie stets sicher, dass der Netzstecker korrekt mit der Steckdose verbunden wurde.

01_522875_2601_DE-CH.indd 10 4/11/2026 3:44:17 PM

- Das Produkt darf nicht verwendet werden, wenn es fallen gelassen wurde, wenn es sichtbare Schäden aufweist oder wenn es undicht ist.
- Vergewissern Sie sich vor der Verbindung mit der Stromversorgung, dass die Spannung und der Strom mit den Angaben auf dem Typenschild des Produkts übereinstimmen.
- Überprüfen Sie den Netzstecker und die Anschlussleitung regelmäßig auf Beschädigungen. Wenn die Anschlussleitung dieses Produkts beschädigt wird, muss sie durch den Hersteller oder seinen Kundendienst oder eine ähnlich qualifizierte Person ersetzt werden, um Gefährdungen zu vermeiden.
- Um Beschädigungen an der Anschlussleitung zu vermeiden, quetschen oder biegen Sie sie nicht und führen Sie sie nicht über scharfe Kanten. Halten Sie sie auch von heißen Oberflächen und offenen Flammen fern. Verlegen Sie die Anschlussleitung so, dass niemand versehentlich daran ziehen oder darüber stolpern kann.
- Lassen Sie das Produkt nicht unbeaufsichtigt, wenn es an das Stromnetz angeschlossen ist.
- Die Flüssigkeit oder der Dampf darf nicht auf Geräte gerichtet werden, die elektrische Komponenten enthalten (z. B. das Innere von Öfen).
- Die Einfüllöffnung darf während des Gebrauchs nicht geöffnet sein.

Verbrennungsgefahr

⚠ VORSICHT! Verbrennungsrisiko!
Berühren Sie keine heißen Oberflächen. Achten Sie auf austretenden Dampf. Halten Sie das Produkt ausschließlich am Griff fest.

- Der Dampf ist sehr heiß. Halten Sie Ihre Hände niemals vor die Dampfdüse.

Bedienung

- Verwenden Sie das Produkt nur in trockenen Innenräumen.
- Ziehen Sie den Netzstecker aus der Steckdose, bevor Sie den Wassertank mit Wasser befüllen.
- Die Verwendung von Verlängerungsleitungen wird nicht empfohlen. Falls der Einsatz einer Verlängerungsleitung erforderlich sein sollte, muss sie für eine Leistung von mindestens 10 A ausgelegt sein. Verlegen Sie Leitungen so, dass niemand darüber stolpern und nichts beschädigt werden kann.
- Nehmen Sie das Produkt nicht mit feuchten Händen oder auf nassem Boden stehend in Betrieb. Fassen Sie den Netzstecker nie mit nassen oder feuchten Händen an.
- Verwenden Sie das Produkt nicht, wenn der Knickschutz der Anschlussleitung beschädigt ist!

Reinigung und Lagerung

- Schalten Sie das Produkt immer aus, bevor Sie es von der Stromversorgung trennen.
- Ziehen Sie den Netzstecker nicht an der Anschlussleitung aus der Steckdose.

01_522875_2601_DE-CH.indd 11 4/11/2026 3:44:17 PM

Wickeln Sie die Anschlussleitung nicht um das Produkt.

- Schützen Sie das Produkt, die Anschlussleitung und den Netzstecker vor Staub, direkter Sonneneinstrahlung, Tropf- und Spritzwasser.
- Bewahren Sie das Produkt an einem kühlen, trockenen Ort auf, geschützt vor Feuchtigkeit und außerhalb der Reichweite von Kindern.
- Schützen Sie das Produkt vor Hitze. Positionieren Sie das Produkt nicht in der Nähe von offenen Flammen oder Wärmequellen wie Öfen oder Heizgeräten.

Erstverwendung

☐ Entfernen Sie sämtliche Verpackungsmaterialien. Überprüfen Sie, ob alle Teile vollständig sind.

Montage

Rohr anbringen

Abb. C

ⓘ **INFO:** Für diese Schritte ist ein Kreuzschlitz-Schraubendreher erforderlich.

1. Verwenden Sie einen Kreuzschlitz-Schraubendreher, um die Schraube **(7)** zu lösen. Entfernen Sie die Schraube aus dem Rohr **(6)**.
2. Verbinden Sie das Rohr **(6)** mit dem Hauptrahmen **(21)** (Abb. C, Schritt 1).
3. Setzen Sie die Schraube **(7)** ein. Verwenden Sie einen Kreuzschlitz-Schraubendreher, um die Schraube festzuziehen (Abb. C, Schritt 2).

Staubsaugerdüse anbringen

Abb. C

ⓘ **INFO:** Drücken Sie die Staubsaugerdüse **(18)** nicht mit Gewalt auf den Hauptrahmen **(21)**. Verwenden Sie beim Verbinden der Teile stets beide Hände.

1. Richten Sie das Verriegelungsloch der Staubsaugerdüse **(18)** auf den Hauptrahmen **(21)** aus.
2. Schieben Sie den Hauptrahmen **(21)** in die Staubsaugerdüse **(18)**. Die Entriegelungstaste **(14)** der Staubsaugerdüse rastet ein (Abb. C, Schritt 3).

Winkel der Staubsaugerdüse einstellen

☐ Lösen und verriegeln Sie die Staubsaugerdüse **(18)**, um den Winkel einzustellen:

Position	Anweisungen
Lösen	1. Treten Sie vorsichtig auf die Staubsaugerdüse **(18)**. 2. Ziehen Sie den Hauptrahmen **(21)** nach hinten.
Verriegeln	1. Ziehen Sie den Hauptrahmen **(21)** nach vorne. 2. Die Staubsaugerdüse **(18)** rastet ein.

Mopp-Pad einsetzen

ⓘ **INFO:** Das Mopp-Pad **(17)** wird zur Nassreinigung von Böden verwendet.

1. Treten Sie vorsichtig auf die Entriegelungstaste **(15)** des Einsatzes. Entfernen Sie den Einsatz **(16)** von der Staubsaugerdüse **(18)**.
2. Wickeln Sie das Mopp-Pad **(17)** um den Boden des Einsatzes **(16)**.
3. Legen Sie den Einsatz **(16)** mit dem Mopp-Pad **(17)** nach unten auf den Boden.
4. Setzen Sie die Staubsaugerdüse **(18)** auf den Einsatz **(16)**.
5. Drücken Sie die Staubsaugerdüse **(18)** nach unten, bis der Einsatz **(16)** einrastet.

Handdampfer montieren

Abb. D

Handdampfer entnehmen

1. Drücken Sie die Auslösetaste **(26)** des Handdampfers.
2. Entnehmen Sie den Handdampfer **(9)** aus dem Hauptrahmen **(21)**.

Handdampfer anbringen

1. Setzen Sie den Handdampfer **(9)** auf den Hauptrahmen **(21)**.
2. Schieben Sie den Handdampfer **(9)** in den Hauptrahmen **(21)**. Der Handdampfer rastet ein.

Schlauch montieren

ⓘ **INFO:** Der Schlauch **(27)** ist nützlich für schwer zugängliche Stellen.

1. **Installieren Sie den Schlauch (27):** Richten Sie den Entriegelungshebel auf das Verriegelungsloch des Handdampfers **(9)** aus.
2. Schieben Sie den Schlauch **(27)** in den Handdampfer **(9)**, bis er einrastet.

01_522875_2601_DE-CH.indd 12 4/11/2026 3:44:17 PM

Konzentrationsdüse montieren

ⓘ **INFO:** Die Metallbürste **(31)** ist aus einer Kupferlegierung gefertigt. Achten Sie bei der Verwendung darauf, dass Sie keine Kratzer auf der Reinigungsoberfläche hinterlassen.

1. Richten Sie den Entriegelungshebel der Konzentrationsdüse **(28)** auf das Verriegelungsloch des Handdampfers **(9)**/Schlauchs **(27)** aus.
2. Schieben Sie die Konzentrationsdüse **(28)** in den Handdampfer **(9)**/Schlauch **(27)**, bis sie einrastet.
3. Wählen Sie das gewünschte Zubehör aus:

Zubehör		Empfohlener Einsatzort
(29)	Abzieherdüse	Duschwände, Spiegel, Glas
(29) + **(30)**	Abzieherdüse + Kleines Tuch	Sofas, Tischtücher, Kleidungsstücke
(31)	Metallbürste	Kochfelder
(32)	Kunststoffbürste	Kochfelder, Duschen, Kühlschränke
(33)	Fugenbürste	Fugenlinien

4. Setzen Sie das ausgewählte Zubehör **(29)**/**(31)**/**(32)**/**(33)** auf die Konzentrationsdüse **(28)**.
5. **Textilien/Kleidungsstücke auffrischen:** Platzieren Sie das kleine Tuch **(30)** auf der Abzieherdüse **(29)** (Abb. G).

Bedienung

Wassertank befüllen

⚠ **WARNUNG! Stromschlagrisiko!** Ziehen Sie immer den Netzstecker **(11)** aus der Steckdose, bevor Sie den Wassertank **(22)** füllen.

⚠ **ACHTUNG! Risiko von Produktschäden!** Befüllen Sie den Wassertank **(22)** mit Leitungswasser oder destilliertem Wasser ohne Zusätze. Wenn Ihr Leitungswasser hart ist, verwenden Sie destilliertes Wasser. Wenn Ihr Wasser mäßig hart ist, mischen Sie destilliertes Wasser mit Leitungswasser (im Verhältnis 1:1).

ⓘ **INFO:**

- ■ Der Wassertank **(22)** ist transparent, so dass Sie den Wasserstand jederzeit überprüfen können.
- ■ **Wenn der Wassertank (22) leer ist:** Das Produkt hört auf, Dampf abzugeben.
- □ **Kontrolle der Wasserhärte:** Verwenden Sie einen Teststreifen oder fragen Sie den Wasserversorger.
- □ Überschreiten Sie nicht die maximale Kapazität des Wassertanks **(22)** von 340 ml.
- □ **Wiederaufnahme des Betriebs:** Füllen Sie den Wassertank **(22)** wieder auf.

1. Nehmen Sie den Handdampfer **(9)** vom Hauptrahmen **(21)** ab (siehe „Handdampfer montieren").
2. **Wassertank (22) aus dem Handdampfer (9) entfernen:** Drücken Sie die Entriegelungstaste für den Wassertank **(12)**.
3. Füllen Sie den Wassertank **(22)** durch die Einfüllöffnung.
4. Schieben Sie den Wassertank **(22)** in den Handdampfer **(9)**, bis er einrastet.

Einschalten

⚠ **WARNUNG! Stromschlagrisiko!** Schalten Sie das Produkt aus und ziehen Sie den Netzstecker **(11)** aus der Steckdose, bevor Sie:

- Einstellungen vornehmen,
- Wartungsarbeiten durchführen,
- das Produkt reinigen und
- wenn das Produkt nicht in Gebrauch ist.

ⓘ **INFO:** Das Produkt kann verwendet werden als:

- Staubsauger
- Dampfmopp
- Staubsauger mit Dampffunktion
- Handdampfer

1. Wickeln Sie die Anschlussleitung **(11)** vollständig ab.
2. Verbinden Sie den Netzstecker **(11)** mit einer geeigneten Steckdose.

Verwendung (Zubehör)	Beschreibung
Staubsauger	1. Drücken Sie den Netzschalter **(10)** in die Position **I**. 2. Drücken Sie den Staubsaugerschalter **(2)** am Handgriff. 3. Beginnen Sie mit dem Staubsaugen der Oberflächen.

01_522875_2601_DE-CH.indd 13 4/11/2026 3:44:17 PM

Verwendung (Zubehör)	Beschreibung
Dampfmopp **(17)** Mopp-Pad	1. Drücken Sie den Netzschalter **(10)** in die Position **I**. blinkt grün auf dem Bedienfeld **(24)**. 2. Warten Sie ca. 30 Sekunden lang, bis grün leuchtet. 3. Stellen Sie die Dampfmenge ein (siehe „Dampfmenge einstellen"). 4. Halten Sie den Dampfauslöser am Handgriff **(1)** gedrückt. Bewegen Sie das Produkt während des Gebrauchs hin und her, um Dampf zu erzeugen.
Staubsauger mit Dampffunktion **(17)** Mopp-Pad	ⓘ **INFO:** Der kombinierte Einsatz von Dampf und Absaugung ermöglicht die Entfernung von Staub und die Desinfektion des Bodens in einem einzigen Arbeitsgang. 1. Drücken Sie den Netzschalter **(10)** in die Position **I**. blinkt grün auf dem Bedienfeld **(24)**. 2. Warten Sie ca. 30 Sekunden lang, bis grün leuchtet. 3. Stellen Sie die Dampfmenge ein (siehe „Dampfmenge einstellen"). 4. Drücken Sie den Staubsaugerschalter **(2)** am Handgriff. 5. Halten Sie den Dampfauslöser am Handgriff **(1)** gedrückt. Bewegen Sie das Produkt während des Gebrauchs hin und her, um Dampf zu erzeugen.
Handdampfer **(29)** Abzieherdüse **(30)** Kleines Tuch **(31)** Metallbürste **(32)** Kunststoffbürste **(33)** Fugenbürste	⚠ **WARNUNG! Stromschlagrisiko!** Wenn das Produkt eingeschaltet ist: Richten Sie das Produkt nicht auf Geräte, die elektrische Komponenten enthalten (z. B. das Innere von Öfen). ⓘ **INFO:** Das Produkt benötigt ca. 30 Sekunden zum Vorheizen. Nach dem Vorheizen schaltet sich die Pumpe mit einem akustischen Signal ein. Der Dampf läuft kontinuierlich, bis der Wassertank **(22)** leer ist. 1. Nehmen Sie den Handdampfer **(9)** vom Hauptrahmen **(21)** ab (siehe „Handdampfer montieren"). 2. Drücken Sie den Netzschalter **(10)** in die Position **I**. blinkt grün auf dem Bedienfeld **(24)**. 3. Warten Sie ca. 30 Sekunden lang, bis grün leuchtet. 4. Stellen Sie die Dampfmenge ein (siehe „Dampfmenge einstellen"). 5. Halten Sie **(23)** gedrückt. Der Handdampfer **(9)** erzeugt Dampf.

Dampfmenge einstellen

Abb. E

ⓘ **INFO:**

- ■ 3 Dampfmengen-Stufen sind verfügbar.
- □ Prüfen Sie vor dem Dämpfen von synthetischen Stoffen, Samt oder anderen empfindlichen Textilien immer das Pflegeetikett.
  Wenn der Stoff zum Dämpfen geeignet ist, halten Sie das angebrachte Zubehör **(18)**/**(28)**/**(29)**/**(31)**/**(32)**/**(33)** 10–15 cm vom Stoff entfernt.
- □ **Dampfmenge je nach Verwendungszweck einstellen:** Drücken Sie ein- oder mehrmals **STEAM REGULATION (25)**:

Dampfmenge	Verwendung
MIN	Reinigung von Parkett und Laminat, empfindlichen Stoffen, Polstermöbeln, Sofas und Matratzen, usw.
MEDIUM	Reinigung von Fenstern und Böden
MAX	Entfernen von Ablagerungen, Flecken, Fett

Ausschalten

ⓘ **INFO: Aus-Modus:** Der Netzstecker **(11)** ist an die Steckdose angeschlossen und der Netzschalter **(10)** steht in der Position **O**.

1. Drücken Sie den Staubsaugerschalter **(2)** am Handgriff.

01_522875_2601_DE-CH.indd 14 4/11/2026 3:44:17 PM

2. Drücken Sie den Netzschalter **(10)** in die Position **O**. ⏻ auf dem Bedienfeld **(24)** erlischt.
3. Ziehen Sie den Netzstecker **(11)** aus der Steckdose.

Reinigung und Wartung

Reinigung

⚠ **WARNUNG! Stromschlagrisiko!** Vor der Reinigung: Schalten Sie das Produkt aus. Ziehen Sie den Netzstecker **(11)** aus der Steckdose.

⚠ **WARNUNG!** Tauchen Sie die elektrischen Komponenten des Produkts nicht in Wasser oder andere Flüssigkeiten. Halten Sie das Produkt niemals unter fließendes Wasser.

⚠ **ACHTUNG! Risiko von Produktschäden!** Verwenden Sie keine scheuernden, aggressiven Reinigungsmittel oder harte Bürsten zur Reinigung des Produkts.

Haupteinheit reinigen

1. Wischen Sie das Produkt mit einem leicht angefeuchteten Tuch ab.
2. Lassen Sie kein Wasser oder andere Flüssigkeiten in das Innere des Produkts gelangen.
3. **Nach der Reinigung:** Lassen Sie alle Teile vollständig trocknen.

Zubehör reinigen

Zubehör: **(27)** bis **(34)**

1. Reinigen Sie die Zubehörteile in warmem Seifenwasser.
2. **Nach der Reinigung:** Lassen Sie alle Zubehörteile vollständig trocknen.

Mopp-Pad reinigen

- ■ Das Mopp-Pad **(17)** kann in der Waschmaschine gereinigt werden.
- ☐ Waschen Sie das Mopp-Pad **(17)** in heißem Wasser (bis zu +40 °C).
- ☐ Verwenden Sie chlorfreies Bleichmittel nur bei Bedarf.
- ☐ Nicht im Trockner trocknen.
- ☐ Nicht bügeln.
- ☐ Nicht chemisch reinigen.

Schmutzfangbehälter leeren und reinigen

Abb. H

⚠ **ACHTUNG! Risiko von Produktschäden!** Verwenden Sie das Produkt nicht, wenn der Schmutzfangbehälter **(19)** nicht eingesetzt ist.

ⓘ **INFO:** Reinigen Sie den Schmutzfangbehälter **(19)** nach jedem Gebrauch.

1. Drücken Sie beide Entriegelungstasten des Schmutzfangbehälters **(20)** nach innen. Ziehen Sie am Griff des Schutzfangbehälters **(38)** um den Schmutzfangbehälter **(19)** aus dem Hauptrahmen **(21)** zu entnehmen.
2. Ziehen Sie den Deckel der Filtereinheit **(35)** heraus und entfernen Sie den Schwamm **(36)** aus dem Schmutzfangbehälter **(19)**.
3. Drehen Sie die Abdeckung der Filtereinheit **(37)** gegen den Uhrzeigersinn und ziehen Sie sie heraus.
4. Leeren Sie den Schmutzfangbehälter **(19)**.
5. Bauen Sie den Schmutzfangbehälter **(19)** in umgekehrter Reihenfolge wieder zusammen.
6. Setzen Sie den Schmutzfangbehälter **(19)** auf den Hauptrahmen **(21)**.
7. Schieben Sie den Schmutzfangbehälter **(19)** auf den Hauptrahmen **(21)**, bis er einrastet.

Wartung

Wasserfilter auswechseln

Abb. F

⚠ **WARNUNG! Stromschlagrisiko!** Schalten Sie das Produkt vor der Wartung aus und ziehen Sie den Netzstecker **(11)** aus der Steckdose.

ⓘ **INFO: Wenn die Dampfleistung drastisch abnimmt:** Wechseln Sie den Wasserfilter **(34)** aus.

1. Nehmen Sie den Handdampfer **(9)** vom Hauptrahmen **(21)** ab (siehe „Handdampfer montieren").
2. Entnehmen Sie den Wassertank **(22)** vom Handdampfer **(9)** (siehe „Wassertank befüllen").
3. **Entfernen Sie den alten Wasserfilter (34):** Ziehen Sie den Wasserfilter nach unten.
4. Setzen Sie den neuen Wasserfilter ein **(34)**. Drücken Sie den Wasserfilter vorsichtig nach unten. Vergewissern Sie sich, dass der Wasserfilter richtig eingesetzt ist.
5. Befestigen Sie den Wassertank **(22)** am Handdampfer **(9)** (siehe „Wassertank befüllen").

Ersatzteile/Zubehör

- ■ Kunden können kompatible Ersatzteile und Zubehör über www.optimex-shop.com beziehen.
- ■ Bestellungen können nur online aufgegeben und bearbeitet werden.
- ☐ Wenden Sie sich für weitere Informationen an die Lidl-Service-Hotline (siehe „Service").

01_522875_2601_DE-CH.indd 15 4/11/2026 3:44:17 PM

Teil	
(17)	Mopp-Pad
(30)	Kleines Tuch
(34)	Wasserfilter
(36)	Schwamm

Entsorgung

Die Verpackung besteht aus umweltfreundlichen Materialien, die Sie über die örtlichen Recyclingstellen entsorgen können.



Beachten Sie die Kennzeichnung der Verpackungsmaterialien bei der Abfalltrennung, diese sind gekennzeichnet mit Abkürzungen (a) und Nummern (b) mit folgender Bedeutung: 1–7: Kunststoffe/20–22: Papier und Pappe/80–98: Verbundstoffe.

Produkt:



Möglichkeiten zur Entsorgung des ausgedienten Produkts erfahren Sie bei Ihrer Gemeinde- oder Stadtverwaltung.



Gerät entsorgen

Das Symbol der durchgestrichenen Mülltonne bedeutet, dass dieses Gerät am Ende der Nutzungszeit nicht über den Haushaltsmüll entsorgt werden darf. Das Gerät ist bei eingerichteten Sammelstellen, Wertstoffhöfen oder Entsorgungsbetrieben abzugeben. Zudem sind Vertreiber von Elektro- und Elektronikgeräten sowie Vertreiber von Lebensmitteln zur Rücknahme verpflichtet. LIDL bietet Ihnen Rückgabemöglichkeiten direkt in den Filialen und Märkten an. Rückgabe und Entsorgung sind für Sie kostenfrei. Beim Kauf eines Neugeräts haben Sie das Recht, ein entsprechendes Altgerät unentgeltlich zurückzugeben.

Zusätzlich haben Sie die Möglichkeit, unabhängig vom Kauf eines Neugeräts, unentgeltlich (bis zu drei) Altgeräte abzugeben, die in keiner Abmessung größer als 25 cm sind.

Bitte löschen Sie vor der Rückgabe alle personenbezogenen Daten.

Bitte entnehmen Sie vor der Rückgabe Batterien oder Akkumulatoren, die nicht vom Altgerät umschlossen sind, sowie Lampen, die zerstörungsfrei entnommen werden können und führen diese einer separaten Sammlung zu.

Garantie

Das Produkt wurde nach strengen Qualitätsrichtlinien hergestellt und vor der Auslieferung sorgfältig geprüft. Im Falle von Material- oder Herstellungsfehlern haben Sie gegenüber dem Verkäufer des Produkts gesetzliche Rechte. Ihre gesetzlichen Rechte werden in keiner Weise durch unsere unten aufgeführte Garantie eingeschränkt.

Die Garantie für dieses Produkt beträgt 3 Jahre ab Kaufdatum. Die Garantiezeit beginnt mit dem Kaufdatum. Bewahren Sie den Originalkaufbeleg an einem sicheren Ort auf, da dieses Dokument als Nachweis des Kaufs erforderlich ist.

Alle Schäden oder Mängel, die bereits zum Zeitpunkt des Kaufs vorhanden sind, müssen unverzüglich nach dem Auspacken des Produkts gemeldet werden.

Sollte das Produkt innerhalb von 3 Jahren ab Kaufdatum einen Material- oder Herstellungsfehler aufweisen, werden wir es – nach unserer Wahl – kostenlos für Sie reparieren oder ersetzen. Die Garantiezeit verlängert sich durch einen stattgegebenen Gewährleistungsanspruch nicht. Dies gilt auch für ersetzte und reparierte Teile.

Diese Garantie erlischt, wenn das Produkt beschädigt oder unsachgemäß verwendet oder gewartet wurde.

Die Garantie deckt Material- und Herstellungsfehler ab. Diese Garantie erstreckt sich weder auf Produktteile, die normalem Verschleiß unterliegen, und somit als Verschleißteile gelten (z. B. Batterien, Akkus, Schläuche, Farbpatronen), noch auf Schäden an zerbrechlichen Teilen, z. B. Schalter oder Teile aus Glas.

Abwicklung im Garantiefall

Um eine schnelle Bearbeitung Ihres Anspruchs zu gewährleisten, beachten Sie die folgenden Hinweise:

Halten Sie den Originalkaufbeleg und die Artikelnummer (IAN 522875_2601) als Nachweis für den Kauf bereit.

Sie finden die Artikelnummer auf dem Typenschild, einer Gravur auf dem Produkt, der Startseite der Bedienungsanleitung (unten links) oder als Aufkleber auf der Rück- oder Unterseite des Produkts.

Sollten Funktionsfehler oder sonstige Mängel auftreten, wenden Sie sich zunächst telefonisch oder per E-Mail an die unten aufgeführte Serviceabteilung.

Sobald das Produkt als defekt erfasst wurde, können Sie es kostenlos an die Ihnen mitgeteilte Service-Anschrift zurücksenden. Stellen Sie sicher, dass Sie den Originalkaufbeleg (Kassenbon) sowie eine kurze, schriftliche Beschreibung beilegen, in der die Einzelheiten des Defekts und der Zeitpunkt des Auftretens dargelegt sind.

01_522875_2601_DE-CH.indd 16 4/11/2026 3:44:17 PM

Service

(DE) **Service Deutschland**
Tel.: 0800 5435 111
E-Mail: owim@lidl.de

(AT) **Service Österreich**
Tel.: 0800 447744
E-Mail: owim@lidl.at

(BE) **Service Belgien**
Tel.: 0800 12089
E-Mail: owim@lidl.be

(CH) **Service Schweiz**
Tel.: 0800 56 44 33
E-Mail: owim@lidl.ch

CE

01_522875_2601_DE-CH.indd 17 4/11/2026 3:44:17 PM

Liste des pictogrammes/symboles utilisés ..... Page 19
Utilisation conforme aux prescriptions ..... Page 19
Liste des pièces ..... Page 19
Données techniques ..... Page 20
Consignes générales de sécurité ..... Page 20
Première utilisation ..... Page 23
Montage ..... Page 23
Installer le tube ..... Page 23
Fixer la buse d'aspiration ..... Page 23
Fixer la serpillère ..... Page 23
Monter le nettoyeur vapeur ..... Page 23
Fonctionnement ..... Page 24
Remplir le réservoir d'eau ..... Page 24
Mise en marche ..... Page 24
Régler le débit de vapeur ..... Page 25
Éteindre ..... Page 26
Nettoyage et entretien ..... Page 26
Nettoyage ..... Page 26
Entretien ..... Page 26
Mise au rebut ..... Page 27
Garantie ..... Page 27
Faire valoir sa garantie ..... Page 27
Service après-vente ..... Page 27

02_522875_2601_FR-CH.indd 18 4/11/2026 3:44:20 PM

Liste des pictogrammes/symboles utilisés

Les avertissements suivants sont utilisés dans ce mode d'emploi et sur l'emballage :

	**DANGER !** – Indique un danger avec un risque élevé, qui, s'il n'est pas évité, peut entraîner la mort ou une blessure grave (par ex. risque d'étouffement ou d'asphyxie)		Courant alternatif/tension alternative
		Hz	Hertz (fréquence du secteur)
	**AVERTISSEMENT !** – Indique un danger avec un risque modéré, qui, s'il n'est pas évité, peut entraîner la mort ou une blessure grave (par ex. risque de décharge électrique)	**W**	Watt
		IPX4	Protection contre les projections d'eau
	**PRUDENCE !** – Indique un danger avec un faible risque, qui, s'il n'est pas évité, peut entraîner une blessure légère à modérée (par ex. risque de brûlures)		**INFO :** Ce symbole avec ce signal important « Info » propose plus d'informations utiles.
	**ATTENTION !** – Avertit du risque d'éventuels dommages matériels (par ex. risque de court-circuit)		**Danger** – risque d'électrocution !
	**Avertissement –** risque de brûlures !		Lavable à 40 °C
	Ne pas utiliser d'agent de blanchiment		Ne pas sécher dans un séchoir à tambour
	Pas de repassage		Pas de nettoyage à sec
	Le sigle CE confirme la conformité aux directives de l'UE applicables au produit.		Produit testé. Peut contenir des gouttelettes résiduelles.
	Consignes de sécurité Instructions de manipulation		

NETTOYEUR VAPEUR 3 EN 1

Utilisation conforme aux prescriptions

- Ce produit est destiné au nettoyage des surfaces à l'intérieur de locaux. N'utilisez pas le produit à d'autres fins.
- Ce produit est uniquement destiné à un usage domestique privé et ne convient pas à des fins commerciales.
- Le fabricant n'assume aucune responsabilité pour les dommages qui seront causés par une utilisation illicite.

Liste des pièces

Fig. A

(1) Déclencheur de vapeur sur la poignée
(2) Bouton de l'aspirateur
(3) Poignée
(4) Clip pour câble
(5) Clip pour câble sur la poignée

02_522875_2601_FR-CH.indd 19 4/11/2026 3:44:20 PM

(6) Tube
(7) Vis
(8) Poignée auxiliaire
(9) Nettoyeur vapeur
(10) Interrupteur d'alimentation (**I/O**)
(11) Cordon d'alimentation avec fiche de secteur
(12) Bouton de déverrouillage du réservoir d'eau
(13) Clip pour câble sur le cadre principal
(14) Bouton de déverrouillage de la buse d'aspiration
(15) Bouton de déverrouillage de l'embout
(16) Embout
(17) Serpillère
(18) Buse d'aspiration
(19) Bac à poussière
(20) Bouton de déverrouillage du bac à poussière
(21) Cadre principal
(22) Réservoir d'eau
(23) (Bouton de déclenchement manuel de vapeur)
(24) Panneau de commandes
(25) **STEAM REGULATION** (bouton de réglage de la vapeur)
(26) Bouton de déclenchement du nettoyeur vapeur

Fig. B

Accessoires

(27) Tuyau
(28) Buse de concentration
(29) Buse d'extraction
(30) Petit chiffon
(31) Brosse métallique
(32) Brosse plastique
(33) Brosse à joints
(34) Filtre à eau

Fig. H

(35) Couvercle de l'unité de filtration
(36) Éponge
(37) Couvercle de l'unité de filtration
(38) Poignée du bac à poussière

Données techniques

Tension d'entrée :	220-240 V~, 50–60 Hz
Consommation d'énergie :	1800 W
Consommation d'énergie (fonction vapeur) :	1200 W
Consommation d'énergie (à l'arrêt) :	0,0 W
Contenance du réservoir d'eau :	340 ml
Classe de protection :	I
Indice de protection :	IPX4

⚠ Consignes générales de sécurité

AVANT L'UTILISATION DU PRODUIT, FAMILIARISEZ-VOUS AVEC TOUTES LES CONSIGNES DE SÉCURITÉ ET DE FONCTIONNEMENT ! TRANSMETTEZ TOUS LES DOCUMENTS CONCERNANT LE PRODUIT LORSQUE VOUS LE DONNEZ À UN TIERS !

Dans le cas de dommages résultant du non-respect des instructions du mode d'emploi, le recours à la garantie est annulé ! Toute responsabilité est déclinée en cas de dommages consécutifs ! Aucune responsabilité n'est assumée dans le cas de dommages aux biens et aux personnes résultant d'une utilisation inappropriée ou du non-respect des consignes de sécurité !

Enfants et personnes atteintes d'un handicap

⚠ **AVERTISSEMENT ! DANGER MORTEL ET RISQUE D'ACCIDENT POUR BÉBÉS ET ENFANTS !**

Ne laissez jamais des enfants sans surveillance avec des matériaux d'emballage. Les matériaux d'emballage représentent un risque d'étouffement.
Les enfants sous-estiment fréquemment les dangers en résultant.
Maintenez toujours les enfants hors de la portée des matériaux d'emballage.

02_522875_2601_FR-CH.indd 20 4/11/2026 3:44:20 PM

- Ce produit peut être utilisé par des personnes ayant des capacités physiques, sensorielles ou mentales limitées ou ayant une expérience et des connaissances réduites, seulement si elles sont surveillées ou si elles ont reçu des instructions concernant l'utilisation en toute sécurité du produit et ont compris les risques encourus.
- Les enfants ne doivent pas jouer avec le produit.
- Garder le produit et le cordon d'alimentation hors de portée des enfants lorsqu'il est alimenté ou en refroidissement.

Utilisation conforme aux prescriptions

⚠ **AVERTISSEMENT ! Risque de blessures !** Utilisez ce produit uniquement comme décrit dans ce mode d'emploi. N'essayez pas de modifier le produit d'une quelconque manière.

- Utilisez le produit uniquement sur des sols traités, bien scellés et étanches.
  - Avec n'importe quelle force de vapeur : Sur sols en marbre, pierre ou carrelage
  - Avec la force de vapeur la plus faible et avec la serpillière **(17)** humide : Sur sols stratifiés, contrecollés ou en bois dur
- N'utilisez jamais le produit
  - Sur des sols non-traités ou perméables,
  - Sur des meubles ou planchers cirés,
  - Sur des tapis avec une partie en laine,
  - Sur des vitres gelées,
  - Sur du cuir,
  - Sur des matériaux sensibles à la vapeur.
- Faites attention lorsque vous utilisez le produit sur du verre dans un environnement froid, car le verre peut se briser.
- L'utilisation sur des sols cirés ou certains sols non cirés peut réduire le brillant.
- Le produit ne peut être utilisé que sur des vitres qui sont au moins à température ambiante. Ne pas utiliser sur des vitres/fenêtres extérieures en présence de températures négatives.
- Avant l'utilisation : Nous recommandons d'effectuer un test sur la matière à un endroit caché.

Sécurité électrique

⚠ **DANGER ! Risque d'électrocution !** N'essayez jamais de réparer le produit par vous-même. En cas de dysfonctionnement, les réparations doivent être effectuées par de la main d'œuvre qualifiée.

⚠ **AVERTISSEMENT ! Risque d'électrocution !** Ne plongez jamais les pièces électriques du produit dans de l'eau ou d'autres liquides. Ne maintenez jamais le produit sous l'eau courante.

⚠ **AVERTISSEMENT ! Risque d'électrocution !** N'utilisez aucun produit endommagé. Débranchez le produit endommagé du réseau électrique et adressez-vous à votre commerçant.

⚠ **AVERTISSEMENT ! Risque de blessures !** Débranchez le produit du réseau électrique après l'utilisation et avant de le nettoyer ou d'effectuer un entretien.

- Branchez le produit seulement sur une prise de courant reliée à la terre.

02_522875_2601_FR-CH.indd 21 4/11/2026 3:44:20 PM

- Assurez-vous que la fiche de secteur soit correctement branchée sur la prise de courant.
- Le produit ne doit pas être utilisé, s'il est tombé, s'il présente des signes visibles de dommages ou s'il fuit.
- Assurez-vous avant le branchement sur l'alimentation électrique que la tension et l'intensité du courant correspondent bien aux indications de l'étiquette signalétique du produit.
- Vérifiez régulièrement le cordon d'alimentation et la fiche de secteur afin de détecter des dommages. Si le cordon d'alimentation de ce produit est endommagé, il doit être remplacé soit par le fabricant ou par son service après-vente soit par une main d'œuvre qualifiée afin d'éviter tout danger.
- Afin d'éviter tout endommagement du cordon d'alimentation, il est interdit de le coincer, de le plier ou de le faire passer sur des arêtes vives. Maintenez-le aussi à l'écart des surfaces chaudes et des flammes. Positionnez le cordon d'alimentation de telle sorte que personne ne puisse le tirer par inadvertance ou trébucher dessus.
- Le produit ne doit pas rester sans surveillance lorsqu'il est branché sur le réseau électrique.
- Le liquide ou la vapeur ne doivent pas être dirigés vers des appareils qui contiennent des composants électriques (par ex. l'intérieur de fours).
- Le trou de remplissage ne doit pas être ouvert pendant l'utilisation.

Risque de brûlures

⚠ **PRUDENCE ! Risque de brûlures !** Ne touchez pas de surfaces chaudes. Faites attention à la vapeur qui s'échappe. Tenez le produit exclusivement par sa poignée.

- La vapeur est très chaude. Ne mettez jamais vos mains devant la buse de sortie de la vapeur.

Fonctionnement

- Utilisez le produit seulement à l'intérieur de locaux secs.
- Avant de remplir le réservoir d'eau, débranchez toujours la fiche de secteur de la prise de courant.
- L'utilisation de rallonge électrique n'est pas recommandée. Si l'utilisation du plateau avec une rallonge électrique s'avérait nécessaire, celle-ci doit être compatible avec une puissance d'au moins 10 A. Posez les câbles électriques en toute sécurité afin que personne ne puisse trébucher dessus et que rien ne puisse être endommagé.
- Ne mettez pas le produit en marche si vous avez les mains humides ou si vous vous tenez sur un sol humide. Ne touchez jamais la fiche de secteur avec les mains mouillées ou humides.
- N'utilisez pas le produit, si la protection anti-pliage, présente sur le cordon d'alimentation, est endommagée !

Nettoyage et rangement

- Éteignez toujours le produit avant de le débrancher de l'alimentation en électricité.

02_522875_2601_FR-CH.indd 22 4/11/2026 3:44:20 PM

- Ne débranchez jamais la fiche secteur en tirant sur le cordon d'alimentation branché sur la prise de courant. N'enroulez pas le cordon d'alimentation autour du produit.
- Protégez le produit, le cordon d'alimentation et la fiche de secteur contre la poussière, le rayonnement solaire direct, les projections et l'égouttement d'eau.
- Conservez le produit dans un endroit frais et sec, protégé contre l'humidité et hors de la portée des enfants.
- Protégez le produit de la chaleur. Ne posez pas le produit à proximité de flammes ou sources de chaleur comme des fours ou des chauffages.

Première utilisation

☐ Retirez tous les matériaux d'emballage. Vérifiez que toutes les pièces sont présentes.

Montage

Installer le tube

Fig. C

ⓘ **INFO :** Un tournevis cruciforme est nécessaire pour ces étapes.

1. Pour desserrer la vis **(7)**, Utiliser un tournevis cruciforme. Enlevez la vis du tube **(6)**.
2. Raccordez le tube **(6)** au cadre principal **(21)** (ill. C, étape 1).
3. Replacez la vis **(7)**. Pour serrer la vis (fig. C, étape 2), utilisez un tournevis cruciforme.

Fixer la buse d'aspiration

Fig. C

ⓘ **INFO :** Ne forcez pas sur la buse d'aspiration **(18)** en l'installant sur le cadre principal **(21)**. Pour raccorder les pièces, utilisez toujours les deux mains.

1. Alignez le trou de verrouillage de la buse d'aspiration **(18)** sur le cadre principal **(21)**.
2. Poussez le cadre principal **(21)** dans la buse d'aspiration **(18)**. Le bouton de déverrouillage de la buse d'aspiration **(14)** va s'enclencher (fig. C, étape 3).

Régler l'angle de la buse d'aspiration

☐ Déverrouiller et verrouiller la buse d'aspiration **(18)** afin de régler l'angle :

Position	Instructions
Déverrouiller	1. Posez prudemment le pied sur la buse d'aspiration **(18)**. 2. Tirez le cadre principal **(21)** vers l'arrière.
Verrouiller	1. Tirez le cadre principal **(21)** vers l'avant. 2. La buse d'aspiration **(18)** s'enclenche.

Fixer la serpillère

ⓘ **INFO :** La serpillière **(17)** est utilisée pour un nettoyage humide des sols.

1. Posez prudemment le pied sur le bouton de déverrouillage de l'embout **(15)**. Retirez l'embout **(16)** de la buse d'aspiration **(18)**.
2. Enroulez la serpillière **(17)** autour du fond de l'embout **(16)**.
3. Posez l'embout **(16)** sur le sol avec la serpillière **(17)** vers le bas.
4. Placez la buse d'aspiration **(18)** sur l'embout **(16)**.
5. Poussez la buse d'aspiration **(18)** vers le bas jusqu'à ce que l'embout **(16)** s'enclenche.

Monter le nettoyeur vapeur

Fig. D

Retirer le nettoyeur vapeur

1. Appuyez sur le bouton de déverrouillage **(26)** du nettoyeur vapeur.
2. Retirez le nettoyeur vapeur **(9)** du cadre principal **(21)**.

Installer le nettoyeur vapeur

1. Placez le nettoyeur vapeur **(9)** sur le cadre principal **(21)**.
2. Poussez le nettoyeur vapeur **(9)** dans le cadre principal **(21)**. Le nettoyeur vapeur doit s'enclencher.

Monter le tuyau

ⓘ **INFO :** Le tuyau **(27)** est utile pour les endroits difficiles d'accès.

1. **Installer le tuyau (27) :** Alignez le levier de déverrouillage sur le trou de verrouillage du nettoyeur vapeur **(9)**.
2. Poussez le tuyau **(27)** dans le nettoyeur vapeur **(9)** jusqu'à enclenchement.

02_522875_2601_FR-CH.indd 23 4/11/2026 3:44:20 PM

Monter la buse de concentration

ⓘ **INFO :** La brosse métallique **(31)** est fabriquée en alliage de cuivre. Lors de l'utilisation, veillez à ne pas faire de rayures sur la surface à nettoyer.

1. Alignez le levier de déverrouillage de la buse de concentration **(28)** sur le trou de verrouillage du nettoyeur vapeur **(9)**/tuyau **(27)**.
2. Poussez la buse de concentration **(28)** dans le nettoyeur vapeur **(9)**/tuyau **(27)** jusqu'à enclenchement.
3. Sélectionner l'accessoire souhaité :

Accessoires	Lieu d'utilisation recommandé
(29) Buse d'extraction	Parois d'une douche, miroirs, verre
(29) Buse d'extraction + **(30)** Petit chiffon	Canapés, nappes, vêtements
(31) Brosse métallique	Plaques électriques
(32) Brosse plastique	Plaques électriques, douches, réfrigérateurs
(33) Brosse à joints	Lignes de joints

4. Placez l'accessoire sélectionné **(29)**/**(31)**/**(32)**/**(33)** sur la buse de concentration **(28)**.
5. **Rafraîchir les textiles/vêtements :** Placez le petit chiffon **(30)** sur la buse d'extraction **(29)** (ill. G).

Fonctionnement

Remplir le réservoir d'eau

⚠ **AVERTISSEMENT ! Risque d'électrocution !** Avant de remplir le réservoir d'eau **(22)**, débranchez toujours la fiche de secteur **(11)** de la prise de courant.

⚠ **ATTENTION ! Risque de détérioration du produit !** Remplissez le réservoir d'eau **(22)** avec de l'eau du robinet ou de l'eau distillée sans additifs. Si votre eau du robinet est dure, utilisez de l'eau distillée. Si votre eau est modérément dure, mélangez de l'eau distillée à l'eau du robinet (ratio 1:1).

ⓘ **INFO :**

- Le réservoir d'eau **(22)** est transparent, ce qui vous permet de vérifier le niveau d'eau à tout moment.
- **Lorsque le réservoir d'eau (22) est vide :** Le produit cesse de diffuser de la vapeur.
- **Contrôle de la dureté de l'eau :** Utilisez des languettes de test ou demandez à votre fournisseur d'eau.
- Ne dépassez pas la contenance maximale du réservoir d'eau **(22)** qui est de 340 ml.
- **Reprise du fonctionnement :** Remplissez à nouveau le réservoir d'eau **(22)**.

1. Retirez le nettoyeur vapeur **(9)** du cadre principal **(21)** (voir « Monter le nettoyeur vapeur »).
2. **Enlever le réservoir d'eau (22) du nettoyeur vapeur (9) :** Appuyez sur le bouton de déverrouillage du réservoir d'eau **(12)**.
3. Remplissez le réservoir d'eau **(22)** par l'ouverture de remplissage.
4. Poussez le réservoir d'eau **(22)** dans le nettoyeur vapeur **(9)** jusqu'à enclenchement.

Mise en marche

⚠ **AVERTISSEMENT ! Risque d'électrocution !** Éteignez le produit et débranchez la fiche de secteur **(11)** de la prise de courant :

- Avant d'effectuer des réglages,
- Avant d'effectuer des travaux d'entretien,
- Avant de nettoyer le produit et
- Lorsque le produit n'est pas utilisé.

ⓘ **INFO :** Le produit peut être utilisé en tant que :

- Aspirateur
- Balai à vapeur
- Aspirateur avec fonction vapeur
- Nettoyeur vapeur

1. Déroulez complètement le cordon d'alimentation **(11)**.
2. Branchez la fiche de secteur **(11)** sur une prise de courant compatible.

Utilisation (accessoires)	Description
Aspirateur	1. Placez l'interrupteur d'alimentation **(10)** sur la position **I**. 2. Appuyez sur le bouton de l'aspirateur **(2)** sur la poignée. 3. Commencez par passer l'aspirateur sur les surfaces.

02_522875_2601_FR-CH.indd 24 4/11/2026 3:44:20 PM

Utilisation (accessoires)	Description
Balai à vapeur **(17)** Serpillère	1. Placez l'interrupteur d'alimentation **(10)** sur la position **I**. clignote en vert sur le panneau de commande **(24)**. 2. Attendez env. 30 secondes que s'allume en vert. 3. Réglez la quantité de vapeur (voir « Régler le débit de vapeur »). 4. Maintenez le déclencheur de vapeur sur la poignée **(1)** enfoncé. Pour produire de la vapeur, déplacez le produit d'avant en arrière durant son utilisation.
Aspirateur avec fonction vapeur **(17)** Serpillère	ⓘ **INFO :** Le plateau combiné de vapeur et d'aspiration permet d'éliminer la poussière et de désinfecter le sol en une seule opération. 1. Placez l'interrupteur d'alimentation **(10)** sur la position **I**. clignote en vert sur le panneau de commande **(24)**. 2. Attendez env. 30 secondes que s'allume en vert. 3. Réglez la quantité de vapeur (voir « Régler le débit de vapeur »). 4. Appuyez sur le bouton de l'aspirateur **(2)** sur la poignée. 5. Maintenez le déclencheur de vapeur sur la poignée **(1)** enfoncé. Pour produire de la vapeur, déplacez le produit d'avant en arrière durant son utilisation.
Nettoyeur vapeur **(29)** Buse d'extraction **(30)** Petit chiffon **(31)** Brosse métallique **(32)** Brosse plastique **(33)** Brosse à joints	⚠ **AVERTISSEMENT ! Risque d'électrocution !** Lorsque le produit est allumé : Ne dirigez pas le produit vers des appareils contenant des composants électriques (par ex. l'intérieur d'un four). ⓘ **INFO :** Le produit a besoin d'env. 30 secondes de préchauffage. Après le préchauffage, la pompe se met en marche, indiquée par un signal sonore. La vapeur sortira en continu jusqu'à ce que le réservoir d'eau **(22)** soit vide. 1. Retirez le nettoyeur vapeur **(9)** du cadre principal **(21)** (voir « Monter le nettoyeur vapeur »). 2. Placez l'interrupteur d'alimentation **(10)** sur la position **I**. clignote en vert sur le panneau de commande **(24)**. 3. Attendez env. 30 secondes que s'allume en vert. 4. Réglez la quantité de vapeur (voir « Régler le débit de vapeur »). 5. Maintenez **(23)** enfoncé. Le nettoyeur vapeur **(9)** produit de la vapeur.

Régler le débit de vapeur

Fig. E

ⓘ **INFO :**

- 3 niveaux de dégagement de vapeur sont disponibles.
- Avant de passer de la vapeur sur des tissus synthétiques, du velours ou d'autres textiles délicats, vérifiez toujours l'étiquette d'entretien.
  Si le tissu peut être traité à la vapeur, maintenez les accessoires fournis **(18)**/**(28)**/**(29)**/**(31)**/**(32)**/**(33)** à 10–15 cm de la surface du tissu.
- **Régler le dégagement de vapeur en fonction de l'utilisation prévue :** Appuyez une ou plusieurs fois sur le **STEAM REGULATION (25)** :

Dégagement de vapeur	Utilisation
MIN	Nettoyage de parquets et de stratifiés, tissus délicats, tissus d'ameublement, canapés et matelas, etc.
MEDIUM	Nettoyage des fenêtres et des sols
MAX	Élimination des dépôts, taches, graisses

02_522875_2601_FR-CH.indd 25 4/11/2026 3:44:21 PM

Éteindre

ⓘ **INFO : Mode d'arrêt :** La fiche de secteur **(11)** est branchée sur la prise de courant et l'interrupteur d'alimentation **(10)** se trouve sur la position **O**.

1. Appuyez sur le bouton de l'aspirateur **(2)** sur la poignée.
2. Placez l'interrupteur d'alimentation **(10)** sur la position **O**. ON sur le panneau de commande **(24)** s'éteint.
3. Débranchez la fiche de secteur **(11)** de la prise de courant.

Nettoyage et entretien

Nettoyage

⚠ **AVERTISSEMENT ! Risque d'électrocution !** Avant le nettoyage : Éteignez le produit. Débranchez la fiche de secteur **(11)** de la prise de courant.

⚠ **AVERTISSEMENT !** Ne plongez jamais les composants électriques du produit dans de l'eau ou d'autres liquides. Ne maintenez jamais le produit sous l'eau courante.

⚠ **ATTENTION ! Risque de détérioration du produit !** Pour nettoyer le produit, n'utilisez jamais de produits de nettoyage abrasifs ou agressifs, ni de brosses dures.

Nettoyage du bloc principal

1. Essuyez le produit avec un chiffon légèrement humidifié.
2. Ne laissez jamais d'eau ou d'autres liquides pénétrer à l'intérieur du produit.
3. **Après le nettoyage :** Laissez les pièces complètement sécher.

Nettoyage des accessoires

Accessoire : **(27)** à **(34)**

1. Nettoyez les accessoires dans de l'eau chaude savonneuse.
2. **Après le nettoyage :** Laissez les accessoires complètement sécher.

Nettoyer la serpillère

- ■ La serpillière **(17)** peut se laver en machine.
- ☐ Lavez la serpillière **(17)** dans de l'eau chaude (jusqu'à +40 °C).
- ☐ Utilisez un agent de blanchissement sans chlore seulement si c'est nécessaire.
- ☐ Ne pas sécher dans un sèche-linge.
- ☐ Ne pas repasser.
- ☐ Pas de nettoyage à sec.

Vider et nettoyer le bac à poussière

Fig. H

⚠ **ATTENTION ! Risque de détérioration du produit !** N'utilisez pas le produit, si le bac à poussière **(19)** n'est pas mis en place.

ⓘ **INFO :** Après chaque utilisation, nettoyez le bac à poussière **(19)**.

1. Poussez les deux boutons de déverrouillage du bac à poussière **(20)** vers l'intérieur. Afin de retirer le bac à poussière **(19)** du cadre principal **(21)**, tirez sur la poignée du bac à poussière **(38)**.
2. Retirez le couvercle de l'unité de filtrage **(35)** et enlevez l'éponge **(36)** du bac à poussière **(19)**.
3. Tournez le couvercle de l'unité de filtration **(37)** dans le sens inverse des aiguilles d'une montre et retirez-le.
4. Videz le bac à poussière **(19)**.
5. Remontez le bac à poussière **(19)** dans l'ordre inverse.
6. Placez le bac à poussière **(19)** sur le cadre principal **(21)**.
7. Faites glisser le bac à poussière **(19)** sur le cadre principal **(21)** jusqu'à son enclenchement.

Entretien

Remplacer le filtre à eau

Fig. F

⚠ **AVERTISSEMENT ! Risque d'électrocution !** Avant tout entretien, éteignez le produit et débranchez la fiche de secteur **(11)** de la prise de courant.

ⓘ **INFO : Lorsque le débit de vapeur diminue drastiquement :** Remplacez le filtre à eau **(34)**.

1. Retirez le nettoyeur vapeur **(9)** du cadre principal **(21)** (voir « Monter le nettoyeur vapeur »).
2. Retirez le réservoir d'eau **(22)** du nettoyeur vapeur **(9)** (voir « Remplir le réservoir d'eau »).
3. **Enlevez l'ancien filtre à eau (34) :** Tirez le filtre à eau vers le bas.
4. Mettez le nouveau filtre à eau **(34)** en place. Poussez prudemment le filtre à eau vers le bas. Assurez-vous que le filtre à eau est correctement installé.
5. Fixez le réservoir d'eau **(22)** du nettoyeur vapeur **(9)** (voir « Remplir le réservoir d'eau »).

Pièces de rechange/accessoires

- ■ Les clients peuvent acheter des pièces de rechange et accessoires compatibles sur www.optimex-shop.com.
- ■ Les commandes peuvent être uniquement passées et traitées en ligne.

02_522875_2601_FR-CH.indd 26 4/11/2026 3:44:21 PM

☐ Pour plus d'informations, contactez le service d'assistance téléphonique de Lidl (voir « Service après-vente »).

Pièce	
(17)	Serpillère
(30)	Petit chiffon
(34)	Filtre à eau
(36)	Éponge

Mise au rebut

L'emballage se compose de matières recyclables pouvant être mises au rebut dans les déchetteries locales.



Veuillez respecter l'identification des matériaux d'emballage pour le tri sélectif, ils sont identifiés avec des abbréviations (a) et des chiffres (b) ayant la signification suivante : 1–7 : plastiques/ 20–22 : papiers et cartons/80–98 : matériaux composite.

Produit :



Votre mairie ou votre municipalité vous renseignera sur les possibilités de mise au rebut des produits usagés.



Afin de contribuer à la protection de l'environnement, veuillez ne pas jeter votre produit usagé dans les ordures ménagères, mais éliminez-le de manière appropriée. Pour obtenir des renseignements concernant les points de collecte et leurs horaires d'ouverture, vous pouvez contacter votre municipalité.

Garantie

Le produit a été fabriqué selon des critères de qualité stricts, et contrôlé consciencieusement avant sa livraison. En cas de défaut de matériau ou de fabrication, vous avez des droits légaux vis-à-vis du vendeur du produit. Vos droits légaux ne sont en aucun cas limités par notre garantie mentionnée ci-dessous.

La garantie de ce produit est de 3 ans à partir de la date d'achat. La période de garantie commence à la date d'achat. Conservez l'original de la preuve d'achat dans un endroit sûr car ce document est nécessaire pour prouver l'achat.

Tout dommage ou défaut déjà présent au moment de l'achat doit être signalé immédiatement après le déballage du produit.

Si le produit présente un défaut de matériau ou de fabrication dans les 3 ans qui suivent la date d'achat, nous le réparerons ou le remplacerons – à notre choix – gratuitement pour vous. La période de garantie n'est pas prolongée par une demande de garantie acceptée. Cette mesure s'applique également pour les pièces remplacées et réparées.

Cette garantie est annulée si le produit a été endommagé ou utilisé ou entretenu de manière incorrecte.

La garantie couvre les défauts de matériels et de fabrication. Cette garantie ne couvre pas les pièces du produit soumises à une usure normale, et qui sont donc considérées comme des pièces d'usure (par exemple les piles, les piles rechargeables, tuyaux, les cartouches d'encre), ni les dommages aux pièces fragiles, par exemple les interrupteurs ou les pièces en verre.

Faire valoir sa garantie

Pour garantir la rapidité d'exécution de la procédure de garantie, veuillez respecter les indications suivantes :

Veuillez conserver le ticket de caisse et la référence du produit (IAN 522875_2601) à titre de preuve d'achat pour toute demande.

Le numéro de référence de l'article est indiqué sur la plaque d'identification, gravé sur la page de titre de votre manuel (en bas à gauche) ou sur un autocollant apposé sur la face arrière ou inférieure du produit.

En cas de dysfonctionnement du produit, ou de tout autre défaut, contactez en premier lieu le service après-vente par téléphone ou par e-mail aux coordonnées indiquées ci-dessous.

Vous pouvez alors envoyer franco de port tout produit considéré comme défectueux au service clientèle indiqué, accompagné de la preuve d'achat (ticket de caisse) et d'une description écrite du défaut avec mention de sa date d'apparition.

Service après-vente

(FR) **Service après-vente France**
Tél.: 0800 919 270
E-Mail: owim@lidl.fr

(CH) **Service après-vente Suisse**
Tél.: 0800 56 44 33
E-Mail: owim@lidl.ch

CE

02_522875_2601_FR-CH.indd 27 4/11/2026 3:44:21 PM

Elenco dei pittogrammi/simboli utilizzati ... Pagina 29
Uso previsto ... Pagina 29
Elenco delle parti ... Pagina 29
Dati tecnici ... Pagina 30
Istruzioni generali di sicurezza ... Pagina 30
Primo utilizzo ... Pagina 32
Montaggio ... Pagina 33
Fissaggio del tubo ... Pagina 33
Montaggio della bocchetta di aspirazione ... Pagina 33
Inserimento del panno mocio ... Pagina 33
Montaggio del vaporizzatore manuale ... Pagina 33
Funzionamento ... Pagina 34
Riempimento del serbatoio dell'acqua ... Pagina 34
Accensione ... Pagina 34
Regolazione della quantità di vapore ... Pagina 35
Spegnimento ... Pagina 35
Pulizia e manutenzione ... Pagina 35
Pulizia ... Pagina 35
Manutenzione ... Pagina 36
Smaltimento ... Pagina 36
Garanzia ... Pagina 37
Gestione dei casi in garanzia ... Pagina 37
Assistenza ... Pagina 37

03_522875_2601_IT-CH.indd 28 4/11/2026 3:44:24 PM

Elenco dei pittogrammi/simboli utilizzati

Le seguenti avvertenze sono riportate nelle presenti istruzioni per l'uso e sulla confezione:

	**PERICOLO!** – Indica un pericolo ad alto rischio che, se non evitato, causa la morte o gravi lesioni (ad es. rischio di soffocamento)		Corrente/tensione alternata
		Hz	Hertz (frequenza di rete)
	**AVVERTENZA!** – Indica un pericolo a medio rischio che, se non evitato, può causare la morte o gravi lesioni (ad es. rischio di scosse elettriche)	**W**	Watt
		IPX4	Protezione contro gli spruzzi d'acqua
	**CAUTELA!** – Indica una minaccia a basso rischio che, se non evitata, può causare lesioni lievi o di media gravità (ad es. pericolo di scottature)		**INFO:** Questo simbolo con il termine "Info" contiene ulteriori utili informazioni.
	**ATTENZIONE!** – Avverte di possibili danni materiali (ad es. pericolo di cortocircuito)		**Pericolo** – rischio di scossa elettrica!
	**Avvertenza –** pericolo di ustioni!		Lavabile a 40 °C
	Non usare candeggina		Non usare l'asciugatrice
	Non stirare		Non lavare chimicamente
	Il marchio CE conferma la conformità alle direttive UE applicabili al prodotto.		Prodotto testato. Può contenere gocce residue.
	Istruzioni di sicurezza Istruzioni		

LAVASUPERFICI A VAPORE 3 IN 1

Uso previsto

- Questo prodotto è destinato alla pulizia di superfici interne. Non utilizzare il prodotto per altri scopi.
- Questo prodotto è destinato esclusivamente a un uso privato in ambiente domestico e non a scopi commerciali.
- Il produttore non è responsabile per danni causati da un uso improprio.

Elenco delle parti

Fig. A

(1) Attivatore vapore sull'impugnatura
(2) Interruttore aspirapolvere
(3) Impugnatura
(4) Fermacavo
(5) Fermacavo sull'impugnatura
(6) Tubo
(7) Vite
(8) Staffa di sollevamento

03_522875_2601_IT-CH.indd 29 4/11/2026 3:44:24 PM

(9) Vaporizzatore manuale
(10) Interruttore (**I/O**)
(11) Cavo d'alimentazione e spina
(12) Pulsanti di sblocco del serbatoio dell'acqua
(13) Fermacavo sul telaio principale
(14) Pulsante di sblocco della bocchetta di aspirazione
(15) Pulsante di sblocco dell'inserto
(16) Cilindro
(17) Panno mocio
(18) Bocchetta di aspirazione
(19) Contenitore di raccolta dello sporco
(20) Pulsanti di sblocco del contenitore di raccolta dello sporco
(21) Telaio principale
(22) Serbatoio dell'acqua
(23) (pulsante dell'attivatore vapore manuale)
(24) Pannello di controllo
(25) **STEAM REGULATION** (pulsante di regolazione del vapore)
(26) Pulsante di rilascio del vaporizzatore manuale

Fig. B

Accessori

(27) Tubo flessibile
(28) Bocchetta di concentrazione
(29) Bocchetta tergivetro
(30) Panno piccolo
(31) Spazzola metallica
(32) Spazzola di plastica
(33) Spazzola per giunture
(34) Filtro dell'acqua

Fig. H

(35) Coperchio dell'unità filtro
(36) Spugna
(37) Copertura dell'unità filtro
(38) Impugnatura del contenitore di raccolta dello sporco

Dati tecnici

Tensione di ingresso:	220-240 V~, 50–60 Hz
Potenza assorbita:	1800 W
Potenza assorbita (funzione vapore):	1200 W
Potenza assorbita (condizione di apparecchio spento):	0,0 W
Capacità del serbatoio dell'acqua:	340 ml
Classe di protezione:	I
Grado di protezione:	IPX4

Istruzioni generali di sicurezza

PRIMA DI USARE IL PRODOTTO PER LA PRIMA VOLTA, FAMILIARIZZARE CON TUTTE LE ISTRUZIONI PER LA SICUREZZA E L'USO! IN CASO DI CESSIONE DEL PRODOTTO A TERZI, AVERE CURA DI CONSEGNARE TUTTA LA DOCUMENTAZIONE!

In caso di danni dovuti al mancato rispetto di questo manuale di istruzioni, la garanzia è invalidata! La Società declina qualsiasi responsabilità per danni consequenziali! Il Produttore declina qualsiasi responsabilità in caso di danni a cose o persone dovuti a un utilizzo non conforme o al mancato rispetto delle istruzioni di sicurezza!

Bambini e disabili

⚠ AVVERTENZA! PERICOLO DI MORTE E INFORTUNIO PER BAMBINI E INFANTI!

Non lasciare mai i bambini da soli in presenza di materiale di imballaggio. Il materiale di imballaggio comporta un pericolo di soffocamento.

I bambini sottovalutano spesso i pericoli esistenti.

Tenere sempre i materiali di imballaggio fuori dalla portata dei bambini.

- Il prodotto può essere usato da persone con ridotte capacità fisiche, sensoriali o intellettive, oppure prive di esperienza e di conoscenza del prodotto, solo sotto supervisione o a seguito di istruzioni per

03_522875_2601_IT-CH.indd 30 4/11/2026 3:44:24 PM

un uso sicuro del prodotto e conseguente comprensione dei rischi connessi all'utilizzo dello stesso.

- I bambini non devono giocare con il prodotto.
- Tenere il prodotto e il cavo di alimentazione fuori dalla portata dei bambini durante l'accensione o il raffreddamento.

Uso previsto

⚠ **AVVERTENZA! Rischio di lesioni!** Utilizzare il prodotto esclusivamente in conformità alle presenti istruzioni. Non tentare di modificare in alcun modo il prodotto.

- Utilizzare il prodotto solo su pavimenti trattati, ben sigillati e impermeabili.
  - Con qualsiasi intensità del vapore: Su pavimenti in marmo, pietra o piastrelle
  - Con l'intensità minima di vapore e con un panno mocio **(17)** umido: Su pavimenti in laminato, parquet o legno duro
- Non utilizzare mai il prodotto
  - Su pavimenti non trattati o permeabili,
  - Su mobili o pavimenti lucidati a cera,
  - Su tappeti con lana,
  - Su vetri ghiacciati,
  - Sul cuoio/sulla pelle,
  - Su materiali sensibili al vapore.
- Prestare attenzione quando si utilizza il prodotto su vetri in un ambiente freddo, poiché il vetro potrebbe rompersi.
- L'impiego su pavimenti cerati o su alcuni pavimenti non cerati può provocare una riduzione della brillantezza.
- Il prodotto può essere utilizzato solo su vetri a temperatura ambiente. Non utilizzare su vetri esterni/finestre a temperature inferiori allo zero.
- Prima dell'utilizzo: Si consiglia di effettuare un test del materiale su un'area isolata della superficie di lavoro.

Sicurezza elettrica

⚠ **PERICOLO! Rischio di scossa elettrica!** Non tentare mai di riparare autonomamente il prodotto. In caso di cattivo funzionamento le riparazioni devono essere eseguite esclusivamente da personale qualificato.

⚠ **AVVERTENZA! Rischio di scossa elettrica!** Non immergere le parti elettriche del prodotto in acqua o altri liquidi. Non tenere mai il prodotto sotto l'acqua corrente.

⚠ **AVVERTENZA! Rischio di scossa elettrica!** Non utilizzare un prodotto danneggiato. Scollegare il prodotto dalla rete di alimentazione e rivolgersi al rivenditore se il prodotto è danneggiato.

⚠ **AVVERTENZA! Rischio di lesioni!** Scollegare il prodotto dall'alimentazione elettrica dopo l'uso e prima della pulizia o della manutenzione.

- Collegare il prodotto solo a una presa di corrente con messa a terra.
- Assicurare sempre il corretto collegamento della spina alla presa di corrente.
- Il prodotto non deve essere utilizzato se è stato fatto cadere, se presenta danni visibili di danni o perdite.

03_522875_2601_IT-CH.indd 31 4/11/2026 3:44:24 PM

- Prima del collegamento alla rete elettrica assicurarsi che tensione e corrente corrispondano ai dati riportati sulla targhetta del prodotto.
- Controllare regolarmente che la spina e il cavo di alimentazione non presentino danni. Se il cavo di alimentazione è danneggiato, deve essere sostituito dal costruttore o dal suo servizio assistenza o da una persona con qualifica similare, in modo da prevenire ogni rischio.
- Per evitare danni al cavo di alimentazione non schiacciarlo né piegarlo e non passarlo sopra spigoli vivi. Tenere il cavo di alimentazione lontano da superfici calde e da fiamme libere. Collocare il cavo di alimentazione in modo che nessuno lo tiri o ci inciampi inavvertitamente.
- Non lasciare il prodotto incustodito quando che è collegato alla rete elettrica.
- Il liquido o il vapore non deve essere diretto verso apparecchi contenenti componenti elettrici (ad es. l'interno dei forni).
- Il foro di riempimento non deve essere aperto durante l'uso.

Pericolo di ustioni

⚠ **CAUTELA! Pericolo di ustioni!** Non toccare le superfici calde. Fare attenzione al vapore che fuoriesce. Afferrare il prodotto solo dall'impugnatura.

- Il vapore è molto caldo. Non tenere mai le mani davanti alla bocchetta del vapore.

Funzionamento

- Utilizzare il prodotto solo in ambiente asciutto.
- Staccare la spina dalla presa prima di riempire il serbatoio dell'acqua.
- Si sconsiglia l'uso di prolunghe. Se è necessario l'uso di una prolunga, questa deve essere progettata per una potenza di almeno 10 A. Posare i cavi in modo che nessuno possa inciampare e che nulla possa essere danneggiato.
- Non azionare il prodotto con mani umide o mentre ci si trova su un pavimento bagnato. Non toccare la spina con mani bagnate o umide.
- Non utilizzare il prodotto se la protezione antipiega sul cavo di alimentazione è danneggiata!

Pulizia e conservazione

- Spegnere sempre il prodotto prima di scollegarlo dall'alimentazione elettrica.
- Non estrarre la spina dalla presa tirando il cavo di alimentazione. Non avvolgere il cavo di alimentazione attorno al prodotto.
- Proteggere il prodotto, il cavo di alimentazione e la spina da polvere, luce solare diretta, gocce e spruzzi d'acqua.
- Conservare il prodotto in luogo fresco, asciutto, protetto dall'umidità e fuori dalla portata dei bambini.
- Proteggere il prodotto dal calore. Non posizionare il prodotto vicino a fiamme libere o a fonti di calore quali forni o riscaldatori.

Primo utilizzo

☐ Rimuovere tutti i materiali di imballaggio. Verificare che tutti i componenti siano integri.

03_522875_2601_IT-CH.indd 32 4/11/2026 3:44:24 PM

Montaggio

Fissaggio del tubo

Fig. C

ⓘ **INFO:** Per queste operazioni è necessario un cacciavite a croce.

1. Utilizzare un cacciavite a croce per allentare la vite **(7)**. Rimuovere la vite dal tubo **(6)**.
2. Collegare il tubo **(6)** al telaio principale **(21)** (fig. C, passo 1).
3. Inserire la vite **(7)**. Utilizzare un cacciavite a croce per stringere la vite (fig. C, passo 2).

Montaggio della bocchetta di aspirazione

Fig. C

ⓘ **INFO:** Non premere con forza la bocchetta di aspirazione **(18)** sul telaio principale **(21)**. Utilizzare sempre entrambe le mani quando si collegano le parti.

1. Allineare il foro di bloccaggio della bocchetta di aspirazione **(18)** al telaio principale **(21)**.
2. Spingere il telaio principale **(21)** nella bocchetta di aspirazione **(18)**. Il pulsante di sblocco della bocchetta di aspirazione **(14)** scatta in posizione (fig. C, passo 3).

Regolazione dell'angolo della bocchetta di aspirazione

☐ Allentare e bloccare la bocchetta di aspirazione **(18)** per regolare l'angolo:

Posizione	Istruzioni
Allentamento	1. Premere con cautela la bocchetta di aspirazione **(18)**. 2. Tirare il telaio principale **(21)** indietro.
Bloccaggio	1. Tirare il telaio principale **(21)** in avanti. 2. La bocchetta di aspirazione **(18)** scatta in posizione.

Inserimento del panno mocio

ⓘ **INFO:** Il panno mocio **(17)** viene utilizzato per la pulizia a umido dei pavimenti.

1. Premere con cautela il pulsante di sblocco dell'inserto **(15)**. Rimuovere l'inserto **(16)** dalla bocchetta di aspirazione **(18)**.
2. Avvolgere il panno mocio **(17)** sul fondo dell'inserto **(16)**.
3. Adagiare l'inserto **(16)** con il panno mocio **(17)** verso il basso sul pavimento.
4. Posizionare la bocchetta di aspirazione **(18)** sull'inserto **(16)**.
5. Premere la bocchetta di aspirazione **(18)** verso il basso finché l'inserto **(16)** non scatta in posizione.

Montaggio del vaporizzatore manuale

Fig. D

Rimozione del vaporizzatore manuale

1. Premere il pulsante di rilascio del vaporizzatore manuale **(26)**.
2. Estrarre il vaporizzatore manuale **(9)** dal telaio principale **(21)**.

Fissaggio del vaporizzatore manuale

1. Posizionare il vaporizzatore manuale **(9)** sul telaio principale **(21)**.
2. Spingere il vaporizzatore manuale **(9)** nel telaio principale **(21)**. Il vaporizzatore manuale scatta in posizione.

Montaggio del tubo flessibile

ⓘ **INFO:** Il tubo flessibile **(27)** è utile per i punti difficili da raggiungere.

1. **Installare il tubo flessibile (27):** Allineare la leva di sblocco con il foro di bloccaggio del vaporizzatore manuale **(9)**.
2. Spingere il tubo flessibile **(27)** nel vaporizzatore manuale **(9)** fino all'incastro.

Montaggio della bocchetta di concentrazione

ⓘ **INFO:** La spazzola metallica **(31)** è realizzata in lega di rame. Durante l'uso, assicurarsi di non lasciare graffi sulla superficie di pulizia.

1. Allineare la leva di sblocco della bocchetta di concentrazione **(28)** con il foro di bloccaggio del vaporizzatore manuale **(9)**/tubo flessibile **(27)**.
2. Spingere la bocchetta di concentrazione **(28)** nel vaporizzatore manuale **(9)**/tubo flessibile **(27)** fino all'incastro.
3. Selezionare gli accessori desiderati:

Accessori		Luogo di utilizzo consigliato
(29)	Bocchetta tergivetro	Pareti doccia, specchi, vetri
(29) + **(30)**	Bocchetta tergivetro + Panno piccolo	Divani, tovaglie, indumenti
(31)	Spazzola metallica	Piani cottura

03_522875_2601_IT-CH.indd 33 4/11/2026 3:44:24 PM

Accessori		Luogo di utilizzo consigliato
(32)	Spazzola di plastica	Piani cottura, docce, frigoriferi
(33)	Spazzola per giunture	Linee di giunture

4. Mettere gli accessori selezionati **(29)**/**(31)**/**(32)**/**(33)** sulla bocchetta di concentrazione **(28)**.
5. **Rinnovo di tessuti/abbigliamento:** Posizionare il panno piccolo **(30)** sulla bocchetta tergivetro**(29)** (fig. G).

Funzionamento

Riempimento del serbatoio dell'acqua

⚠ **AVVERTENZA! Rischio di scossa elettrica!** Staccare sempre la spina **(11)** dalla presa prima di riempire il serbatoio dell'acqua **(22)**.

⚠ **ATTENZIONE! Rischio di danni al prodotto!** Riempire il serbatoio dell'acqua **(22)** con acqua di rete o con acqua distillata senza aggiunte. Se l'acqua del rubinetto è dura, usare acqua distillata. Se l'acqua è moderatamente dura, mescolare l'acqua distillata con l'acqua del rubinetto (rapporto 1:1).

ⓘ **INFO:**

- Il serbatoio dell'acqua **(22)** è trasparente e consente di controllare il livello dell'acqua in qualsiasi momento.
- **Se il serbatoio dell'acqua (22) è vuoto:** Il prodotto smette di rilasciare vapore.
- **Controllo della durezza dell'acqua:** Utilizzare una striscia reattiva o rivolgersi al proprio fornitore dell'acqua.
- Non superare la capacità massima del serbatoio dell'acqua **(22)** di 340 ml.
- **Ripresa del funzionamento:** Riempire nuovamente il serbatoio dell'acqua **(22)**.

1. Rimuovere il vaporizzatore manuale **(9)** dal telaio principale **(21)** (vedere "Montaggio del vaporizzatore manuale").
2. **Rimozione del serbatoio dell'acqua (22) dal vaporizzatore manuale (9):** Premere il pulsante di sblocco per il serbatoio dell'acqua **(12)**.
3. Riempire il serbatoio dell'acqua **(22)** attraverso l'apposita apertura.
4. Spingere il serbatoio dell'acqua **(22)** nel vaporizzatore manuale **(9)** fino all'incastro.

Accensione

⚠ **AVVERTENZA! Rischio di scossa elettrica!** Spegnere il prodotto e scollegare la spina **(11)** dalla presa prima di:

- Effettuare impostazioni,
- Eseguire interventi di manutenzione,
- Pulire il prodotto e
- Quando il prodotto non è in uso.

ⓘ **INFO:** Il prodotto può essere utilizzato come:

- Aspirapolvere
- Mocio a vapore
- Aspirapolvere con funzione vapore
- Vaporizzatore manuale

1. Svolgere completamente il cavo di alimentazione **(11)**.
2. Inserire la spina **(11)** in una presa idonea.

Utilizzo (accessori)	Descrizione
Aspirapolvere	1. Premere l'interruttore **(10)** in posizione **I**. 2. Premere l'interruttore aspirapolvere **(2)** sull'impugnatura. 3. Iniziare ad aspirare la polvere dalle superfici.
Mocio a vapore **(17)** Panno mocio	1. Premere l'interruttore **(10)** in posizione **I**. ON lampeggia in verde sul pannello di controllo **(24)**. 2. Attendere circa 30 secondi finché ON non si accende in verde. 3. Regolare la quantità di vapore (vedere "Regolazione della quantità di vapore"). 4. Tenere premuto l'attivatore vapore sull'impugnatura **(1)**. Durante l'uso, muovere il prodotto avanti e indietro per generare vapore.

03_522875_2601_IT-CH.indd 34 4/11/2026 3:44:24 PM

Utilizzo (accessori)	Descrizione
Aspirapolvere con funzione vapore **(17)** Panno mocio	ⓘ **INFO:** L'uso combinato di vapore e aspirazione consente di rimuovere la polvere e disinfettare il pavimento in un'unica operazione. 1. Premere l'interruttore **(10)** in posizione **I**. ON lampeggia in verde sul pannello di controllo **(24)**. 2. Attendere circa 30 secondi finché ON non si accende in verde. 3. Regolare la quantità di vapore (vedere "Regolazione della quantità di vapore"). 4. Premere l'interruttore aspirapolvere **(2)** sull'impugnatura. 5. Tenere premuto l'attivatore vapore sull'impugnatura **(1)**. Durante l'uso, muovere il prodotto avanti e indietro per generare vapore.
Vaporizzatore manuale **(29)** Bocchetta tergivetro **(30)** Panno piccolo **(31)** Spazzola metallica **(32)** Spazzola di plastica **(33)** Spazzola per giunture	⚠ **AVVERTENZA! Rischio di scossa elettrica!** Se il prodotto è acceso: Non puntare il prodotto verso apparecchi contenenti componenti elettrici (ad es. l'interno dei forni). ⓘ **INFO:** Il prodotto impiega circa 30 secondi per preriscaldarsi. Dopo il preriscaldamento, la pompa si accende con un segnale acustico. Il vapore scorre continuamente fino a quando il serbatoio dell'acqua **(22)** è vuoto. 1. Rimuovere il vaporizzatore manuale **(9)** dal telaio principale **(21)** (vedere "Montaggio del vaporizzatore manuale"). 2. Premere l'interruttore **(10)** in posizione **I**. ON lampeggia in verde sul pannello di controllo **(24)**. 3. Attendere circa 30 secondi finché ON non si accende in verde. 4. Regolare la quantità di vapore (vedere "Regolazione della quantità di vapore"). 5. Tenere premuto **(23)**. Il vaporizzatore manuale **(9)** genera vapore.

Regolazione della quantità di vapore

Fig. E

ⓘ **INFO:**

- Sono disponibili 3 livelli di quantità di vapore.
- Prima di utilizzare il vapore su tessuti sintetici, velluto o altri tessuti delicati, controllare sempre l'etichetta di manutenzione.
  Se il tessuto è adatto all'uso del vapore, tenere l'accessorio inserito **(18)**/**(28)**/**(29)**/**(31)**/**(32)**/**(33)** a una distanza di 10-15 cm dal tessuto.
- **Regolazione della quantità di vapore in base all'uso previsto:** Premere una o più volte **STEAM REGULATION (25)**:

Quantità di vapore	Utilizzo
MIN	Pulizia di parquet e pavimenti in laminato, tessuti delicati, mobili imbottiti, divani e materassi, ecc.
MEDIUM	Pulizia di finestre e pavimenti
MAX	Rimozione di depositi, macchie, grasso

Spegnimento

ⓘ **INFO: Modalità Off:** La spina **(11)** è collegata alla presa e l'interruttore **(10)** è in posizione **O**.

1. Premere l'interruttore aspirapolvere **(2)** sull'impugnatura.
2. Premere l'interruttore **(10)** in posizione **O**. ON sul pannello di controllo **(24)** si spegne.
3. Scollegare la spina **(11)** dalla presa.

Pulizia e manutenzione

Pulizia

⚠ **AVVERTENZA! Rischio di scossa elettrica!** Prima della pulizia: Spegnere il prodotto. Scollegare la spina **(11)** dalla presa.

⚠ **AVVERTENZA!** Non immergere i componenti elettrici del prodotto in acqua o altri liquidi. Non tenere mai il prodotto sotto l'acqua corrente.

03_522875_2601_IT-CH.indd 35 4/11/2026 3:44:24 PM

⚠ **ATTENZIONE! Rischio di danni al prodotto!** Non utilizzare detergenti abrasivi e aggressivi o spazzole dure per la pulizia del prodotto.

Pulizia dell'unità principale

1. Pulire il prodotto con un panno leggermente umido.
2. Non permettere all'acqua o ad altri liquidi di penetrare all'interno del prodotto.
3. **Dopo la pulizia:** Lasciare asciugare completamente tutte le parti.

Pulizia degli accessori

Accessori: da **(27)** a **(34)**

1. Pulire gli accessori con acqua calda e sapone.
2. **Dopo la pulizia:** Lasciare asciugare completamente tutti gli accessori.

Pulizia del panno mocio

- ■ Il panno mocio **(17)** può essere lavato in lavatrice.
- ☐ Lavare il panno mocio **(17)** in acqua calda (fino a +40 °C).
- ☐ Se necessario, utilizzare solo candeggina senza cloro.
- ☐ Non usare l'asciugatrice.
- ☐ Non stirare.
- ☐ Non lavare chimicamente.

Svuotamento e pulizia del contenitore di raccolta dello sporco

Fig. H

⚠ **ATTENZIONE! Rischio di danni al prodotto!** Non utilizzare il prodotto se il contenitore di raccolta dello sporco **(19)** non è inserito.

ⓘ **INFO:** Pulire il contenitore di raccolta dello sporco **(19)** dopo ogni utilizzo.

1. Premere verso l'interno entrambi i pulsanti di sblocco del contenitore di raccolta dello sporco **(20)**. Tirare l'impugnatura del contenitore di raccolta dello sporco **(38)** per estrarre il contenitore di raccolta dello sporco **(19)** dal telaio principale **(21)**.
2. Estrarre il coperchio dell'unità filtro **(35)** e rimuovere la spugna **(36)** dal contenitore di raccolta dello sporco **(19)**.
3. Ruotare la copertura dell'unità filtro **(37)** in senso antiorario ed estrarla.
4. Svuotare il contenitore di raccolta dello sporco **(19)**.
5. Rimontare il contenitore di raccolta dello sporco **(19)** in sequenza inversa.
6. Posizionare il contenitore di raccolta dello sporco **(19)** sul telaio principale **(21)**.
7. Spingere il contenitore di raccolta dello sporco **(19)** nel telaio principale **(21)** fino all'incastro.

Manutenzione

Sostituzione del filtro dell'acqua

Fig. F

⚠ **AVVERTENZA! Rischio di scossa elettrica!** Prima della manutenzione spegnere il prodotto e scollegare la spina **(11)** dalla presa.

ⓘ **INFO: Se la produzione di vapore diminuisce drasticamente:** Sostituire il filtro dell'acqua **(34)**.

1. Rimuovere il vaporizzatore manuale **(9)** dal telaio principale **(21)** (vedere "Montaggio del vaporizzatore manuale").
2. Rimuovere il serbatoio dell'acqua **(22)** dal vaporizzatore manuale **(9)** (vedere "Riempimento del serbatoio dell'acqua").
3. **Rimuovere il vecchio filtro dell'acqua (34):** Tirare il filtro dell'acqua verso il basso.
4. Inserire il nuovo filtro dell'acqua **(34)**. Premere il filtro dell'acqua verso il basso. Assicurarsi che il filtro dell'acqua sia inserito correttamente.
5. Fissare il serbatoio dell'acqua **(22)** sul vaporizzatore manuale **(9)** (vedere "Riempimento del serbatoio dell'acqua").

Pezzi di ricambio/accessori

- ■ I clienti possono acquistare ricambi compatibili e accessori su www.optimex-shop.com.
- ■ Gli ordini possono essere effettuati ed elaborati solo online.
- ☐ Per ulteriori informazioni, contattare il servizio di assistenza Lidl (vedere "Assistenza").

Parte	
(17)	Panno mocio
(30)	Panno piccolo
(34)	Filtro dell'acqua
(36)	Spugna

Smaltimento

L'imballaggio è composto da materiali ecologici che possono essere smaltiti presso i siti di raccolta locali per il riciclo.



Osservare l'identificazione dei materiali di imballaggio per lo smaltimento differenziato, i quali sono contrassegnati da abbreviazioni (a) e da numeri (b) con il seguente significato: 1–7:

03_522875_2601_IT-CH.indd 36 4/11/2026 3:44:24 PM

plastiche/20-22: carta e cartone/80-98: materiali compositi.

Prodotto:



E' possibile informarsi circa le possibilità di smaltimento del prodotto usato presso l'amministrazione comunale o cittadina.



Per questioni di tutela ambientale non gettare il prodotto usato tra i rifiuti domestici, ma provvedere invece al suo corretto smaltimento. Presso l'amministrazione competente è possibile ricevere informazioni circa i siti di raccolta e i relativi orari di apertura.

Garanzia

Il prodotto è stato fabbricato accuratamente secondo severe direttive di qualità ed è stato controllato meticolosamente prima della consegna. In caso di difetti di materiale o fabbricazione l'acquirente può far valere diritti legali nei confronti del venditore. La nostra garanzia sotto riportata non costituisce alcun limite ai diritti legali dell'acquirente.

Questo prodotto è garantito per 3 anni con decorrenza dalla data di acquisto. La garanzia decorre dalla data d'acquisto. Conservare lo scontrino originale in un posto sicuro perché questo documento viene richiesto come prova dell'avvenuto acquisto.

Tutti i danni o difetti presenti già al momento dell'acquisto devono essere comunicati subito dopo l'apertura della confezione.

Se entro 3 anni dalla data di acquisto di questo prodotto si rileva un difetto di materiale o di fabbricazione, noi procederemo, a nostra discrezione, alla riparazione o sostituzione gratuite del prodotto o al rimborso del prezzo di acquisto. Un eventuale intervento in garanzia non prolunga né rinnova il periodo di garanzia stesso. Ciò vale anche per le parti sostituite e riparate.

Questa garanzia decade in caso di danneggiamento oppure uso o manutenzione impropri del prodotto.

La prestazione in garanzia vale per difetti del materiale o di fabbricazione. Questa garanzia non si estende a componenti del prodotto esposti a normale logorio, che possono pertanto essere considerati come componenti soggetti a usura (esempio capacità della batteria, calcificazione, lampade, pneumatici, filtri, spazzole...). La garanzia non si estende altresì a danni che si verificano su componenti delicati (esempio interruttori, batterie, parti realizzate in vetro, schermi, accessori vari) nonché danni derivanti dal trasporto o altri incidenti.

Gestione dei casi in garanzia

Per garantire un rapido disbrigo delle proprie pratiche, seguire le istruzioni seguenti:

Per ogni richiesta si prega di conservare lo scontrino e il codice dell'articolo (IAN 522875_2601) come prova d'acquisto.

Il numero d'articolo può essere dedotto dalla targhetta, da un'incisione, dal frontespizio delle istruzioni (in basso a sinistra) oppure dall'adesivo applicato sul retro o sul lato inferiore.

In caso di disfunzioni o avarie, contattare innanzitutto i partner di assistenza elencati di seguito telefonicamente oppure via e-mail.

Si può inviare il prodotto ritenuto difettoso all'indirizzo del centro di assistenza indicato con spedizione esente da affrancatura, completo del documento di acquisto (scontrino) e della descrizione del difetto, specificando anche quando tale difetto si è verificato.

Assistenza

(IT) **Assistenza Italia**
Tel.: 800781188
E-Mail: owim@lidl.it

(CH) **Assistenza Svizzera**
Tel.: 0800 56 44 33
E-Mail: owim@lidl.ch

(MT) **Assistenza Malta**
Tel.: 80062230
E-Mail: owim@lidl.com.mt

CE

03_522875_2601_IT-CH.indd 37 4/11/2026 3:44:24 PM