SILVERCREST® KITCHEN TOOLS

ELEKTRISCHE SALZ- ODER PFEFFERMÜHLE/ ELECTRIC SALT OR PEPPER MILL/MOULIN À SEL/ POIVRE ÉLECTRIQUE

(DE) (AT) (CH)
ELEKTRISCHE SALZ- ODER PFEFFERMÜHLE
Bedienungs- und Sicherheitshinweise
Originalbetriebsanleitung

(GB) (IE)
ELECTRIC SALT OR PEPPER MILL
Operation and safety notes
Translation of the original instructions

(FR) (BE)
MOULIN À SEL/POIVRE ÉLECTRIQUE
Instructions d'utilisation et consignes de sécurité
Traduction de la notice originale

(NL) (BE)
ELEKTRISCHE PEPER- EN ZOUTMOLEN
Bedienings- en veiligheidsinstructies
Vertaling van de oorspronkelijke gebruiksaanwijzing

(PL)
ELEKTRYCZNY MŁYNEK DO SOLI LUB PIEPRZU
Wskazówki dotyczące obsługi i bezpieczeństwa
Tłumaczenie instrukcji oryginalnej

(CZ)
ELEKTRICKÝ MLÝNEK NA SŮL NEBO PEPŘ
Pokyny pro obsluhu a bezpečnostní pokyny
Překlad původního návodu k používání

(SK)
ELEKTRICKÝ MLYNČEK NA SOĽ A KORENIE
Pokyny pre obsluhu a bezpečnostné pokyny
Preklad pôvodného návodu na použitie

(ES)
MOLINILLO ELÉCTRICO DE SAL O PIMIENTA
Instrucciones de utilización y de seguridad
Traducción del manual original

(DK)
ELEKTRISK SALT- ELLER PEBERKVÆRN
Brugs- og sikkerhedsanvisninger
Oversættelse af den originale brugsanvisning

(IT)
MACINA SALE/PEPE ELETTRICO
Indicazioni per l'uso e per la sicurezza
Traduzione delle istruzioni originali

(HU)
ELEKTROMOS SÓ-/ BORSÖRLŐ
Kezelési és biztonsági utalások
Eredeti használati utasítás fordítása

IAN 451598_2310 (DE) (NL) (BE) (PL) (FR) (SK)

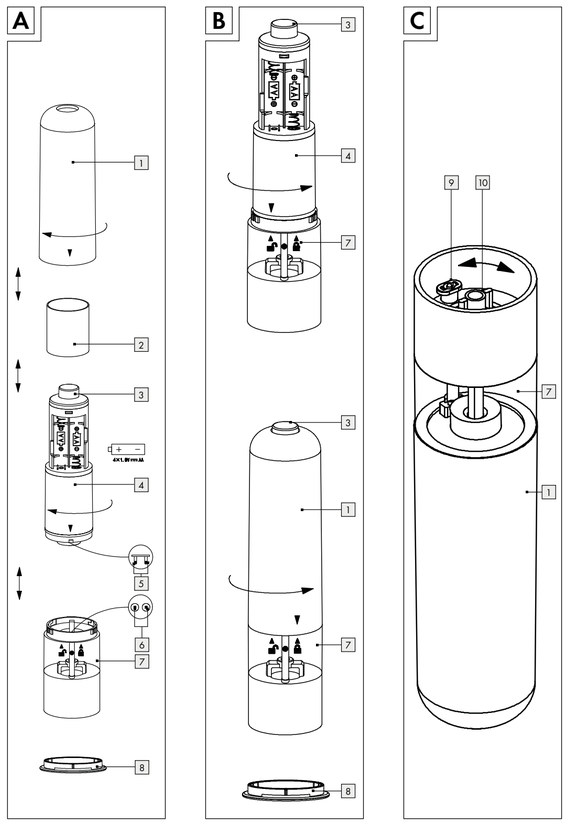

Legende der verwendeten Piktogramme	
⎓	Gleichstrom/ -spannung
	Lebensmittelecht!
CE	Das CE-Zeichen bestätigt die Konformität mit den für das Produkt zutreffenden EU-Richtlinien.
■ ☐	Sicherheitshinweise Handlungsanweisungen
	Außerhalb der Reichweite von Kindern aufbewahren
	Nicht ins Feuer werfen
	Nicht falsch einlegen
	Nicht deformieren/ beschädigen
	Nicht öffnen/aus-einandernehmen
	Unterschiedliche Typen und Marken nicht miteinander mischen
	Neue und gebrauchte Batterien nicht miteinander mischen
	Nicht laden
	Halten Sie Batterien von Wasser und übermäßiger Feuchtigkeit fern.
	Nicht kurzschließen

Legende der verwendeten Piktogramme	
	Auf richtiges Einlegen achten

Elektrische Salz- oder Pfeffermühle

Einleitung

Wir beglückwünschen Sie zum Kauf Ihres neuen Produkts. Sie haben sich damit für ein hochwertiges Produkt entschieden. Die Bedienungsanleitung ist Teil dieses Produkts. Sie enthält wichtige Hinweise für Sicherheit, Gebrauch und Entsorgung. Machen Sie sich vor der Benutzung des Produkts mit allen Bedien- und Sicherheitshinweisen vertraut. Benutzen Sie das Produkt nur wie beschrieben und für die angegebenen Einsatzbereiche. Händigen Sie alle Unterlagen bei Weitergabe des Produkts an Dritte mit aus.

Bestimmungsgemäße Verwendung

Dieses Produkt ist als elektrische Salz- oder Pfeffermühle vorgesehen. Alle Veränderungen des Produkts sind nicht bestimmungsgemäß und können erhebliche Unfallgefahren bedeuten. Der Hersteller übernimmt für aus bestimmungswidriger Verwendung entstandene Schäden keine Haftung. Das Produkt ist nicht für den gewerblichen Einsatz bestimmt. Das Produkt ist nur für den privaten Hausgebrauch bestimmt.

Technische Daten

Batterien: 4 x 1,5 V⎓ AA (LR6), im Lieferumfang enthalten
Nennspannung: 6 V⎓
Nennstrom: 1A
Emissions-Schalldruckpegel: <70 dB(A), K=3 dB(A)

Teilebeschreibung

1 Oberteil
2 Batterieschutzabdeckung
3 Schalter
4 Motor
5 Kontakt 1
6 Kontakt 2
7 Unterteil mit Behälter
8 Aromaschutzdeckel
9 Leuchtmittel
10 Justierschraube

Sicherheitshinweise

■ ☐

⚠ WARNUNG!

LEBENS- UND UNFALLGEFAHR FÜR KLEINKINDER UND KINDER! Lassen Sie Kinder niemals unbeaufsichtigt mit dem Verpackungsmaterial. Es besteht Erstickungsgefahr durch Verpackungsmaterial. Kinder unterschätzen häufig die Gefahren. Halten Sie Kinder stets vom Produkt fern.

⚠ WARNUNG!

LEBENSGEFAHR! Batterien können verschluckt werden, was lebensgefährlich sein kann. Ist eine Batterie verschluckt worden, muss sofort medizinische Hilfe in Anspruch genommen werden.

- Dieses Produkt kann von Kindern ab 8 Jahren und darüber sowie von Personen mit verringerten physischen, sensorischen oder mentalen Fähigkeiten oder Mangel an Erfahrung und Wissen benutzt werden, wenn sie beaufsichtigt oder bezüglich des sicheren Gebrauchs des Produktes unterwiesen wurden und die daraus resultierenden Gefahren verstehen. Kinder dürfen nicht mit dem Produkt spielen. Reinigung und Benutzerwartung dürfen nicht von Kindern ohne Beaufsichtigung durchgeführt werden.
- Nehmen Sie das Produkt nicht in Betrieb, wenn es beschädigt ist. Beschädigte Produkte bedeuten Lebensgefahr durch elektrischen Schlag!
- Setzen Sie das Produkt
  - keinen extremen Temperaturen,
  - keinen starken Vibrationen,
  - keinen starken mechanischen Beanspruchungen,
  - keiner direkten Sonneneinstrahlung,
  - keiner Feuchtigkeit aus.

  Andernfalls droht eine Beschädigung des Produktes.
- Beachten Sie, dass Beschädigungen durch unsachgemäße Handhabung, Nichtbeachtung der Bedienungsanleitung oder Eingriff durch nicht autorisierte Personen von der Garantie ausgeschlossen sind.
- Nehmen Sie das Produkt keinesfalls auseinander. Durch unsachgemäße Reparaturen können erhebliche Gefahren für den Benutzer entstehen. Lassen Sie Reparaturen nur von Fachkräften durchführen.
- Halten Sie das Produkt stets sauber.
- Befüllen Sie das Produkt nur mit Pfefferkörnern oder grobkörnigem Salz.
- **LEBENSMITTELECHT!** Geschmacks- und Geruchseigenschaften werden durch dieses Produkt nicht beeinträchtigt.

Sicherheitshinweise für Batterien/Akkus

- **LEBENSGEFAHR!** Halten Sie Batterien/Akkus außer Reichweite von Kindern. Suchen Sie im Falle eines Verschluckens sofort einen Arzt auf!
- Verschlucken kann zu Verbrennungen, Perforation von Weichgewebe und Tod führen. Schwere Verbrennungen können innerhalb von 2 Stunden nach dem Verschlucken auftreten.
- **EXPLOSIONSGEFAHR!** Laden Sie nicht aufladbare Batterien niemals wieder auf. Schließen Sie Batterien/Akkus nicht kurz und/oder öffnen Sie diese nicht. Überhitzung, Brandgefahr oder Platzen können die Folge sein.
- Werfen Sie Batterien/Akkus niemals in Feuer oder Wasser.
- Setzen Sie Batterien/Akkus keiner mechanischen Belastung aus.
- **WARNUNG:** Entsorgen Sie gebrauchte Batterien sofort. Halten Sie neue und gebrauchte Batterien von Kindern fern. Wenn Sie glauben, dass Batterien verschluckt worden sein könnten oder in den Körper gelangt sein könnten, suchen Sie sofort einen Arzt auf.

Risiko des Auslaufens von Batterien/Akkus

- Vermeiden Sie extreme Bedingungen und Temperaturen, die auf Batterien/Akkus einwirken können, z. B. auf Heizkörpern/durch direkte Sonneneinstrahlung.
- Wenn Batterien/Akkus ausgelaufen sind, vermeiden Sie den Kontakt von Haut, Augen und Schleimhäuten mit den Chemikalien! Spülen Sie die betroffenen Stellen sofort mit klarem Wasser und suchen Sie einen Arzt auf!

- **SCHUTZHANDSCHUHE TRAGEN!** Ausgelaufene oder beschädigte Batterien/Akkus können bei Berührung mit der Haut Verätzungen verursachen. Tragen Sie deshalb in diesem Fall geeignete Schutzhandschuhe.
- Im Falle eines Auslaufens der Batterien/Akkus entfernen Sie diese sofort aus dem Produkt, um Beschädigungen zu vermeiden.
- Verwenden Sie nur Batterien/Akkus des gleichen Typs. Mischen Sie nicht alte Batterien/Akkus mit neuen!
- Entfernen Sie die Batterien/Akkus, wenn das Produkt längere Zeit nicht verwendet wird.

Risiko der Beschädigung des Produkts

- Verwenden Sie ausschließlich den angegebenen Batterietyp/Akkutyp!
- Setzen Sie Batterien/Akkus gemäß der Polaritätskennzeichnung (+) und (-) an Batterie/Akku und des Produkts ein.
- Reinigen Sie Kontakte an Batterie/Akku und im Batteriefach vor dem Einlegen mit einem trockenen, fusselfreien Tuch oder Wattestäbchen!
- Entfernen Sie erschöpfte Batterien/Akkus umgehend aus dem Produkt.
- Sie können ausgelaufene Batterieflüssigkeiten mit einem trockenen, saugfähigen Tuch entfernen.
- Schließen Sie die Anschlussklemmen nicht kurz.

Gebrauch

Vor dem ersten Gebrauch

Hinweis: Entfernen Sie sämtliches Verpackungsmaterial von dem Produkt.

Batterien einsetzen/ Produkt auffüllen

Hinweis: Das Produkt eignet sich für Pfefferkörner oder grobkörniges Salz.

Gehen Sie wie folgt vor:

1. Halten Sie das Unterteil mit Behälter 7 fest und drehen Sie das Oberteil 1 im Uhrzeigersinn (siehe Abb. A), bis der Pfeil auf dem Oberteil 1 auf das Symbol 🔓 des Unterteils mit Behälter 7 zeigt.
2. Entfernen Sie dann das Oberteil 1 vom Unterteil mit Behälter 7.
3. Entfernen Sie die Batterieschutzabdeckung 2. Halten Sie anschließend das Unterteil mit Behälter 7 fest und drehen Sie den Motor 4 im Uhrzeigersinn (siehe Abb. A), bis der Pfeil auf dem Motor 4 auf das Symbol 🔓 des Unterteils mit Behälter 7 zeigt. Ziehen Sie den Motor 4 vorsichtig vom Unterteil mit Behälter 7 ab.
4. Legen Sie 4 neue Batterien vom Typ AA 1,5 V⎓ (Gleichstrom) (LR6) ein. **Hinweis:** Achten Sie dabei auf die richtige Polarität. Diese wird in den Batteriefächern angezeigt.
5. Befüllen Sie das Unterteil mit Behälter 7 mit Pfefferkörnern oder grobkörnigem Salz. Ein optimales Ergebnis erzielen Sie, wenn Sie das Unterteil mit Behälter 7 bis zu 75 % befüllen.
6. Setzen Sie den Motor 4 wieder auf das Unterteil mit Behälter 7. Achten Sie darauf, dass die durch einen weißen Pfeil markierte Aussparung am Motor 4 auf den entsprechenden Vorsprung am Unterteil mit Behälter 7 aufgesetzt wird (siehe Abb. B). Halten Sie das Unterteil mit Behälter 7 fest und drehen Sie den Motor 4 gegen den Uhrzeigersinn fest (siehe Abb. B), bis der Pfeil auf dem Motor 4 auf das Symbol ● des Unterteils mit Behälter 7 zeigt. **Hinweis:** Achten Sie darauf, dass die Kontakte 5, 6 genau übereinander liegen (siehe Abb. A).
7. Setzen Sie die Batterieschutzabdeckung 2 wieder auf den Motor 4. Setzen Sie danach das Oberteil 1 wieder auf das Unterteil mit Behälter 7.
8. Halten Sie das Unterteil mit Behälter 7 fest und drehen Sie das Oberteil 1 gegen den Uhrzeigersinn fest (siehe Abb. B), bis der Pfeil auf dem Oberteil 1 auf das Symbol 🔒 des Unterteils mit Behälter 7 zeigt.

Produkt benutzen

- Entfernen Sie vor der Benutzung des Produktes den Aromaschutzdeckel 8 an der Unterseite des Unterteils mit Behälter 7 (siehe Abb. B).
- Halten Sie den Schalter 3 gedrückt, um das Produkt einzuschalten. Gleichzeitig wird das Leuchtmittel 9 an der Unterseite des Produkts aktiviert.

Mahlgrad einstellen

- Drehen Sie die Justierschraube 10 im Uhrzeigersinn, um einen feineren Mahlgrad einzustellen (siehe Abb. C).
- Drehen Sie die Justierschraube 10 gegen den Uhrzeigersinn, um einen gröberen Mahlgrad einzustellen (siehe Abb. C).

Hinweis: Wenn sich das Mahlwerk bei sehr feiner Einstellung nicht mehr dreht, müssen Sie eine gröbere Einstellung wählen. Sollte sich das Mahlwerk noch immer nicht drehen, ist es eventuell verstopft. Lösen Sie die Justierschraube 10 und lockern Sie das Mahlwerk. Lösen Sie die festsitzenden Teile durch Schütteln des Mahlwerks, schrauben Sie dann die Justierschraube 10 wieder fest.

Reinigung und Pflege

- Verwenden Sie in keinem Fall Flüssigkeiten und keine Reinigungsmittel, da diese das Produkt beschädigen.
- Reinigen Sie das Produkt nur äußerlich mit einem weichen, trockenen Tuch.

Entsorgung

Die Verpackung besteht aus umweltfreundlichen Materialien, die Sie über die örtlichen Recyclingstellen entsorgen können.

Beachten Sie die Kennzeichnung der Verpackungsmaterialien bei der Abfalltrennung, diese sind gekennzeichnet mit Abkürzungen (a) und Nummern (b) mit folgender Bedeutung: 1–7: Kunststoffe/20–22: Papier und Pappe/80–98: Verbundstoffe.

Möglichkeiten zur Entsorgung des ausgedienten Produkts erfahren Sie bei Ihrer Gemeinde- oder Stadtverwaltung.

Das Symbol der durchgestrichenen Mülltonne bedeutet, dass dieses Gerät am Ende der Nutzungszeit nicht über den Haushaltsmüll entsorgt werden darf. Das Gerät ist bei eingerichteten Sammelstellen, Wertstoffhöfen oder Entsorgungsbetrieben abzugeben. Zudem sind Vertreiber von Elektro- und Elektronikgeräten sowie Vertreiber von Lebensmitteln zur Rücknahme verpflichtet. LIDL bietet Ihnen Rückgabemöglichkeiten direkt in den Filialen und Märkten an. Rückgabe und Entsorgung sind für Sie kostenfrei. Beim Kauf eines Neugerätes haben Sie das Recht, ein entsprechendes Altgerät unentgeltlich zurückzugeben. Zusätzlich haben Sie die Möglichkeit, unabhängig vom Kauf eines Neugerätes, unentgeltlich (bis zu drei) Altgeräte abzugeben, die in keiner Abmessung größer als 25 cm sind. Bitte löschen Sie vor der Rückgabe alle personenbezogenen Daten. Bitte entnehmen Sie vor der Rückgabe Batterien oder Akkumulatoren, die nicht vom Altgerät umschlossen sind, sowie Lampen, die zerstörungsfrei entnommen werden können und führen diese einer separaten Sammlung zu.

FR ÉLÉMENTS D'EMBALLAGE + NOTICE
BE Cet appareil et ses piles se recyclent. À DÉPOSER À VOTRE DISTRIBUTEUR OU À DÉPOSER EN DÉCHÈTERIE
Points de collecte sur www.quefairedemesdechets.fr
Privilégiez la réparation ou le don de votre appareil !

Das Produkt inkl. Zubehör und die Verpackungsmaterialien sind recyclebar und unterliegen einer erweiterten Herstellerverantwortung. Entsorgen Sie diese getrennt, den abgebildeten Info-tri (Sortierinformation) folgend, für eine bessere Abfallbehandlung. Das Triman-Logo gilt nur für Frankreich.

Defekte oder verbrauchte Batterien/Akkus müssen gemäß Richtlinie 2006/66/EG und deren Änderungen recycelt werden. Geben Sie Batterien/Akkus und/oder das Produkt über die angebotenen Sammeleinrichtungen zurück.

Umweltschäden durch falsche Entsorgung der Batterien/Akkus!

Das Symbol der durchgestrichenen Mülltonne auf Batterien oder Akkus bedeutet, dass Sie Batterien und Akkus nicht im Hausmüll entsorgen dürfen.

Entnehmen Sie die Batterien/den Akku-Pack aus dem Produkt vor der Entsorgung.

Diese können giftige Schwermetalle enthalten und unterliegen der Sondermüllbehandlung. Die chemischen Symbole der Schwermetalle sind wie folgt: Cd = Cadmium, Hg = Quecksilber, Pb = Blei.

Sie sind gesetzlich verpflichtet, alte Batterien und Akkus nach Gebrauch zurückzugeben. Geben Sie deshalb verbrauchte Batterien und Akkus kostenfrei im Handelsgeschäft z. B. in Ihrer LIDL Filiale oder bei einer kommunalen Sammelstelle ab.

Batterien und Akkus können Stoffe enthalten, die schädlich für die menschliche Gesundheit und Umwelt sind. Nur bei einer getrennten Sammlung und Verwertung von alten Batterien und Akkus können die negativen Auswirkungen vermieden werden.

Seien Sie besonders vorsichtig beim Umgang mit lithiumhaltigen Batterien und Akkus, da bei unsachgemäßer Verwendung eine erhöhte Brandgefahr besteht. Kleben Sie dazu die Pole ab, um einen äußeren Kurzschluss zu vermeiden.

Nutzen Sie Batterien mit langer Lebensdauer oder Akkus, um die Entstehung von Abfällen aus Alt-Batterien zu verringern. Beachten Sie die Anweisungen zum Lagern, und vermeiden Sie das vollständige Ent- und Aufladen des Akkus, um die Lebensdauer zu verlängern.

Darüber hinaus sollten Sie Batterien oder Elektro- und Elektronikgeräte mit Batterien oder Akkus nicht im öffentlichen Raum zurücklassen, um eine Vermüllung zu vermeiden. Prüfen Sie Möglichkeiten, Batterien einer Wiederverwendung zuzuführen, anstatt diese zu entsorgen, beispielsweise durch Instandsetzung der Batterie.

Garantie

Das Produkt wurde nach strengen Qualitätsrichtlinien hergestellt und vor der Auslieferung sorgfältig geprüft. Im Falle von Material- oder Herstellungsfehlern haben Sie gegenüber dem Verkäufer des Produkts gesetzliche Rechte. Ihre gesetzlichen Rechte werden in keiner Weise durch unsere unten aufgeführte Garantie eingeschränkt.

Die Garantie für dieses Produkt beträgt 3 Jahre ab Kaufdatum. Die Garantiezeit beginnt mit dem Kaufdatum. Bewahren Sie den Originalkaufbeleg an einem sicheren Ort auf, da dieses Dokument als Nachweis des Kaufs erforderlich ist.

Alle Schäden oder Mängel, die bereits zum Zeitpunkt des Kaufs vorhanden sind, müssen unverzüglich nach dem Auspacken des Produkts gemeldet werden.

Sollte das Produkt innerhalb von 3 Jahren ab Kaufdatum einen Material- oder Herstellungsfehler aufweisen, werden wir es – nach unserer Wahl – kostenlos für Sie reparieren oder ersetzen. Die Garantiezeit verlängert sich durch einen stattgegebenen Gewährleistungsanspruch nicht. Dies gilt auch für ersetzte und reparierte Teile.

Diese Garantie erlischt, wenn das Produkt beschädigt oder unsachgemäß verwendet oder gewartet wurde.

Die Garantie deckt Material- und Herstellungsfehler ab. Diese Garantie erstreckt sich weder auf Produktteile, die normalem Verschleiß unterliegen, und somit als Verschleißteile gelten (z. B. Batterien, Schläuche, Farbpatronen), noch auf Schäden an zerbrechlichen Teilen, z. B. Schalter oder Teile aus Glas.

Abwicklung im Garantiefall

Um eine schnelle Bearbeitung Ihres Anliegens zu gewährleisten, folgen Sie bitte den folgenden Hinweisen:

Bitte halten Sie für alle Anfragen den Kassenbon und die Artikelnummer (IAN 451598_2310) als Nachweis für den Kauf bereit. Die Artikelnummer entnehmen Sie bitte dem Typenschild, einer Gravur, auf dem Titelblatt Ihrer Bedienungsanleitung (unten links) oder als Aufkleber auf der Rück- oder Unterseite des Produkts.

Sollten Funktionsfehler oder sonstige Mängel auftreten, kontaktieren Sie zunächst die nachfolgend benannte Serviceabteilung telefonisch oder per E-Mail.
Ein als defekt erfasstes Produkt können Sie dann unter Beifügung des Kaufbelegs (Kassenbon) und der Angabe, worin der Mangel besteht und wann er aufgetreten ist, für Sie portofrei an die Ihnen mitgeteilte Service-Anschrift übersenden.

Service

(DE) **Service Deutschland**
Tel.: 0800 5435 111
E-Mail: owim@lidl.de

(AT) **Service Österreich**
Tel.: 0800 292726
E-Mail: owim@lidl.at

(CH) **Service Schweiz**
Tel.: 0800562153
E-Mail: owim@lidl.ch

CE

List of pictograms used	
⎓	Direct current/ voltage
	Food safe!
CE	CE mark indicates conformity with relevant EU directives applicable for this product.
■ ☐	Safety information Instructions for use
	Keep out of reach of children
	Do not dispose of in fire
	Do not insert incorrectly
	Do not deform/ damage
	Do not open/ dismantle
	Do not mix different types or brands
	Do not mix new and used
	Do not charge
	Keep away from water and excessive moisture
	Do not short circuit
	Insert correctly

Electric Salt or Pepper Mill

Introduction

We congratulate you on the purchase of your new product.
You have chosen a high quality product. The instructions for use are part of the product. They contain important information concerning safety, use and disposal. Before using the product, please familiarise yourself with all of the safety information and instructions for use. Only use the product as described and for the specified applications. If you pass the product on to anyone else, please ensure that you also pass on all the documentation with it.

Intended use

This product is intended for use as electrical salt or pepper mill. All modifications to this product are not as intended and may cause considerable risk of accident. The manufacturer assumes no liability for damages caused because of non-intended usage. The product is not intended for commercial use. The product is designed for private household use only.

Technical specifications

Batteries: 4 x 1.5 V⎓ AA (LR6), included
Operating voltage: 6 V⎓
Rated current: 1A
Emission sound pressure level: <70 dB(A), K=3 dB(A)

Parts description

1 Top
2 Battery protective cover
3 Switch
4 Motor
5 Contact 1
6 Contact 2
7 Base with container
8 Aroma seal cover
9 Bulb
10 Adjustable screw

Safety information

■ ☐

⚠ WARNING!

DANGER TO LIFE AND ACCIDENT HAZARD FOR TODDLERS AND SMALL CHILDREN! Never allow children to play unsupervised with the packaging material. There is a danger of suffocation from the packaging material. Children frequently underestimate the dangers. Children should be kept away from the product at all times.

⚠ WARNING!

DANGER TO LIFE! Batteries can be swallowed, which may represent a danger to life. If a battery has been swallowed, medical help is required immediately.

- This product can be used by children aged from 8 years and above and persons with reduced physical, sensory or mental capabilities or lack of experience and knowledge if they have been given supervision or instruction concerning use of the product in a safe way and understand the hazards involved. Children shall not play with the product. Cleaning and user maintenance shall not be made by children without supervision.
- Do not use the product if it is damaged. Damaged products represent a danger of death from electric shock!
- Do not expose the product to
  - extreme temperatures,
  - strong vibrations,
  - strong mechanical stresses,
  - direct sunlight,
  - moisture.

  Otherwise the product may be damaged.
- Please note that the guarantee does not cover damage caused by incorrect handling, non-compliance with the operating instructions or interference with the product by unauthorised individuals.
- Under no circumstances should you take the product apart. Improper repairs may place the user in considerable danger. Repairs should only be carried out by specialist personnel.
- Please keep the product clean.
- Please fill the product only with peppercorns or coarse salt.
- **FOOD SAFE!** This product does not affect the taste and aroma properties of foodstuffs.

Safety instructions for batteries/ rechargeable batteries

- **DANGER TO LIFE!** Keep batteries/rechargeable batteries out of reach of children. If accidentally swallowed seek immediate medical attention.
- Swallowing may lead to burns, perforation of soft tissue, and death. Severe burns can occur within 2 hours of ingestion.
- **DANGER OF EXPLOSION!** Never recharge non-rechargeable batteries. Do not short-circuit batteries/rechargeable batteries and/or open them. Overheating, fire or bursting can be the result.
- Never throw batteries/rechargeable batteries into fire or water.
- Do not exert mechanical loads to batteries/rechargeable batteries.
- **WARNING:** Dispose of used batteries immediately. Keep new and used batteries away from children. If you think batteries might have been swallowed or placed inside any part of the body, seek immediate medical attention.

Risk of leakage of batteries/ rechargeable batteries

- Avoid extreme environmental conditions and temperatures, which could affect batteries/rechargeable batteries, e.g. radiators/direct sunlight.
- If batteries/rechargeable batteries have leaked, avoid contact with skin, eyes and mucous membranes with the chemicals! Flush immediately the affected areas with fresh water and seek medical attention!
- **WEAR PROTECTIVE GLOVES!** Leaked or damaged batteries/rechargeable batteries can cause burns on contact with the skin. Wear suitable protective gloves at all times if such an event occurs.
- In the event of a leakage of batteries/rechargeable batteries, immediately remove them from the product to prevent damage.
- Only use the same type of batteries/rechargeable batteries. Do not mix used and new batteries/rechargeable batteries.
- Remove batteries/rechargeable batteries if the product will not be used for a longer period.

Risk of damage of the product

- Only use the specified type of battery/rechargeable battery!
- Insert batteries/rechargeable batteries according to polarity marks (+) and (-) on the battery/rechargeable battery and the product.
- Use a dry lint-free cloth or cotton swab to clean the contacts on the battery/rechargeable battery and in the battery compartment before inserting!
- Remove exhausted batteries/rechargeable batteries from the product immediately.
- You can remove leaked battery fluids with a dry, absorbent cloth.
- Do not short-circuit the terminals.

Use

Before first use

Note: Remove all packaging materials from the product.

Insert batteries / Filling of the product

Indication: The product is intended for peppercorns or coarse salt.

Proceed as follows:

1. Hold the base with the container 7 firmly and turn the top 1 clockwise (see Fig. A) until the arrow on the top 1 is aligned with the symbol 🔓 on the base with container 7.
2. Then remove the top 1 from the base with container 7.
3. Remove the battery protective cover 2. Then, hold the base with the container 7 firmly and turn the motor 4 clockwise (see Fig. A) until the arrow on the motor 4 is aligned with the symbol 🔓 on the base with container 7. Pull the motor 4 carefully off the base with container 7.
4. Insert 4 new batteries type AA 1.5 V⎓ (direct current) (LR6). **Indication:** Pay attention to the right polarity. This is shown in the battery compartment.
5. Fill up the base with container 7 with peppercorns or coarse salt. The best result will be achieved when filling the base with container 7 up to 75 %.
6. Put the motor 4 back on the base with container 7. Be sure to place the notch on the motor 4 marked with a white arrow into the respective protrusion on the base with container 7 (see Fig. B). Hold the base with the container 7 firmly and turn the motor 4 counter-clockwise (see Fig. B) until the arrow on the motor 4 is aligned with the symbol ● on the base with container 7. **Indication:** Please make sure that the contacts 5, 6 face each other (see Fig. A).
7. Put the battery protective cover 2 back on the motor 4. Then put the top 1 back on the base with container 7.
8. Hold the base with container 7 firmly and turn the top 1 counter-clockwise (see Fig. B) until the arrow on the top 1 aligns with the symbol 🔒 on the base with container 7.

Using the product

- Pull off the aroma seal cover 8 from the bottom of the base with container 7 before use (see Fig. B).
- Please keep the switch 3 pushed to activate the product. The bulb 9 on the base of the product will then be simultaneously activated.
- Adjusting the grinding level
  - Turn the adjustable screw 10 clockwise to receive a finer grinding level (see Fig. C).
  - Turn the adjustable screw 10 anticlockwise to receive a coarser grinding level (see Fig. C).

Note: Choose a coarser setting if the grinding mechanism stops rotating when you are using a very fine setting. If the grinding mechanism still refuses to rotate, then it may be choked or blocked. Unscrew the adjustable screw 10 and loosen the grinding mechanism. Release the stuck pieces by shaking the grinding mechanism, then tighten the adjustable screw 10 again.

Cleaning and maintenance

- Under no circumstances should you use liquids or detergents, as these will damage the product.
- The product should only be cleaned on the outside with a soft dry cloth.

Disposal

The packaging is made entirely of recyclable materials, which you may dispose of at local recycling facilities.

Observe the marking of the packaging materials for waste separation, which are marked with abbreviations (a)

EU DECLARATION OF CONFORMITY (No. 451598_2310)

IAN:	**451598_2310**
Produkt-Identifikation:	**"Silvercrest" Elektrische Salz- oder Pfeffermühle**
Modellnummer:	**HG07849D;HG07849E;HG07849F**

Der oben beschriebene Gegenstand der Erklärung erfüllt die einschlägigen Harmonisierungsvorschriften der Union:

Richtlinie 2006/42/EG
Richtlinie 2014/30/EU
Richtlinie 2011/65/EU mit allen dazugehörigen Änderungen

Angabe der einschlägigen harmonisierten Normen oder der anderen technischen Spezifikationen, für die die Konformität erklärt wird:

Nr. / Teile
Richtlinie 2006/42/EG
EN 60335-1:2012/A15:2021
EN 60335-2-14:2006/A12:2016
EN 62233:2008
EN ISO 12100:2010
Richtlinie 2014/30/EU
EN 55014-1:2017/A11:2020
EN IEC 55014-1:2021
EN 55014-2:1997/A2:2008
EN IEC 55014-2:2021

Der Gegenstand der oben beschriebenen Erklärung steht im Einklang mit der Richtlinie 2011/65/EU des Europäischen Parlaments und des Rates vom 8. Juni 2011 zur Beschränkung der Verwendung bestimmter gefährlicher Stoffe in Elektro- und Elektronikgeräten:

Nr. / Teile
EN IEC 63000:2018

Person, die die technische Dokumentation aufbewahrt: OWIM GmbH & Co.KG

Unterzeichnet für und im Namen von:
OWIM GmbH & Co. KG, Stiftsbergstraße 1, 74167 Neckarsulm, Deutschland
Diese Konformitätserklärung wird unter der alleinigen Verantwortung des Herstellers ausgestellt.

Original-Konformitätserklärung

Neckarsulm	26.02.2024	ppa. Stefan Haënsel	ppa. Jens Buchheim
Ort	Datum	Prokurist	Prokurist

and numbers (b) with following meaning: 1–7: plastics/ 20–22: paper and fibreboard/ 80–98: composite materials.

Contact your local refuse disposal authority for more details of how to dispose of your worn-out product.

To help protect the environment, please dispose of the product properly when it has reached the end of its useful life and not in the household waste. Information on collection points and their opening hours can be obtained from your local authority.

FR ÉLÉMENTS D'EMBALLAGE + NOTICE

FR Cet appareil et ses piles se recyclent À DÉPOSER EN MAGASIN OU À DÉPOSER EN DÉCHETTERIE
Points de collecte sur www.quefairedemesdechets.fr
Privilégiez la réparation ou le don de votre appareil !

The product incl. accessories and packaging materials are recyclable and are subject to extended producer responsibility. Dispose them separately, following the illustrated Info-tri (sorting information), for better waste treatment. The Triman logo is valid in France only.

Faulty or used batteries/ rechargeable batteries must be recycled in accordance with Directive 2006/66/EC and its amendments. Please return the batteries/rechargeable batteries and/or the product to the available collection points.

Environmental damage through incorrect disposal of the batteries / rechargeable batteries!

Batteries/rechargeable batteries may not be disposed of with the usual domestic waste. They may contain toxic heavy metals and are subject to hazardous waste treatment rules and regulations. The chemical symbols for heavy metals are as follows: Cd = cadmium, Hg = mercury, Pb = lead. That is why you should dispose of used batteries / rechargeable batteries at a local collection point.

Warranty

The product has been manufactured to strict quality guidelines and meticulously examined before delivery. In the event of material or manufacturing defects you have legal rights against the retailer of this product. Your legal rights are not limited in any way by our warranty detailed below.

The warranty for this product is 3 years from the date of purchase. The warranty period begins on the date of purchase. Keep the original sales receipt in a safe location as this document is required as proof of purchase.

Any damage or defects already present at the time of purchase must be reported without delay after unpacking the product.

Should the product show any fault in materials or manufacture within 3 years from the date of purchase, we will repair or replace it – at our choice – free of charge to you. The warranty period is not extended as a result of a claim being granted. This also applies to replaced and repaired parts.

This warranty becomes void if the product has been damaged, or used or maintained improperly.

The warranty covers material or manufacturing defects. This warranty does not cover product parts subject to normal wear and tear, thus considered consumables (e.g. batteries, tubes, cartridges), nor damage to fragile parts, e.g. switches or glass parts.

Warranty claim procedure

To ensure quick processing of your case, please observe the following instructions:

Please have the till receipt and the item number (IAN 451598_2310) available as proof of purchase. You will find the item number on the rating plate, an engraving on the front page of the instructions for use (bottom left), or as a sticker on the rear or bottom of the product.
If functional or other defects occur, please contact the service department listed either by telephone or by e-mail.

You can return a defective product to us free of charge to the service address that will be provided to you. Ensure that you enclose the proof of purchase (till receipt) and information about what the defect is and when it occurred.

Service

(GB) **Service Great Britain**
Tel.: 08000569216
E-Mail: owim@lidl.co.uk

(IE) **Service Ireland**
Tel.: 1800 200736
E-Mail: owim@lidl.ie

CE

EU DECLARATION OF CONFORMITY (No. 451598_2310)

IAN: 451598_2310
Product identification: "Silvercrest" Electric Salt or Pepper Mill
Model Number: HG07849D;HG07849E;HG07849F

The object of the declaration described above is in conformity with the relevant Union harmonisation legislation:

Directive 2006/42/EC
Directive 2014/30/EU
Directive 2011/65/EU and all related amendments

References to the relevant harmonised standards used or references to the other technical specifications in relation to which conformity is declared:

N° / Parts
Directive 2006/42/EC
EN 60335-1:2012/A15:2021
EN 60335-2-14:2006/A12:2016
EN 62233:2008
EN ISO 12100:2010
Directive 2014/30/EU
EN 55014-1:2017/A11:2020
EN IEC 55014-1:2021
EN 55014-2:1997/A2:2008
EN IEC 55014-2:2021

The object of the declaration described above is in conformity with Directive 2011/65/EU of the European Parliament and of the Council of 8 June 2011 on the restriction of the use of certain hazardous substances in electrical and electronic equipment:

N° / Parts
EN IEC 63000:2018

Keeper of the technical documentation: OWIM GmbH & Co.KG

Signed for and on behalf of:
OWIM GmbH & Co. KG, Stiftsbergstraße 1, 74167 Neckarsulm, Germany
This declaration of conformity is issued under the sole responsibility of the manufacturer.

Translation of the original declaration of conformity

Neckarsulm	26.02.2024	ppa. Stefan Haensel	ppa. Jens Buchheim
Place	Date	Authorised Signatory	Authorised Signatory

Légende des pictogrammes utilisés

⎓	Courant continu/ Tension continue
	Utilisation alimentaire !
CE	La marque CE indique la conformité aux directives européennes applicables à ce produit.
■ □	Instructions de sécurité Instructions de manipulation
	Conserver hors de portée des enfants
	Ne pas jeter au feu
	Veiller à une insertion correcte
	Ne pas déformer/ détériorer
	Ne pas ouvrir/ démonter
	Ne pas mélanger des types et des marques différents
	Ne pas mélanger des piles usagées et des piles neuves
	Ne pas charger
	Tenir les piles éloignées de l'eau et d'une humidité excessive.
	Ne pas court-circuiter
	Veiller à une insertion correcte

Moulin à sel/ poivre électrique

Introduction

Nous vous félicitons pour l'achat de votre nouveau produit. Vous avez opté pour un produit de grande qualité. Le mode d'emploi fait partie intégrante de ce produit. Il contient des indications importantes pour la sécurité, l'utilisation et la mise au rebut. Veuillez lire consciencieusement toutes les indications d'utilisation et de sécurité du produit. Ce produit doit uniquement être utilisé conformément aux instructions et dans les domaines d'application spécifiés. Lors d'une cession à tiers, veuillez également remettre tous les documents.

Utilisation conforme à l'usage prévu

Cet produit électrique est conçu comme moulin électrique à sel ou à poivre. Toute modification du produit est non conforme à l'usage prévu et peut engendrer des risques d'accidents considérables. Le fabricant n'endosse aucune responsabilité pour tous dommages survenants lors d'une utilisation le produit en non conformité avec l'usage prévu. Le produit n'est pas destiné à l'utilisation professionnelle. Le produit est destiné uniquement à un usage domestique privé.

Données techniques

Piles : 4 x 1,5 V⎓ AA (LR6), fournies
Tension nominale : 6 V⎓
Courant nominal : 1 A
Niveau de pression acoustique : <70 dB(A), K=3 dB(A)

Descriptif des pièces

1 Partie supérieure
2 Couvercle de protection de batterie
3 Bouton
4 Moteur
5 Contact 1
6 Contact 2
7 Partie inférieure avec réceptacle
8 Couvercle de protection de l'arôme
9 Source lumineuse
10 Vis de réglage

Consignes de sécurité

■

AVERTISSEMENT ! DANGER DE MORT ET D'ACCIDENT POUR LES ENFANTS EN BAS ÂGE ET LES ENFANTS ! Ne jamais laisser les enfants manipuler sans surveillance le

matériel d'emballage. Il existe un risque d'étouffement par le matériel d'emballage. Les enfants sousestiment souvent les dangers. Toujours tenir les enfants à l'écart du produit.

AVERTISSEMENT ! DANGER DE MORT ! Les piles peuvent être avalées, ce qui peut être mortel. En cas d'ingurgitation d'une pile, il faut immédiatement consulter un médecin.

- Cet produit peut être utilisé par des enfants de 8 ans et plus ainsi que par des personnes à capacités physiques, sensorielles ou mentales réduites ou manquant d'expérience et de connaissance que sous surveillance ou s'ils ont été instruits de l'utilisation sûre de cet produit et des risques en découlant. Les enfants ne doivent pas jouer

avec cet produit. Le nettoyage et la maintenance domestique de le produit ne doit pas être effectué par un enfant sans surveillance.

- Ne mettez pas le produit en service s'il est endommagé. Des produits endommagés impliquent un danger de mort par électrocution !
- Ne pas exposer le produit
  - à des températures extrêmes,
  - à de fortes vibrations,
  - à de fortes sollicitations mécaniques,
  - aux rayons solaires directs,
  - à l'humidité.

  Autrement, vous risquez d'endommager le produit.
- N'oubliez pas que sont exclus de la garantie les endommagements résultant d'une manipulation incorrecte, du non respect du mode d'emploi ou de l'intervention sur le

produit de personnes non autorisées.

- Ne démontez en aucun cas le produit. Des réparations incorrectes peuvent être la source de dangers importants pour l'utilisateur. Ne faites effectuer toutes réparations que par des spécialistes.
- Veillez à ce que le produit soit toujours propre.
- Ne remplissez le produit qu'avec du poivre en grains ou du gros sel.
- **UTILISATION ALIMENTAIRE !** Le produit est apte au contact alimentaire et n'altère pas les propriétés de goût ou d'odeur des denrées.

Consignes de sécurité relatives aux piles/ aux piles rechargeables

- **DANGER DE MORT !** Rangez les piles/piles rechargeables hors de la portée des enfants. En cas d'ingestion, consultez immédiatement un médecin !
- Une ingestion peut entraîner des brûlures, une perforation des tissus mous et la mort. Des brûlures graves peuvent apparaitre dans les 2 heures suivant l'ingestion.
- **RISQUE D'EXPLOSION !** Ne rechargez jamais des piles non rechargeables. Ne court-circuitez pas les piles/piles rechargeables et/ ou ne les ouvrez pas ! Autrement, vous risquez de provoquer une surchauffe, un incendie ou une explosion.

- Ne jetez jamais des piles / piles rechargeables au feu ou dans l'eau.
- Ne pas soumettre les piles / piles rechargeables à une charge mécanique.
- **AVERTISSEMENT :** éliminez immédiatement les piles usagées. Gardez les piles neuves et usagées hors de portée des enfants. Si vous pensez que des piles ont pu être ingérées ou pénétrer dans l'organisme, consultez immédiatement un médecin.

Risque de fuite des piles / piles rechargeables

- Évitez d'exposer les piles / piles rechargeables à des conditions et températures extrêmes susceptibles de les endommager, par ex. sur des radiateurs/ exposition directe aux rayons du soleil.
- Lorsque les piles/ piles rechargeables

fuient, évitez tout contact du produit chimique avec la peau, les yeux ou les muqueuses ! Rincez les zones touchées à l'eau claire et consultez immédiatement un médecin !

- **PORTER DES GANTS DE PROTECTION !** Les piles/piles rechargeables endommagées ou sujettes à des fuites peuvent provoquer des brûlures au contact de la peau. Vous devez donc porter des gants adéquats pour les manipuler.
- En cas de fuite des piles / piles rechargeables, retirez-les aussitôt du produit pour éviter tout endommagement.
- Utilisez uniquement des piles/piles rechargeables du même type. Ne mélangez pas des piles/piles rechargeables usées et neuves !

- Retirez les piles/ piles rechargeables, si vous ne comptez pas utiliser le produit pendant une période prolongée.

Risque d'endommagement du produit

- Exclusivement utiliser le type de pile / pile rechargeable spécifié.
- Insérez les piles / piles rechargeables conformément à l'indication de polarité (+) et (-) indiquée sur la pile / pile rechargeable et sur le produit.
- Avant l'insertion de la pile, nettoyez les contacts de la pile / de la pile rechargeable ainsi que ceux présents dans le compartiment à piles en vous servant d'un chiffon sec et non pelucheux ou d'un coton-tige !
- Retirez immédiatement les piles / piles rechargeables usées du produit.

- Vous pouvez éliminer les fuites de liquide de la pile avec un chiffon sec et absorbant.
- Ne court-circuitez pas les bornes de raccordement.

Usage

Avant la première utilisation

Remarque : veuillez retirer l'ensemble des matériaux composant l'emballage du produit.

Insérer les piles/ remplir le produit

Remarque : le produit peut être utilisé pour du poivre en grains ou du gros sel.

Procédez de la manière suivante :

1. Saisissez fermement la partie inférieure avec réservoir 7 et tournez la partie supérieure 1 dans le horaire (voir ill. A), jusqu'à ce que la flèche sur la partie supérieure 1 soit alignée sur le symbole 🔓 de la partie inférieure avec réservoir 7.
2. Enlevez ensuite la partie supérieure 1 de la partie inférieure avec réservoir 7.
3. Enlevez le couvercle de protection de batterie 2. Saisissez fermement la partie inférieure avec réservoir 7 et tournez le moteur 4 dans le sens des aiguilles d'une montre

(voir ill. A), jusqu'à ce que la flèche sur le moteur 4 pointe vers le symbole 🔓 de la partie inférieure avec réservoir 7.
Retirez délicatement le moteur 4 de la partie inférieure avec réservoir 7.
4. Insérer 4 piles neuves de type AA 1,5 V⎓ (courant continu) (LR6).
Avis : respecter la bonne polarité. Celle-ci est indiquée dans les compartiments à piles.
5. Remplissez de poivre en grains ou de gros sel la partie inférieure comportant le réservoir 7. Pour obtenir un résultat optimal, remplir la partie inférieure avec le réceptacle 7 aux trois-quarts.
6. Remettez le moteur 4 en place sur la partie inférieure avec le réservoir 7. Veillez à ce que le logement marqué d'une flèche blanche sur le moteur 4 soit placé sur la saillie correspondante de la partie inférieure avec réservoir 7 (voir ill. B).
Saisissez fermement la partie inférieure avec réservoir 7 et serrez le moteur 4 en tournant dans le sens contraire des aiguilles d'une montre (voir ill. B), jusqu'à ce que la flèche du moteur 4 pointe vers le symbole ● de la partie inférieure avec réservoir 7.
Avis : veillez à ce que les contacts 5, 6 soient positionnés de manière précise l'un au dessus de l'autre (voir ill. A).

7. Placez de nouveau le couvercle de protection de batterie 2 sur le moteur 4. Placez de nouveau la partie supérieure 1 sur la partie inférieure avec réservoir 7.
8. Saisissez fermement la partie inférieure avec réservoir 7 et serrez la partie supérieure 1 en tournant dans le sens anti-horaire (voir ill. B), jusqu'à ce que la flèche de la partie supérieure 1 pointe vers le symbole 🔒 de la partie inférieure avec réservoir 7.

Utilisation du produit

- Avant d'utiliser le produit, enlever le couvercle de protection de l'arôme 8 sur la face inférieure de la partie inférieure avec le réservoir 7 (voir ill. B).
- Maintenez l'interrupteur 3 enfoncé pour mettre en marche le produit. L'ampoule 9 située sous le produit s'allume simultanément.

Régler la finesse de la mouture

- Tourner la vis de réglage 10 dans le sens des aiguilles d'une montre pour obtenir un grain plus fin (voir ill. C).
- Tourner la vis de réglage 10 dans le sens inverse des aiguilles d'une montre pour obtenir un grain plus grossier (voir ill. C).

Avis : si le mécanisme de broyage ne tourne plus avec un réglage très fin, il faut sélectionner un réglage plus grossier. Si le mécanisme de broyage persiste à ne plus tourner, il est éventuellement obturé. Dévisser la vis de réglage 10 et desserrer le mécanisme de broyage. Secouer le mécanisme de broyage pour débloquer les éléments faisant obturation et revisser la vis de réglage 10.

Nettoyage et entretien

- N'utilisez en aucun cas des liquides ou des produits nettoyants, ceux-ci endommageraient le produit.
- Nettoyez uniquement l'extérieur du produit à l'aide d'un chiffon doux et sec.

Mise au rebut

L'emballage se compose de matières recyclables pouvant être mises au rebut dans les déchetteries locales.

Veuillez respecter l'identification des matériaux d'emballage pour le tri sélectif, ils sont identifiés avec des abbréviations (a) et des chiffres (b) ayant la signification suivante : 1–7 : plastiques / 20–22 : papiers et cartons / 80–98 : matériaux composite.

Votre mairie ou votre municipalité vous renseigneront sur les possibilités de mise au rebut des produits usagés.

Afin de contribuer à la protection de l'environnement, veuillez ne pas jeter votre produit usagé dans les ordures ménagères, mais éliminez-le de manière appropriée. Pour obtenir des renseignements concernant les points de collecte et leurs horaires d'ouverture, vous pouvez contacter votre municipalité.

FR ÉLÉMENTS D'EMBALLAGE + NOTICE

FR Cet appareil et ses piles se recyclent À DÉPOSER EN MAGASIN OU À DÉPOSER EN DÉCHETTERIE
Points de collecte sur www.quefairedemesdechets.fr
Privilégiez la réparation ou le don de votre appareil !

Le produit ainsi que les accessoires et les matériaux d'emballage sont recyclables et relèvent de la responsabilité élargie du producteur. Éliminez-les séparément, en suivant l'Info-tri illustrée, dans l'intérêt d'un meilleur traitement des déchets. Le logo Triman n'est valable qu'en France.

Les piles / piles rechargeables défectueuses ou usagées doivent être recyclées conformément à la directive 2006/66/CE et ses modifications. Les piles et / ou piles rechargeables et / ou le produit doivent être retournés dans les centres de collecte proposés.

Pollution de l'environnement par la mise au rebut incorrecte des piles/ piles rechargeables !

Les piles / piles rechargeables ne doivent pas être mises au rebut avec les ordures ménagères. Elles peuvent contenir des métaux lourds toxiques et doivent être considérées comme des déchets spéciaux. Les symboles chimiques des métaux lourds sont les suivants : Cd = cadmium, Hg = mercure, Pb = plomb. Pour cette raison, veuillez toujours déposer les piles / piles rechargeables usagées dans les conteneurs de recyclage communaux.

Garantie

Article L217-16 du Code de la consommation
Lorsque l'acheteur demande au vendeur, pendant le cours de la garantie commerciale qui lui a été consentie lors de l'acquisition ou de la réparation d'un bien meuble, une remise en état couverte par la garantie, toute période d'immobilisation d'au moins sept jours vient s'ajouter à la durée de la garantie qui restait à courir. Cette période court à compter de la demande d'intervention de l'acheteur ou de la mise à disposition pour réparation du bien en cause, si cette mise à disposition est postérieure à la demande d'intervention.

Indépendamment de la garantie commerciale souscrite, le vendeur reste tenu des

défauts de conformité du bien et des vices rédhibitoires dans les conditions prévues aux articles L217-4 à L217-13 du Code de la consommation et aux articles 1641 à 1648 et 2232 du Code Civil.

Article L217-4 du Code de la consommation
Le vendeur livre un bien conforme au contrat et répond des défauts de conformité existant lors de la délivrance.

Il répond également des défauts de conformité résultant de l'emballage, des instructions de montage ou de l'installation lorsque celle-ci a été mise à sa charge par le contrat ou a été réalisée sous sa responsabilité.

Article L217-5 du Code de la consommation
Le bien est conforme au contrat :
1° S'il est propre à l'usage habituellement attendu d'un bien semblable et, le cas échéant :
- s'il correspond à la description donnée par le vendeur et posséder les qualités que celui-ci a présentées à l'acheteur sous forme d'échantillon ou de modèle ;
- s'il présente les qualités qu'un acheteur peut légitimement attendre eu égard aux déclarations publiques faites par le vendeur, par le producteur ou par son représentant, notamment dans la publicité ou l'étiquetage ;

2° Ou s'il présente les caractéristiques définies d'un

commun accord par les parties ou être propre à tout usage spécial recherché par l'acheteur, porté à la connaissance du vendeur et que ce dernier a accepté.

Article L217-12 du Code de la consommation
L'action résultant du défaut de conformité se prescrit par deux ans à compter de la délivrance du bien.

Article 1641 du Code civil
Le vendeur est tenu de la garantie à raison des défauts cachés de la chose vendue qui la rendent impropre à l'usage auquel on la destine, ou qui diminuent tellement cet usage que l'acheteur ne l'aurait pas acquise, ou n'en aurait donné qu'un moindre prix, s'il les avait connus.

Article 1648 1er alinéa du Code civil
L'action résultant des vices rédhibitoires doit être intentée par l'acquéreur dans un délai de deux ans à compter de la découverte du vice.

Les pièces détachées indispensables à l'utilisation du produit sont disponibles pendant la durée de la garantie du produit.

Le produit a été fabriqué selon des critères de qualit é stricts, et contrôlé consciencieusement avant sa livraison. En cas de défaut de matériau ou de fabrication, vous avez des droits légaux vis-à-vis du vendeur du produit. Vos droits légaux

ne sont en aucun cas limités par notre garantie mentionnée ci-dessous.

La garantie de ce produit est de 3 ans à partir de la date d'achat. La période de garantie commence à la date d'achat. Conservez l'original de la preuve d'achat dans un endroit sûr car ce document est nécessaire pour prouver l'achat.

Tout dommage ou défaut déjà présent au moment de l'achat doit être signalé immédiatement après le déballage du produit.

Si le produit présente un défaut de matériau ou de fabrication dans les 3 ans qui suivent la date d'achat, nous le réparerons ou le remplacerons - à notre choix - gratuitement pour vous. La période de garantie n'est pas prolongée par une demande de garantie acceptée. Cette mesure s'applique également pour les pièces remplacées et réparées.

Cette garantie est annulée si le produit a été endommagé ou utilisé ou entretenu de manière incorrecte.

La garantie couvre les défauts de matériels et de fabrication. Cette garantie ne couvre pas les pièces du produit soumises à une usure normale, et qui sont donc considérées comme des pièces d'usure (par exemple les piles, les piles rechargeables, tuyaux, les cartouches d'encre), ni les dommages aux pièces

fragiles, par exemple les interrupteurs ou les pièces en verre.

Faire valoir sa garantie

Pour garantir la rapidité d'exécution de la procédure de garantie, veuillez respecter les indications suivantes :

Veuillez conserver le ticket de caisse et la référence du produit (IAN 451598_2310) à titre de preuve d'achat pour toute demande.
Le numéro de référence de l'article est indiqué sur la plaque d'identification, gravé sur la page de titre de votre manuel (en bas à gauche) ou sur un autocollant apposé sur la face arrière ou inférieure du produit.
En cas de dysfonctionnement du produit, ou de tout autre défaut, contactez en premier lieu le service après-vente par téléphone ou par e-mail aux coordonnées indiquées ci-dessous.
Vous pouvez alors envoyer franco de port tout produit considéré comme défectueux au service clientèle indiqué, accompagné de la preuve d'achat (ticket de caisse) et d'une description écrite du défaut avec mention de sa date d'apparition.

Service après-vente

(FR) **Service après-vente France**
Tél. : 0800904879
E-Mail : owim@lidl.fr

(BE) **Service après-vente Belgique**
Tél. : 080071011
Tél. : 80023970 (Luxembourg)
E-Mail : owim@lidl.be

CE

EU DECLARATION OF CONFORMITY (No. 451598_2310)

IAN : 451598_2310
Identification du produit : "Silvercrest" Moulin à sel/poivre électrique
Numéro de modèle : HG07849D;HG07849E;HG07849F

L'objet de la déclaration décrit ci-dessus est conforme à la législation d'harmonisation de l'Union applicable:

Directive 2006/42/CE
Directive 2014/30/EU
Directive 2011/65/UE avec toutes les modifications connexes

Références des normes harmonisées ou références aux autres spécifications techniques par rapport auxquels la conformité est déclarée :

N° / Pièces
Directive 2006/42/CE
EN 60335-1:2012/A15:2021
EN 60335-2-14:2006/A12:2016
EN 62233:2008
EN ISO 12100:2010
Directive 2014/30/EU
EN 55014-1:2017/A11:2020
EN IEC 55014-1:2021
EN 55014-2:1997/A2:2008
EN IEC 55014-2:2021

L'objet de la déclaration décrite ci-dessus est conforme à la directive 2011/65/UE du Parlement européen et du Conseil du 8 juin 2011 relative à la limitation de l'utilisation de certaines substances dangereuses dans les équipements électriques et électroniques :

N° / Pièces
EN IEC 63000:2018

Détenteur de la documentation technique : OWIM GmbH & Co.KG

Signé par et au nom de:
OWIM GmbH & Co. KG, Stiftsbergstraße 1, 74167 Neckarsulm, Allemagne
Cette déclaration de conformité est délivrée sous la seule responsabilité du fabricant.

Traduction de la déclaration de conformité d'origine

Neckarsulm	26.02.2024	ppa. Stefan Haensel	ppa. Jens Buchheim
Lieu	Date	Fondé de pouvoir	Fondé de pouvoir

Legenda van de gebruikte pictogrammen

⎓	Gelijkstroom/ -spanning
	Levensmiddelecht!
CE	De CE-markering duidt op conformiteit met relevante EU-richtlijnen die van toepassing zijn op dit product.
■ □	Veiligheidsinstructies Instructies
	Buiten het bereik van kinderen opbergen
	Niet in het vuur gooien
	Niet verkeerd plaatsen
	Niet deformeren/ beschadigen
	Niet openen/uit elkaar halen
	Verschillende types en merken niet door elkaar gebruiken
	Nieuwe en gebruikte batterijen niet door elkaar gebruiken
	Niet opladen
	Houd batterijen uit de buurt van water en overmatig vocht.
	Niet kortsluiten

Legenda van de gebruikte pictogrammen

	Op de juiste manier plaatsen

Elektrische peper- en zoutmolen

Inleiding

Hartelijk gefeliciteerd met de aankoop van uw nieuwe product. U heeft voor een hoogwaardig product gekozen. De gebruiksaanwijzing is een deel van het product. Deze bevat belangrijke aanwijzingen voor veiligheid, gebruik en verwijdering. Maakt U zich voor de ingebruikname van het product met alle bedienings- en veiligheidsvoorschriften vertrouwd. Gebruik het product alleen zoals beschreven en voor de aangegeven toepassingsgebieden. Overhandig alle documenten bij doorgifte van het product aan derden.

Doelmatig gebruik

Dit product is bedoeld als elektrische zout- of pepermolen. Alle veranderingen aan het product zijn ondoelmatig en kunnen aanzienlijke ongevallenrisico's met zich meebrengen. De fabrikant is niet aansprakelijk voor schade voortvloeiend uit niet doelmatig gebruik. Het product is niet voor zakelijke doeleinden geschikt. Het product is uitsluitend bestemd voor privégebruik in huis.

Technische gegevens

Batterijen: 4 x 1,5 V⎓ AA (LR6), bij de levering inbegrepen
Nominale spanning: 6 V⎓
Nominale stroom: 1 A
Geluidsdrukniveau emissie: <70 dB(A), K=3 dB(A)

Onderdelenbeschrijving

1 Bovendeel
2 Batterij-afdekking
3 Schakelaar
4 Motor
5 Diode 1
6 Diode 2
7 Onderdeel met reservoir
8 Aromadeksel
9 Lamp
10 Justeerschroef

Veiligheidsinstructies

■

WAARSCHUWING! LEVENSGEVAAR EN GEVAAR VOOR ONGEVALLEN VOOR KLEINE KINDEREN EN JONGEREN! Laat kinderen nooit zonder toezicht hanteren met

het verpakkingsmateriaal. Er bestaat gevaar voor verstikking door verpakkingsmateriaal. Kinderen onderschatten de gevaren vaak. Houd kinderen steeds verwijderd van het product.

WAARSCHUWING! LEVENSGEVAAR! Batterijen kunnen worden ingeslikt, hetgeen levensgevaarlijk kan zijn. Wanneer een batterij is ingeslikt, moet onmiddellijk medische hulp worden ingeroepen.

- Dit product kan door kinderen vanaf 8 alsmede door personen met verminderde fysieke, sensorische of mentale vaardigheden of een gebrek aan ervaring en kennis worden gebruikt, als zij onder toezicht staan of geïnstrueerd werden met betrekking tot het veilige gebruik van het product en zij de

hieruit voortvloeiende gevaren begrijpen. Kinderen mogen niet met het product spelen. Reiniging en onderhoud mag niet door kinderen zonder toezicht worden uitgevoerd.

- Neem het product niet in gebruik als het beschadigd is. Bij beschadigde producten bestaat levensgevaar door elektrische schokken!
- Stel het product niet bloot aan
  - extreme temperaturen,
  - sterke vibraties,
  - sterke mechanische belastingen,
  - direct zonlicht,
  - vocht.

  Anders kan het product beschadigd raken.
- Beschadigingen door ondeskundig gebruik, negeren van de handleiding of ingrepen door niet-geautoriseerde personen zijn van de garantieverlening uitgesloten.

- Demonteer het product in geen geval. Door ondeskundige reparaties kan aanzienlijk gevaar voor de gebruiker ontstaan. Laat reparaties alleen door een vakman uitvoeren.
- Houd het product altijd schoon.
- Vul het product alleen met peperkorrels of grofkorrelig zout.
- **LEVENSMIDDELECHT!** Smaak- en geureigenschappen worden door dit product niet beïnvloed.

Veiligheidsinstructies voor batterijen/ accu's

- **LEVENSGEVAAR!** Houd batterijen/ accu's buiten het bereik van kinderen. Raadpleeg bij inslikken onmiddellijk een arts!
- Inslikken kan leiden tot inwendige verbrandingen, perforatie

van zacht weefsel en tot de dood. Ernstige inwendige verbrandingen kunnen binnen 2 uur na het inslikken optreden.

- **EXPLOSIEGEVAAR!** Laad niet oplaadbare batterijen nooit op. Sluit de batterijen/accu's niet kort en/of open deze niet. Daardoor kan de batterij oververhit raken, in brand vliegen of exploderen.
- Gooi batterijen/ accu's nooit in het vuur of water.
- Stel batterijen/accu's nooit bloot aan mechanische belastingen.
- **WAARSCHUWING:** Gooi gebruikte batterijen meteen weg. Houd nieuwe en gebruikte batterijen uit de buurt van kinderen. Wanneer u denkt dat er batterijen zijn ingeslikt of in het lichaam terecht zijn

gekomen, raadpleeg dan direct een arts.

Risico dat de batterijen/accu's lekken

- Vermijd extreme omstandigheden en temperaturen die invloed op de batterijen/accu's zouden kunnen hebben bijv. radiatoren/direct zonlicht.
- Bij lekkende batterijen/accu's het contact van de chemicaliën met de huid, ogen en slijmvliezen vermijden! Spoel de desbetreffende plekken direct af met schoon water en raadpleeg onmiddellijk een arts!
- **DRAAG VEILIGHEIDSHANDSCHOENEN!** Lekkende of beschadigde batterijen/accu's kunnen in geval van huidcontact chemische brandwonden veroorzaken. Draag daarom in dit geval geschikte

veiligheidshand-
schoenen.

- Als de batterijen/accu's lekken, dient u deze direct uit het product te halen om beschadigingen te vermijden.
- Gebruik alleen batterijen/accu's van hetzelfde type. Gebruik nooit nieuwe en oude batterijen/accu's door elkaar!
- Verwijder de batterijen/accu's, als u het product gedurende een langere periode niet gebruikt.

Risico op beschadiging van het product

- Gebruik uitsluitend het aangegeven type batterij/accu!
- Plaats de batterijen/accu's volgens de weergegeven polariteit (+) en (-) op batterij/accu en op product.
- Reinig de contacten van de batterij/accu en in het batterijvak voor het plaatsen met een droge, pluisvrije doek of wattenstaafje!
- Verwijder verbruikte batterijen/accu's direct uit het product.
- U kunt gelekte batterijvloeistoffen met een droge, absorberende doek verwijderen.
- De aansluitklemmen niet kortsluiten.

● Gebruik

● Voor de eerste ingebruikname

Opmerking: verwijder al het verpakkingsmateriaal van het product.

● Batterijen plaatsen/product vullen

Opmerking: het product is geschikt voor peperkorrels of grof korrelig zout.

Ga als volgt te werk:

1. Houd het onderste deel met het reservoir [7] vast en draai het bovenste deel [1] met de klok mee (zie afb. A) totdat de pijl op het bovenste deel [1] naar het symbool 🔓 op het onderste deel met reservoir [7] wijst.
2. Verwijder dan het bovenste deel [1] van het onderste deel met reservoir [7].
3. Verwijder de batterij-afdekking [2]. Houd vervolgens het onderste deel met reservoir [7] vast en draai de motor [4] met de klok mee (zie afb. A), totdat de pijl op de motor [4] naar het symbool 🔓 van het onderste deel met reservoir [7] wijst. Trek de motor [4] voorzichtig af van het onderdeel met reservoir [7].
4. Plaats 4 nieuwe batterijen van het type AA 1,5 V ⎓ (gelijkstroom) (LR6).
   Aanwijzing: let op de juiste polariteit. Deze staat aangegeven in het batterijvak.
5. Vul het reservoir [7] in het onderste gedeelte met peperkorrels of grofkorrelig zout. Een optimaal resultaat bereikt u als u het onderdeel met reservoir [7] tot 75 % vult.
6. Plaats de motor [4] weer op het onderste gedeelte met reservoir [7]. Let erop, dat de met een witte pijl gemarkeerde uitsparing aan de motor [4] op het dienovereenkomstige uitsteeksel aan het onderste gedeelte met reservoir [7] moet worden geplaatst (zie afb. B). Houd het onderste deel met reservoir [7] vast en draai de motor [4] tegen de klok in vast (zie afb. B), totdat de pijl op de motor [4] naar het symbool ● van het onderste deel met reservoir [7] wijst.
   Opmerking: let erop dat de contacten [5], [6] precies op elkaar liggen (zie afb. A).
7. Plaats de batterij-afdekking [2] weer op de motor [4]. Plaats daarna het bovenste deel [1] weer op het onderste deel met reservoir [7].
8. Houd het onderste deel met reservoir [7] vast en draai het bovenste deel [1] tegen de klok in vast (zie afb. B) totdat de pijl op het bovenste deel [1] naar het symbool 🔒 op het onderste deel met reservoir [7] wijst.

● Product gebruiken

- Verwijder vóór het gebruik van het product het aromadeksel [8] aan de onderzijde van het reservoir [7] (zie afb. B).
- Houd de schakelaar [3] ingedrukt om het product in te schakelen. Gelijktijdig wordt het verlichtingsmiddel [9] aan de onderkant van het product geactiveerd.

● Maalgraad instellen

- Draai de justeerschroef [10] met de klok mee om een fijnere maalgraad in te stellen (zie afb. C).
- Draai de justeerschroef [10] tegen de klok in om een grovere maalgraad in te stellen (zie afb. C).

Opmerking: als het maalwerk bij de zeer fijne instelling niet meer draait, moet u een grovere instelling kiezen. Als het maalwerk dan nog steeds niet draait, is het mogelijk verstopt. Draai het maalwerk via de justeerschroef [10] iets los. Haal de vastzittende resten los door het maalwerk te schudden en schroef de justeerschroef [10] vervolgens weer vast.

● Reiniging en onderhoud

- Gebruik in geen geval vloeistoffen en reinigingsmiddelen omdat deze het product beschadigen.
- Reinig het product alleen van buiten met een zachte, droge doek.

● Afvoer

De verpakking bestaat uit milieuvriendelijke grondstoffen die u via de plaatselijke recyclingcontainers kunt afvoeren.

Neem de aanduiding van de verpakkingsmaterialen voor de afvalscheiding in acht. Deze zijn gemarkeerd met de afkortingen (a) en een cijfers (b) met de volgende betekenis: 1–7: kunststoffen/20–22: papier en vezelplaten/80–98: composietmaterialen.

Informatie over de mogelijkheden om het uitgediende product na gebruik te verwijderen, verstrekt uw gemeentelijke overheid.

Gooi het afgedankte product omwille van het milieu niet weg via het huisvuil, maar geef het af bij het daarvoor bestemde depot of het gemeentelijke milieupark. Over afgifteplaatsen en hun openingstijden kunt u zich bij uw aangewezen instantie informeren.

Het product, waaronder het toebehoren, en de verpakkingsmaterialen kunnen worden gerecycled en zijn onderhevig aan een uitgebreide verantwoordelijkheid van de fabrikant. Gooi ze apart weg, overeenkomstig de aangegeven Info-tri (informatie over afvalscheiding), voor een beter afvalbeheer. Het Triman-logo geldt alleen voor Frankrijk.

Defecte of verbruikte batterijen/accu's moeten volgens de richtlijn 2006/66/EG en veranderingen daarop worden gerecycled. Geef batterijen/accu's en/of het product af bij de daarvoor bestemde verzamelstations.

Milieuschade door foutieve verwijdering van de batterijen/accu's!

Batterijen/accu's mogen niet via het huisvuil worden weggegooid. Ze kunnen giftige zware metalen bevatten en vallen onder het chemisch afval. De chemische symbolen van de zware metalen zijn: Cd = cadmium, Hg = kwik, Pb = lood. Geef verbruikte batterijen/accu's daarom af bij een gemeentelijk inzamelpunt.

● Garantie

Het product werd volgens strenge kwaliteitsrichtlijnen gemaakt en voor de uitlevering zorgvuldig gecontroleerd. In geval van materiaal- of fabricagefouten hebt u tegenover de verkoper van het product wettelijke rechten. Uw wettelijke rechten worden op geen enkele manier door onze hieronder vermelde garantie beperkt.

De garantie voor dit product bedraagt 3 jaar vanaf aankoopdatum. De garantieperiode gaat in op de datum van aankoop. Bewaar het originele bewijs van aankoop op een veilige plek aangezien dit document nodig is als bewijs.

Alle beschadigingen of gebreken die reeds op het moment van aankoop aanwezig zijn, moeten meteen na het uitpakken van het product worden gemeld.

Mocht het product binnen 3 jaar na aankoopdatum een materiaal- of fabricagefout vertonen, zullen wij het – naar onze keuze – gratis voor u repareren of vervangen. De garantieperiode wordt door een plaatsgevonden garantieverlening niet verlengd. Dit geldt ook voor vervangen en gerepareerde onderdelen.

Deze garantie vervalt als het product werd beschadigd of onjuist is gebruikt of onderhouden.

De garantie dekt materiaal- en fabricagefouten af. Deze garantie dekt geen productonderdelen die aan normale slijtage onderhevig zijn en daarom als verbruiksartikelen worden beschouwd (bv. batterijen, oplaadbare batterijen, slangen, inktpatronen), noch dekt zij schade aan breekbare onderdelen, bv. schakelaars of onderdelen die van glas zijn gemaakt.

● Afwikkeling in geval van garantie

Om een snelle afhandeling van uw reclamatie te waarborgen dient u de volgende instructies in acht te nemen:

Houd bij alle vragen alstublieft de kassabon en het artikelnummer (IAN 451598_2310) als bewijs van aankoop bij de hand.
Het artikelnummer vindt u op de typeplaat, ingegraveerd, op het titelblad van uw handleiding (linksonder) of als sticker op de achter- of onderzijde. Wanneer er storingen in de werking of andere gebreken optreden, dient u eerst telefonisch of per e-mail contact met de onderstaande serviceafdeling op te nemen.
Een als defect geregistreerd product kunt u dan samen met uw aankoopbewijs (kassabon) en vermelding van de concrete schade alsmede het tijdstip van optreden voor u franco aan het u meegedeelde servicepunt verzenden.

● Service

(NL) **Service Nederland**
Tel.: 08000225537
E-Mail: owim@lidl.nl

(BE) **Service België**
Tel.: 080071011
Tel.: 80023970 (Luxemburg)
E-Mail: owim@lidl.be

CE

EU DECLARATION OF CONFORMITY (No. 451598_2310)

IAN:	**451598_2310**
Productidentificatie:	**"Silvercrest" Elektrische peper- en zoutmolen**
Modelnummer:	**HG07849D;HG07849E;HG07849F**

Het hierboven beschreven voorwerp is in overeenstemming de desbetreffende harmonisatiewetgeving van de Unie:

Richtlijn 2006/42/EG
Richtlijn2014/30/EU
Richtlijn 2011/65/EU met alle bijbehorende wijzigingen

Vermelding van de toegepaste relevante geharmoniseerde normen of van de overige technische specificaties waarop de conformiteitsverklaring betrekking heeft:

Nr. / Onderdelen
Richtlijn 2006/42/EG
EN 60335-1:2012/A15:2021
EN 60335-2-14:2006/A12:2016
EN 62233:2008
EN ISO 12100:2010
Richtlijn 2014/30/EU
EN 55014-1:2017/A11:2020
EN IEC 55014-1:2021
EN 55014-2:1997/A2:2008
EN IEC 55014-2:2021

Het hierboven beschreven voorwerp van de verklaring is in overeenstemming met Richtlijn 2011/65/EU van het Europees Parlement en de Raad van 8 juni 2011 betreffende beperking van het gebruik van bepaalde gevaarlijke stoffen in elektrische en elektronische apparatuur:

Nr. / Onderdelen
EN IEC 63000:2018

Houder van de technische documentatie: OWIM GmbH & Co.KG

Ondertekend voor en namens:
OWIM GmbH & Co. KG, Stiftsbergstraße 1, 74167 Neckarsulm, Duitsland
Deze verklaring van overeenstemming wordt onder de uitsluitende verantwoordelijkheid van de fabrikant verstrekt.

Vertaling van de originele verklaring van overeenkomst

Neckarsulm	26.02.2024	ppa. Stefan Haensel	ppa. Jens Buchheim
Plaats	Datum	Procuratiehouder	Procuratiehouder

Legenda zastosowanych piktogramów

⎓	Prąd stały/napięcie stałe
	Nie wpływa ujemnie na właściwości smakowe!
CE	Znak CE wskazuje zgodność z odpowiednimi Dyrektywami UE dotyczącymi tego produktu.
■ □	Wskazówki bezpieczeństwa Instrukcja postępowania
	Przechowywać w miejscu niedostępnym dla dzieci
	Nie wrzucać do ognia
	Nie wkładać w niepoprawny sposób
	Nie deformować/uszkadzać
	Nie otwierać/wyjmować
	Nie należy mieszać różnych typów i marek
	Nie mieszać ze sobą nowych i zużytych baterii
	Nie ładować
	Baterie należy przechowywać z dala od wody i nadmiernej wilgoci.
	Nie zwierać
	Zwrócić uwagę na właściwe wkładanie

Elektryczny młynek do soli lub pieprzu

● Wstęp

Gratulujemy Państwu zakupu nowego produktu. Tym samym zdecydowali się Państwo na zakup produktu wysokiej jakości. Instrukcja obsługi jest częścią tego produktu. Zawiera ona ważne wskazówki dotyczące bezpieczeństwa, użytkowania i utylizacji. Przed pierwszym użyciem produktu należy zapoznać się ze wszystkimi wskazówkami dotyczącymi obsługi i bezpieczeństwa. Używać produktu wyłącznie zgodnie z jego poniżej opisanym przeznaczeniem. W przypadku przekazania produktu innej osobie należy dołączyć do niego całą jego dokumentację.

● Użytkowanie zegara zgodnie z przeznaczeniem

Niniejszy produkt jest przeznaczony do elektrycznego mielenia soli lub pieprzu. Wszelkie zmiany produktu są niezgodne z przeznaczeniem i mogą spowodować poważne wypadki. Producent nie ponosi odpowiedzialności za szkody powstałe w wyniku zastosowania urządzenia niezgodnego z jego przeznaczeniem. Produkt nie jest przeznaczony do użytku komercyjnego. Produkt jest przeznaczony tylko do prywatnego użytku domowego.

● Dane techniczne

Baterie:	4 x 1,5 V ⎓ AA (LR6), załączone w dostawie
Napięcie nominalne:	6 V ⎓
Prąd znamionowy:	1A
Poziom ciśnienia akustycznego emisji:	<70 dB(A), K=3 dB(A)

● Opis części

[1] część górna
[2] osłona baterii
[3] przełącznik
[4] motor
[5] kontakt 1
[6] kontakt 2
[7] część dolna z pojemnikiem
[8] wieczko zatrzymujące aromat
[9] światełko
[10] śruba regulująca

⚠ Wskazówki bezpieczeństwa

■ ⚠ **OSTRZEŻENIE! NIEBEZPIECZEŃSTWO UTRATY ŻYCIA I NIESZCZĘŚLIWEGO WYPADKU DLA MAŁYCH DZIECI I DZIECI!** Nigdy nie pozostawiaj dzieci bez nadzoru z materiałem opakowania. Istnieje niebezpieczeństwo uduszenia się materiałem opakowania. Dzieci często nie dostrzegają niebezpieczeństwa. Trzymaj dzieci z daleka od produktu.

⚠ **OSTRZEŻENIE! NIEBEZPIECZEŃSTWO UTRATY ŻYCIA!** Baterie mogą zostać połknięte, co może zagrażać życiu. Jeżeli bateria została połknięta, to należy natychmiast skorzystać z pomocy lekarskiej.

- Niniejszy produkt może być używany przez dzieci od lat 8 oraz przez osoby z obniżonymi zdolnościami fizycznymi, sensorycznymi lub mentalnymi lub brakiem doświadczenia i/lub wiedzy, jeśli pozostają pod nadzorem lub zostały pouczone w kwestii bezpiecznego użycia produktu i rozumieją wynikające z niego zagrożenia. Dzieci nie mogą bawić się produktem. Czyszczenie i konserwacja nie mogą być przeprowadzane przez dzieci bez nadzoru.
- Nie należy używać produktu, jeśli uległ on uszkodzeniu. Uszkodzone produkty stwarzają niebezpieczeństwo utraty życia wskutek porażenia prądem elektrycznym!
- Nie narażać produktu na
  – ekstremalne temperatury,
  – silne wibracje,
  – silne mechaniczne obciążenia,
  – bezpośrednie promieniowanie słoneczne,
  – wilgoć.
  W przeciwnym razie grozi to uszkodzeniem produktu.
- Należy pamiętać, że uszkodzenia spowodowanie nieodpowiednią obsługą, nieprzestrzeganiem instrukcji obsługi lub ingerencją osób nieupoważnionych są wyłączone z gwarancji.
- W żadnym wypadku nie rozbierać produktu na części. Nieprawidłowo wykonane naprawy mogą być przyczyną poważnych zagrożeń dla użytkownika. Wykonywanie napraw należy zlecać wyłącznie specjalistom.
- Produkt należy utrzymywać w czystości.
- Napełniać produkt wyłącznie ziarenkami pieprzu lub solą gruboziarnistą.
- **NIE WPŁYWA UJEMNIE NA WŁAŚCIWOŚCI SMAKOWE!** Produkt nie wpływa ujemnie na właściwości smakowe i zapachowe.

⚠ Wskazówki bezpieczeństwa dla baterii/akumulatorów

- **ZAGROŻENIE ŻYCIA!** Baterie/akumulatory należy trzymać poza zasięgiem dzieci. W przypadku połknięcia należy natychmiast udać się do lekarza!
- Połknięcie może prowadzić do oparzeń, perforacji tkanki miękkiej i śmierci. Ciężkie poparzenia mogą wystąpić w ciągu 2 godzin po połknięciu.
- **NIEBEZPIECZEŃSTWO WYBUCHU!** Baterii jednorazowego użytku nie wolno ładować ponownie. Baterii/akumulatorów nie należy zwierać i/lub otwierać. Może to doprowadzić do przegrzania, pożaru lub wybuchu.
- Nigdy nie należy wrzucać baterii/akumulatorów do ognia lub wody.
- Nigdy nie należy narażać baterii/akumulatorów na obciążenia mechaniczne.
- **OSTRZEŻENIE:** zużyte baterie natychmiast zutylizować. Nowe i zużyte baterie należy trzymać z dala od dzieci. Jeśli przypuszcza się, że baterie mogły zostać połknięte lub mogły dostać się do ciała, natychmiast skorzystać z pomocy lekarskiej.

Ryzyko wycieku kwasu z baterii/akumulatorów

- Należy unikać ekstremalnych warunków i temperatur, które mogą oddziaływać na baterie/akumulatory, np. kaloryferów/bezpośredniego działania promieniowania słonecznego.
- Jeśli wyciekną baterie/akumulatory, należy unikać kontaktu skóry, oczu i błon śluzowych z chemikaliami! Dotknięte miejsca natychmiast przepłukać czystą wodą i udać się do lekarza!
- **ZAKŁADAĆ RĘKAWICE OCHRONNE!** Wylane lub uszkodzone baterie/akumulatory po dotknięciu skóry mogą spowodować poparzenia chemiczne. Dlatego należy w takim przypadku nakładać odpowiednie rękawice ochronne.
- W przypadku wycieku baterii/akumulatorów natychmiast usunąć je z produktu, aby uniknąć uszkodzeń.
- Używać wyłącznie baterii/akumulatorów tego samego typu. Nie zakładać razem nowych oraz zużytych baterii/akumulatorów!
- Jeżeli produkt nie jest przez dłuższy czas używany, baterie/akumulatorynależy wyjąć.

Ryzyko uszkodzenia produktu

- Używać wyłącznie zalecanego rodzaju baterii/akumulatora!
- Włożyć baterie/akumulatory zgodnie z oznaczeniem biegunów (+) i (-) na baterii/akumulatorze i produkcie.
- Oczyścić styki baterii/akumulatora i w komorze baterii przed włożeniem suchą, niestrzępiącą się szmatką lub patyczkiem higienicznym!
- Zużyte baterie/akumulatory wyjąć jak najszybciej z produktu.
- Wylane ciecze z baterii można usunąć suchą, chłonną szmatką.
- Nie zwierać zacisków przyłączeniowych.

● Użytkowanie

● Przed pierwszym użyciem

Wskazówka: Z produktu należy całkowicie usunąć materiał opakowania.

● Wkładanie baterii/Napełnianie produktu

Wskazówka: Produkt nadaje się do ziarenek pieprzu lub do soli gruboziarnistej.

Sposób postępowania:

1. Przytrzymać dolną cześć z pojemnikiem [7] i obrócić górną część [1] w kierunku zgodnym z ruchem wskazówek zegara (patrz rys. A), aż strzałka na górnej części [1] będzie wskazywać symbol 🔓 znajdujący się na dolnej części z pojemnikiem [7].
2. Następnie odłączyć górną część [1] od dolnej części z pojemnikiem [7].
3. Zdjąć osłonę baterii [2]. Następnie przytrzymać w miejscu dolną część z pojemnikiem [7] i obrócić silnik [4] w kierunku zgodnym z ruchem wskazówek zegara (patrz rys. A), aż strzałka na silniku [4] wskaże symbol 🔓 znajdujący się na dolnej części z pojemnikiem [7].
   Ostrożnie zdjąć silnik [4] z dolnej części z pojemnikiem [7].
4. Włożyć 4 nowe baterie typu AA 1,5 V ⎓ (prąd stały) (LR6).
   Wskazówka: Należy zwrócić uwagę na biegunowość. Prawidłowa biegunowość pokazana jest w pojemniku na baterie.
5. Napełnij część dolną z pojemnikiem [7] ziarenkami pieprzu lub solą gruboziarnistą.
   Optymalny wynik uzyskuje się przy wypełnieniu części dolnej z pojemnikiem [7] do 75%.
6. Silnik [4] nałożyć na część dolną z pojemnikiem [7]. Uważać przy tym, aby zaznaczona białą strzałką wnęka na silniku [4] została nałożona na odpowiedni występ dolnej części z pojemnikiem [7] (patrz rys. B). Przytrzymać w miejscu dolną część z pojemnikiem [7] i obrócić silnik [4] w kierunku przeciwnym do ruchu wskazówek zegara (patrz rys. B), aż strzałka na silniku [4] wskaże symbol ● znajdujący się na dolnej części z pojemnikiem [7].
   Wskazówka: Należy zwrócić uwagę na równe ułożenie kontaktów [5], [6] (patrz rys. A).
7. Osłonę baterii [2] ponownie nałożyć na silnik [4]. Po tym część górną [1] nałożyć na część dolną z pojemnikiem [7].
8. Przytrzymać dolną część z pojemnikiem [7] i obrócić górną część [1] w kierunku przeciwnym do ruchu wskazówek zegara (patrz rys. B), aż strzałka na górnej części [1] będzie wskazywać symbol 🔒 znajdujący się na dolnej części z pojemnikiem [7].

● Używanie produktu

- Przed zastosowaniem produktu należy usunąć wieczko zatrzymujące aromat [8] ze spodu dolnej części z pojemnikiem [7] (patrz rys. B).
- Przytrzymać wciśnięty przełącznik [3], aby włączyć produkt. Równocześnie na dolnej stronie produktu zostanie aktywowana lampka [9].

● Ustawić stopień mielenia

- Przekręcić śrubę regulującą [10] zgodnie z kierunkiem ruchu wskazówek zegara, aby ustawić drobnoziarniste mielenie (patrz rys. C).
- Przekręcić śrubę regulującą [10] niezgodnie z kierunkiem ruchu wskazówek zegara, aby ustawić gruboziarniste mielenie (patrz rys. C).

Uwaga! Jeżeli mechanizm mielący nie obraca się przy ustawieniu bardzo małej grubości, oznacza to, że należy wybrać większą grubość. Jeżeli mechanizm mielący mimo to się nie obraca, może to oznaczać jego zatkanie. Odkręcić śrubę justującą [10] i poluzować mechanizm mielący. Potrząsnąć mechanizmem w celu uwolnienia zablokowanych w nim cząstek, następnie dokręcić śrubę justującą [10].

● Czyszczenie i pielęgnacja

- W żadnym wypadku nie należy stosować cieczy oraz środków czyszczących. Mogą one doprowadzić do uszkodzenia produktu.
- Obudowę produktu należy czyścić wyłącznie miękką suchą szmatką.

● Utylizacja

Opakowanie wykonane jest z materiałów przyjaznych dla środowiska, które można przekazać do utylizacji w lokalnym punkcie przetwarzania surowców wtórnych.

Przy segregowaniu odpadów prosimy zwrócić uwagę na oznakowanie materiałów opakowaniowych, oznaczone są one skrótami (a) i numerami (b) o następującym znaczeniu: 1–7: Tworzywa sztuczne/20–22: Papier i tektura/80–98: Materiały kompozytowe.

Informacji na temat możliwości utylizacji wyeksploatowanego produktu udziela urząd gminy lub miasta.

Z uwagi na ochronę środowiska nie wyrzucać urządzenia po zakończeniu eksploatacji do odpadów domowych, lecz prawidłowo zutylizować. Informacji o punktach zbiorczych i ich godzinach otwarcia udziela odpowiedni urząd.

Elektroodpady nie mogą być wyrzucane do pojemników do selektywnej zbiórki odpadów komunalnych. Można je oddać w specjalnie wyznaczonych miejscach np. Punkt Selektywnej Zbiórki Odpadów Komunalnych

lub/bądź w punktach handlowych oferujących w sprzedaży sprzęt elektroniczny.

Należy postępować zgodnie z obowiązującymi w Polsce przepisami dotyczącymi selektywnej zbiórki urządzeń elektrycznych i elektronicznych. Zużyty sprzęt może mieć szkodliwy wpływ na środowisko i zdrowie ludzi z uwagi na potencjalną zawartość niebezpiecznych substancji, mieszanin oraz części składowych. Gospodarstwo domowe spełnia ważną rolę w przyczynianiu się do ponownego użycia i odzysku surowców wtórnych, w tym recyklingu zużytego sprzętu. Na tym etapie kształtuje się postawy, które wpływają na zachowanie wspólnego dobra jakim jest czyste środowisko naturalne.

Produkt, w tym akcesoriai materiały opakowaniowe, nadają się do recyklingu i podlegają rozszerzonej odpowiedzialności producenta. Wyrzuć je osobno, zgodnie z ilustracją przedstawiającą informacje o sortowaniu, aby zapewnić lepszą utylizację odpadów. Logo Triman jest ważne tylko dla Francji.

Uszkodzone lub zużyte baterie/akumulatory muszą być poddane recyklingowi zgodnie z dyrektywą 2006/66/WE i jej zmianami. Oddać baterie/akumulatory i/lub produkt w dostępnych punktach zbiórki.

Niewłaściwa utylizacja baterii/akumulatorów stwarza zagrożenie dla środowiska naturalnego!

Baterii/akumulatorów nie należy wyrzucać razem z odpadami domowymi. Mogą one zawierać szkodliwe metale ciężkie i należy je traktować jak odpady specjalne. Symbole chemiczne metali ciężkich są następujące: Cd = kadm, Hg = rtęć, Pb = ołów. Dlatego też zużyte baterie/akumulatory należy przekazywać do komunalnych punktów gromadzenia odpadów niebezpiecznych.

● Gwarancja

Produkt został wyprodukowany zgodnie z surowymi wytycznymi dotyczącymi jakości i dokładnie przetestowane przed dostawą. W przypadku wad materiałowych lub produkcyjnych przysługują Państwu prawa ustawowe wobec sprzedawcy produktu. Państwa prawa ustawowe nie są w żaden sposób ograniczone przez naszą gwarancję przedstawioną poniżej.

Gwarancja na ten produkt wynosi 3 lata od daty zakupu. Okres gwarancji rozpoczyna się od daty zakupu. Proszę przechowywać oryginalny rachunek w bezpiecznym miejscu, ponieważ ten dokument jest wymagany jako dowód zakupu.

Wszelkie uszkodzenia lub wady obecne już w momencie zakupu należy zgłosić niezwłocznie po rozpakowaniu produktu.

Jeżeli w ciągu 3 lat od daty zakupu produkt wykaże wady materiałowe lub produkcyjne, to – według naszego uznania – bezpłatnie go naprawimy lub wymienimy. Okres gwarancji nie ulega przedłużeniu o przyznane roszczenie gwarancyjne. Dotyczy to również wymienionych i naprawionych części.

Niniejsza gwarancja traci ważność, jeśli produkt został uszkodzony, był niewłaściwie użytkowany lub konserwowany.

Gwarancja obejmuje wady materiałowe i produkcyjne. Niniejsza gwarancja nie obejmuje części produktu, które podlegają normalnemu zużyciu i dlatego są uważane za części zużywalne (np. baterie, akumulatory, węże, wkłady atramentowe), ani nie obejmuje uszkodzeń części delikatnych, np. przełączników lub części wykonanych ze szkła.

Zgodnie z Kodeksem Cywilnym art. 581 §1 wraz z wymianą urządzenia lub ważnej części czas gwarancji rozpoczyna się na nowo.

● Sposób postępowania w przypadku naprawy gwarancyjnej

Aby zapewnić szybkie rozpatrzenie Państwa wniosku, prosimy stosować się do następujących wskazówek:

Przed skontaktowaniem się z działem serwisowym należy przygotować paragon i numer artykułu (IAN 451598_2310) jako dowód zakupu.
Numery artykułów można znaleźć na tabliczce znamionowe, na grawerunku, na stronie tytułowej jego instrukcji (na dole po lewej stronie) lub jako naklejkę na stronie odwrotnej lub spodniej.
W razie wystąpienia błędów w działaniu lub innych wad, należy skontaktować się najpierw z wymienionym poniżej działem serwisowym telefonicznie lub pocztą elektroniczną.
Produkt uznany za uszkodzony można następnie z dołączeniem dowodu zakupu (paragonu) i podaniem, na czym polega wada i kiedy wystąpiła, przesłać bezpłatnie na podany Państwu adres serwisu.

● Serwis

(PL) **Serwis Polska**
Tel.: 008004911946
E-Mail: owim@lidl.pl

CE

EU DECLARATION OF CONFORMITY (No. 451598_2310)

IAN:	**451598_2310**
Nazwa produktu:	**"Silvercrest" Elektryczny młynek do soli lub pieprzu**
Oznaczenie modelu:	**HG07849D;HG07849E;HG07849F**

Opisany powyżej przedmiot niniejszej deklaracji jest zgodny z odnośnymi wymaganiami unijnego prawodawstwa harmonizacyjnego:

Dyrektywa 2006/42/WE
Dyrektywa 2014/30/EU
Dyrektywa 2011/65/UE wraz ze wszystkimi poprawkami

Odniesienia do odpowiednich norm zharmonizowanych lub do innych specyfikacji technicznych, w stosunku do których deklarowana jest zgodność:

Nr / Części
Dyrektywa 2006/42/WE
EN 60335-1:2012/A15:2021
EN 60335-2-14:2006/A12:2016
EN 62233:2008
EN ISO 12100:2010
Dyrektywa 2014/30/EU
EN 55014-1:2017/A11:2020
EN IEC 55014-1:2021
EN 55014-2:1997/A2:2008
EN IEC 55014-2:2021

Opisany powyżej przedmiot deklaracji jest zgodny z dyrektywą Parlamentu Europejskiego i Rady 2011/65/UE z dnia 8 czerwca 2011 r. w sprawie ograniczenia stosowania niektórych niebezpiecznych substancji w sprzęcie elektrycznym i elektronicznym:

Nr / Części
EN IEC 63000:2018

Osoba odpowiedzialna za dokumentację techniczną: OWIM GmbH & Co.KG

Podpisano w imieniu:
OWIM GmbH & Co. KG, Stiftsbergstraße 1, 74167 Neckarsulm, Niemcy
Niniejsza deklaracja zgodności wydana zostaje na wyłączną odpowiedzialność producenta.

Tłumaczenie oryginalnej deklaracji zgodności

Neckarsulm	26.02.2024	ppa. Stefan Haensel	ppa. Jens Buchheim
Miejsce	Data	Prokurent	Prokurent

Legenda k použitým piktogramům

⎓	Stejnosměrný proud/stejnosměrné napětí
	Neovlivňující potraviny!
CE	Značka CE vyjadřuje soulad s příslušnými směrnicemi EU, které se vztahují na tento výrobek.
■ □	Bezpečnostní upozornění Instrukce
	Uchovávejte mimo dosah dětí
	Nevhazovat do ohně
	Nevkládat nesprávně
	Nedeformovat/nepoškozovat
	Neotevírat/nerozebírat
	Nekombinovat různé typy a značky baterií
	Nekombinovat nové a použité baterie
	Nenabíjejte
	Chraňte baterie před vodou a nadměrnou vlhkostí.
	Nezkratovat

Legenda k použitým piktogramům

	Dbejte na správné vložení

Elektrický mlýnek na sůl nebo pepř

● Úvod

Blahopřejeme Vám ke koupi nového výrobku. Rozhodli jste se pro kvalitní produkt. Návod k obsluze je součástí tohoto výrobku. Obsahuje důležité pokyny pro bezpečnost, použití a likvidaci. Před použitím výrobku se seznamte se všemi pokyny k obsluze a bezpečnostními pokyny. Používejte výrobek jen popsaným způsobem a na uvedených místech. Při předání výrobku třetí osobě předejte i všechny podklady.

● Používání jen k určenému účelu

Tento výrobek je určen k použití jako elektrická slánka nebo pepřenka v domácnostech. Změny výrobku nejsou v souladu s určeným účelem a mohou vést k vážnému nebezpečí úrazů. Výrobce neručí za škody vzniklé jiným používání než používáním k určenému účelu. Výrobek není určen pro použití k podnikatelským účelům. Výrobek je určen jen pro privátní domácí použití.

● Technické údaje

Baterie:	4 x 1,5 V ⎓ AA (LR6), zahrnuty v rozsahu dodávky
Jmenovité napětí:	6 V ⎓
Jmenovitý proud:	1 A
Hladina emisí akustického tlaku:	<70 dB(A), K=3 dB(A)

● Popis dílů

[1] Vrchní díl
[2] Ochranný kryt baterie
[3] Spínač
[4] Motorek
[5] Kontakt 1
[6] Kontakt 2
[7] Spodní díl s nádobkou
[8] Víko pro ochranu arómatu
[9] Osvětlení
[10] Nastavovací šroubek

⚠ Bezpečnostní pokyny

■ ⚠ **VÝSTRAHA! NEBEZPEČÍ OHROŽENÍ ŽIVOTA A ÚRAZU PRO MALÉ DĚTI A DĚTI!** Nikdy nenechejte děti bez dozoru s obalovým materiálem. Existuje nebezpečí udušení obalovým materiálem. Děti často podcení nebezpečí. Chraňte výrobek před dětmi.

⚠ **VÝSTRAHA! NEBEZPEČÍ OHROŽENÍ ŽIVOTA!** Baterie lze spolknout, což může být životu nebezpečné. Spolkla-li se baterie, musí se okamžitě přivolat lékařská pomoc.

- Tento výrobek mohou používat děti starší 8 let, osoby se sníženými fyzickými, smyslovými nebo duševními schopnosti nebo s nedostatečnými zkušenostmi a znalostmi, jestliže budou pod dohledem nebo byly poučeny o bezpečném používání výrobku a chápou nebezpečí, která z jeho používání vyplývají. S výrobkem si děti nesmí hrát. Děti nesmí bez dohledu provádět čištění ani uživatelskou údržbu.
- Vadný výrobek neuvádějte do provozu. Poškozené výrobky znamenají nebezpečí ohrožení života zásahem elektrického proudu!
- Nevystavujte výrobek
  – extrémním teplotám,
  – silným vibracím,
  – silnému mechanickému zatížení,
  – přímému slunečnímu záření,
  – a vlhkosti.
  Jinak může dojít k poškození výrobku.
- Mějte na paměti, že poškození způsobená neodborným zacházením, nedbáním na návod k obsluze nebo zásahem neautorizované osoby jsou vyloučeny ze záruky.
- Výrobek v žádném případě nerozebírejte. V případě neodborné opravy může dojít k ohrožení uživatele. Opravy nechte provádět jen odborníky.
- Výrobek udržujte stále čistý.
- Plňte výrobek jen zrnky pepře nebo hrubozrnnou solí.
- **NEOVLIVŇUJÍCÍ POTRAVINY!** Výrobek neovlivňuje chuťové a aromatické vlastnosti potravin.

⚠ Bezpečnostní pokyny pro baterie a akumulátory

- **NEBEZPEČÍ OHROŽENÍ ŽIVOTA!** Uchovávejte baterie a akumulátory mimo dosah dětí. V případě spolknutí okamžitě vyhledejte lékařskou pomoc!
- Při požití může dojít k popáleninám, perforaci měkkých tkání a úmrtí. K závažným popáleninám může dojít do 2 hodin po požití.
- **NEBEZPEČÍ VÝBUCHU!** Nenabíjecí baterie nikdy znovu nenabíjejte. Baterie nebo akumulátory nezkratujte ani je neotevírejte. Hrozí přehřátí, nebezpečí požáru nebo jejich prasknutí.

- Nikdy neházejte baterie nebo akumulátory do ohně ani do vody.
- Nevystavujte baterie nebo akumulátory mechanickému zatížení.
- **VAROVÁNÍ:** Použité baterie ihned zlikvidujte. Uchovávejte nové i použité baterie mimo dosah dětí. Pokud se domníváte, že došlo ke spolknutí baterií nebo že se dostaly do těla, okamžitě vyhledejte lékařskou pomoc.

Nebezpečí vytečení baterií/akumulátorů

- Zabraňte extrémním podmínkám a teplotám, např. na topení anebo na slunci, které mohou negativně ovlivnit funkci baterií nebo akumulátorů.
- V případě vytečení baterií/akumulátorů zabraňte kontaktu chemikálií s pokožkou, očima a sliznicemi!

Omyjte ihned postižená místa dostatečným množstvím čisté vody a vyhledejte lékařskou pomoc!

- **NOSTE OCHRANNÉ RUKAVICE!** Vyteklé i poškozené baterie nebo akumulátory mohou při kontaktu s pokožkou způsobit její poleptání. Noste proto vhodné rukavice.
- V případě vytečení ihned odstraňte baterie nebo akumulátory z výrobku, abyste zabránili jeho poškození!
- Používejte jen baterie nebo akumulátory stejného typu. Nekombinujte staré baterie nebo akumulátory s novými!
- Odstraňte baterie nebo akumulátory při delším nepoužívání z výrobku.

Nebezpečí poškození výrobku

- Používejte jen udaný typ baterie nebo akumulátoru!

- Nasazujte baterie nebo akumulátory podle označení polarity (+) a (-) na bateriích nebo akumulátorech a na výrobku.
- Vyčistěte kontakty na baterii/akumulátoru a v přihrádce na baterie před jejich vložením suchou utěrkou, která nepouští vlákna, nebo vatovým tamponem!
- Vybité baterie nebo akumulátory ihned vyjměte z výrobku.
- Vyteklé kapaliny z baterie můžete otřít suchou savou utěrkou.
- Připojovací svorky nezkratujte.

Používání

Před prvním použitím

Upozornění: Odstraňte úplně obalový materiál z výrobku.

Vložení baterií a naplnění výrobku

Upozornění: Výrobek je vhodný na zrnka pepře nebo hrubozrnné soli.

Postupujte následujícím způsobem:

1. Držte pevně spodní díl s nádobkou [7] a otáčejte vrchním dílem [1] ve směru hodinových ručiček (viz obr. A), dokud nebude šipka na vrchním dílu [1] směřovat na symbol 🔓 na spodním dílu s nádobkou [7].
2. Odstraňte potom vrchní díl [1] ze spodního dílu s nádobkou [7].
3. Odstraňte ochranný kryt baterie [2]. Potom držte spodní díl s nádobkou [7] a otáčejte motor [4] ve směru chodu hodinových ručiček (viz obr. A), až ukáže šipka na motoru [4] na symbol 🔓 spodního dílu s nádobkou [7]. Vytáhněte opatrně motorek [4] ze spodního dílu s nádobkou [7].
4. Vložte dovnitř 4 nové baterie typu AA 1,5 V ⎓ (stejnosměrný proud) (LR6). **Upozornění:** Dbejte přitom na správnou polaritu. Tato je označená ve schránce na baterie.
5. Naplňte dolní díl s nádobkou [7] zrnky pepře nebo hrubozrnnou solí. Optimální výsledek při mletí dosáhnete, pokud naplníte nádobku spodního dílu [7] až na 75 % objemu.
6. Nasaďte zase motor [4] na spodní díl s nádobou [7]. Dbejte na to, aby lícovalo vybrání na motoru [4], označené bílou šipkou, s odpovídajícím předsazením na spodním dílu s nádobou [7] (viz obr. B).

Držte pevně spodní díl s nádobou [7] a otáčejte motorem [4] proti směru chodu hodinových ručiček (viz obr. B), až ukazuje šipka na motoru [4] na symbol ● spodního dílu s nádobou [7].
Upozornění: Pamatujte, že kontakty [5], [6] se musí přesně překrývat (viz obr. A).

7. Nasaďte zase ochranný kryt baterie [2] na motor [4]. Nasaďte vrchní díl [1] opět na spodní díl s nádobkou [7].
8. Držte pevně spodní díl s nádobkou [7] a otáčejte vrchním dílem [1] proti směru chodu hodinových ručiček (viz obr. B), až ukazuje šipka na vrchním dílu [1] na symbol 🔒 spodního dílu s nádobkou [7].

Používání výrobku

- Před použitím výrobku sundejte víčko k ochraně aromatu [8] na spodní straně spodního dílu s nádobkou [7] (viz obr. B).
- K zapnutí výrobku držte stisknutý spínač [3]. Současně se na spodní straně výrobku rozsvítí kontrolka [9].

Nastavení hrubosti mletí

- Pro nastavení jemného mletí otáčejte nastavovací šroubek [10] ve směru hodinových ručiček (viz. obr. C).
- Pro nastavení hrubého mletí otáčejte nastavovací šroubek [10] proti směru

hodinových ručiček (viz. obr. C).

Upozornění: Neotáčí-li se při velmi jemném nastavení už více mlecí mechanizmus, musíte zvolit hrubší nastavení. V případě, že se mlecí mechanizmus stále ještě neotáčí, je eventuálně ucpaný. Uvolněte seřizovací šroub [10] a uvolněte mlecí mechanizmus. Uvolněte pevně usazené díly třepáním mlecího mechanizmu, utáhněte pak znovu seřizovací šroub [10].

Čistění a ošetřování

- V žádném případě nepoužívejte kapaliny a čisticí prostředky, může dojít k poškození výrobku.
- Výrobek čistěte pouze zvenčí měkkou suchou tkaninou.

Zlikvidování

Obal se skládá z ekologických materiálů, které můžete zlikvidovat prostřednictvím místních sběren recyklovatelných materiálů.

Při třídění odpadu se řiďte podle označení obalových materiálů zkratkami (a) a čísly (b), s následujícím významem: 1–7: umělé hmoty/20–22: papír a lepenka/80–98: složené látky.

O možnostech likvidace vysloužilých zařízení se informujte u správy vaší obce nebo města.

V zájmu ochrany životního prostředí vysloužilý výrobek nevyhazujte do domovního odpadu, ale předejte k odborné likvidaci. O sběrnách a jejich otevíracích hodinách se můžete informovat u příslušné správy města nebo obce.

FR ÉLÉMENTS D'EMBALLAGE + NOTICE
FR Cet appareil et ses piles se recyclent À DÉPOSER EN MAGASIN ou À DÉPOSER EN DÉCHETERIE
Points de collecte sur www.quefairedemesdechets.fr Privilégiez la réparation ou le don de votre appareil !

Výrobek vč. příslušenství a obalové materiály jsou recyklovatelné a podléhají rozšířené odpovědnosti výrobce. Likvidujte je odděleně podle ilustrovaných Info-tri (informace o třídění), abyste mohli lépe nakládat s odpady. Logo Triman platí jen pro Francii.

Vadné nebo vybité baterie resp. akumulátory se musí, podle směrnice 2006/66/ES a jejích příslušných změn, recyklovat. Baterie, akumulátory i výrobek odevzdejte zpět do nabízených sběren.

Ekologické škody v důsledku chybné likvidace baterií/akumulátorů!

Baterie/akumulátory se nesmí zlikvidovat v domácím odpadu. Mohou obsahovat jedovaté těžké kovy a musí se zpracovávat jako zvláštní odpad. Chemické symboly těžkých kovů: Cd = kadmium, Hg = rtuť, Pb = olovo. Proto odevzdejte

opotřebované baterie/akumulátory u komunální sběrny.

Záruka

Výrobek byl vyroben podle přísných směrnic kvality a před dodáním pečlivě otestován. V případě materiálních nebo výrobních vad máte zákonná práva vůči prodejci výrobku. Vaše zákonná práva nejsou níže uvedenou zárukou nijak omezená.

Záruka na tento výrobek je 3 roky od data zakoupení. Záruční doba začíná dnem zakoupení. Originál dokladu o zakoupení si uschovejte na bezpečném místě, protože tento doklad je vyžadován jako doklad o koupi.

Jakékoli poškození nebo závady, které se vyskytly již v okamžiku nákupu, musí být nahlášeny ihned po vybalení výrobku.

Pokud se u výrobku během 3 let od data zakoupení projeví vada materiálu nebo výrobní vada, pak vám ho podle naší volby bezplatně opravíme nebo vyměníme. Záruční doba se po uznané reklamaci neprodlužuje. To platí také pro vyměněné a opravené díly.

Tato záruka je neplatná, pokud byl výrobek poškozený nebo nesprávně používaný anebo udržovaný.

Záruka se kryje na materiálové a výrobní vady. Tato záruka se nevztahuje na díly

výrobku, které jsou vystaveny běžnému opotřebení, a proto je lze považovat za spotřební díly (např. baterie, akumulátory, hadice, inkoustové patrony) nebo na poškození křehkých součástí, jako jsou např. spínače nebo díly, které jsou vyrobeny ze skla.

Postup v případě uplatňování záruky

Pro zajištění rychlého zpracování Vašeho případu se řiďte následujícími pokyny:

Pro všechny požadavky si připravte pokladní stvrzenku a číslo artiklu (IAN 451598_2310) jako doklad o zakoupení. Číslo artiklu najdete na typovém štítku, gravuře, titulní stránce návodu (vlevo dole) nebo na nálepce na zadní nebo spodní straně. V případě poruch funkce nebo jiných závad nejdříve kontaktujte, telefonicky nebo e-mailem, v následujícím textu uvedené servisní oddělení. Výrobek registrovaný jako vadný potom můžete s přiloženým dokladem o zakoupení (pokladní stvrzenkou) a údaji k závadě a kdy k ní došlo, bezplatně zaslat na adresu servisu, která Vám byla sdělena.

Servis

(CZ) **Servis Česká republika**
Tel.: 800600632
E-Mail: owim@lidl.cz

CE

EU DECLARATION OF CONFORMITY (No. 451598_2310)

IAN:	**451598_2310**
Identifikace produktu:	**"Silvercrest" Elektrický mlýnek na sůl nebo pepř**
Číslo modelu:	**HG07849D;HG07849E;HG07849F**

Výše popsaný předmět prohlášení je ve shodě s příslušnými harmonizačními právními předpisy Unie:

Směrnice 2006/42/ES
Směrnice 2014/30/EU
Směrnice 2011/65/EU se všemi souvisejícími změnami

Odkazy na příslušné harmonizované normy nebo na jiné technické specifikace, ve vztahu k nimž se shoda prohlašuje:

Č. / Části
Směrnice2006/42/ES
EN 60335-1:2012/A15:2021
EN 60335-2-14:2006/A12:2016
EN 62233:2008
EN ISO 12100:2010
Směrnice 2014/30/EU
EN 55014-1:2017/A11:2020
EN IEC 55014-1:2021
EN 55014-2:1997/A2:2008
EN IEC 55014-2:2021

Předmět výše uvedeného prohlášení je v souladu se směrnicí Evropského parlamentu a Rady 2011/65/EU ze dne 8. června 2011 o omezení používání některých nebezpečných látek v elektrických a elektronických zařízeních:

Č. / Části
EN IEC 63000:2018

Držitel technické dokumentace: OWIM GmbH & Co.KG

Podepsáno za a jménem:
OWIM GmbH & Co. KG, Stiftsbergstraße 1, 74167 Neckarsulm, Německo
Toto prohlášení o shodě se vydává na výhradní odpovědnost výrobce.

Překlad původního prohlášení o shodě

Neckarsulm	26.02.2024		
Místo	Datum	ppa. Stefan Haensel Prokurista	ppa. Jens Buchheim Prokurista

Legenda použitých piktogramov

	Jednosmerný prúd/napätie
	Pre priamy kontakt s potravinami!
	Značka CE uvádza zhodu s príslušnými smernicami EÚ platnými pre tento výrobok.
	Bezpečnostné upozornenia Manipulačné pokyny
	Skladujte mimo dosahu detí
	Nehádžte do ohňa
	Vkladajte správne
	Nedeformujte/nepoškodzujte
	Neotvárajte/nerozoberajte
	Nekombinujte rôzny typy a značky
	Nemiešajte nové a použité batérie
	Nenabíjajte
	Batérie uchovávajte mimo dosahu vody a nadmernej vlhkosti.
	Neskratujte
	Dbajte na správne vloženie

Elektrický mlynček na soľ a korenie

Úvod

Blahoželáme Vám ku kúpe Vášho nového výrobku. Rozhodli ste sa pre veľmi kvalitný výrobok. Návod na obsluhu je súčasťou tohto výrobku. Obsahuje dôležité upozornenia týkajúce sa bezpečnosti, používania a likvidácie. Skôr ako začnete výrobok používať, oboznámte sa so všetkými pokynmi k obsluhe a bezpečnosti. Výrobok používajte iba v súlade s popisom a v uvedených oblastiach používania. V prípade postúpenia výrobku ďalším osobám odovzdajte aj všetky dokumenty patriace k výrobku.

Štandardné použitie

Tento výrobok slúži ako elektrický mlynček na soľ alebo korenie. Akékoľvek zmeny na výrobku sú v rozpore s určeným účelom a môžu predstavovať značné nebezpečenstvá vzniku úrazov. Výrobca neručí za škody vzniknuté v dôsledku neštandardného použitia prístroja. Výrobok nie je určený na podnikateľské účely. Výrobok je určený iba na súkromné použitie.

Technické údaje

Batérie: 4 x 1,5 V ⎓ AA (LR6), sú súčasťou dodávky
Menovité napätie: 6 V ⎓

Menovitý prúd: 1A
Hladina emisného akustického tlaku: <70 dB(A), K=3 dB(A)

Popis častí

1 Vrchná časť
2 Ochranný kryt batérií
3 Spínač
4 Motor
5 Kontakt 1
6 Kontakt 2
7 Spodná časť s nádobkou
8 Ochranný kryt arómy
9 Osvetlenie
10 Nastavovacia skrutka

Všeobecné bezpečnostné upozornenia

- **VAROVANIE! NEBEZPEČENSTVO OHROZENIA ŽIVOTA A NEBEZPEČENSTVO ÚRAZU PRE MALÉ I STARŠIE DETI!** Nikdy nenechávajte deti bez dozoru s obalovým materiálom. Existuje nebezpečenstvo zadusenia obalovým materiálom. Deti často podceňujú nebezpečenstvá.

Deti držte vždy mimo dosahu výrobku.

VAROVANIE! NEBEZPEČENSTVO OHROZENIA ŽIVOTA! Batérie sa dajú prehltnúť, čo môže byť životunebezpečné. Ak došlo k prehltnutiu batérie, treba ihneď vyhľadať lekársku pomoc.

- Tento výrobok môžu používať deti od 8 rokov, ako aj osoby so zníženými psychickými, senzorickými alebo mentálnymi schopnosťami alebo s nedostatkom skúseností a vedomostí, ak sú pod dozorom, alebo ak boli poučené ohľadom bezpečného používania produktu, a ak porozumeli nebezpečenstvám spojeným s jeho používaním. Deti sa s výrobkom nesmú hrať. Čistenie a údržbu nesmú vykonávať deti bez dozoru.
- Výrobok neuvádzajte do prevádzky, ak

je poškodený. Poškodené výrobky predstavujú nebezpečenstvo ohrozenia života v dôsledku zásahu elektrickým prúdom!

- Nevystavujte produkt
  - extrémnym teplotám,
  - silným vibráciam,
  - silnej mechanickej záťaži,
  - priamemu slnečnému žiareniu,
  - vlhkosti.

  V opačnom prípade hrozí poškodenie produktu.
- Nezabúdajte, že poškodenia v dôsledku neodbornej manipulácie, nerešpektovania návodu na obsluhu alebo zásahu zo strany neautorizovanej osoby sú zo záruky vylúčené.
- Výrobok v žiadnom prípade nerozoberajte. V prípade neodborných opráv môžu pre používateľa vzniknúť výrazné nebezpečenstvá.

Opravami poverte len odborníkov.

- Produkt udržiavajte stále v čistote.
- Naplňte produkt zrnkami korenia alebo hrubozrnnou soľou.
- **PRE PRIAMY KONTAKT S POTRAVINAMI!** Chuťové a aromatické vlastnosti potravín nie sú týmto produktom nijako ovplyvňované.

Bezpečnostné upozornenia týkajúce sa batérií/akumulátorových batérií

- **NEBEZPEČENSTVO OHROZENIA ŽIVOTA!** Batérie/akumulátorové batérie držte mimo dosahu detí. V prípade prehltnutia okamžite vyhľadajte lekára!
- Prehltnutie môže mať za následok popáleniny, perforáciu mäkkých tkanív a smrť. Ťažké popáleniny môžu nastať

do 2 hodín po prehltnutí.

- **NEBEZPEČENSTVO EXPLÓZIE!** Nenabíjateľné batérie nikdy znova nenabíjajte. Batérie/akumulátorové batérie neskratujte a/alebo neotvárajte. Následkom môže byť prehriatie, požiar alebo explózia.
- Batérie/akumulátorové batérie nikdy nehádžte do ohňa alebo vody.
- Nevystavujte batérie/akumulátorové batérie mechanickej záťaži.
- **VAROVANIE:** Vybité batérie ihneď zlikvidujte. Nové a opotrebované batérie držte mimo dosahu detí. Ak máte podozrenie, že batérie boli prehltnuté alebo sa dostali do organizmu, ihneď vyhľadajte lekára.

Riziko vytečenia batérií/akumulátorových batérií

- Batérie/akumulátorové batérie nikdy nevystavujte extrémnym podmienkam a teplotám, ktoré by na ne mohli pôsobiť, napr. na vykurovacích telesách/priamom slnečnom žiarení.
- Ak batérie/akumulátorové batérie vytiekli, zabráňte kontaktu pokožky, očí a slizníc s chemikáliami! Ihneď vypláchnite postihnuté miesta väčším množstvom čistej vody a okamžite vyhľadajte lekára!
- **NOSTE OCHRANNÉ RUKAVICE!** Vytečené alebo poškodené batérie/akumulátorové batérie môžu pri kontakte s pokožkou spôsobiť poleptanie. V takom prípade preto noste vhodné ochranné rukavice.

- V prípade vytečenia batérií/akumulátorových batérií ich ihneď vyberte z výrobku, aby ste predišli vzniku škôd.
- Používajte iba batérie/akumulátorové batérie rovnakého typu. Nekombinujte staré batérie/akumulátorové batérie s novými!
- Ak produkt dlhší čas nepoužívate, vyberte z neho batérie/akumulátorové batérie.

Riziko poškodenia produktu

- Používajte výhradne uvedený typ batérií/akumulátorových batérií!
- Vložte batérie/akumulátorové batérie podľa označenia polarity (+) a (-) na batérii/akumulátorovej batérii a výrobku.
- Pred vložením očistite kontakty na batérii/akumulátorovej batérii a v priečinku pre batériu suchou handričkou, ktorá

nepúšťa vlákna, alebo vatovou tyčinkou!

- Vybité batérie/akumulátorové batérie ihneď vyberte z produktu.
- Vytečenú kvapalinu batérie môžete odstrániť suchou, savou handričkou.
- Neskratujte pripojovacie svorky.

Používanie

Pred prvým použitím

Poznámka: Odstráňte celý obalový materiál z výrobku.

Vloženie batérií/Naplnenie výrobku

Poznámka: Výrobok je vhodný pre zrnká korenia alebo hrubozrnnú soľ.

Postupujte nasledujúco:

1. Pevne uchopte spodný diel s nádobkou [7] a otáčajte horný diel [1] v smere hodinových ručičiek (pozri obr. A), kým nebude šípka na hornom dieli [1] ukazovať na symbol 🔓 spodného dielu s nádobkou [7].
2. Horný diel [1] potom vyberte zo spodného dielu s nádobkou [7].
3. Odstráňte ochranný kryt batérií [2]. Následne pevne uchopte spodný diel s nádobkou [7] a otáčajte motor [4] v smere hodinových ručičiek (pozri obr. A), kým

nebude šípka na motore [4] ukazovať na symbol 🔓 spodného dielu s nádobkou [7]. Motor [4] opatrne vytiahnite zo spodného dielu s nádobkou [7].

4. Vložte 4 nové batérie typu AA 1,5 V ⎓ (jednosmerný prúd) (LR6). **Upozornenie:** Dbajte pritom na správnu polaritu. Polarita je označená v priečinkoch na batérie.
5. Spodnú časť s nádobkou [7] naplňte zrnkami korenia alebo hrubozrnnou soľou. Optimálny výsledok dosiahnete vtedy, keď spodnú časť s nádobkou [7] naplníte až do 75 %.
6. Motor [4] opäť nasaďte na spodnú časť s nádobkou [7]. Dbajte na to, aby bol výrez na motore [4] označený bielou šípkou nasadený na príslušný výstupok na spodnom dieli s nádobkou [7] (pozri obr. B). Pevne uchopte spodný diel s nádobkou [7] a otáčajte motor [4] proti smeru hodinových ručičiek (pozri obr. B), kým nebude šípka na motore [4] ukazovať na symbol ● spodného dielu s nádobkou [7]. **Poznámka:** Dajte pozor, aby sa kontakty [5], [6] nachádzali presne nad sebou (pozri obr. A).
7. Opäť nasaďte ochranný kryt batérií [2] na motor [4]. Potom horný diel [1] opäť nasaďte na spodný diel s nádobkou [7].
8. Pevne uchopte spodný diel s nádobkou [7] a otáčajte horný diel [1] proti

smeru hodinových ručičiek (pozri obr. B), kým nebude šípka na hornom dieli [1] ukazovať na symbol 🔒 spodného dielu s nádobkou [7].

Používanie výrobku

- Pred použitím výrobku vyberte ochranný kryt arómy [8] na spodnej strane dolného dielu so zásobníkom [7] (pozri obr. B).
- Pre zapnutie produktu držte stlačený spínač [3]. Zároveň sa aktivuje svietidlo [9] na spodnej strane produktu.

Nastavenie stupňa mletia

- Keď chcete nastaviť jemnejší stupeň mletia, rektifikačnou skrutkou [10] otáčajte v smere hodinových ručičiek (pozri obr. C).
- Keď chcete nastaviť hrubší stupeň mletia, rektifikačnou skrutkou [10] otáčajte proti smeru hodinových ručičiek (pozri obr. C).

Upozornenie: Ak sa mlynček pri veľmi jemnom nastavení prestane otáčať, musíte zvoliť hrubšie nastavenie. Ak sa mlynček napriek tomu neotáča, možno je upchaný. Povoľte nastavovaciu skrutku [10] a uvoľnite mlynček. Povoľte pevne dotiahnuté diely potrasením mlynčeka, potom nastavovaciu skrutku [10] opäť pevne dotiahnite.

Čistenie a údržba

- V žiadnom prípade nepoužívajte kvapaliny a čistiace prostriedky, pretože poškodzujú výrobok.
- Výrobok čistite len zvonku jemnou, suchou handričkou.

Likvidácia

Obal pozostáva z ekologických materiálov, ktoré môžete odovzdať na miestnych recyklačných zberných miestach.

Všímajte si prosím označenie obalových materiálov pre triedenie odpadu, sú označené skratkami (a) a číslami (b) s nasledujúcim významom: 1–7: Plasty/20–22: Papier a kartón/80–98: Spojené látky.

O možnostiach likvidácie opotrebovaného výrobku sa môžete informovať na Vašej obecnej alebo mestskej správe.

Ak výrobok doslúžil, v záujme ochrany životného prostredia ho neodhoďte do domového odpadu, ale odovzdajte na odbornú likvidáciu. Informácie o zberných miestach a ich otváracích hodinách získate na Vašej príslušnej správe.

ÉLÉMENTS D'EMBALLAGE + NOTICE
FR Cet appareil et ses piles se recyclent À DÉPOSER EN MAGASIN ou À DÉPOSER EN DÉCHETERIE
Points de collecte sur www.quefairedemesdechets.fr Privilégiez la réparation ou le don de votre appareil !

Výrobok vr. príslušenstva a obalové materiály sú recyklovateľné a podliehajú rozšírenej zodpovednosti výrobcu. Pre lepšie spracovanie odpadu ich zlikvidujte oddelene podľa obrázkov Info-tri (informácie o triedení). Triman-Logo platí iba pre Francúzsko.

Defektné alebo použité batérie/akumulátorové batérie musia byť odovzdané na recykláciu podľa smernice 2006/66/ES a jej zmien. Batérie/akumulátorové batérie a/alebo výrobok odovzdajte prostredníctvom dostupných zberných stredísk.

Nesprávna likvidácia batérií/akumulátorových batérií ničí životné prostredie!

Batérie/akumulátorové batérie sa nesmú likvidovať spolu s domovým odpadom. Môžu obsahovať jedovaté ťažké kovy a je potrebné zaobchádzať s nimi ako s nebezpečným odpadom. Chemické značky ťažkých kovov sú nasledovné: Cd = kadmium, Hg = ortuť, Pb = olovo. Opotrebované batérie/akumulátorové batérie preto odovzdajte v komunálnej zberni.

Záruka

Výrobok bol starostlivo vyrobený v súlade s prísnymi smernicami kvality a pred dodaním dôkladne otestovaný. V prípade materiálových alebo výrobných chýb máte zákonné práva voči predajcovi výrobku. Vaše zákonné práva nie sú žiadnym spôsobom obmedzené našou zárukou uvedenou nižšie.

Záruka na tento výrobok je 3 roky od dátumu nákupu. Záručná doba začína plynúť dátumom kúpy. Originál dokladu o kúpe si uschovajte na bezpečnom mieste, pretože tento doklad je potrebný ako dôkaz o kúpe.

Akékoľvek poškodenie alebo nedostatky prítomné už v čase nákupu je potrebné nahlásiť ihneď po vybalení výrobku.

Ak sa v priebehu 3 rokov od dátumu zakúpenia preukáže, že výrobok vykazuje chyby materiálu alebo spracovania, podľa vlastného uváženia Vám ho bezplatne opravíme alebo vymeníme. Záručná doba sa na základe poskytnutej záručnej reklamácie nepredlžuje. To platí aj pre vymenené alebo opravené diely.

Táto záruka je neplatná, ak bol výrobok poškodený alebo nesprávne používaný alebo udržiavaný.

Záruka sa vzťahuje na chyby materiálu a výrobné chyby. Táto záruka sa nevzťahuje na časti výrobku, ktoré podliehajú

bežnému opotrebovaniu, a preto sa považujú za opotrebovateľné diely (napr. batérie, nabíjateľné batérie, hadice, atramentové kazety), ani na poškodenie krehkých častí, napr. spínačov alebo častí zo skla.

Postup v prípade poškodenia v záruke

Pre zaručenie rýchleho spracovania Vašej požiadavky dodržte prosím nasledujúce pokyny:

Pre všetky otázky majte pripravený pokladničný doklad a číslo výrobku (IAN 451598_2310) ako dôkaz o kúpe.
Číslo výrobku nájdete na typovom štítku, gravúre, na prednej strane Vášho návodu (dole vľavo) alebo ako nálepku na zadnej alebo spodnej strane. Ak sa vyskytnú funkčné poruchy alebo iné nedostatky, najskôr telefonicky alebo e-mailom kontaktujte následne uvedené servisné oddelenie. Produkt označený ako defektný potom môžete s priloženým dokladom o kúpe (pokladničný lístok) a uvedením, v čom spočíva nedostatok a kedy sa vyskytol, bezplatne odoslať na Vám oznámenú adresu servisného pracoviska.

Servis

(SK) **Servis Slovensko**
Tel.: 0800 008158
E-pošta: owim@lidl.sk

CE

EU DECLARATION OF CONFORMITY (No. 451598_2310)

IAN:	**451598_2310**
Identifikácia produktu:	**"Silvercrest" ELEKTRICKÝ MLYNČEK NA SOĽ A KORENIE**
Číslo modelu:	**HG07849D;HG07849E;HG07849F**

Uvedený predmet vyhlásenia je v zhode s príslušnými harmonizačnými právnymi predpismi Únie:

Smernica 2006/42/ES
Smernica 2014/30/EU
Smernica 2011/65/EU so všetkými súvisiacimi zmenami a doplneniami

Odkazy na príslušné použité harmonizované normy alebo iné technické špecifikácie, v súvislosti s ktorými sa zhoda vyhlasuje:

Č. / Časti
Smernica 2006/42/ES
EN 60335-1:2012/A15:2021
EN 60335-2-14:2006/A12:2016
EN 62233:2008
EN ISO 12100:2010
Directive 2014/30/EU
EN 55014-1:2017/A11:2020
EN IEC 55014-1:2021
EN 55014-2:1997/A2:2008
EN IEC 55014-2:2021

Predmet vyššie uvedeného vyhlásenia je v súlade so smernicou Európskeho parlamentu a Rady 2011/65/EÚ z 8. júna 2011 o obmedzení používania určitých nebezpečných látok v elektrických a elektronických zariadeniach:

Č. / Časti
EN IEC 63000:2018

Držiteľ technickej informácie: OWIM GmbH & Co.KG

Podpísané za a v mene:
OWIM GmbH & Co. KG, Stiftsbergstraße 1, 74167 Neckarsulm, Nemecko
Toto vyhlásenie o zhode sa vydáva na výhradnú zodpovednosť výrobcu.

Preklad pôvodného vyhlásenia o zhode

Neckarsulm	26.02.2024		
Miesto	Dátum	ppa. Stefan Haensel Prokurista	ppa. Jens Buchheim Prokurista

Leyenda de pictogramas utilizados

	Corriente/tensión continua
	¡Apto para alimentos!
	La marca CE indica la conformidad con las directivas de la UE aplicables a este producto.
	Indicaciones de seguridad Instrucciones de uso
	Mantener fuera del alcance de los niños
	No arrojar al fuego
	No insertar de forma incorrecta
	No deformar/dañar
	No abrir/desmontar
	No mezclar tipos y marcas diferentes
	No mezclar pilas nuevas y usadas
	No cargar
	Mantenga las pilas lejos del agua y de la humedad excesiva.
	No poner en cortocircuito
	Colocar correctamente

Molinillo eléctrico de sal o pimienta

Introducción

Enhorabuena por la adquisición de su nuevo producto. Ha optado por un producto de alta calidad. El manual de instrucciones forma parte de este producto. Contiene importantes indicaciones sobre seguridad, uso y eliminación. Antes de usar el producto, familiarícese con todas las indicaciones de manejo y de seguridad. Utilice el producto únicamente como se describe a continuación y para las aplicaciones indicadas. Adjunte igualmente toda la documentación en caso de entregar el producto a terceros.

Uso adecuado

Este producto está diseñado como un molinillo de sal o de pimienta eléctrico. Cualquier modificación del producto se considera inadecuada y puede implicar un elevado riesgo de accidente. El fabricante declina toda responsabilidad en caso de daños debidos al uso inadecuado. El producto no está concebido para el uso comercial. Este producto ha sido concebido para su uso en entornos domésticos.

Datos técnicos

Pilas: 4x1,5V⎓ AA (LR6), incluidas en el volumen de suministro
Tensión nominal: 6V⎓

Corriente nominal: 1 A
Nivel de presión acústica: <70 dB (A), K= 3 dB (A)

Descripción de las piezas

1 Parte superior
2 Cubierta protectora de la batería
3 Interruptor
4 Motor
5 Contacto 1
6 Contacto 2
7 Parte inferior que contiene el recipiente
8 Cubierta de protección del aroma
9 Bombilla
10 Tornillo de ajuste

Indicaciones de seguridad

- **¡ADVERTENCIA! ¡PELIGRO DE ACCIDENTE Y DE MUERTE PARA NIÑOS Y NIÑOS PEQUEÑOS!** No deje nunca a los niños sin vigilancia cerca del material de embalaje. Existe peligro de asfixia a causa del material de embalaje. A menudo, los niños no son conscientes del

peligro. Manténgalos alejados del producto.

¡ADVERTENCIA! ¡PELIGRO DE MUERTE! Las pilas podrían ingerirse, lo que supondría un peligro de muerte. En caso de ingestión de una pila busque ayuda médica de inmediato.

- Este producto puede ser utilizado por niños mayores de 8 años, así como por personas con capacidades físicas, sensoriales o mentales reducidas o que cuenten con poca experiencia y/o falta de conocimientos, siempre y cuando se les haya enseñado cómo utilizar el producto de forma segura y hayan comprendido los peligros que pueden resultar de un mal uso del mismo. No permita que los niños jueguen con el producto. La limpieza y el mantenimiento nunca deben llevarse

a cabo por niños sin la vigilancia de un adulto.

- No ponga el producto en funcionamiento si está dañado. ¡Los productos dañados conllevan peligro de muerte por descarga eléctrica!
- No exponga el producto a:
  - temperaturas extremas
  - vibraciones fuertes
  - fuertes esfuerzos mecánicos
  - el sol directo
  - la humedad.

  En caso contrario el producto podría dañarse.
- Tenga en cuenta que los daños producidos por un manejo incorrecto, el incumplimiento del manual de instrucciones o la manipulación por parte de personas no autorizadas, están excluidos de la garantía.
- Nunca desmonte el producto. Las reparaciones inadecuadas pueden suponer un

riesgo considerable para el usuario. Encargue las reparaciones únicamente a personal técnico cualificado.

- Mantenga el producto siempre limpio.
- Rellene el producto únicamente con granos de pimienta o sal gruesa.
- **¡APTO PARA ALIMENTOS!** Las propiedades gustativas y olfativas no se ven disminuidas por este producto.

Indicaciones de seguridad sobre las pilas/baterías

- **¡PELIGRO DE MUERTE!** Mantenga las pilas/baterías fuera del alcance de los niños. ¡En caso de ingestión, acuda inmediatamente a un médico!
- La ingestión puede provocar quemaduras, perforaciones de tejidos blandos

y la muerte. Las quemaduras graves pueden aparecer pasadas 2 horas tras la ingestión.

- **¡PELIGRO DE EXPLOSIÓN!** No recargue nunca pilas no recargables. No ponga las pilas/baterías en cortocircuito ni tampoco las abra. Estas podrían recalentarse, explotar o provocar un incendio.
- Nunca arroje pilas/baterías al fuego o al agua.
- No aplique cargas mecánicas sobre las pilas/baterías.
- **ADVERTENCIA:** Deseche inmediatamente las pilas usadas. Mantenga las pilas nuevas y usadas fuera del alcance de los niños. Busque atención médica de inmediato si tiene la sospecha de que las pilas han sido ingeridas o de que están en alguna parte del cuerpo.

Riesgo de sulfatación de las pilas/baterías

- Evite condiciones y temperaturas extremas que puedan influir en el funcionamiento de las pilas/baterías, por ejemplo, acercarlas a un radiador o exponerlas directamente a la luz solar.
- ¡Si las pilas/baterías se sulfatan, evite el contacto de la piel, los ojos y las mucosas con los productos químicos! ¡En caso de entrar en contacto con el ácido, lave inmediatamente la zona afectada con abundante agua y busque atención médica!
- **¡UTILICE GUANTES DE SEGURIDAD!** Las pilas/baterías sulfatadas o dañadas pueden provocar abrasiones al entrar en contacto con la piel. Por tanto, es imprescindible el uso de guantes

de protección en estos casos.
- En caso de sulfatación de las pilas/baterías, retírelas inmediatamente del producto para evitar daños.
- Utilice únicamente pilas/baterías del mismo tipo. ¡No mezcle pilas/baterías usadas con nuevas!
- Retire las pilas/baterías del producto si no va a utilizarlo durante un período de tiempo prolongado.

Riesgo de daño del producto

- ¡Utilice exclusivamente el tipo de pila/batería indicado!
- Introduzca las pilas/baterías teniendo en cuenta la polaridad marcada con (+) y (-) tanto en las pilas/baterías como en el producto.
- ¡Limpie los contactos de la pila/batería y en el compartimento de las pilas antes de la inserción con un paño seco y libre de pelusas o un bastoncillo de algodón!
- Retire inmediatamente las pilas/baterías agotadas del producto.
- Puede eliminar el líquido de pila derramado con un paño seco absorbente.
- No cortocircuite los bornes de conexión.

Uso

Antes del primer uso

Nota: Retire completamente el material de embalaje del producto.

Colocar las pilas/llenar el producto

Nota: El producto es apto para granos de pimienta o para sal gruesa.

Proceda como se especifica a continuación:

1. Sujete la parte inferior con depósito 7 y gire la parte superior 1 en el sentido de las agujas del reloj (véase fig. A) hasta que la flecha de la parte superior 1 se encuentre sobre el símbolo 🔓 de la parte inferior con depósito 7.
2. Después, separe la parte superior 1 de la parte inferior con depósito 7.
3. Retire la cubierta protectora de la batería 2. A continuación, sujete firmemente la parte inferior con depósito 7 y gire el motor 4 en el sentido de las agujas del reloj (véase fig. A) hasta que la flecha del motor 4 señale el símbolo 🔓 en la parte inferior con depósito 7. Con cuidado, extraiga el motor 4 de la parte inferior que contiene el recipiente 7.
4. Introduzca 4 pilas nuevas de tipo AA 1,5 V ⎓ (corriente continua) (LR6).
Advertencia: Compruebe que la polaridad es correcta. La polaridad se indica en el compartimento de las pilas.
5. Llene la parte inferior que contiene el recipiente 7 de granos de pimienta o sal gorda. Para obtener excelentes resultados, llene el recipiente 7 hasta el 75 %.
6. Coloque de nuevo el motor 4 sobre la parte inferior con depósito 7. Asegúrese de que el hueco marcado con una flecha blanca del motor 4 queda colocado en el saliente adecuado de la parte inferior con depósito 7 (véase fig. B). Sujete la parte inferior con depósito 7 y gire el motor 4 en el sentido contrario de las agujas del reloj (véase fig. B) hasta que la flecha del motor 4 se encuentre sobre el símbolo ● de la parte inferior con depósito 7.
Advertencia: Compruebe que los contactos 5, 6 están colocados exactamente uno sobre otro (véase fig. A).
7. Vuelva a colocar la cubierta protectora de la batería 2 sobre el motor 4. Coloque ahora de nuevo la parte superior 1 sobre la parte inferior con recipiente 7.
8. Sujete la parte inferior con depósito 7 y gire la parte superior 1 en el sentido contrario de las agujas del reloj (véase fig. B) hasta que la flecha de la parte superior 1 se encuentre sobre el símbolo 🔒 de la parte inferior con depósito 7.

Utilización del producto

- Antes de utilizar el producto, retire la cubierta protectora del aroma 8 en el lado de abajo de la parte inferior que contiene el recipiente 7 (véase fig. B).
- Mantenga el interruptor 3 pulsado para encender el producto. Al mismo tiempo se activa la bombilla 9 de la parte inferior del producto.

Ajustar el grado de moledura

- Gire el tornillo de ajuste 10 en el sentido de las agujas del reloj para ajustar un grado de moledura más fino (véase fig. C).
- Gire el tornillo de ajuste 10 en sentido contrario a las agujas del reloj para ajustar un grado de moledura más grueso (véase fig. C).

Nota: Si el molinillo ya no gira con un ajuste muy fino, debe seleccionar un ajuste más grueso. Si el molinillo sigue sin girar, podría estar obstruido. Afloje el tornillo de ajuste 10 y suelte el molinillo. Afloje las piezas fijas agitando el molinillo, a continuación, vuelva a apretar el tornillo de ajuste 10.

Limpieza y conservación

- En ningún caso utilice líquidos o productos limpiadores, ya que estos podrían dañar el producto.
- Limpie el producto solo por fuera con un paño suave y seco.

Eliminación

El embalaje está compuesto por materiales no contaminantes que pueden ser desechados en el centro de reciclaje local.

Tenga en cuenta el distintivo del embalaje para la separación de residuos. Está compuesto por abreviaturas (a) y números (b) que significan lo siguiente: 1 – 7: plásticos/ 20 – 22: papel y cartón/80 – 98: materiales compuestos.

Para obtener información sobre las posibilidades de desecho del producto al final de su vida útil, acuda a la administración de su comunidad o ciudad.

Para proteger el medio ambiente no tire el producto junto con la basura doméstica cuando ya no le sea útil. Deséchelo en un contenedor de reciclaje. Diríjase a la administración competente para obtener información sobre los puntos de recogida de residuos y sus horarios.

FR ÉLÉMENTS D'EMBALLAGE + NOTICE

FR Cet appareil et ses piles se recyclent — À DÉPOSER EN MAGASIN — À DÉPOSER EN DÉCHÈTERIE

Points de collecte sur www.quefairedemesdechets.fr
Privilégiez la réparation ou le don de votre appareil !

El producto, incluidos los accesorios, y el material de embalaje son reciclables y están sujetos a la responsabilidad extendida del fabricante. Deséchelos por separado siguiendo la información ilustrada de recogida selectiva para un mejor tratamiento de los residuos. El logotipo Triman se aplica solo para Francia.

Las pilas/baterías defectuosas o usadas deben ser recicladas según lo indicado en la directiva 2006/66/CE y en sus modificaciones. Recicle las pilas/baterías y/o el producto en los puntos de recogida adecuados.

¡Daños en el medio ambiente por un reciclaje indebido de las pilas/baterías!

Las pilas/baterías no deben eliminarse junto con los residuos domésticos. Estas pueden contener metales pesados tóxicos que deben tratarse conforme a la normativa aplicable a los residuos especiales. Los símbolos químicos de los metales pesados son: Cd = cadmio, Hg = mercurio, Pb = plomo. Las pilas/baterías deben reciclarse en un punto de recolección específico para ello.

Garantía

El producto ha sido fabricado según normas de calidad exigentes y ha sido probado minuciosamente antes de la entrega. En caso de fallos de material o de fabricación, dispone de derechos legales frente al vendedor del producto. Nuestra garantía mencionada a continuación no restringe sus derechos legales de ningún modo.

La garantía para este producto es de 3 años a partir de la fecha de compra. La garantía empieza el día de la fecha de compra. Conserve el justificante de compra original en un lugar seguro, ya que este documento es necesario para demostrar la compra.

Todos los daños o defectos ya presente en el momento de la compra deben informarse inmediatamente tras desembalar el producto.

Si el producto presenta defectos de material o fabricación en los 3 años a partir de la fecha de compra, lo repararemos o sustituiremos, según nuestra elección, gratuitamente para usted. El período de garantía no se extiende por una reclamación de garantía aprobada. Esto también es aplicable a las piezas sustituidas y reparadas.

La garantía pierde su validez si el producto se daña o se utiliza o mantiene de forma inadecuada.

La garantía cubre defectos de material y fabricación. Esta garantía no cubre las piezas del producto sujetas a un uso y desgaste normal y, por lo tanto, consideradas piezas de desgaste (por ej. pilas, baterías, mangueras, cartuchos de tinta) ni los daños a las piezas frágiles, por ej. interruptores o piezas de cristal.

Tramitación de la garantía

Para garantizar una rápida tramitación de su consulta, tenga en cuenta las siguientes indicaciones:

Para realizar cualquier consulta, tenga a mano el recibo y el número de artículo (IAN 451598_2310) como justificante de compra. Encontrará el número de artículo en una inscripción de la placa indentificativa, en la portada de las instrucciones (abajo a la izquierda) o en una pegatina en la parte posterior o inferior.
Si el producto fallase o presentase algún defecto, póngase primero en contacto con el departamento de asistencia indicado, ya sea por teléfono o correo electrónico. Puede enviarnos el producto defectuoso libre de franqueo adjuntando el recibo de compra (tícket de compra) e indicando dónde está y cuándo ha ocurrido el fallo a la dirección de asistencia que le indicamos.

Asistencia

ES **Asistencia en España**
Tel.: 900984948
E-Mail: owim@lidl.es

CE

EU DECLARATION OF CONFORMITY (No. 451598_2310)

IAN:	451598_2310
Identificación del producto:	"Silvercrest" Molinillo eléctrico de sal o pimienta i
Número de modelo:	HG07849D;HG07849E;HG07849F

El objeto de la declaración descrita anteriormente es conforme con la legislación de armonización pertinente de la Unión:

Directiva 2006/42/CE
Directiva 2014/30/EU
Directiva 2011/65/UE con todas las modificaciones relacionadas

Referencias a las normas armonizadas o referencias a las otras especificaciones técnicas respecto a las cuales se declara la conformidad:

N° / Partes
Directiva 2006/42/CE
EN 60335-1:2012/A15:2021
EN 60335-2-14:2006/A12:2016
EN 62233:2008
EN ISO 12100:2010
Directiva 2014/30/EU
EN 55014-1:2017/A11:2020
EN IEC 55014-1:2021
EN 55014-2:1997/A2:2008
EN IEC 55014-2:2021

El objeto de la declaración descrita anteriormente se ajusta a la Directiva 2011/65/UE del Parlamento Europeo y del Consejo, de 8 de junio de 2011, sobre restricciones a la utilización de determinadas sustancias peligrosas en aparatos eléctricos y electrónicos:

N° / Partes
EN IEC 63000:2018

Responsable de la documentación técnica: OWIM GmbH & Co.KG

Firmado en nombre de:
OWIM GmbH & Co. KG, Stiftsbergstraße 1, 74167 Neckarsulm, Alemania
Esta declaración de conformidad se emite bajo la responsabilidad exclusiva del fabricante.

Traducción de la declaración de conformidad original

Neckarsulm	26.02.2024		
Lugar	Fecha	ppa. Stefan Haensel Procurador	ppa. Jens Buchheim Procurador

Billedtekst til de anvendte piktogrammer

⎓	Jævnstrøm/ -spænding
	Fødevaresikkert!
CE	CE-mærket indikerer at produktet er i overensstemmelse med relevante EU-direktiver gældende for produktet.
	Sikkerhedsanvisninger Handlingsanvisninger
	Skal opbevares uden for børns rækkevidde
	Må ikke kastes ind i ild
	Må ikke isættes forkert
	Må ikke deformeres/beskadiges
	Må ikke åbnes/skilles ad
	Brug ikke forskellige typer og mærker sammen
	Brug ikke nye og brugte batterier sammen
	Må ikke oplades
	Hold batterierne på afstand af vand og for meget fugt.
	Må ikke kortsluttes
	Vær opmærksom på korrekt isætning

Elektrisk salt- eller peberkværn

Indledning

Hjerteligt tillykke med købet af deres nye produkt. Du har besluttet dig for et produkt af høj kvalitet. Brugervejledningen er en del af dette produkt. Den indeholder vigtige informationer om sikkerhed, brug og bortskaffelse. Gør dig inden ibrugtagning af produktet fortrolig med alle betjenings- og sikkerhedsanvisninger. Benyt kun produktet som beskrevet og til de oplyste formål. Videregiv alle papirer, hvis du giver produktet videre til tredjemand.

Formålsbestemt anvendelse

Dette produkt skal anvendes som elektrisk salt- eller peberkværn. Alle ændringer af produktet er ulovlige og kan forårsage alvorlige ulykker. Producenten hæfter ikke for skader, som er opstået pga. ulovlige ændringer. Produktet må ikke anvendes til erhvervsmæssige formål. Produktet er kun beregnet til privat brug i hjemmet.

Specifikationer

Batterier:	4 x 1,5 V ⎓ AA (LR6), indeholdt i leveringsomfanget
Nominel spænding:	6 V ⎓
Nominel strøm:	1 A
Emissionslydtryksniveau:	< 70 dB(A), K = 3 dB(A)

Beskrivelse af delene

1 Overdel
2 Beskyttelsesafdækning til batteri
3 Knap
4 Motor
5 Kontakt 1
6 Kontakt 2
7 Underdel med beholder
8 Aroma beskyttende låg
9 Lysgivende element
10 Justeringsskrue

Sikkerhedsanvisningar

- **ADVARSEL! RISIKO FOR BØRNS LIV OG HELBRED!** Børn må aldrig være alene med emballagematerialet uden opsyn. Der er risiko for kvælning. Børn er ofte ikke i stand til at vurdere et faremoment. De skal holdes borte fra produktet.
- **ADVARSEL! LIVSFARE!** Batterier kan blive slugt, og det kan være livsfarligt. Hvis et batteri bliver slugt, skal der omgående søges lægehjælp.
- Dette produkt kan benyttes af børn fra 8-årsalderen og opad, samt af personer med forringede fysiske, følelsesmæssige eller mentale evner eller med mangel på erfaring og viden, når de er under opsyn eller mht. brug af produktet er blevet vejledt og forstår de deraf resulterende farer. Børn må ikke lege med produktet. Rengøring og brugervedligeholdelse må ikke udføres af børn uden at være under opsyn.
- Tag produktet ikke i drift, når det er beskadiget. Beskadigede produkter betyder livsfare gennem elektrisk stød!
- Udsæt ikke produktet for
  - ekstreme temperaturer,
  - alvorlige vibrationer,
  - alvorlige, mekaniske belastninger,
  - direkte sollys,
  - fugt.

  Ellers kan det resultere i beskadigelse af produktet.
- Vær opmærksom på at beskadigelser ved ukorrekt behandling, ikke-overholdelse af betjeningsvejledningen eller indgreb af ikke autoriserede personer ikke er omfattet af garantien.
- Produktet må under ingen omstændigheder skilles ad. Reparationer, der udføres forkert, kan resultere i alvorlige farer for brugeren. Reparationer må kun udføres af fagfolk.
- Produktet bør altid holdes rent.
- Fyld produktet kun med peberkorn eller grovkornet salt.
- **LEVNEDSMIDDELÆGTE!** Smag eller lugt påvirkes ikke af dette produkt.

Sikkerhedshenvisninger for batterier/akkuer

- **LIVSFARE!** Hold batterier/akkuer udenfor børns rækkevidde. Opsøg i tilfælde af slugning straks lægehjælp!
- Indtagelse kan forårsage forbrændinger, perforering af blødt væv og døden. Alvorlige forbrændinger kan forekomme inden for 2 timer efter indtagelse.
- **EKSPLOSIONSFARE!** Genoplad aldrig ikkeopladelige batterier igen. Kortslut ikke batterier/akkuer og/eller åben disse ikke. Der kan opstå overophedning, brandfare eller eksplosion.
- Smid batterier/akkuer aldrig i ild eller vand.
- Udsæt batterier/akkuer ikke for mekanisk belastning.
- **ADVARSEL:** Bortskaf brugte batterier omgående. Hold nye og brugte batterier på afstand af børn. Hvis du har en formodning om, at batterier er blevet slugt eller kommet ind i kroppen, opsøg omgående læge.

Risiko for udsivning fra batterierne/akkuerne

- Undgå ekstreme betingelser og temperaturer, som kan påvirke batterier/akkuer, f.eks. varmelegemer/direkte sollys.
- Hvis batterier/akkuer er lækket, skal du undgå at få kemikalierne på huden, i øjnene og i slimhinderne! Skyl de berørte steder med det samme med klart vand og opsøg en læge!
- **BÆR BESKYTTELSESHANDSKER!** Udløbne eller beskadigede batterier/akkuer kan forårsage ætsninger ved berøring med huden. Bær i dette tilfælde derfor egnede beskyttelseshandsker.
- I tilfælde af en lækage hos batterierne/akkuerne, skal De fjerne disse med det samme fra produktet for at undgå beskadigelser.
- Anvend kun batterier/akkuer af samme type. Bland ikke gamle batterier/akkuer med nye!
- Fjern batterierne/akkuerne, når produktet ikke anvendes i en længere periode.

Risiko for beskadigelse af produktet

- Anvend udelukkende den angivne batteri-/akkutype!
- Indsæt batterier/akkuer iht. polaritetsmærkningen (+) og (-) til batteri/akku og produktet.
- Rengør kontakter ved batteriet/det genopladelige batteri og i batterirummet før ilægningen med en tør, fnugfri klud eller en vatpind!
- Fjern brugte batterier/akkuer omgående fra produktet.
- Du kan fjerne udløbne batterivæsker med en tør, absorberende klud.
- Kortslut ikke tilslutningsklemmerne.

Ibrugtagning

Inden første anvendelse

Obs: Fjern alt emballagemateriale fra produktet.

Isættelse af batterier/påfyldning af produktet

Obs: Produktet er egnet til peberkorn og grovkornet salt.

Gør som følgende:

1. Hold underdelen med beholderen 7 fast og drej overdelen 1 med uret (se afbildning A), indtil pilen på overdelen 1 viser på symbolet 🔓 på underdelen med beholderen 7.
2. Fjern derefter overdelen 1 fra underdelen med beholderen 7.
3. Fjern beskyttelsesafdækningen til batterierne 2. Hold efterfølgende underdelen med beholderen 7 fast og drej motoren 4 i retning med uret (se afbildning A), indtil pilen på motoren 4 viser på symbolet 🔓 på underdelen med beholderen 7. Fjern forsigtig motoren 4 fra underdelen med beholderen 7.
4. Indsæt de 4 nye batterier af typen AA 1,5 V ⎓ (jævnstrøm) (LR6).
Bemærk: Vær herved opmærksom på den rigtige polaritet. Den korrekte polaritet er illustreret i batterirummet.
5. Fyld underdelen med beholder 7 med peberkorn eller grovkornet salt. Du får det bedste resultat, hvis du kun fylder underdelen med beholderen 7 op til omkring 75 %.
6. Anbring motoren 4 igen på underdelen med beholder 7. Vær opmærksom på, at det gennem en hvid pil markerede indsnit ved motoren 4 sættes på det tilsvarende fremspring ved underdelen med beholder 7 (se afbildning B). Hold underdelen med beholderen 7 fast og drej motoren 4 fast i retning mod uret (se afbildning B), indtil pilen på motoren 4 viser på symbolet ● på underdelen med beholderen 7.
Bemærk: Vær opmærksom på, at kontakterne 5, 6 befinder sig præcis ovenfor hinanden (se afbildning A).
7. Sæt beskyttelsesafdækningen til batterierne 2 igen på motoren 4. Sæt derefter overdelen 1 igen på underdelen med beholderen 7.
8. Hold underdelen med beholderen 7 fast og drej overdelen 1 fast i retning mod uret (se afbildning B), indtil pilen på overdelen 1 viser på symbolet 🔒 på underdelen med beholderen 7.

Anvendelse af produktet

- Fjern aroma-beskyttelseslåget 8 på undersiden af underdelen med beholderen 7 (se afbildning B).
- Hold kontakten 3 trykket, for at tænde produktet. Samtidigt bliver lyskilden 9 på undersiden af produktet aktiveret.

Indstil kværnen

- Drej justeringsskruen 10 i retning med uret for at indstille en finere kværning (se afbildning C).
- Drej justeringsskruen 10 i retning mod uret for at indstille en grovere kværning (se afbildning C).

Bemærk: Hvis kværnen ved meget fin indstilling ikke drejer mere, skal en grovere indstilling vælges. Hvis kværnen stadig ikke drejer, er den eventuelt stoppet til. Justeringsskruen 10 løsnes og kværnen løsnes lidt. Fastsiddende dele løsnes ved at ryste kværnen, så spændes justeringsskruen 10 fast igen.

Rengøring og pleje

- Der må aldrig anvendes væsker eller rengøringsmidler, da disse kan beskadige produktet.
- Rens produktet udelukkende udefra med en blød og tør klud.

Bortskaffelse

Indpakningen består af miljøvenlige materialer, som De kan bortskaffe over de lokale genbrugssteder.

Bemærk forpakningsmaterialernes mærkning til affaldssorteringen, disse er mærket med forkortelser (a) og numre (b) med følgende betydning: 1 – 7: kunststoffer/20 – 22: papir og pap/80 – 98: kompositmaterialer.

De får oplyst muligheder til bortskaffelse af det udtjente produkt hos deres lokale myndigheder eller bystyre.

For miljøets skyld, så må produktet aldrig smides ud sammen med husholdningsaffaldet, når det er udtjent, men skal afleveres til en fagmæssig korrekt bortskaffelse. De kan informere Dem vedrørende opsamlingssteder og deres åbningstider hos deres ansvarlige forvaltning.

FR ÉLÉMENTS D'EMBALLAGE + NOTICE

FR Cet appareil et ses piles se recyclent — À DÉPOSER EN MAGASIN — À DÉPOSER EN DÉCHÈTERIE

Points de collecte sur www.quefairedemesdechets.fr
Privilégiez la réparation ou le don de votre appareil !

Produktet og tilbehøret og emballagematerialer kan genbruges og er underlagt udvidet producentansvar. De skal bortskaffes separat. Følg de viste mærkater med sorteringsoplysninger, så de bortskaffes på en bedre måde. Triman-logoet gælder kun for Frankrig.

Defekte eller brugte batterier/akkuer skal genbruges iht. retningslinje 2006/66/EF og dennes ændringer. Aflevér batterier/akkuer og/eller produktet via et af de tilbudte indsamlingssteder.

Miljøskader gennem forkert bortskaffelse af batterierne/akkuerne!

Batterier/akkuer må ikke bortskaffes via husholdningsaffaldet. De kan indeholde giftige tungmetaller og er underlagt behandlingen for særaffald. De kemiske symboler for tungmetaller er følgende: Cd = kadmium, Hg = kviksølv, Pb = bly. Afhverer derfor brugte batterier/akkuer hos en kommunal genbrugsstation.

Garanti

Produktet er blevet fremstillet efter strenge kvalitetsstandarder og kontrolleret nøje før udlevering. I tilfælde af materiale- eller produktionsfejl kan du i medfør af loven gøre krav gældende over for sælgeren af produktet. Dine lovmæssige rettigheder begrænses på ingen måde af den af os nedennævnte garanti.

Garantien på dette produkt gælder i 3 år regnet fra købsdatoen. Garantien gælder fra købsdatoen. Opbevar den originale kvittering et sikkert sted, da dette dokument forlanges forlagt som dokumentation for købet.

Alle skader eller mangler, der allerede forefindes på tidspunktet for købet, skal straks meddeles efter udpakningen af produktet.

Hvis der inden for 3 år regnet fra købsdatoen viser sig en materiale- eller produktionsfejl på produktet, repererer eller udskifter vi det – efter vores valg – gratis for dig. Garantiperioden forlænges ikke som følge af et imødekommet krav om garanti. Dette gælder også for udskiftede og reparerede dele.

Denne garanti bortfalder, hvis produktet er blevet beskadiget eller anvendt og vedligeholdt forkert.

Garantien dækker materiale- og produktionsfejl. Denne garanti dækker hverken produktdele, der er udsat for normal slitage og derfor er at betragte som sliddele (f.eks. batterier, akkumulatorer, slanger, farvepatroner), eller skader på skrøbelige dele, f.eks. kontakter eller dele af glas.

Afvikling af garantisager

For at kunne garantere en hurtig sagsbehandling af deres forespørgsel, bedes De følge følgende anvisninger:

Opbevar kassebon og artikelnummer (IAN 451598_2310) som købsdokumentation, så disse kan fremlægges på forespørgsel. Artikelnumrene er angivet på typeskiltet, ved en indgravering, på forsiden af vejledningen (nederst til venstre) eller på et mærkat på bag- eller undersiden. Hvis der forekommer funktionsfejl eller andre mangler, skal De først kontakte nedenstående serviceafdeling telefonisk eller via e-mail.
Et produkt, der er registreret som defekt, kan De derefter sende portofrit til den meddelte serviceadresse ved vedlæggelse af købsbeviset (kassebon) og angivelsen af, hvori manglen består, og hvornår den er opstået.

Service

DK **Service Danmark**
Tel.: 80253972
E-Mail: owim@lidl.dk

CE

EU DECLARATION OF CONFORMITY (No. 451598_2310)

IAN:	451598_2310
Produktidentifikation:	"Silvercrest" Elektrisk salt- eller peberkværn
Modelnummer:	HG07849D;HG07849E;HG07849F

Genstanden for erklæringen, som beskrevet ovenfor, er i overensstemmelse med den relevante EU-harmoniseringslovgivning:

Direktiv 2006/42/EF
Direktiv 2014/30/EU
Direktiv 2011/65/EU med alle relaterede ændringer

Referencer til de relevante anvendte harmoniserede standarder eller referencer til de andre tekniske specifikationer, som der erklæres overensstemmelse med:

Nr. / dele
Direktiv 2006/42/EF
EN 60335-1:2012/A15:2021
EN 60335-2-14:2006/A12:2016
EN 62233:2008
EN ISO 12100:2010
Direktiv 2014/30/EU
EN 55014-1:2017/A11:2020
EN IEC 55014-1:2021
EN 55014-2:1997/A2:2008
EN IEC 55014-2:2021

Genstanden for ovennævnte erklæring er i overensstemmelse med Europa-Parlamentets og Rådets direktiv 2011/65/EU af den 8. juni 2011 om begrænsning af brugen af visse farlige stoffer i elektrisk og elektronisk udstyr:

Nr. / dele
EN IEC 63000:2018

Ihændehaver af den tekniske dokumentation: OWIM GmbH & Co.KG

Underskrevet for og på vegne af:
OWIM GmbH & Co. KG, Stiftsbergstraße 1, 74167 Neckarsulm, Tyskland
Denne overensstemmelseserklæring udstedes udelukkende under fabrikantens ansvar.

Oversættelse af original overensstemmelseserklæring

Neckarsulm	26.02.2024		
Sted	Dato	ppa. Stefan Haensel Prokurist	ppa. Jens Buchheim Prokurist

Legenda dei pittogrammi utilizzati

⎓	Tensione/corrente continua
	Per uso alimentare!
CE	Il marchio CE indica la conformità con le rilevanti direttive UE applicabili a questo prodotto.
	Avvertenze di sicurezza Istruzioni per l'uso
	Tenere lontano dalla portata dei bambini
	Non gettare nel fuoco
	Non inserire scorrettamente
	Non deformare/danneggiare
	Non aprire/smontare
	Non mescolare tipi e marche diverse di batterie
	Non mescolare le batterie nuove con quelle usate
	Non ricaricare
	Tenere le batterie lontano da acqua e umidità eccessiva.
	Non cortocircuitare
	Accertarsi che l'inserimento sia corretto

Macina sale/pepe elettrico

Introduzione

Congratulazioni per l'acquisto del vostro nuovo prodotto. Avete optato per un prodotto di alta qualità. Le istruzioni d'uso sono parte integrante di questo prodotto. Esse contengono importanti avvertenze sulla sicurezza, l'impiego e lo smaltimento. Prima dell'utilizzo del prodotto, prendere conoscenza di tutte le istruzioni d'uso e delle avvertenze di sicurezza. Utilizzare il prodotto solo come descritto e per i campi di applicazione indicati. Consegnare tutte le documentazioni su questo prodotto quando viene ceduto a terzi.

Utilizzo previsto

Questo prodotto è pensato come macinapepe o macinasale. Qualsiasi modifica del prodotto non è conforme alla destinazione d'uso e può comportare un notevole rischio di infortuni. Il produttore non si assume la responsabilità di eventuali danni causati un utilizzo non corretto del prodotto. Il prodotto non è determinato per l'uso professionale. Il prodotto è destinato esclusivamente all'uso domestico privato.

Dati tecnici

Batterie:	4 x 1,5 V ⎓ AA (LR6), comprese nella fornitura
Tensione nominale:	6 V⎓
Corrente nominale:	1 A
Livello di pressione sonora:	<70 dB(A), K=3 dB(A)

Descrizione delle componenti

1 Parte superiore
2 Copertura del portabatteria
3 Interruttore
4 Motore
5 Contatto 1
6 Contatto 2
7 Parte inferiore con contenitore
8 Coperchio salva-aroma
9 Spia
10 Vite di aggiustaggio

Indicazioni per la sicurezza

- **ATTENZIONE! PERICOLO PER L'INCOLUMITÀ DEI BAMBINI!** Vietare l'accesso al materiale d'imballaggio ai bambini, se non sotto sorveglianza di un adulto. Sussiste il pericolo di soffocamento dei bambini con il materiale d'imballaggio. I bambini non sono in grado di valutare l'entità dei pericoli. Tenere i bambini lontani dall'apparecchio.
- **ATTENZIONE! PERICOLO DI VITA!** Le batterie possono essere ingoiate con conseguente pericolo di vita. Se è stata ingoiata la batteria, rivolgersi immediatamente alle cure di un medico.
- Questo prodotto può essere utilizzato da bambini di età superiore agli 8 anni, da persone con capacità fisiche, sensoriali o mentali ridotte o da persone inesperte solo se supervisionate o preventivamente istruite sull'utilizzo in sicurezza del prodotto e solo se informate dei pericoli legati al prodotto stesso. Non lasciare che i bambini giochino con il prodotto. La pulizia e la manutenzione non devono essere eseguite dai bambini senza supervisione.
- Non metta in funzione il prodotto se è danneggiato. Prodotti danneggiati possono mettere a repentaglio la Sua vita a causa di una scossa elettrica!
- Non esporre il prodotto
  - a temperature estreme,
  - a forti vibrazioni,
  - a forti sollecitazioni meccaniche,
  - alla luce solare diretta,
  - a liquidi.

  In caso contrario il prodotto potrebbe danneggiarsi.
- Prenda in considerazione il fatto che i danneggiamenti ad opera di maneggio scorretto, violazione delle istruzioni d'uso e causati da interventi di personale non autorizzato sono esclusi dalla garanzia.
- Non smonti assolutamente il prodotto. A causa di riparazioni scorrette l'utente può essere esposto a gravi pericoli. Faccia eseguire le riparazioni da personale qualificato.
- Mantenete il prodotto sempre pulito.
- Riempire il prodotto solamente con pepe in grani oppure sale grosso.
- **IDONEO PER ALIMENTI!** Le caratteristiche del sapore e dell'odore non vengono pregiudicate dal prodotto.

Avvertenze di sicurezza per batterie/accumulatori

- **PERICOLO DI MORTE!** Tenere le batterie/gli accumulatori fuori dalla portata dei bambini. In caso di ingerimento consultare subito un medico!
- L'ingerimento può provocare ustioni, perforazione di tessuti molli e la morte. Eventuali ustioni gravi possono comparire anche nel corso delle 2 ore successive all'ingerimento.
- **PERICOLO DI ESPLOSIONE!** Non ricaricare mai batterie non ricaricabili. Non cortocircuitare e/o aprire le batterie o gli accumulatori. Ne conseguirebbe un rischio di incendio, surriscaldamento o scoppio.
- Non gettare mai le batterie/gli accumulatori nel fuoco o in acqua.
- Non esercitare alcuna pressione meccanica sulle batterie/sugli accumulatori.
- **AVVERTENZA:** smaltire subito le batterie esauste. Tenere le batterie nuove e usate fuori dalla portata dei bambini. Consultare immediatamente un medico nel caso in cui si pensa che le batterie siano state ingerite o siano state introdotte nel corpo.

Rischio di perdita di liquido dalle batterie/dagli accumulatori

- Evitare condizioni e temperature estreme che possano ripercuotersi sulle batterie/sugli accumulatori, quali ad esempio la vicinanza a termosifoni o l'irraggiamento solare diretto.
- Evitare il contatto delle sostanze chimiche con la pelle, gli occhi e le mucose in caso di fuoriuscita del liquido dalle batterie/dagli accumulatori! Sciacquare subito le aree colpite con acqua pulita e consultare immediatamente un medico!
- **INDOSSARE GUANTI PROTETTIVI!** Batterie e accumulatori danneggiati o che presentano perdite possono corrodere la pelle in caso di contatto. Pertanto, in questo caso indossare sempre guanti di protezione adatti.
- Nel caso di perdita di liquido delle batterie/degli accumulatori, rimuoverli subito dal prodotto per evitare danneggiamenti.
- Utilizzare solamente batterie/gli accumulatori dello stesso tipo. Non mischiare le batterie/gli accumulatori vecchi con quelli nuovi!
- Rimuovere le batterie/gli accumulatori, quando il prodotto non viene utilizzato a lungo.

Rischio di danneggiamento del prodotto

- Utilizzare esclusivamente il tipo di batterie/di accumulatori indicato!
- Inserire le batterie/gli accumulatori secondo il contrassegno della polarità (+) e

(-) sulla batteria/sull'accumulatore del prodotto.

- Pulire i contatti della batteria/dell'accumulatore e quelli presenti nel vano portabatterie con un panno asciutto e privo di lanugine o un bastoncino cotonato prima dell'inserimento!
- Rimuovere immediatamente le batterie/gli accumulatori esausti dal prodotto.
- È possibile rimuovere il liquido fuoriuscito dalla batteria con un panno asciutto e assorbente.
- Non cortocircuitare i morsetti di collegamento.

Uso

Prima del primo uso

Nota: rimuovere dal prodotto l'intero materiale di imballaggio.

Inserimento delle batterie / Riempimento del prodotto

Nota: il prodotto è adatto al pepe in grani o al sale grosso.

Procedere come segue:

1. Tenere ferma la parte inferiore con contenitore 7 e ruotare la parte superiore 1 in senso orario (vedi fig. A), finché la freccia sulla parte superiore 1 non sia rivolta verso il simbolo 🔓 della parte inferiore con contenitore 7.
2. Rimuovere in seguito la parte superiore 1 da quella inferiore con contenitore 7.
3. Rimuovere la copertura del portabatteria 2. Tenere ferma la parte inferiore con contenitore 7 e ruotare il motore 4 in senso orario (vedi fig. A), finché la freccia sul motore 4 non sia rivolta verso il simbolo 🔓 della parte inferiore con contenitore 7. Estrarre con cautela il motore 4 dalla parte inferiore con il contenitore 7.
4. Inserire 4 batterie nuove del tipo AA 1,5 V ⎓ (corrente continua) (LR6).
   Nota: prestare attenzione alla polarità esatta. Questa viene indicata negli scomparti di batterie.
5. Riempire la parte inferiore con contenitore 7 con pepe in grani o sale grosso. Si otterrà un ottimo risultato, se si riempie la parte inferiore del contenitore 7 fino al 75 %.
6. Inserire nuovamente il motore 4 nella parte inferiore con contenitore 7. Assicurarsi che la cavità contrassegnata da una freccia bianca sia montata sul motore 4 in corrispondenza della relativa sporgenza della parte inferiore con contenitore 7 (vedi fig. B). Tenere ferma la parte inferiore con contenitore 7 e ruotare il motore 4 in senso antiorario (vedi fig. B), finché la freccia sul motore 4 non si trovi rivolta verso il simbolo ● della parte inferiore con contenitore 7.
   Nota: fare attenzione che i contatti 5, 6 si trovino uno sopra l'altro (vedi fig. A).
7. Montare nuovamente la copertura del portabatteria 2 sul motore 4. Posizionare quindi la parte superiore 1 sulla parte inferiore con contenitore 7.
8. Tenere ferma la parte inferiore con contenitore 7 e ruotare la parte superiore 1 in senso antiorario (vedi fig. B), finché la freccia sulla parte superiore 1 non si trovi rivolta verso il simbolo 🔒 della parte inferiore con contenitore 7.

Utilizzo del prodotto

- Prima di utilizzare il prodotto rimuovere il coperchio salva-aroma 8 sul lato inferiore della parte inferiore con contenitore 7 (vedi fig. B).
- Tenere premuto l'interruttore 3 per accendere il prodotto. Contemporaneamente verrà attivata la lampadina 9 situata sulla parte inferiore del prodotto.

Regolare il grado di macinatura

- Girare la vite di aggiustaggio 10 in senso orario, per poter regolare un grado di macinazione più fine (vedi fig. C).
- Girare la vite di aggiustaggio 10 in senso antiorario, per poter regolare un grado di macinazione più grosso (vedi fig. C).

Nota: qualora il macinino, in caso di regolazione molto fine, non girasse più, deve essere scelta una regolazione più grossa. Qualora il macinino continuasse a non girare, esso è eventualmente intasato. Allentare la vite di taratura 10 ed estrarre la macina. Rimuovere i pezzi rimasti incrostati agitando la macina, e in seguito riavviare la vite di regolazione 10.

Pulizia e cura

- Non utilizzare in nessun caso liquidi o detergenti poiché questi danneggerebbero il prodotto.
- Pulire il prodotto solo sulla sua superficie esterna con un panno morbido e asciutto.

Smaltimento

L'imballaggio è composto da materiali ecologici che possono essere smaltiti presso i siti di raccolta locali per il riciclo.

Osservare l'identificazione dei materiali di imballaggio per lo smaltimento differenziato, i quali sono contrassegnati da abbreviazioni (a) e da numeri (b) con il seguente significato: 1–7: plastiche / 20–22: carta e cartone / 80–98: materiali compositi.

E' possibile informarsi circa le possibilità di smaltimento del prodotto usato presso l'amministrazione comunale o cittadina.

Per questioni di tutela ambientale non gettare il prodotto usato tra i rifiuti domestici, ma provvedere invece al suo corretto smaltimento. Presso l'amministrazione competente è possibile ricevere informazioni circa i siti di raccolta e i relativi orari di apertura.

Il prodotto, i suoi accessori e i materiali di imballaggio sono riciclabili e soggetti alla responsabilità estesa del produttore. Per un migliore trattamento dei rifiuti, smaltirli separatamente seguendo i diversi simboli della raccolta differenziata. Il logo Triman è valido solamente per la Francia.

Le batterie / gli accumulatori difettosi o usati devono essere riciclati secondo la direttiva 2006/66/CE e relative modifiche. Smaltire le batterie/gli accumulatori e / o il prodotto presso i punti di raccolta indicati.

Uno smaltimento scorretto delle batterie / gli accumulatori procura danni all'ambiente!

È vietato smaltire le batterie / gli accumulatori con i rifiuti domestici. Possono contenere metalli pesanti nocivi e sono soggetti a smaltimento come rifiuti speciali. I simboli chimici dei metalli pesanti sono i seguenti: Cd = cadmio, Hg = mercurio, Pb = piombo. Consegnare, pertanto, le batterie/gli accumulatori esausti presso un punto di raccolta comunale.

Garanzia

Il prodotto è stato fabbricato accuratamente secondo severe direttive di qualità ed è stato controllato meticolosamente prima della consegna. In caso di difetti di materiale o fabbricazione l'acquirente può far valere diritti legali nei confronti del venditore. La nostra garanzia sotto riportata non costituisce alcun limite ai diritti legali dell'acquirente.

Questo prodotto è garantito per 3 anni con decorrenza dalla data di acquisto. La garanzia decorre dalla data d'acquisto. Conservare lo scontrino originale in un posto sicuro perché questo documento viene richiesto come prova dell'avvenuto acquisto.

Tutti i danni o difetti presenti già al momento dell'acquisto devono essere comunicati subito dopo l'apertura della confezione.

Se entro 3 anni dalla data di acquisto di questo prodotto si rileva un difetto di materiale o di fabbricazione, noi procederemo, a nostra discrezione, alla riparazione o sostituzione gratuite del prodotto o al rimborso del prezzo di acquisto. Un eventuale intervento in garanzia non prolunga né rinnova il periodo di garanzia stesso. Ciò vale anche per le parti sostituite e riparate.

Questa garanzia decade in caso di danneggiamento oppure uso o manutenzione impropri del prodotto.

La prestazione in garanzia vale per difetti del materiale o di fabbricazione. Questa garanzia non si estende a componenti del prodotto esposti a normale logorio, che possono pertanto essere considerati come componenti soggetti a usura (esempio capacità della batteria, calcificazione, lampade, pneumatici, filtri, spazzole...). La garanzia non si estende altresì a danni che si verificano su componenti delicati (esempio interruttori, batterie, parti realizzate in vetro, schermi, accessori vari) nonché danni derivanti dal trasporto o altri incidenti.

Gestione dei casi in garanzia

Per garantire un rapido disbrigo delle proprie pratiche, seguire le istruzioni seguenti:

Per ogni richiesta si prega di conservare lo scontrino e il codice dell'articolo (IAN 451598_2310) come prova d'acquisto.
Il numero d'articolo può essere dedotto dalla targhetta, da un'incisione, dal frontespizio delle istruzioni (in basso a sinistra) oppure dall'adesivo applicato sul retro o sul lato inferiore.
In caso di disfunzioni o avarie, contattare innanzitutto i partner di assistenza elencati di seguito telefonicamente oppure via e-mail.
Si può inviare il prodotto ritenuto difettoso all'indirizzo del centro di assistenza indicato con spedizione esente da affrancatura, completo del documento di acquisto (scontrino) e della descrizione del difetto, specificando anche quando tale difetto si è verificato.

Assistenza

(IT) **Assistenza Italia**
Tel.: 800790789
E-Mail: owim@lidl.it

CE

EU DECLARATION OF CONFORMITY (No. 451598_2310)

IAN: 451598_2310
Identificazione del prodotto: "Silvercrest" Macina sale/pepe elettrico
Numero di modello: HG07849D;HG07849E;HG07849F

L'oggetto della dichiarazione di cui sopra è conforme alla pertinente normativa di armonizzazione dell'Unione:

Direttiva 2006/42/CE
Direttiva 2014/30/EU
Direttiva 2011/65/UE con tutte le relative modifiche

Riferimento alle pertinenti norme armonizzate o riferimenti alle altre specifiche tecniche in relazione alle quali è dichiarata la conformità:

N° / Parti
Direttiva 2006/42/CE
EN 60335-1:2012/A15:2021
EN 60335-2-14:2006/A12:2016
EN 62233:2008
EN ISO 12100:2010
Direttiva 2014/30/EU
EN 55014-1:2017/A11:2020
EN IEC 55014-1:2021
EN 55014-2:1997/A2:2008
EN IEC 55014-2:2021

L'oggetto della dichiarazione di cui sopra è conforme alla direttiva 2011/65/UE del Parlamento europeo e del Consiglio, dell'8 giugno 2011, sulla restrizione dell'uso di determinate sostanze pericolose nelle apparecchiature elettriche ed elettroniche:

N° / Parti
EN IEC 63000:2018

Depositario della documentazione tecnica: OWIM GmbH & Co.KG

Firmato a nome e per conto di:
OWIM GmbH & Co. KG, Stiftsbergstraße 1, 74167 Neckarsulm, Germania
La presente dichiarazione di conformità è rilasciata sotto la sola responsabilità del produttore.

Traduzione della dichiarazione di conformità originale

Neckarsulm	26.02.2024	ppa. Stefan Haensel	ppa. Jens Buchheim
Luogo	Data	Firmatario autorizzato	Firmatario autorizzato

Az alkalmazott piktogramok jelmagyarázata	
⎓	Egyenáram/-feszültség
	Élelmiszer minőségű!
CE	A CE-jelzés a termékre vonatkozó releváns EU-irányelvek betartását jelöli.
■ / □	Biztonsági tudnivalók / Kezelési utasítások
	Gyermekektől távol tárolja.
	Ne dobja tűzbe!
	Ne helyezze be helytelenül!
	Ne deformálja/rongálja meg!
	Ne nyissa fel/szerelje szét!
	Ne használjon egyszerre különböző típusú és márkájú elemeket!
	Ne használjon egyszerre új és használt elemeket!
	Ne töltse!
	Tartsa távol az elemeket víztől és túlzott nedvességtől!
	Ne zárja rövidre!
	Ügyeljen a helyes behelyezésre!

Elektromos só-/borsőrlő

Bevezető

Gratulálunk új termékének vásárlása alkalmából. Ezzel a döntésével vállalatunk értékes terméke mellett döntött. A használati utasítás ezen termék része. A biztonságra, a használatára és a megsemmisítésre vonatkozó fontos tudnivalókat tartalmazza. A termék használata előtt ismerje meg az összes használati és biztonsági tudnivalót. A terméket csak a leírtak szerint és a megadott felhasználási területeken alkalmazza. A termék harmadik személy számára való továbbadása esetén kézbesítse vele annak a teljes dokumentációját is.

Rendeltetésszerű használat

Ez a termék egy elektromos só- és borsőrlő. A termék nem rendeltetésszerű használata nem megengedett és baleseti kockázattal járhat. A gyártó a nem rendeltetésszerű használatból eredő károkért nem vállal felelősséget. A termék nem ipari felhasználásra készült. A termék kizárólag otthoni magánhasználatra készült.

Műszaki adatok

Elemek:	4 x 1,5 V ⎓ AA (LR6), része a szállítmánynak
Névleges feszültség:	6 V ⎓
Névleges áram:	1 A
Kibocsátott hangnyomásszint:	<70 dB(A), K=3 dB(A)

Alkatrészleírás

1 felső rész
2 elemvédő borítás
3 kapcsoló
4 motor
5 érintkező 1
6 érintkező 2
7 tartállyal ellátott alsó rész
8 aromazáró fedél
9 lámpa
10 állítócsavar

Biztonsági tudnivalók

FIGYELMEZTETÉS! ÉLET- ÉS BALESETVESZÉLY KISGYEREKEK ÉS GYEREKEK SZÁMÁRA! Sohase hagyja a gyerekeket felügyelet nélkül a csomagolóanyagokkal. A csomagolóanyagok által fulladásveszély áll fenn durch. A gyerekek gyakran lebecsülik a veszélyeket. Tartsa a gyerekeket a terméktől mindig távol.

FIGYELMEZTETÉS! ÉLETVESZÉLY! Az elemek lenyelhetők, és az életveszélyes lehet. Ha valaki egy elemet lenyelt, azonnal orvoshoz kell fordulni.

- A terméket 8 éves kor feletti gyermekek, valamint korlátozott fizikai, érzékszervi vagy szellemi képességgel élő vagy nem megfelelő tapasztalattal és tudással rendelkező személyek csak felügyelet mellett, illetve a termék biztonságos használatára vonatkozó felvilágosítás és a lehetséges veszélyek megértése után használhatják. A gyermekek nem játszhatnak a termékkel. A tisztítást és az ápolást gyermekek felügyelet nélkül nem végezhetik.
- Ne vegye üzembe a terméket, ha az sérült. A sérült termékek áramütés általi életveszélyt jelentenek!
- Ne tegye ki a terméket
  – extrém hőmérsékletnek,
  – erős vibrációknak,
  – erős mechanikai igénybevételnek,
  – közvetlen napsugárzásnak,
  – nedvességnek.
  Máskülönben a termék károsodása fenyeget.
- Vegye figyelembe, hogy azokra a károkra, amelyeket szakszerűtlen kezelés, a használati utasítás figyelmen kívül hagyása, vagy a feljogosítással nem rendelkező személyek beavatkozása okozott, a garancia nem érvényes.
- Semmiképpen ne szedje szét a terméket. A szakszerűtlen javítások következtében a felhasználó számára jelentős veszélyek állnak fenn. Javításokat csak szakemberekkel végeztessen.
- Mindig tartsa a terméket tisztán.
- Csak borsszemekkel vagy durva szemcsézésű sóval töltse meg a terméket.
- **ÉLELMISZERMINŐSÉGŰ!** Az íz- és illattulajdonságokat a termék nem befolyásolja.

Az elemekre/akkukra vonatkozó biztonsági tudnivalók

- **ÉLETVESZÉLY!** Tartsa távol az elemeket/akkumulátorokat a gyermekektől. Lenyelés esetén azonnal forduljon orvoshoz!
- A lenyelés égési sérülésekhez, puha szövetek perforációjához és halálhoz vezethet. 2 órán belül a lenyelés után súlyos égési sérülések léphetnek fel.
- **ROBBANÁSVESZÉLY!** Soha ne töltse a nem feltölthető elemeket. Az elemeket/akkukat tilos rövidre zárni és/vagy felnyitni. Annak következménye túlhevülés, tűzveszély vagy a kihasadásuk lehet.
- Soha ne dobja az elemeket/akkukat tűzbe vagy vízbe.
- Ne tegye ki az elemeket/akkukat mechanikai terhelésnek!
- **FIGYELMEZTETÉS:** Azonnal ártalmatlanítsa a használt elemeket. Az új és használt elemeket tartsa gyermekektől távol. Ha gyanítja, hogy az elemet lenyelték, vagy hogy az valamely testrészbe került, azonnal keressen fel egy orvost.

Az elemek/akkuk kifolyásának kockázata

- Kerülje a szélsőséges körülményeket és hőmérsékleteket, mint pl. fűtőtestek/közvetlen napsugárzás, amelyek hatással lehetnek az elemekre/akkukra.
- Ha az elemek/akkumulátorok kifolytak, kerülje el bőr, a szemek és a nyálkahártyák vegyszerekkel való érintkezését! Azonnal mossa le az érintett helyet tiszta vízzel és forduljon orvoshoz!
- **VISELJEN VÉDŐKESZTYŰT!** A kifutott, vagy sérült elemek/akkuk a bőrrel érintkezve felmarhatják azt. Ezért ilyen esetben mindenképpen húzzon megfelelő védőkesztyűt.
- Az elem/akku kifolyása esetén távolítsa el azt azonnal a termékből a sérülések elkerülése érdekében.
- Csak azonos típusú elemeket/akkukat használjon! Ne használjon együtt régi és új elemeket/akkukat!
- Távolítsa el az elemeket / akkukat, ha hosszabb ideig nem használja a terméket.

A termék sérülésének veszélye

- Kizárólag a megadott típusú elemeket/akkukat használja.
- Az elemeket/akkut a termék és az elem/akku (+) és (-) polaritás-jelzésének megfelelően helyezze be.
- Behelyezés előtt tisztítsa meg az elem/akkumulátor és az elemrekesz érintkezőit egy száraz, szöszmentes kendővel vagy fültisztító pálcikával!
- A lemerült elemeket/akkukat haladéktalanul távolítsa el a készülékből.
- A kifolyt elemfolyadékokat száraz, jó nedvszívó képességű kendővel távolítsa el.
- Ne zárja rövidre a csatlakozó sorkapcsokat.

Használat

Első használat előtt

Megjegyzés: Távolítsa el az összes csomagolóanyagot a termékről.

Elemek behelyezése/termék feltöltése

Megjegyzés: A termék borsszemek és durva szemcséjű só őrlésére alkalmas.

Az alábbiak szerint járjon el:

1. Fogja meg szorosan a tartállyal 7 ellátott alsó részt és csavarja a felső részt 1 az óramutató járásával ellentétes irányba (lásd az A ábrát), míg a felső részen 1 található nyíl a tartállyal 7 ellátott alsó rész szimbólumára 🔓 nem mutat.
2. Utána távolítsa el a felső részt 1 a tartállyal ellátott alsó részről 7.
3. Távolítsa el az elemvédő borítást 2. Végül tartsa szorosan a tartállyal ellátott alsó részt 7 és csavarja a motort 4 az óramutató járásával megegyező irányba (lásd az A ábra) addig, amíg a motoron 4 található nyíl a tartállyal ellátott alsó rész 7 szimbólumára 🔓 mutat. Húzza le óvatosan a motort 4 a tartállyal ellátott alsó részről 7.
4. Helyezzen be 4 új AA 1,5 V ⎓ (egyenáram) (LR6) típusú elemet.
   Tudnivaló: Eközben figyeljen a helyes polaritásra. Ez az elemrekeszekben jelölve van.
5. Töltse meg az alsó rész tartályát 7 borsszemekkel vagy durva szemcsézésű sóval. Optimális eredményt akkor ér el, ha a tartóedényes alsórészt 7 75 %-ig tölti meg.
6. Helyezze vissza a motort 4 a tartállyal 7 ellátott alsó részre. Ügyeljen arra, hogy a motoron 4 található, fehér nyíllal jelölt mélyedés a tartállyal 7 ellátott alsó rész megfelelő kiugró részére illeszkedjen (lásd a B ábrát). Tartsa szorosan a tartállyal ellátott alsó részt 7 és csavarja a motort 4 az óramutató járásával ellentétes irányba (lásd B ábra) addig, amíg a motoron 4 található nyíl a tartállyal ellátott alsó rész 7 ● szimbólumára mutat.
   Tudnivaló: Figyeljen arra, hogy az érintkezők 5, 6 pontosan egymáson legyenek (lásd az A ábrát).
7. Tegye vissza ismét az elemvédő borítást 2 a motorra 4. Ezután helyezze vissza ismét a felső részt 1 a tartállyal ellátott alsó részre 7.
8. Fogja meg szorosan a tartállyal 7 ellátott alsó részt és csavarja a felső részt 1 az óramutató járásával megegyező irányba (lásd a B ábrát), míg a felső részen 1 található nyíl a tartállyal 7 ellátott alsó rész szimbólumára 🔒 nem mutat.

A termék használata

- A termék használata előtt távolítsa el a alsó tartályos rész 8 aljáról az aromazáró tetőt 7 (lásd B ábra).
- Tartsa nyomva a gombot 3 a termék bekapcsolásához. Ezzel egyidejűleg a termék alján bekapcsol a lámpa 9.

Darálási fokozat beállítása

- Forgassa az állítócsavart 10 az óramutató járásával megegyező irányba a finomabb darálási fokozat beállításához (lásd C ábra).
- Forgassa az állítócsavart 10 az óramutató járásával ellenkező irányba a durvább darálási fokozat beállításához (lásd C ábra).

Utalás: Ha az őrlőmű igen finom beállítás esetén már nem forog, válasszon egy durvább beállítást. Ha az őrlőmű még mindig nem forog, akkor lehet hogy eldugult. Oldja ki a beállító csavart 10 és lazítsa meg az őrlőművet. Oldja ki a beszorult részeket az őrlőmű megrázása által, utána húzza a beállító csavart 10 újra szorosra.

Tisztítás és ápolás

- Ne használjon semmi esetben sem folyadékot vagy tisztítószert, mert ezek a terméket károsíthatják.
- A terméket csak kívülről puha, száraz kendővel tisztítsa meg.

Mentesítés

A csomagolás környezetbarát anyagokból készült, amelyeket a helyi újrahasznosító helyeken adhat le ártalmatlanítás céljából.

A hulladék elkülönítéséhez vegye figyelembe a csomagolóanyagon található jelzéseket. Ezek rövidítéseket (a) és számokat (b) tartalmaznak a következő jelentéssel: 1–7: műanyagok / 20–22: papír és karton / 80–98: kötőanyagok.

A kiszolgált termék megsemmisítési lehetőségeiről lakóhelye illetékes önkormányzatánál tájékozódhat.

A környezete érdekében, ne dobja a kiszolgált terméket a háztartási szemétbe, hanem adja le szakszerű ártalmatlanításra. A gyűjtőhelyekről és azok nyitvatartási idejéről az illetékes önkormányzatnál tájékozódhat.

A termék, beleértve a tartozékokat és a csomagolóanyagokat is, újrahasznosítható, és a gyártó kiterjesztett felelőssége alá tartozik. A jobb hulladékkezelés érdekében az ábrán látható információk (szortírozási információk) alapján külön ártalmatlanítsa őket. A Triman-logó csak Franciaországra vonatkozik.

A hibás vagy elhasznált elemeket / akkukat a 2006/66/EK irányelv és módosításai értelmében újra kell hasznosítani. Szolgáltassa vissza az elemeket / akkukat és / vagy a terméket az ajánlott gyűjtőállomásokon keresztül.

Környezeti károk az elemek / akkuk hibás megsemmisítése következtében!

Az elemeket / akkukat nem szabad a háziszemétbe dobni. Mérgező hatású nehézfémeket tartalmazhatnak és ezért különleges kezelést igénylő hulladéknak számítanak. A nehézfémek vegyjelei a következők: Cd = kadmium, Hg = higany, Pb = ólom. Ezért az elhasznált elemeket / akkukat egy közösségi gyűjtőhelyen adja le.

Garancia

A terméket gondosan, szigorú minőségi előírások betartásával gyártottuk, és a szállítás előtt gondosan ellenőriztük. Anyag- vagy gyártási hibák esetén a termék eladójával szemben törvényes jogok illetik meg. Az Ön törvényes jogait az általunk alább meghatározott garancia semmilyen módon nem korlátozza.

Erre a termékre 3 év garanciát adunk a vásárlás dátumától számítva. A garancia idő a vásárlás dátumával kezdődik. Biztonságos helyen őrizze meg az eredeti vásárlói bizonylatot, mert ez a dokumentum szükséges a vásárlás bizonyításához.

A vásárláskor fennálló károkat és hiányosságokat a termék kicsomagolása után haladéktalanul jelezze.

Ha ezen a terméken a vásárlástól számított 3 éven belül anyag- vagy gyártási hibát észlel, választásunk szerint ingyenesen megjavítjuk vagy kicseréljük a terméket. A garancia idő nem hosszabbodik meg a helyette nyújtott szavatossági igény által. Ez a kicserélt vagy javított alkatrészekre is érvényes.

A garancia megszűnik, ha a terméket megrongálták, ill. nem szakszerűen kezelték vagy végezték a karbantartást.

A garancia az anyag- és gyártási hibákra vonatkozik. Ez a garancia nem terjed ki azokra a termékalkatrészekre, amelyek normál kopásnak vannak kitéve, és ezért gyorsan kopó alkatrésznek minősülnek (pl. elemekre, akkumulátorokra, tömlőkre, tintapatronokra), illetve a törékeny alkatrészek sérülésére, pl. kapcsolókra vagy üveg alkatrészekre.

Garanciális ügyek lebonyolítása

Ügyének gyors elintézhetősége céljából, kérjük kövesse az alábbi útmutatást:

Kérjük, kérdések esetére készítse elő a pénztárblokkot és a cikkszámot (IAN 451598_2310) a vásárlás tényének az igazolására.
Kéjük, hogy a cikkszámot olvassa le a típustábláról, a gravírozásból, az Útmutató címoldaláról (balra lent), illetve a hátoldalon, vagy a termék alján található matricáról.
Amennyiben működési hibák, vagy egyéb hiányosság lépne fel, először is vegye fel a kapcsolatot a következőkben megnevezett szervizek egyikével telefonon, vagy e-mailen.
A hibásnak ítélt terméket ezután a vásárlást igazoló blokk, valamint a hiba leírásának és keletkezési idejének mellékelésével díjmentesen postázhatja az Önnel közölt szervizcímre.

Szerviz

(HU) **Szerviz Magyarország**
Tel.: 0680021536
E-mail: owim@lidl.hu

CE

EU DECLARATION OF CONFORMITY (No. 451598_2310)

IAN: 451598_2310
Termékazonosító: "Silvercrest" Elektromos só-/borsőrlő
Típusszám: HG07849D;HG07849E;HG07849F

A fent ismertetett nyilatkozat tárgya megfelel a vonatkozó uniós harmonizációs jogszabálynak:

2006/42/EK irányelve
2014/30/EU irányelve
2011/65/EU irányelve az összes kapcsolódó

Az alkalmazott harmonizált szabványokra hivatkozás vagy az azokra az egyéb műszaki leírásokra való hivatkozás, amelyekkel kapcsolatban megfelelőségi nyilatkozatot tettek:

Szám / vonatkozó részek
2006/42/EK irányelve
EN 60335-1:2012/A15:2021
EN 60335-2-14:2006/A12:2016
EN 62233:2008
EN ISO 12100:2010
2014/30/EU irányelve
EN 55014-1:2017/A11:2020
EN IEC 55014-1:2021
EN 55014-2:1997/A2:2008
EN IEC 55014-2:2021

A fent ismertetett nyilatkozat tárgya megfelel az egyes veszélyes anyagok elektromos és elektronikus berendezésekben való alkalmazásának korlátozásáról szóló, 2011. június 8-i 2011/65 / EU európai parlamenti és tanácsi irányelvnek:

Szám / vonatkozó részek
EN IEC 63000:2018

A műszaki dokumentáció tulajdonosa: OWIM GmbH & Co.KG

A nyilatkozatot a nevében és megbízásában írták alá:
OWIM GmbH & Co. KG, Stiftsbergstraße 1, 74167 Neckarsulm, Németország
A jelen megfelelőségi nyilatkozatot a gyártó kizárólagos felelősségére bocsátják ki.

Az eredeti megfelelőségi nyilakozat fordítása

Neckarsulm	26.02.2024	ppa. Stefan Haensel	ppa. Jens Buchheim
Hely	Dátum	meghatalmazott aláíró	meghatalmazott aláíró

PDF ONLINE
www.lidl-service.com

OWIM GmbH & Co. KG
Stiftsbergstraße 1
74167 Neckarsulm
GERMANY

Model no.: HG07849D/HG07849E/HG07849F
Version: 05/2024

Stand der Informationen · Last Information Update · Version des informations · Stand van de informatie · Stan informacji · Stav informací · Stav informácií · Estado de las informaciones · Tilstand af information · Versione delle informazioni · Információk állása: 03/2024 · Ident.-No.: HG07849D/E/F032024-8