PARKSIDE®



PDF ONLINE
parkside-diy.com

TROLLEY

(GB) (IE) (NI)
TROLLEY
User manual

(IT) (CH)
CARRELLO DI TRASPORTO
Istruzioni per l'uso

(DE) (AT) (CH)
TRANSPORTKARRE
Bedienungsanleitung

(ES)
CARRO DE TRANSPORTE
Manual de usuario

(FR) (CH)
CHARIOT DE TRANSPORT
Mode d'emploi

(PT)
CARRINHO DE TRANSPORTE
Manual do utilizador

IAN 521188_2601

(GB) (IE) (NI) (DE) (AT)
(FR) (IT) (CH) (ES) (PT)

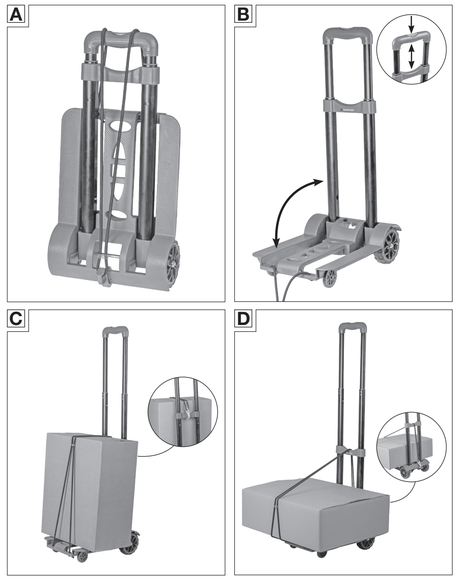

1. Introduction

Congratulations on the purchase of your new product. You have purchased a high quality product. Familiarise yourself with the product before using it for the first time. Please read the accompanying user manual and safety instructions carefully. Use the product only as described and for the specified purposes. Keep this manual in a safe place. Please hand over all documents when giving the product to others.

2. Scope of use

This product is intended exclusively for private use in the hobby and do-it-yourself sector for the following purposes:

- for transporting goods

Other uses or modifications to the product are considered improper and may result in injury and / or damage to the product. The manufacturer shall not be responsible for damages caused by improper use. The product is not intended for commercial use.

3. Symbols used

The following symbols and signal words are on the product or on the packaging.

Read the user manual.

The "GS" symbol stands for verified safety. Products that are marked with this symbol meet the requirements of the German product safety law (ProdSG).

The model name on the trolley is a combination of letters and numbers:

WWS-UT50-H01 = Trolley

4. Safety instructions

Caution!

- **Please read the manual carefully before initial use and keep it safely for reference purposes!**
- **Do not use over sharp corners and edges!**
- **Should not be used for lifting loads!**
- **Caution! Do not use damaged fixing strap.**
- **Tighten the fixing strap firmly, but do not overload it.** *If the strap is overloaded, it can tear and snap back dangerously!*
- **In addition, secure parts having large surface areas against wind load!**
- **Harnesses are particularly suitable for tying down fluttering tarpaulins.**
- **The fixing strap must not be used to secure heavy or large (wind-proof) loads!**
- **Only use the product to secure light parts.**
- **Do not stretch the fixing strap beyond the maximum useful length of 125 cm!**
- **Keep out of reach of children!**
- **Keep eyes, face and unprotected areas of the body away from possible snap back range!**
- **Pay attention to additional forces (wind, brakes, buoyancy forces).**
- **Fixing strap is not intended for attachment and securing of loads to vehicles by itself!**
- **Check if the product is in good condition each time before using it.**
- **If any damage is noticed, the product should no longer be used.**
- **If the product does not work properly or is damaged, get it inspected and repaired immediately by customer service.**
- **Do not knot several elastic fixing straps together.**
- **Never load the product with more than 50 kg.**
- **Do not use the product if it has been overloaded. This might have caused damage which may not be visible immediately.**
- **Only use the product on flat level surfaces, not on stairs or sloping areas.**

5. Technical data

Load capacity	max. 50 kg
Dimensions unfolded	335 x 250 x 960 mm
Dimensions folded	495 x 250 x 110 mm
Contact area	230 x 250 mm
Wheels	100 x 30 mm
Permissible tensile force F_{zul}	294 N
Total length at F_{zul}	125 cm

6. Maintenance and cleaning

- Check if all screw connections are sufficiently tight at regular intervals and, if necessary, tighten all screw connections.
- Clean the product with a dry lint cloth.
- Do not use corrosive or aggressive cleaning agents for cleaning, as they can damage the product.

7. Transport and storage

- Protect the trolley from impact and vibrations during transport.
- Fold it before transport.
- Store the product in a clean and dry place without direct sunlight.

8. Disposal

Dispose of packaging separately.

Dispose of card and paper in waste paper, plastic at collection points.

For options for disposal of the used product please contact your municipal or city administration.

9. Warranty

Warranty provided by Walter Werkzeuge Salzburg GmbH

Dear customer,

This device comes with a 3 year warranty from the date of purchase. In case of defects in the product you may be entitled to legal claims against the seller of the product. These legal claims are not restricted by the following warranty.

Conditions of warranty

The warranty period begins with the date of purchase. Please preserve the original sales receipt. This document is required as proof of purchase. If a material or fabrication defect occur in this product within three years from the date of purchase, the product shall be repaired or replaced free of cost at our discretion. Within the three year period the warranty requires the defective product and the purchase document (sales receipt) to be provided with a brief written description of where the defect lies and when it occurred.

If the defect is covered by our warranty, the repaired product or a new product shall be returned to you. A new warranty period does not begin with the repair or exchange of the product.

Warranty period and legal claims based on defects

The warranty period is not extended by the warranty. This also applies to replaced and repaired parts. Any damages and defects that may exist at the time of purchase must be notified immediately after removal from packaging. Any repairs arising after the expiry of the warranty period are chargeable.

Scope of the warranty

The device has been manufactured according to strict quality guidelines and tested diligently before delivery. The warranty applies to material or fabrication defects. This warranty does not cover product parts that are subject to normal wear and tear and therefore can be considered as parts subject to wear and tear or for the damage to fragile parts, e.g switch, batteries or those made of glass.

This warranty is void if the product is damaged, not used or maintained properly. All the instructions provided in the operating manual must be followed exactly for proper use of the product. The purpose of use and actions which are advised or warned against must necessarily be avoided.

The product is intended solely for private use and not for professional use. The warranty is void in case of misuse or improper handling, use of force and changes that have not been carried out by our authorised service centre.

Processing a warranty case

To ensure quick processing of your issue, please follow the below instructions:

- Please be ready with the sales receipt and the product number (e.g. IAN 12345) as proof or purchase for all queries.
- You can refer the product number from the type label, an engraving, on the cover sheet of your operating instructions (below left) or as sticker on the back or lower side.
- If functional or other defects occur, first **call** or **email** the following service department.
- You can then send a product recorded as defective postage free along with the sales receipt and information about where the defect lies and when it has occurred, to the service centre address provided to you.

This and many other manuals, product videos and software can be downloaded at www.lidl-service.com

10. Service

(GB) (IE) (NI)
WALTER Service Centre
E-Mail: service@walteronline.com
Tel.: 00800 925 837 88
IAN 521188_2601

Supplier:

Please note that the following address is not a service centre address. Please contact the above-mentioned service centre first.
Walter Werkzeuge Salzburg GmbH
Gewerbeparkstr. 9, 5081 Anif, Austria

(GB) (IE) (NI)

1. Einleitung

Wir beglückwünschen Sie zum Kauf Ihres neuen Produkts. Sie haben sich damit für ein hochwertiges Produkt entschieden. Machen Sie sich vor der ersten Inbetriebnahme mit dem Produkt vertraut. Lesen Sie hierzu aufmerksam die nachfolgende Bedienungsanleitung und die Sicherheitshinweise. Benutzen Sie das Produkt nur wie beschrieben und für die angegebenen Einsatzbereiche. Bewahren Sie diese Anleitung an einem sicheren Ort auf. Händigen Sie alle Unterlagen bei Weitergabe des Produktes an Dritte mit aus.

2. Bestimmungsgemäße Verwendung

Dieses Produkt ist ausschließlich für den Privatgebrauch im Hobby und Do-It-Yourself Bereich für folgende Zwecke bestimmt:

- zum Transport von Gütern

Andere Verwendungen oder Veränderungen des Produkts gelten als nicht bestimmungsgemäß und können Verletzungsgefahren und / oder Beschädigungen des Produkts nach sich ziehen. Für aus bestimmungswidriger Verwendung entstandene Verletzungen oder Schäden übernimmt der Hersteller keine Haftung. Das Produkt ist nicht für den gewerblichen Einsatz bestimmt.

3. Verwendete Symbole

Die folgenden Symbole und Signalworte werden auf dem Produkt oder auf der Verpackung verwendet.

Bedienungsanleitung lesen.

Das Symbol „GS" steht für geprüfte Sicherheit. Produkte, die mit diesem Zeichen gekennzeichnet sind, entsprechen den Anforderungen des deutschen Produktsicherheitsgesetzes (ProdSG).

Die Modellbezeichnung auf der Transportkarre ist eine Kombination aus Buchstaben und Ziffern.

WWS-UT50-H01 = Transportkarre

4. Sicherheitshinweise

Warnung!

- **Vor dem ersten Gebrauch bitte die Anleitung sorgfältig lesen und für Nachschlagezwecke aufbewahren!**
- **Nicht über scharfe Ecken und Kanten führen!**
- **Darf nicht zum Heben von Lasten verwendet werden!**
- **Achtung! Beschädigtes Fixierband nicht verwenden.**
- **Fixierband fest anziehen, jedoch nicht überlasten.** *Bei Überbeanspruchung des Bandes kann dieses reißen und gefährlich zurückschlagen!*
- **Großflächige Teile gegen Windlast zusätzlich sichern!**
- **Gepäckspinnen und –arme sind besonders zum Schnüren flatternder Planen geeignet.**
- **Das Fixierband darf nicht zur Sicherung schwerer oder großer (windfester) Lasten verwendet werden!**
- **Verwenden Sie das Produkt nur zu Befestigung von leichten Teilen.**
- **Dehnen Sie das Fixierband nicht über die maximale Nutzlänge von 125 cm hinaus!**
- **Darf nicht in die Hände von Kindern gelangen!**
- **Halten Sie Augen, Gesicht und ungeschützte Körperbereiche von dem möglichen Rückfederweg entfernt!**
- **Achten Sie auf Zusatzkräfte (Wind, Bremsen, Auftriebskräfte).**
- **Fixierband ist nicht zum alleinigen Befestigen und Sichern von Lasten an Fahrzeugen bestimmt!**
- **Kontrollieren Sie das Produkt vor jedem Gebrauch auf einwandfreien Zustand.**
- **Sollten Schäden festgestellt werden, darf das Produkt nicht mehr verwendet werden.**
- **Lassen Sie das Produkt, wenn es nicht einwandfrei funktioniert oder beschädigt wurde, sofort vom Kundendienst untersuchen und reparieren.**
- **Knoten Sie nicht mehrere elastische Fixierbänder zusammen.**
- **Belasten Sie das Produkt niemals mit einer höheren Traglast als 50 kg.**
- **Verwenden Sie das Produkt nicht mehr, wenn es überladen wurde. Dadurch könnten nicht sofort sichtbare Schäden aufgetreten sein.**
- **Verwenden Sie das Produkt nur auf glatten, ebenen Flächen, nicht auf Treppen oder abschüssigem Gelände.**

5. Technische Daten

Ladekapazität	max. 50 kg
Maße aufgeklappt	335 x 250 x 960 mm
Maße eingeklappt	495 x 250 x 110 mm
Auflagefläche	230 x 250 mm
Rollen	100 x 30 mm
Zulässige Zugkraft F_{zul}	294 N
Gesamtlänge bei F_{zul}	125 cm

6. Wartung und Reinigung

- Prüfen Sie in regelmäßigen Abständen, ob alle Schraubverbindungen ausreichend fest angezogen sind und ziehen Sie ggf. alle Schraubverbindungen nach.
- Reinigen Sie das Produkt mit einem trockenen, fusselfreien Tuch.
- Verwenden Sie zur Reinigung keinesfalls ätzende oder aggressive Reinigungsmittel, da sie das Produkt beschädigen können.

7. Transport und Lagerung

- Transportieren Sie die Transportkarre vor Stößen und Vibrationen geschützt.
- Klappen Sie das Produkt vor dem Transport zusammen.
- Lagern Sie das Produkt an einem sauberen, trockenen Ort ohne direkte Sonneneinstrahlung

8. Entsorgung

Entsorgen Sie die Verpackung sortenrein.

Geben Sie Pappe und Karton zum Altpapier, Folien in die Wertstoff-Sammlung.

Möglichkeiten zur Entsorgung des ausgedienten Produkts erfahren Sie bei Ihrer Gemeinde- oder Stadtverwaltung.

9. Garantie

Garantie der Firma Walter Werkzeuge Salzburg GmbH

Sehr geehrte Kundin, sehr geehrter Kunde,

Sie erhalten auf dieses Produkt 3 Jahre Garantie ab Kaufdatum. Im Falle von Mängeln dieses Produkts stehen Ihnen gegen den Verkäufer des Produkts gesetzliche Rechte zu. Diese gesetzlichen Rechte werden durch unsere im Folgenden dargestellte Garantie nicht eingeschränkt.

Garantiebedingungen

Die Garantiefrist beginnt mit dem Kaufdatum. Bitte bewahren Sie den Originalkassenbon gut auf. Diese Unterlage wird als Nachweis für den Kauf benötigt. Tritt innerhalb von drei Jahren ab dem Kaufdatum dieses Produkts ein Material oder Fabrikationsfehler auf, wird das Produkt von uns – nach unserer Wahl – für Sie kostenlos repariert oder ersetzt. Diese Garantieleistung setzt voraus, dass innhalb der Drei-Jahres-Frist das defekte Produkt und der Kaufbeleg (Kassenbon) vorgelegt und schriftlich kurz beschrieben wird, worin der Mangel besteht und wann er aufgetreten ist.

Wenn der Defekt von unserer Garantie gedeckt ist, erhalten Sie das reparierte oder ein neues Produkt zurück. Mit Reparatur oder Austausch des Produkts beginnt kein neuer Garantiezeitraum.

Garantiezeit und gesetzliche Mängelansprüche

Die Garantiezeit wird durch die Gewährleistung nicht verlängert. Dies gilt auch für ersetzte und reparierte Teile. Eventuell schon beim Kauf vorhandene Schäden und Mängel müssen sofort nach dem Auspacken gemeldet werden. Nach Ablauf der Garantiezeit anfallende Reparaturen sind kostenpflichtig.

Garantieumfang

Das Produkt wurde nach strengen Qualitätsrichtlinien sorgfältig produziert und vor Anlieferung gewissenhaft geprüft. Die Garantieleistung gilt für Material- oder Fabrikationsfehler. Diese Garantie erstreckt sich nicht auf Produktteile, die normaler Abnutzung ausgesetzt sind und daher als Verschleißteile angesehen werden können oder für Beschädigungen an zerbrechlichen Teilen, z. B. Schalter, Akkus oder die aus Glas gefertigt sind.

Diese Garantie verfällt, wenn das Produkt beschädigt, nicht sachgemäß benutzt oder gewartet wurde. Für eine sachgemäße Benutzung des Produkts sind alle in der Bedienungsanleitung aufgeführten Anweisungen genau einzuhalten. Verwendungszwecke und Handlungen, von denen in der Bedienungsanleitung abgeraten oder vor denen gewarnt wird, sind unbedingt zu vermeiden. Das Produkt ist lediglich für den privaten und nicht für den gewerblichen Gebrauch bestimmt. Bei missbräuchlicher und unsachgemäßer Behandlung, Gewaltanwendung und bei Eingriffen, die nicht von unserer autorisierten Serviceniederlassung vorgenommen wurden, erlischt die Garantie.

Abwicklung im Garantiefall

Um eine schnelle Bearbeitung Ihres Anliegens zu gewährleisten, folgen Sie bitte den folgenden Hinweisen:

- Bitte halten Sie für alle Anfragen den Kassenbon und die Artikelnummer (z. B. IAN 12345) als Nachweis für den Kauf bereit.
- Die Artikelnummer entnehmen Sie bitte dem Typenschild, einer Gravur, auf dem Titelblatt Ihrer Bedienungsanleitung (unten links) oder als Aufkleber auf der Rück oder Unterseite.
- Sollten Funktionsfehler oder sonstige Mängel auftreten, kontaktieren Sie zunächst die nachfolgend benannte Serviceabteilung **telefonisch** oder per **E-Mail**.
- Ein als defekt erfasstes Produkt können Sie dann unter Beifügung des Kaufbelegs (Kassenbon) und der Angabe, worin der Mangel besteht und wann er aufgetreten ist, für Sie portofrei an die Ihnen mitgeteilte Serviceanschrift übersenden.

Auf www.lidl-service.com können Sie diese und viele weitere Handbücher, Produktvideos und Software herunterladen.

10. Service

(DE)
WALTER Werkzeuge Salzburg GmbH
E-Mail: service@walteronline.com
Tel.: 00800 925 837 88
IAN 521188_2601

(AT)
WALTER Werkzeuge Salzburg GmbH
E-Mail: service@walteronline.com
Tel.: 00800 925 837 88
IAN 521188_2601

(CH)
WALTER Service Centre Switzerland
E-Mail: service@walteronline.com
Tel.: 00800 925 837 88
IAN 521188_2601

Lieferant
Bitte beachten Sie, dass die folgende Anschrift keine Serviceanschrift ist. Kontaktieren Sie zunächst die oben benannte Servicestelle.

Walter Werkzeuge Salzburg GmbH
Gewerbeparkstr. 9, 5081 Anif, Österreich

(DE) (AT) (CH)

1. Einleitung

Wir beglückwünschen Sie zum Kauf Ihres neuen Produkts. Sie haben sich damit für ein hochwertiges Produkt entschieden. Machen Sie sich vor der ersten Inbetriebnahme mit dem Produkt vertraut. Lesen Sie hierzu aufmerksam die nachfolgende Bedienungsanleitung und die Sicherheitshinweise. Benutzen Sie das Produkt nur wie beschrieben und für die angegebenen Einsatzbereiche. Bewahren Sie diese Anleitung an einem sicheren Ort auf. Händigen Sie alle Unterlagen bei Weitergabe des Produktes an Dritte mit aus.

2. Bestimmungsgemäße Verwendung

Dieses Produkt ist ausschließlich für den Privatgebrauch im Hobby und Do-It-Yourself Bereich für folgende Zwecke bestimmt:

- zum Transport von Gütern

Andere Verwendungen oder Veränderungen des Produkts gelten als nicht bestimmungsgemäß und können Verletzungsgefahren und / oder Beschädigungen des Produkts nach sich ziehen. Für aus bestimmungswidriger Verwendung entstandene Verletzungen oder Schäden übernimmt der Hersteller keine Haftung. Das Produkt ist nicht für den gewerblichen Einsatz bestimmt.

3. Verwendete Symbole

Die folgenden Symbole und Signalworte werden auf dem Produkt oder auf der Verpackung verwendet.

Bedienungsanleitung lesen.

Das Symbol „GS" steht für geprüfte Sicherheit. Produkte, die mit diesem Zeichen gekennzeichnet sind, entsprechen den Anforderungen des deutschen Produktsicherheitsgesetzes (ProdSG).

Die Modellbezeichnung auf der Transportkarre ist eine Kombination aus Buchstaben und Ziffern.

WWS-UT50-H01 = Transportkarre

4. Sicherheitshinweise

Warnung!

- **Vor dem ersten Gebrauch bitte die Anleitung sorgfältig lesen und für Nachschlagezwecke aufbewahren!**
- **Nicht über scharfe Ecken und Kanten führen!**
- **Darf nicht zum Heben von Lasten verwendet werden!**
- **Achtung! Beschädigtes Fixierband nicht verwenden.**
- **Fixierband fest anziehen, jedoch nicht überlasten.** *Bei Überbeanspruchung des Bandes kann dieses reißen und gefährlich zurückschlagen!*
- **Großflächige Teile gegen Windlast zusätzlich sichern!**
- **Gepäckspinnen und –arme sind besonders zum Schnüren flatternder Planen geeignet.**
- **Das Fixierband darf nicht zur Sicherung schwerer oder großer (windfester) Lasten verwendet werden!**
- **Verwenden Sie das Produkt nur zu Befestigung von leichten Teilen.**
- **Dehnen Sie das Fixierband nicht über die maximale Nutzlänge von 125 cm hinaus!**
- **Darf nicht in die Hände von Kindern gelangen!**
- **Halten Sie Augen, Gesicht und ungeschützte Körperbereiche von dem möglichen Rückfederweg entfernt!**
- **Achten Sie auf Zusatzkräfte (Wind, Bremsen, Auftriebskräfte).**
- **Fixierband ist nicht zum alleinigen Befestigen und Sichern von Lasten an Fahrzeugen bestimmt!**
- **Kontrollieren Sie das Produkt vor jedem Gebrauch auf einwandfreien Zustand.**
- **Sollten Schäden festgestellt werden, darf das Produkt nicht mehr verwendet werden.**
- **Lassen Sie das Produkt, wenn es nicht einwandfrei funktioniert oder beschädigt wurde, sofort vom Kundendienst untersuchen und reparieren.**
- **Knoten Sie nicht mehrere elastische Fixierbänder zusammen.**
- **Belasten Sie das Produkt niemals mit einer höheren Traglast als 50 kg.**
- **Verwenden Sie das Produkt nicht mehr, wenn es überladen wurde. Dadurch könnten nicht sofort sichtbare Schäden aufgetreten sein.**
- **Verwenden Sie das Produkt nur auf glatten, ebenen Flächen, nicht auf Treppen oder abschüssigem Gelände.**

5. Technische Daten

Ladekapazität	max. 50 kg
Maße aufgeklappt	335 x 250 x 960 mm
Maße eingeklappt	495 x 250 x 110 mm
Auflagefläche	230 x 250 mm
Rollen	100 x 30 mm
Zulässige Zugkraft F_{zul}	294 N
Gesamtlänge bei F_{zul}	125 cm

6. Wartung und Reinigung

- Prüfen Sie in regelmäßigen Abständen, ob alle Schraubverbindungen ausreichend fest angezogen sind und ziehen Sie ggf. alle Schraubverbindungen nach.
- Reinigen Sie das Produkt mit einem trockenen, fusselfreien Tuch.
- Verwenden Sie zur Reinigung keinesfalls ätzende oder aggressive Reinigungsmittel, da sie das Produkt beschädigen können.

7. Transport und Lagerung

- Transportieren Sie die Transportkarre vor Stößen und Vibrationen geschützt.
- Klappen Sie das Produkt vor dem Transport zusammen.
- Lagern Sie das Produkt an einem sauberen, trockenen Ort ohne direkte Sonneneinstrahlung

8. Entsorgung

Entsorgen Sie die Verpackung sortenrein.

Geben Sie Pappe und Karton zum Altpapier, Folien in die Wertstoff-Sammlung.

Möglichkeiten zur Entsorgung des ausgedienten Produkts erfahren Sie bei Ihrer Gemeinde- oder Stadtverwaltung.

9. Garantie

Garantie der Firma Walter Werkzeuge Salzburg GmbH

Sehr geehrte Kundin, sehr geehrter Kunde,

Sie erhalten auf dieses Produkt 3 Jahre Garantie ab Kaufdatum. Im Falle von Mängeln dieses Produkts stehen Ihnen gegen den Verkäufer des Produkts gesetzliche Rechte zu. Diese gesetzlichen Rechte werden durch unsere im Folgenden dargestellte Garantie nicht eingeschränkt.

Garantiebedingungen

Die Garantiefrist beginnt mit dem Kaufdatum. Bitte bewahren Sie den Originalkassenbon gut auf. Diese Unterlage wird als Nachweis für den Kauf benötigt. Tritt innerhalb von drei Jahren ab dem Kaufdatum dieses Produkts ein Material oder Fabrikationsfehler auf, wird das Produkt von uns – nach unserer Wahl – für Sie kostenlos repariert oder ersetzt. Diese Garantieleistung setzt voraus, dass innhalb der Drei-Jahres-Frist das defekte Produkt und der Kaufbeleg (Kassenbon) vorgelegt und schriftlich kurz beschrieben wird, worin der Mangel besteht und wann er aufgetreten ist.

Wenn der Defekt von unserer Garantie gedeckt ist, erhalten Sie das reparierte oder ein neues Produkt zurück. Mit Reparatur oder Austausch des Produkts beginnt kein neuer Garantiezeitraum.

Garantiezeit und gesetzliche Mängelansprüche

Die Garantiezeit wird durch die Gewährleistung nicht verlängert. Dies gilt auch für ersetzte und reparierte Teile. Eventuell schon beim Kauf vorhandene Schäden und Mängel müssen sofort nach dem Auspacken gemeldet werden. Nach Ablauf der Garantiezeit anfallende Reparaturen sind kostenpflichtig.

Garantieumfang

Das Produkt wurde nach strengen Qualitätsrichtlinien sorgfältig produziert und vor Anlieferung gewissenhaft geprüft. Die Garantieleistung gilt für Material- oder Fabrikationsfehler. Diese Garantie erstreckt sich nicht auf Produktteile, die normaler Abnutzung ausgesetzt sind und daher als Verschleißteile angesehen werden können oder für Beschädigungen an zerbrechlichen Teilen, z. B. Schalter, Akkus oder die aus Glas gefertigt sind.

Diese Garantie verfällt, wenn das Produkt beschädigt, nicht sachgemäß benutzt oder gewartet wurde. Für eine sachgemäße Benutzung des Produkts sind alle in der Bedienungsanleitung aufgeführten Anweisungen genau einzuhalten. Verwendungszwecke und Handlungen, von denen in der Bedienungsanleitung abgeraten oder vor denen gewarnt wird, sind unbedingt zu vermeiden. Das Produkt ist lediglich für den privaten und nicht für den gewerblichen Gebrauch bestimmt. Bei missbräuchlicher und unsachgemäßer Behandlung, Gewaltanwendung und bei Eingriffen, die nicht von unserer autorisierten Serviceniederlassung vorgenommen wurden, erlischt die Garantie.

Abwicklung im Garantiefall

Um eine schnelle Bearbeitung Ihres Anliegens zu gewährleisten, folgen Sie bitte den folgenden Hinweisen:

- Bitte halten Sie für alle Anfragen den Kassenbon und die Artikelnummer (z. B. IAN 12345) als Nachweis für den Kauf bereit.
- Die Artikelnummer entnehmen Sie bitte dem Typenschild, einer Gravur, auf dem Titelblatt Ihrer Bedienungsanleitung (unten links) oder als Aufkleber auf der Rück oder Unterseite.
- Sollten Funktionsfehler oder sonstige Mängel auftreten, kontaktieren Sie zunächst die nachfolgend benannte Serviceabteilung **telefonisch** oder per **E-Mail**.
- Ein als defekt erfasstes Produkt können Sie dann unter Beifügung des Kaufbelegs (Kassenbon) und der Angabe, worin der Mangel besteht und wann er aufgetreten ist, für Sie portofrei an die Ihnen mitgeteilte Serviceanschrift übersenden.

Auf www.lidl-service.com können Sie diese und viele weitere Handbücher, Produktvideos und Software herunterladen.

10. Service

(DE)
WALTER Werkzeuge Salzburg GmbH
E-Mail: service@walteronline.com
Tel.: 00800 925 837 88
IAN 521188_2601

(AT)
WALTER Werkzeuge Salzburg GmbH
E-Mail: service@walteronline.com
Tel.: 00800 925 837 88
IAN 521188_2601

(CH)
WALTER Service Centre Switzerland
E-Mail: service@walteronline.com
Tel.: 00800 925 837 88
IAN 521188_2601

Lieferant
Bitte beachten Sie, dass die folgende Anschrift keine Serviceanschrift ist. Kontaktieren Sie zunächst die oben benannte Servicestelle.

Walter Werkzeuge Salzburg GmbH
Gewerbeparkstr. 9, 5081 Anif, Österreich

(DE) (AT) (CH)

1. Introduction

Nous vous félicitons d'avoir acheté votre nouveau produit. Vous avez fait le choix d'un produit de grande qualité. Familiarisez-vous avec le produit avant de l'utiliser pour la première fois. Veuillez pour cela lire attentivement le mode d'emploi suivant et les consignes de sécurité. Utilisez le produit uniquement de la façon décrite et uniquement pour la plage d'utilisation indiquée. Conservez la notice dans un endroit sûr. Remettez l'ensemble de la documentation du produit en cas de transmission de celui-ci à des tiers.

2. Utilisation conforme aux prescriptions

Ce produit est exclusivement conçu pour une utilisation privée pour les loisirs ou le bricolage aux fins suivantes :

- pour le transport de marchandises

Toute autre utilisation ou modification du produit est considérée comme non conforme à l'usage prévu et peut entraîner des risques de blessures et/ou d'endommagement du produit. Le fabricant décline toute responsabilité en cas de blessures ou de dommages résultant d'une utilisation non conforme. Le produit ne convient pas à une utilisation professionnelle.

3. Symboles utilisés

Les symboles et les mots d'avertissement suivants sont utilisés sur le tréteau ou sur l'emballage.

Lire la notice d'utilisation.

Le symbole « GS » signifie sécurité testée (« Geprüfte Sicherheit »). Les produits identifiés par ce symbole répondent aux exigences de la loi allemande sur la sécurité du produit (ProdSG).

La désignation du modèle sur le chariot de transport est une combinaison de lettres et de chiffres.

WWS-UT50-H01 = Chariot de transport

4. Consignes de sécurité

Avertissement !

- **Avant la première utilisation, veuillez lire attentivement les instructions et les conserver à des fins de référence !**
- **Ne pas conduire sur des coins et des bords tranchants !**
- **Ne doit pas être utilisé pour soulever des charges !**
- **Attention ! Ne pas utiliser de sangle de fixation endommagée.**
- **Serrer fermement la sangle de fixation, mais ne pas la surcharger.** *Si la sangle est trop sollicitée, elle peut se déchirer et rebondir dangereusement !*
- **Sécuriser en plus les grandes pièces contre la force du vent !**
- **Les sandows et les bras sont particulièrement adaptés pour ficeler les bâches qui flottent.**
- **La sangle de fixation ne doit pas être utilisée pour sécuriser des charges lourdes ou importantes (résistantes au vent) !**
- **N'utilisez le produit que pour fixer des pièces légères.**
- **N'étirez pas la sangle de fixation au-delà de la longueur utile maximale de 125 cm !**
- **Ne doit pas être laissé à la portée des enfants !**
- **Éloignez les yeux, le visage et les parties du corps non protégées de la course possible du ressort de rappel !**
- **Faites attention aux forces supplémentaires (vent, freinage, forces ascendantes).**
- **La sangle de fixation n'est pas destinée à être utilisée seule pour fixer et sécuriser des charges sur des véhicules !**
- **Contrôlez que le produit est en parfait état avant chaque utilisation.**
- **Si des dommages sont constatés, le produit ne doit plus être utilisé.**
- **Si le produit ne fonctionne pas correctement ou est endommagé, faites-le immédiatement examiner et réparer par le service clientèle.**
- **Ne nouez pas plusieurs sangles de fixation élastiques ensemble.**
- **Ne chargez jamais le produit avec une charge supérieure à 50 kg.**
- **N'utilisez plus le produit s'il a été surchargé. Des dommages non visibles immédiatement pourraient en résulter.**
- **Utilisez le produit uniquement sur des surfaces lisses et plates, et non sur des escaliers ou des terrains en pente.**

5. Caractéristiques techniques

Capacité du magasin	max. 50 kg
Dimensions déplié	335 x 250 x 960 mm
Dimensions replié	495 x 250 x 110 mm
Surface de contact	230 x 250 mm
Roulettes	100 x 30 mm
Force de traction autorisée F_{zul}	294 N
Longueur totale avec F_{zul}	125 cm

6. Entretien et nettoyage

- Vérifiez à intervalles réguliers que tous les raccords vissés sont suffisamment serrés et resserrez tous les raccords vissés si nécessaire.
- Nettoyez le produit avec un chiffon sec et non pelucheux.
- N'utilisez en aucun cas des produits de nettoyage corrosifs ou agressifs pour le nettoyage, car ils pourraient endommager le produit.

7. Transport et stockage

- Transportez le chariot de transport en le protégeant des chocs et des vibrations.
- Repliez-le avant de le transporter.
- Stockez le produit dans un endroit propre et sec, à l'abri de la lumière directe du soleil

8. Élimination

Elimination de l'emballage

Eliminez l'emballage en respectant le tri. Remettez les cartons d'emballage aux vieux papiers et deposez les films au centre de collecte des matieres recyclables.

Elimination de l'chariot de transport

Les appareils usages doivent etre deposes dans un lieu de collecte pour y etre recycles. Ne les eliminez pas avec les ordures menageres. Pour des informations supplementaires, adressez-vous aux autorites competentes.

(GB) (IE) (NI)

(FR) (CH)

9. Garantie (France)

Garantie de la société Walter Werkzeuge Salzburg GmbH

Chère cliente, cher client,

Cet appareil est couvert par une garantie de 3 ans à compter de la date d'achat. En cas de défauts du produit, des droits légaux vous sont conférés vis-à-vis du vendeur. Ces droits légaux ne sont pas limités en raison de notre garantie présentée ci-après.

Conditions de garantie

La garantie débute à la date Ad'achat. Veuillez conserver le ticket de caisse original en lieu sûr. Ce document est nécessaire comme justificatif de l'achat. Si pendant un délai de trois ans à compter de la date d'achat de ce produit, un défaut de matériau ou de fabrication survient, nous réparerons ou remplacerons, à notre choix, gratuitement le produit. Cette garantie implique que l'appareil défectueux et le justificatif de l'achat (ticket de caisse) soient présentés dans le délai de trois ans, accompagnés de la description succincte du défaut et de la date de sa survenance.
Si le défaut est couvert par notre garantie, vous recevez en retour le produit réparé ou un nouveau produit. Une nouvelle période de garantie de débute pas avec la réparation ou le remplacement du produit.

Période de garantie et droits légaux de réclamations

La période de garantie ne sera pas prolongée à la suite d'un recours en garantie. Ceci est également valable pour les pièces remplacées et réparées. Tout endommagement et vice éventuellement décelé au moment de l'achat devra être signalé immédiatement après le déballage. Toute réparation effectuée après la période de garantie fera l'objet d'une facturation.

Étendue de la garantie

L'appareil a été fabriqué soigneusement selon des directives de qualité strictes et scrupuleusement contrôlé avant la livraison. La garantie s'applique aux vices de matériau ou de fabrication. Cette garantie ne couvre pas les éléments du produit soumis à une usure normale et par conséquent aux pièces pouvant être considérées comme des pièces d'usure, ni aux dommages sur des pièces fragiles, par ex. commutateur, accumulateurs ou fabriquées en verre.
La présente garantie devient caduque si le produit a été endommagé, utilisé ou entretenu de manière non conforme. Pour une utilisation conforme du produit, respecter précisément toutes les instructions indiquées dans la notice d'utilisation. Les emplois et opérations déconseillés ou contre-indiqués dans la notice d'utilisation, doivent être absolument évités.
L'appareil est uniquement destiné pour un usage privé et n'est pas adapté à un usage professionnel. En cas de manipulation abusive et inappropriée, d'utilisation de la force ou d'interventions qui n'ont pas été effectuées par notre centre de réparation agréé, la garantie devient caduque.

Article L217-16 du Code de la consommation

Lorsque l'acheteur demande au vendeur, pendant le cours de la garantie commerciale qui lui a été consentie lors de l'acquisition ou de la réparation d'un bien meuble, une remise en état couverte par la garantie, toute période d'immobilisation d'au moins sept jours vient s'ajouter a la durée de la garantie qui restait a courir. Cette période court a compter de la demande d'intervention de l'acheteur ou de la mise a disposition pour réparation du bien en cause, si cette mise a disposition est postérieure a la demande d'intervention.
Indépendamment de la garantie commerciale souscrite, le vendeur reste tenu des défauts de conformité du bien et des vices rédhibitoires dans les conditions prévues aux articles L217-4 a L217-13 du Code de la consommation et aux articles 1641 a 1648 et 2232 du Code Civil.

Article L217-4 du Code de la consommation

Le vendeur livre un bien conforme au contrat et répond des défauts de conformité existant lors de la délivrance.
Il répond également des défauts de conformité résultant de l'emballage, des instructions de montage ou de l'installation lorsque celle-ci a été mise a sa charge par le contrat ou a été réalisée sous sa responsabilité.

Article L217-5 du Code de la consommation

Le bien est conforme au contrat :
1° S'il est propre a l'usage habituellement attendu d'un bien semblable et, le cas échéant :
- s'il correspond a la description donnée par le vendeur et posséder les qualités que celui-ci a présentées a l'acheteur sous forme d'échantillon ou de modele ;
- s'il présente les qualités qu'un acheteur peut légitimement attendre eu égard aux déclarations publiques faites par le vendeur, par le producteur ou par son représentant, notamment dans la publicité ou l'étiquetage ;
2° Ou s'il présente les caractéristiques définies d'un commun accord par les parties ou etre propre a tout usage spécial recherché par l'acheteur, porté a la connaissance du vendeur et que ce dernier a accepté.

Article L217-12 du Code de la consommation

L'action resultant du defaut de conformite se prescrit par deux ans a compter de la delivrance du bien.

Article 1641 du Code civil

Le vendeur est tenu de la garantie a raison des défauts cachés de la chose vendue qui la rendent impropre a l'usage auquel on la destine, ou qui diminuent tellement cet usage que l'acheteur ne l'aurait pas acquise, ou n'en aurait donné qu'un moindre prix, s'il les avait connus.

Article 1648 1er alinea du Code civil

L'action résultant des vices rédhibitoires doit etre intentée par l'acquéreur dans un délai de deux ans a compter de la découverte du vice.

Les pieces détachées indispensables a l'utilisation du produit sont disponibles pendant la durée de la garantie du produit. Prise en charge sous garantie

Pour garantir un traitement rapide de votre demande, veuillez vous conformez SVP aux instructions ci-après :

- Veuillez toujours avoir à disposition votre ticket de caisse ainsi que la référence de l'article (par ex. IAN 12345) attestant de votre achat et à présenter sur demande.
- La référence de l'article se trouve sur la plaquette signalétique, estampée sur la première page de votre notice d'utilisation (en bas à gauche) ou sur un autocollant au verso ou sur la partie inférieure.
- En cas de dysfonctionnement ou de survenance d'un autre défaut, veuillez d'abord contacter par téléphone ou par email le département après-vente indiq

PARKSIDE®



PDF ONLINE
parkside-diy.com

TROLLEY

GB IE NI
TROLLEY
User manual

IT CH
CARRELLO DI TRASPORTO
Istruzioni per l'uso

DE AT CH
TRANSPORTKARRE
Bedienungsanleitung

ES
CARRO DE TRANSPORTE
Manual de usuario

FR CH
CHARIOT DE TRANSPORT
Mode d'emploi

PT
CARRINHO DE TRANSPORTE
Manual do utilizador

IAN 521188_2601

GB IE NI DE AT
FR IT CH ES PT

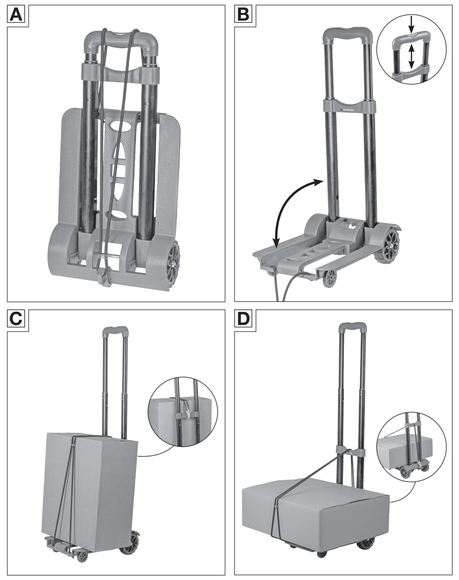

1. Introducción

Enhorabuena por la compra de su nuevo producto. Usted se ha decidido por un producto de alta calidad. Familiarícese con el producto antes de la primera puesta en marcha. Para ello lea atentamente el siguiente manual de instrucciones y las indicaciones de seguridad. Utilice el producto únicamente tal como se describe y para los ámbitos de uso indicados. Conserve estas instrucciones en un lugar seguro. Entregue toda la documentación en caso de traspaso del producto a un tercero.

2. Utilización conforme al uso previsto

Este producto está diseñado exclusivamente para el usuario particular en el ámbito del hobby y de las manualidades para los siguientes fines:

- para el transporte de mercancías

Otros usos o modificaciones del producto se consideran contrarios a la finalidad prevista y pueden acarrear riesgos de lesiones y/o daños al producto. El fabricante no asumirá ninguna responsabilidad por lesiones o daños resultantes de un uso inadecuado. El producto no está pensado para su uso con fines industriales.

3. Símbolos empleados

Los siguientes símbolos y palabras de advertencia se emplean en el producto o en el embalaje.

Lea el manual de instrucciones.

El símbolo «GS» figura por seguridad probada. Los productos que se encuentran señalizados con dicho símbolo satisfacen los requisitos de la ley alemana de seguridad de los productos (ProdSG).

La designación del modelo en el carro de transporte es una combinación de letras y cifras.

WWS-UT50-H01 = Carro de transporte

4. Instrucciones de seguridad

¡Advertencia!

- **¡Lea las instrucciones detenidamente antes del primer uso y guárdelas para futuras consultas!**
- **¡No pasar por encima de esquinas y bordes afilados!**
- **¡No debe emplearse para levantar cargas!**
- **¡Atención! No utilice cuerda de fijación dañada.**
- **Apretar firmemente la cuerda de fijación, pero sin sobrecargarla.** *¡Un esfuerzo excesivo de la cuerda podría provocar su desgarro y un peligroso golpe de rebote!*
- **¡Asegurar las piezas grandes adicionalmente contra la carga del viento!**
- **Las arañas de equipaje y expansores son particularmente adecuados para atar lonas que aletean.**
- **¡La cuerda de fijación no debe emplearse para asegurar cargas pesadas o grandes (resistentes al viento)!**
- **Utilice el producto únicamente para fijar piezas ligeras.**
- **¡No estire la cuerda de fijación más allá de la longitud útil máxima de 125 cm!**
- **¡Manténgase fuera del alcance de los niños!**
- **¡Mantenga los ojos, la cara y las áreas del cuerpo desprotegidas alejados de la posible trayectoria del golpe de retroceso!**
- **Preste atención a las fuerzas adicionales (viento, frenos, fuerzas ascensionales).**
- **¡La cuerda de fijación no está destinada para ser utilizada únicamente para fijar y asegurar cargas en camiones!**
- **Controle el estado impecable del producto antes de cada uso.**
- **Si se aprecia algún daño, el producto no debe seguir utilizándose.**
- **Si el producto no funciona correctamente o está dañado, encargue su revisión y reparación de forma inmediata al servicio de asistencia técnica.**
- **No anude nunca varias cuerdas de fijación elásticas entre sí.**
- **No sobrecargue nunca el producto con una carga superior a 50 kg.**
- **No utilice el producto si está sobrecargado. A causa de ello, podrían producirse daños inapreciables en un primer momento.**
- **Emplee el producto solamente sobre superficies lisas y planas, no en escaleras ni terrenos empinados.**

5. Datos técnicos

Capacidad de carga	máx. 50 kg
Dimensiones desplegado	335 x 250 x 960 mm
Dimensiones plegado	495 x 250 x 110 mm
Superficie de apoyo	230 x 250 mm
Ruedas	100 x 30 mm
Fuerza de tracción admisible F_{adm}	294 N
Longitud total con F_{adm}	125 cm

6. Mantenimiento y limpieza

- Compruebe a intervalos regulares si todas las uniones atornilladas están lo suficientemente apretadas y reapriete todas las uniones atornilladas, si es necesario.
- Limpie el producto con un trapo seco y sin pelusa.
- No utilice nunca agentes de limpieza corrosivos o agresivos para limpiar el producto, ya que podrían dañarlo.

7. Transporte y almacenamiento

- Transporte el carro de transporte protegido de golpes y vibraciones.
- Pliéguelo antes de transportarlo.
- Almacene el producto en un lugar limpio, seco y sin radiación solar directa

8. Eliminación como desecho

Elimine el embalaje separando por variedades.

Deposite el cartón en el contenedor de papel reciclado y las láminas de plástico en el contenedor de desechos reciclables.

Puede averiguar más posibilidades para la eliminación del producto en desuso en su administración local o municipal.

9. Garantía

Garantía de la firma Walter Werkzeuge Salzburg GmbH

Estimada clienta, estimado cliente:

Dispone de una garantía de 3 años para este aparato desde la fecha de compra. En caso de defectos de este producto le corresponden determinados derechos legales frente al vendedor del producto. Estos derechos legales no se ven restringidos por nuestra garantía que se representa a continuación.

Condiciones de garantía

El plazo de garantía comienza con la fecha de compra. Conserve bien el tiquet de compra original. Este documento será necesario como comprobante de la compra. Si en el intervalo de tres años desde la fecha de compra del producto aparece un defecto de material o de fabricación, el producto será reparado o sustituido por nosotros (a nuestra elección) de forma gratuita para usted. Esta prestación de garantía presupone que en el intervalo del plazo de tres años se presente el aparato defectuoso y el justificante de compra (tiquet de caja) y que se describa brevemente por escrito en qué consiste el defecto y cuándo ha aparecido.

Si el defecto está cubierto por nuestra garantía, recibirá de vuelta el producto reparado o uno nuevo. Con la reparación o la sustitución del producto no comienza un nuevo periodo de garantía.

Tiempo de garantía y reclamaciones legales por deficiencias

El período de garantía del fabricante no será prolongado por la garantía legal. Esto se aplica también para las piezas reemplazadas y reparadas. Los daños y desperfectos ya existentes en el momento de la compra deben notificarse inmediatamente después del desembalaje. Las reparaciones que deban realizarse después de haber vencido el período de garantía estarán sujetas a costes.

Alcance de la garantía

El aparato ha sido fabricado minuciosamente conforme a las estrictas directivas de calidad y ha sido revisado a conciencia antes de la entrega. La prestación de garantía se aplica para defectos de material o de fabricación. Esta garantía no se extiende a aquellas partes del producto que están expuestas a un desgaste normal y, por tanto, que pueden considerarse como piezas de desgaste o para deterioros en piezas frágiles, por ejemplo, interruptores, baterías recargables o piezas fabricadas en vidrio.

La presente garantía se suprimirá si el producto dañado no se ha utilizado debidamente o se ha sometido a un mantenimiento inadecuado. Para un uso correcto del producto se deben cumplir de manera precisa todas las indicaciones especificadas en las instrucciones de uso. Se tienen que evitar necesariamente aquellas finalidades de uso y acciones que se desaconsejan o de las que se advierte en las instrucciones de uso.

El producto está diseñado únicamente para el uso particular y no para el uso comercial. En caso de tratamiento abusivo e indebido, empleo de violencia y otras intervenciones que no hayan sido autorizadas por nuestra sucursal de servicio técnico autorizada, se extinguirá la garantía.

Tramitación en el caso de garantía

Para garantizar un tratamiento rápido de su petición, siga las indicaciones siguientes:

- Tenga preparados el tiquet de caja y el número de artículo (por ejemplo, IAN 12345) como comprobante de la compra, para todas las consultas.
- Consulte el número de artículo en la placa de características, en un grabado, en la portada de sus instrucciones de uso (abajo a la izquierda) o en forma de adhesivo en el reverso o en la parte inferior.
- En caso de que surgieran fallos de funcionamiento u otros defectos, pónganse en contacto, en primer lugar, con el departamento de servicio técnico nombrado a continuación, por **teléfono** o por **correo electrónico**.
- Podrá enviar un producto considerado como defectuoso adjuntando el justificante de compra (tiquet de caja) y la indicación explicando en qué consiste el defecto y cuándo ha aparecido a la dirección de servicio que se le ha comunicado, libre de portes.

En www.lidl-service.com puede descargarse este y muchos otros manuales, vídeos de productos y software.

10. Servicio

ES
WALTER Service Centre Spain
Email: service-es@walteronline.com
Tel.: 00 800 925 837 88
IAN 521188_2601

Proveedor
Tenga en cuenta que la dirección siguiente no es la dirección del servicio técnico. Pónganse en contacto en primer lugar con el punto de servicio citado más arriba.
Walter Werkzeuge Salzburg GmbH
Gewerbeparkstraße 9, 5081 Anif, Austria

ES

1. Introduzione

Congratulazioni per il vostro acquisto. Avete scelto un prodotto di alta qualità. Familiarizzate con il prodotto prima di utilizzarlo per la prima volta. Leggere attentamente le seguenti istruzioni per l'uso e le avvertenze per la sicurezza. Usate il prodotto solo come descritto e per i settori di impiego indicati. Conservare queste istruzioni sempre in un luogo sicuro. In caso di cessione del prodotto a terzi, consegnare assieme anche tutta la documentazione.

2. Uso conforme previsto

Questo prodotto è destinato ad un uso esclusivamente privato nell'hobbistica e nel fai da te, per le seguenti finalità:

- per il trasporto di merci

Altri usi o modifiche del prodotto sono considerati impropri e possono comportare il rischio di lesioni e/o danni al prodotto. Il produttore non si assume alcuna responsabilità per lesioni o danni derivanti da un uso improprio. Il prodotto non è destinato all'uso commerciale.

3. Simboli utilizzati

I seguenti simboli e parole chiave di segnalazione vengono usati nelle presenti istruzioni per l'uso sul prodotto o sull'imballaggio.

Leggere le istruzioni per l'uso.

Il simbolo "GS" significa sicurezza testata. I prodotti contrassegnati con questo simbolo sono conformi ai requisiti della legge tedesca sulla sicurezza dei prodotti (ProdSG).

Il nome del modello riportato sul carrello di trasporto una combinazione di lettere e numeri.

WWS-UT50-H01 = Carrello di trasporto

4. Avvertenze per la sicurezza

Avvertimento!

- **Leggere attentamente le istruzioni prima del primo utilizzo!**
- **Non guidare su angoli e spigoli vivi!**
- **Non deve essere utilizzato per il sollevamento di carichi!**
- **Attenzione! Non utilizzare una cinghia di fissaggio di fissaggio danneggiato.**
- **Serrare saldamente la cinghia di fissaggio, ma senza sovraccaricarla.** *Se la cinghia viene sollecitata eccessivamente, può strapparsi e spezzarsi pericolosamente!*
- **Assicurare inoltre le parti più grandi contro il carico del vento!**
- **I fermi per bagagli sono particolarmente adatti per legare i teloni svolazzanti.**
- **La cinghia di fissaggio non deve essere utilizzata per fissare carichi pesanti o di grandi dimensioni (resistenti al vento)!**
- **Utilizzare il prodotto solo per il fissaggio di parti leggere.**
- **Non allungare la cinghia di fissaggio oltre la lunghezza massima utilizzabile di 125 cm!**
- **L'apparecchio non deve mai finire nelle mani di bambini!**
- **Tenere gli occhi, il viso e le parti del corpo non protette lontano dalla possibile traiettoria del ritorno a molla!**
- **Prestare attenzione alle forze aggiuntive (vento, freni, spinta idrostatica).**
- **Le cinghie di fissaggio non sono destinate esclusivamente al fissaggio dei carichi ai veicoli!**
- **Prima di ogni utilizzo controllare che il prodotto sia in condizioni perfette.**
- **Se viene rilevato un danno, il prodotto non deve più essere utilizzato.**
- **Se il prodotto non funziona correttamente o è stato danneggiato, farlo ispezionare e riparare immediatamente dal servizio clienti.**
- **Non annodare insieme più cinghie elastiche di fissaggio.**
- **Non caricare mai il prodotto con più di 50 kg.**
- **Non utilizzare più il prodotto se è stato sovraccaricato. Questo potrebbe aver causato danni non immediatamente visibili.**
- **Utilizzare il prodotto solo su superfici piane e solide, non su scale o aree in forte pendenza.**

5. Specifiche tecniche

Capacità di carica	max. 50 kg
Dimensioni aperto	335 x 250 x 960 mm
Dimensioni piegato	495 x 250 x 110 mm
Superficie di contatto	230 x 250 mm
Ruote	100 x 30 mm
Forza di trazione ammissibile F_{ad}	294 N
Lunghezza totale con F_{ad}	125 cm

6. Manutenzione e pulizia

- Controllare a intervalli regolari che tutti i collegamenti a vite siano sufficientemente serrati ed eventualmente ripassare ogni serraggio.
- Pulire il prodotto con un panno asciutto, privo di lanugine.
- Non utilizzare mai detergenti corrosivi o aggressivi per la pulizia, poiché potrebbero danneggiare il prodotto.

7. Trasporto e immagazzinamento

- Trasportare il carrello di trasporto proteggendolo da urti e vibrazioni.
- Ripiegare prima del trasporto.
- Conservare il prodotto in un luogo pulito e asciutto, al riparo dalla luce diretta del sole

8. Smaltimento

Smaltire l'imballaggio separando l'imballo.

Conferire il cartone e la scatola nella raccolta di carta straccia, la pellicola nella raccolta dei materiali riciclabili.

Per le possibilità di smaltimento del prodotto dismesso, consultate la vostra amministrazione locale o municipale.

9. Garanzia

Garanzia dell'azienda Walter Werkzeuge Salzburg GmbH

Gentile Cliente,

Per questo apparecchio potete usufruire di una garanzia di 3 anni dalla data di acquisto. In caso di difetti di questo prodotto vi spettano diritti legali nei confronti del venditore del prodotto. Questi diritti legali non sono limitati dalla nostra garanzia di seguito rappresentata.

Condizioni della garanzia

Il termine di garanzia decorre dalla data di acquisto. Si prega di conservare con cura lo scontrino originale. Questa documentazione serve come prova dell'acquisto. Se entro tre anni dalla data di acquisto, questo prodotto presenta un difetto di materiale o fabbricazione, il prodotto viene da noi riparato o sostituito (a nostra scelta). Questa prestazione di garanzia presuppone che entro il termine di tre anni si esibisca l'apparecchio difettoso e la prova d'acquisto (scontrino fiscale) e si descriva brevemente per iscritto in cosa consiste il difetto e quando si è manifestato.

Se il difetto è coperto dalla nostra garanzia, vi verrà reso il prodotto riparato o un nuovo prodotto. Con la riparazione o sostituzione del prodotto non ha inizio un uno periodo di garanzia.

Durata della garanzia e diritti di reclamo per vizi

Il periodo di garanzia non viene prolungato dalla prestazione della garanzia. Ciò vale anche per le parti sostituite e riparate. Danni e difetti eventualmente già presenti all'acquisto devono essere comunicati immediatamente dopo il disimballaggio. Trascorso il periodo di garanzia i lavori di riparazione verranno effettuati a pagamento.

Estensione della garanzia

L'apparecchio è stato prodotto con cura applicando direttive di qualità severissime ed è stato scrupolosamente testato prima della fornitura. La prestazione di garanzia si applica a difetti di materiale e di fabbricazione. La presente garanzia non si estende a componenti del prodotto soggette a normale logorio e da ritenersi pertanto parti soggette a usura oppure a danni a parti delicate, quali ad es. interruttore, batteria o parti in vetro.

La presente garanzia decade se il prodotto danneggiato non è stato usato o sottoposto a manutenzione correttamente. Per l'uso corretto del prodotto è necessario rispettare minuziosamente tutte le istruzioni contenute nel manuale istruzioni. Si devono assolutamente evitare finalità d'uso e azioni sconsigliate dal manuale d'uso o che sono oggetto di avvertimento.

Il prodotto è destinato al solo uso privato e non ad un uso commerciale. Un uso improprio e scorretto, uso di forza e interventi non effettuati dalla nostra filiale di assistenza autorizzata, estinguono la garanzia.

Gestione del regime di garanzia

Per garantire una gestione rapida della vostra richiesta, si prega di seguire le istruzioni qui sotto riportate:

- Per qualsiasi richiesta conservare lo scontrino di cassa e tenere a disposizione il codice articolo (ad es. IAN 12345) quale prova dell'acquisto.
- Il codice articolo è presente sulla targhetta del modello, su una incisione, sul frontespizio del vostro manuale delle istruzioni (in basso a sinistra) o sull'etichetta autoadesiva presente sul retro o frontalmente.
- Se si dovessero verificare difetti di funzionamento o altri difetti, contattate per prima cosa **telefonicamente** o per **e-mail** il reparto assistenza di seguito riportato.
- Potete inviare in porto franco, all'indirizzo di assistenza comunicatovi, un prodotto riscontrato difettoso, allegando la prova di acquisto (scontrino fiscale) e indicando in cosa consiste il difetto e quando si è manifestato.

All'indirizzo www.lidl-service.com potete scaricare questo e molti altri manuali, alcuni filmati sul prodotto e softwar

10. Assistenza

IT
WALTER Service Centre Italy
e-mail: service-it@walteronline.com
Tel.: 00800 925 837 88
IAN 521188_2601

CH
WALTER Service Centre Switzerland
E-Mail: service@walteronline.com
Tel.: 00800 925 837 88
IAN 521188_2601

Fornitore
Si tenga presente che il seguente indirizzo non è un recapito per l'assistenza. Contattare prima i centri assistenza sopra elencati.
Walter Werkzeuge Salzburg GmbH
Gewerbeparkstr. 9, 5081 Anif, Austria

IT CH

1. Introdução

Parabéns pela compra do seu novo produto. Optou por um produto de alta qualidade. Antes da primeira colocação em funcionamento, familiarize-se com o produto. Leia atentamente o seguinte manual de instruções e indicações de segurança. Utilize o produto apenas como descrito e para as áreas de aplicação indicadas. Conserve este manual num local seguro. Ao passar o produto a terceiros, entregue todos os documentos.

2. Utilização em conformidade com as especificações

Este produto destina-se exclusivamente ao uso doméstico no setor dos passatempos e bricolage para os seguintes fins:

- para o transporte de mercadorias

Outras utilizações ou modificações do produto são consideradas indevidas e podem resultar em perigo de ferimentos e/ou danos no produto. O fabricante não se responsabiliza por ferimentos ou danos decorrentes da utilização incorreta. O produto não se destina a uso comercial.

3. Símbolos utilizados

São utilizados os seguintes símbolos e palavras de aviso no produto ou na embalagem.

Ler o manual de instruções.

O símbolo "GS" significa segurança testada. Os produtos que estejam assinalados com este símbolo cumprem os requisitos da legislação alemã de segurança de produtos (ProdSG).

A designação do modelo no carro de transporte é uma combinação de letras e algarismos.

WWS-UT50-H01 = Carrinho de transporte

4. Indicações de segurança

Aviso!

- **Ler o manual com atenção antes da primeira utilização e guardar para futura referência!**
- **Não passar por cantos ou arestas afiadas!**
- **Não pode ser utilizado para suspensão de cargas!**
- **Atenção! Não utilizar fitas de fixação danificadas.**
- **Apertar bem a fita de fixação, mas não a sobrecarregar.** *Se a fita for submetida a uma tensão excessiva, pode rasgar-se e partir-se de forma perigosa!*
- **Proteger adicionalmente as peças grandes contra a ação do vento!**
- **Cordas elásticas com gancho são especialmente indicadas para amarrar lonas esvoaçantes.**
- **A fita de fixação não deve ser utilizada para fixar cargas pesadas ou de grandes dimensões (resistentes ao vento)!**
- **Utilize o produto apenas para a fixação de peças leves.**
- **Não estique a fita de fixação para além do comprimento máximo utilizável de 125 cm!**
- **Manter fora do alcance de crianças!**
- **Mantenha os olhos, a cara e as partes desprotegidas do corpo afastadas do possível percurso de retorno da mola!**
- **Tenha atenção às forças adicionais (vento, travões, forças de flutuação).**
- **A fita de fixação não se destina exclusivamente à fixação e proteção de cargas em veículos!**
- **Antes de cada utilização, controle o produto quanto a estado perfeito.**
- **Se forem detetados danos, o produto não deve continuar a ser utilizado.**
- **Se o produto não estiver a funcionar corretamente ou tiver sido danificado, solicite a inspeção e reparação imediatamente pelo serviço de apoio ao cliente.**
- **Não amarre várias fitas de fixação elásticas juntas.**
- **Nunca sarregue o produto com uma carga superior a 50 kg.**
- **Não utilize o produto se este tiver sido sobrecarregado. Isto pode resultar em danos não imediatamente visíveis.**
- **Use o produto apenas em superfícies duras e planas, não em escadas ou terrenos inclinados.**

5. Dados técnicos

Capacidade de carga	máx. 50 kg
Dimensões desdobradas	335 x 250 x 960 mm
Dimensões recolhidas	495 x 250 x 110 mm
Superfícies de apoio	230 x 250 mm
Rodízios	100 x 30 mm
Força de tração permitida F_{perm}	294 N
Comprimento total com F_{perm}	125 cm

6. Manutenção e limpeza

- Verifique regularmente se todas as uniões roscadas estão suficientemente apertadas e, se necessário, volte a apertar todas as uniões roscadas.
- Limpe o produto com um pano seco e sem pelos.
- Nunca utilize produtos de limpeza corrosivos ou agressivos para a limpeza, pois podem danificar o produto.

7. Transporte e armazenamento

- Transporte o carrinho de transporte protegido de impactos e vibrações.
- Dobre-o antes do transporte.
- Armazene o produto num local limpo, seco e ao abrigo da luz solar direta

8. Eliminação

Elimine os materiais da embalagem de acordo com o seu tipo.

Coloque o papelão e cartão nos resíduos de papel, as películas na recolha de materiais recicláveis.

Pode informar-se sobre as formas de eliminação do produto fora de uso junto do seu município.

9. Garantia

Garantia da empresa Walter Werkzeuge Salzburg GmbH

Caros clientes,

Recebe com este aparelho uma garantia de 3 anos a contar da data de aquisição. Em caso de defeitos neste produto assistem-lhe direitos legais perante o vendedor do produto. Estes direitos legais não são limitados pela nossa garantia apresentada de seguida.

Condições de garantia

O período de garantia começa na data de aquisição. Por favor guarde o talão de compra original. Este documento serve de comprovativo de compra. Se num período de três anos a partir da data de aquisição deste produto surgir um defeito de fabrico ou de material, o produto será por nós reparado ou substituído – decisão que fica ao nosso critério – gratuitamente. Esta prestação de garantia requer que dentro do prazo de três anos o aparelho defeituoso e o comprovativo de compra (talão) sejam apresentados e que se descreva brevemente e por escrito no que consiste o defeito e quando é que o mesmo surgiu.

Se o defeito for abrangido pela nossa garantia, receberá o produto reparado ou um novo produto. A reparação ou substituição do produto reinicia o período de garantia.

Período de garantia e reclamações legais

O período de garantia não é prolongado por uma eventual concessão de garantia. O mesmo se aplica às peças substituídas ou reparadas. Os danos ou falhas detetados no ato da compra têm de ser imediatamente comunicados após o desempacotamento do aparelho. Após a expiração do período de garantia, todos os trabalhos de reparação são sujeitos a pagamento.

Âmbito da garantia

O aparelho foi produzido cuidadosamente em conformidade com rigorosas directivas de qualidade e verificado de forma diligente antes do fornecimento. A prestação da garantia aplica-se a defeitos de fabrico ou de material. Esta garantia não se estende a peças do produto sujeitas a um desgaste normal e que, por isso, podem ser consideradas peças de desgaste, nem a danos em peças frágeis, por ex. interruptores, baterias ou peças de vidro.

Esta garantia perde a sua validade quando o produto tiver sido danificado, não tiver sido utilizado corretamente ou a sua manutenção não tiver sido realizada como previsto. Para uma utilização correta do produto todas as instruções apresentadas no manual de instruções têm de ser respeitadas. Finalidades de utilização e ações desaconselhadas ou para as quais existem alertas no manual de instruções são de evitar tanto quanto possível.

O produto destina-se exclusivamente ao uso privado e não ao uso comercial. Em caso de manuseamento incorreto e abusivo, aplicação de força e em intervenções não realizadas pela nossa filial de assistência autorizada, a garantia perde a sua validade.

Processo em caso de garantia

De forma a garantir um processamento rápido do seu pedido, siga as seguintes indicações:

- Para todas as questões, tenha à mão o talão de compra e o número do artigo (por ex. IAN 12345) como comprovativo de compra.
- Consulte o número de artigo na placa de características, uma gravação na capa do seu manual de instruções (em baixo, à esquerda) ou um autocolante na parte de baixo ou na parte de trás.
- Se surgirem erros de funcionamento ou outros defeitos, contacte em primeiro lugar o departamento de assistência designado de seguida, por **telefone** ou por **e-mail**.
- Um produto registado como defeituoso poderá então ser enviado, juntamente com o comprovativo de compra (talão) e com a indicação da origem do defeito e a data em que o mesmo ocorreu, ao endereço de assistência que lhe foi comunicado, sem portes de envio para si.

Em www.lidl-service.com poderá fazer o download deste e de muitos outros manuais, vídeos do produto e software.

10. Assistência técnica

PT
WALTER Service Center Portugal
Email: service-pt@walteronline.com
Tel.: 00 800 925 837 88
IAN 521188_2601

Fornecedor
Lembre-se de que a seguinte morada não é nenhum endereço de assistência técnica. Contacte primeiro o ponto de assistência técnica mencionado anteriormente.
Walter Werkzeuge Salzburg GmbH
Gewerbeparkstr. 9, 5081 Anif, Áustria

PT

Walter Werkzeuge Salzburg GmbH
Gewerbeparkstr. 9
5081 Anif, AUSTRIA

V. 1.0
Last Information Update · Stand der Informationen · Date des informations · Aggiornamento delle informazioni · Última actualización de la información · Versão das informação: 04/2026

IAN 521188_2601