PARKSIDE

LED-STRAHLER / COB LED LIGHT / PROJECTEUR LED PALC 4 A1

DE AT CH
LED-STRAHLER
Bedienungs- und Sicherheitshinweise

GB IE
COB LED LIGHT
Operation and safety notes

FR BE
PROJECTEUR LED
Instructions d'utilisation et consignes de sécurité

NL BE
LED-SCHIJNWERPER
Bedienings- en veiligheidsinstructies

PL
REFLEKTOR LED
Wskazówki dotyczące obsługi i bezpieczeństwa

CZ
LED REFLEKTOR
Pokyny pro obsluhu a bezpečnostní pokyny

SK
LED REFLEKTOR
Pokyny pre obsluhu a bezpečnostné pokyny

IAN 354988_2004

OS

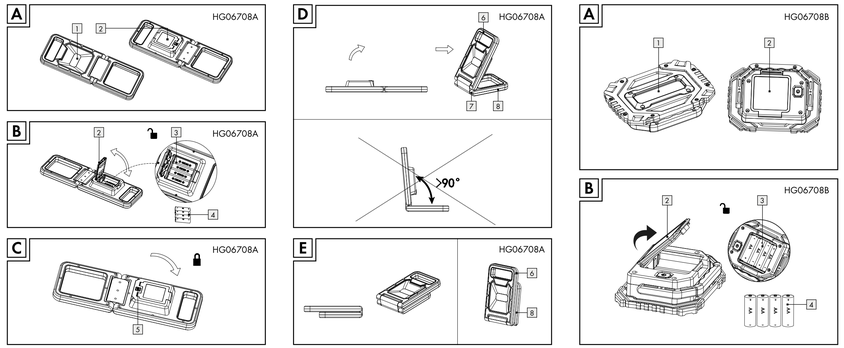

Legende der verwendeten Piktogramme			
⎓	Gleichstrom / -spannung	IP44	Spritzwassergeschützt
	Dieses Produkt ist für den Betrieb im Innen- und Außenbereich geeignet.	6 500 K	Farbtemperatur: 6500 K
	EIN / AUS	CR / Approx. / ca. 500 lm	Lichtstrom (max. Helligkeit): ca. 500 lm
	Inklusive Batterien		

LED-Strahler PALC 4 A1

Einleitung

Wir beglückwünschen Sie zum Kauf Ihres neuen Produkts. Sie haben sich damit für ein hochwertiges Produkt entschieden. Die Bedienungsanleitung ist Teil dieses Produkts. Sie enthält wichtige Hinweise für Sicherheit, Gebrauch und Entsorgung. Machen Sie sich vor der Benutzung des Produkts mit allen Bedien- und Sicherheitshinweisen vertraut. Benutzen Sie das Produkt nur wie beschrieben und für die angegebenen Einsatzbereiche. Händigen Sie alle Unterlagen bei Weitergabe des Produkts an Dritte mit aus.

Bestimmungsgemäße Verwendung

Dieses Produkt ist für den normalen Gebrauch vorgesehen. Dieses Produkt ist für den Betrieb im Innen- und Außenbereich geeignet, z. B. im Abstellraum oder beim Camping. Das Produkt hält extremen physischen Beanspruchungen in Form von Erschütterungen stand (1,0 m^2 / s^3 200 – 2000 Hz). Das Produkt ist nicht für den gewerblichen Einsatz oder für andere Einsatzbereiche bestimmt.

Dieses Produkt ist nicht zur Raumbeleuchtung im Haushalt geeignet.

Teilebeschreibung

1 LED-Strahler
2 Batteriefachdeckel
3 Batteriefach
4 Batterie (Typ AA)
5 EIN-/AUS-Taste
6 Griff
7 Gelenk
8 ausklappbarer Standfuß (nur für HG06708A)

Technische Daten

LED: 1 x COB LED, 8 W
Batterien: 4 x 1,5 V⎓, AA (im Lieferumfang enthalten)
Schutzart: IP44 (spritzwassergeschützt)

Leuchtdauer:
Max. Helligkeit (100 %): ca. 5 Stunden

Lieferumfang

1 LED-Strahler
4 Batterien
1 Bedienungsanleitung

Sicherheitshinweise

BEI SCHÄDEN, DIE DURCH NICHTBEACHTUNG DIESER BEDIENUNGSANLEITUNG VERURSACHT WERDEN, ERLISCHT DER GARANTIEANSPRUCH!

- Dieses Produkt kann von Kindern ab 8 Jahren und darüber sowie von Personen mit verringerten physischen, sensorischen oder mentalen Fähigkeiten oder Mangel an Erfahrung und Wissen benutzt werden, wenn sie beaufsichtigt oder bezüglich des sicheren Gebrauchs des Produkts unterwiesen wurden und die daraus resultierenden Gefahren verstehen. Kinder dürfen nicht mit dem Produkt spielen. Reinigung und Benutzerwartung dürfen nicht von Kindern ohne Beaufsichtigung durchgeführt werden.
- Nehmen Sie das Produkt nicht in Betrieb, wenn es beschädigt ist.
- Tauchen Sie das Produkt niemals in Wasser oder in andere Flüssigkeiten.
- Die LEDs sind nicht austauschbar.
- Sollten die LEDs am Ende ihrer Lebensdauer ausfallen, muss das ganze Produkt ersetzt werden.
- Schauen Sie nicht direkt in das Licht des Produktes, da es für das Auge schädlich sein kann.
- Die Schutzart IP44 ist nur gegeben, wenn der Batteriefachdeckel 2 ordnungsgemäß geschlossen ist.

Sicherheitshinweise für Batterien / Akkus

- **LEBENSGEFAHR!** Halten Sie Batterien / Akkus außer Reichweite von Kindern. Suchen Sie im Falle eines Verschluckens sofort einen Arzt auf!
- Verschlucken kann zu Verbrennungen, Perforation von Weichgewebe und Tod führen. Schwere Verbrennungen können innerhalb von 2 Stunden nach dem Verschlucken auftreten.
- **EXPLOSIONSGEFAHR!** Laden Sie nicht aufladbare Batterien niemals wieder auf. Schließen Sie Batterien / Akkus nicht kurz und / oder öffnen Sie diese nicht. Überhitzung, Brandgefahr oder Platzen können die Folge sein.
- Werfen Sie Batterien / Akkus niemals in Feuer oder Wasser.
- Setzen Sie Batterien / Akkus keiner mechanischen Belastung aus.

Risiko des Auslaufens von Batterien / Akkus
- Vermeiden Sie extreme Bedingungen und Temperaturen, die auf Batterien / Akkus einwirken können, z. B. auf Heizkörpern / durch direkte Sonneneinstrahlung.
- Wenn Batterien / Akkus ausgelaufen sind, vermeiden Sie den Kontakt von Haut, Augen und Schleimhäuten mit den Chemikalien! Spülen Sie die betroffenen Stellen sofort mit klarem Wasser und suchen Sie einen Arzt auf!
- **SCHUTZHANDSCHUHE TRAGEN!** Ausgelaufene oder beschädigte Batterien / Akkus können bei Berührung mit der Haut Verätzungen verursachen. Tragen Sie deshalb in diesem Fall geeignete Schutzhandschuhe.
- Im Falle eines Auslaufens der Batterien / Akkus entfernen Sie diese sofort aus dem Produkt, um Beschädigungen zu vermeiden.
- Verwenden Sie nur Batterien / Akkus des gleichen Typs. Mischen Sie nicht alte Batterien / Akkus mit neuen!
- Entfernen Sie die Batterien / Akkus, wenn das Produkt längere Zeit nicht verwendet wird.

Risiko der Beschädigung des Produkts
- Verwenden Sie ausschließlich den angegebenen Batterietyp / Akkutyp!
- Setzen Sie Batterien / Akkus gemäß der Polaritätskennzeichnung (+) und (-) an Batterie / Akku und des Produkts ein.
- Reinigen Sie Kontakte an Batterie / Akku und im Batteriefach vor dem Einlegen mit einem trockenen, fusselfreien Tuch oder Wattestäbchen!
- Entfernen Sie erschöpfte Batterien / Akkus umgehend aus dem Produkt.

Vor der Inbetriebnahme

Hinweis: Entfernen Sie sämtliches Verpackungsmaterial vom Produkt.

DE/AT/CH DE/AT/CH DE/AT/CH DE/AT/CH

Batterien einsetzen / wechseln

- Öffnen Sie den Batteriefachdeckel 2.
  Hinweis: Klappen Sie ggf. den ausklappbaren Standfuß 8 hoch, um den Batteriefachdeckel 2 zu erreichen (nur HG06708A).
- Legen Sie vier Batterien (1,5 V⎓, Typ AA) 4 in das Batteriefach 3 ein. Achten Sie beim Einlegen der Batterien 4 auf die richtige Polarität. Diese ist im Batteriefach 3 angegeben.
- Schließen Sie das Batteriefach 3, indem Sie den Batteriefachdeckel 2 einrasten lassen (siehe Abb. B und C).

Leuchtfunktionen

Das Produkt kann in 3 verschiedenen Einstellungsmodi betrieben werden. Wählen Sie diese durch wiederholtes Drücken der EIN-/AUS-Taste 5.

Einmal drücken: Der LED-Strahler 1 leuchtet im Modus „Max. Helligkeit (100 %)".
Zweimal drücken: Der LED-Strahler 1 leuchtet im „Energiesparmodus (50 %)".
Dreimal drücken: Der LED-Strahler 1 blinkt im Modus „Blinklicht".
Viermal drücken: Licht ausschalten.

Hinweis: Ist der LED-Strahler 1 länger als 5 Sekunden in Betrieb und die EIN-/AUS-Taste 5 wird gedrückt, schaltet sich der LED-Strahler 1 in jedem Modus direkt aus.

Bedienung

Hinweis: Schützen Sie empfindliche Oberflächen, wenn Sie das Produkt aufstellen.

Nur für HG06708A:
- Halten Sie das Gelenk 7 fest und stellen Sie den Befestigungswinkel des ausklappbaren Standfußes 8 ein. Platzieren Sie das Produkt an der gewünschten Position (siehe Abb. D).
  Achten Sie darauf, dass der Befestigungswinkel die 90 ° nicht übersteigt (siehe Abb. D), da das Produkt andernfalls umkippen kann.
- Klappen Sie den ausklappbaren Standfuß 8 nach hinten und halten Sie den Griff 6, um den gewünschten Bereich zu beleuchten (siehe Abb. E).
- Sie können das Produkt auch mit dem Griff 6 an der gewünschten Stelle, z. B. an einem Wandhaken, aufhängen.
  Hinweis: Stellen Sie sicher, dass die jeweilige Aufhängevorrichtung (z. B. Wandhaken) das Gewicht des Produkts tragen kann (ca. 360 g).

Nur für HG06708B:
- Drehen Sie den Griff 6 und fixieren Sie das Produkt an der gewünschten Position. Der Griff 6 kann um ca. 180 ° gedreht und als Ständer verwendet werden (siehe Abb. D).
- Sie können das Produkt auch mit dem ausklappbaren Standfuß 8 an der gewünschten Stelle, z. B. an einem Wandhaken, aufhängen.
  Hinweis: Stellen Sie sicher, dass die jeweilige Aufhängevorrichtung (z. B. Wandhaken) das Gewicht des Produkts tragen kann (ca. 260 g).

Reinigung und Pflege

- Verwenden Sie in keinem Fall Flüssigkeiten und keine Reinigungsmittel, da diese das Produkt beschädigen.
- Reinigen Sie das Produkt nur äußerlich mit einem weichen, trockenen Tuch. Verwenden Sie bei hartnäckigen Verschmutzungen ein leicht angefeuchtetes Tuch zur Reinigung.

Entsorgung

Die Verpackung besteht aus umweltfreundlichen Materialien, die Sie über die örtlichen Recyclingstellen entsorgen können.

Beachten Sie die Kennzeichnung der Verpackungsmaterialien bei der Abfalltrennung, diese sind gekennzeichnet mit Abkürzungen (a) und Nummern (b) mit folgender Bedeutung: 1 – 7: Kunststoffe / 20 – 22: Papier und Pappe / 80 – 98: Verbundstoffe.

Das Produkt und die Verpackungsmaterialien sind recyclebar, entsorgen Sie diese getrennt für eine bessere Abfallbehandlung. Das Triman-Logo gilt nur für Frankreich.

Möglichkeiten zur Entsorgung des ausgedienten Produkts erfahren Sie bei Ihrer Gemeinde- oder Stadtverwaltung.

Werfen Sie Ihr Produkt, wenn es ausgedient hat, im Interesse des Umweltschutzes nicht in den Hausmüll, sondern führen Sie es einer fachgerechten Entsorgung zu. Über Sammelstellen und deren Öffnungszeiten können Sie sich bei Ihrer zuständigen Verwaltung informieren.

Defekte oder verbrauchte Batterien / Akkus müssen gemäß Richtlinie 2006/66/EG und deren Änderungen recycelt werden. Geben Sie Batterien / Akkus und / oder das Produkt über die angebotenen Sammeleinrichtungen zurück.

Umweltschäden durch falsche Entsorgung der Batterien / Akkus!

Batterien / Akkus dürfen nicht über den Hausmüll entsorgt werden. Sie können giftige Schwermetalle enthalten und unterliegen der Sondermüllbehandlung.

Die chemischen Symbole der Schwermetalle sind wie folgt: Cd = Cadmium, Hg = Quecksilber, Pb = Blei. Geben Sie deshalb verbrauchte Batterien / Akkus bei einer kommunalen Sammelstelle ab.

Garantie

Das Produkt wurde nach strengen Qualitätsrichtlinien sorgfältig produziert und vor Auslieferung gewissenhaft geprüft. Im Falle von Mängeln dieses Produkts stehen Ihnen gegen den Verkäufer des Produkts gesetzliche Rechte zu. Diese gesetzlichen Rechte werden durch unsere im Folgenden dargestellte Garantie nicht eingeschränkt.

Sie erhalten auf dieses Produkt 3 Jahre Garantie ab Kaufdatum. Die Garantiefrist beginnt mit dem Kaufdatum. Bitte bewahren Sie den Original-Kassenbon gut auf. Diese Unterlage wird als Nachweis für den Kauf benötigt.

Tritt innerhalb von 3 Jahren ab dem Kaufdatum dieses Produkts ein Material- oder Fabrikationsfehler auf, wird das Produkt von uns - nach unserer Wahl - für Sie kostenlos repariert oder ersetzt. Diese Garantie verfällt, wenn das Produkt beschädigt, nicht sachgemäß benutzt oder gewartet wurde.

Die Garantieleistung gilt für Material- oder Fabrikationsfehler. Diese Garantie erstreckt sich nicht auf Produkteile, die normaler Abnutzung ausgesetzt sind (z. B. Batterien) und daher als Verschleißteile angesehen werden können oder Beschädigungen an zerbrechlichen Teilen, z. B. Schalter, Akkus oder die aus Glas gefertigt sind.

Abwicklung im Garantiefall

Um eine schnelle Bearbeitung Ihres Anliegens zu gewährleisten, folgen Sie bitte den folgenden Hinweisen:

Bitte halten Sie für alle Anfragen den Kassenbon und die Artikelnummer (z. B. IAN 123456_7890) als Nachweis für den Kauf bereit.
Die Artikelnummer entnehmen Sie bitte dem Typenschild, einer Gravur, auf dem Titelblatt Ihrer Bedienungsanleitung (unten links) oder als Aufkleber auf der Rück- oder Unterseite des Produkts.
Sollten Funktionsfehler oder sonstige Mängel auftreten, kontaktieren Sie zunächst die nachfolgend benannte Serviceabteilung telefonisch oder per E-Mail.
Ein als defekt erfasstes Produkt können Sie dann unter Beifügung des Kaufbelegs (Kassenbon) und der Angabe, worin der Mangel besteht und wann er aufgetreten ist, für Sie portofrei an die Ihnen mitgeteilte Service-Anschrift übersenden.

Service

DE **Service Deutschland**
Tel.: 0800 5435 111
E-Mail: owim@lidl.de

AT **Service Österreich**
Tel.: 0800 292726
E-Mail: owim@lidl.at

CH **Service Schweiz**
Tel.: 0800562153
E-Mail: owim@lidl.ch

CE IP44

DE/AT/CH DE/AT/CH DE/AT/CH DE/AT/CH

List of pictograms used			
⎓	Direct current / voltage	IP44	Splashproof
	This product is suitable for indoor and outdoor use.	6 500 K	Colour temperature: 6500 K
	ON / OFF	CR / Approx. / ca. 500 lm	Luminous flux (max. brightness): approx. 500 lm
	Batteries included		

COB LED Light PALC 4 A1

Introduction

We congratulate you on the purchase of your new product. You have chosen a high quality product. The instructions for use are part of the product. They contain important information concerning safety, use and disposal. Before using the product, please familiarise yourself with all of the safety information and instructions for use. Only use the product as described and for the specified applications. If you pass the product on to anyone else, please ensure that you also pass on all the documentation with it.

Intended use

This product is intended for normal use. This product is suitable for indoor and outdoor location, eg. in storeroom or camping. The product withstand extreme physical conditions of vibration (1.0 m^2 / s^3 200 – 2000 Hz). The product is not intended for commercial use or for use in other applications.

This product is not suitable for household room illumination.

Parts description

1 LED spotlight
2 Battery compartment cover
3 Battery compartment
4 Battery (type AA)
5 ON / OFF button
6 Handle
7 Joint
8 Fold-out stand (for HG06708A only)

Technical data

LED: 1 x COB LED, 8 W
Batteries: 4 x 1.5 V⎓, AA (included)
Protection type: IP44 (splashproof)

Illumination time:
Max. brightness (100 %): approx. 5 hours

Scope of delivery

1 COB LED light
4 Batteries
1 Set of instructions for use

Safety notices

DAMAGE DUE TO FAILURE TO COMPLY WITH THESE INSTRUCTIONS FOR USE WILL VOID THE WARRANTY!

- This product may be used by children age 8 years and up, as well as by persons with reduced physical, sensory or mental capacities, or lacking experience and / or knowledge, so long as they are supervised or instructed in the safe use of the product and understand the associated risks. Do not allow children to play with the product. Cleaning and user maintenance should not be performed by children without supervision.
- Do not use the product if it is damaged.
- Never immerse the product in water or other liquids!
- The LEDs are not replaceable.
- If the LEDs fail at end of their lives, the entire product must be replaced.
- Do not look directly to the light of the product as it may be harmful to the eye.
- Protection class IP44 can only be guaranteed if the battery compartment cover 2 is properly closed.

Safety instructions for batteries / rechargeable batteries

- **DANGER TO LIFE!** Keep batteries / rechargeable batteries out of reach of children. If accidentally swallowed seek immediate medical attention.
- Swallowing may lead to burns, perforation of soft tissue, and death. Severe burns can occur within 2 hours of ingestion.
- **DANGER OF EXPLOSION!** Never recharge non-rechargeable batteries. Do not short-circuit batteries / rechargeable batteries and / or open them. Overheating, fire or bursting can be the result.
- Never throw batteries / rechargeable batteries into fire or water.
- Do not exert mechanical loads to batteries / rechargeable batteries.

Risk of leakage of batteries / rechargeable batteries
- Avoid extreme environmental conditions and temperatures, which could affect batteries / rechargeable batteries, e.g. radiators / direct sunlight.
- If batteries / rechargeable batteries have leaked, avoid contact with skin, eyes and mucous membranes with the chemicals! Flush immediately the affected areas with fresh water and seek medical attention!
- **WEAR PROTECTIVE GLOVES!** Leaked or damaged batteries / rechargeable batteries can cause burns on contact with the skin. Wear suitable protective gloves at all times if such an event occurs.
- In the event of a leakage of batteries / rechargeable batteries, immediately remove them from the product to prevent damage.
- Only use the same type of batteries / rechargeable batteries. Do not mix used and new batteries / rechargeable batteries.
- Remove batteries / rechargeable batteries if the product will not be used for a longer period.

Risk of damage of the product
- Only use the specified type of battery / rechargeable battery!
- Insert batteries / rechargeable batteries according to polarity marks (+) and (-) on the battery / rechargeable battery and the product.
- Use a dry lint-free cloth or cotton swab to clean the contacts on the battery / rechargeable battery and in the battery compartment before inserting!
- Remove exhausted batteries / rechargeable batteries from the product immediately.

Before use

Note: Remove all packaging materials from the product.

Inserting / replacing batteries

- Open the battery compartment cover 2 by hand.
  Note: If necessary, fold up the fold-out stand 8 to reach the battery compartment cover 2 (only HG06708A).
- Insert four 1.5 V⎓, AA batteries 4 into the battery compartment 3. Ensure correct polarity when inserting the batteries 4. This is indicated in the battery compartment 3.
- Close the battery compartment 3 by clicking the battery compartment cover 2 into place (see Fig. B and C).

GB/IE GB/IE GB/IE GB/IE

Light functions

The product can be operated in 3 different modes. Select these by repeatedly pressing the ON / OFF button 5.

Press 1 x: The LED spotlight 1 lights up at "max. brightness (100 %)" mode.
Press 2 x: The LED spotlight 1 lights up at "energy saving mode (50 %)".
Press 3 x: The LED spotlight 1 flashes in "flashing light" mode.
Press 4 x: Switch off the light.

Note: In each mode, when LED spotlight 1 is operated for more than 5 seconds, if pressing the ON / OFF button 5 the LED spotlight 1 will turn off directly.

Operation

Note: Protect the sensitive surfaces before installing the product.

For HG06708A only:
- Hold the joint 7 and adjust the fixing angle of the fold-out stand 8, then place the product at desired position (see Fig. D). Do not adjust the fixing angle more than 90 ° (see Fig. D), otherwise the product may overturn.
- Fold the fold-out stand 8 to the back and hold the handle 6 to illuminate the desired area (see Fig. E).
- You can also use the handle 6 to hang the product in the desired location, e. g. on a wall hook.
  Note: Make sure that the respective suspension device (e.g. wall hook) can support the weight of the product (approx. 360 g).

For HG06708B only:
- Turn the handle 6 and fix the product at desired position. The handle 6 can be turned up by approximately 180 ° and be used as a handle or a stand (see Fig. D).
- You can also use fold-out stand 8 to hang the product in the desired location, e. g. on a wall hook.
  Note: Make sure that the respective suspension device (e.g. wall hook) can support the weight of the product (approx. 260 g).

Cleaning and care

- Never use liquids or detergents, as these will damage the product.
- The product should be cleaned on the outside with a soft dry cloth. Use a slightly damp cloth to clean stubborn dirt.

Disposal

The packaging is made entirely of recyclable materials, which you may dispose of at local recycling facilities.

Observe the marking of the packaging materials for waste separation, which are marked with abbreviations (a) and numbers (b) with following meaning: 1 - 7: plastics / 20 - 22: paper and fibreboard / 80 - 98: composite materials.

The product and packaging materials are recyclable, dispose of it separately for better waste treatment. The Triman logo is valid in France only.

Contact your local refuse disposal authority for more details of how to dispose of your worn-out product.

To help protect the environment, please dispose of the product properly when it has reached the end of its useful life and not in the household waste. Information on collection points and their opening hours can be obtained from your local authority.

Faulty or used batteries / rechargeable batteries must be recycled in accordance with Directive 2006/66/EC and its amendments. Please return the batteries / rechargeable batteries and / or the product to the available collection points.

Environmental damage through incorrect disposal of the batteries / rechargeable batteries!

Batteries / rechargeable batteries may not be disposed of with the usual domestic waste. They may contain toxic heavy metals and are subject to hazardous waste treatment rules and regulations. The chemical symbols for heavy metals are as follows: Cd = cadmium, Hg = mercury, Pb = lead. That is why you should dispose of used batteries / rechargeable batteries at a local collection point.

Warranty

The product has been manufactured to strict quality guidelines and meticulously examined before delivery. In the event of product defects you have legal rights against the retailer of this product. Your legal rights are not limited in any way by our warranty detailed below.

The warranty for this product is 3 years from the date of purchase. The warranty period begins on the date of purchase. Please keep the original sales receipt in a safe location. This document is required as your proof of purchase.

Should this product show any fault in materials or manufacture within 3 years from the date of purchase, we will repair or replace it - at our choice - free of charge to you. This warranty becomes void if the product has been damaged, or used or maintained improperly.

The warranty applies to defects in material or manufacture. This warranty does not cover product parts subject to normal wear, thus possibly considered consumables (e.g. batteries) or for damage to fragile parts, e.g. switches, rechargeable batteries or glass parts.

Warranty claim procedure

To ensure quick processing of your case, please observe the following instructions:

Please have the till receipt and the item number (e.g. IAN 123456_7890) available as proof of purchase.
You will find the item number on the rating plate, an engraving on the front page of the instructions for use (bottom left), or as a sticker on the rear or bottom of the product.
If functional or other defects occur, please contact the service department listed either by telephone or by e-mail.
You can return a defective product to us free of charge to the service address that will be provided to you. Ensure that you enclose the proof of purchase (till receipt) and information about what the defect is and when it occurred.

Service

GB **Service Great Britain**
Tel.: 08000569216
E-Mail: owim@lidl.co.uk

IE **Service Ireland**
Tel.: 1800 200736
E-Mail: owim@lidl.ie

CE IP44

GB/IE GB/IE GB/IE GB/IE

Légende des pictogrammes utilisés			
⎓	Courant continu / Tension continue	IP44	Protégé contre les projections d'eau
	Ce produit convient à un usage en intérieur et en extérieur.	6 500 K	Couleur de température : 6500 K
	ON / OFF	CR / Approx. / ca. 500 lm	Flux lumineux (brillance max.) : env. 500 lm
	Piles fournies		

Projecteur LED PALC 4 A1

Introduction

Nous vous félicitons pour l'achat de votre nouveau produit. Vous avez opté pour un produit de grande qualité. Le mode d'emploi fait partie intégrante de ce produit. Il contient des indications importantes pour la sécurité, l'utilisation et la mise au rebut. Veuillez lire consciencieusement toutes les indications d'utilisation et de sécurité du produit. Ce produit doit uniquement être utilisé conformément aux instructions et dans les domaines d'application spécifiés. Lors d'une cession à tiers, veuillez également remettre tous les documents.

Utilisation conforme

Ce produit est prévu pour une utilisation normale. Ce produit convient à un usage en intérieur et en extérieur, p. ex. dans un local de rangement ou au camping. Le produit peut supporter des contraintes physiques extrêmes sous forme de secousses (1,0 m^2 / s^3 200 – 2000 Hz). Le produit n'est pas destiné à une utilisation commerciale ou à d'autres domaines d'utilisation.

Ce produit ne convient pas à l'éclairage des pièces dans le foyer domestique.

Descriptif des éléments

1 Projecteur LED
2 Couvercle du compartiment à piles
3 Compartiment à piles
4 Pile (type AA)
5 Touche ON / OFF
6 Poignée
7 Articulation
8 Pied dépliant (uniquement pour HG06708A)

Caractéristiques techniques

LED : 1 x COB LED, 8 W
Piles : 4 x 1,5 V⎓, AA (inclues dans la livraison)
Indice de protection : IP44 (protégé contre les projections d'eau)

Durée d'éclairage :
Luminosité max. (100 %) : env. 5 heures

Contenu de la livraison

1 projecteur LED
4 piles
1 mode d'emploi

Consignes de sécurité

LES RÉCLAMATIONS DE GARANTIE SONT ANNULÉES EN CAS DE DOMMAGES RÉSULTANT DU NON-RESPECT DU PRÉSENT MODE D'EMPLOI !

Consignes de sécurité relatives aux piles / aux piles rechargeables

- **DANGER DE MORT !** Rangez les piles / piles rechargeables hors de la portée des enfants. En cas d'ingestion, consultez immédiatement un médecin !
- Une ingestion peut entraîner des brûlures, une perforation des tissus mous et la mort. Des brûlures graves peuvent apparaître dans les 2 heures suivant l'ingestion.
- **RISQUE D'EXPLOSION !** Ne rechargez jamais des piles non rechargeables. Ne court-circuitez pas les piles / piles rechargeables et / ou ne les ouvrez pas ! Autrement, vous risquez de provoquer une surchauffe, un incendie ou une explosion.
- Ne jetez jamais des piles / piles rechargeables au feu ou dans l'eau.
- Ne pas soumettre les piles / piles rechargeables à une charge mécanique.
- Ce produit peut être utilisé par des enfants âgés de 8 ans et plus ainsi que par des personnes ayant des capacités physiques, sensorielles ou mentales réduites ou manquant d'expérience ou de connaissances, à la condition qu'ils soient surveillés ou qu'ils aient été informés de l'utilisation sûre du produit et qu'ils comprennent les risques qui en résultent. Les enfants ne doivent pas jouer avec le produit. Le nettoyage et l'entretien ne doivent pas être effectués par des enfants laissés sans surveillance.
- Ne pas faire fonctionner le produit s'il est endommagé.
- Ne plongez jamais le produit dans l'eau ni dans d'autres liquides.
- Les LED ne peuvent pas être remplacées.
- Si les LED arrivent en fin de vie, le produit doit être remplacé dans sa totalité.
- Ne regardez pas directement dans la lumière du produit, cela pourrait être dangereux pour vos yeux.
- L'indice de protection IP44 est uniquement garanti lorsque le couvercle du compartiment à piles 2 est correctement fermé.

Consignes de sécurité relatives aux piles / aux piles rechargeables

- **DANGER DE MORT !** Rangez les piles / piles rechargeables hors de la portée des enfants. En cas d'ingestion, consultez immédiatement un médecin !
- Une ingestion peut entraîner des brûlures, une perforation des tissus mous et la mort. Des brûlures graves peuvent apparaître dans les 2 heures suivant l'ingestion.
- **RISQUE D'EXPLOSION !** Ne rechargez jamais des piles non rechargeables. Ne court-circuitez pas les piles / piles rechargeables et / ou ne les ouvrez pas ! Autrement, vous risquez de provoquer une surchauffe, un incendie ou une explosion.
- Ne jetez jamais des piles / piles rechargeables au feu ou dans l'eau.
- Ne pas soumettre les piles / piles rechargeables à une charge mécanique.

Risque de fuite des piles / piles rechargeables
- Évitez d'exposer les piles / piles rechargeables à des conditions et températures extrêmes susceptibles de les endommager, par ex. sur des radiateurs / exposition directe aux rayons du soleil.
- Lorsque les piles / piles rechargeables fuient, évitez tout contact du produit chimique avec la peau, les yeux ou les muqueuses ! Rincez les zones touchées à l'eau claire et consultez immédiatement un médecin !
- **PORTER DES GANTS DE PROTECTION !** Les piles / piles rechargeables endommagées ou sujettes à des fuites peuvent provoquer des brûlures au contact de la peau. Vous devez donc porter des gants adéquats pour les manipuler.
- En cas de fuite des piles / piles rechargeables, retirez-les aussitôt du produit pour éviter tout endommagement.
- Utilisez uniquement des piles / piles rechargeables du même type. Ne mélangez pas des piles / piles rechargeables usées et neuves !
- Retirez les piles / piles rechargeables, si vous ne comptez pas utiliser le produit pendant une période prolongée.

Risque d'endommagement du produit
- Exclusivement utiliser le type de pile / pile rechargeable spécifié.
- Insérez les piles / piles rechargeables conformément à l'indication de polarité (+) et (-) indiquée sur la pile / pile rechargeable et sur le produit.
- Avant l'insertion de la pile, nettoyez les contacts de la pile / de la pile rechargeable ainsi que ceux présents dans le compartiment à piles en vous servant d'un chiffon sec et non pelucheux ou d'un coton-tige !
- Retirez immédiatement les piles / piles rechargeables usées du produit.

Avant la mise en service

Remarque : Veuillez retirer tous les matériaux d'emballage du produit.

Mise en place / remplacement des piles

- Ouvrez le couvercle du compartiment à piles 2.
  Remarque : Dépliez vers le haut le cas échéant le pied dépliant 8 pour accéder au couvercle du compartiment à piles 2 (uniquement HG06708A).
- Insérez quatre piles (1,5 V⎓, type AA) 4 dans le compartiment à piles 3. Lors de la mise en place des piles 4, veillez à respecter la polarité. Celle-ci est indiquée dans le compartiment à piles 3.
- Refermez le compartiment à piles 3 en replaçant le couvercle 2 et en l'enclenchant (voir Fig. B et C).

Fonctions d'éclairage

Le produit peut fonctionner sur 3 modes de réglage différents. Sélectionnez ces modes en appuyant plusieurs fois sur la touche ON / OFF 5 :

Une pression : Le projecteur LED 1 s'allume en mode «Luminosité max. (100 %)».
Deux pressions : Le projecteur 1 s'allume en mode «Mode économique (50 %)».
Trois pressions : Le projecteur LED 1 clignote en mode «Lumière clignotante».
Quatre pressions : Lumière éteinte.

Remarque : Si le projecteur LED 1 est en fonctionnement pendant plus de 5 secondes et si la touche ON / OFF 5 est pressée, le projecteur LED 1 s'éteint directement dans chaque mode.

Utilisation

Remarque : Protégez les surfaces sensibles lorsque vous installez le produit.

FR/BE FR/BE FR/BE FR/BE

Uniquement pour HG06708A :
- Maintenez fermement l'articulation 7 et ajustez l'angle de fixation du pied dépliant 8. Placez le produit dans la position souhaitée (voir Fig. D). Veillez à ne pas dépasser l'angle de fixation de 90 ° (voir Fig. D). Le produit pourrait basculer dans le cas contraire.
- Dépliez le pied dépliant 8 vers l'arrière et maintenez la poignée 6 afin d'éclairer la zone souhaitée (voir Fig. E).
- Vous pouvez aussi suspendre le produit dans la position souhaitée en vous servant de la poignée 6, par exemple sur un crochet mural.
  Remarque : Assurez-vous que le dispositif de suspension respectif (p. ex. crochet mural) peut supporter le poids du produit (env. 360 g).

Uniquement pour HG06708B :
- Tournez la poignée 6 et fixez le produit dans la position souhaitée. La poignée 6 peut être tournée sur 180 ° et être utilisée comme pied (voir Fig. D).
- Vous pouvez aussi suspendre le produit dans la position souhaitée en vous servant du pied dépliant 8, par exemple sur un crochet mural.
  Remarque : Assurez-vous que le dispositif de suspension respectif (p. ex. crochet mural) peut supporter le poids du produit (env. 260 g).

Nettoyage et entretien

- N'utilisez en aucun cas des liquides ou des produits nettoyants, ceux-ci endommageraient le produit.
- Nettoyez uniquement l'extérieur du produit à l'aide d'un chiffon doux et sec. En cas de salissures tenaces, utilisez un chiffon légèrement humide.

Mise au rebut

L'emballage se compose de matières recyclables pouvant être mises au rebut dans les déchetteries locales.

Veuillez respecter l'identification des matériaux d'emballage pour le tri sélectif, ils sont identifiés avec des abréviations (a) et des chiffres (b) ayant la signification suivante : 1 - 7 : plastiques / 20 - 22 : papiers et cartons / 80 - 98 : matériaux composite.

Le produit et les matériaux d'emballage sont recyclables, mettez-les au rebut séparément pour un meilleur traitement des déchets. Le logo Triman n'est valable qu'en France.

Votre mairie ou votre municipalité vous renseigneront sur les possibilités de mise au rebut des produits usagés.

Afin de contribuer à la protection de l'environnement, veuillez ne pas jeter votre produit usagé dans les ordures ménagères, mais éliminez-le de manière appropriée. Pour obtenir des renseignements concernant les points de collecte et leurs horaires d'ouverture, vous pouvez contacter votre municipalité.

Les piles / piles rechargeables défectueuses ou usagées doivent être recyclées conformément à la directive 2006/66/CE et ses modifications. Les piles et / ou piles rechargeables et / ou le produit doivent être retournés dans les centres de collecte proposés.

Pollution de l'environnement par la mise au rebut incorrecte des piles / piles rechargeables !

Les piles / piles rechargeables ne doivent pas être mises au rebut avec les ordures ménagères. Elles peuvent contenir des métaux lourds toxiques et doivent être considérées comme des déchets spéciaux. Les symboles chimiques des métaux lourds sont les suivants : Cd = cadmium, Hg = mercure, Pb = plomb. Pour cette raison, veuillez toujours déposer les piles / piles rechargeables usagées dans les conteneurs de recyclage communaux.

Garantie

Article L217-16 du Code de la consommation
Lorsque l'acheteur demande au vendeur, pendant le cours de la garantie commerciale qui lui a été consentie lors de l'acquisition ou de la réparation d'un bien meuble, une remise en état couverte par la garantie, toute période d'immobilisation d'au moins sept jours vient s'ajouter à la durée de la garantie qui restait à courir. Cette période court à compter de la demande d'intervention de l'acheteur ou de la mise à disposition pour réparation du bien en cause, si cette mise à disposition est postérieure à la demande d'intervention.

Indépendamment de la garantie commerciale souscrite, le vendeur reste tenu des défauts de conformité du bien et des vices rédhibitoires dans les conditions prévues aux articles L217-4 à L217-13 du Code de la consommation et aux articles 1641 à 1648 et 2232 du Code Civil.

Article L217-4 du Code de la consommation
Le vendeur livre un bien conforme au contrat et répond des défauts de conformité existant lors de la délivrance.

Il répond également des défauts de conformité résultant de l'emballage, des instructions de montage ou de l'installation lorsque celle-ci a été mise à sa charge par le contrat ou a été réalisée sous sa responsabilité.

Article L217-5 du Code de la consommation
Le bien est conforme au contrat :
1° S'il est propre à l'usage habituellement attendu d'un bien semblable et, le cas échéant :
- s'il correspond à la description donnée par le vendeur et posséder les qualités que celui-ci a présentées à l'acheteur sous forme d'échantillon ou de modèle ;
- s'il présente les qualités qu'un acheteur peut légitimement attendre eu égard aux déclarations publiques faites par le vendeur, par le producteur ou par son représentant, notamment dans la publicité ou l'étiquetage ;

2° Ou s'il présente les caractéristiques définies d'un commun accord par les parties ou être propre à tout usage spécial recherché par l'acheteur, porté à la connaissance du vendeur et que ce dernier a accepté.

Article L217-12 du Code de la consommation
L'action résultant du défaut de conformité se prescrit par deux ans à compter de la délivrance du bien.

Article 1641 du Code civil
Le vendeur est tenu de la garantie à raison des défauts cachés de la chose vendue qui la rendent impropre à l'usage auquel on la destine, ou qui diminuent tellement cet usage que l'acheteur ne l'aurait pas acquise, ou n'en aurait donné qu'un moindre prix, s'il les avait connus.

Article 1648 1er alinéa du Code civil
L'action résultant des vices rédhibitoires doit être intentée par l'acquéreur dans un délai de deux

- Bij lekkende batterijen/cas's het contact van de chemicaliën met de huid, ogen en slijmvliezen vermijden! Spoel de desbetreffende plekken direct af met schoon water en raadpleeg onmiddellijk een arts!
- **DRAAG VEILIGHEIDSHANDSCHOENEN!** Lekkende of beschadigde batterijen/accu's kunnen in geval van huidcontact chemische brandwonden veroorzaken. Draag daarom in dit geval geschikte veiligheidshandschoenen.
- Als de batterijen/accu's lekken, dient u deze direct uit het product te halen om beschadigingen te vermijden.
- Gebruik alleen batterijen/accu's van hetzelfde type. Gebruik nooit nieuwe en oude batterijen/accu's door elkaar!
- Verwijder de batterijen/accu's, als u het product gedurende een langere periode niet gebruikt.

Risico op beschadiging van het product

- Gebruik uitsluitend het aangegeven type batterij/accu!
- Plaats de batterijen/accu's volgens de weergegeven polariteit (+) en (-) op batterij/accu en op product.
- Reinig de contacten van de batterij/accu en in het batterijvak voor het plaatsen met een droge, pluisvrije doek of wattenstaafje!
- Verwijder verbruikte batterijen/accu's direct uit het product.

Voor de ingebruikname

Opmerking: verwijder al het verpakkingsmateriaal van het product.

Batterijen plaatsen/vervangen

- Open het batterijvak-deksel 2.

Opmerking: klap indien van toepassing de uitklapbare voet 8 omhoog om het batterijvak-deksel 2 te bereiken (alleen HG06708A).

- Leg vier batterijen (1,5 V⎓, type AA) 4 in het batterijvak 3. Let bij het inleggen van de batterijen 4 op de juiste polariteit. Deze wordt aangegeven in het batterijvak 3.
- Sluit het batterijvak 3 door het batterijvak-deksel 2 vast te klikken (zie afb. B en C).

Lichtfuncties

Het product kan in 3 verschillende instellingsmodi worden gebruikt. Selecteer deze door herhaaldelijk op de AAN/UIT-knop 5 te drukken:

Eenmaal drukken:	de led-straler 1 brandt in de modus "Max. lichtsterkte (100 %)".
Tweemaal drukken:	de led-straler 1 brandt in de "Energiesparmodus (50 %)".
Driemaal drukken:	de led-straler 1 knippert in de modus "Knipperlicht".
Viermaal drukken:	licht uitschakelen.

Opmerking: als de led-straler 1 langer dan 5 seconden aan staat en de AAN/UIT-knop 5 wordt ingedrukt, gaat de led-straler 1 in elke modus direct uit.

Bediening

Opmerking: bescherm kwetsbare oppervlakken als u het product neerzet.

Alleen voor HG06708A:

- Houd het schamier 7 vast en stel de bevestigingshoek van de uitklapbare voet 8 in. Plaats het product op de gewenste plek (zie afb. D).

Zorg ervoor dat de bevestigingshoek niet groter is dan 90 ° (zie afb. D) omdat het product anders om kan vallen.

- Klap de uitklapbare voet 8 naar achteren en houd de greep 6 vast om het gewenste gebied te verlichten (zie afb. E).

- U kunt het product ook met de greep 6 op de gewenste plek, bijv. aan een haakje, ophangen.

Opmerking: controleer of het desbetreffende ophangpunt (bijv. een haakje in de muur) het gewicht van het product kan dragen (ca. 360 g).

Alleen voor HG06708B:

- Draai de greep 6 en zet het product vast in de gewenste stand. De greep 6 kan ca. 180 ° worden gedraaid en als standaard worden gebruikt (zie afb. D).
- U kunt het product ook met de uitklapbare voet 8 op de gewenste plek, bijv. aan een haakje, ophangen.

Opmerking: controleer of het desbetreffende ophangpunt (bijv. een haakje in de muur) het gewicht van het product kan dragen (ca. 260 g).

Reiniging en onderhoud

- Gebruik in geen geval vloeistoffen en reinigingsmiddelen omdat deze het product beschadigen.
- Reinig het product alleen aan de buitenzijde met een zachte, droge doek.

Gebruik bij hardnekkige verontreinigingen een iets vochtige doek voor het schoonmaken.

Afvoer

De verpakking bestaat uit milieuvriendelijke grondstoffen die u via de plaatselijke recyclingcontainers kunt afvoeren.

Het product voldoet aan de verpakkingsmaterialen voor de afvalscheiding in acht. Deze zijn gemarkeerd met de afkortingen (a) en een cijfers (b) met de volgende betekenis: 1-7: kunststoffen/20-22: papier en vezelplaten/80-98: composietmaterialen.

Het product en de verpakkingsmaterialen zijn recyclebaar; verwijder deze afzonderlijk voor een betere afvalbehandeling. Het Triman-logo geldt alleen voor Frankrijk.

Informatie over de mogelijkheden om het uitgediende product na gebruik te verwijderen, verstrekt uw gemeentelijke overheid.

Gooi het afgedankte product omwille van het milieu niet weg via het huisvuil, maar geef het af bij het daarvoor bestemde depot of het gemeentelijke milieupark. Over afgifteplaatsen en hun openingstijden kunt u zich bij uw aangewezen instantie informeren.

Defecte of verbruikte batterijen/accu's moeten volgens de richtlijn 2006/66/EG en veranderingen daarop worden gerecycled. Geef batterijen/accu's en/of het product af bij de daarvoor bestemde verzamelstations.

Milieuschade door foutieve verwijdering van de batterijen/accu's!

Batterijen/accu's mogen niet via het huisvuil worden weggegooid. Ze kunnen giftige zware metalen bevatten en vallen onder het chemisch afval. De chemische symbolen van de zware metalen zijn: Cd = cadmium, Hg = kwik, Pb = lood. Geef verbruikte batterijen/accu's daarom af bij een gemeentelijk inzamelpunt.

Garantie

Het product wordt volgens strenge kwaliteitsrichtlijnen zorgvuldig geproduceerd en voor levering grondig getest. In geval van schade aan het product kunt u rechtmatig beroep doen op de verkoper van het product. Deze wettelijke rechten worden door onze hierna vermelde garantie niet beperkt.

Op dit product verlenen wij 3 jaar garantie vanaf aankoopdatum. De garantieperiode start op de dag van aankoop. Bewaar de originele kassabon alstublieft. Dit document is nodig als bewijs voor aankoop.

Wanneer binnen 3 jaar na de aankoopdatum van dit product een material- of productiefout optreedt, dan wordt het product door ons – naar onze keuze – gratis voor u gerepareerd of vervangen. Deze garantie komt te vervallen als het product beschadigd wordt, niet correct gebruikt of onderhouden wordt.

De garantie geldt voor material- en productiefouten. Deze garantie is niet van toepassing op productonderdelen, die onderhevig zijn aan normale slijtage en hierdoor als een slijtage onderhevige onderdelen gelden (bijv. batterijen) of voor beschadigingen aan breekbare onderdelen, zoals bijv. schakelaars, accu's of dergelijke onderdelen, die gemaakt zijn van glas.

Afwikkeling in geval van garantie

Om een snelle afhandeling van uw reclamatie te waarborgen dient u de volgende instructies in acht te nemen:

Houd bij alle vragen alstublieft de kassabon en het artikelnummer (bijv. IAN 123456_7890) als bewijs van aankoop bij de hand.
Het artikelnummer vindt u op de typeplaat, ingegraveerd, op het titelblad van uw handleiding (linksonder) of als sticker op de achter- of onderzijde.
Wanneer er storingen in de werking of andere gebreken optreden, dient u eerst telefonisch of per e-mail contact met de onderstaande service-afdeling op te nemen.
Een als defect geregistreerd product kunt u dan samen met uw aankoopbewijs (kassabon) en vermelding van de concrete schade alsmede het tijdstip van optreden voor u franco aan het u meegedeelde servicepunt verzenden.

Service

(NL) **Service Nederland**
Tel.: 08000225537
E-Mail: owim@lidl.nl

(BE) **Service België**
Tel.: 080071011
Tel.: 80023970 (luxemburg)
E-Mail: owim@lidl.be

CE IP44

Legenda zastosowanych piktogramów			
	Prąd stały/napięcie stałe	IP44	Ochrona przed pryskającą wodą
	Tylko lampy LED nie do użytku zarówno w pomieszczeniach, jak i na zewnątrz.	6 500 K	Temperatura barwy: 6500 K
	WŁĄCZ/WYŁĄCZ	CB / spm / m: 500 lm	Strumień świetlny (maks. jasność): ok. 500 lm
	Z bateriami w zestawie		

Reflektor LED PALC 4 A1

Wstęp

Gratulujemy Państwu zakupu nowego produktu. Tym samym zdecydowali się Państwo na zakup produktu wysokiej jakości. Instrukcja obsługi jest częścią tego produktu. Zawiera ona ważne wskazówki dotyczące bezpieczeństwa, użytkowania i utylizacji. Przed pierwszym użyciem produktu należy zapoznać się ze wszystkimi wskazówkami dotyczącymi obsługi i bezpieczeństwa. Używać produktu wyłącznie zgodnie z jego poniżej opisanym przeznaczeniem. W przypadku przekazania produktu innej osobie należy dołączyć do niego całą jego dokumentację.

Zastosowanie zgodne z przeznaczeniem

Produkt jest przeznaczony do normalnego użytku. Produkt ten nadaje się do użytku zarówno w pomieszczeniach, jak i na zewnątrz, np. w pomieszczeniu gospodarczym lub na kempingu. Produkt jest jest odporny na ekstremalne obciążenia fizyczne w postaci wstrząsów (1,0 m²/s³ 200–2000 Hz). Produkt nie jest przeznaczony do użytku komercyjnego lub innych rodzajów zastosowań.

Produkt ten nie nadaje się jako oświetlenie pomieszczeń w gospodarstwie domowym.

Opis części

1	Reflektor LED	6	Uchwyt
2	Pokrywa komory na baterie	7	Przegub
3	Komora na baterie	8	rozkładana stopka (tylko dla HG06708A)
4	Baterie (typ AA)		
5	Przycisk WŁĄCZ/WYŁĄCZ		

Dane techniczne

LED:	1 x COB LED, 8 W
Baterie:	4 x 1,5 V⎓, AA (dołączone do zestawu)
Stopień ochrony:	IP44 (zabezpieczenie przed zachlapaniem)

Czas świecenia:

Maks. jasność (100 %):	ok. 5 godzin

Zawartość

1 reflektor LED
4 baterie
1 instrukcja obsługi

Wskazówki bezpieczeństwa

W PRZYPADKU SZKÓD SPOWODOWANYCH NIEPRZESTRZEGANIEM NINIEJSZEJ INSTRUKCJI OBSŁUGI WYGASA PRAWO DO GWARANCJI

- Niniejszy produkt może być używany przez dzieci od lat 8 oraz przez osoby z obniżonymi zdolnościami fizycznymi, sensorycznymi lub mentalnymi lub brakiem doświadczenia i wiedzy, jeśli pozostają pod nadzorem lub zostały pouczone w kwestii bezpiecznego użycia produktu i rozumieją wynikające z niego zagrożenia. Dzieci nie mogą bawić się produktem. Czyszczenie i konserwacja nie mogą być wykonywane przez dzieci bez nadzoru.
- Nie należy używać produktu, jeśli uległ on uszkodzeniu.
- Produktu nie zanurzać nigdy w wodzie ani w innej cieczy.
- Wymiana diod LED jest niemożliwa.
- Jeśli diody LED przestaną działać z powodu zużycia, należy wymienić cały produkt.
- Nie patrzeć bezpośrednio w światło, ponieważ może to być szkodliwe dla oka.
- Rodzaj ochrony IP44 występuje tylko wtedy, jeśli pokrywa komory na baterie 2 jest poprawnie zamknięta.

Wskazówki bezpieczeństwa dla baterii/akumulatorów

- **ZAGROŻENIE ŻYCIA!** Baterie/akumulatory należy trzymać poza zasięgiem dzieci. W przypadku połknięcia należy natychmiast udać się do lekarza!
- Połknięcie może prowadzić do oparzeń, perforacji tkanki miękkiej i śmierci. Ciężkie poparzenia mogą wystąpić w ciągu 2 godzin po połknięciu.

- **NIEBEZPIECZEŃSTWO WYBUCHU!** Baterii jednorazowego użytku nie wolno ładować ponownie. Baterii/akumulatorów nie należy zwierać i/lub otwierać. Może to doprowadzić do przegrzania, pożaru lub wybuchu.
- Nigdy nie należy wrzucać baterii/akumulatorów do ognia lub wody.
- Nigdy nie należy narażać baterii/akumulatorów na obciążenia mechaniczne.

Ryzyko wycieku kwasu z baterii/akumulatorów

- Należy unikać ekstremalnych warunków i temperatur, które mogą oddziaływać na baterie/akumulatory, np. kaloryferów/bezpośredniego działania promieniowania słonecznego.
- Jeśli wyciekną baterie/akumulatory, należy unikać kontaktu skóry, oczu i błon śluzowych z chemikaliami! Dotknięte miejsca natychmiast przepłukać czystą wodą i udać się do lekarza!
- **ZAKŁADAĆ RĘKAWICE OCHRONNE!** Wylane lub uszkodzone baterie/akumulatory po dotknięciu skóry mogą spowodować poparzenia chemiczne. Dlatego należy w takim przypadku nakładać odpowiednie rękawice ochronne.
- W przypadku wycieku baterii/akumulatorów natychmiast usunąć je z produktu, aby uniknąć uszkodzeń.
- Używać wyłącznie baterii/akumulatorów tego samego typu. Nie zakładać razem nowych oraz zużytych baterii/akumulatorów!
- Jeżeli produkt nie jest przez dłuższy czas używany, baterie/akumulatory należy wyjąć.

Ryzyko uszkodzenia produktu

- Używać wyłącznie zalecanego rodzaju baterii/akumulatora!
- Włożyć baterie/akumulatory zgodnie z oznaczeniem biegunów (+) i (-) na baterii/akumulatorze i produkcie.

- Oczyścić styki baterii/akumulatora i w komorze baterii przed włożeniem suchą, niestrzępiącą się szmatką lub patyczkiem higienicznym!
- Zużyte baterie/akumulatory wyjąć jak najszybciej z produktu.

Przed uruchomieniem

Wskazówka: należy całkowicie usunąć materiał opakowania z produktu.

Wkładanie/wymiana baterii

- Otworzyć pokrywę komory na baterie 2.

Wskazówka: ew. złożyć rozkładaną stopkę 8, aby dostać się do pokrywy komory na baterie 2 (tylko HG06708A).

- Włożyć cztery baterie (1,5 V⎓, typ AA) 4 do komory na baterie 3. Podczas wkładania baterii 4 należy zwrócić uwagę na prawidłowe ułożenie biegunów. Jest ono pokazane w komorze na baterie 3.
- Zamknąć komorę na baterie 3 poprzez zatrzaśnięcie pokrywy komory na baterie 2 (patrz rys. B i C).

Funkcje świecenia

Produkt można używać w 3 różnych trybach ustawienia. Ustawienia można zmieniać, naciskając wielokrotnie WŁĄCZ/WYŁĄCZ 5.

Nacisnąć raz:	reflektor LED 1 świeci się w trybie „Maks. jasność (100 %)".
Nacisnąć dwa razy:	reflektor LED 1 świeci się w „Trybie oszczędzania energii (50 %)".
Nacisnąć trzy razy:	reflektor LED 1 miga w trybie „Światło migające".
Nacisnąć cztery razy:	wyłączenie światła.

Wskazówka: jeśli reflektor LED 1 świeci się dłużej niż 5 sekund i zostanie naciśnięty przycisk WŁĄCZ/WYŁĄCZ 5 to reflektor LED 1 wyłączy się automatycznie w każdym trybie.

Obsługa

Wskazówka: przy ustawianiu produktu należy chronić wrażliwe powierzchnie.

Tylko dla HG06708A:

- Przytrzymać przegub 7 i ustawić kąt mocowania rozkładanej stopki 8. Produkt umieścić w wybranej pozycji (patrz rys. D).

Uważać na to, aby kąt mocowania nie przekroczył 90 ° (patrz rys. D), ponieważ w przeciwnym razie produkt może się przewrócić.

- Rozłożyć rozkładaną stopkę 8 do tyłu i przytrzymać uchwyt 6 w celu podświetlenia żądanego obszaru (patrz rys. E).
- Za pomocą uchwytu 6 można produkt również zawiesić w żądanej pozycji, np. na haku ściennym.

Wskazówka: ze względu na ciężar, ze dany przyrząd do zawieszenia (np. hak ścienny) jest w stanie unieść ciężar produktu (ok. 360 g).

Tylko dla HG06708B:

- Przekręcić uchwyt 6 i zamocować produkt w wybranej pozycji. Uchwyt 6 można obrócić o ok. 180 ° i zastosować jako stojak (patrz rys. D).
- Za pomocą rozkładanej stopki 8 można produkt również zawiesić w żądanej pozycji, np. na haku ściennym.

Wskazówka: upewnić się, że dany przyrząd do zawieszenia (np. hak ścienny) jest w stanie unieść ciężar produktu (ok. 260 g).

Czyszczenie i pielęgnacja

- W żadnym wypadku nie należy stosować cieczy oraz środków czyszczących. Mogą one doprowadzić do uszkodzenia produktu.
- Obudowę produktu należy czyścić wyłącznie miękką suchą szmatką.

W przypadku mocniejszych zabrudzeń do czyszczenia należy użyć lekko zwilżonej szmatki.

Utylizacja

Opakowanie wykonane jest z materiałów przyjaznych dla środowiska, które można przekazać do utylizacji w lokalnym punkcie przetwarzania surowców wtórnych.

Przy segregowaniu odpadów prosimy zwrócić uwagę na oznakowanie materiałów opakowaniowych, oznaczone są one skrótami (a) i numerami (b) o następującym znaczeniu: 1–7: Tworzywa sztuczne/20–22: Papier i tektura/80–98: Materiały kompozytowe.

Produkt i materiał opakowania nadają się do ponownego przetworzenia, należy je zutylizować osobno w celu lepszego przetworzenia odpadów. Logo Triman jest ważne tylko dla Francji.

Informacji na temat możliwości utylizacji wyeksploatowanego produktu udziela urząd gminy lub miasta.

Z uwagi na ochronę środowiska nie wyrzucać urządzenia po zakończeniu eksploatacji do odpadów domowych, lecz prowadźcie zutylizować. Informacji o punktach zbiorczych i ich godzinach otwarcia udziela odpowiedni urząd.

Uszkodzone lub zużyte baterie/akumulatory muszą być poddane recyklingowi zgodnie z dyrektywą 2006/66/WE i jej zmianami. Oddać baterie/akumulatory i/lub produkt w dostępnych punktach zbiórki.

Niewłaściwa utylizacja baterii/akumulatorów stwarza zagrożenie dla środowiska naturalnego!

Baterii/akumulatorów nie należy wyrzucać razem z odpadami domowymi. Mogą one zawierać szkodliwe metale ciężkie i należy je traktować jak odpady specjalne. Symbole chemiczne metali ciężkich są następujące: Cd = kadm, Hg = rtęć, Pb = ołów. Dlatego też zużyte baterie/akumulatory należy przekazywać do komunalnych punktów gromadzenia odpadów niebezpiecznych.

Gwarancja

Produkt wyprodukowano według wysokich standardów jakości i poddano skrupulatnej kontroli przed wysyłką. W przypadku wad produktu należycie przysługują ustawowe prawa. Gwarancja nie ogranicza ustawowych praw nabywcy produktu.

Produkt objęte jest 3 gwarancją, licząc od daty zakupu. Gwarancja wygasa w razie zawinionego przez użytkownika uszkodzenia produktu, niewłaściwego użycia lub konserwacji.

W przypadku wystąpienia w ciągu 3 lat od daty zakupu wad materiałowych lub fabrycznych, dokonujemy – według własnej oceny – bezpłatnej naprawy lub wymiany produktu.

Świadczenie gwarancyjne obejmuje wady materiałowe i fabryczne. Gwarancja nie obejmuje części produktu ulegających normalnemu zużyciu, uznawanych za części zużywalne (np. baterie) oraz uszkodzeń części łamliwych, np. przełączników, akumulatorów lub wykonanych ze szkła.

Zgodnie z Kodeksem Cywilnym art. 581 §1 wraz z wymianą urządzenia lub ważnej części czas gwarancji rozpoczyna się na nowo.

Sposób postępowania w przypadku naprawy gwarancyjnej

Aby zapewnić szybkie rozpatrzenie Państwa wniosku, prosimy stosować się do następujących wskazówek:

Przed skontaktowaniem się z działem serwisowym należy przygotować paragon i numer artykułu (np. IAN 123456_7890) jako dowód zakupu.
Numery artykułów można znaleźć na tabliczce znamionowe, na grawerunku, na stronie tytułowej jego instrukcji (na dole po lewej stronie) lub jako naklejkę na stronie odwrotnej lub spodniej.
W razie wystąpienia błędów w działaniu lub innych wad, należy skontaktować się najpierw z wymienionym poniżej działem serwisowym telefonicznie lub pocztą elektroniczną.
Produkt uznany za uszkodzony można następnie z dołączeniem dowodu zakupu (paragonu) i podaniem, na czym polega wada i kiedy wystąpiła, przesłać bezpłatnie na podany Państwu adres serwisu.

Serwis

(PL) **Polska**
Tel.: 00800491196
E-Mail: owim@lidl.pl

CE IP44

Legenda použitých piktogramů			
	Stejnosměrný proud/stejnosměrné napětí	IP44	Ochrana před stříkající vodou
	Tento výrobek je vhodný k provozu v místnostech i venku.	6 500 K	Teplota barvy: 6500 K
	ZAP/VYP	CB / spm / m: 500 lm	Světelný tok (maximální jas): cca 500 lm
	Včetně baterií		

LED reflektor PALC 4 A1

Úvod

Blahopřejeme Vám ke koupi nového výrobku. Rozhodli jste se pro kvalitní produkt. Návod k obsluze je součástí tohoto výrobku. Obsahuje důležité pokyny pro bezpečnost, použití a likvidaci. Před použitím výrobku se seznamte se všemi pokyny k obsluze a bezpečnostními pokyny. Používejte výrobek jen po popsaným způsobem a na uvedených místech. Při předání výrobku třetí osobě předejte i všechny podklady.

Použití ke stanovenému účelu

Tento výrobek je určen pouze k běžnému použití. Tento výrobek je vhodný k provozu v místnostech i venku, např. v komoře nebo při kempinku. Výrobek odolává extrémním fyzickému namáhání formou otřesů (1,0 m²/s³ 200–2000 Hz). Výrobek není určen k výdělečné činnosti nebo k jiné formě použití.

- Tento výrobek není vhodný k osvětlení místností v domácnosti.

Popis dílů

1	LED reflektor	6	Držadlo
2	Víčko přihrádky na baterie	7	Kloub
3	Přihrádka na baterie	8	Výklopný podstavec (jen pro HG06708A)
4	Baterie (typ AA)		
5	Vypínač		

Technická data

LED:	1 x COB LED, 8 W
Baterie:	4 x 1,5 V⎓, AA (v obsahu dodávky)
Druh ochrany:	IP44 (ochrana proti stříkající vodě)

Doba svícení:

Maximální jas (100 %):	cca 5 hodin

Obsah dodávky

1 LED reflektor
4 baterie
1 návod k obsluze

Bezpečnostní upozornění

V PŘÍPADĚ POŠKOZENÍ, KTERÁ JSOU ZPŮSOBENA NEDODRŽENÍM TOHOTO NÁVODU K OBSLUZE, ZANIKÁ NÁROK NA ZÁRUKU!

- Tento výrobek mohou používat děti od 8 let, osoby se sníženými fyzickými, smyslovými nebo duševními schopnostmi nebo s nedostatečnými zkušenostmi a znalostmi, jestliže budou pod dohledem nebo byly poučeny o bezpečném

používání výrobku a chápou nebezpečí, která z jeho používání vyplývají. Děti si nesmí s výrobkem hrát. Děti nesmí bez dohledu provádět čištění ani uživatelskou údržbu výrobku.
- Vadný výrobek nevoláčejte do provozu.
- Nepoužívejte výrobek v žádném případě do vody nebo do jiných tekutin.
- LED neles vyměnit.
- Po výpadku nebo poškození LED se musí celý výrobek vyměnit.
- Nedívejte se přímo do světla výrobku, protože může dojít k poškození zraku.
- Ochrana IP44 je zajištěná pouze za předpokladu, že je víčko přihrádky na baterie 2 správně uzavřené.

Bezpečnostní pokyny pro baterie a akumulátory

- **NEBEZPEČÍ OHROŽENÍ ŽIVOTA!** Uchovávejte baterie a akumulátory mimo dosah dětí. V případě spolknutí okamžitě vyhledejte lékařskou pomoc!
- Při požití může dojít k popáleninám, perforaci měkkých tkání a úmrtí. K závažným popáleninám může dojít do 2 hodin po požití.
- **NEBEZPEČÍ VÝBUCHU!** Nenabíjecí baterie nikdy znovu nenabíjejte. Baterie nebo akumulátory nezkratujte ani je neotevírejte. Hrozí přehřátí, nebezpečí požáru nebo jejich praskutí.
- Nikdy nehážejte baterie nebo akumulátory do ohně ani do vody.
- Nevystavujte baterie nebo akumulátory mechanickému zatížení.

Nebezpečí vytečení baterií/akumulátorů

- Zabraňte extrémním podmínkám a teplotám, např. na topení anebo na slunci, které mohou negativně ovlivnit funkci baterií nebo akumulátorů.
- V případě vytečení baterií/akumulátorů zabraňte kontaktu chemikálií s pokožkou, očima a sliznicemi! Omyjte ihned postižená místa dostatečným množstvím čisté vody a vyhledejte lékařskou pomoc!

- Ak baterie/akumulátorové batérie vytiekli, zabráňte kontaktu pokožky, očí a sliznic s chemikáliami! Ihneď vypláchnite postihnuté miesta väčším množstvom čistej vody a okamžite vyhľadajte lekára!
- **NOSTE OCHRANNÉ RUKAVICE!** Vytečené alebo poškodené batérie/akumulátorové batérie môžu pri kontakte s pokožkou spôsobiť poleptanie. V takom prípade preto noste vhodné ochranné rukavice.
- V prípade vytečenia batérií/akumulátorových batérií ich ihneď vyberte z výrobku, aby ste predišli vzniku škôd.
- Používajte iba batérie/akumulátorové batérie rovnakého typu. Nekombinujte staré batérie/akumulátorové batérie s novými!
- Ak produkt dlhší čas nepoužívate, vyberte z neho batérie/akumulátorové batérie.

Riziko poškodenia produktu

- Používajte výhradne uvedený typ batérií/akumulátorových batérií!
- Vložte batérie/akumulátorové batérie podľa označenia polarity (+) a (-) na batérii/akumulátorovej batérii a výrobku.
- Pred vložením očistite kontakty na batérii/akumulátorovej batérii a v priečinku pre batériu suchou handričkou, ktorá nepúšťa vlákna, alebo vatovou tyčinkou!
- Vybité batérie/akumulátorové batérie ihneď vyberte z produktu.

Pred uvedením do prevádzky

Poznámka: Odstráňte celý obalový materiál z výrobku.

Vkladanie/výmena batérií

- Otvorte kryt priečinka pre batérie 2.

Poznámka: Príp. vyklopte vyklápací stojan 8, aby ste dosiahli kryt priečinka pre batérie 2 (iba HG06708A).

- Vložte štyri batérie (1,5 V⎓, typ AA) 4 do priečinka pre batérie 3. Pri vkladaní batérií 4 dbajte na správnu polaritu. Tá je znázornená v priečinku pre batérie 3.
- Zatvorte priečinok pre batérie 3 tak, že nasadíte kryt priečinka pre batérie 2 a necháte ho zapadnúť (pozri obr. B a C).

Svetelné funkcie

Výrobok môže byť prevádzkovaný v 3 rôznych režimoch nastavenia. Zvoľte ich opakovaným stlačením ZA-/VYPÍNAČA 5.

Jedenkrát stlačenie:	LED-žiarič 1 svieti v režime „Max. jas (100 %)".
Dvakrát stlačenie:	LED-žiarič 1 svieti v „energetický úspornom režime (50 %)".
Trikrát stlačenie:	LED-žiarič 1 bliká v režime „prerušované svetlo".
Štyrikrát stlačenie:	Vypnutie svetla.

Poznámka: Ak je LED-žiarič 1 v prevádzke dlhšie ako 5 sekúnd a stlačí sa ZA-/VYPÍNAČ 5, LED-žiarič 1 so v každom režime priamo vypne.

Ovládanie

Poznámka: Chráňte citlivé povrchy, keď umiestnite produkt.

Iba pre HG06708A:

- Pevne držte kĺb 7 a nastavte upevňovací uhol vyklápacieho stojana 8. Umiestnite výrobok v želanej pozícii (pozri obr. D).

Uistite sa, že upevňovací uhol nepresahuje 90 ° (pozri obr. D), inak by sa výrobok mohol prevrátiť.

- Vyklápací stojan 8 skloپte dozadu a podržte rukoväť 6, aby ste osvetlili požadovanú oblasť (pozri obr. E).
- Aj pomocou rukoväte 6 môžete výrobok zavesiť na požadované miesto, napr. na nástenný hák.

Poznámka: Dbajte na to, aby príslušné závesné zariadenie (napr. nástenný hák) uniesol hmotnosť výrobku (cca. 360 g).

Iba pre HG06708B:

- Otočte rukoväť 6 a produkt zafixujte v požadovanej polohe. Rukoväť 6 je možné otočiť o cca. 180 ° a použiť ju ako stojan (pozri obr. D).
- Výrobok môžete zavesiť aj s vyklápacím stojanom 8 na požadované miesto, napr. na nástenný hák.

Poznámka: Dbajte na to, aby príslušné závesné zariadenie (napr. nástenný hák) uniesol hmotnosť výrobku (cca. 260 g).

Čistenie a údržba

- V žiadnom prípade nepoužívajte kvapaliny a čistiace prostriedky, pretože poškodzujú výrobok.
- Produkt čistite iba zvonku mäkkou, suchou handričkou. Pri silnejšom znečistení použite na čistenie jemne navlhčenú handričku.

Likvidácia

Obal pozostáva z ekologických materiálov, ktoré môžete odovzdať na miestnych recyklačných zberných miestach.

Všimajte si prísnu označenie obalových materiálov pre triedenie odpadu, sú označené skratkami (a) a číslami (b) s nasledujúcim významom: 1-7: Plasty/20-22: Papier a kartón/80-98: Spojené látky.

Výrobok a obalové materiály sú recyklovateľné, zlikvidujte ich oddelene pre lepšie spracovanie odpadu. Triman-Logo platí iba pre Francúzsko.

V záujmu ochrany životného prostredí vyslužilý výrobok nevyhazujte do domovného odpadu, ale pošlejte k odborné likvidácii. O sberných a jejich otevíracích hodinách se můžete informovat u příslušné správy města nebo obce.

Vadné nebo vybité baterie resp. akumulátory se musí, podle směrnice 2006/66/ES a jejích příslušných změn, recyklovat. Baterie, akumulátory i výrobek odevzdejte zpět do nabízených sběren.

Ekologické škody v důsledku chybné likvidace baterií/akumulátorů!

Baterie/akumulátory se nesmí zlikvidovat v domácím odpadu. Mohou obsahovat jedovaté těžké kovy a musí se zpracovávat jako zvláštní odpad. Chemické symboly těžkých kovů: Cd = kadmium, Hg = rtuť, Pb = olovo. Proto odevzdejte opotřebované baterie/akumulátory u komunální sběrny.

Záruka

Výrobek byl vyroben s nejvyšší pečlivostí podle přísných kvalitativních směrnic a před odesláním prošel výstupní kontrolou. V případě závad máte možnost uplatnění zákonných práv vůči prodejci. Vaše práva ze zákona nejsou omezena naší níže uvedenou zárukou.

Na tento artikl platí 3 záruka od data zakoupení. Záruční lhůta začíná od data zakoupení. Uschovejte si dobře originál pokladní stvrzenky. Tuto stvrzenku budete potřebovat jako doklad o zakoupení.

Pokud se do 3 let od data zakoupení tohoto výrobku vyskytne vada materiálu nebo výrobní vada, výrobek Vám – dle našeho rozhodnutí – bezplatně opravíme nebo vyměníme. Tato záruka zaniká, jestliže se výrobek poškodí, neodborně použil nebo neobdržel pravidelnou údržbu.

Záruka platí na vady materiálu a výrobní vady. Tato záruka se nevztahuje na díly výrobku podléhající opotřebení (např. na baterie), dále na poškození křehkých, choulostivých dílů, např. vypínačů, akumulátorů nebo dílů zhotovených ze skla.

Postup v případě uplatňování záruky

Pro zajištění rychlého zpracování Vašeho případu se řiďte následujícími pokyny:

Pro všechny požadavky si připravte pokladní stvrzenku a číslo artiklu (např. IAN 123456_7890) jako doklad o zakoupení.
Číslo artiklu najdete na typovém štítku, gravuře, titulní stránce návodu (vlevo dole) nebo na nálepce na zadní nebo spodní straně.
V případě poruch funkce nebo jiných závad nejdříve kontaktujte, telefonicky nebo e-mailem, v následujícím textu uvedené servisní oddělení.
Výrobek registrovaný jako vadný potom můžete s přiloženým dokladem o zakoupení (pokladní stvrzenkou) a údaji k závadě a kdy k ní došlo, bezplatně zaslat na adresu servisu, která Vám byla sdělena.

Servis

(CZ) **Servis Česká republika**
Tel.: 800600632
E-Mail: owim@lidl.cz

CE IP44

Legenda použitých piktogramov			
	Jednosmerný prúd/napätie	IP44	S ochranou proti striekajúcej vode
	Tento výrobok je vhodný na prevádzkovanie v interiéri a exteriéri.	6 500 K	Farebná teplota: 6500 K
	ZAP/VYP	CB / spm / m: 500 lm	Svetelný prúd (max. jas): cca. 500 lm
	Vrátane batérií		

LED reflektor PALC 4 A1

Úvod

Blahoželáme Vám ku kúpe Vášho nového výrobku. Rozhodli ste sa pre veľmi kvalitný výrobok. Návod na obsluhu je súčasťou tohto výrobku. Obsahuje dôležité upozornenia týkajúce sa bezpečnosti, používania a likvidácie. Skôr ako začnete výrobok používať, oboznámte sa so všetkými pokynmi k obsluhe a bezpečnosti. Výrobok používajte iba v súlade s popisom a v uvedených oblastiach používania. V prípade postúpenia výrobku ďalším osobám odovzdajte aj všetky dokumenty patriace k výrobku.

Používanie v súlade s určeným účelom

Tento výrobok je určený len na normálne používanie. Tento výrobok je vhodný na prevádzkovanie v interiéri a exteriéri, napr. v pivnici alebo pri kempingu. Tento výrobok je odolný voči extrémnej fyzickej záťaži vo forme otrasov (1,0 m²/s³ 200–2000 Hz). Výrobok nie je určený na komerčné účely alebo pre iné oblasti nasadenia.

- Tento výrobok nie je vhodný na osvetlenie miestnosti v domácnosti.

Popis častí

1	LED-žiarič	6	Rukoväť
2	Kryt priečinka pre batérie	7	Kĺb
3	Priečinok pre batérie	8	Vyklápací stojan (iba pre HG06708A)
4	Batéria (Typ AA)		
5	ZA-/VYPÍNAČ		

Technické údaje

LED:	1 x COB LED, 8 W
Batérie:	4 x 1,5 V⎓, AA (obsiahnuté v rozsahu dodávky)
Druh ochrany:	IP44 (s ochranou proti striekajúcej vode)

Doba svietenia:

Max. jas (100 %):	cca. 5 hodín

Obsah dodávky

1 LED-žiarič
4 batérie
1 návod na obsluhu

Bezpečnostné upozornenia

V PRÍPADE ŠKÔD, KTORÉ VZNIKNÚ NEDODRŽIAVANÍM TOHTO NÁVODU NA POUŽÍVANIE, ZANIKÁ GARANČNÝ NÁROK!

- Tento výrobok môžu používať deti od 8 rokov ako aj osoby so zníženými psychickými, senzorickými alebo duševnými schopnosťami alebo s nedostatkom skúseností a vedomostí, ak sú pod dozorom, aleb