LIVARNO home

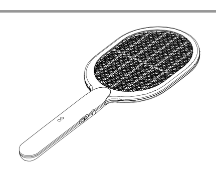

PDF ONLINE www.lidl-service.com

# ELECTRIC FLY SWATTER
# ELEKTRISCHE FLIEGENKLATSCHE
# RAQUETTE ANTI-MOUSTIQUES ÉLECTRIQUE

GB IE
**ELECTRIC FLY SWATTER**
INSTRUCTION MANUAL

FR BE
**RAQUETTE ANTI-MOUSTIQUES ÉLECTRIQUE**
MODE D'EMPLOI

CZ
**ELEKTRICKÁ PLÁCAČKA NA MOUCHY**
NÁVOD K POUŽITÍ

SK
**ELEKTRICKÁ LAPAČKA NA MUCHY**
NÁVOD NA OBSLUHU

DK
**ELEKTRISK FLUESMÆKKER**
BETJENINGSVEJLEDNING

HU
**ELEKTROMOS LÉGYCSAPÓ**
KEZELÉSI ÚTMUTATÓ

DE AT CH
**ELEKTRISCHE FLIEGENKLATSCHE**
BEDIENUNGSANLEITUNG

NL BE
**ELEKTRISCHE VLIEGENMEPPER**
GEBRUIKSAANWIJZING

PL
**ELEKTRYCZNA ŁAPKA NA MUCHY**
INSTRUKCJA OBSŁUGI

ES
**MATAMOSCAS ELÉCTRICO**
INSTRUCCIONES DE USO

IT
**PALETTA ELETTRICA PER MOSCHE**
ISTRUZIONI PER L'USO

SI
**ELEKTRIČNI MUHOLOVEC**
NAVODILA ZA UPORABO

WARRANTY 3 YEAR

8 IAN 364710_2107 OS

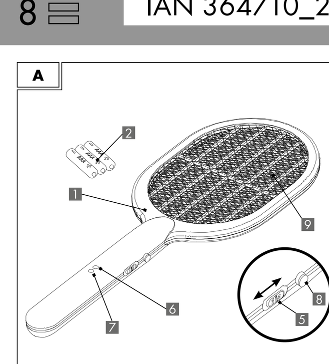


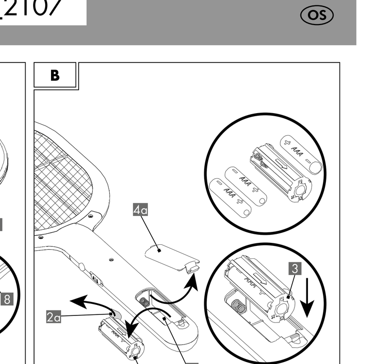


GB IE

## ELECTRIC FLY SWATTER
**Instruction manual**

### 1. Introduction
**Congratulations!**
With your purchase you have chosen a high-quality product. The operating instructions are an integral part of this product. They contain important information for safety, use and disposal. Familiarise yourself with all of the operating and safety information before using the product. Use the product only as described and for the specific areas of application. Keep the instructions for future reference. Provide all of the documentation when passing the product on to third parties.

**Explanation of symbols**
The following symbols and signal words are used in these operating instructions, on the product or on the packaging.

Hereinafter, the Electric Fly Swatter will be referred to as the product.

**⚠ WARNING!**
This signal symbol/word indicates a hazard with a high level of risk which, if not avoided, may result in death or serious injury.

**⚠ CAUTION!**
This signal symbol/word indicates a hazard with a low level of risk which, if not avoided, may result in minor or moderate injury.

**NOTE!**
This signal word warns of possible property damage or provides you with useful additional information regarding the use.

This symbol indicates interior use only.
This symbol indicates potential danger to children.
This symbol indicates the age rating of the product.
This symbol indicates potential danger in relation to electric shocks.
This symbol indicates potential danger in relation to overheating.
This symbol indicates potential danger in relation to explosions.
This symbol indicates potential danger from handling batteries / rechargeable batteries.
This symbol indicates that batteries are included in the scope of delivery.
This symbol indicates direct current.
W This symbol indicates the electrical power: watts.
IP20 This symbol indicates Protection Class IP20. (No protection against water, but against solid objects of more than 12.5 mm diameter. The product may only be used in a dry environment.)
This symbol indicates that the product has a mosquito defence.
This symbol indicates that no chemicals are used.
This symbol indicates not to reach into the product.
This symbol indicates that the product should be protected from rain and moisture.
These symbols inform you about the disposal of the packaging and the product.
Conformity declaration (see Chapter „9. Conformity declaration"): Products that are marked with this symbol fulfil all applicable Community regulations of the European Economic Area.

### 2. Safety
**Intended use**

**⚠ WARNING!**
**Risk of injury!**
**The product may not be used near liquids or in damp spaces. There is a risk of injury from electric shock!**
The product is not intended for commercial use. Different use or a modification to the product are not deemed as intended use and may lead to risks, such as injuries and damage. The distributor assumes no liability for damage that results from improper use.

The product is exclusively suitable for interior use.
This product is not a toy.
The product is not suitable for use in barns, stables and similar areas.

### 3. Scope of delivery (Fig. A)
1x Electric Fly Swatter 1
3x Battery 2 LR03/AAA, already inserted
1x Operating instructions (not shown)

### 4. Technical specifications
Type: Electric Fly Swatter
IAN: 364710_2107
Tradix Item No.: 364710-21-A
Operating voltage: 4.5 V ⎓
High voltage grid: max. 1,700 V
Dimensions: 410 x 162 x 28 mm (L x W x D)
Protection type: IP20
Production date: 12/2021
Warranty: 3 years

### 5. Safety information
**⚠ WARNING!**
**Risk of injury and suffocation!**
**If children play with the product or the packaging, they may injure themselves or suffocate!**
- Do not let children play with the product or the packaging.
- Supervise children who are close to the product.
- Keep the product and the packaging out of the reach of children.

**⚠ WARNING!**
**Risk of injury!**
**Not suitable for children under the age of 14! There is a risk of injury!**
- Children from the age of **14**, as well as people with impaired physical, sensory or mental capabilities or with a lack of experience and knowledge, must be supervised when using the product and/or be instructed regarding the safe use of the product and understand the resulting dangers.
- Children are not allowed to play with the product.
- Maintenance and/or cleaning of the product is not allowed to be performed by children.

**Observe national regulations!**
- Observe the applicable national requirements and regulations for the use and disposal of the product.

**⚠ WARNING!**
**Risk of injury!**
**Do not use in an explosive environment! There is a risk of injury!**
- The product is not allowed to be used in an explosive (Ex) environment. The product is not approved for an environment, in which flammable liquids, gases or dust are present.

**⚠ WARNING!**
**Risk of injury!**
**A defective product is not allowed to be used! There is a risk of injury!**
- Do not use the product in the case of malfunctions, damage or defects.
- Significant danger can occur for the user in the case of improper repairs.
- If you determine a defect on the product, remove the batteries from the device and have the product inspected and repaired, if necessary, before putting it into operation again.

**⚠ WARNING!**
**Risk of injury!**
**The product is not allowed to be manipulated! There is a risk of injury from electric shock!**
- The casing must not be opened and the product must not be manipulated/modified under any circumstances. Manipulations/modifications can cause danger to life from electric shock. Manipulations/modifications are prohibited for approval reasons (CE).
- The product must not be covered up during use.

### 6. Safety instructions regarding batteries
**⚠ WARNING!**
**Fatal danger!**
**Batteries must not be swallowed! There is a risk of fatal injuries!**
- Batteries may be fatal if swallowed, so this article and its batteries must be stored out of the reach of small children.
- Swallowing can lead to chemical burns, soft tissue perforations and death. Serious internal chemical burns can already occur within 2 hours of ingestion.
- If a battery has been swallowed, please consult a doctor without delay!
- Keep the batteries out of the reach of children.

**⚠ WARNING!**
**Fire and explosion hazard!**
- Never recharge non-rechargeable batteries, do not short-circuit and/or open them. This may result in overheating, risk of fire or bursting.
- Keep the product away from heat sources and direct sunlight, the batteries may explode if overheated. There is a risk of injury.

**⚠ WARNING!**
**Risk of injury!**
**Do not touch leaked batteries with bare hands! There is a risk of injury!**
- Leaked or damaged batteries may cause chemical burns if they come into contact with skin. Do not touch leaked batteries with bare hands; therefore ensure that you wear appropriate protective gloves in this case!
- Only use type LR03/AAA batteries from the same manufacturer.
- Insert the batteries into the designated battery compartment with the correct polarity.
- Do not use combinations of old and new batteries or rechargeable batteries.
- Store batteries in a dry and cool, not damp, place.
- Never throw batteries into fire.
- Do not short-circuit batteries.
- Disposable batteries also lose part of their energy during storage.
- Remove the batteries if the device is not in use.
- Discharged batteries must be immediately removed in order to avoid battery leakage and thus damage to the device.
- Empty batteries or used rechargeable batters must be disposed of properly.
- Store disposable batteries separately from discharged batteries, in order to avoid mix-ups.

**⚠ CAUTION!**
**Danger of overheating!**
Remove packaging prior to use.

### 7. Start-up
1. Remove all packaging materials.
2. Check whether all parts are available and undamaged. If this is not the case, notify the specified service address.

**Legend**
1 Product
2 Batteries
2a Protection wafer
3 Battery basket
4 Battery compartment
4a Battery compartment cover
5 Slide switch
6 High voltage indicator (green)
7 Operating indicator (red)
8 High voltage switch
9 High voltage grid

The batteries 2 are already inserted in the delivered state.
- Prior to initial use, remove the protection wafer 2a from the battery compartment as shown, see **Fig. B**.
1. Unlock and remove the battery cover 4a from the battery compartment 4.
2. Remove the battery basket 3.
3. Pull out the protection wafer 2a.
4. Insert the battery basket 3 back into the battery compartment 4 in the correct alignment. The arrow on the battery basket 3 points to the end of the handle.
5. Close the battery compartment 4.

The product 1 is now ready to use.

**⚠ WARNING!**
**Risk of injury!**
**The + pole and – pole of the battery compartment or battery basket must not be short-circuited.**

**Switching the product on/off**
1. To switch on the product 1, slide the slide switch 5 to the "ON" position, see **Fig. A**.
The operating indicator 7 lights up red.
2. To switch off the product 1, slide the slide switch 5 to the "OFF" position.
The operating indicator 7 goes out.

**Activating/deactivating mosquito defence**
1. To activate the high voltage grid, 9 press the high voltage switch 8 on the handle, see **Fig. A**.
The high voltage indicator 6 lights up green.
2. To deactivate the high voltage grid, 9 release the high voltage switch 8 on the handle, see Fig. A.
The high voltage indicator 6 goes out.

**⚠ WARNING!**
**High voltage grid: > 1,700 V**
**There is a risk of electric shock.**

**⚠ WARNING!**
**Risk of injury!**
**Do not touch the high voltage grid. There is a risk of electric shock.**
- While the product is in operation, do not touch the high voltage grid 9.
A small residual charge still exists a few seconds after the product has been switched off.
- Never use the product in the immediate vicinity of open water, swimming pools or in the immediate vicinity of bathtubs, showers or similar.
- Do not use the product in the direct vicinity of fire.

**⚠ CAUTION!**
**Risk of damage to property!**
The product is only suitable for the control of insects in flight. Do not swat at insects that are on walls, ceilings or objects! This could damage the product!

**NOTE!**
The product offers protection against mosquitos and other flying insects. No toxic vapours or similar will be released. By coming into contact with the electric high voltage grid 9, which is in the chamber, they are killed.

**NOTE!**
The high voltage grid 9 destroys all kinds of insects! This also relates to endangered insect species.
For this reason, use the product only indoors and not on endangered insect species.

**Changing the batteries**
When the batteries are discharged, they must be replaced. For this, proceed as follows, **see Fig. B**:
1. Unlock and remove the battery cover 4a from the battery compartment 4.
2. Remove the battery basket 3.
3. Remove the discharged batteries 2.
4. Insert 3 new batteries into the battery basket 3 according to their polarity.
5. Insert the battery basket 3 back into the battery compartment 4 in the correct alignment. The arrow on the battery basket 3 points to the end of the handle.
6. Close the battery compartment 4.

**Using the product**
1. Switch on the product.
2. Activate the high voltage grid 9.
3. Touch the insect in flight with the high voltage grid 9.
Contact with the high voltage grid 9 kills the insect.
4. Deactivate the high voltage grid 9.
The product remains on standby.
5. Switch the product off, if it is no longer needed.

**NOTE!**
Press and hold the high voltage switch 8 only for the period of time you need the high voltage grid 9 to control an insect.

### 8. Cleaning and care instructions
**⚠ WARNING!**
**Risk of injury!**
**The product must be switched off before cleaning! There is a risk of electric shock!**
- only clean with a dry cloth
- do not use any strong detergents and/or chemicals
- do not immerse in water
- store in a cool, dry place and protected from UV light

**Cleaning the high voltage grid**
**⚠ WARNING!**
**Risk of injury!**
**Before cleaning the high voltage grid, the product must be switched off! There is a risk of electric shock!**
1. In addition, you can try blowing vigorously and intermittently to remove the contaminants.
2. Stubborn dirt can be removed very carefully with a soft bristle brush (not included in the scope of supply).
Then repeat step 1.

**NOTE!**
Clean the product at regular intervals or when the high voltage grid is heavily soiled.

### 9. Conformity declaration
This device complies with the fundamental requirements and other relevant regulations of the European Electromagnetic Compatibility Directive 2014/30/EU and the RoHS Directive 2011/65/EU. The complete original conformity declaration is available from the importer.

### 10. Disposal
**Disposal of the packaging**
The packaging and operating instructions are made of 100 % environmentally friendly materials, which you may dispose of at local recycling centres.

**Disposal of the product**
The product may not be disposed of with normal household waste. Please find out about disposal options for the product from your local authority or town administration.

**Disposal of the battery / rechargeable battery**
- Defective or used rechargeable batteries have to be recycled in accordance with Directive 2006/66/EC and its amendments.
- Batteries and disposable batteries are not permitted to be disposed of with household waste. They contain harmful heavy metals. Marking: Pb (= lead), Hg (= mercury), Cd (= cadmium). You are legally obligated to return used batteries and rechargeable batteries. After use, you can either return batteries to our point of sale or in the direct vicinity (e.g. with a retailer or in municipal collection centres) free of charge. Batteries and rechargeable batteries are marked with a crossed-out waste bin.

### 11. Warranty
Dear customer, the warranty on this product is 3 years from the purchase date. In the event of defects in this product, you are entitled to exercise your statutory rights against the seller of the product. These statutory rights are not limited by our warranty described in the following.

**Warranty conditions**
The warranty begins on the date of purchase. Please keep the original receipt. This document is required as verification of the purchase.
If a material or manufacturing defect arises within three years from the purchase date of this product, the product will be repaired or replaced, as per our choice, at no charge to you. This warranty service requires the submission of the purchase receipt and the defective product within the three-year period and a short written description of the defect and when it arose.
If the defect is covered by our warranty, the repaired or a new product will be returned to you. The warranty period does not restart with the repair or replacement of the product.

**Guarantee period and statutory claims for defects**
The guarantee period will not be extended by the warranty. This also applies to replaced and repaired parts. Damage and defects which may possibly already exist upon purchase must be reported immediately after unpacking. After the guarantee period has expired, required repairs shall be subject to a charge.

**Scope of guarantee**
The device has been carefully produced under strict quality guidelines and conscientiously inspected prior to delivery. The guarantee service applies to material or manufacturing faults. This guarantee does not extend to product parts, which are exposed to normal wear and tear and can therefore be regarded as wearing parts or to damage to fragile parts, e.g. switches, battery packs or which are made of glass.
This guarantee shall lapse, if the product is damages, not used properly or maintained properly. For proper use of the product, all of the instructions in the operating instructions must be precisely complied with. Purposes and actions, which are dissuaded from or warned about in the operating instructions must be avoided.
The product is only intended for private and not commercial use. In the case of abusive and improper handling, use of force and with interventions, which are not performed by our authorised service branch, the guarantee shall lapse.

**Processing in the case of a guarantee claim.**
To ensure quick processing of your concern, please follow the instructions below:
- Please have the till receipt and article number available (IAN 364710_2107) as proof of the purchase.
- You can find the article number on the rating plate on the product, as an engraving on the product, the title place of your instructions or the sticker on the back or underside of the product.
- If malfunctions or other defects occur, first contact the service department below by telephone or e-mail.
- You can then send a product that has been recorded as being defective, including the proof of purchase (till receipt) and stating what the defect is and when it occurred, postage-free to the service address provided to you.

On www.lidl-service.com, you can download these and many other manuals, product videos and installation software.

With this QR code, you can directly reach the Lidl Service website (www.lidl-service.com) and can open your operating instructions by entering the article number (IAN 364710_2107).

DE AT CH

## ELEKTRISCHE FLIEGENKLATSCHE
**Bedienungsanleitung**

### 1. Einleitung
**Herzlichen Glückwunsch!**
Sie haben sich mit dem Kauf für ein hochwertiges Produkt entschieden. Die Bedienungsanleitung ist Bestandteil dieses Produkts. Sie enthält wichtige Hinweise für Sicherheit, Gebrauch und Entsorgung. Machen Sie sich vor der Benutzung des Produkts mit allen Bedien- und Sicherheitshinweisen vertraut. Benutzen Sie das Produkt nur wie beschrieben und für die angegebenen Einsatzbereiche. Bewahren Sie die Bedienungsanleitung für späteres Nachschlagen auf. Händigen Sie alle Unterlagen bei Weitergabe des Produkts an Dritte mit aus.

**Zeichenerklärung**
Die folgenden Symbole und Signalwörter werden in dieser Bedienungsanleitung, auf dem Produkt oder auf der Verpackung verwendet.

Im Folgenden wird die Elektrische Fliegenklatsche Produkt genannt.

**⚠ WARNUNG!**
Dieses Signalsymbol/-wort bezeichnet eine Gefährdung mit einem hohen Risikograd, die, wenn sie nicht vermieden wird, den Tod oder eine schwere Verletzung zur Folge haben kann.

**⚠ VORSICHT!**
Dieses Signalsymbol/-wort bezeichnet eine Gefährdung mit einem niedrigen Risikograd, die, wenn sie nicht vermieden wird, eine geringfügige oder mäßige Verletzung zur Folge haben kann.

**HINWEIS!**
Dieses Signalwort warnt vor möglichen Sachschäden oder bietet Ihnen nützliche Zusatzinformationen zur Verwendung.

Dieses Symbol weist auf die Verwendung nur im Innenbereich hin.
Dieses Symbol weist auf mögliche Gefahren in Bezug auf Kinder hin.
Dieses Symbol weist auf die Altersfreigabe des Produkts hin.
Diese Symbole weisen auf mögliche Gefahren in Bezug auf Stromschläge hin.
Dieses Symbol weist auf mögliche Gefahren in Bezug auf Überhitzung hin.
Dieses Symbol weist auf mögliche Gefahren in Bezug auf Explosionen hin.
Dieses Symbol weist auf mögliche Gefahren im Umgang mit Batterien/Akkus hin.
Dieses Symbol weist darauf hin, dass Batterien im Lieferumfang enthalten sind.
Dieses Symbol bezeichnet Gleichspannung/-strom.
W Dieses Symbol bezeichnet die elektrische Leistung: Watt.
IP20 Dieses Symbol bezeichnet die Schutzart IP20. (Kein Schutz gegen Wasser, aber gegen feste Objekte von mehr als 12,5 mm Durchmesser. Das Produkt darf nur in trockener Umgebung verwendet werden.)
Dieses Zeichen weist darauf hin, dass das Produkt über eine Mückenabwehr verfügt.
Dieses Zeichen weist darauf hin, dass keine Chemikalien zum Einsatz kommen.
Dieses Zeichen weist darauf hin, nicht in das Produkt zu fassen.
Dieses Zeichen weist darauf hin, das Produkt vor Regen und Feuchtigkeit zu schützen.
Diese Symbole informieren Sie über die Entsorgung von Verpackung und Produkt.
Konformitätserklärung (siehe Kapitel „9. Konformitätserklärung"): Mit diesem Symbol gekennzeichnete Produkte erfüllen alle anzuwendenden Gemeinschaftsvorschriften des europäischen Wirtschaftsraums.

### 2. Sicherheit
**Bestimmungsgemäßer Gebrauch**

**⚠ WARNUNG!**
**Verletzungsgefahr!**
**Das Produkt darf nicht in der Nähe von Flüssigkeiten oder in feuchten Räumen eingesetzt werden. Es besteht Verletzungsgefahr durch Stromschlag!**
Das Produkt ist nicht für den gewerblichen Einsatz bestimmt. Andere Verwendung oder Veränderung am Produkt gelten als nicht bestimmungsgemäß und können zu Risiken wie Verletzungen und Beschädigungen führen. Für Schäden, die aus der nicht bestimmungsgemäßen Verwendung resultieren, übernimmt der Inverkehrbringer keine Haftung.

Das Produkt ist ausschließlich für den Gebrauch im Innenbereich geeignet.
Das Produkt ist kein Spielzeug.
Das Produkt ist nicht für den Einsatz in Scheunen, Ställen und ähnlichen Räumen geeignet.

### 3. Lieferumfang (Abb. A)
1x Elektrische Fliegenklatsche 1
3x Batterie 2 LR03/AAA, bereits eingelegt
1x Bedienungsanleitung (ohne Abb.)

### 4. Technische Daten
Typ: Elektrische Fliegenklatsche
IAN 364710_2107
Tradix Art.-Nr.: 364710-21-A
Betriebsspannung: 4,5 V ⎓
Hochspannungsgitter: max. 1.700 V
Maße: 410 x 162 x 28 mm (L x B x T)
Schutzart: IP20
Produktionsdatum: 12/2021
Garantie: 3 Jahre

### 5. Sicherheitshinweise
**⚠ WARNUNG!**
**Verletzungs- und Erstickungsgefahr!**
**Wenn Kinder mit dem Produkt oder der Verpackung spielen, können Sie sich daran verletzen oder ersticken!**
- Lassen Sie Kinder nicht mit dem Produkt oder der Verpackung spielen.
- Beaufsichtigen Sie Kinder in der Nähe des Produkts.
- Bewahren Sie das Produkt und die Verpackung außerhalb der Reichweite von Kindern auf.

**⚠ WARNUNG!**
**Verletzungsgefahr!**
**Nicht für Kinder unter 14 Jahren geeignet! Es besteht Verletzungsgefahr!**
- Kinder ab 14 Jahren und darüber sowie Personen mit verringerten physischen, sensorischen oder mentalen Fähigkeiten oder Mangel an Erfahrung und Wissen müssen bei der Benutzung des Produkts beaufsichtigt und/oder bezüglich des sicheren Gebrauchs des Produkts unterwiesen werden und die daraus resultierenden Gefahren verstehen.
- Kinder dürfen nicht mit dem Produkt spielen.
- Wartung und/oder Reinigung des Produkts dürfen nicht von Kindern durchgeführt werden.

**Nationale Bestimmungen beachten!**
- Beachten Sie geltende nationale Vorschriften und Bestimmungen bei der Nutzung und Entsorgung des Produkts.

**⚠ WARNUNG!**
**Verletzungsgefahr!**
**Nicht in Ex-Umgebung verwenden! Es besteht Verletzungsgefahr!**
- Das Produkt darf nicht in explosionsgefährdeter (Ex-)Umgebung benutzt werden. Für eine Umgebung, in der sich brennbare Flüssigkeiten, Gase oder Stäube befinden, ist das Produkt nicht zugelassen.

**⚠ WARNUNG!**
**Verletzungsgefahr!**
**Ein defektes Produkt darf nicht benutzt werden! Es besteht Verletzungsgefahr!**
- Benutzen Sie das Produkt nicht bei Funktionsstörungen, Beschädigungen oder Defekten.
- Durch unsachgemäße Reparaturen können erhebliche Gefahren für den Benutzer entstehen.
- Wenn Sie einen Defekt am Produkt feststellen, entfernen Sie die Batterien aus dem Produkt und lassen Sie das Produkt überprüfen und ggf. reparieren, bevor Sie dieses wieder in Betrieb nehmen.

**⚠ WARNUNG!**
**Verletzungsgefahr!**
**Das Produkt darf nicht manipuliert werden! Es besteht Verletzungsgefahr durch Stromschlag!**
- Das Gehäuse darf unter keinen Umständen geöffnet und das Produkt darf nicht manipuliert/verändert werden. Bei Manipulationen/Veränderungen besteht Lebensgefahr durch elektrischen Schlag. Manipulationen/Veränderungen sind aus Zulassungsgründen (CE) untersagt.
- Das Produkt darf während der Nutzung nicht abgedeckt werden.

### 6. Sicherheitshinweise zu Batterien
**⚠ WARNUNG!**
**Lebensgefahr!**
**Batterien dürfen nicht verschluckt werden! Es besteht Lebensgefahr!**
- Batterien können beim Verschlucken lebensgefährlich sein, daher muss das Produkt und die dazugehörigen Batterien für Kleinkinder unzugänglich aufbewahrt werden.
- Verschlucken kann zu Verätzungen, Weichteilperforationen und zum Tod führen. Innerhalb von 2 Stunden nach der Einnahme können schwere innere Verätzungen auftreten!
- Sollte eine Batterie verschluckt worden sein, suchen Sie bitte umgehend einen Arzt auf!
- Bewahren Sie Batterien außerhalb der Reichweite von Kindern auf.

**⚠ WARNUNG!**
**Brand- und Explosionsgefahr!**
- Laden Sie nicht aufladbare Batterien niemals wieder auf, schließen Sie sie nicht kurz und/oder öffnen Sie sie nicht. Überhitzung, Brandgefahr oder Platzen können die Folge sein.
- Halten Sie das Produkt von Hitzequellen und direkter Sonneneinstrahlung fern, die Batterien können durch Überhitzung explodieren. Es besteht Verletzungsgefahr.

**⚠ WARNUNG!**
**Verletzungsgefahr!**
**Ausgelaufene Batterien nicht mit bloßen Händen berühren! Es besteht Verletzungsgefahr!**
- Ausgelaufene oder beschädigte Batterien können bei Berührung mit der Haut Verätzungen verursachen. Berühren Sie ausgelaufene Batterien nicht mit bloßen Händen; tragen Sie deshalb in diesem Fall unbedingt geeignete Schutzhandschuhe!
- Verwenden Sie nur Batterien des Typs LR03/AAA gleicher Hersteller.
- Setzen Sie Batterien Ihrer Polarität entsprechend in das dafür vorgesehene Batteriefach ein.
- Verwenden Sie keine Kombinationen aus alten und neuen Batterien oder Akkus.
- Lagern Sie Ihre Batterien trocken und kühl, nicht feucht.
- Werfen Sie Batterien auf keinen Fall ins Feuer.
- Schließen Sie Batterien nicht kurz.
- Batterien verlieren auch bei der Lagerung einen Teil ihrer Energie.
- Entnehmen Sie bei Nichtbenutzung des Produkts die Batterien.
- Entladene Batterien müssen umgehend entfernt werden, um ein Auslaufen der Batterien und damit Schäden am Produkt zu vermeiden.
- Leere Batterien oder verbrauchte Akkus sind fachgerecht zu entsorgen.
- Lagern Sie Batterien getrennt von entladenen Batterien, um Verwechslungen zu vermeiden.

**⚠ VORSICHT!**
**Überhitzungsgefahr!**
Nicht in der Verpackung betreiben.

### 7. Inbetriebnahme
1. Entfernen Sie sämtliches Verpackungsmaterial.
2. Überprüfen Sie, ob alle Teile vorhanden und unbeschädigt sind.
Falls dies nicht der Fall ist, melden Sie sich bei der angegebenen Serviceadresse.

**Legende**
1 Produkt
2 Batterien
2a Sicherungsplättchen
3 Batteriekorb
4 Batteriefach
4a Batteriefachdeckel
5 Schiebeschalter
6 Hochspannungsanzeige (grün)
7 Betriebsanzeige (rot)
8 Hochspannungsschalter
9 Hochspannungsgitter

Die Batterien 2 sind im Auslieferungszustand bereits eingelegt.
- Entnehmen Sie vor der ersten Inbetriebnahme das Sicherungsplättchen 2a, siehe **Abb. B**.
1. Entriegeln und entnehmen Sie den Batteriefachdeckel 4a vom Batteriefach 4.
2. Entnehmen Sie den Batteriekorb 3.
3. Ziehen Sie das Sicherungsplättchen 2a heraus.
4. Stecken Sie den Batteriekorb 3 in korrekter Ausrichtung zurück ins Batteriefach 4. Der Pfeil auf dem Batteriekorb 3 zeigt dabei auf das Ende des Griffs.
5. Schließen Sie das Batteriefach 4.

Das Produkt 1 ist nun betriebsbereit.

**⚠ WARNUNG!**
**Verletzungsgefahr!**
**Der + Pol und – Pol des Batteriefachs oder des Batteriekorbes dürfen nicht kurzgeschlossen werden.**

**Ein-/Ausschalten des Produkts**
1. Zum Einschalten des Produkts 1 schieben Sie den Schiebeschalter 5 in die Position „ON", siehe **Abb. A**.
Die Betriebsanzeige 7 leuchtet rot.
2. Zum Ausschalten des Produkts 1 schieben Sie den Schiebeschalter 5 in die Position „OFF".
Die Betriebsanzeige 7 erlischt.

**Aktivieren/Deaktivieren der Mückenabwehr**
1. Zur Aktivierung des Hochspannungsgitters 9 drücken Sie den Hochspannungsschalter 8 am Griff, siehe **Abb. A**.
Die Hochspannungsanzeige 6 leuchtet grün.
2. Zur Deaktivierung des Hochspannungsgitters 9 lassen Sie den Hochspannungsschalter 8 los.
Die Hochspannungsanzeige 6 erlischt.

**⚠ WARNUNG!**
**Hochspannungsgitter: > 1.700 V**
**Es besteht die Gefahr eines Stromschlages.**

**⚠ WARNUNG!**
**Verletzungsgefahr!**
**Berühren Sie nicht das Hochspannungsgitter. Es besteht die Gefahr eines Stromschlages.**
- Berühren Sie, während das Produkt in Betrieb ist, nicht das Hochspannungsgitter 9.
Eine kleine Restladung existiert auch noch wenige Sekunden, nachdem das Produkt ausgeschaltet worden ist.
- Benutzen Sie das Produkt niemals in unmittelbarer Nähe von offenen Gewässern, Schwimmbecken oder in unmittelbarer Nähe zu Badewannen, Duschen oder Ähnlichem.
- Benutzen Sie das Produkt nicht in unmittelbarer Nähe zu Feuer.

**⚠ VORSICHT!**
**Gefahr von Sachschäden!**
Das Produkt ist ausschließlich für zur Bekämpfung von im Flug befindlichen Insekten geeignet. Schlagen Sie nicht nach Insekten, die sich an Wänden, Decken oder auf Gegenständen befinden! Dadurch könnten Sie das Produkt beschädigen!

**HINWEIS!**
Das Produkt bietet einen Schutz gegen Mücken und andere fliegende Insekten. Es werden keine giftigen Dämpfe, Chemikalien oder Ähnliches freigesetzt. Bei Berührung mit dem elektrischen Hochspannungsgitter 9 werden sie dehydriert.

**HINWEIS!**
Das Hochspannungsgitter 9 dehydriert alle Arten von Insekten! Dies betrifft auch gefährdete Insektenarten.
Verwenden Sie das Produkt aus diesem Grund nur in geschlossenen Räumen und nicht bei gefährdeten Insektenarten.

**Wechseln der Batterien**
Wenn die Batterien entladen sind, müssen Sie gewechselt werden. Gehen Sie dazu wie folgt vor, **siehe Abb. B**.
1. Entriegeln und entnehmen Sie den Batteriefachdeckel 4a vom Batteriefach 4.
2. Entnehmen Sie den Batteriekorb 3.
3. Entnehmen Sie die entladenen Batterien 2.
4. Setzen Sie 3 neue Batterien ihrer Polarität entsprechend in den Batteriekorb 3 ein.
5. Stecken Sie den Batteriekorb 3 in korrekter Ausrichtung zurück ins Batteriefach 4. Der Pfeil auf dem Batteriekorb 3 zeigt dabei auf das Ende des Griffs.
6. Schließen Sie das Batteriefach 4.

**Verwenden des Produkts**
1. Schalten Sie das Produkt ein.
2. Aktivieren Sie das Hochspannungsgitter 9.
3. Berühren Sie das im Flug befindliche Insekt mit dem Hochspannungsgitter 9.
Durch die Berührung mit dem Hochspannungsgitter 9 wird das Insekt getötet.
4. Deaktivieren Sie das Hochspannungsgitter 9.
Das Produkt bleibt weiterhin in Bereitschaft.
5. Wenn das Produkt nicht mehr benötigt wird, schalten Sie das Produkt aus.

**HINWEIS!**
Halten Sie den Hochspannungsschalter 8 nur für den Zeitraum gedrückt, für den Sie das Hochspannungsgitter 9 zur Bekämpfung eines Insekts benötigen.

### 8. Reinigungs- & Pflegehinweise
**⚠ WARNUNG!**
**Verletzungsgefahr!**
**Vor der Reinigung muss das Produkt ausgeschaltet sein! Es besteht die Gefahr eines Stromschlags!**
- nur mit einem trockenen Lappen reinigen
- keine scharfen Reinigungsmittel bzw. Chemikalien verwenden
- nicht ins Wasser tauchen
- kühl, trocken und vor UV-Licht geschützt lagern

**Reinigen des Hochspannungsgitters**
**⚠ WARNUNG!**
**Verletzungsgefahr!**
**Vor der Reinigung des Hochspannungsgitters muss das Produkt ausgeschaltet sein! Es besteht die Gefahr eines Stromschlags!**
1. Versuchen Sie, durch kräftiges und stoßweises Pusten die Verunreinigungen zu entfernen.
2. Hartnäckige Verschmutzungen können Sie sehr vorsichtig mit einer Bürste mit weichen Borsten (nicht im Lieferumfang enthalten) lösen.
Wiederholen Sie dann Schritt 1.

**HINWEIS!**
Reinigen Sie das Produkt in regelmäßigen Abständen oder wenn das Hochspannungsgitter stark verschmutzt ist.

### 9. Konformitätserklärung
Das Produkt entspricht hinsichtlich Übereinstimmung mit den grundlegenden Anforderungen und den anderen relevanten Vorschriften der europäischen Richtlinie für elektromagnetische Verträglichkeit 2014/30/EU sowie der RoHS-Richtlinie 2011/65/EU. Die vollständige Original-Konformitätserklärung ist beim Importeur erhältlich.

### 10. Entsorgung
**Verpackung entsorgen**
Die Verpackung und die Bedienungsanleitung bestehen zu 100 % aus umweltfreundlichen Materialien, die Sie über die örtlichen Recyclingstellen entsorgen können.

**Produkt entsorgen**
Das Produkt darf nicht über den normalen Hausmüll entsorgt werden. Über Entsorgungsmöglichkeiten des Produkts informieren Sie sich bitte bei Ihrer Gemeinde- oder Stadtverwaltung.

**Batterien/Akkus entsorgen**
- Defekte oder gebrauchte Akkus müssen gemäß der Richtlinie 2006/66/EG und ihren Ergänzungen recycelt werden.
- Batterien und Akkus dürfen nicht im Hausmüll entsorgt werden. Sie enthalten schädliche Schwermetalle. Kennzeichnung: Pb (= Blei), Hg (= Quecksilber), Cd (= Cadmium). Sie sind zur Rückgabe gebrauchter Batterien und Akkus gesetzlich verpflichtet. Sie können die Batterien nach Gebrauch entweder in unserer Verkaufsstelle oder in unmittelbarer Nähe (z. B. im Handel oder in kommunalen Sammelstellen) unentgeltlich zurückgeben. Batterien und Akkus sind mit einer durchgekreuzten Mülltonne gekennzeichnet.

### 11. Garantie
Sehr geehrte Kundin, sehr geehrter Kunde, Sie erhalten auf dieses Produkt 3 Jahre Garantie ab Kaufdatum. Im Falle von Mängeln dieses Produkts stehen Ihnen gegen den Verkäufer des Produkts gesetzliche Rechte zu. Diese gesetzlichen Rechte werden durch unsere im Folgenden dargestellte Garantie nicht eingeschränkt.

**Garantiebedingungen**
Die Garantiefrist beginnt mit dem Kaufdatum. Bitte bewahren Sie den Original-Kassenbon gut auf. Diese Unterlage wird als Nachweis für den Kauf benötigt.
Tritt innerhalb von drei Jahren ab dem Kaufdatum dieses Produkts ein Material- oder Fabrikationsfehler auf, wird das Produkt von uns – nach unserer Wahl – für Sie kostenlos repariert oder ersetzt. Diese Garantieleistung setzt voraus, dass innerhalb der Drei-Jahres-Frist das defekte Produkt und der Kaufbeleg (Kassenbon) vorgelegt und schriftlich kurz beschrieben wird, worin der Mangel besteht und wann er aufgetreten ist.
Wenn der Defekt von unserer Garantie gedeckt ist, erhalten Sie das reparierte oder ein neues Produkt zurück. Mit Reparatur oder Austausch des Produkts beginnt kein neuer Garantiezeitraum.

**Garantiezeit und gesetzliche Mängelansprüche**
Die Garantiezeit wird durch die Gewährleistung nicht verlängert. Dies gilt auch für ersetzte und reparierte Teile. Eventuell schon beim Kauf vorhandene Schäden und Mängel müssen sofort nach dem Auspacken gemeldet werden. Nach Ablauf der Garantiezeit anfallende Reparaturen sind kostenpflichtig.

**Garantieumfang**
Das Produkt wurde nach strengen Qualitätsrichtlinien sorgfältig produziert und vor Anlieferung gewissenhaft geprüft. Die Garantieleistung gilt für Material- oder Fabrikationsfehler. Diese Garantie erstreckt sich nicht auf Produktteile, die normaler Abnutzung ausgesetzt sind und daher als Verschleißteile angesehen werden können oder für Beschädigungen an zerbrechlichen Teilen, z. B. Schalter, Akkus oder die aus Glas gefertigt sind.
Diese Garantie verfällt, wenn das Produkt beschädigt, nicht sachgemäß benutzt oder gewartet wurde. Für eine sachgemäße Benutzung des Produkts sind alle in der Bedienungsanleitung aufgeführten Anweisungen genau einzuhalten. Verwendungszwecke und Handlungen, von denen in der Bedienungsanleitung abgeraten oder vor denen gewarnt wird, sind unbedingt zu vermeiden.
Das Produkt ist lediglich für den privaten und nicht für den gewerblichen Gebrauch bestimmt. Bei missbräuchlicher und unsachgemäßer Behandlung, Gewaltanwendung und bei Eingriffen, die nicht von unserer autorisierten Service-Niederlassung vorgenommen wurden, erlischt die Garantie.

**Abwicklung im Garantiefall**
Um eine schnelle Bearbeitung Ihres Anliegens zu gewährleisten, folgen Sie bitte den folgenden Hinweisen:
- Bitte halten Sie für alle Anfragen den Kassenbon und die Artikelnummer (IAN 364710_2107) als Nachweis für den Kauf bereit.
- Die Artikelnummer entnehmen Sie bitte dem Typenschild am Produkt, einem Gravur am Produkt, dem Titelblatt Ihrer Bedienungsanleitung oder dem Aufkleber auf der Rück- oder Unterseite des Produkts.
- Sollten Funktionsfehler oder sonstige Mängel auftreten, kontaktieren Sie zunächst die nachfolgend benannte Serviceabteilung telefonisch oder per E-Mail.
- Ein als defekt erfasstes Produkt können Sie dann unter Beifügung des Kaufbelegs (Kassenbon) und der Angabe, worin der Mangel besteht und wann er aufgetreten ist, für Sie portofrei an die Ihnen mitgeteilte Serviceadresse übersenden.

Auf www.lidl-service.com können Sie dieses und viele weitere Handbücher, Produktvideos und Installationssoftware herunterladen.

Mit diesem QR-Code gelangen Sie direkt auf die Lidl-Service-Seite (www.lidl-service.com) und können mittels der Eingabe der Artikelnummer (IAN 364710_2107) Ihre Bedienungsanleitung öffnen.

FR BE

## RAQUETTE ANTI-MOUSTIQUES ÉLECTRIQUE
**Mode d'emploi**

### 1. Introduction
**Félicitations !**
Vous avez acheté un produit de haute qualité. Le mode d'emploi est partie intégrante du produit. Il contient des instructions importantes pour la sécurité, l'utilisation et l'élimination. Avant d'utiliser le produit, se familiariser avec toutes les consignes d'utilisation et de sécurité. Utiliser uniquement le produit comme décrit et pour les domaines d'utilisation indiqués. Conservez les instructions pour référence future. Lorsque le produit est cédé à des tiers, leur remettre également tous les documents.

**Légende**
Les symboles et mots de signalisation suivants sont utilisés dans le mode d'emploi, sur le produit ou sur l'emballage.

L'article Raquette anti-moustiques électrique est désigné par produit ci-dessous.

**⚠ AVERTISSEMENT !**
Ce mot-clé désigne un danger à risque élevé pouvant entraîner de graves blessures ou même la mort s'il n'est pas évité.

**⚠ PRUDENCE !**
Ce mot-clé désigne un danger à risque faible pouvant entraîner des blessures modérées à mineures s'il n'est pas évité.

**REMARQUE !**
Ce symbole indique un risque de dommages matériels ou vous fournit des informations supplémentaires utiles concernant l'utilisation.

Ce symbole indique une utilisation exclusivement en intérieur.
Ce symbole indique des possibles risques concernant les enfants.
Ce symbole indique l'âge minimum d'utilisation du produit.
Ce symbole indique de possibles risques d'électrocution.
Ce symbole indique de possibles risques de surchauffe.
Ce symbole indique de possibles risques d'explosions.
Ce symbole indique de possibles risques concernant l'utilisation des piles (rechargeables).
Ce symbole indique que des piles sont fournies.
Ce symbole désigne un courant continu.
W Ce symbole indique la puissance électrique : Watt.
IP20 Ce symbole désigne la classe de protection IP20 (pas de protection contre l'eau, mais contre les objets solides de plus de 12,5 mm de diamètre. Le produit doit uniquement être utilisé dans un environnement sec.)
Ce symbole indique que le produit dispose d'un dispositif de répulsion contre les moustiques.
Ce symbole indique qu'aucun produit chimique n'est utilisé.
Ce symbole indique de ne pas mettre les mains dans le produit.
Ce symbole indique de protéger le produit de la pluie et de l'humidité.
Ces symboles vous informent à propos de l'élimination de l'emballage et du produit.
Déclaration de conformité (voir chapitre « 9. Déclaration de conformité ») : Les produits marqués avec ce symbole satisfont à toutes les exigences à appliquer de la législation communautaire européenne.

### 2. Sécurité
**Utilisation conforme**

**⚠ AVERTISSEMENT !**
**Risque de blessures !**
**Le produit ne doit pas être utilisé à proximité de liquide ou dans des pièces humides. Il y a risque de blessures par électrocution !**
L'article n'est pas destiné à une utilisation industrielle. Toute utilisation ou modification de l'article est considérée comme non conforme et peut entraîner des risques tels que des blessures et des détériorations. Le responsable de la mise sur le marché décline toute responsabilité pour les dommages qui résulteraient d'une utilisation non conforme.

Le produit est exclusivement destiné à une utilisation en intérieur.
Le produit n'est pas un jouet.
Le produit n'est pas adapté à une utilisation dans les granges, les écuries et autres endroits similaires.

### 3. Étendue de la livraison (Fig. A)
1x Raquette anti-moustiques électrique 1
3x piles 2 LR03/AAA, déjà insérées
1x mode d'emploi (sans illustration)

### 4. Caractéristiques techniques
Type : Raquette anti-moustiques électrique
IAN : 364710_2107
N° Tradix : 364710-21-A
Tension de service : 4,5 V ⎓
Grille haute tension : max. 1700 V
Dimensions : 410 x 162 x 28 mm (L x l x P)
Type de protection : IP20
Date de production : 12/2021
Garantie: 3 ans

### 5. Consignes de sécurité
**⚠ AVERTISSEMENT !**
**Risque de blessure et d'étouffement !**
**Les enfants peuvent se blesser ou bien s'étouffer s'ils jouent avec le produit ou son emballage !**
- Ne pas laisser jouer les enfants avec le produit ou l'emballage.
- Surveiller les enfants se trouvant à proximité du produit.
- Conserver le produit et l'emballage hors de portée des enfants.

**⚠ AVERTISSEMENT !**
**Risque de blessures !**
**Ne convient pas aux enfants de moins de 14 ans ! Un risque de blessures existe !**
- Les enfants de plus de **14** ans ainsi que les personnes avec des capacités physiques, sensorielles ou mentales diminuées, ou dénuées d'expérience ou de connaissance, peuvent utiliser le produit sous surveillance et/ou en ayant été instruits au préalable sur l'utilisation sûre du produit et les dangers en résultant.
- Les enfants ne doivent pas jouer avec le produit.
- Le nettoyage et/ou la maintenance du produit ne doivent pas être effectués par des enfants.

**Respecter les dispositions nationales !**
- Respecter les directives et dispositions nationales en vigueur lors de l'utilisation et de l'élimination du produit.

**⚠ AVERTISSEMENT !**
**Risque de blessures !**
**Ne pas utiliser dans un environnement explosible ! Un risque de blessures existe !**
- Le produit ne doit pas être utilisé dans un environnement exposé aux explosions (explosible). Le produit n'est pas homologué dans un environnement qui contient des liquides, gaz ou poussières inflammables.

**⚠ AVERTISSEMENT !**
**Risque de blessures !**
**Un produit défectueux ne doit pas être utilisé ! Un risque de blessures existe !**
- Ne pas utiliser le produit en cas de dysfonctionnement, de dommage ou de défaut.
- Toute réparation non correctement effectuée entraîne le risque de graves blessures pour l'utilisateur.
- Si vous constatez un défaut sur le produit, retirer les piles de l'appareil et faire contrôler, voire, le cas échéant, réparer le produit avant de le remettre en service.

**⚠ AVERTISSEMENT !**
**Risque de blessures !**
**Le produit ne doit pas être transformé ! Un risque de blessures par électrocution existe!**
- Le boîtier ne doit jamais être ouvert et le produit ne doit pas être transformé/modifié. En cas de transformations/modifications, il existe un danger de mort par électrocution. Les transformations/modifications sont interdites pour des raisons d'homologation (CE).
- Le produit ne doit pas être recouvert pendant l'utilisation.

### 6. Consignes de sécurité relatives aux piles
**⚠ AVERTISSEMENT !**
**Danger de mort !**
**Les piles ne doivent pas être avalées ! Il y a danger de mort !**
- Les piles peuvent être mortelles lorsqu'elles sont avalées, c'est pourquoi le produit et les piles doivent toujours être hors de la portée des enfants.
- L'ingestion peut entraîner des brûlures, des perforations des tissus mous et la mort. De graves brûlures internes peuvent survenir dans les 2 heures suivant l'ingestion !
- En cas d'ingestion d'une pile, un médecin doit être immédiatement consulté !
- Conserver les piles hors de portée des enfants

**⚠ AVERTISSEMENT !**
**Risque d'incendie et d'explosion !**
- Ne rechargez jamais des piles non rechargeables, ne les court-circuitez pas et / ou ne les ouvrez pas. Il y a sinon risque de surchauffe, d'incendie ou d'éclatement.
- Éloignez l'article de toute source de chaleur et d'un ensoleillement direct car les piles risquent d'exploser en cas de surchauffe. Il y a risque de blessures.

**⚠ AVERTISSEMENT !**
**Risque de blessures !**
**Ne touchez pas les piles qui ont coulé avec les mains nues ! Il y a risque de blessures !**
- Les piles qui ont coulé ou qui sont endommagées peuvent causer des brûlures chimiques lorsqu'on les touche. Ne touchez pas les piles qui ont coulé avec les mains nues mais portez impérativement des gants de protection appropriés !
- Utilisez exclusivement des piles de type LR03/AAA d'un seul fabricant.
- Insérez les piles avec la polarité correcte dans le compartiment prévu.
- Ne combinez jamais des piles et des accumulateurs anciens et neufs.
- Stockez vos piles à sec et au froid et à l'abri de tout endroit humide.
- Ne jetez jamais les piles dans le feu.
- Ne court-circuitez jamais une pile.
- Les piles à jeter perdent une partie de leur énergie, même lorsqu'elles sont stockées.
- Si l'article n'est pas utilisé, veuillez retirer les piles.
- Toute pile déchargée doit immédiatement être retirée pour éviter qu'elle coule et provoque des dommages matériels.
- Les piles vides et les accumulateurs usagés doivent être éliminés conformément aux règles en vigueur.
- Stockez les piles à jeter et les piles déchargées séparément afin d'exclure tout risque de permutations.

**⚠ PRUDENCE !**
**Risque de surchauffe !**
Ne pas relier le produit à l'alimentation pendant qu'il est dans son emballage.

### 7. Mise en service
1. Retirer tous les matériaux d'emballage.
2. Vérifier que toutes les pièces sont au complet et non endommagées.
Si ce n'est pas le cas, contacter l'adresse de service indiquée.

**Légende**
1 Produit
2 Piles
2a Plaquette de sécurité
3 Panier à piles
4 Compartiment des piles
4a Couvercle du compartiment des piles
5 Interrupteur à glissière
6 Indicateur de haute tension (vert)
7 Témoin de fonctionnement (rouge)
8 Commutateur haute tension
9 Grille haute tension

Lors de la livraison, les piles 2 sont déjà insérées.
- Avant la première mise en service, retirer la plaquette de sécurité 2a du compartiment des piles, voir **Fig. B**.
1. Déverrouillez et retirez le couvercle du compartiment à piles 4a du compartiment à piles 4.
2. Retirer le panier à piles 3.
3. Enlever la plaquette de sécurité 2a.
4. Remettez le panier à piles 3 dans le compartiment à piles 4 en l'orientant correctement. La flèche sur le panier à piles 3 pointe alors vers l'extrémité de la poignée.
5. Fermer le compartiment des piles 4.

Le produit 1 est désormais opérationnel.

**⚠ AVERTISSEMENT !**
**Risque de blessures !**
**Le pôle + et le pôle - du compartiment à piles ou du panier à piles ne doivent pas être court-circuités.**

**Mise en marche / Arrêt du produit**
1. Pour allumer le produit 1, faites glisser l'interrupteur à coulisse 5 sur la position « ON », voir **Fig. A**.
Le témoin de fonctionnement 7 s'allume en rouge.
2. Pour éteindre le produit 1, faites glisser l'interrupteur à coulisse 5 sur la position « OFF ».
Le témoin de fonctionnement 7 s'éteint.

**Activation / désactivation du dispositif anti-moustique**
1. Pour activer la grille haute tension 9, appuyez sur le commutateur haute tension 8 de la poignée, voir **Fig. A**.
L'indicateur de haute tension 6 s'allume en vert.
2. Pour désactiver la grille haute tension 9, relâchez le commutateur haute tension 8.
L'indicateur de haute tension 6 s'éteint.

**⚠ AVERTISSEMENT !**
**Grille haute tension : > 1700 V**
**Il existe un risque d'électrocution.**

**⚠ AVERTISSEMENT !**
**Risque de blessures !**
**Ne touchez pas la grille haute tension. Il existe un risque d'électrocution.**
- Ne touchez pas la grille haute tension lorsque le produit est en fonctionnement 9.
Une petite charge résiduelle existe encore quelques secondes après que le produit a été éteint.
- N'utilisez jamais le produit à proximité immédiate d'eaux ouvertes, de piscines ou à proximité immédiate de baignoires, douches ou autres.
- Ne pas utiliser le produit à proximité immédiate d'un feu.

**⚠ PRUDENCE !**
**Risque de dommages matériels !**
Le produit est exclusivement destiné à lutter contre les insectes en vol. Ne frappez pas les insectes qui se trouvent sur les murs, les plafonds ou les objets ! Vous risqueriez d'endommager le produit !

**REMARQUE !**
Le produit offre une protection contre les moustiques et autres insectes volants. Il n'y a pas de dégagement de vapeurs toxiques, de produits chimiques ou autres. Ils sont tués lorsqu'ils touchent la grille haute tension 9.

**REMARQUE !**
La grille haute tension 9 détruit tous les types d'insectes ! Ceci concerne aussi les types d'insectes menacés.
Pour cette raison, n'utilisez le produit que dans des espaces fermés et pas sur des espèces d'insectes menacées.

**Changer les piles**
Si les piles sont déchargées, elles doivent être remplacées. Pour ce faire, procéder comme suit, **voir Fig. B**.
1. Déverrouillez et retirez le couvercle du compartiment à piles 4a du compartiment à piles 4.
2. Retirer le panier à piles 3.
3. Retirer les piles 2 déchargées.
4. Insérez 3 piles neuves dans le panier à piles 3 en respectant leur polarité.
5. Remettez le panier à piles 3 dans le compartiment à piles 4 en l'orientant correctement. La flèche sur le panier à piles 3 pointe alors vers l'extrémité de la poignée.
6. Fermer le compartiment des piles 4.

**Utilisation du produit**
1. Allumez le produit.
2. Activez la grille haute tension 9.
3. Touchez l'insecte en vol avec la grille haute tension 9.
Le contact avec la grille haute tension 9 tue l'insecte.
4. Désactivez la grille haute tension 9.
Le produit reste en attente.
5. Lorsque le produit n'est plus utilisé, éteignez le produit.

**REMARQUE !**
Ne maintenez le commutateur haute tension 8 enfoncé que pendant le temps où vous avez besoin de la grille haute tension 9 pour lutter contre un insecte.

### 8. Consignes de nettoyage et d'entretien
**⚠ AVERTISSEMENT !**
**Risque de blessures !**
**Avant le nettoyage, le produit doit être éteint ! Il existe un risque d'électrocution !**
- Nettoyer exclusivement avec un chiffon sec.
- Ne pas utiliser de produits nettoyants ou de produits chimiques agressifs.
- Ne pas plonger dans l'eau.
- Conserver au frais, au sec et à l'abri des rayons UV.

**Nettoyage de la grille haute tension**
**⚠ AVERTISSEMENT !**
**Risque de blessures !**
**Avant de nettoyer la grille haute tensionil y a un risque de choc électrique !**
1. Essayez d'éliminer les impuretés en soufflant fort et par à-coups.
2. Les salissures tenaces peuvent être éliminées très délicatement à l'aide d'une brosse à poils souples (non fournie).
Répétez ensuite l'étape 1.

**REMARQUE !**
Nettoyez le produit à intervalles réguliers ou lorsque la grille haute tension est très encrassée.

### 9. Déclaration de conformité
Cet appareil est conforme aux exigences de base et aux autres prescriptions pertinentes de la directive européenne sur la compatibilité électromagnétique 2014/30/UE ainsi et de la directive LdSD 2011/65/UE. La déclaration de conformité originale entière est disponible auprès de l'importateur.

### 10. Élimination
**Élimination de l'emballage**
L'emballage et la notice d'utilisation sont constitués à 100 % de matériaux écologiques que vous pouvez éliminer dans les centres de recyclage locaux.

**Élimination du produit**
Le produit ne doit pas être éliminé avec les déchets ménagers. Veuillez-vous informer auprès de votre commune ou de l'administration de votre ville concernant les possibilités d'élimination du produit.

Le produit est recyclable, soumis à la responsabilité élargie du fabricant et collecté séparément.

**Élimination de la pile/pile rechargeable**
- Les piles rechargeables défectueuses ou usées doivent être recyclées conformément à la directive 2006/66/CE et ses compléments.
- Les piles et accumulateurs ne doivent pas être jetés dans les ordures ménagères. Ces articles contiennent des métaux lourds. Marquage : Pb (= plomb), Hg (= mercure), Cd (= cadmium). Vous êtes obligé(e) par la loi de rendre les piles et les accumulateurs usagés. Vous pouvez remettre les piles usagées à titre gratuit à notre point de vente ou à un point de collecte près de chez vous (p. ex. dans le commerce ou auprès des services de collecte municipaux/cantonaux). Les piles et accumulateurs sont marqués par une poubelle barrée.

### 11. Garantie
Chère cliente, Cher client, vous recevez trois ans de garantie sur ce produit à compter de la date d'achat. Des droits légaux vous reviennent contre le vendeur en cas de vices de ce produit. Ces droits légaux ne sont pas limités par notre garantie présentée ci-après.

**Conditions de garantie**
La période de garantie commence à partir de la date d'achat. Veuillez bien conserver le ticket de caisse original. Ce document est requis comme justificatif d'achat.
En cas d'apparition d'un vice de matériel ou de fabrication dans les trois ans suivant la date d'achat de ce produit, nous nous chargeons, selon notre choix, de réparer ou de remplacer le produit et ce, gratuitement pour vous. La prestation de garantie présuppose la présentation du produit défectueux et du justificatif d'achat (ticket de caisse) et la description succincte écrite du vice et de la date de son apparition. Si un défaut est couvert par notre garantie, vous recevez le produit réparé ou un nouveau produit.
La réparation ou le remplacement du produit n'entraîne pas le début d'une nouvelle période de garantie.

**Durée de garantie et droits de garantie légaux**
La durée de garantie n'est pas prolongée par une action en garantie. Ceci s'applique également aux pièces remplacées et réparées. Les dommages et défauts éventuellement déjà présents au moment de l'achat doivent être signalés immédiatement après le déballage. Les réparations effectuées après la fin de la durée de garantie sont facturées.

**Étendue de la garantie**
L'appareil a été soigneusement fabriqué selon des directives de qualité strictes et scrupuleusement testé avant la livraison. La garantie s'applique aux défauts de matériel ou de fabrication. Cette garantie ne couvre pas les pièces du produit soumises à l'usure normale et peuvent donc être considérées comme des pièces d'usure, ou des dommages causés aux pièces fragiles comme les interrupteurs, les piles ou le verre.
Cette garantie est annulée si le produit a été endommagé, mal utilisé ou entretenu. Pour une utilisation correcte du produit, toutes les consignes spécifiées dans ce mode d'emploi doivent être strictement respectées. Toute utilisation ou action que le mode d'emploi déconseille ou contre laquelle il met en garde doit être évitée.
Le produit est destiné uniquement à un usage privé et non-commercial. La garantie expire en cas d'utilisation incorrecte et abusive, d'usage de la force et en cas d'interventions non effectuées par notre service après-vente agréé.

**Traitement en cas de réclamation au titre de la garantie**
Afin d'assurer un traitement rapide de votre demande, veuillez suivre les instructions ci-dessous :
- Pour toutes vos demandes, veuillez conserver à disposition le ticket de caisse et le numéro d'article (IAN 364710_2107) comme preuve d'achat.
- Le numéro d'article se trouve sur la plaque signalétique du produit, gravée sur le produit, sur la page d'ouverture de votre mode d'emploi ou sur l'autocollant au dos ou en bas du produit.
- En cas de dysfonctionnement ou d'autres défauts, veuillez contacter le service après-vente indiqué ci-dessous par téléphone ou par e-mail.
- Vous pouvez retourner gratuitement un produit ayant été enregistré comme défectueux à l'adresse du service après-vente communiqué, en joignant le justificatif d'achat (ticket de caisse) et une indication de la nature du défaut et du moment où il s'est produit.

Sur www.lidl-service.com, vous pouvez télécharger le présent mode d'emploi ainsi que de nombreux autres manuels, vidéos de produits et logiciels d'installation.

Ce code QR vous amène directement à la page du service après-vente Lidl (www.lidl-service.com) et votre mode d'emploi peut être ouvert en entrant le numéro d'article (IAN 364710_2107).

**Article L217-16 du Code de la consommation**
Lorsque l'acheteur demande au vendeur, pendant le cours de la garantie commerciale qui lui a été consentie lors de l'acquisition ou de la réparation d'un bien meuble, une remise en état couverte par la garantie, toute période d'immobilisation d'au moins sept jours vient s'ajouter à la durée de la garantie qui restait à courir. Cette période court à compter de la demande d'intervention de l'acheteur ou de la mise à disposition pour réparation du bien en cause, si cette mise à disposition est postérieure à la demande d'intervention.
Indépendamment de la garantie commerciale souscrite, le vendeur reste tenu des défauts de conformité du bien et des vices rédhibitoires dans les conditions prévues aux articles L217-4 à L217-13 du Code de la consommation et aux articles 1641 à 1648 et 2232 du Code Civil.

**Article L217-4 du Code de la consommation**
Le vendeur livre un bien conforme au contrat et répond des défauts de conformité existant lors de la délivrance.
Il répond également des défauts de conformité résultant de l'emballage, des instructions de montage ou de l'installation lorsque celle-ci a été mise à sa charge par le contrat ou a été réalisée sous sa responsabilité.

**Article L217-5 du Code de la consommation**
Le bien est conforme au contrat :
1° S'il est propre à l'usage habituellement attendu d'un bien semblable et, le cas échéant :
- s'il correspond à la description donnée par le vendeur et posséder les qualités que celui-ci a présentées à l'acheteur sous forme d'échantillon ou de modèle ;
- s'il présente les qualités qu'un acheteur peut légitimement attendre eu égard aux déclarations publiques faites par le vendeur, par le producteur ou par son représentant, notamment dans la publicité ou l'étiquetage ;
2° Ou s'il présente les caractéristiques définies d'un commun accord par les parties ou être propre à tout usage spécial recherché par l'acheteur, porté à la connaissance du vendeur et que ce dernier a accepté.

**Article L217-12 du Code de la consommation**
L'action résultant du défaut de conformité se prescrit par deux ans à compter de la délivrance du bien.

**Article 1641 du Code civil**
Le vendeur est tenu de la garantie à raison des défauts cachés de la chose vendue qui la rendent impropre à l'usage auquel on la destine, ou qui diminuent tellement cet usage que l'acheteur ne l'aurait pas acquise, ou n'en aurait donné qu'un moindre prix, s'il les avait connus.

**Article 1648 1er alinéa du Code civil**
L'action résultant des vices rédhibitoires doit être intentée par l'acquéreur dans un délai de deux ans à compter de la découverte du vice.
Les pièces détachées indispensables à l'utilisation du produit sont disponibles pendant la durée de la garantie du produit.

NL BE

## ELEKTRISCHE VLIEGENMEPPER
**Gebruiksaanwijzing**

### 1. Inleiding
**Van harte gefeliciteerd!**
U hebt gekozen voor een hoogwaardig product. De gebruiksaanwijzing maakt deel uit van dit product. Deze bevat belangrijke instructies voor veiligheid, gebruik en verwijdering. Voordat u het product in gebruik neemt, dient u zich vertrouwd te maken met alle bedienings- en veiligheidsinstructies. Gebruik het product alleen zoals beschreven en voor de gespecificeerde toepassingsgebieden. Bewaar de instructies voor toekomstige referentie. Overhandig alle documenten als u het product aan derden doorgeeft.

**Tekentoelichting**
De volgende symbolen en signaalwoorden worden in deze gebruiksaanwijzing op de product of op de verpakking gebruikt.

Hierna wordt het Elektrische vliegenmepper product genoemd.

**⚠ WAARSCHUWING!**
Dit signaalsymbool/-woord betekent een gevaar met een hoog risico dat, indien niet voorkomen, de dood of ernstig letsel tot gevolg kan hebben.

**⚠ VOORZICHTIG!**
Dit signaalsymbool/-woord betekent een gevaar met een laag risico dat, indien niet voorkomen, licht of matig letsel tot gevolg kan hebben.

**LET OP!**
Dit signaalwoord waarschuwt voor mogelijke materiële schade of geeft u nuttige aanvullende informatie over het gebruik.

Dit symbool geeft alleen het gebruik binnenshuis aan.
Dit symbool geeft mogelijke gevaren met betrekking tot kinderen aan.
Dit symbool geeft de leeftijdsclassificatie van het product aan.
Dit symbool geeft een mogelijk gevaar van een elektrische schok aan.
Dit symbool geeft mogelijke gevaren met betrekking tot oververhitting aan.
Dit symbool geeft de mogelijke gevaren met betrekking tot explosies aan.
Dit symbool geeft mogelijke gevaren aan bij het omgaan met batterijen/accu's.
Dit teken geeft aan dat de batterijen bij de leveringsomvang zijn inbegrepen.
Dit teken betekent gelijkstroom.
W Dit symbool geeft het elektrisch vermogen aan: Watt.
IP20 Dit teken betekent beschermingstype IP20. (Geen bescherming tegen water, maar tegen vaste voorwerpen met een diameter van meer dan 12,5 mm. Het product mag alleen in een droge omgeving worden gebruikt.)
Dit symbool geeft aan dat het product over een muggenverdediger beschikt.
Dit symbool geeft aan dat er geen chemicaliën worden gebruikt.
Dit symbool geeft aan niet in het product te reiken.
Dit symbool geeft aan dat het product tegen regen en vocht moet worden beschermd.
Deze symbolen informeren u over het afvoeren van verpakkingen en producten.
Conformiteitsverklaring (zie hoofdstuk „9. Conformiteitsverklaring"): Producten gemarkeerd met dit symbool voldoen aan alle van toepassing zijnde communautaire regelgeving van de Europese Economische Ruimte.

### 2. Veiligheid
**Gebruik voor het beoogde doel**

**⚠ WAARSCHUWING!**
**Letselgevaar!**
**Het product mag niet worden gebruikt in de buurt van vloeistoffen of in vochtige ruimten. Er bestaat letselgevaar door elektrische schokken!**
Het product is niet bestemd voor commercieel gebruik. Elk ander gebruik of elke andere wijziging van het product wordt beschouwd als niet-beoogd gebruik en kan leiden tot risico's zoals letsel en schade. Voor schade die het gevolg is van gebruik dat niet voor het beoogde doel is, is de distributeur niet aansprakelijk.

Het product is uitsluitend bestemd voor gebruik binnenshuis.
Dit product is geen speelgoed.
Het product is niet geschikt voor gebruik in schuren, stallen en vergelijkbare ruimtes.

### 3. Leveringsomvang (afb. A)
1x Elektrische vliegenmepper 1
3x batterij 2 LR03/AAA, reeds geplaatst
1x gebruikshandleiding (zonder afb.)

### 4. Technische gegevens
Type: Elektrische vliegenmepper
IAN: 364710_2107
Tradix-nr.: 364710-21-A
Bedrijfsspanning: 4,5 V ⎓
Hoogspanningsrooster: max. 1.700 V
Afmetingen: 410 x 162 x 28 mm (L x B x D)
Beschermingsgraad: IP20
Productiedatum: 12/2021
Garantie: 3 jaar

### 5. Veiligheidsinstructies
**⚠ WAARSCHUWING!**
**Gevaar voor verwonding en verstikking!**
**Als kinderen met het product of de verpakking spelen, kunnen ze zich verwonden of stikken!**
- Laat geen kinderen met het product of verpakking spelen.
- Houd toezicht op kinderen in de buurt van het product.
- Berg zowel het product als de verpakking buiten het bereik van kinderen op.

**⚠ WAARSCHUWING!**
**Letselgevaar!**
**Niet geschikt voor kinderen onder de 14 jaar! Er bestaat letselgevaar!**
- Kinderen ouder dan **14** jaar en personen met beperkte fysieke, sensorische of mentale vaardigheden of gebrek aan ervaring en kennis moeten tijdens het gebruik van de tuinslang onder toezicht staan en/of geïnstrueerd worden in het veilige gebruik van het product en de daaruit voortvloeiende gevaren begrijpen.
- Kinderen mogen niet met het product spelen.
- Onderhoud en/of schoonmaken van het product mag niet worden uitgevoerd door kinderen.

**Neem de nationale voorschriften in acht!**
- Neem de geldende nationale regels en voorschriften in acht tijdens het gebruik en de verwijdering van het product.

**⚠ WAARSCHUWING!**
**Letselgevaar!**
**Niet gebruiken in Ex-omgevingen! Er bestaat letselgevaar!**
- Het product mag niet worden gebruikt in een explosiegevaarlijke (Ex) omgeving. Het product is niet goedgekeurd voor een omgeving waarin ontvlambare vloeistoffen, gassen of stof aanwezig zijn.

**⚠ WAARSCHUWING!**
**Letselgevaar!**
**Er mag geen defect product worden gebruikt! Er bestaat letselgevaar!**
- Gebruik het product niet in geval van functionele storingen, schade of defecten.
- Ondeskundige reparaties kunnen aanzienlijk gevaar voor gebruikers met zich meebrengen.
- Als u een defect in het product constateert, verwijder dan de batterijen uit het apparaat en laat het product controleren en zo nodig repareren voordat u het weer in gebruik neemt.

**⚠ WAARSCHUWING!**
**Letselgevaar!**
**Er mag niet met het product worden gemanipuleerd! Er bestaat letselgevaar door elektrische schokken!**
- De behuizing mag in geen geval worden geopend en het product mag niet worden gemanipuleerd/gewijzigd. Bij manipulaties/wijzigingen bestaat er levensgevaar door elektrische schokken. Manipulaties/wijzigingen zijn om goedkeuringsredenen (EEG) verboden.
- Het product mag tijdens het gebruik niet worden afgedekt.

### 6. Veiligheidsinstructies m.b.t. batterijen
**⚠ WAARSCHUWING!**
**Levensgevaar!**
**Er mogen geen batterijen worden ingeslikt! Er bestaat levensgevaar!**
- Batterijen kunnen levensgevaarlijk zijn als ze worden ingeslikt. Daarom moeten het product en de daarbijbehorende batterijen buiten het bereik van jonge kinderen worden gehouden.
- Inslikken kan brandwonden, perforatie van weke delen en de dood tot gevolg hebben. Binnen 2 uur na inslikken kunnen er ernstige inwendige brandwonden ontstaan!
- Als een batterij is ingeslikt, raadpleeg dan onmiddellijk een arts!
- Berg de batterijen buiten het bereik van kinderen op.

**⚠ WAARSCHUWING!**
**Brand- en ontploffingsgevaar!**
- Laad niet-oplaadbare batterijen niet nog een keer op, sluit ze ook niet kort en maak ze niet open. Dit kan oververhitting, brandgevaar, of barsten tot gevolg hebben.
- Houd het product uit de buurt van warmtebronnen en direct zonlicht, de batterijen kunnen exploderen als gevolg van oververhitting. Er bestaat letselgevaar!

**⚠ WAARSCHUWING!**
**Letselgevaar!**
**Lekkende batterijen niet met blote handen aanraken! Er bestaat letselgevaar!**
- Lekkende of beschadigde batterijen kunnen brandwonden veroorzaken wanneer ze in contact komen met de huid. Lekkende batterijen niet met blote handen aanraken; daarom in dit geval geschikte veiligheidshandschoenen dragen!
- Gebruik alleen batterijen van het type LR03/AAA van dezelfde fabrikant.
- Plaats de batterijen volgens hun polariteit in het daarvoor bestemde batterijvakje.
- Gebruik geen combinatie van oude en nieuwe batterijen of oplaadbare batterijen.
- Bewaar uw batterijen droog en koel, niet vochtig.
- Gooi batterijen nooit in het vuur.
- Sluit batterijen niet kort.
- Wegwerpbatterijen verliezen ook een deel van hun energie tijdens de opslag.
- Verwijder de batterijen wanneer niet in gebruik.
- Ontladen batterijen moeten onmiddellijk worden verwijderd om lekkage van de batterijen en daarmee schade aan het apparaat te voorkomen.
- Lege batterijen of gebruikte oplaadbare batterijen moeten op de juiste manier worden weggegooid.
- Bewaar wegwerpbatterijen gescheiden van lege batterijen om verwarring te voorkomen.

**⚠ VOORZICHTIG!**
**Gevaar voor oververhitting!**
Niet gebruiken in de verpakking.

### 7. Ingebruikname
1. Verwijder al het verpakkingsmateriaal.
2. Controleer of alle onderdelen aanwezig en onbeschadigd zijn.
Als dit niet het geval is, neem dan contact op met het opgegeven serviceadres.

**Legenda**
1 Product
2 Batterijen
2a Zekeringsplaatje
3 Batterijhouder
4 Batterijvakje
4a Afdekplaatje
5 Schuifschakelaar
6 Hoogspanningsindicator (groen)
7 Bedrijfsindicator (rood)
8 Hoogspanningsschakelaar
9 Hoogspanningsrooster

De batterijen 2 zijn bij levering reeds geplaatst.
- Verwijder voor het eerste gebruik het zekeringsplaatje 2a, zie **afb. B**.
1. Ontgrendel en haal het afdekplaatje 4a uit het batterijvakje 4.
2. Verwijder de batterijhouder 3.
3. Trek het zekeringsplaatje 2a eruit.
4. Zet de batterijhouder 3 in de juiste richting terug in het batterijvakje 4. Het pijltje op de batterijhouder 3 wijst naar het uiteinde van de handgreep.
5. Sluit het batterijvakje 4.

Het product 1 is nu klaar voor gebruik.

**⚠ WAARSCHUWING!**
**Letselgevaar!**
**De + pool en - pool van het batterijvakje of de batterijhouder mag niet worden kortgesloten.**

**Aan-/uitzetten van het product:**
1. Om het product aan te zetten 1, schuift u de schuifschakelaar 5 naar de positie „ON", zie **afb. A**.
De bedrijfsindicator 7 brandt rood.
2. Om het product uit te zetten 1, schuift u de schuifschakelaar 5 naar de positie „OFF".
De bedrijfsindicator 7 gaat uit.

**Activeren/deactiveren van de muggenverdelger**
1. Om het hoogspanningsrooster te activeren, 9 drukt u op de hoogspanningsschakelaar 8 op de handgreep, zie **Afb. A**.
De hoogspanningsindicator 6 brandt groen.
2. Om het hoogspanningsrooster te deactiveren, 9 laat u de hoogspanningsschakelaar 8 los.
De hoogspanningsindicator 6 gaat uit.

**⚠ WAARSCHUWING!**
**Hoogspanningsrooster: > 1.700 V**
**Er bestaat gevaar voor elektrische schokken.**

**⚠ WAARSCHUWING!**
**Letselgevaar!**
**Raak het hoogspanningsroosterniet aan. Er bestaat gevaar voor elektrische schokken.**
- Raak het hoogspanningsrooster 9 niet aan, terwijl het product in gebruik is.
Enkele seconden nadat het product is uitgeschakeld, blijft er nog een kleine restlading aanwezig.
- Gebruik het product nooit in de onmiddellijke nabijheid van open water, zwembaden of in de onmiddellijke nabijheid van badkuipen, douches of iets dergelijks.
- Gebruik het product niet in de buurt van vuur.

**⚠ VOORZICHTIG!**
**Gevaar voor materiële schade!**
Het product is uitsluitend geschikt voor de bestrijding van vliegende insecten. Sla niet op insecten die op muren, plafonds of voorwerpen zitten! Hierdoor kan het product beschadigd raken!

**LET OP!**
Het product biedt bescherming tegen muggen en andere vliegende insecten. Er komen geen giftige dampen, chemicaliën of dergelijke vrij. Als ze in aanraking komen met het elektrische hoogspanningsrooster 9 worden ze gedood.

**LET OP!**
Het hoogspanningsrooster 9 vernietigt alle soorten insecten! Dit betreft ook bedreigde insectensoorten.
Gebruik het product daarom alleen binnenshuis en niet op bedreigde insectensoorten.

**De batterijen vervangen**
Als de batterijen leeg zijn, moeten ze worden vervangen. Ga hiervoor als volgt te werk, **zie afb. B**:
1. Ontgrendel en haal het afdekplaatje 4a uit het batterijvakje 4.
2. Verwijder de batterijhouder 3.
3. Verwijder de lege batterijen 2.
4. Zet 3 nieuwe batterijen volgens de polariteit ervan in de batterijhouder 3.
5. Zet de batterijhouder 3 in de juiste richting terug in het batterijvakje 4. Het pijltje op de batterijhouder 3 wijst naar het uiteinde van de handgreep.
6. Sluit het batterijvakje 4.

**Het product gebruiken:**
1. Zet het product aan.
2. Activeer het hoogspanningsrooster 9.
3. Raak het insect in de vlucht aan met het hoogspanningsrooster 9.
Door aanraking met het hoogspanningsrooster 9 wordt het insect gedood.
4. Deactiveer het hoogspanningsrooster 9.
Het product blijft in stand-by.
5. Zet het product uit als u het niet meer nodig hebt.

**LET OP!**
Houd de hoogspanningsschakelaar 8 alleen ingedrukt gedurende de tijd dat u het hoogspanningsrooster 9 nodig hebt om een insect te bestrijden.

### 8. Reinigings- & verzorgingsinstructies
**⚠ WAARSCHUWING!**
**Letselgevaar!**
**Voor het reinigen, moet het product worden uitgezet! Er bestaat gevaar voor elektrische schokken!**
- alleen met een droge doek schoonmaken
- geen agressieve schoonmaakmiddelen of chemicaliën gebruiken
- niet in water onderdompelen
- op een koele, droge plaats, beschermd tegen UV-licht opbergen

**Het hoogspanningsrooster schoonmaken**
**⚠ WAARSCHUWING!**
**Letselgevaar!**
**Voor het reinigen van het hoogspanningsrooster, moet het product worden uitgezet! Er bestaat gevaar voor elektrische schokken!**
1. Bovendien kunt u proberen de onzuiverheden te verwijderen door krachtig en met tussenpozen te blazen.
2. Hardnekkig vuil kunt u heel voorzichtig losmaken met een borstel met zachte haren (niet meegeleverd).
Herhaal dan stap 1.

**LET OP!**
Maak het product met regelmatige tussenpozen schoon of wanneer het hoogspanningsrooster sterk vervuild is.

### 9. Conformiteitsverklaring
Dit apparaat voldoet aan de Europese Richtlijn 2014/30/EU inzake elektromagnetische compatibiliteit en de RoHs-richtlijn 2011/65/EU met betrekking tot de naleving van de essentiële eisen en andere relevante regelgeving. De volledige originele conformiteitsverklaring is verkrijgbaar bij de importeur.

### 10. Afvalverwerking
**Verpakking weggooien**
De verpakking en de gebruiksaanwijzing zijn gemaakt van 100% milieuvriendelijke materialen die u kunt weggooien bij uw lokale recyclingfaciliteiten.

**Product afvoeren**
Het product mag niet worden weggegooid in het gewone huishoudelijke afval. Neem contact op met uw gemeente of gemeente voor informatie over de afvoermogelijkheden van het product.

**Batterijen / oplaadbare batterijen weggooien**
- Defecte of gebruikte oplaadbare batterijen moeten worden gerecycled in overeenstemming met Richtlijn 2006/66/EG en de wijzigingen daarop.
- Batterijen en oplaadbare batterijen mogen niet in het huishoudelijk afval worden weggegooid. Deze bevatten schadelijke zware metalen. Markering: Pb (= lood), Hg (= kwik), Cd (= cadmium). U bent wettelijk verplicht gebruikte en oplaadbare batterijen in te leveren. U kunt de batterijen na gebruik gratis inleveren bij ons verkooppunt of in de directe omgeving (bijv. in winkels of gemeentelijke inzamelpunten). Batterijen en oplaadbare batterijen zijn gemarkeerd met een doorgestreepte vuilnisbak.

### 11. Garantie
Beste klant, u ontvangt op dit product een garantie van 3 jaar vanaf de datum van aankoop. In geval van defecten in dit product, kunt u uw wettelijke rechten ten opzichte van de verkoper van het product uitoefenen. Deze wettelijke rechten worden door onze onderstaande garantie niet beperkt.

**Garantievoorwaarden**
De garantieperiode begint vanaf de datum van aankoop. Bewaar zorgvuldig het originele kassaticket. Dit document is nodig als bewijs van aankoop.
Als er binnen drie jaar na de aankoopdatum van dit product defecten in het materiaal of in de fabricage optreden, want wordt het product door ons – naar eigen oordeel - gratis gerepareerd of vervangen. Deze garantie geldt op voorwaarde dat binnen de termijn van drie jaar het defecte product en het aankoopbewijs (kassaticket) getoond wordt en schriftelijk kort beschreven wordt wat het defect is en wanneer het opgetreden is.
Wanneer het defect door onze garantie gedekt is, ontvangt u het gerepareerde of een nieuw product terug. Na het repareren of vervangen van het product begint geen nieuwe garantietermijn.

**Garantieperiode en wettelijke claims voor gebreken**
De garantieperiode wordt niet verlengd door de garantie. Dit geldt ook voor vervangen en gerepareerde onderdelen. Eventuele beschadigingen en gebreken die op het moment van aankoop reeds aanwezig zijn, moeten onmiddellijk na het uitpakken worden gemeld. Voor reparaties na afloop van de garantieperiode worden kosten in rekening gebracht.

**Omvang van de garantie**
Het apparaat is zorgvuldig geproduceerd volgens strenge kwaliteitsrichtlijnen en voor uitlevering zorgvuldig getest. De garantie is van toepassing op materiaal- of fabricagefouten. Deze garantie is niet van toepassing op productonderdelen die onderhevig zijn aan normale slijtage en daarom kunnen worden beschouwd als slijtageonderdelen of voor schade aan kwetsbare onderdelen zoals schakelaars, accu's of onderdelen die van glas zijn gemaakt.
Deze garantie is ongeldig als het product is beschadigd, op ondeskundige wijze is gebruikt of onderhouden. Voor deskundig gebruik van het product moeten alle instructies in deze gebruiksaanwijzing strikt worden opgevolgd. Elk gebruik of elke handeling die in deze gebruiksaanwijzing wordt afgeraden of waarvoor wordt gewaarschuwd, moet worden voorkomen.
Het product is uitsluitend bestemd voor privé- en niet voor commercieel gebruik. De garantie vervalt in geval van ongepaste en ondeskundige behandeling, gebruik van geweld en ingrepen die niet door onze geautoriseerde servicemedewerkers werden uitgevoerd.

**Verwerking in geval van een garantieclaim**
Om een snelle verwerking van uw aanvraag te garanderen, dient u de onderstaande instructies te volgen:
- Houd de kassabon en het artikelnummer (IAN 364710_2107) bij de hand als aankoopbewijs voor alle aanvragen.
- Het artikelnummer vindt u op het typeplaatje op het product, op een gravure op het product, op de titelpagina van uw gebruiksaanwijzing of op de sticker op de achterkant of onderkant van het product.
- Als er zich functionele fouten of andere defecten voordoen, neem dan eerst telefonisch of per e-mail contact op met de hieronder genoemde serviceafdeling.
- U kunt dan een product dat als defect is geregistreerd, franco opsturen naar het aan u verstrekte serviceadres, met bijvoeging van de ontvangst van de aankoop (kassabon) en een indicatie van waaruit het defect bestaat en wanneer het zich heeft voorgedaan.

Op www.lidl-service.com kunt u deze en vele andere handleidingen, productvideo's en installatiesoftware downloaden.

Deze QR-code brengt u direct naar de Lidl-servicepagina (www.lidl-service.com) en u kunt uw gebruiksaanwijzing openen door het artikelnummer (IAN 364710_2107) in te voeren.

CZ

## ELEKTRICKÁ PLÁCAČKA NA MOUCHY
**Návod k použití**

### 1. Úvod
**Srdečně blahopřejeme!**
Tímto jste se rozhodli pro vysoce kvalitní produkt. Návod k obsluze je součástí tohoto produktu. Obsahuje důležité pokyny ohledně bezpečnosti, použití a likvidace. Před použitím produktu se seznamte se všemi pokyny k ovládání a bezpečnostními pokyny. Produkt používejte pouze tak, jak je popsáno a pro uvedené oblasti použití. Uschovejte si pokyny pro budoucí použití. Při předání třetím osobám předejte společně s produktem i veškerou dokumentaci.

**Vysvětlení značek**
Následující symboly a signální slova jsou použita v tomto návodu k obsluze, na výrobek nebo na obalu.

V dalším textu se bude Elektrická plácačka na mouchy označovat jako produkt.

**⚠ VAROVÁNÍ!**
Tento signální symbol / toto signální slovo označuje ohrožení vysoké stupně a pokud mu nebude zabráněno, může mít za následek smrt nebo těžké poranění.

**⚠ POZOR!**
Tento signální symbol / toto signální slovo označuje ohrožení nízkého stupně a pokud mu nebude zabráněno, může mít za následek lehké nebo středně těžké poranění.

**UPOZORNĚNÍ!**
Toto signální slovo varuje před možnými hmotnými škodami nebo vám nabízí užitečné doplňující informace k použití.

Tento symbol upozorňuje na použití pouze v interiéru.
Tento symbol upozorňuje na možná nebezpečí ve vztahu k dětem.
Tento symbol upozorňuje na použití schválené pro určité věkové skupiny.
Tento symbol upozorňuje na možná nebezpečí ve vztahu k úderu elektrickým proudem.
Tento symbol upozorňuje na možná nebezpečí ve vztahu k přehřátí.
Tento symbol upozorňuje na možná nebezpečí ve vztahu k explozi.
Tento symbol upozorňuje na možná nebezpečí při manipulaci s bateriemi / akumulátory.
Tato značka upozorňuje na to, že jsou baterie obsaženy v rozsahu dodávky.
Tato značka označuje stejnosměrný proud.
W Tento symbol označuje elektrickou energii: Watt
IP20 Tato značka označuje stupeň ochrany IP20. (Neposkytuje žádnou ochranu proti vodě, ale disponuje ochranou proti pevným předmětům s průměrem větším než 12,5 mm. Produkt se smí používat pouze v suchém prostředí.)
Tento symbol upozorňuje na to, že produkt disponuje ochranou proti komárům.
Tato značka upozorňuje na to, že nejsou používány žádné chemikálie.
Tato značka upozorňuje na to, abyste nesahali do produktu.
Tato značka upozorňuje na to, že je produkt nutné chránit před deštěm a vlhkostí.
Tyto znaky vás informují o likvidaci obalu a produktu.
Prohlášení o shodě (viz kapitola „9. Prohlášení o shodě"): Produkty označené tímto symbolem splňují všechny vztahující se předpisy společenství Evropského hospodářského prostoru.

### 2. Bezpečnost
**Použití v souladu s určením**

**⚠ VAROVÁNÍ!**
**Nebezpečí poranění!**
**Produkt se nesmí používat v blízkosti kapalin nebo ve vlhkých místnostech. Hrozí nebezpečí poranění v důsledku úrazu elektrickým proudem!**
Produkt není určen ke komerčnímu použití. Jiné použití nebo změna produktu platí za rozporu s určením a může mít za následek riziko poranění a poškození. Za škody vzniklé následkem použití v rozporu s určením distributor nepřevezme ručení.

Produkt vyhovuje výlučně jen k použití v interiéru.
Tento produkt není žádná hračka.
Produkt není vhodný pro použití ve stodolách, chlévech a podobných prostorách.

### 3. Rozsah dodávky (obr. A)
1x Elektrická plácačka na mouchy 1
3x baterie 2 LR03 / AAA, již vloženy
1x návod k použití (není vyobrazen)

### 4. Technické údaje
Typ: Elektrická plácačka na mouchy
IAN: 364710_2107
Obj. č. spol. Tradix: 364710-21-A
Provozní napětí: 4,5 V ⎓
Vysokonapěťová mříž: max. 1 700 V
Rozměry: 410 x 162 x 28 mm (D x Š x H)
Stupeň krytí: IP20
Datum výroby: 12/2021
Záruka: 3 roky

### 5. Bezpečnostní pokyny
**⚠ VAROVÁNÍ!**
**Nebezpečí poranění a udušení!**
**Pokud si děti hrají s výrobkem nebo obalem, mohou se na něm zranit nebo udusit!**
- Nikdy děti nenechávejte si hrát s produktem nebo obalem.
- Nenechávejte děti v blízkosti produktu bez dozoru.
- Uchovávejte produkt a obal mimo dosah dětí.

**⚠ VAROVÁNÍ!**
**Nebezpečí poranění!**
**Není určeno pro děti do 14 let! Hrozí nebezpečí poranění!**
- Děti od 14 let a výše, a také osoby se sníženými fyzickými, smyslovými nebo mentálními schopnostmi nebo nedostatkem zkušeností a vědomostí musí být při používání produktu pod dozorem a/nebo musí být poučeny o bezpečném použití produktu a musí pochopit rizika, která tím vznikají.
- S produktem si nesmí hrát děti.
- Děti nesmí provádět údržbu a/nebo čištění produktu.

**Dodržujte národní předpisy!**
- Při používání a likvidaci produktu dodržujte platné národní předpisy a ustanovení.

**⚠ VAROVÁNÍ!**
**Nebezpečí poranění!**
**Nepoužívejte v prostředí ohroženém výbuchem! Hrozí nebezpečí poranění!**
- Produkt se nesmí používat v prostředí ohroženém výbuchem (Ex). Produkt není dovoleno používat v prostředí, kde se nacházejí hořlavé kapaliny, plyny nebo prach.

**⚠ VAROVÁNÍ!**
**Nebezpečí poranění!**
**Vadný produkt se nesmí používat! Hrozí nebezpečí poranění!**
- Při poruchách funkce, poškození nebo závadách produkt nepoužívejte.
- Neodborné opravy mohou představovat značné ohrožení uživatele.
- Pokud zjistíte na produktu závadu, odstraňte baterie z přístroje a nechejte produkt zkontrolovat, popř. opravit, než jej znovu uvedete do provozu.
-

**⚠ VAROVÁNÍ!**
**Nebezpečí poranění!**
**S produktem se nesmí manipulovat! Hrozí nebezpečí poranění v důsledku úrazu elektrickým proudem!**
- Kryt se za žádných okolností nesmí otevírat a s produktem se nesmí manipulovat / produkt se nesmí upravovat. Při manipulaci / změnách hrozí smrtelné nebezpečí v důsledku úrazu elektrickým proudem. Manipulace / změny jsou zakázány z důvodu schválení (CE).
- Produkt se nesmí během použití zakrývat.

### 6. Bezpečnostní pokyny k bateriím
**⚠ VAROVÁNÍ!**
**Nebezpečí ohrožení života!**
**Baterie se nesmí spolknout! Hrozí nebezpečí ohrožení života!**
- Baterie mohou být při spolknutí životu nebezpečné, proto musí být tento produkt a příslušné baterie uchovávány tak, aby byly pro malé děti nedostupné.
- Spolknutí může mít za následek poleptání, protržení měkkých tkání a smrt. Během 2 hodin po užití může dojít k těžkým vnitřním poleptáním.
- Pokud by došlo ke spolknutí baterie, bezodkladně vyhledejte lékaře!
- Uchovávejte baterie z dosahu dětí.

**⚠ VAROVÁNÍ!**
**Nebezpečí požáru a výbuchu!**
- Nedobíjecí baterie nikdy znovu nenabíjejte, nespojujte je na krátko a/nebo je neotevírejte. Důsledkem může být přehřátí, nebezpečí požáru nebo prasknutí.
- Zajistěte, aby produkt nebyl vystaven vlivu tepelných zdrojů a přímého slunečního záření; baterie mohou následkem přehřátí explodovat. Hrozí nebezpečí poranění.

**⚠ VAROVÁNÍ!**
**Nebezpečí poranění!**
**Nedotýkejte se vyteklých baterií holýma rukama! Hrozí nebezpečí poranění!**
- Vyteklé nebo poškozené baterie mohou při dotyku s kůží způsobit poleptání. Nedotýkejte se vyteklých baterií holýma rukama; noste proto v takovém případě bezpodmínečně ochranné rukavice!
- Používejte jen baterie typu LR03/AAA stejných výrobců.
- Vložte baterie podle jejich polarity do příslušné přihrádky pro baterie.
- Nekombinujte staré a nové baterie nebo akumulátory.
- Baterie musí být uloženy v suchu a chladnu, ne ve vlhkém prostředí.
- Baterie nikdy nevhazujte do ohně.
- Nespojujte baterie na krátko.
- Jednorázové baterie ztrácí část své energie i během skladování.
- Pokud přístroj nepoužíváte, vyjměte baterie.
- Vybité baterie je třeba bezodkladně vyjmout, abyste předešli vytečení baterií a tím poškození přístroje.
- Prázdné baterie nebo staré akumulátory se musí odborně zlikvidovat.
- Jednorázové baterie skladujte odděleně od vybitých baterií, aby nedošlo k záměně.

**⚠ POZOR!**
**Nebezpečí přehřátí!**
Nepoužívat v obalu.

### 7. Uvedení do provozu
1. Odstraňte veškerý obalový materiál.
2. Zkontrolujte, zda jsou přítomny všechny díly a zda jsou nepoškozeny.
Pokud tomu tak není, kontaktujte uvedenou servisní adresu.

**Legenda**
1 produkt
2 baterie
2a zajišťovací destička
3 držák na baterie
4 přihrádka na baterie
4a kryt přihrádky na baterie
5 posuvný přepínač
6 indikátor vysokého napětí (zelený)
7 indikátor provozu (červený)
8 spínač vysokého napětí
9 vysokonapěťová mříž

Baterie 2 jsou při expedici již vloženy v přihrádce na baterie.
- Před prvním uvedením do provozu vyjměte z přihrádky na baterie zajišťovací destičku 2a, viz **obr B**.
1. Uvolněte a odeberte kryt přihrádky na baterie 4a z přihrádky na baterie 4.
2. Vyjměte držák na baterie 3.
3. Vytáhněte zajišťovací destičku 2a.
4. Vložte držák na baterie 3 se správnou polarizací zpět do přihrádky na baterie 4. Šipka na držáku na baterie 3 při tom musí ukazovat ke konci držadla.
5. Zavřete přihrádku na baterie 4.

Produkt 1 je nyní připraven k provozu.

**⚠ VAROVÁNÍ!**
**Nebezpečí poranění!**
**Plusový a minusový pól přihrádky nebo držáku na baterie se nesmí zkratovat.**

**Zapnutí / vypnutí produktu**
1. Pro zapnutí produktu 1 posuňte posuvný přepínač 5 do polohy „ON", viz **obr. A**.
Indikátor provozu 7 se rozsvítí červeně.
2. Pro vypnutí produktu 1 posuňte posuvný přepínač 5 do polohy „OFF".
Indikátor provozu 7 zhasne.

**Aktivace / deaktivace ochrany proti komárům**
1. Pro aktivaci vysokonapěťové mříže 9 stiskněte spínač vysokého napětí 8 na držadle, viz **obr. A**.
Indikátor vysokého napětí 6 se rozsvítí zeleně.
2. Pro deaktivaci vysokonapěťové mříže 9 pusťte spínač vysokého napětí 8.
Indikátor vysokého napětí 6 zhasne.

**⚠ VAROVÁNÍ!**
**Vysokonapěťová mříž: > 1 700 V**
**Hrozí nebezpečí úrazu elektrickým proudem.**

**⚠ VAROVÁNÍ!**
**Nebezpečí poranění!**
**Nedotýkejte se vysokonapěťové mříže . Hrozí nebezpečí úrazu elektrickým proudem.**
- Během provozu produktu se nedotýkejte vysokonapěťové mříže 9.
Malý zbytkový náboj existuje i ještě několik sekund po vypnutí produktu.
- Nikdy nepoužívejte produkt v bezprostřední blízkosti otevřených vodních zdrojů, bazénů nebo v bezprostřední blízkosti koupacích van, sprch nebo podobně.
- Nepoužívejte produkt v bezprostřední blízkosti ohně.

**⚠ POZOR!**
**Nebezpečí věcných škod!**
Produkt je určen výlučně pro likvidaci letícího hmyzu. Nesnažte se zasáhnout hmyz, který se nachází na stěnách, stropech nebo jiných předmětech! Můžete tak produkt poškodit!

**UPOZORNĚNÍ!**
Produkt nabízí ochranu proti komárům a jinému létajícímu hmyzu. Neuvolňují se žádné jedovaté výpary, chemikálie nebo podobně. Při kontaktu s elektrickou vysokonapěťovou mříží 9 bude hmyz zneškodněn.

**UPOZORNĚNÍ!**
Vysokonapěťová mříž 9 likviduje všechny druhy hmyzu! To se týká i ohrožených druhů hmyzu.
Používejte proto produkt z tohoto důvodu pouze v uzavřených prostorách a nepoužívejte jej proti ohroženým druhům hmyzu.

**Výměna baterií**
Pokud jsou baterie vybité, je nutné je vyměnit. Postupujte k tomu následovně, **viz obr. B**.
1. Uvolněte a odeberte kryt přihrádky na baterie 4a z přihrádky na baterie 4.
2. Vyjměte držák na baterie 3.
3. Vyjměte vybité baterie 2.
4. Vložte 3 nové baterie do držáku na baterie 3 a dbejte na správnou polarizaci.
5. Vložte držák na baterie 3 se správnou polarizací zpět do přihrádky na baterie 4. Šipka na držáku na baterie 3 při tom musí ukazovat ke konci držadla.
6. Zavřete přihrádku na baterie 4.

**Používání produktu**
1. Zapněte produkt.
2. Aktivujte vysokonapěťovou mříž 9.
3. Dotkněte se letícího hmyzu vysokonapěťovou mříží 9.
Při kontaktu s vysokonapěťovou mříží 9 bude hmyz zneškodněn.
4. Deaktivujte vysokonapěťovou mříž 9.
Produkt zůstane nadále připraven k použití.
5. Pokud již produkt nebudete potřebovat, produkt vypněte.

**UPOZORNĚNÍ!**
Držte spínač vysokého napětí 8 stisknutý pouze po dobu, po kterou potřebujete vysokonapěťovou mříž 9 pro zneškodnění hmyzu

### 8. Pokyny k čištění a ošetřování
**⚠ VAROVÁNÍ!**
**Nebezpečí poranění!**
**Před čištěním je nutné produkt vypnout! Hrozí nebezpečí úrazu elektrickým proudem!**
- čistěte jen suchou utěrkou
- nepoužívejte agresivní čisticí prostředky resp. chemikálie
- nesmí se ponořit do vody
- skladujte v chladu, suchu a bez přístupu UV záření

**Čištění vysokonapěťové mříže**
**⚠ VAROVÁNÍ!**
**Nebezpečí poranění!**
**Před čištěním vysokonapěťové mříže je nutné produkt vypnout! Hrozí nebezpečí úrazu elektrickým proudem!**
1. Pokuste se odstranit nečistoty silným a prudkým vyfouknutím.
2. Silně ulpělé nečistoty je možné velmi opatrně uvolnit kartáčem s měkkými štětinami (není obsažen v rozsahu dodávky).
Poté opakujte krok 1.

**UPOZORNĚNÍ!**
Čistěte produkt v pravidelných intervalech nebo tehdy, když je vysokonapěťová mříž silně znečištěna.

### 9. Prohlášení o shodě
Tento přístroj odpovídá základním požadavkům a dalším relevantním předpisům směrnice Evropské unie o elektromagnetické kompatibilitě 2014/30/EU i směrnice RoHs 2011/65/EU. Kompletní originální prohlášení o shodě lze získat od dovozce.

### 10. Likvidace
**Likvidace obalu**
Obal a návod k obsluze jsou ze 100 % vyrobeny z ekologických materiálů, které můžete nechat zlikvidovat v místních recyklačních střediscích.

**Likvidace produktu**
Produkt se nesmí likvidovat spolu s domovním odpadem. O možnostech likvidace produktu se prosím informujte na obecním úřadě nebo magistrátu vaší obce.

**Likvidace akumulátorů / dobíjecí baterie**
- Vadné nebo použité dobíjecí akumulátory musí být podle směrnice 2006/66/ES jejích doplnění recyklovány.
- Baterie a akumulátory se nesmí likvidovat spolu s domovním odpadem. Obsahují škodlivé těžké kovy. Označení: Pb (= olovo), Hg (= rtuť), Cd (= kadmium). Máte zákonnou povinnost odevzdávat staré baterie a akumulátory k recyklaci. Baterie můžete po použití bezplatně odevzdat buďto v naší prodejně nebo v bezprostřední blízkosti (např. v obchodní síti nebo komunálních sběrných dvorech). Baterie a akumulátory jsou označeny přeškrtnutým znakem popelnice.

### 11. Záruka
Vážené zákaznice, vážení zákazníci, na tento výrobek poskytujeme záruku 3 roky od data zakoupení. V případě závad na tomto výrobku vám vůči prodejci výrobku náleží zákonná práva. Tato zákonná práva nejsou omezena následující zárukou.

**Záruční podmínky**
Záruční doba začíná běžet dnem nákupu výrobku. Uschovejte prosím originál účtenky. Tento doklad bude vyžadován jako důkaz o koupi.
Pokud ve lhůtě tří let od data zakoupení výrobku tento vykáže materiální nebo výrobní vady, výrobek vám na základě naší volby buď zdarma opravíme, nebo vyměníme. Pro plnění záruky požadujeme, aby byl během tříleté záruční doby předložen vadný výrobek a doklad o koupi (účtenka) se stručným písemným popisem vady a udáním doby, kdy se vada objevila. Vztahuje-li se na vadu záruka, obdržíte od nás buď opravený, nebo nový výrobek. Opravou nebo výměnou výrobku nezačíná běžet nová záruční lhůta.

**Záruční doba a zákonné nároky v případě závady**
Záruční doba se v případě záručního plnění neprodlužuje. To se vztahuje i na vyměněné nebo opravené díly. Poškození a závady, které byly na produktu již v okamžiku koupě, je nutné ohlásit okamžitě po vybalení. Po uplynutí záruční doby jsou případné opravy zpoplatněny.

**Rozsah záruky**
Tento přístroj byl pečlivě vyroben podle přísných kritérií kvality a před expedicí svědomitě zkontrolován. Záruční plnění se vztahuje na chyby materiálu nebo výrobku. Tato záruka se nevztahuje na díly produktu, které podléhají běžnému opotřebení a proto na ně lze nahlížet jako na díly podléhající opotřebení nebo na křehké díly, např. spínače, akumulátory nebo díly ze skla.
Tato záruka pozbývá platnosti, pokud byl produkt poškozen, byl nesprávně používán nebo udržován. Pro správné používání produktu je nutné přesně dodržovat pokyny uvedené v návodu k obsluze. Je nutné bezpodmínečně zabránit použití a manipulaci, před kterou návod k obsluze odrazuje nebo varuje.
Produkt je určen pouze pro soukromé účely a není určen ke komerčnímu použití. Při zneužití nebo neodborné manipulaci, použití násilí nebo zásazích do produktu, které nebyly provedeny naší autorizovanou servisní pobočkou, zaniká záruka.

**Postup v případě záruky**
Pro zaručení rychlého zpracování vaší žádosti prosím postupujte podle následujících pokynů:
- Pro všechny dotazy si připravte účtenku a číslo výrobku (IAN 364710_2107) jako doklad o koupi.
- Číslo výrobku naleznete na typovém štítku na produktu, na gravuře na produktu, na titulní stránce vašeho návodu nebo na nálepce na zadní nebo spodní straně produktu.
- Pokud se vyskytnou chyby funkce nebo jiné závady, kontaktujte nejprve telefonicky nebo e-mailem níže uvedené servisní oddělení.
- Produkt, který byl uznán za vadný, můžete poté spolu s kupním dokladem (účtenkou) a uvedením toho, jak vada vznikla a kdy k ní došlo, bezplatně zaslat na adresu servisního centra, která vám byla sdělena.

Můžete si ji stáhnout na stránce www.lidl-service.com a také mnoho dalších příruček, videí k produktům a instalačních softwarů.

Pomocí tohoto QR kódu se dostanete přímo na servisní stránku společnosti Lidl (www.lidl-service.com) a můžete zde prostřednictvím zadání čísla výrobku (IAN 364710_2107) otevřít váš návod k obsluze.

PL

## ELEKTRYCZNA ŁAPKA NA MUCHY
**Instrukcja obsługi**

### 1. Wprowadzenie
**Serdeczne gratulacje!**
Zdecydowali się Państwo na wysokogatunkowy produkt. Instrukcja obsługi jest częścią tego produktu. Zawiera ważne wskazówki dotyczące bezpieczeństwa, użytkowania i utylizacji. Przed użyciem produktu należy zapoznać się ze wszystkimi wskazówkami dotyczącymi obsługi i zasadami bezpieczeństwa. Używaj tego produktu wyłącznie w sposób opisany w instrukcji i do wymienionych w niej zastosowań. Zachowaj instrukcje do wykorzystania w przyszłości. W chwili przekazania produktu innej osobie należy wraz z nim przekazać wszystkie dokumenty.

**Objaśnienie symboli**
Poniższe symbole i hasła ostrzegawcze są stosowane w niniejszej instrukcji obsługi, na produkcie i na opakowaniu.

Poniżej Elektryczna łapka na muchy jest określana mianem produktu.

**⚠ OSTRZEŻENIE!**
Powyższy symbol/ hasło sygnalizacyjne oznacza zagrożenie o wysokie ryzyko, którego zlekceważenie może skutkować śmiercią lub poważnymi obrażeniami ciała.

**⚠ OSTROŻNIE!**
Powyższy symbol/ hasło sygnalizacyjne oznacza zagrożenie o niskim poziomie ryzyka, którego zlekceważenie może skutkować niewielkimi lub umiarkowanymi obrażeniami ciała.

**WSKAZÓWKA!**
Powyższe hasło sygnalizacyjne ostrzega przed możliwymi szkodami rzeczowymi lub dostarcza użytecznych dodatkowych informacji dotyczących użytkowania.

Ten symbol informuje o użytkowaniu wyłącznie we wnętrzach.
Ten symbol informuje o możliwych zagrożeniach dla dzieci.
Ten symbol informuje o ograniczeniu wieku.
Ten symbol informuje o możliwych zagrożeniach związanych z porażeniem prądem.
Ten symbol informuje o możliwych zagrożeniach związanych z przegrzaniem.
Ten symbol informuje o możliwych zagrożeniach związanych z wybuchami.
Ten symbol informuje o możliwych zagrożeniach podczas obchodzenia się z bateriami.
Ten symbol informuje o tym, że zakres dostawy obejmuje baterie.
Ten symbol oznacza prąd stały.
W Ten symbol oznacza moc elektryczną: Wat.
IP20 Ten symbol oznacza stopień ochrony IP20. (Brak ochrony przed wodą, lecz ochrona przed stałymi obiektami o średnicy powyżej 12,5 mm. Produkt wolno użytkować tylko w suchym środowisku.)
Ten symbol informuje o tym, że produkt dysponuje systemem ochrony przed komarami.
Ten symbol informuje o tym, że nie są stosowane żadne substancje chemiczne.
Ten symbol informuje o tym, że nie należy sięgać do produktu.
Ten symbol informuje o tym, że produkt należy chronić przed deszczem i wilgocią.
Ten symbol informuje o utylizacji opakowania i produktu.
Deklaracja zgodności (patrz rozdział „9. Deklaracja zgodności"): Produkty opatrzone przedstawionym symbolem spełniają wszystkie obowiązujące przepisy wspólnotowe Europejskiego Obszaru Gospodarczego.

### 2. Bezpieczeństwo
**Użytkowanie zgodne z przeznaczeniem**

**⚠ OSTRZEŻENIE!**
**Ryzyko obrażeń ciała!**
**Produkt nie może być używany w pobliżu płynów lub w wilgotnych pomieszczeniach. Istnieje ryzyko zranienia przez porażenie prądem!**
Produkt nie nadaje się do zastosowań komercyjnych. Inne zastosowanie lub wprowadzenie zmian w produkcie jest uważane za niezgodne z przeznaczeniem i może spowodować ryzyko obrażeń i uszkodzeń. Podmiot wprowadzający produkt do obrotu nie odpowiada za szkody wynikłe z użytkowania niezgodnego z przeznaczeniem.

Produkt jest przeznaczony wyłącznie do użytku we wnętrzach.
Produkt nie służy do zabawy.
Produkt nie nadaje się do użycia w stajniach, stodołach i podobnych pomieszczeniach.

### 3. Zakres dostawy (rys. A)
1x Elektryczna łapka na muchy 1
3x baterie 2 LR03/AAA, już włożone
1x instrukcja obsługi (bez rys.)

### 4. Dane techniczne
Typ: Elektryczna łapka na muchy
IAN: 364710_2107
Nr Tradix: 364710-21-A
Napięcie robocze: 4,5 V ⎓
Krata pod wysokim napięciem: maks. 1700 V
Wymiary: 410 x 162 x 28 mm (dł. x szer. x gł.)
Stopień ochrony: IP20
Data produkcji: 12/2021
Gwarancja: 3 lata

### 5. Zasady bezpieczeństwa
**⚠ OSTRZEŻENIE!**
**Ryzyko obrażeń i uduszenia!**
**Jeśli dzieci bawią się produktem lub opakowaniem, mogą go zranić lub zadławić!**
- Nie należy pozwalać dzieciom na zabawę produktem lub opakowaniem.
- Należy nadzorować dzieci, przebywające w pobliżu produktu.
- Przechowywać produkt do ćwiczeń i opakowanie poza zasięgiem dzieci.

**⚠ OSTRZEŻENIE!**
**Niebezpieczeństwo obrażeń!**
**Nie nadaje się dla dzieci poniżej 14 roku życia! Niebezpieczeństwo obrażeń ciała!**
- Produkt może być używany przez dzieci w wieku od **14** lat wzwyż i przez osoby z ograniczoną sprawnością fizyczną, sensoryczną lub umysłową albo z brakiem wiedzy i doświadczenia wyłącznie pod nadzorem i/lub po przekazaniu zasad bezpiecznego użytkowania produktu i zrozumieniu wiążących się z tym zagrożeń.
- Nie należy pozwalać dzieciom na zabawę produktem.
- Konserwacja i/lub czyszczenie produktu nie mogą być wykonywane przez dzieci.

**Należy przestrzegać przepisów, obowiązujących w kraju użytkowania!**
- Podczas użytkowania i utylizacji produktu należy przestrzegać przepisów i postanowień, obowiązujących w kraju użytkowania.

**⚠ OSTRZEŻENIE!**
**Niebezpieczeństwo obrażeń!**
**Nie używać w strefie zagrożonej wybuchem! Niebezpieczeństwo obrażeń ciała!**
- Użytkowanie produktu w strefie zagrożonej wybuchem (Ex) jest zabronione. Produkt nie jest dopuszczony do użytku w otoczeniu, w którym znajdują się palne ciecze, gazy lub pyły.

**⚠ OSTRZEŻENIE!**
**Niebezpieczeństwo obrażeń!**
**Nie należy użytkować produktu, jeśli jest uszkodzony! Niebezpieczeństwo obrażeń ciała!**
- Nie należy użytkować produktu w przypadku zakłóceń działania, uszkodzeń lub wad.
- Niefachowe naprawy mogą spowodować poważne ryzyko dla użytkownika.
- W razie stwierdzenia wady produktu przed ponownym użyciem należy wyjąć z urządzenia baterie i oddać urządzenie do sprawdzenia lub naprawy.

**⚠ OSTRZEŻENIE!**
**Niebezpieczeństwo obrażeń!**
**Nie należy manipulować produktem! Niebezpieczeństwo obrażeń ciała wskutek porażenia prądem!**
- W żadnym razie nie otwierać obudowy i nie manipulować/nie modyfikować produktu. Manipulacje/modyfikacje stanowią zagrożenie dla życia w wyniku porażenia prądem. Ze względu na dopuszczenie (CE) manipulacje/modyfikacje są zabronione.
- Nie należy przykrywać produktu podczas pracy.

### 6. Zasady bezpieczeństwa przy obchodzeniu się z bateriami
**⚠ OSTRZEŻENIE!**
**Zagrożenie życia!**
**Nie połykać baterii! Zagrożenie życia!**
- Połknięcie baterii grozi śmiercią, dlatego artykuł i dołączone do niego baterie należy przechowywać w miejscu niedostępnym dla małych dzieci.
- połknięcie może doprowadzić do poparzeń chemicznych, perforacji tkanek miękkich i śmierci. W ciągu 2 godzin po połknięciu możliwe jest wystąpienie ciężkich poparzeń chemicznych.
- W razie połknięcia baterii udaj się niezwłocznie do lekarza.
- Baterie należy trzymać poza zasięgiem dzieci.

**⚠ OSTRZEŻENIE!**
**Niebezpieczeństwo pożaru i wybuchu!**
- Baterii nie przeznaczonych do wielokrotnego ładowania nie wolno ładować, zwierać ani otwierać. Może to doprowadzić do przegrzania, pożaru i rozerwania.
- Trzymaj produkt z dala od źródeł ciepła i chroń przed bezpośrednim nasłonecznieniem, ponieważ przegrzanie może spowodować wybuch baterii. Niebezpieczeństwo obrażeń ciała.

**⚠ OSTRZEŻENIE!**
**Ryzyko obrażeń ciała!**
**Nie dotykaj gołymi rękami baterii, z których wyciekł elektrolit! Niebezpieczeństwo obrażeń ciała!**
- Dotknięcie baterii z wyciekiem elektrolitu lub uszkodzeniami może spowodować poparzenie skóry. Nie dotykaj gołymi rękami baterii, z których wyciekł elektrolit, lecz konieczne załóż odpowiednie rękawice ochronne!
- Używaj tylko baterii typu LR03/AAA tego samego producenta.
- Wkładaj baterie do przeznaczonej do tego kieszeni z uwzględnieniem podanej biegunowości.
- Nie łącz starych baterii z nowymi ani z akumulatorkami.
- Przechowuj baterie w suchym, chłodnym miejscu, bez wilgoci.
- W żadnym razie nie wrzucaj baterii do ognia.
- Nie zwieraj baterii.
- Jednorazowe baterie tracą częściowo energię także w trakcie składowania.
- Jeżeli nie używasz urządzenia, wyjmij z niego baterie.
- Rozładowane baterie należy jak najszybciej wyjąć, aby uniknąć wycieku elektrolitu i w konsekwencji uszkodzenia urządzenia.
- Rozładowane baterie i zużyte akumulatorki należy utylizować zgodnie z obowiązującymi zasadami.
- Nie przechowuj baterii jednorazowych razem z bateriami rozładowanymi, aby uniknąć pomyłki.

**⚠ OSTROŻNIE!**
**Niebezpieczeństwo przegrzania!**
Nie włączać artykułu, gdy znajduje się w opakowaniu.

### 7. Uruchomienie
1. Zdjąć cały materiał opakowaniowy.
2. Należy sprawdzić, czy wszystkie części są kompletne i nieuszkodzone.
Jeżeli tak się nie dzieje, należy zgłosić się pod podany adres serwisowy.

**Legenda**
1 Produkt
2 Baterie
2a Płytki zabezpieczające
3 Koszyk na baterie
4 Komora baterii
4a Pokrywa komory baterii
5 Przełącznik suwakowy
6 Wskaźnik wysokiego napięcia (zielony)
7 Wskaźnik pracy (czerwony)
8 Przełącznik wysokiego napięcia
9 Krata wysokiego napięcia

W stanie dostawy baterie 2 są już włożone.
- Przed pierwszym uruchomieniem należy wyciągnąć płytkę zabezpieczającą 2a, patrz **rys. B**.
1. Odblokować i zdjąć pokrywę komory baterii 4a z komory baterii 4.
2. Wyjąć koszyk na baterie 3.
3. Wyjąć płytkę zabezpieczającą 2a.
4. Umieścić koszyk na baterie 3 we właściwym kierunku z powrotem w komorze baterii 4. Strzałka na koszyku na baterie 3 wskazuje końcówkę uchwytu.
5. Następnie należy zamknąć komorę baterii 4.

Teraz produkt 1 jest gotowy do pracy.

**⚠ OSTRZEŻENIE!**
**Ryzyko obrażeń ciała!**
**Biegun + i – komory baterii lub koszyka na baterie nie mogą być zwarte.**

**Włączanie/wyłączanie produktu**
1. Aby włączyć produkt 1, przesuń przełącznik suwakowy 5 do pozycji „ON", patrz **rys. A**.
Wskaźnik pracy 7 świeci na czerwono.
2. Aby wyłączyć produkt 1, przesuń przełącznik suwakowy 5 do pozycji „OFF".
Wskaźnik pracy 7 zgaśnie.

**Włączanie/wyłączanie funkcji ochrony przed komarami**
1. W celu włączenia kraty wysokiego napięcia 9 należy nacisnąć przełącznik wysokiego napięcia 8 na uchwycie, patrz **rys. A**.
Wskaźnik wysokiego napięcia 6 świeci na zielono.
2. W celu wyłączenia kraty wysokiego napięcia 9 należy zwolnić przełącznik wysokiego napięcia 8.
Wskaźnik wysokiego napięcia 6 gaśnie.

**⚠ OSTRZEŻENIE!**
**Krata wysokiego napięcia: > 1700 V**
**Możliwe zagrożenie porażeniem prądem.**

**⚠ OSTRZEŻENIE!**
**Ryzyko obrażeń ciała!**
**Nie należy dotykać kraty wysokiego napięcia. Możliwe zagrożenie porażeniem prądem.**
- Podczas pracy produktu nie należy dotykać kraty wysokiego napięcia 9.
Niewielka pozostałość ładunku istnieje jeszcze nawet kilku sekund po wyłączeniu produktu.
- Nie należy korzystać z produktu w pobliżu otwartych zbiorników wody, basenów lub w bezpośrednim sąsiedztwie wanny, prysznica itp.
- Nie należy użytkować produktu w pobliżu ognia.

**⚠ OSTROŻNIE!**
**Niebezpieczeństwo szkód materialnych!**
Produkt jest przeznaczony wyłącznie do zwalczania owadów w trakcie lotu. Nie należy uderzać nim w owady na ścianach, sufitach lub przedmiotach! Może to prowadzić do uszkodzenia produktu!

**WSKAZÓWKA!**
Produkt zapewnia ochronę przed komarami i innymi latającymi owadami. Nie emituje przy tym trujących par, substancji chemicznych ani podobnych związków. Gdy owady dotkną elektrycznej kraty wysokiego napięcia 9, giną.

**WSKAZÓWKA!**
Krata wysokiego napięcia 9 niszczy wszelkie gatunki owadów! Dotyczy to również zagrożonych gatunków owadów. Dlatego należy korzystać z produktu wyłącznie w pomieszczeniach zamkniętych i nie stosować w przypadku owadów zagrożonych.

**Wymiana baterii**
Gdy baterie są rozładowane, należy je wymienić. W tym celu należy wykonać następujące czynności, **patrz rys. B**:
1. Odblokować i zdjąć pokrywę komory baterii 4a z komory baterii 4.
2. Wyjąć koszyk na baterie 3.
3. Wyjąć rozładowane baterie 2.
4. Włożyć 3 nowe baterie do przeznaczonego do tego celu koszyka na baterie 3 z uwzględnieniem podanej biegunowości.
5. Umieścić koszyk na baterie 3 we właściwym kierunku z powrotem w komorze baterii 4. Strzałka na koszyku na baterie 3 wskazuje końcówkę uchwytu.
6. Następnie zamknąć komorę baterii 4.

**Użytkowanie produktu**
1. Włączyć produkt.
2. Włączyć kratę wysokiego napięcia 9.
3. Dotknąć owada w trakcie lotu kratą wysokiego napięcia 9.
W kontakcie z kratą wysokiego napięcia 9 owad ginie.
4. Wyłączyć kratę wysokiego napięcia 9.
Produkt pozostaje w gotowości do użycia.
5. Wyłączyć produkt, gdy nie jest używany.

**WSKAZÓWKA!**
Przełącznik wysokiego napięcia 8 należy trzymać włączony tylko przez czas, w którym krata wysokiego napięcia 9 jest stosowana do zwalczania owadów.

### 8. Wskazówki czyszczenia i pielęgnacji
**⚠ OSTRZEŻENIE!**
**Niebezpieczeństwo obrażeń!**
**Przed czyszczeniem wyłączyć produkt! Ryzyko porażenia prądem!**
- do czyszczenia używać wyłącznie suchej szmatki
- nie używać ostrych środków czyszczących lub chemikaliów
- nie zanurzać w wodzie
- przechowywać w chłodnym, suchym miejscu, chronionym przed działaniem promieni UV

**Czyszczenie kraty wysokiego napięcia**
**⚠ OSTRZEŻENIE!**
**Ryzyko obrażeń ciała!**
**Przed przystąpieniem do czyszczenia kraty wysokiego napięcia wyłączyć produkt! Możliwe zagrożenie porażeniem prądem!**
1. Pomocne podczas usuwania zanieczyszczeń może być silne, przerywane przedmuchanie produktu.
2. Uporczywy brud można usunąć bardzo ostrożnie za pomocą szczotki z miękkim włosiem (brak w zakresie dostawy).
Następnie powtórzyć krok 1.

**WSKAZÓWKA!**
Czyścić produkt w regularnych odstępach czasu lub w przypadku silnego zabrudzenia kraty wysokiego napięcia.

### 9. Deklaracja zgodności
W odniesieniu do zgodności z podstawowymi wymaganiami i innymi istotnymi przepisami dyrektywy w sprawie kompatybilności elektromagnetycznej 2014/30/UE oraz dyrektywy RoHs 2011/65/UE. Kompletną oryginalną deklarację zgodności można otrzymać od importera.

### 10. Utylizacja
**Utylizacja opakowania**
Opakowanie i instrukcja obsługi składają się w 100% z materiałów przyjaznych dla środowiska, które można zutylizować w lokalnych punktach recyklingu.

**Utylizacja produktu**
Produktu nie wolno wyrzucać razem z normalnymi odpadami domowymi. Informacje na temat możliwości utylizacji produktu można uzyskać w gminie lub urzędzie miasta.

**Utylizacja baterie / akumulatory**
- Uszkodzone i zużyte baterie wielokrotnego ładowania wymagają recyklingu według dyrektywy 2006/66 / WE wraz z uzupełnieniami.
- Baterii i akumulatorków nie wolno wyrzucać razem z odpadami domowymi. Zawierają one szkodliwe metale ciężkie. Oznaczenia: Pb (= ołów), Hg (= rtęć), Cd (= kadm). Użytkownik jest zobowiązany ustawowo do zwrotu zużytych baterii i akumulatorków. Zużyte baterie możesz oddać bezpłatnie w naszym punkcie sprzedaży albo w Twojej okolicy (np. w sklepach lub komunalnych punktach zbiorczych). Baterie i akumulatorki są oznakowane przekreślonym śmietnikiem.

### 11. Gwarancja
Szanowni klienci, to urządzenie jest objęte 3-letnią gwarancją od daty zakupu. W przypadku wad produktu mogą dochodzić państwo swoich ustawowych roszczeń wobec sprzedawcy produktu. Tych ustawowych roszczeń nie ogranicza nasza przedstawiona poniżej gwarancja.

**Warunki gwarancji**
Okres gwarancji rozpoczyna się w dniu zakupu. Prosimy o zacho-wanie paragonu kasowego. Ten dokument stanowi dowód zakupu.
Jeśli w przeciągu trzech lat od daty zakupu tego produktu ujawni się wada materiałowa lub błąd produkcyjny, produkt – według naszego uznania – zostanie przez nas bezpłatnie naprawiony lub wymieniony na nowy. Warunkiem skorzystania ze świadczeń gwarancyjnych jest przedłożenie w czasie trzyletniego okresu gwarancyjnego wadliwego urządzenia i dowodu zakupu (paragonu) oraz krótkie opisanie, na czym polega wada i kiedy wystąpiła.
Jeśli nasza gwarancja obejmuje tę wadę, otrzymają państwo naprawiony lub nowy produkt. Wraz z naprawą lub wymianą produktu nie rozpoczyna się nowy okres obowiązywania gwarancji.

**Okres gwarancji i roszczenia z tytułu wad**
Rękojmia nie wydłuża okresu gwarancji. Dotyczy to również części wymienionych i naprawionych. Szkody i wady produktu obecne już w momencie zakupu należy zgłosić niezwłocznie po rozpakowaniu. Po upływie okresu gwarancji naprawy są płatne.

**Zakres gwarancji**
Urządzenie zostało wyprodukowane z zachowaniem staranności i surowych wytycznych jakości, i sprawdzone przed dostawą. Gwarancja obejmuje wyłącznie szkody materiałowe i fabryczne. Niniejsza gwarancja nie obejmuje części produktu, które podlegają normalnemu zużywaniu i dlatego są uważane za części zużywające się, ani uszkodzeń łamliwych części, np. Wyłączników, akumulatorów lub części wykonanych ze szkła.
Gwarancja traci ważność, jeżeli produkt został uszkodzony, był użytkowany lub konserwowany w nieprawidłowy sposób. W celu należytego użytkowania produktu należy dokładnie przestrzegać wszystkich instrukcji podanych w instrukcji obsługi. Należy bezwzględnie powstrzymać się od zastosowań i sposobów obchodzenia się z produktem, które w instrukcji obsługi są odradzane lub przed którymi instrukcja ostrzega.
Produkt jest przeznaczony włącznie do użytku prywatnego i nie nadaje się do zastosowań komercyjnych. Gwarancja traci ważność w przypadku nieprawidłowego i nienależytego obchodzenia się, zastosowania siły i interwencji, które nie są przeprowadzane przez nasz autoryzowany punkt serwisowy.

**Procedura w przypadku świadczeń gwarancyjnych**
W celu zapewnienia szybkiej realizacji zgłoszenia należy postępować zgodnie z poniższymi wskazówkami.
- W przypadku wszystkich zgłoszeń przygotować paragon i numer artykułu (IAN 364710_2107) jako dowód zakupu.
- Numer artykułu jest podany na tabliczce znamionowej produktu, wytłoczony na produkcie, podany na stronie tytułowej instrukcji lub naklejce z tyłu lub na spodzie produktu.
- W przypadku zakłóceń w działaniu lub innych wad należy skontaktować się telefonicznie lub pocztą elektroniczną z działem serwisu wskazanym poniżej.
- Produkt zarejestrowany jako wadliwy można następnie odesłać bez opłaty pocztowej pod otrzymanym adresem serwisu, dołączając dowód zakupu (paragon) oraz opis lokalizacji i czasu wystąpienia wady.

Wraz z wymianą urządzenia lub ważnej części, zgodnie z obowiązującym art. 581 §1 kodeksu cywilnego, okres gwarancji rozpoczyna się od nowa.

Na stronie www.lidl-service.com można pobrać niniejszą oraz dalsze instrukcje, filmy dotyczące produktu oraz oprogramowanie instalacyjne.

Przy użyciu tego kodu QR można przejść bezpośrednio na stronę serwisu Lidl (www.lidl-service.com) i otworzyć instrukcję obsługi po wprowadzeniu numeru artykułu (IAN 364710_2107).

SK

## ELEKTRICKÁ LAPAČKA NA MUCHY
**Návod na obsluhu**

### 1. Úvod
**Srdečne blahoželáme!**
Rozhodli ste sa pre vysokokvalitný výrobok. Súčasťou tohto výrobku je návod na obsluhu. Obsahuje dôležité pokyny týkajúce sa bezpečnosti, použitia a likvidácie. Pred používaním výrobku sa oboznámte so všetkými pokynmi týkajúcimi sa obsluhy a bezpečnosti. Výrobok používajte len tak, ako je popísané a v rámci uvedených oblastí použitia. Uschovajte si pokyny pre budúce použitie. V prípade postupovania výrobku tretím osobám ho odovzdajte spolu so všetkými podkladmi.

**Vysvetlenie symbolov**
V tomto návode na obsluhu, na výrobku alebo na obale sa používajú nasledujúce symboly a signálne slová.

V ďalšom texte sa Elektrická lapačka na muchy označuje ako výrobok.

**⚠ VAROVANIE!**
Tento symbol/toto signálne slovo označuje ohrozenie so vysoké stupňom rizika, ktorého následkom môže byť smrť alebo ťažké poranenie, ak sa mu nezabráni.

**⚠ POZOR!**
Tento symbol/toto signálne slovo označuje ohrozenie s nízkym stupňom rizika, ktorého následkom môže byť nepatrné alebo mierne poranenie, ak sa mu nezabráni.

**UPOZORNENIE!**
Toto signálne slovo varuje pred možnými vecnými škodami ali vam nudi koristne dodatne informacije v zvezi z uporabo alebo vám poskytne užitočné doplňujúce informácie týkajúce sa použitia.

Tento symbol upozorňuje na použitie vo vnútorných priestoroch.
Tento symbol upozorňuje na možné riziká v súvislosti s deťmi.
Tento symbol upozorňuje na vekové obmedzenie pri použití výrobku.
Tento symbol upozorňuje na možné riziká v súvislosti s úrazom elektrickým prúdom.
Tento symbol upozorňuje na možné riziká v súvislosti s prehriatím.
Tento symbol upozorňuje na možné riziká v súvislosti s výbuchom.
Tento symbol upozorňuje na možné riziká pri manipulácii s batériami/akumulátormi.
Tento symbol upozorňuje, že batérie sú súčasťou dodávky.
Tento znak označuje jednosmerný prúd.
W Tento symbol označuje elektrickú energiu: watt.
IP20 Tento znak označuje stupeň ochrany IP20. (Žiadna ochrana proti vode, ale ochrana proti pevným predmetom s priemerom väčším ako 12,5 mm. Výrobok sa smie používať len v suchom prostredí.)
Táto značka upozorňuje na to, že výrobok odpudzuje komáre.
Táto značka upozorňuje na to, že sa nepoužívajú žiadne chemikálie.
Táto značka upozorňuje na to, že sa nemá siahať do výrobku.
Táto značka upozorňuje na to, že výrobok je potrebné chrániť pred dažďom a vlhkosťou.
Tento znak vás informuje o likvidácii obalových materiálov a výrobku.
Vyhlásenie o zhode (pozri kapitolu „9. Vyhlásenie o zhode"): Výrobky označené týmto symbolom spĺňajú všetky platné právne predpisy Spoločenstva Európskeho hospodárskeho priestoru.

### 2. Bezpečnosť
**Použitie v súlade s určením**

**⚠ VAROVANIE!**
**Nebezpečenstvo poranenia!**
**Výrobok nesmie byť používaný v blízkosti tekutín alebo vo vlhkých priestoroch. Hrozí nebezpečenstvo poranenia elektrickým prúdom!**
Výrobok nie je určený pre komerčné využitie. Iné použitie alebo zmena na výrobku sú považované za nesprávne a môžu spôsobiť zranenie osôb a poškodenia výrobku. Za škody vzniknuté nesprávnym používaním nepreberá distribútor žiadnu zodpovednosť.

Výrobok je určený výlučne na použitie v interiéri.
Výrobok nie je hračka.
Výrobok nie je vhodný na použitie v stodolách, stajniach a podobných priestoroch.

### 3. Obsah dodávky (obr. A)
1 x Elektrická lapačka na muchy 1
3 x batéria 2 LR03/AAA, už vložené
1 x používateľská príručka (bez obrázkov)

### 4. Technické údaje
Typ: Elektrická lapačka na muchy
IAN: 364710_2107
Tradix č. výr.: 364710-21-A
Prevádzkové napätie: 4,5 V ⎓
Vysokonapäťová mriežka: max. 1 700 V
Rozmery: 410 x 162 x 28 mm (D x Š x H)
Druh ochrany: IP20
Dátum výroby: 12/2021
Záruka:: 3 roky

### 5. Bezpečnostné opatrenia
**⚠ VAROVANIE!**
**Nebezpečenstvo poranenia a udusenia!**
**Ak si deti hrajú s výrobkom alebo obalom, môžu sa ním poraniť alebo udusiť!**
- Nedovoľte, aby sa s výrobkom alebo obalom hrali deti.
- V blízkosti výrobku dávajte pozor na deti.
- Výrobok a obal uschovávajte mimo dosahu detí.

**⚠ VAROVANIE!**
**Nebezpečenstvo poranenia!**
**Nevhodné pre deti do 14 rokov! Hrozí nebezpečenstvo poranenia!**
- Deti od 14 rokov, ako aj osoby s obmedzenými fyzickými, senzorickými alebo mentálnymi schopnosťami alebo nedostatkom skúseností a znalostí musia byť pri použití výrobku pod dozorom a/alebo musia byť poučené o bezpečnom používaní výrobku a musia rozumieť prípadným rizikám.
- Deti sa s výrobkom nesmú hrať.
- Údržbu a/alebo čistenie výrobku nesmú vykonávať deti.

**Dodržiavajte národné predpisy!**
- Pri používaní a zneškodňovaní výrobku dodržiavajte platné vnútroštátne predpisy a ustanovenia.

**⚠ VAROVANIE!**
**Nebezpečenstvo poranenia!**
**Nepoužívajte v prostredí s nebezpečenstvom výbuchu! Hrozí nebezpečenstvo poranenia!**
- Výrobok sa nesmie používať v prostredí ohrozenom nebezpečenstvom výbuchu (Ex). Výrobok sa nesmie používať v prostredí, v ktorom sa nachádzajú horľavé tekuté látky, plyny alebo prach.

**⚠ VAROVANIE!**
**Nebezpečenstvo poranenia!**
**Poškodený výrobok sa nesmie používať! Hrozí nebezpečenstvo poranenia!**
- Nepoužívajte výrobok v prípade funkčných porúch, poškodení alebo iných porúch.
- Neodborne vykonané opravy môžu pre používateľa predstavovať značné nebezpečenstvo.
- Ak na výrobku zistíte poruchu, vyberte z prístroja batérie a skôr než výrobok opäť uvediete do prevádzky, dajte ho skontrolovať alebo opraviť.

**⚠ VAROVANIE!**
**Nebezpečenstvo poranenia!**
**S výrobkom sa nesmie manipulovať! Hrozí nebezpečenstvo poranenia elektrickým prúdom!**
- Teleso nesmiete za žiadnych okolností otvoriť a s výrobkom nesmiete manipulovať ani ho meniť. Pri manipuláciách/zmenách hrozí riziko ohrozenia života elektrickým prúdom. Manipulácie/zmeny sú zo schvaľovacích dôvodov (CE) zakázané.
- Výrobok sa počas používania nesmie zakrývať.

### 6. Bezpečnostné opatrenia pre batérie
**⚠ VAROVANIE!**
**Nebezpečenstvo ohrozenia života!**
**Batérie nesmiete prehltnúť! Hrozí nebezpečenstvo ohrozenia života!**
- Batérie môžu byť v prípade prehltnutia životu nebezpečné, preto musí byť tento výrobok a k nemu patriace batérie uchovávané na mieste, kam nemajú prístup deti.
- Prehltnutie môže viesť k poleptaniu, predieravaniu vnútornosti alebo k smrti. V priebehu 2 hodín po prehltnutí môže nastať ťažké poleptanie.
- V prípade prehltnutia batérie okamžite navštívte lekára!
- Uchovávajte batérie mimo dosahu detí.

A

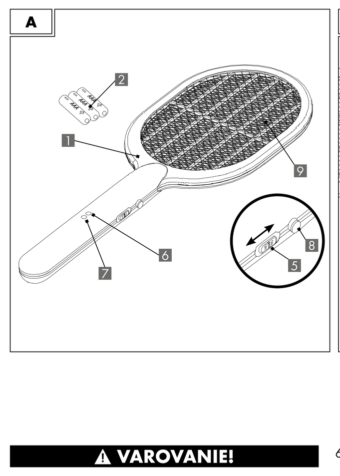

B

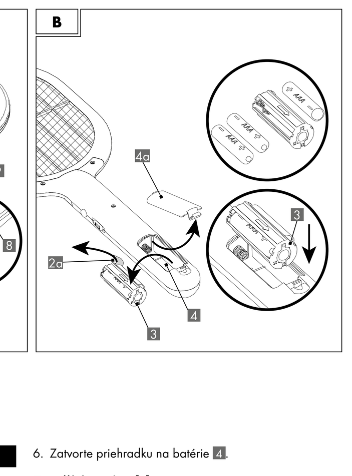

**⚠ VAROVANIE!**

Nebezpečenstvo požiaru a výbuchu!
- Nikdy nedobíjajte nedobíjateľné batérie, neskratujte ich a neotvárajte. Môže dôjsť k prehriatiu, požiaru alebo k prasknutiu.
- Výrobok je nutné uskladňovať mimo dosahu zdrojov tepla a priameho slnečného žiarenia. Batérie môžu v dôsledku prehriatia explodovať. Hrozí nebezpečenstvo poranenia.

**⚠ VAROVANIE!**

**Nebezpečenstvo poranenia!**
**Vytečené batérie nechytajte holými rukami! Hrozí nebezpečenstvo poranenia!**
- Vytečené alebo poškodené batérie môžu pri kontakte s kožou spôsobiť poleptanie. Nedotýkajte sa vytečených batérií holými rukami. V týchto prípadoch nevyhnutne používajte vhodné ochranné rukavice!
- Používajte iba batérie typu LR03/AAA rovnakého výrobcu.
- Batérie vložte podľa ich polarity do príslušnej priehradky na batérie.
- Nikdy nepoužívajte kombináciu starých a nových batérií.
- Batérie skladujte na suchom, chladnom a nevlhkom mieste.
- V žiadnom prípade batérie nehádžte do ohňa.
- Batérie nikdy neskratujte.
- Jednorazové batérie pri skladovaní strácajú časť svojej energie.
- Ak výrobok nepoužívate, vyberte z neho batérie.
- Vybité batérie musíte bezodkladne z výrobku vybrať, aby ste zabránili ich vytečeniu a tým pádom aj škodám na zariadení.
- Prázdne alebo spotrebované batérie je nutné odborne zlikvidovať.
- Jednorazové batérie skladujte oddelene od vybitých batérií, aby ste zabránili zámene.

**⚠ POZOR!**

**Nebezpečenstvo prehriatia!**
Nepoužívajte v obale.

## 7. Uvedenie do prevádzky
1. Odstráňte všetok obalový materiál.
2. Skontrolujte, či sú k dispozícii všetky časti v nepoškodenom stave.
V opačnom prípade sa obráťte na uvedenú servisnú adresu.

**Legenda**
1 Výrobok
2 Batérie
2a Ochranná západka batérie
3 Kôš na batérie
4 Priehradka na batérie
4a Kryt priehradky na batérie
5 Posuvný spínač
6 Indikátor vysokého napätia (zelený)
7 Prevádzkový indikátor (červený)
8 Spínač vysokého napätia
9 Vysokonapäťová mriežka

Batérie 2 sú pri expedovaní už vložené v priehradke na batérie.
- Pred prvým použitím odstráňte ochrannú západku batérie 2a, pozri **obr. B**.
1. Odistite a odstráňte kryt priehradky na batérie 4a z priehradky na batérie 4.
2. Odstráňte kôš na batérie 3.
3. Vytiahnite ochrannú západku batérie 2a.
4. Kôš na batérie 3 vložte späť do priehradky na batérie 4 a dbajte pritom na správnu orientáciu. Šípka na koši na batérie 3 musí smerovať ku koncu rukoväti.
5. Zatvorte priehradku na batérie 4.

Výrobok 1 je teraz pripravený na prevádzku.

**⚠ VAROVANIE!**

**Nebezpečenstvo poranenia!**
**Nesmie dôjsť ku skratovaniu + a – pólu priehradky na batérie alebo koša na batérie.**

### Zapnutie/vypnutie výrobku
1. Výrobok 1 zapnete posunutím posuvného spínača 5 do polohy „ON" (Zap.), pozri **obr. A**.
Prevádzkový indikátor 7 sa rozsvieti načerveno.
2. Výrobok 1 vypnete posunutím posuvného spínača 5 do polohy „OFF" (Vyp.).
Prevádzkový indikátor 7 zhasne.

### Aktivácia/deaktivácia lapača komárov
1. Vysokonapäťovú mriežku 9 aktivujete stlačením spínača vysokého napätia 8 na rukoväti, pozri **obr. A**.
Indikátor vysokého napätia 6 sa rozsvieti nazeleno.
2. Vysokonapäťovú mriežku 9 deaktivujete pustením spínača vysokého napätia 8.
Indikátor vysokého napätia 6 zhasne.

**⚠ VAROVANIE!**

**Vysokonapäťová mriežka: > 1 700 V**
**Hrozí riziko úrazu elektrickým prúdom.**

**⚠ VAROVANIE!**

**Nebezpečenstvo poranenia!**
**Nedotýkajte sa vysokonapäťovej mriežky. Hrozí riziko úrazu elektrickým prúdom.**

– Keď je výrobok v prevádzke, nedotýkajte sa vysokonapäťovej mriežky 9.
Malé zvyškové napätie existuje ešte niekoľko sekúnd po vypnutí výrobku.
– Výrobok nikdy nepoužívajte v bezprostrednej blízkosti otvorených vodných plôch a bazénov, vaní, spŕch a podobných zariadení.
– Výrobok nepoužívajte v bezprostrednej blízkosti ohňa.

**⚠ POZOR!**

**Nebezpečenstvo vecných škôd!**
Výrobok je vhodný výlučne na lapanie letiaceho hmyzu. Nesnažte sa udierať po hmyze, ktorý sa nachádza na stenách, stropoch alebo predmetoch! Mohlo by to viesť k poškodeniu výrobku!

**UPOZORNENIE!**

Výrobok poskytuje ochranu proti komárom a inému lietajúcemu hmyzu. Neuvoľňujú sa pritom žiadne toxické výpary, chemikálie ani podobné látky. Pri kontakte s elektrickou vysokonapäťovou mriežkou 9 dochádza k usmrteniu hmyzu.

**UPOZORNENIE!**

Vysokonapäťová mriežka 9 likviduje všetky druhy hmyzu! Týka sa to aj ohrozených druhov hmyzu.
Výrobok preto používajte iba v uzavretých priestoroch a mimo miest s výskytom ohrozených druhov hmyzu.

### Výmena batérií
Vybité batérie je nutné vymeniť. Použite nasledujúci postup, **pozri obr. B**.
1. Odistite a odstráňte kryt priehradky na batérie 4a z priehradky na batérie 4.
2. Odstráňte kôš na batérie 3.
3. Vyberte vybité batérie 2.
4. Vložte 3 nové batérie do koša na batérie 3 a dbajte pritom na správnu polaritu.
5. Kôš na batérie 3 vložte späť do priehradky na batérie 4 a dbajte pritom na správnu orientáciu. Šípka na koši na batérie 3 musí smerovať ku koncu rukoväti.
6. Zatvorte priehradku na batérie 4.

### Použitie výrobku
1. Zapnite výrobok.
2. Aktivujte vysokonapäťovú mriežku 9.
3. Dotknite sa letiaceho hmyzu vysokonapäťovou mriežkou 9.
Pri dotyku s vysokonapäťovou mriežkou 9 dôjde k usmrteniu hmyzu.
4. Deaktivujte vysokonapäťovú mriežku 9.
Výrobok zostáva naďalej pripravený na použitie.
5. Keď už výrobok nie je potrebný, vypnite ho.

**UPOZORNENIE!**

Spínač vysokého napätia 8 držte stlačený iba po dobu, ktorá je potrebná na likvidáciu hmyzu pomocou vysokonapäťovej mriežky 9.

## 8. Pokyny na čistenie a údržbu

**⚠ VAROVANIE!**

**Nebezpečenstvo poranenia!**
**Pred čistením je nutné výrobok vypnúť! Hrozí riziko úrazu elektrickým prúdom!**
- čistite iba čistou handričkou
- nepoužívajte žiadne agresívne čistiace prostriedky, príp. chemikálie
- nenamáčajte do vody
- skladujte na chladnom a suchom mieste, chránenom pred UV-žiarením

**Čistenie vysokonapäťovej mriežky**

**⚠ VAROVANIE!**

**Nebezpečenstvo poranenia!**
**Pred čistením vysokonapäťovej mriežky je nutné výrobok vypnúť! Hrozí riziko úrazu elektrickým prúdom!**
1. Pokúste sa odstrániť nečistoty silným a prudkým fúkaním.
2. Odolné nečistoty môžete veľmi opatrne uvoľniť kefkou s mäkkými štetinami (nie je súčasťou dodávky).
Následne zopakujte krok č. 1.

**UPOZORNENIE!**

Výrobok čistite v pravidelných intervaloch, prípadne keď je vysokonapäťová mriežka veľmi znečistená.

## 9. Vyhlásenie o zhode
Tento výrobok spĺňa základné požiadavky a iné relevantné ustanovenia európskej smernice o elektromagnetickej kompatibilite 2014/30/EÚ, ako aj smernice o obmedzení používania určitých nebezpečných látok v elektrických a elektronických zariadeniach 2011/65/EÚ. Kompletné originálne vyhlásenie o zhode je k dispozícii u dovozcu.

## 10. Likvidácia
**Likvidácia obalu**
Obaly a návod na obsluhu pozostáva zo 100 % z materiálov šetrných k životnému prostrediu, ktoré môžete zlikvidovať v bežných miestnych recyklačných strediskách.

**Likvidácia výrobku**
Výrobok nesmiete zlikvidovať v bežnom komunálnom odpade. O možnostiach likvidácie produktu sa informujte vo vašej obci alebo na mestskej správe.

**Likvidovanie akumulátorov / nabíjateľné batérie**
- Poškodené alebo použité nabíjateľné batérie sa musia recyklovať v súlade so smernicou 2006/66/ES a jej dodatkami.
- Batérie a akumulátory nesmiete zlikvidovať v bežnom komunálnom odpade. Obsahujú škodlivé ťažké kovy. Označenie: Pb (= olovo), Hg (= ortuť), Cd (= kadmium). Zo zákona ste povinní vrátiť použité batérie a akumulátory. Batérie môžete po použití bezplatne vrátiť, a to buď v našom obchode alebo v priestorovej blízkosti (napr. v obchodoch alebo v miestnych zberných strediskách). Batérie a akumulátory sú označené symbolom prečiarknutého odpadkového koša.

## 11. Záruka
Veľavážená zákazníčka, veľavážený zákazník, na tento výrobok dostávate záruku v trvaní 3 rokov od dátumu jeho zakúpenia. V prípade nejakých porúch máte u predávajúceho tohto výrobku všetky zákonné nároky. Tieto zákonné nároky nie sú obmedzené našou, nižšie uvedenou zárukou.

**Záručné podmienky**
Záručná lehota začína dátumom nákupu. Uschovajte si prosím dobre originálny pokladničný blok. Tento doklad budete potrebovať ako doklad o nákupe. Ak sa v priebehu troch rokov od dátumu nákupu vyskytne u výrobku materiálová alebo výrobná chyba, výrobok vám – podľa nášho rozhodnutia – bezplatne opravíme alebo vymeníme. Tento záručný akt predpokladá, že nám predložíte poruchový výrobok a doklad o jeho zakúpení (pokladničný blok) spolu s písomným vyjadrením, o akú chybu sa jedná a kedy k nej došlo. Ak je porucha krytá našou zárukou, dostanete nazad opravený alebo nový výrobok. Opravou alebo výmenou výrobku nezačína plynúť nová záručná lehota.

**Záručná doba a zákonné nároky vyplývajúce z nedostatkov**
Záručná doba sa poskytnutím záručného plnenia nepredlžuje. Platí to aj pre vymenené a opravené súčiastky. Poškodenia a nedostatky, ktoré sa prípadne vyskytujú už pri kúpe, sa musia nahlásiť okamžite po vybalení. Po uplynutí záručnej doby sú všetky prípadné opravy spoplatnené.

**Rozsah záruky**
Prístroj bol vyrobený riadne v súlade s prísnymi smernicami týkajúcimi sa kvality a pred dodaním svedomite odskúšaný. Poskytnutie záruky platí pre chyby materiálu alebo výrobné chyby. Táto záruka sa nevzťahuje na časti výrobku, ktoré sú vystavené bežnému opotrebovaniu, a preto je možné považovať ich za opotrebovateľné diely alebo na poškodenia krehkých častí, napr. spínač, akumulátor alebo časti, ktoré sú vyrobené zo skla.
Táto záruka zaniká, keď bol výrobok poškodený, používaný v rozpore s účelom alebo opravovaný. Pre používanie výrobku v súlade s účelom sa musia presne dodržiavať všetky pokyny uvedené v návode na obsluhu. Účelom použitia alebo konaniam, od ktorých návod na obsluhu odrádza alebo pred ktorými varuje, sa musíte bezpodmienečne vyhýbať.
Výrobok je určený len na súkromné a nie na priemyselné použitie. V prípade nesprávneho zaobchádzania alebo zaobchádzania, ktoré je v rozpore s ú čelom, použitia sily a pri zásahoch, ktoré neboli realizované našou autorizovanou servisnou pobočkou, záruka zaniká.

**Vybavenie v prípade uplatnenia záruky**
Aby sme zabezpečili rýchle spracovanie vašej žiadosti, riaďte sa, prosím, nasledovnými pokynmi:
- V prípade všetkých žiadostí si pripravte pokladničný blok a číslo výrobku (IAN 364710_2107) ako doklad o kúpe.
- Číslo výrobku nájdete na typovom štítku výrobku, vyryté na výrobku, na úvodnej strane vášho návodu alebo na nálepke na zadnej alebo spodnej strane výrobku.
- Ak by sa vyskytli funkčné poruchy alebo iné nedostatky, najskôr telefonicky alebo e-mailom kontaktujte následne uvedené servisné oddelenie.
- Výrobok identifikovaný ako chybný môžete spolu s dokladom o kúpe (pokladničný doklad) a uvedením v čom pozostáva chyba a kedy nastala bez poštového poplatku poslať na adresu servisu, ktorá vám bude oznámená.

Na webovej stránke www.lidl-service.com si môžete stiahnuť tento a mnohé ďalšie príručky, videá o výrobkoch a inštalačný softvér.

S týmto QR kódom sa dostanete priamo na stránku servisu spoločnosti Lidl (www.lidl-service.com) a prostredníctvom zadania čísla výrobku (IAN 364710_2107) si môžete otvoriť návod na obsluhu.

ES

# MATAMOSCAS ELÉCTRICO
**Instrucciones de uso**

## 1. Introducción
**Enhorabuena**
Acaba de adquirir un producto de alta calidad. El manual de instrucciones forma parte del producto. Contiene indicaciones importantes acerca de la seguridad, uso y eliminación y reciclaje del producto. Antes de utilizarlo, familiarícese con todas las instrucciones de manejo y seguridad. Utilice este producto únicamente tal como se describe en ellas y solo para los ámbitos de aplicación indicados. Guarde las instrucciones para referencia futura. Si entrega este producto a un tercero, entréguele toda la documentación.

### Explicación de símbolos
En estas instrucciones de uso, en el producto y en el embalaje se utilizan los símbolos y las palabras indicadoras que se incluyen a continuación.

En los apartados siguientes, el Matamoscas eléctrico recibe la denominación de producto.

**⚠ ADVERTENCIA**

Este símbolo/Esta palabra indicadora describe un peligro de grado alto de riesgo que, de no evitarse, puede provocar la muerte o lesiones físicas graves.

**⚠ PRECAUCIÓN**

Este símbolo/Esta palabra indicadora describe un peligro de grado bajo de riesgo que, de no evitarse, puede provocar lesiones físicas leves o moderadas.

**AVISO**

Esta palabra indicadora advierte del riesgo de posibles daños materiales o le proporciona información adicional útil sobre el uso.

Este símbolo alude a la obligación de utilizar el producto exclusivamente en interiores.

Este símbolo apunta posibles peligros en lo que se refiere a los niños.

Este símbolo alude a la edad de autorización para utilizar el producto.

Este símbolo apunta posibles peligros debidos a descargas eléctricas.

Este símbolo apunta posibles peligros debidos a un sobrecalentamiento.

Este símbolo apunta posibles peligros debidos a una explosión.

Este símbolo apunta posibles peligros debidos a la manipulación de las pilas y baterías.

Este símbolo alude a que las pilas están incluidas en el volumen de suministro.

Este símbolo sirve para identificar la corriente continua.

W Este símbolo indica la potencia eléctrica: vatios.

IP20 Este símbolo sirve para identificar el tipo de protección IP20. (No hay protección contra el agua, pero sí contra objetos sólidos de más de 12.5 mm de diámetro. El producto solo se puede usar en un ambiente seco.)

Este signo indica que el producto dispone de una protección antimosquitos.

Este signo alude a que no se utiliza ningún tipo de producto químico.

Este signo indica que no se debe tocar el producto.

Este signo indica que el producto debe protegerse de la lluvia y la humedad.

Estos símbolos le informan acerca de la eliminación del embalaje y del producto.

Declaración de conformidad (consulte el capítulo 9. "Declaración de conformidad"): Los productos identificados con este símbolo cumplen todas normativas comunitarias aplicables del Espacio Económico Europeo.

## 2. Seguridad
**Uso previsto**

**⚠ ADVERTENCIA**

**Riesgo de lesiones**
**El producto no puede utilizarse cerca de líquidos ni en entornos húmedos. De lo contrario, existe riesgo de sufrir lesiones debido a una descarga eléctrica.**
No está diseñado para su uso en entornos comerciales o industriales. Cualquier otra aplicación o modificación del producto se considerarán no conformes a lo previsto, lo que puede entrañar riesgos, como lesiones personales o daños materiales. Así pues, el distribuidor declina toda responsabilidad por los daños que tengan su causa en un uso no conforme a lo previsto.

El producto está concebido exclusivamente para su uso en interiores.
Este producto no es un juguete.
El producto no es apto para su uso en graneros, establos ni espacios similares.

## 3. Volumen de suministro (figura A)
1 Matamoscas eléctrico 1
3 pilas 2 LR03/AAA, ya insertadas
1 instrucciones de uso (sin ilustraciones)

## 4. Datos técnicos
Tipo: Matamoscas eléctrico
IAN: 364710_2107
N° ref. de Tradix: 364710-21-A
Tensión de servicio: 4,5 V ⎓
Rejilla de alta tensión: máx. 1.700 V
Dimensiones: 410 x 162 x 28 mm (ancho x alto x profundo)
Tipo de protección: IP20
Fecha de fabricación: 12/2021
Garantía: 3 años

## 5. Advertencias de seguridad

**⚠ ADVERTENCIA**

**Riesgo de lesiones y asfixia**
**Si los niños juegan con el producto o el embalaje, pueden lesionarse o ahogarse con él.**
- No permita que los niños pequeños jueguen con el producto ni con el embalaje.
- Vigile a los niños en todo momento siempre que se encuentren cerca del producto.
- Guarde el producto y el embalaje fuera del alcance y la vista de los niños.

**⚠ ADVERTENCIA**

**Riesgo de lesiones**
**El producto no es apto para niños menores de 14 años. Puede provocar lesiones.**
- Los niños de más de **14** años y las personas con una capacidad física, sensorial o mental reducida o con falta de conocimientos o experiencia deben estar vigilados constantemente durante el uso del producto, o bien recibir una formación previa sobre su uso seguro y entender a la perfección los peligros que entraña dicho producto.
- Los niños no pueden jugar con el producto.
- Las operaciones de mantenimiento y limpieza del producto no pueden correr a cargo de niños.

**Tenga en cuenta las disposiciones legales que se encuentren en vigor en su país.**
- Observe las normativas legales que se encuentren en vigor en su país, así como las disposiciones sobre el uso y la eliminación del producto.

**⚠ ADVERTENCIA**

**Riesgo de lesiones**
**No utilice el producto en entornos con riesgo de explosión. Puede provocar lesiones.**
- El producto no puede utilizarse en entornos con riesgo de explosión (Ex). El uso del producto no está permitido en entornos en los que existan líquidos, gases o polvos inflamables.

**⚠ ADVERTENCIA**

**Riesgo de lesiones**
**Si el producto presenta algún defecto, deje de utilizarlo de inmediato. Puede provocar lesiones.**
- No utilice el producto si presenta errores de funcionamiento, daños o desperfectos.
- Una reparación inadecuada puede desembocar en riesgos considerables para el usuario.
- Si constata un desperfecto en el producto, retire las pilas del aparato y encargue su revisión y, en caso necesario, su reparación, antes de volver a ponerlo en servicio.

**⚠ ADVERTENCIA**

**Riesgo de lesiones**
**No manipule indebidamente el producto. De lo contrario, existe riesgo de sufrir lesiones debido a una descarga eléctrica.**
- La carcasa no debe abrirse en ningún caso y el producto no puede manipularse ni modificarse. En el caso de realizarse manipulaciones o modificaciones, existe riesgo de muerte debido a una descarga eléctrica. Por razones de homologación (CE), queda prohibido cualquier tipo de manipulación o modificación.
- Asegúrese de que el producto no queda cubierto durante el uso.

## 6. Advertencias de seguridad sobre las pilas

**⚠ ADVERTENCIA**

**Peligro mortal**
**No ingiera las pilas. De lo contrario, existe riesgo de muerte.**
- Si se ingieren, las pilas pueden resultar potencialmente mortales, por lo que el producto y las pilas correspondientes deben guardarse en un lugar alejado del alcance de los niños pequeños.
- La ingestión puede causar quemaduras, perforación de tejidos blandos y la muerte. Se pueden producir quemaduras internas graves dentro de las 2 horas posteriores a la ingestión.
- Si una persona ingiere una pila, acuda a un médico de inmediato.
- Mantenga las pilas fuera del alcance de los niños.

**⚠ ADVERTENCIA**

**Riesgo de explosión**
- No vuelva a cargar nunca las pilas no recargables ni tampoco las cortocircuite ni las abra, puesto que, si lo hace, puede producirse un sobrecalentamiento, un riesgo de incendio o una explosión.
- Mantenga el producto alejado de fuentes de calor y de la luz directa del sol, pues las pilas pueden explotar como consecuencia de un sobrecalentamiento y, a su vez, provocar lesiones.

**⚠ ADVERTENCIA**

**Riesgo de lesiones**
**No toque las pilas derramadas con las manos sin protección. De lo contrario, existe riesgo de sufrir lesiones.**
- Las pilas derramadas o dañadas pueden provocar quemaduras en la piel si entran en contacto con ella. No toque las pilas derramadas con las manos sin protección y utilice en su lugar indefectiblemente guantes adecuados.
- Utilice únicamente pilas de tipo LR03/AAA del mismo fabricante.
- Coloque las pilas en el compartimento previsto a tal fin asegurándose de que la polaridad es la correcta.
- No utilice nunca combinaciones de pilas o baterías antiguas y nuevas.
- Guarde las pilas en un lugar seco y fresco donde no haya humedad.
- En ningún caso tire las pilas al fuego.
- No cortocircuite las pilas.
- Las pilas desechables pierden parte de su energía, incluso cuando están almacenadas.
- Si no va a utilizar el producto, extraiga las pilas.
- Extraiga enseguida las pilas descargadas para evitar que se produzca un derrame de las mismas y, en consecuencia, un daño en el producto.
- Deseche las pilas gastadas o las baterías usadas conforme a la legislación local.
- Guarde las pilas desechables separadas de las descargadas, pues así evitará confusiones.

**⚠ PRECAUCIÓN**

**Riesgo de sobrecalentamiento**
No encender dentro del embalaje.

## 7. Puesta en servicio
1. Retire todo el material de embalaje
2. Asegúrese de que dispone de todos los componentes y de que estos no presentan ningún daño.
Si este no es el caso, póngase en contacto con el servicio técnico indicado.

**Leyenda**
1 Producto
2 Pilas
2a Plaquitas de protección
3 Cesta de las pilas
4 Compartimento de las pilas
4a Tapa del compartimento de las pilas
5 Interruptor deslizante
6 Indicador de alta tensión (verde)
7 Indicador de funcionamiento (rojo)
8 Interruptor de alta tensión
9 Rejilla de alta tensión

Las pilas 2 ya vienen insertadas de fábrica.
- Antes de la primera puesta en servicio, extraiga las plaquitas de protección 2a, tal como se muestra en la **figura B**.
1. Desbloquee y retire la tapa del compartimento de las pilas 4a de dicho compartimento 4.
2. Extraiga la cesta de las pilas 3.
3. Extraiga las plaquitas de protección 2a.
4. Inserte la cesta de las pilas 3 en el compartimento de las pilas 4 siguiendo la orientación correcta. La flecha de la cesta de las pilas 3 apunta al final del mango.
5. Cierre el compartimento de las pilas 4.

El producto 1 está ahora listo para el uso.

**⚠ ADVERTENCIA**

**Riesgo de lesiones**
**El polo + y el polo – del compartimento o la cesta de las pilas no deben cortocircuitarse.**

### Encendido y apagado del producto
1. Para encender el producto, 1 coloque el interruptor deslizante 5 en la posición «ON», consulte la **figura A**.
El indicador de funcionamiento 7 se ilumina en rojo.
2. Para apagar el producto, 1 coloque el interruptor deslizante 5 en la posición «OFF».
El indicador de funcionamiento 7 se apaga.

### Activación/desactivación de la protección antimosquitos
1. Para activar la rejilla de alta tensión 9, pulse el interruptor de alta tensión 8 en el mango, véase la **figura A**.
El indicador de alta tensión 6 se ilumina en color verde.
2. Para desactivar la rejilla de alta tensión 9, suelte el interruptor de alta tensión 8.
El indicador de alta tensión 6 se apaga.

**⚠ ADVERTENCIA**

**Rejilla de alta tensión: > 1.700 V**
**Existe el riesgo de que se produzca una descarga eléctrica.**

**⚠ ADVERTENCIA**

**Riesgo de lesiones**
**No toque la rejilla de alta tensión. Existe el riesgo de que se produzca una descarga eléctrica.**
- Mientras el producto está en funcionamiento, no toque la rejilla de alta tensión 9.
Sigue existiendo una pequeña carga residual unos segundos después de apagar el producto.
- No utilice nunca el producto en las inmediaciones de aguas abiertas o piscinas, ni cerca de bañeras, duchas o instalaciones similares.
- No utilice el producto cerca del fuego.

**⚠ PRECAUCIÓN**

**Peligro de daños materiales**
El producto solo es adecuado para combatir insectos en vuelo. No golpee los insectos que se encuentren en las paredes, techos u objetos. De este modo, podría dañar el producto.

**AVISO**

El producto ofrece protección contra los mosquitos y otros insectos voladores. No se desprenden humos tóxicos, productos químicos ni similares. Mueren al entrar en contacto con la rejilla de alta tensión 9 .

**AVISO**

La rejilla de alta tensión 9 elimina todo tipo de insectos. Esto también afecta a las especies de insectos en peligro de extinción.
Por este motivo, utilice el producto únicamente en habitaciones cerradas y con especies de insectos que no estén en peligro.

### Cambio de las pilas
Si las pilas están descargadas, hay que cambiarlas. Para ello, proceda tal como se indica a continuación; **consulte la figura B**.
1. Desbloquee y retire la tapa del compartimento de las pilas 4a de dicho compartimento 4.
2. Extraiga la cesta de las pilas 3.
3. Extraiga las pilas 2 usadas.
4. Coloque 3 pilas nuevas en la cesta 3 asegurándose de que la polaridad es la correcta.
5. Inserte la cesta de las pilas 3 en el compartimento de las pilas 4 siguiendo la orientación correcta. La flecha de la cesta de las pilas 3 apunta al final del mango.
6. Cierre el compartimento de las pilas 4.

### Uso del producto
1. Encienda el producto.
2. Active la rejilla de alta tensión 9.
3. Toque el insecto en vuelo con la rejilla de alta tensión 9.
El contacto con la rejilla de alta tensión 9 mata al insecto.
4. Desactive la rejilla de alta tensión 9.
El producto permanece en modo de espera.
5. Apague el producto si ya no lo necesita.

**AVISO**

Mantenga pulsado el interruptor de alta tensión 8 solo durante el tiempo que necesite la rejilla de alta tensión 9 para eliminar un insecto.

## 8. Instrucciones de limpieza y cuidado

**⚠ ADVERTENCIA**

**Riesgo de lesiones**
**Antes de la operación de limpieza, desconecte el producto. De lo contrario, existe el riesgo de que se produzca una descarga eléctrica.**
- Utilice únicamente un paño seco para la limpieza.
- No utilice instrumentos de limpieza punzantes ni productos químicos.
- No sumerja el aparato en agua.
- Conserve el producto en un lugar fresco, seco y protegido de la luz ultravioleta.

**Limpieza de la rejilla de alta tensión**

**⚠ ADVERTENCIA**

**Riesgo de lesiones**
**Antes de la operación de limpieza de la rejilla de alta tensión, desconecte el producto. Existe peligro de descarga eléctrica.**
1. Intente eliminar las impurezas soplando enérgica e intermitentemente.
2. Puede aflojar la suciedad persistente utilizando con mucho cuidado un cepillo de cerdas suaves (no incluido en el volumen de suministro).
Luego repita el paso 1.

**AVISO**

Limpie el producto a intervalos regulares o cuando la rejilla de alta tensión esté muy sucia.

## 9. Declaración de conformidad
Este aparato cumple los requisitos básicos y las demás normativas pertinentes de la Directiva 2014/30/UE del Parlamento Europeo y del Consejo sobre baja tensión y la Directiva 2011/65/UE del Parlamento Europeo y del Consejo sobre la restricción a la utilización de determinadas sustancias peligrosas en aparatos eléctricos y electrónicos (RoHS). La declaración de conformidad a original completa puede solicitarse al importador.

## 10. Eliminación
**Eliminación del embalaje**
El embalaje y el manual de instrucciones están fabricados en su totalidad con materiales respetuosos con el medio ambiente que puede eliminar a través de los puntos de recogida o reciclaje de su localidad.

**Eliminación del producto**
El producto no puede eliminarse junto con la basura doméstica. Póngase en contacto con su comunidad o con el ayuntamiento para informarse de las posibilidades de eliminación que existen para el producto.

**Eliminación de las pilas / baterías recargables**
- Recicle las baterías recargables que estén defectuosas o usadas conforme a la Directiva 2006/66/CE del Parlamento Europeo y del Consejo y sus enmiendas.
- Las pilas y las baterías recargables no pueden eliminarse con la basura doméstica, pues contienen metales pesados perjudiciales. Etiquetado: Pb (plomo), Hg (mercurio), Cd (cadmio). La ley obliga a devolver las pilas y las baterías recargables usadas. Una vez agotada su vida útil, puede devolverlas de forma totalmente gratuita en nuestro punto de venta o en el punto de recogida más cercano (por ejemplo, en un establecimiento especializado o en el punto limpio de su localidad). Las pilas y las baterías recargables están identificadas con un símbolo de cubo de basura tachado.

## 11. Garantía
Estimados clientes: este aparato tiene una garantía de 3 años a partir de la fecha de compra. En caso de que este producto sea defectuoso, le asiste el derecho legal a realizar la correspondiente reclamación al vendedor. Este derecho legal no se ve afectado por nuestras condiciones de garantía que se indican a continuación.

**Condiciones de garantía**
El plazo de garantía comienza a partir de la fecha de compra. Le rogamos que conserve el tique de compra original. Ese documento es necesario como comprobante de compra.
Si durante los tres años posteriores a la fecha de compra de este producto se presenta un defecto material o de fabricación, este producto se sustituirá o se reparará –a nuestra elección– sin que suponga ningún tipo de gasto para usted. Esta garantía requiere que se presente dentro del plazo de tres años el aparato defectuoso, el justificante de compra (tique de compra) y una breve descripción por escrito del defecto y del momento en el que se presentó.
Si el defecto está cubierto por nuestra garantía, se le devolverá el producto reparado o uno nuevo. La reparación o sustitución del producto no conlleva el inicio de un nuevo plazo de garantía.

**Periodo de garantía y reclamaciones legales por defectos**
La prestación de un servicio de garantía no prolonga el periodo de garantía. Esta condición también se aplica a las piezas sustituidas y reparadas. Los daños y defectos existentes en el momento de la compra deben comunicarse inmediatamente después del desembalado del producto. Las reparaciones que se produzcan una vez concluido el periodo de garantía serán a cargo del usuario.

**Alcance de la garantía**
El aparato ha sido producido con gran cuidado siguiendo estrictas directrices de calidad y verificado minuciosamente antes de la entrega. Las prestaciones de garantía se aplican a los fallos de materiales o fabricación. La presente garantía no se extiende a las piezas del producto que están sometidas a un desgaste normal y que, por lo tanto, pueden considerarse piezas de desgaste, ni a los daños producidos en piezas frágiles, como interruptores, baterías o las que están hechas de vidrio.
Esta garantía quedará anulada si el producto dañado ha sido utilizado de manera inadecuada o su mantenimiento ha sido inapropiado. Para un uso conforme del producto, es imprescindible respetar escrupulosamente todas las indicaciones expuestas en las instrucciones de uso. Es imprescindible evitar las finalidades de uso y actuaciones que se desaconsejan en las instrucciones de uso o sobre las que se advierte al usuario.
El producto está diseñado exclusivamente para el uso privado, no para su uso en entornos comerciales o industriales. La garantía queda anulada automáticamente en caso de uso inadecuado o abusivo del producto o de uso de la fuerza y también en caso de intervenciones no realizadas por nuestro servicio técnico autorizado.

**Procedimiento en caso de reclamaciones de garantía**
Para garantizar una rápida tramitación de su problema, le rogamos siga las indicaciones siguientes:
- Para todas las consultas, tenga a mano el tíquet de compra y el número de referencia (IAN 364710_2107) como prueba de su adquisición.
- Encontrará el número de referencia en la placa de características del producto, o bien grabado en este, en la portada de su manual de instrucciones o bien en la etiqueta autoadhesiva situada en el lado trasero o inferior del producto.
- Si se producen fallos de funcionamiento o cualquier otro defecto, póngase en contacto en primer lugar por teléfono o correo electrónico con el departamento de servicio técnico que se indica a continuación.
- A continuación, podrá enviar el producto considerado defectuoso a portes debidos al servicio técnico que se le indique, adjuntando el comprobante (tíquet) de compra e indicando dónde se encuentra el fallo y cuándo se ha producido.

En la página web www.lidl-service.com puede descargar este manual y muchos otros manuales, vídeos de productos y software de instalación.

Escaneando este código QR puede acceder directamente a la página del servicio técnico Lidl (www.lidl-service.com) y abrir las instrucciones de uso indicando el número de referencia (IAN 364710_2107).

DK

# ELEKTRISK FLUESMÆKKER
**Betjeningsvejledning**

## 1. Indledning
**Hjerteligt tillykke!**
Du har valgt et produkt af høj kvalitet. Betjeningsvejledningen er bestanddel af produktet. Den indeholder vigtige oplysninger vedrørende sikkerhed, brug og bortskaffelse. Bliv fortrolig med alle betjenings- og sikkerhedsanvisninger, inden du tager produktet i brug. Brug produktet udelukkende som beskrevet og i de dertil angivne anvendelsesområder. Opbevar instruktionerne til fremtidig reference. I tilfælde af, at produkt videregives, bør samtlige dokumenter altid medfølge.

### Symbolforklaring
Følgende symboler og signalord anvendes i denne brugsanvisning, på produktet eller på emballagen.

Nedenstående betegnes Elektrisk fluesmækker som produkt.

**⚠ ADVARSEL!**

Dette signalsymbol/-ord betegner en fare med en høj risiko, der, hvis den ikke undgås, kan medføre livsfare eller alvorlige kvæstelser.

**⚠ FORSIGTIG!**

Dette symbol betegner en fare med en lav risiko, der, hvis den ikke undgås, kan medføre lettere eller mellemstore kvæstelser.

**BEMÆRK!**

Dette symbol advarer mod mulige materielle skader eller giver dig nyttige yderligere oplysninger om brugen.

Dette symbol angiver, at produktet kun er egnet til indendørs brug.

Dette symbol angiver mulige farer i forhold til børn.

Dette symbol angiver produktets aldersbedømmelse.

Dette symbol angiver mulige farer i form af elektriske stød.

Dette symbol angiver mulige farer i forbindelse med overophedning.

Dette symbol angiver mulige farer i form af eksplosioner.

Dette symbol angiver mulige farer ved håndtering med batterier.

Dette symbol henviser til, at batterier er omfattet af leveringen.

Dette tegn angiver jævnstrøm.

W Dette symbol angiver den elektriske effekt: Watt.

IP20 Dette tegn angiver beskyttelsesklassen IP20. (Ingen beskyttelse mod vand, men mod faste objekter med over 12,5 mm diameter. Produktet må kun avendes i tørre omgivelser.)

Dette tegn henviser til, at produktet indeholder en myggeskræmmer.

Dette tegn henviser til, at der ikke anvendes kemikalier.

Dette tegn henviser til, at man ikke må gribe ind i produktet.

Dette tegn henviser til, at produktet skal beskyttes mod regn og fugt..

Dette tegn informerer om, hvordan emballage og produkt skal bortskaffes.

Overensstemmelseserklæring (se kapitel "9. Overensstemmelseserklæring"): Produkter, der er mærket med dette symbol, opfylder alle relevante harmoniserede forskrifter i det Europæiske Økonomiske Område.

## 2. Sikkerhed
**Tilsigtet brug**

**⚠ ADVARSEL!**

**Fare for personskader!**
**Produktet må ikke komme i nærheden af væsker eller bruges i fugtige rum. Der er fare for personskader pga. elektrisk stød!**
Produktet er ikke beregnet til erhvervsbrug. Enhver anden brug af eller ændringer på produktet gælder som ikke-formålsmæssig og kan medføre risici for person- og materielle skader. Distributøren hæfter ikke for skader, som opstår som følge af ikke-formålsmæssig brug.

Produktet er udelukkende beregnet til indendørs brug.
Produkter er ikke et legetøj.
Produktet er ikke egnet til anvendelse i lader, stalde eller lignende lokaler.

## 3. Leveringsomfang (Fig. A)
1x Elektrisk fluesmækker 1
3x batteri 2 LR03/AAA, er ilagt
1x betjeningsvejledning (uden billede)

## 4. Tekniske data
Type: Elektrisk fluesmækker
IAN: 364710_2107
Tradix-nr: 364710-21-A
Driftsspænding: 4,5 V ⎓
Højspændingsnet: maks. 1700 V
Mål: 410 x 162 x 28 mm (L x B x D)
Beskyttelsesklasse: IP20
Produktionsdato: 12/2021
Garanti: 3 år

## 5. Sikkerhedsanvisninger

**⚠ ADVARSEL!**

**Fare for skade og kvælning!**
**Hvis børn leger med produktet eller emballagen, kann de skade eller kvæle på det!**
- Lad ikke børn lege produktet eller emballagen!
- Hold øje med børn, hvis de er i nærheden af produktet.
- Produktet og emballagen skal opbevares utilgængeligt for børn.

**⚠ ADVARSEL!**

**Fare for personskader!**
**Ikke egnet til børn under 14 år! Der er fare for personskader!**
- Børn på **14** år og derover samt personer med nedsat fysiske, sensoriske eller mentale evner eller manglende erfaring og viden skal overvåges og/eller instrueres i en sikker brug af produktet og de deraf følgende farer ved brug af produktet.
- Børn må ikke lege med produktet.
- Vedligeholdelse og/eller rengøring af produktet må ikke udføres af børn.

**Overhold forskrifterne i dit land!**
- Overhold de gældende landespecifikke regler og forskrifter ved brugen og under bortskaffelsen af produktet.

**⚠ ADVARSEL!**

**Fare for personskader!**
**Brug ikke produktet i eksplosionsfarlige omgivelser! Der er fare for personskader!**
- Produktet må ikke bruges i eksplosionsfarlige (Ex) omgivelser. Produktet er ikke godkendt til brug i omgivelser med brandbare væsker, gasser eller støv.

**⚠ ADVARSEL!**

**Fare for personskader!**
**Et defekt produkt må ikke benyttes! Der er fare for personskader!**
- Brug ikke produktet i tilfælde af funktionsfejl, beskadigelse eller defekter.
- Ved usagkyndige reparationer kan der opstå alvorlige farer for brugeren.
- Hvis du opdager en defekt ved produktet, skal du fjerne batterierne fra enheden og få produktet kontrolleret eller repareret, før du bruger den igen.

**⚠ ADVARSEL!**

**Fare for personskader!**
**Produktet må ikke manipuleres! Der er fare for personskader pga. Elektrisk stød!**
- Huset må under ingen omstændigheder åbnes, og produktet må ikke manipuleres/ændres. Manipulationer/ændringer medfører livsfare pga. Elektrisk stød. Manipulationer/ændringer er forbudt iht. Godkendelsesårsager (CE).
- Produktet må ikke overdækkes under brug.

## 6. Sikkerhedsanvisninger vedrørende batterier

**⚠ ADVARSEL!**

**Livsfare!**
**Batterier må ikke sluges! Der er livsfare!**
- Batterier kann være livsfarlige, hvis de sluges, og derfor skal dette produkt og de tilhørende batterier opbevares utilgængeligt for små børn.
- Indtagelse kan medføre ætsninger, perforation af blødt væv og dermed være livsfarlig. Inden for 2 timer efter indtagelsen kan der opstå alvorlige ætsninger på de indre organer.
- Søg omgående lægehjælp, hvis der er slugt et batteri!
- Batterierne skal opbevares utilgængeligt for børn.

**⚠ ADVARSEL!**

**Brand- og eksplosionsfare!**
- Ikke-genopladelige batterier må aldrig oplades, kortsluttes eller åbnes. Overophedning, brandfare eller eksplosion kann være følgen.
- Hold produktet på afstand fra varmekilder og direkte solstråling, da batterierne kann eksplodere ved overopvarmning. Der er fare for personskader!

**⚠ ADVARSEL!**

**Fare for personskader!**
**Udløbne batterier må ikke berøres med bare hænder! Der er fare for personskader!**
- Udløbne eller beskadige batterier kann ætse huden ved berøring. Udløbne batterier må ikke berøres med bare hænder; brug derfor altid egnede sikkerhedshandsker!
- Anvend kun batterier af type LR03/AAA fra samme producent.
- Læg batterierne i henhold til deres polaritet ind i den dertil beregnede batteriskakt.
- Brug ingen kombinationer af gamle og nye batterier eller genopladelige batterier.
- Batterier skal opbevares tørt og køligt, aldrig fugtigt.
- Batterier må aldrig kastes ind i ild.
- Batterier må ikke kortsluttes.
- Engangsbatterier mister en del af deres energi under opbevaring.
- Fjern batterierne, når produktet ikke anvendes.
- Afladede batterier skal fjernes omgående for at undgå, at batteriet løber du og dermed forårsager skader på produktet.
- Tomme batterier og brugte genopladelige batterier skal bortskaffes korrekt.
- Opbevar engangsbatterier adskilt fra afladede genbrugsbatterier for ikke at forbytte dem.

**⚠ FORSIGTIG!**

**Fare for overophedning!**
Må ikke tændes i emballagen.

## 7. Ibrugtagning
1. Fjern al emballage.
2. Kontrollér om alle dele er komplet og ubeskadiget.
Er dette ikke tilfældet, kontakt venligst den angivne serviceadresse.

**Signaturforklaring**
1 Produkt
2 Batterier
2a Lille sikkerhedsstrimmel
3 Batteriholder
4 Batterirum
4a Batteridækslet
5 Skydekontakt
6 Højspændingsindikator (grøn)
7 Driftsindikator (rød)
8 Højspændingskontakt
9 Højspændingsnet

Ved leveringen er batterierne 2 allerede ilagt.
- Fjern den lille sikkerhedsstrimmel 2a inden første ibrugtagning, se **Fig. B**.
1. Frigør og fjern batteridækslet 4a af batterirummet 4.
2. Fjern batteriholderen 3.
3. Træk den lille sikkerhedsstrimmel 2a ud.
4. Sæt batteriholderen 3 tilbage i batterirummet 4 i den rigtige retning. Pilen på batteriholderen 3 peger på enden af håndtaget.
5. Luk batterirummet 4 igen.

Produktet 1 er nu driftsklar.

**⚠ ADVARSEL!**

**Fare for personskader!**
**Polen + og – for batterirummet og batteriholderen må ikke kortslutte.**

### Tænd/sluk produktet
1. For at tænde for produktet 1 skubbes skydekontakten 5 til positionen »ON«, se **Fig. A**.
Driftsindikatoren 7 lyser rødt.
2. For at slukke produktet 1 skubbes skydekontakten 5 til positionen »OFF«.
Driftsindikatoren 7 slukker.

### Aktivering/deaktivering af myggeskræmmer
1. For at aktivere højspændingsnettet 9 skal du trykke på højspændingskontakten 8 på håndtaget, se **Fig A**.
Højspændingsindikatoren 6 lyser grønt.
2. For at deaktivere højspændingsnettet 9 slippes højspændingskontakten 8.
Højspændingsindikatoren 6 slukker.

**⚠ ADVARSEL!**

**Højspændingsnet: > 1.700 V**
**Der er fare for elektrisk stød.**

**⚠ ADVARSEL!**

**Fare for personskader!**
**Rør ikke ved højspændingsnettet. Der er fare for elektrisk stød.**
- Rør ikke ved højspændingsnettet 9 mens produktet er i brug.
Der findes stadig en lille restladning få sekunder efter, at produktet er slukket.
- Brug aldrig produktet i umiddelbar nærhed af åbent vand, swimmingpools eller i umiddelbar nærhed af badekar, brusere eller lignende.
- Brug aldrig produktet i umiddelbar nærhed af ild.

**⚠ FORSIGTIG!**

**Fare for materialeskader!**
Produktet er udelukkende beregnet til bekæmpelse af flyvende insekter. Slå ikke efter insekter, der befinder sig på vægge, lofter eller genstande! Herved kan produktet beskadiges!

**BEMÆRK!**

Produktet giver beskyttelse mod myg og andre flyvende insekter. Der frigives ingen giftige dampe, kemikalier eller lignende.
Disse dræbes ved berøring med det elektriske højspændingsnet 9.

**BEMÆRK!**

Højspændingsnettet 9 dræber alle typer af insekter! Dette gælder også for truede insektarter.
Anvend derfor kun produktet i lukkede lokaler og ikke ved truede insektarter.

### Skift af batteri
Når batterierne er afladet, skal de skiftes. Gør hertil følgende, **se Fig. B**.
1. Frigør og fjern batteridækslet 4a af batterirummet 4.
2. Fjern batteriholderen 3.
3. Fjern de tomme batterier 2.
4. Isæt 3 nye batterier i batteriholderen 3 i henhold til deres polaritet.
5. Sæt batteriholderen 3 tilbage i batterirummet 4 i den rigtige retning. Pilen på batteriholderen 3 peger på enden af håndtaget.
6. Luk derefter batterirummet 4 igen.

### Produktets anvendelse
1. Tænd for produktet.
2. Aktiver højspændingsnettet 9.
3. Berør insektet med højspændingsnettet 9 mens det flyver.
Ved berøring med højspændingsnettet 9 dræbes insektet.
4. Deaktiver højspændingsnettet 9.
Produktet forbliver i drift.
5. Hvis der ikke længere er brug for produktet, bør det slukkes.

**BEMÆRK!**

Hold kun højspændingskontakten 8 trykkes ned, så længe der er brug for at bekæmpe et insekt ved hjælp af højspændingsnettet 9.

## 8. Rengørings- & plejeanvisninger

**⚠ ADVARSEL!**

**Fare for personskader!**
**Inden rengøring skal produktet være slukket! Der er fare for elektrisk stød!**
- rengør kun med en tør klud
- brug ikke skrappe rengøringsmidler eller kemikalier
- Må ikke komme ned i vand
- opbevares køligt, tørt og beskyttet mod UV-lys

**Rengøring af højspændingsnettet**

**⚠ ADVARSEL!**

**Fare for personskader!**
**Inden rengøring af højspændingsnettet skal produktet være slukket! Der er fare for elektrisk stød!**
1. Forsøg at fjerne snavset ved at puste kraftigt og rykagtigt.
2. Kraftigt snavs kan forsigtigt løsnes med en blød børste (ikke en del af leveringen).
Gentag så trin 1.

**BEMÆRK!**

Rengør jævnligt produktet eller når højspændingsnettet er stærkt tilsnavset.

## 9. Overensstemmelseserklæring
Denne enhed overholder i overensstemmelse med de væsentlige krav og andre relevante bestemmelser EU-direktivet for elektromagnetisk kompatibilitet 2014/30/ EU samt RoHs-direktivet 2011/65/EU. Den fuldstændige, originale overensstemmelseserklæring fås hos importøren.

## 10. Bortskaffelse
**Bortskaffelse af emballagen**
Emballagen og brugsvejledningen består af 100 % miljøvenlige materialer, som du kan bortskaffe på din lokale genbrugsstation.

**Bortskaffelse af produktet**
Produktet må ikke bortskaffes med almindeligt husholdningsaffald. Hvis du ønsker at informeres om, hvordan du bortskaffer produktet, bedes du kontakte din kommune.

**Bortskaffelse af batterier / genopladelige batterier**
- Defekte eller opbrugte genopladelige batterier skal tilføres genbrug iht. Direktiv 2006/66 / EF og dennes udvidelser.
- Batterier og genopladelige batterier må ikke bortskaffes med almindeligt husholdningsaffald. De indeholder skadelige tungmetaller. Mærkning: Pb (= bly), Hg (= kviksølv), Cd (= kadmium). Loven foreskriver, at brugte batterier og genopladelige batterier afleveres på genbrugsstationer. Batterier kan efter brug enten gratis afleveres hos forhandleren eller i den umiddelbare nærhed (f. eks. i andre butikker eller på de kommunale genbrugsstationer). Batterier og genopladelige batterier er markeret med en gennemstreget skraldespand.

## 11. Garanti
Kære kunde, man får dette produkt med 3 års garanti fra købsdatoen. I tilfælde af mangler ved dette produkt har kunden juridiske rettigheder overfor sælgeren af produktet. Disse lovbestemte rettigheder begrænses ikke af den garanti, vi fremstiller i det følgende.

**Garantibetingelser**
Garantiperioden starter med købsdatoen. Vær venlig at opbevare den originale kassekvittering godt. Det er et bilag, der er nødvendigt som købsbevis. Optræder der inden for tre år fra købsdatoen for dette produkt en materiale- eller produktionsfejl, vil produktet af os - efter vort eget skøn - blive repareret eller udskiftet gratis. Denne garantiydelse forudsætter, at der inden for den treårige periode forevises det defekte produkt og købsbeviset (kassekvitteringen) og det skriftligt, hvori manglen består og hvornår den er opstået. Hvis fejlen er dækket af vores garanti, vil vi returnere det reparerede produkt eller et helt nyt produkt. Der starter ikke en ny garantiperiode med en reparation eller en udskiftning af produktet.

**Garantitid og lovmæssige erstatningskrav**
Garantitiden forlænges ikke pga. erstatningen. Dette gælder også for udskiftede og reparerede dele. Eventuelle skader og mangler, der allerede findes ved køb, skal meldes straks efter udpakning. Reparationer, der skal foretages efter garantitiden, er betalingspligtige.

**Garantiens omfang**
Apparatet er omhyggeligt produceret i overensstemmelse med strenge kvalitetsstandarder og er kontrolleret grundigt inden levering. Garantiydelsen gælder for materiale- og fabrikationsfejl. Denne garanti omfatter ikke produktdele, der er udsat for normal slitage og derfor kan betragtes som sliddele eller for skader på dele, der pga materiale, der er produceret af, nemt kan gå i stykker f.eks. kontakter, batterier eller dele af glas.
Garantien bortfalder, hvis produktet er beskadiget eller ikke korrekt brugt eller vedligeholdt. For en korrekt brug af produktet skal alle vejledninger, der er opført i denne betjeningsvejledning, overholdes nøje. Anvendelsesområder og handlinger, som frarådes i denne betjeningsvejledning, eller som der advares imod, skal altid undgås.
Produktet er kun beregnet til privat brug, ikke til erhvervsbrug. Ved misbrug eller usagkyndig behandling, voldsom behandling eller indgreb, der ikke er foretaget af vores serviceafdeling på stedet, bortfalder garantien.

**Fremgangsmåde ved garanti**
For at sikre en hurtig bearbejdning af din reklamation, bedes du følge den nedenstående anvisninger.
- Hold venligst kassekvitteringen og artikelnummeret (IAN 364710_2107) klar som dokumentation for købet.
- Artikelnummeret fremgår af typeskiltet på produktet, en gravering på produktet, forsiden på din vejledning eller skiltet på produktets bag- eller underside.
- Hvis der opstår funktionsfejl eller andre mangler, bedes du kontakte den serviceafdeling, der er angivet nedenstående - enten via telefon eller e-mail.
- Produkter, der er registreret som defekt, kan derefter portofrit sendes til den meddelte serviceadresse. Angiv her den pågældende fejl, og hvornår den er opstået.

På www.lidl-service.com kn du downloade den og mange andre håndbøger produktvideoer og installationssoftware.

Med denne QR-kode skifter du direkte til Lidl-service-siden (www.lidl-service.com) og kan åbne din betjeningsvejledning efter ud har angivet artikelnummeret (IAN 364710_2107).

IT

# PALETTA ELETTRICA PER MOSCHE
**Istruzioni per l'uso**

## 1. Introduzione
**Complimenti!**
Ha deciso di acquistare un prodotto di elevata qualità. Le Istruzioni per l'uso sono parte integrante del prodotto. Contengono avvertenze importanti sulla sicurezza, l'utilizzo e lo smaltimento. Prima di utilizzare il prodotto, familiarizzare con tutte le istruzioni per l'uso e di sicurezza. Utilizzare il prodotto solo come descritto e per i settori d'impiego indicati. Conservare le istruzioni per riferimenti futuri. In caso di cessione del prodotto a terzi, si prega di consegnare a questi anche la documentazione del prodotto.

### Spiegazione dei simboli
I seguenti simboli e parole chiave sono utilizzati nelle presenti istruzioni per l'uso, sul prodotto o sulla confezione.

Di seguito la Paletta elettrica per mosche è detta prodotto.

**⚠ AVVERTENZA!**

Il presente simbolo/termine di segnalazione definisce un pericolo con un livello di rischio alto che se non viene evitato può causare la morte o una lesione grave.

**⚠ ATTENZIONE!**

Il presente simbolo/termine di segnalazione definisce un pericolo con un livello di rischio basso che se non viene evitato può causare una lesione media o lieve.

**NOTA!**

Il presente termine di segnalazione indica possibili danni materiali o ti fornisce utili informazioni aggiuntive sull'uso.

Il presente simbolo indica all'uso solo in ambienti interni.

Questo simbolo indica possibili pericoli in merito ai bambini.

Questo simbolo indica la classificazione per età del prodotto.

Questo simbolo indica possibili pericoli di scosse elettriche.

Questo simbolo indica possibili pericoli da surriscaldamento.

Questo simbolo indica possibili pericoli da esplosioni.

Questo simbolo indica possibili pericoli relativi all'uso delle batterie/degli accumulatori.

Questo segno indica che le batterie sono incluse.

Questo simbolo indica la corrente continua.

W Questo simbolo indica la potenza elettrica: watt.

IP20 Questo simbolo indica il tipo di protezione IP20. (Nessuna protezione dall'acqua ma protezione da oggetti solidi con diametro superiore a 12,5 mm. Il prodotto può essere utilizzato solo in ambienti interni asciutti.)

Questo simbolo indica che il prodotto dispone di un dispositivo repellente per zanzare.

Questo simbolo indica che non vengono impiegate sostanze chimiche.

Questo simbolo indica che non si deve toccare il prodotto.

Questo simbolo indica di proteggere il prodotto dalla pioggia e dall'umidità.

Questo simbolo informa sullo smaltimento della confezione e del prodotto.

Dichiarazione di conformità (vedi Capitolo „9. Dichiarazione di conformità"): I prodotti contrassegnati con questo simbolo sono conformi a tutte le norme comunitarie dello spazio economico europeo.

## 2. Sicurezza
**Uso conforme**

**⚠ AVVERTENZA!**

**Pericolo di lesioni!**
**Il prodotto non deve essere usato vicino a liquidi o ambienti umidi. Esiste il pericolo di infortuni a causa di scosse elettriche!**
Il prodotto non è previsto per l'uso commerciale. Un utilizzo diverso o una modifica del prodotto sono da considerarsi come non conformi e possono causare rischi quali lesioni e danneggiamenti. Il distributore non si assume alcuna responsabilità per danni causati da un uso improprio.

Il prodotto è omologato solo per l'uso in ambienti interni.
Il prodotto non è un giocattolo.
Il prodotto non è adatto per l'impiego in fienili, stalle ed ambienti simili.

## 3. Fornitura (Fig. A)
1x Paletta elettrica per mosche 1
3x batterie 2 LR03/AAA, già inserite
1x Istruzioni per l'uso (senza fig.)

## 4. Dati tecnici
Tipo: Paletta elettrica per mosche
IAN: 364710_2107
N. art. Tradix: 364710-21-A
Tensione di esercizio: 4,5 V ⎓
Rete ad alta tensione: max. 1.700 V
Dimensioni: 410 x 162 x 28 mm (Lungh. x Largh. x Prof.)
Grado di protezione: IP20
Data di produzione: 12/2021
Garanzia: 3 anni

## 5. Avvertenze di sicurezza

**⚠ AVVERTENZA!**

**Rischio di lesioni e soffocamento!**
**Nel caso in cui dei bambini giochino con il prodotto o con la sua confezione, possono ferirsi o soffocarsi!**
- Non far giocare i bambini con il prodotto o la confezione.
- Sorvegliare i bambini quando si trovano vicino al prodotto.
- Conservare il prodotto e l'imballaggio fuori dalla portata dei bambini.

**⚠ AVVERTENZA!**

**Pericolo di lesioni!**
**Non adatto per bambini di età inferiore ai 14 anni! Esiste il pericolo di lesioni!**
- I bambini a partire dai **14** anni ed oltre, nonché persone con delle capacità fisiche, sensoriali o mentali ridotte o con scarsa esperienza e conoscenza, durante l'utilizzo del prodotto devono essere sorvegliati e/o essere istruiti in merito all'utilizzo in sicurezza del prodotto e comprendere i pericoli risultanti.
- È vietato far giocare i bambini con il prodotto.
- Gli interventi di manutenzione e/o pulizia del prodotto non possono essere eseguiti dai bambini.

**Attenersi alle normative nazionali!**
- Per l'utilizzo e lo smaltimento del prodotto, rispettare le normative e le disposizioni nazionali applicabili.

**⚠ AVVERTENZA!**

**Pericolo di lesioni!**
**Non utilizzare in ambienti a rischio esplosione! Esiste il pericolo di lesioni!**
- Il prodotto non deve essere utilizzato in un ambiente a rischio di esplosione (Ex). Il prodotto non è omologato per un ambiente nel quale si trovano liquidi, gas o polveri infiammabili.

**⚠ AVVERTENZA!**

**Pericolo di lesioni!**
**Un prodotto difettoso non deve essere utilizzato! Esiste il pericolo di lesioni!**
- Non utilizzare il prodotto in caso di malfunzionamenti, danni o difetti.
- Riparazioni eseguite in modo improprio possono comportare considerevoli rischi per l'utente.
- Quando si rileva un difetto sul prodotto, rimuovere le batterie del dispositivo e far controllare e riparare il prodotto prima di rimetterlo in funzione.

**⚠ AVVERTENZA!**

**Pericolo di lesioni!**
**Il prodotto non deve essere modificato! Esiste il pericolo di infortuni a causa di scosse elettriche!**
- In nessun caso l'alloggiamento può essere aperto ed il prodotto essere manipolato/modificato. In caso di manipolazioni/modifiche sussiste il pericolo di morte per scossa elettrica. Manipolazioni/modifiche sono vietate per motivi di omologazione (CE).
- Durante l'utilizzo, il prodotto non deve essere coperto.

## 6. Avvertenze di sicurezza sulle batterie

**⚠ AVVERTENZA!**

**Pericolo di morte!**
**Le batterie non devono essere ingerite! Sussiste il pericolo di morte!**
- Le batterie possono essere mortali se ingerite, per cui questo articolo e le relative batterie devono essere tenuti fuori dalla portata dei bambini piccoli.
- L'ingerimento può causare ustioni, perforazioni dei tessuti molli e morte. Gravi ustioni interne possono verificarsi entro 2 ore dall'ingerimento.
- Nel caso in cui la batteria dovesse essere ingerita, consultare immediatamente un medico!
- Conservare le batterie fuori dalla portata dei bambini.

**⚠ AVVERTENZA!**

**Pericolo di incendio e di esplosione!**
- Non caricare mai batterie non ricaricabili, non cortocircuitare e / o aprirle. Le conseguenze possono essere il surriscaldamento, il rischio di incendio o lo scoppio.
- Tenere il prodotto lontano da fonti di calore e l'esposizione diretta ai raggi solari. A causa del surriscaldamento, le batterie potrebbero esplodere. Esiste il pericolo di lesioni!

**⚠ AVVERTENZA!**

**Pericolo di lesioni!**
**Non toccare le batterie danneggiate a mani nude! Esiste il pericolo di lesioni!**
- Le batterie rotte o danneggiate a contatto con la pelle possono provocare irritazioni. Non toccare le batterie danneggiate a mani nude, pertanto si consiglia di utilizzare in questo caso guanti di protezione adatti!
- Utilizzare solo batterie del tipo LR03/AAA dello stesso produttore.
- Inserire le batterie con la giusta polarità nell'apposito scomparto.
- Non usare insieme batterie nuove ed usate.
- Conservare le batterie in un luogo asciutto e fresco, non umido.
- Non gettare in nessun caso le batterie nel fuoco.
- Non sottoporre le batterie a corto circuito.
- Le batterie monouso si scaricano in parte anche durante la conservazione.
- In caso di inutilizzo, rimuovere le batterie dall'apparecchio.
- Le batterie una volta scariche devono essere rimosse subito per evitare che possano disperdere il loro contenuto e danneggiare l'apparecchio.
- Le batterie scariche o usate devono essere smaltite a regola d'arte.
- Conservare le batterie monouso separatamente dalle batterie scariche per evitare scambi.

**⚠ ATTENZIONE!**

**Pericolo di surriscaldamento!**
Non accendere nella confezione.

## 7. Messa in funzione
1. Rimuovere tutto il materiale di imballaggio.
2. Verificare che tutte le parti siano complete e non danneggiate.
In caso contrario, contattare l'indirizzo dell'assistenza indicato.

**Legenda**
1 Prodotto
2 Batterie
2a Linguetta di sicurezza
3 Vano batterie
4 Scomparto batterie
4a Coperchio scomparto batterie
5 Interruttore scorrevole
6 Indicatore di alta tensione (verde)
7 Indicatore di funzionamento (rosso)
8 Interruttore di alta tensione
9 Rete ad alta tensione

Le batterie 2 sono già inserite alla consegna.
- Prima della prima messa in funzione, rimuovere la linguetta di sicurezza 2a, vedi **Fig. B**.
1. Sbloccare e rimuovere il coperchio del vano batterie 4a dallo scomparto batterie 4.
2. Rimuovere il vano batterie 3.
3. Estrarre la linguetta di sicurezza 2a.
4. Inserire nuovamente il vano batterie 3 nell'orientamento corretto nello scomparto batterie 4. La freccia posta sul vano batterie 3 è rivolta verso l'estremità dell'impugnatura.
5. Chiudere lo scomparto batterie 4.

Il prodotto 1 adesso è pronto all'uso.

**⚠ AVVERTENZA!**

**Pericolo di lesioni!**
**Il polo + ed il polo – dello scomparto batterie o del vano batterie non deve essere sottoposto a corto circuito.**

### Accensione/spegnimento del prodotto
1. Per accendere il prodotto 1 spostare l'interruttore scorrevole 5 in posizione „ON", vedi **Fig. A**.
L'indicatore di funzionamento 7 si accende in rosso.
2. Per spegnere il prodotto 1 spingere l'interruttore scorrevole 5 in posizione „OFF".
L'indicatore di funzionamento 7 si spegne.

### Attivazione/Disattivazione del repellente per zanzare
1. Per attivare la rete ad alta tensione 9 premere l'interruttore di alta tensione 8 posto sull'impugnatura, vedi **Fig. A**.
L'indicatore di alta tensione 6 si accende in verde.
2. Per disattivare la rete ad alta tensione 9 rilasciare l'interruttore di alta tensione 8.
L'indicatore di alta tensione 6 si spegne.

**⚠ AVVERTENZA!**

**Rete ad alta tensione: > 1.700 V**
**Sussiste il pericolo di scosse elettriche!**

**⚠ AVVERTENZA!**

**Pericolo di lesioni!**
**Non toccare la rete ad alta tensione. Sussiste il pericolo di scosse elettriche!**
- Mentre il prodotto è in funzione, non toccare la rete ad alta tensione 9.
Una piccola carica residua persiste ancora per alcuni secondi dopo che il prodotto è stato spento.
- Non utilizzare mai il prodotto nelle immediate vicinanze di acque libere, piscine o nelle immediate vicinanze di vasche da bagno, docce o simili.
- Non utilizzare il prodotto nelle immediate vicinanze di fiamme libere.

**⚠ ATTENZIONE!**

**Pericolo di danni materiali!**
Il prodotto è adatto esclusivamente per il contrasto di insetti in volo. Non colpire gli insetti che si trovano sulle pareti, sui soffitti o su oggetti! In questo modo il prodotto si potrebbe danneggiare!

**NOTA!**

Il prodotto protegge da zanzare ed altri insetti volanti. Non vengono rilasciati vapori tossici, agenti chimici o simili. A contatto con la rete ad alta tensione 9 elettrica, vengono uccisi.

**NOTA!**

La rete ad alta tensione 9 uccide tutti i tipi di insetti! Ciò riguarda anche le specie di insetti in via di estinzione.
Pertanto, si prega di utilizzare il prodotto solo in ambienti chiusi e non contro tipi di insetti a rischio estensione.

### Sostituzione delle batterie
Quando le batterie sono scariche, devono essere sostituite. Procedere nel modo seguente, **vedi Fig. B**:
1. Sbloccare e rimuovere il coperchio 4a del vano batterie dallo scomparto batterie 4.
2. Rimuovere il vano batterie 3.
3. Rimuovere le batterie 2 scariche.
4. Inserire 3 nuove batterie nel vano batterie 3 seguendo la giusta polarità.
5. Reinserire il vano batterie 3 nella giusta posizione nello scomparto batterie 4. La freccia posta sul vano batterie 3 è rivolta verso l'estremità dell'impugnatura.
6. Chiudere lo scomparto delle batterie 4.

### Utilizzo del prodotto
1. Accendere il prodotto.
2. Attivare la rete ad alta tensione 9.
3. Toccare l'insetto in volo con la rete ad alta tensione 9.
Il contatto con la rete ad alta tensione 9 uccide l'insetto.
4. Disattivare la rete ad alta tensione 9.
Il prodotto rimane in modalità operativa.
5. Spegnere il prodotto quando questo non deve essere più usato.

**NOTA!**

Tenere premuto l'interruttore ad alta tensione 8 solo per il periodo di tempo in cui è necessaria la rete ad alta tensione 9 per contrastare un insetto.

## 8. Avvertenze sulla cura e la manutenzione

**⚠ AVVERTENZA!**

**Pericolo di lesioni!**
**Prima della pulizia, il prodotto deve essere spento! Sussiste il pericolo di scosse elettriche!**
- pulire solo con un panno asciutto
- non usare alcun detergente aggressivo o agenti chimici
- non immergere nell'acqua
- conservare in un luogo fresco, asciutto e protetto dai raggi UV

**Pulire la rete ad alta tensione**

**⚠ AVVERTENZA!**

**Pericolo di lesioni!**
**Prima della pulizia della rete ad alta tensione, il prodotto deve essere spento! Sussiste il pericolo di scariche elettriche!**
1. Cercare di rimuovere le impurità soffiando vigorosamente e ad intermittenza.
2. Le impurità resistenti possono essere rimosse con cautela usando una spazzola a setole morbide (non compresa nella fornitura).
Ripetere quindi il passo 1.

**NOTA!**

Pulire il prodotto ad intervalli regolari o quando la rete ad alta tensione è molto sporca.

## 9. Dichiarazione di conformità
Questo dispositivo è conforme alla Direttiva europea sulla compatibilità elettromagnetica 2014/30/CE e alla Direttiva RoHS 2011/65/CE in conformità con i requisiti di base ed altre normative pertinenti. La dichiarazione di conformità originale completa può essere richiesta all'importatore.

## 10. Smaltimento
**Smaltimento dell'imballaggio**
L'imballaggio e le istruzioni per l'uso sono realizzati al 100 % in materiale ecocompatibile e possono essere smaltiti presso i centri di riciclo locali.

**Smaltimento del prodotto**
Il prodotto non deve essere smaltito insieme ai normali rifiuti domestici. Per le possibilità di smaltimento del prodotto, contattare il comune o l'amministrazione della città di residenza.

**Smaltire la batteria / batterie ricaricabili**
- Le batterie ricaricabili difettose o scariche devono essere riciclate secondo la Direttiva 2006/66/CE e le relative modifiche.
- Le batterie non devono essere smaltite insieme ai rifiuti domestici. Esse contengono metalli pesanti nocivi. Contrassegno: Pb (= Piombo), Hg (= Mercurio), Cd (= Cadmio). L'utente ha l'obbligo per legge di restituire le batterie usate. Dopo l'utilizzo le batterie scariche possono essere riportate senza alcun costo presso il nostro punto vendita o nei centri vicini (ad es. esercizi commerciali o presso i centri di raccolta comunali). Le batterie sono contrassegnate con un bidone della spazzatura con una croce.

## 11. Garanzia
Gentilissima cliente, egregio cliente, su questo prodotto viene offerta una garanzia di 3 anni a partire dalla data di acquisto. In caso di difetti, vi spettano dei diritti legali avverso il venditore del prodotto. Tali diritti legali non sono limitati dalla nostra garanzia di seguito enunciata.

**Condizioni di garanzia**
Il periodo di garanzia ha inizio dalla data di acquisto. Conservare con cura lo scontrino di cassa originale. Tale documento servirà a comprovare l'acquisto.
Qualora, entro tre anni dalla data di acquisto del presente prodotto, subentri un difetto del materiale o di fabbricazione, il prodotto verrà, a nostra discrezione, riparato gratuitamente o sostituito. La garanzia presuppone che entro il termine di tre anni venga esibito il prodotto difettoso unitamente allo scontrino di cassa e si descriva brevemente, per iscritto, in che cosa consista il difetto e quando si sia subentrato.
Qualora il difetto sia coperto dalla nostra garanzia, riceverete il prodotto riparato o un nuovo prodotto. Con la riparazione o la sostituzione del prodotto non inizia a decorrere un nuovo periodo di garanzia.

**Periodo di garanzia e diritti di garanzia previsti dalla legge**
Il periodo di garanzia non viene prolungato dalla garanzia. Ciò vale anche per parti sostituite e riparate. Eventuali danni o difetti riscontrati già al momento dell'acquisto devono essere segnalati immediatamente dopo il disimballaggio. Dopo la scadenza del periodo di garanzia le eventuali riparazioni sono a pagamento.

**Garanzia**
L'apparecchio è stato prodotto accuratamente secondo rigide linee guida di qualità e testato prima della consegna. La garanzia copre solo vizi sui materiale o difetti di fabbricazione. La presente garanzia non copre le parti del prodotto soggette a normale usura che pertanto possono essere considerate parti soggette ad usura o danni a parti fragili come interruttori, batterie o vetro.
La presente garanzia è da considerarsi nulla se il prodotto è stato danneggiato, usato in modo improprio o sottoposto a manutenzione. Per un uso a regola d'arte del prodotto, devono essere rigorosamente rispettate tutte le istruzioni riportate nelle Istruzioni per l'uso. Qualsiasi uso o azione sconsigliata nelle Istruzioni per l'uso deve essere evitata ad ogni costo.
Il prodotto è destinato esclusivamente ad un uso privato e non commerciale. La garanzia si annulla in caso di uso improprio e non conforme, in caso di esercitazione di forza su di essa ed in caso di interventi non eseguiti dal nostro centro di assistenza.

**Procedura in caso di diritto di garanzia**
Al fine di garantire una rapida elaborazione della Sua richiesta, seguire le istruzioni riportate di seguito:
- Come prova dell'acquisto, tenere a portata di mano lo scontrino ed il codice di articolo (ad es. IAN 364710_2107).
- Il codice di articolo è riportato sulla targhetta di identificazione del prodotto, inciso sul prodotto, sul frontespizio delle Istruzioni o sull'adesivo sul retro o alla base del prodotto.
- In caso di malfunzionamenti o altri difetti, si prega di contattare telefonicamente o via e-mail il servizio di assistenza sotto indicato.
- È pertanto possibile inviare un prodotto rilevato come difettoso all'indirizzo postale a voi fornito, allegando la ricevuta di acquisto (scontrino) e l'indicazione di ciò che è il difetto, nonché da e quando si è verificato.

Dal sito www.lidl-service.com è possibile scaricare questo e molti altri manuali, video e software di installazione.

Questo codice QR vi porta direttamente alla pagina di assistenza Lidl (www.lidl-service.com) dove potrete aprire le vostre Istruzioni per l'uso inserendo il codice di articolo (IAN) 364710_2107.

HU

# ELEKTROMOS LÉGYCSAPÓ
**Kezelési útmutató**

## 1. Bevezetés
**Gratulálunk!**
Kiváló minőségű termék mellett döntött. A használati útmutató a termék része. A biztonságra, használatra és ártalmatlanításra vonatkozó fontos tudnivalókat tartalmaz. A termék használata előtt ismerjen meg minden kezelési és biztonsági tudnivalót. A terméket kizárólag a leírtaknak megfelelően és a megadott alkalmazási területeken használja. Tartsa meg az utasításokat a jövőbeni referencia céljából. A termék továbbadása esetén adja át a hozzá tartozó összes dokumentációt.

### Jelmagyarázat
Az alábbi szimbólumokat és kifejezéseket használjuk ebben a kezelési útmutatóban, a terméken és annak csomagolásán.

Az alábbiakban a(z) Elektromos légycsapó mint termék szerepel.

**⚠ FIGYELMEZTETÉS!**

Ez a szimbólum/kifejezés magas kockázattal járó veszélyt jelöl, amely el nem kerülés esetén halálhoz vagy súlyos sérüléshez vezethet.

**⚠ VIGYÁZAT!**

Ez a szimbólum/kifejezés alacsony kockázattal járó veszélyt jelöl, amely el nem kerülés esetén kis mértékű vagy csekély sérüléshez vezethet.

**TUDNIVALÓ!**

Ez a kifejezés anyagi kár kockázatára figyelmeztet vagy hasznos kiegészítő információkat szolgáltat a felhasználással kapcsolatban.

Ez a szimbólum arra hívja fel a figyelmet, hogy a készülék csak beltéri használatra alkalmas.

Ez a szimbólum arra hívja fel a figyelmet, hogy a készülék veszélyt jelenthet a gyermekekre.

Ez a szimbólum a termék használatának korhatárára hívja fel a figyelmet.

Ez a szimbólum arra hívja fel a figyelmet, hogy a készülék áramütést okozhat.

Ez a szimbólum a készülék túlmelegedésével kapcsolatos kockázatra hívja fel a figyelmet.

Ez a szimbólum a robbanásveszélyre hívja fel a figyelmet.

Ez a szimbólum az elemek kezelésével kapcsolatos veszélyekre hívja fel a figyelmet.

Ez a szimbólum arról tájékoztat, hogy az elemeket mellékelték a csomagban.

Ez a szimbólum az egyenáramot jelöli.

W Ez a szimbólum az elektromos teljesítményt jelzi: Watt.

IP20 Ez a szimbólum a védelmi osztályt jelöli IP20. (Víz ellen nem védett, a szilárd tárgyak ellen azonban a 12,5 mm-t meghaladó átmérő miatt igen. A termék kizárólag száraz környezetben használható.)

Ez a szimbólum arról tájékoztat, hogy a termék szúnyogriasztóval rendelkezik.

Ez a szimbólum arról tájékoztat, hogy vegyszerek használatára nem kerül sor.

Ez a szimbólum arról tájékoztat, hogy nem szabad a termékbe nyúlni.

Ez a szimbólum arról tájékoztat, hogy a terméket védeni kell esőtől és nedvességtől.

Ez a szimbólum a csomagolás és a termék ártalmatlanításával kapcsolatban tájékoztat.

Megfelelőségi nyilatkozat (lásd 9. fejezet, „Megfelelőségi nyilatkozat"). Az ilyen szimbólummal jelölt termékek betartják az Európai Gazdasági Térség (EGT) minden vonatkozó közösségi előírásainak.

## 2. Biztonság
**Rendeltetésszerű használat**

**⚠ FIGYELMEZTETÉS!**

**Sérülésveszély!**
**A terméket tilos folyadékok közelében vagy nedves helyiségben használni. Áramütés okozhatja a sérülés veszélyét!**
A termék nem alkalmas ipari célú használatra. A termék ettől eltérő használata vagy átalakítása nem rendeltetésszerű használatnak minősül és kockázattal (például sérüléssel és rongálódással) járhat. A forgalmazó semminemű felelősséget nem vállal a nem rendeltetésszerű használatból eredő károkért.

A termék kizárólag beltéri használatra alkalmas.
A termék nem játék.
A termék nem alkalmas pajtákban, istállókban és hasonló helyiségekben történő használatra.

## 3. A csomag tartalma (A. ábra)
1 db Elektromos légycsapó 1
3 db LR03/AAA elem 2, már behelyezve
1 db Használati utasítás (ábrák nélkül)

## 4. Műszaki adatok
Típus: Elektromos légycsapó
IAN: 364710_2107
Tradix cikkszám: 364710-21-A
Üzemi feszültség: 4,5 V ⎓
Nagyfeszültségű rács: max. 1700 V
Méretek: 410 x 162 x 28mm (H x Sz x M)
Védettségi fokozat: IP20
Gyártási dátum: 12/2021
Garancia: 3 év

## 5. Biztonsági tudnivalók

**⚠ FIGYELMEZTETÉS!**

**Sérülés és fulladás veszélye!**
**Ha a gyerekek a termékkel vagy a csomagolással játszanak, megsérülhetnek vagy megrázhatnak!**
- Ne hagyja, hogy a termékkel gyermekek játszanak.
- Ne hagyjon felügyelet nélkül gyermekeket a termék közelében.
- A terméket és annak csomagolása gyermekektől távol tartandó.

**⚠ FIGYELMEZTETÉS!**

**Sérülésveszély!**
**14 éven aluli gyermekek nem használhatják! Sérülésveszély áll fenn!**
- 14 évnél idősebb gyermekek, valamint csökkent fizikai, szenzoros vagy mentális képességű személyek, illetve mindazok, akik nem rendelkeznek a megfelelő tapasztalattal és ismeretekkel, csak felügyelet mellett és/vagy a termék biztonságos használatáról és a vele járó kockázatokról történő tájékoztatást követően használhatják a terméket.
- A termék nem gyermekjáték.
- A termék karbantartását és/vagy tisztítását gyermekek nem végezhetik.

**Tartsa be a nemzeti előírásokat!**
- A termék használatakor és ártalmatlanításakor tartsa be a hatályos nemzeti előírásokat és rendeleteket.

**⚠ FIGYELMEZTETÉS!**

**Sérülésveszély!**
**Ne használja robbanásveszélyes környezetben! Sérülésveszély áll fenn!**
- A terméket tilos robbanásveszélyes (Ex) környezetben használni. Gyúlékony folyadékokat, gázokat vagy porokat tartalmazó környezetben tilos a termék használata.

**⚠ FIGYELMEZTETÉS!**

**Sérülésveszély!**
**Hibás terméket nem szabad használni! Sérülésveszély áll fenn!**
- Ne használja tovább a terméket üzemzavar, sérülések vagy hibák esetén.
- A szakszerűtlen javítások komoly veszélyt jelentenek a felhasználóra nézve.
- Ha hibát tapasztal a terméken, távolítsa el az elemeket a készülékből, majd ellenőriztesse ill. javíttassa meg a terméket, mielőtt ismét használatba venné.

**⚠ FIGYELMEZTETÉS!**

**Sérülésveszély!**
**A terméket nem szabad módosítani! Áramütés miatt fennáll a sérülés veszélye!**
- A készülékházat soha nem szabad kinyitni, a termékbe tilos belenyúlni, azt tilos átalakítani. Ha belenyúl vagy átalakítja terméket az áramütés veszélye miatt életveszély áll fenn. Előírások (CE) tiltják a szétszerelést/átalakítást.
- Használat közben a terméket nem szabad letakarni.

## 6. Az elemekre vonatkozó biztonsági tudnivalók

**⚠ FIGYELMEZTETÉS!**

**Életveszély!**
**Ne nyelje le az elemeket! Életveszélyes!**
- Lenyelés esetén az elemek életveszélyesek lehetnek, ezért ezt a terméket és a hozzátartozó elemeket kisgyermekektől elzárva kell tárolni.
- Lenyelése maráshoz, a lágyéki rész perforációjához és halálhoz vezethet. A lenyelést követő 2 órán belül súlyos belső marás léphet fel.
- Az elem lenyelése esetén haladéktalanul orvoshoz kell fordulni!
- Az elemeket tartsa gyermekektől távol.

**⚠ FIGYELMEZTETÉS!**

**Égés- és robbanásveszély!**
- A nem újratölthető elemeket soha ne töltse újra; az elemeket nem szabad rövidre zárni és/vagy felnyitni. Az túlmelegedhet, tüzet okozhat vagy szétrepedhet.
- A termék hőforrástól és közvetlen napsugárzástól távol tartandó; a túlmelegedés következtében az elemek felrobbanhatnak. Sérülésveszély áll fenn.

**⚠ FIGYELMEZTETÉS!**

**Sérülésveszély!**
**A szivárgó elemeket ne fogja meg puszta kézzel! Sérülésveszély áll fenn!**
- A szivárgó vagy sérült elemek bőrrel érintkezve sérüléseket okozhatnak. Puszta kézzel semmiképpen sem szabad megérinteni a szivárgó elemeket; ehhez mindig viseljen a célra alkalmas védőkesztyűt!
- Csak azonos gyártótól származó LR03/AAA típusú elemeket szabad használni.
- Az elemeket polaritásuknak megfelelően a megfelelő elemtartó rekeszbe kell helyezni.
- Soha ne használjon egyszerre új és használt elemeket vagy akkumulátorokat.
- Az elemeket száraz és hűvös, nedvességtől védett helyen kell tárolni.
- Soha ne dobja tűzbe az elemeket.
- Ne zárja rövidre az elemeket.
- Az eldobható elemek tárolás közben is elveszíthetik töltésük egy részét.
- Ha nem használja a készüléket, távolítsa el az elemeket.
- A lemerült elemeket haladéktalanul el kell távolítani, nehogy szivárogni kezdjenek és megrongálják a készüléket.
- A lemerült elemeket vagy használt akkumulátorokat szakszerűen kell ártalmatlanítani.
- Az eldobható elemeket az újratölthető akkumulátoroktól külön gyűjtse, hogy ne lehessen azokat összetéveszteni.

**⚠ VIGYÁZAT!**

**Túlmelegedésveszély!**
Ne kapcsolja be a csomagolásban.

## 7. Használat
1. Távolítson el valamennyi csomagolóanyagot.
2. Ellenőrizze, hogy minden alkatrész rendelkezésre áll és sértetlen.
Amennyiben ez nem így van, kérjük, vegye fel a kapcsolatot a megadott szervizzel.

**Jelmagyarázat**
1 Termék
2 Elemek
2a Biztosítólemez
3 Elemtartó kosár
4 Elemtartó rekesz
4a Elemtartó rekesz fedele
5 Csúszókapcsoló
6 Nagyfeszültségjelző (zöld)
7 Üzemelési kijelző (piros)
8 Nagyfeszültségű kapcsoló
9 Nagyfeszültségű rács

Az elemek 2 csomagoláskor már a készülékben vannak.
- Távolítsa el az első indítás előtt a biztosítólemezt 2a, lásd a **B. ábrát**
1. Reteszelje ki és vegye le az rekesz fedelét 4a az elemtartó rekeszből 4.
2. Távolítsa el az elemtartó kosarat 3.
3. Húzza ki a biztosítólemezt 2a.
4. Helyezze vissza az elemtartó kosarat 3 az elemtartó rekeszbe 4 a megfelelő tájolásban. Az elemtartó kosáron 3 lévő nyíl a fogantyú végére mutat.
5. Zárja be az elemtartó rekeszt 4.

A termék 1 most már használatra kész.

**⚠ FIGYELMEZTETÉS!**

**Sérülésveszély!**
**Az elemtartó rekesz vagy az elemtartó kosár + és – pólusát nem szabad rövidre zárni.**

### A termék be-/kikapcsolása
1. A termék bekapcsolásához 1 csúsztassa a csúszókapcsolót 5 „BE" állásba, lásd **A. ábra**.
Az üzemelési kijelző 7 pirosan világít.
2. A termék kikapcsolásához 1 csúsztassa a csúszókapcsolót 5 „KI" állásba.
Az üzemelési kijelző 7 kialszik.

### Szúnyogriasztó engedélyezése/letiltása
1. A nagyfeszültségű rács aktiválásához 9 nyomja meg a nagyfeszültségű kapcsolót 8 a fogantyún, lásd az **A. ábrát**.
A nagyfeszültségjelző 6 zöld.
2. A nagyfeszültségű rács kikapcsolásához 9 engedje el a nagyfeszültségű kapcsolót 8.
A nagyfeszültségjelző 6 kialszik.

**⚠ FIGYELMEZTETÉS!**

**Nagyfeszültségű rács: > 1700 V**
**Fennáll az áramütés veszélye.**

**⚠ FIGYELMEZTETÉS!**

**Sérülésveszély!**
**Ne érintse meg a nagyfeszültségű rácsot. Fennáll az áramütés veszélye.**
- Ne érintse meg a nagyfeszültségű rácsot 9, amíg a termék működik.
A termék kikapcsolása után néhány másodperccel még mindig fennáll egy kis maradék töltés.
- Soha ne használja a terméket nyílt víz közvetlen közelében, úszómedencék, vagy fürdőkádak, zuhanyzók vagy hasonlók közvetlen közelében.
- Ne használja a terméket tűz közvetlen közelében.

**⚠ VIGYÁZAT!**

**Dologi kár veszélye!**
A termék csak rovarok repülés közben történő elpusztítására alkalmas. Ne csapjon a falakon, mennyezeten vagy tárgyakon lévő rovarok felé! Ez károsíthatja a terméket!

**TUDNIVALÓ!**

A termék védelmet nyújt a szúnyogok és más repülő rovarok ellen. Mérgező füstök, vegyi anyagok vagy hasonlók nem szabadulnak fel. Ha érintkezésbe kerülnek az elektromos nagyfeszültségű ráccsal 9, elpusztulnak.

**TUDNIVALÓ!**

A nagyfeszültségű rács 9 elpusztít minden típusú rovarot! Ez a veszélyeztetett rovarfajokat is érinti.
Emiatt a terméket csak beltérben használja, és ne veszélyeztetett rovarfajokon.

### Az elemek cseréje
Amikor az elemek lemerülnek, azokat ki kell cserélni. Az alábbiak szerint járjon el, lásd a **B. ábrát**
1. Reteszelje ki és vegye le az rekesz fedelét 4a az elemtartó rekeszből 4.
2. Távolítsa el az elemtartó kosarat 3.
3. Távolítsa el a lemerült elemeket 2.
4. Helyezzen be 3 új elemet az elemtartó kosárba 3 polaritásuknak megfelelően.
5. Helyezze vissza az elemtartó kosarat 3 az elemtartó rekeszbe 4 a megfelelő tájolásban. Az elemtartó kosáron 3 lévő nyíl a fogantyú végére mutat.
6. Zárja be az elemtartó rekeszt 4.

### A termék használata
1. Kapcsolja be a terméket.
2. Aktiválja a nagyfeszültségű rácsot 9.
3. Érintse meg a rovart repülés közben a nagyfeszültségű rács 9 segítségével.
A rovar a nagyfeszültségű ráccsal 9 történő érintkezéstől elpusztul.
4. Kapcsolja ki a nagyfeszültségű rácsot 9.
A termék készenléti állapotban marad.
5. Ha a termékre már nincs szükség, kapcsolja ki azt.

**TUDNIVALÓ!**

Csak addig tartsa lenyomva a nagyfeszültségű kapcsolót 8, amíg szüksége van a nagyfeszültségű rácsra 9 egy rovar elpusztításához.

## 8. Tisztítási és ápolási tudnivalók

**⚠ FIGYELMEZTETÉS!**

**Sérülésveszély!**
**Tisztítás előtt a terméket ki kell kapcsolni! Fennáll az áramütés veszélye!**
- csak száraz kendővel törölje le
- ne használjon súroló hatású tisztítószereket, illetve vegyszereket
- ne merítse vízbe
- hideg, száraz, UV-sugárzástól védett helyen tárolja

**A nagyfeszültségű rács tisztítása**

**⚠ FIGYELMEZTETÉS!**

**Sérülésveszély!**
**A nagyfeszültségű rács tisztítása előtt a terméket ki kell kapcsolni! Fennáll az áramütés veszélye!**
1. A szennyeződéseket próbálja erőteljes és ütésszerű fújással eltávolítani.
2. A makacs szennyeződéseket nagyon óvatosan eltávolíthatja puha sörtéjű kefével (nem tartozék).
Ezután ismételje meg az 1. lépést.

**TUDNIVALÓ!**

Tisztítsa meg a terméket rendszeres időközönként, vagy ha a nagyfeszültségű rács erősen szennyezett.

## 9. Megfelelőségi nyilatkozat
A készülék megfelel az elektromágneses összeférhetőségről szóló 2014/30/EU, valamint a veszélyes anyagok elektromos és elektronikus berendezésekben való alkalmazásáról szóló 2011/65/EU (RoHS) irányelvek alapvető követelményeinek és vonatkozó rendelkezéseinek. A teljes eredeti megfelelőségi nyilatkozat elérhető az importőrnél.

## 10. Ártalmatlanítás
**Csomagolás ártalmatlanítása**
A csomagolás és a kezelési útmutató 100%-ig környezetbarát anyagokból készült, amelyek a helyi szelektív hulladékgyűjtő üzemekben ártalmatlaníthatók.

**Termék ártalmatlanítása**
A terméket tilos a hagyományos háztartási hulladékkal együtt gyűjteni. A termék ártalmatlanításának módjáról tájékozódjon a helyi szolgáltatónál vagy önkormányzatnál.

**Az akkumulátor / újratölthető elemek ártalmatlanítása**
- A hibás vagy használt újratölthető elemeket a 2006/66/EK irányelv és annak kiegészítései szerint kell újrahasznosítani.
- Elemeket és akkumulátorokat tilos a háztartási hulladékkal együtt gyűjteni. Azok káros nehézfémeket tartalmaznak. Megjelölés: Pb (= ólom), Hg (= higany), Cd (= kadmium). A törvény szerint az elhasznált elemeket és akkumulátorokat kötelező visszaszolgáltatni. A használatot követően az elemeket térítésmentesen visszaveszik cégünk értékesítési pontjain vagy annak közvetlen közelében (például az üzletben vagy az önkormányzati gyűjtőhelyeken). Az elemek és az akkumulátorok áthúzott hulladékgyűjtő-edény szimbólummal vannak megjelölve.

## 11. Garancia
Tisztelt ügyfelünk! A termékre a vásárlástól számított 3 év jótállás érvényes. A termék hibája esetén a termék forgalmazójával szemben önt a törvény által előírt jogok illetik meg. Ezeket a törvényes jogokat az alábbiakban leírt jótállásunk nem korlátozza.

**Garanciális feltételek**
A jótállás időtartama a vásárlás napján kezdődik. Kérjük, gondosan őrizze meg az eredeti pénztári bizonylatot. Ezzel a bizonylattal tudja igazolni a vásárlás tényét. Amennyiben a vásárlástól számított három éven belül anyagbeli vagy gyártási hiba merül fel, akkor a terméket – cégünk döntése alapján – vagy díjtalanul megjavítjuk, vagy kicseréljük. A jótállás előfeltétele, hogy a három éves időtartamon belül átadásra kerüljön a meghibásodott készülék és a vásárlást igazoló bizonylat (nyugta), és rövid írásos leírást kapjunk a hiba jellegéről és a fellépés időpontjáról. Amennyiben a hiba a jótállásunk hatálya alá tartozik, akkor a javított vagy kicserélt terméket küldjük vissza önnek. A termék javításával vagy cseréjével nem kezdődik új jótállási időtartam.

**Garancia időtartama és törvény szerinti garanciális igények**
A garancia időtartamát a garancia nem hosszabbítja meg. Ez a kicserélt és megjavított alkatrészekre is érvényes. Az esetlegesen már a vásárlás során fennálló sérüléseket és hiányosságokat már a kicsomagolást követően azonnal jelenteni kell. A garancia időtartamának letelte után a keletkező javítások díjkötelesek.

**A garancia terjedelme**
A készülék szigorú minőségi irányelvek alapján készült és a szállítást megelőzően lelkiismeretes ellenőrzésen esett át. A garancia az anyag- és gyártási hibákra érvényes. A garancia nem érvényes azokra a termékalkatrészekre, amelyek normál kopásnak vannak kitéve és ezért azok kopó alkatrésznek tekinthetők, vagy törékeny alkatrészeken keletkező sérülésekre, például kapcsoló, akkumulátorok vagy üvegből készült elemekre.
A garancia semmissé válik, ha a termék sérült, nem szakszerűen használták vagy tartották karban. A termék szakszerű használata érdekében a használati útmutatóban felsorolt utasításokat pontosan be kell tartani. Feltétlenül kerülni kell azokat az alkalmazási célokat és műveleteket, amelyeket a használati útmutató nem javasol, vagy amelyekre figyelmeztet.
A termék csupán a privát használatra alkalmas, ipari célú használatra nem. A visszaélésszerű és szakszerűtlen használat, erőszak alkalmazása és nem a felhatalmazott szerviztelephelyünk által végzet beavatkozások esetén megszűnik a garancia.

**A garanciális eset lebonyolítása**
A kérése gyors feldolgozásának biztosításához, kövesse az alábbi tudnivalókat:
- A vásárlás igazolásához készítse elő minden kérelemhez a vásárlást igazoló nyugtát és a cikkszámot (IAN 364710_2107).
- A cikkszámot megtalálja a termék típustábláján, a termékre gravírozva, az útmutató fedőlapján vagy a termék hátoldalán vagy az alján a matricán.
- Működési hibák vagy egyéb hiányosságok fellépése esetén először vegye fel a kapcsolatot telefonon vagy e-mailben a következőkben megnevezett szerviz részleggel.
- A hibásnak talált terméket a vásárlási bizonylat (vásárlást igazoló nyugta) mellékléssével a hiba leírásával és a keletkezés időpontjának megadása mellett díjmentesen elküldheti a közölt szerviz címére.

A www.lidl-service.com oldalon letöltheti a jelen és számos további kézikönyvet, termékvideót és telepítési szoftvert.

A QR-kód segítségével közvetlenül a Lidl szerviz oldalára (www.lidl-service.com) jut és a cikkszám (IAN 364710_2107) megadásával megnyithatja a használati útmutatót.

SI

# ELEKTRIČNI MUHOLOVEC
**Navodila za uporabo**

## 1. Uvod
**Čestitamo!**
Odločili ste se za zelo kakovostni izdelek. Navodila za uporabo so sestavni del tega izdelka. Vsebujejo pomembne napotke za varnost, uporabo in odstranitev med odpadke. Pred uporabo izdelka se seznanite z vsemi navodili za uporabo in varnostnimi napotki. Izdelek uporabljajte samo tako, kot je opisano in za navedena področja uporabe. Ohranite navodila za nadaljnjo uporabo. Ob predaji izdelka tretji osebi prav tako priložite vso dokumentacijo.

### Razlaga znakov
V teh navodilih za uporabo, na izdelku ali na embalaži so uporabljeni naslednji simboli in opozorilne besede.

V nadaljevanju bo Električni muholovec imenovan izdelek.

**⚠ OPOZORILO!**

Ta signalni simbol / beseda označujeta ogrožanje z visoko stopnjo tveganja, ki ima lahko za posledico smrt ali hudo poškodbo, če ju ne upoštevate.

**⚠ PREVIDNOST!**

Ta signalni simbol / beseda označujeta ogrožanje z manjšo stopnjo tveganja, ki ima lahko za posledico manjšo ali zmerno poškodbo, če ju ne upoštevate.

**NAPOTEK!**

Ta signalna beseda svari zoper mogočo gmotno škodo ali vam ponuja koristne dodatne informacije za uporabo.

Ta simbol opozarja na uporabo le v notranjih prostorih.

Ta simbol opozarja na možne nevarnosti, ki se nanašajo na otroke.

Ta simbol opozarja na omejitev uporabe izdelka glede na starost uporabnika

Ta simbol opozarja na možne nevarnosti, ki se nanašajo na udar elektrike.

Ta simbol opozarja na možne nevarnosti, ki se nanašajo na pregretja.

Ta simbol opozarja na možne nevarnosti glede možnosti eksplozije.

Ta simbol opozarja na možne nevarnosti ob rokovanju z baterijami/akumulatorjem.

Ta znak opozarja, da so baterije priložene.

Ta znak označuje enosmerni tok.

W Ta simbol označuje električno moč: vati.

IP20 Ta znak označuje vrsto zaščite IP20. (Brez zaščite pred vodo, vendar proti trdnim predmetom premera več kot 12,5 mm. Izdelek lahko uporabljate samo v suhem okolju.)

Ta znak kaže, da izdelek vsebuje repelent proti komarjem.

Ta znak kaže, da kemikalije niso uporabljene.

Ta znak kaže, da ne segajte v izdelek.

Ta znak kaže, da mora biti izdelek zaščiten pred dežjem in vlago.

Ti znaki informirajo o odstranjevanju embalaže in izdelka med odpadke.

Izjava o skladnosti (glejte poglavje „9. Izjava o skladnosti"): Izdelki, označeni s tem simbolom, izpolnjujejo vse predpise skupnosti Evropskega gospodarskega prostora, ki se morajo uporabljati.

## 2. Varnost
**Predvidena uporaba**

**⚠ OPOZORILO!**

**Nevarnost poškodb!**
**Izdelka ni dovoljeno uporabljati v bližini tekočin ali v vlažnih prostorih. Obstaja nevarnost poškodb zaradi električnega udara!**
Izdelek je namenjen samo za domačo uporabo. Druga uporaba ali spreminjanje izdelka niso v skladu s predvideno uporabo in lahko povzročijo tvegana stanja ali gmotno škodo. Za škodo, ki izhaja iz uporabe, ki ni predvidena, prodajalec ne prevzema nobenega jamstva.

Izdelek je primeren izključno za uporabo v notranjih prostorih.
Ta izdelek ni igrača.
Izdelek ni primeren za uporabo v skednjih, hlevih in podobnih prostorih

## 3. Obseg dobave (sl. A)
1 Električni muholovec 1
3 baterije 2 LR03/AAA, že vstavljene
1 navodila za uporabo (brez slik)

## 4. Tehnični podatki
Tip: Električni muholovec
IAN: 364710_2107
Tradix, št. izd.: 364710-21-A
Obratovalna napetost: 4,5 V ⎓
Visokonapetostna mreža: najv. 1.700 V
Mere: 410 x 162 x 28 mm (D x Š x G)
Vrsta zaščite: IP20
Datum proizvodnje: 12/2021
Garancija: 3 leta

## 5. Varnostna navodila

**⚠ OPOZORILO!**

**Nevarnost poškodb in zadušitve!**
**Če se otroci igrajo z izdelkom ali embalažo, se lahko poškodujejo ali zadušijo!**
- Otrokom ne dovolite, da bi se igrali z izdelkom ali embalažo.
- Nadzorujte otroke, ki so v bližini izdelka.
- Izdelek in embalažo shranite izven dosega otrok.

**⚠ OPOZORILO!**

**Nevarnost poškodb!**
**Ni primerno za otroke pod 14 let starosti! Obstaja nevarnost poškodb!**
- Otroke nad 14 let starosti in osebe z omejenimi fizičnimi, čutnimi ali duševnimi sposobnostmi ali ki nimajo zadostnih izkušenj in znanja, je treba pri uporabi izdelka nadzorovati in/ali jih poučiti o varni uporabi izdelka, da bodo razumeli nevarnosti, ki izhajajo iz uporabe te naprave.
- Otroci se ne smejo igrati z izdelkom.
- Otroci ne smejo čistiti in/ali vzdrževati izdelka.

**Upoštevajte nacionalne predpise!**
- Ob uporabi izdelka in odstranjevanju med odpadke upoštevajte veljavne nacionalne predpise in določila.

**⚠ OPOZORILO!**

**Nevarnost poškodb!**
**Ne uporabljajte v eksplozivnem okolju! Obstaja nevarnost poškodb!**
- Izdelka ni dovoljeno uporabljati v okolju, ki je eksplozijsko ogroženo (Ex). Izdelek ni odobren za okolje, v katerem so vnetljive tekočine, plini ali prah.

**⚠ OPOZORILO!**

**Nevarnost poškodb!**
**Pokvarjenega izdelka ni več dovoljeno uporabljati! Obstaja nevarnost poškodb!**
- Izdelka ne uporabljajte, če obstajajo motnje v delovanju, je poškodovan ali pokvarjen.
- Zaradi nestrokovnega popravila lahko nastane velika nevarnost za uporabnika.
- Če ugotovite okvaro pri izdelku, odstranite baterije iz njega, izdelek pa naj preverijo, morebiti tudi popravijo, in šele nato jo lahko znova uporabljate.

**⚠ OPOZORILO!**

**Nevarnost poškodb!**
**Z izdelkom ni dovoljeno manipulirati! Obstaja smrtna nevarnost zaradi udara toka!**
- Ohišja ni dovoljeno pod nobenimi pogoji odpirati in z izdelkom ni dovoljeno manipulirati / ga spreminjati. Ob manipulacijah/spreminjanju obstaja smrtna nevarnost zaradi udara elektrike. Manipulacije/spreminjanje so prepovedane iz razlogov atesta (CE).
- Med uporabo ni dovoljeno pokriti izdelka.

## 6. Varnostna navodila za baterije

**⚠ OPOZORILO!**

**Smrtna nevarnost!**
**Baterij ni dovoljeno zaužiti! Obstaja smrtna nevarnost!**
- Ob zaužitju so lahko baterije smrtno nevarne, zato je treba ta izdelek in pripadajoče baterije hraniti tako, da nista dosegljiva otrokom.
- Če zaužijete, lahko pride do razjedenin, perforacije mehkih delov in smrti. V 2 urah po zaužitju lahko pride do hudih notranjih razjedenin.
- Če ste pomotoma zaužili baterijo, takoj obiščite zdravnika!
- Baterije shranite izven dosega otrok.

**⚠ OPOZORILO!**

**Nevarnost požara in eksplozije!**
- Ne polnite baterij, ki jih ni mogoče polniti; baterij ne staknite na kratko in / ali jih ne odpirajte. Posledica so lahko pregretje, nevarnost požara ali eksplozija.
- Izdelka ne imejte v bližini virov vročine in ga ne izpostavljajte sončnim žarkom, zaradi pregretja lahko eksplodirajo baterije. Obstaja nevarnost poškodb.

**⚠ OPOZORILO!**

**Nevarnost poškodb!**
**Izteklih baterij se ne dotikajte z golimi rokami! Obstaja nevarnost poškodb!**
- Iztekle ali poškodovane baterije lahko ob stiku s kožo povzročijo razjedenine. Izteklih baterij se ne dotikajte z golimi rokami: v tem primeru obvezno nosite zaščitne rokavice!
- Uporabljajte le baterije vrste LR03/AAA istega proizvajalca.
- Baterije vstavite v predal za baterije s pravilno usmerjenimi poli.
- Nikoli ne uporabljajte kombinacije starih in novih baterij ali akumulatorjev.
- Suhe baterije shranite na hladnem mestu, ki ne sme biti vlažno.
- Baterij nikoli ne vrzite v ogenj.
- Baterij ne staknite na kratko.
- Baterije za enkratno uporabo izgubijo tudi med shranjevanjem del svoje energije.
- Če izdelka ne uporabljate, odstranite baterije.
- Izpraznjene baterije je treba takoj odstraniti, da bi preprečili iztekanje baterij in s tem preprečili poškodovanje izdelka.
- Prazne baterije ali izrabljene akumulatorje je treba po predpisih odstraniti med odpadke.
- Baterije za enkratno uporabo shranite ločeno od izpraznjenih baterij; s tem preprečite zamenjavo.

**⚠ PREVIDNOST!**

**Nevarnost pregretja!**
Izdelka ne priklapljajte v embalaži.

## 7. Začetek uporabe
1. Odstranite ves material embalaže.
2. Preverite, ali so vsi deli priloženi in nepoškodovani.
Če niso, se oglasite na navedenem naslovu servisa.

**Legenda**
1 Izdelek
2 Baterije
2a Varovalna ploščica
3 Košarica za baterije
4 Predal za baterije
4a Pokrov predala za baterije
5 Pomično stikalo
6 Visokonapetostni indikator (zelen)
7 Indikator delovanja (rdeč)
8 Visokonapetostno stikalo
9 Visokonapetostna mreža

Baterije 2 so vložene že ob dobavi.
- Pred prvo uporabo odstranite varovalno ploščico 2a, glejte **sl. B**.
1. Odpahnite in odstranite pokrov predala za baterije 4a iz predala za baterije 4.
2. Odstranite košarico za baterije 3.
3. Izvlecite varovalno ploščico 2a.
4. Pravilno obrnjeno košarico za baterije 3 vstavite nazaj v predal za baterije 4. Puščica na košarici za baterije 3 kaže proti kocu ročaja.
5. Zaprite predal za baterije 4.

Izdelek 1 je zdaj pripravljen za uporabo.

**⚠ OPOZORILO!**

**Nevarnost poškodb!**
**Pozitivni (+) in negativni (–) pol predala za baterije ali košarice za baterije ne smeta biti v kratkem stiku.**

### Vklop/izklop izdelka
1. Če želite vklopiti izdelek 1, potisnite pomično stikalo 5 v položaj za vklop (»ON«), glejte **sl. A**.
Indikator delovanja 7 sveti rdeče.
2. Če želite izklopiti izdelek 1, potisnite pomično stikalo 5 v položaj za izklop (»OFF«).
Indikator delovanja 7 ugasne.

### Aktiviranje/dekativiranje repelenta proti komarjem
1. Če želite aktivirati visokonapetostno mrežo 9, pritisnite visokonapetostno stikalo 8 na ročaju, glejte **sl. A**.
Visokonapetostni indikator 6 sveti zeleno.
2. Če želite deaktivirati visokonapetostno mrežo 9, sprostite visokonapetostno stikalo 8.
Visokonapetostni indikator 6 ugasne.

**⚠ OPOZORILO!**

**Visokonapetostna mreža: > 1.700 V**
**Obstaja nevarnost električnega udara.**

**⚠ OPOZORILO!**

**Nevarnost poškodb!**
**Ne dotikajte se visokonapetostne mreže . Obstaja nevarnost električnega udara.**
- Ko izdelek deluje, se ne dotikajte visokonapetostne mreže 9.
Nekaj sekund po izklopu izdelka še vedno obstaja ostanek naboja.
- Izdelka nikoli ne uporabljajte v neposredni bližini odprte vode, bazenov ali neposredni bližini kadi, tušev ali podobnega.
- Izdelka ne uporabljajte v neposredni bližini ognja.

**⚠ PREVIDNOST!**

**Nevarnost gmotne škode!**
Izdelek je primeren samo za lovljenje insektov med letom. Ne udarjajte insektov na steni, stropu ali predmetih! Tako lahko poškodujete izdelek!

**NAPOTEK!**

Izdelek zagotavlja zaščito pred komarji in drugimi letečimi insekti. Izdelek ne sproža strupenih hlapov, kemikalij ali podobnega. Če pridejo v stik z električno visokonapetostno mrežo 9, poginejo.

**NAPOTEK!**

Visokonapetostna mreža 9 uniči vse vrste insektov. To velja tudi za ogrožene vrste insektov.
Zato izdelek uporabljajte samo v zaprtih prostorih in ne za ogrožene vrste insektov.

### Menjava baterij
Ko so baterije prazne, jih morate zamenjati. Postopajte na naslednji način, **glejte sl. B**.
1. Odpahnite in odstranite pokrov predala za baterije 4a iz predala za baterije 4.
2. Odstranite košarico za baterije 3.
3. Odstranite izpraznjene baterije 2.
4. Vstavite tri nove baterije glede na polariteto v košarico za baterije 3.
5. Pravilno obrnjeno košarico za baterije 3 vstavite nazaj v predal za baterije 4. Puščica na košarici za baterije 3 kaže proti kocu ročaja.
6. Zaprite predal za baterije 4.

### Uporaba izdelka
1. Vklopite izdelek.
2. Aktivirajte visokonapetostno mrežo 9.
3. Insekti morajo med letom priti v stik z visokonapetostno mrežo 9.
Insekti poginejo ob stiku z visokonapetostno mrežo 9.
4. Deaktivirajte visokonapetostno mrežo 9.
Izdelek je še naprej v pripravljenosti.
5. Ko izdelka ne potrebujete več, ga izklopite.

**NAPOTEK!**

Visokonapetostno stikalo 8 držite pritisnjeno samo takrat, ko lovite insekte z visokonapetostno mrežo 9.

## 8. Navodila za čiščenje in nego

**⚠ OPOZORILO!**

**Nevarnost poškodb!**
**Pred čiščenjem mora biti izdelek izklopljen! Obstaja nevarnost udara elektrike!**
- čistite le s suho krpo
- ne uporabljajte ostrih sredstev za čiščenje oz. kemikalij
- ne potopite ga v vodo
- shranite ga na hladno, suho mesto, zaščiteno proti UV svetlobi

**Čiščenje visokonapetostne mreže**

**⚠ OPOZORILO!**

**Nevarnost poškodb!**
**Pred čiščenjem visokonapetostne mreže morate izdelek izklopiti! Obstaja nevarnost udara elektrike!**
1. Nečistoče poskusite odstraniti z močnim, prekinjajočim pihanjem.
2. Trdovratno nečistočo lahko poskusite pazljivo odstraniti s ščetko z mehkimi ščetinami (ni priložena).
Ponovite 1. korak.

**NAPOTEK!**

Izdelek redno čistite oziroma ko je visokonapetostna mreža zelo umazana.

## 9. Izjava o skladnosti
Ta naprava ustreza glede skladnosti s temeljnimi zahtevami in drugimi relevantnimi predpisi evropske direktive za elektromagnetno združljivost 2014/30/EU ter direktive Nizka in direktive RoHs 2011/65/EU. Popolna izvirna izjava o skladnosti je na voljo pri uvozniku.

## 10. Odstranjevanje med odpadke
**Odstranitev embalaže med odpadke**
Embalaža in navodila za uporabo sta iz 100 % okolju prijaznih materialov, ki jih lahko reciklirate v krajevnih mestih za reciklažo.

**Odstranjevanje izdelka med odpadke**
Izdelka ni dovoljeno odstraniti med običajne gospodinjske odpadke. O možnostih odstranjevanja izdelka med odpadke se pozanimajte na svoji občini ali mestni upravi.

**Odstranjevanje baterije / akumulatorja med odpadke**
- Pokvarjene ali izrabljene baterije, ki se lahko znova polnijo, je treba reciklirati v skladu z direktivo 2006/66 / ES in njenimi dopolnili.
- Baterij in akumulatorjev ni dovoljeno odvreči med gospodinjske odpadke. Vsebujejo težke kovine. Označevanje: Pb (= svinec), Hg (= živo srebro), Cd (= kadmij). Zakon vas zavezuje, da vrnete izrabljene baterije in akumulatorje. Baterije lahko po uporabi brezplačno vrnete na našem prodajnem mestu ali v neposredni bližini (npr. v trgovini ali komunalnih zbiralnicah). Baterije in akumulatorji so označeni s prekrižano posodo za smeti.

## 11. Garancija
Spoštovani kupec, za napravo prejmete 3 leta garancije od datuma nakupa. V primeru pomanjkljivosti izdelka lahko uveljavljate zakonske pravice proti prodajalcu izdelka. Naša garancija, predstavljena v nadaljevanju, ne omejuje zakonskih pravic.

**Garancijski pogoji**
Garancijski rok se prične z datumom nakupa. Skrbno shranite račun. Ta dokument je potreben kot dokazilo za nakupu. Če se v roku treh let od datuma nakupa na izdelku pojavijo napake v materialu ali izdelavi, vam izdelek – po naši presoji – brezplačno popravimo ali nadomestimo. Pogoj za garancijo je, da okvarjeno napravo in dokazilo o nakupu (račun) priložite v 3-letnem roku, ter pisno na kratko opišete, v čem se je pojavila pomanjkljivost in kdaj je nastopila. V kolikor je pomanjkljivost zajeta v našo garancijo, boste prejeli popravljeno ali novo napravo. S popravilom ali zamenjavo izdelka se ne prične novo garancijsko obdobje.

**Garancijski rok in zakonske pravice za zahtevke zaradi pomanjkljivosti**
Garancijski rok se z jamstvom ne podaljša. To velja tudi za zamenjane ali popravljene sestavne dele. Poškodbe in pomanjkljivosti, ki obstajajo morebiti že ob nakupu, morate sporočiti takoj, ko ste odpakirali izdelek. Popravila, ki jih opravimo po poteku garancijskega roka, so plačljiva.

**Obseg garancije**
Naprava je bila skrbno izdelana po strogih kakovostnih smernicah in pred dobavo vestno preizkušena. Garancijska storitev velja za napake v materialu ali izdelavi. Garancija ne pokriva delov izdelka, ki so izpostavljeni normalni obrabi in zato lahko veljajo kot obrabni sestavni deli, ali za poškodbe lomljivih sestavnih delov, npr. stikal, akumulatorja, ali delov, narejenih iz stekla.
Ta garancija preneha veljati, če je izdelek poškodovan, ni uporabljan ali vzdrževan pravilno. Za pravilno uporabo izdelka je treba upoštevati vse napotke, ki so navedeni v teh navodilih za uporabo. Obvezno je treba preprečiti namensko uporabo ali dejanja, ki jih navodila za uporabo odsvetujejo ali izrecno opozarjajo nanje.
Izdelek je primeren le za ljubiteljske prostočasne konjičke času in ni namenjen obrtni uporabi. Garancija preneha veljavi ob zlorabi ali nepravilnem ravnanju, uporabi sile ali posegih, ki so jih izvedle servisne delavnice, ki nimajo naših pooblastil.

**Potek v primeru uveljavljanja garancije**
Da bi zagotovili hitro obdelavo vašega primera, sledite naslednjim navodilom:
- Za vse zahtevke imejte kot dokazilo o nakupu pripravljen blagajniški račun in številko izdelka (IAN 364710_2107).
- Številka izdelka je zapisana na tipski ploščici izdelka, gravuri, na naslovnici navodil za uporabo ali na nalepka na hrbtni ali spodnji strani izdelka.
- Če pride do napak v delovanju ali drugih pomanjkljivosti, kontaktirajte po telefonu ali po e-pošti najprej s servisnim oddelkom, ki je naveden v nadaljevanju.
- Na naslov servisa lahko pošljete brezplačno le izdelek, ki je označen kot pokvarjen, in, ki ste mu priložili potrdilo o nakupu (blagajniški račun) in opis pomanjkljivosti ter kdaj je nastala napaka.

S spletne strani www.lidl-service.com si lahko snamete ta in številne druge priročnike, videe o izdelkih in programsko opremo.

S to kodo QR-Code pridete neposredno na servisno spletno stran Lidla (www.lidl-service.com), kjer lahko z vnosom številke izdelka (IAN 364710_2107) odprete svoja navodila za uporabo.


**Distributor / Inverkehrbringer / Distributeur / Distributeur / Distributor / Podmiot wprowadzający produkt do obrotu / Distribútor / Distribuidor / Forhandler / Distributore / Forgalmazó / Distributer:**
Tradix GmbH & Co. KG
Schwanheimer Str. 132
DE-64625 Bensheim/Germany

**Service address / Serviceadresse / Adresse du service / Serviceadressen / Adresa servisu / Adres serwisu / Adresa servisu / Dirección de servicio / Serviceadressen / Indirizzo Servizio assistenza / Szervizcím / Naslov servisa:**
TRADIX SERVICE-CENTER
c/o Teknihall Elektronik GmbH
Assar-Gabrielsson-Str. 11-13
DE-63128 Dietzenbach/GERMANY

**Adresse du service :**
TRADIX SERVICE-CENTER
c/o Teknihall P/A Siemtech
ZA. Les Anguillaires 1
FR-31410 Noé / FRANCE

TRADIX SERVICE-CENTER
c/o teknihall Benelux bvba
Brusselstraat 33
BE-2321 Meer/BELGIUM

**Dovozce:**
LIDL Česká republika v.o.s.
Nárožní 1359/11, 158 00 Praha 5


**Vyrobeno v/Vyrobené v:**
Číně/Číne

Hotline: 00800 30012001
(free of charge, mobile networks may vary / kostenfrei, Mobilfunk abweichend / gratuit, différent pour la téléphonie mobile / gratis, mobiele telefoon afwijkend /zdarma, odlišně u volání z mobilního telefonu / połączenie bezpłatne z telefonu stacjonarnego, połączenie z telefonu komórkowego płatne według stawki operatora / zadarmo, neplatí pre volania z mobilných sietí / gratuito, sin perjuicio de móvil / gratis, mobilnet kan variere / gratuito, da cellulare altra tariffa / díjmentesen hívható szám, mobiltelefon esetén nem / brezplačno, cena za mobilne telefone odstopa)

E-Mail: tradix-gb@teknihall.com
E-Mail: tradix-ie@teknihall.com
E-Mail: tradix-de@teknihall.com
E-Mail: tradix-at@teknihall.com
E-Mail: tradix-ch@teknihall.com
E-Mail: tradix-fr@teknihall.com
E-Mail: tradix-be@teknihall.com
E-Mail: tradix-nl@teknihall.com
E-Mail: tradix-cz@teknihall.com
E-Mail: tradix-pl@teknihall.com
E-Mail: tradix-sk@teknihall.com
E-Mail: tradix-es@teknihall.com
E-Mail: tradix-dk@teknihall.com
E-Mail: tradix-it@teknihall.com
E-Mail: tradix-hu@teknihall.com
E-Mail: tradix-si@teknihall.com


Last update · Stand der Informationen · Version des informations · Stand van de informatie · Stav informací · Stan informacji · Stav informácií · Versión de la información · Oplysningernes status · Versione delle informazioni · Az információk aktualitása · Stanje informacij:
12/2021
Tradix Art.-Nr.: 364710-21-A

IAN 364710_2107