Rocktrail

CAMPING-KOCHSET
CAMPING COOKING SET
POPOTE

DE AT CH **CAMPING-KOCHSET**
Gebrauchsanweisung
GB IE **CAMPING COOKING SET**
Instructions for use
FR BE **POPOTE**
Notice d'utilisation
NL BE **CAMPING KOOKSET**
Gebruiksaanwijzing
PL **ZESTAW DO GOTOWANIA NA KEMPING**
Instrukcja użytkowania
CZ **KEMPINKOVÁ SADA NA VAŘENÍ**
Návod k použití
SK **KEMPINGOVÁ SÚPRAVA NA VARENIE**
Navod na používanie
ES **SET DE COCINA PARA CAMPING**
Instrucciones de uso
DK **CAMPING MADLAVNINGSSÆT**
Brugervejledning
IT **SET DA CUCINA PER CAMPEGGIO**
Istruzioni d'uso
HU **KEMPING- FŐZŐKÉSZLET**
Használati útmutató
SI **KUHALNI KOMPLET ZA KAMPIRANJE**
Navodilo za uporabo
HR **KUHARSKI SET ZA KAMPIRANJE**
Upute za uporabu
RO **SET DE GĂTIT PENTRU CAMPING**
Instrucțiuni de utilizare
BG **КЪМПИНГ СЪДОВЕ**
Ръководството за използване
GR **ΣΕΤ ΣΚΕΥΗ ΜΑΓΕΙΡΕΜΑΤΟΣ ΚΑΜΠΙΝΓΚ**
Οδηγίες χρήσης

IAN 428720_2207
DE AT CH GB IE FR BE NL PL CZ SK ES DK IT HU SI HR RO BG GR

A
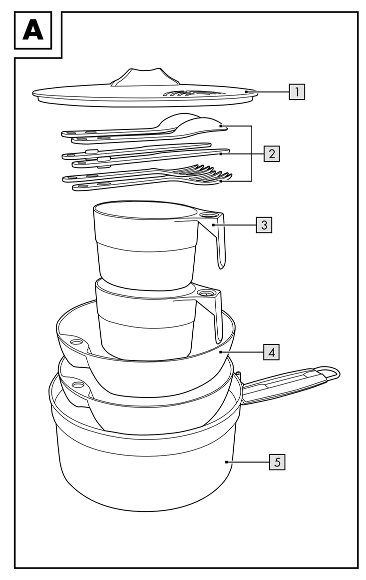

B
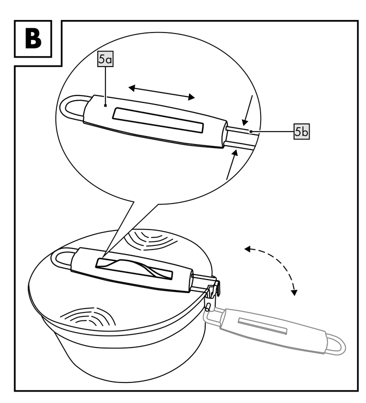

Herzlichen Glückwunsch!
Mit Ihrem Kauf haben Sie sich für einen hochwertigen Artikel entschieden. Machen Sie sich vor der ersten Verwendung mit dem Artikel vertraut.
Lesen Sie hierzu aufmerksam die nachfolgende Gebrauchsanweisung.
Benutzen Sie den Artikel nur wie beschrieben und für die angegebenen Einsatzbereiche. Bewahren Sie diese Gebrauchsanweisung gut auf. Händigen Sie alle Unterlagen bei Weitergabe des Artikels an Dritte ebenfalls mit aus.

Lieferumfang (Abb. A)
1 x Deckel (1)
2 x Besteck-Set, 3-teilig (2)
2 x Becher (3)
2 x Teller (4)
1 x Topf mit Griff (5)
1 x Gebrauchsanweisung

Technische Daten
Gesamtgewicht: ca. 600 g
Nutzvolumen Topf: ca. 1,6 l
Nutzvolumen Becher: ca. 225 ml
Herstellungsdatum (Monat/Jahr): 11/2022

Bestimmungsgemäße Verwendung
Dieser Artikel ist für den Campingbereich für den privaten Gebrauch und nicht für den gewerblichen Gebrauch bestimmt. Der Topf ist für alle gängigen Herdtypen inkl. Induktion sowie Gaskocher geeignet.
Wichtig: Der Artikel ist nicht für den Geschirrspüler geeignet! Der Artikel ist nicht für den Backofen geeignet. Der Artikel ist bis 100 °C temperaturbeständig.

100°C 212°F

⚠ Sicherheitshinweise
Wichtig: Lesen Sie diese Gebrauchsanweisung sorgfältig und bewahren Sie sie unbedingt auf!

⚠ Lebensgefahr!
- Lassen Sie Kinder nie unbeaufsichtigt mit dem Verpackungsmaterial. Es besteht Erstickungsgefahr!

⚠ Verletzungsgefahr!
- Der Artikel ist nicht bruchsicher. Verwenden Sie den Artikel nicht, wenn er beschädigt ist.
- Prüfen Sie den Artikel vor jedem Gebrauch auf Beschädigungen oder Abnutzungen. Der Artikel darf nur in einwandfreiem Zustand verwendet werden!
- Achten Sie beim Ineinanderstecken des Artikels besonders auf Ihre Finger. Es besteht Verletzungsgefahr durch Quetschungen.
- Der Artikel kann beim Benutzen sehr heiß werden. Verwenden Sie Topfhandschuhe.
- Verwenden Sie den Topf beim Kochen oder Braten ohne Deckel!
- Verwenden Sie das Besteck nicht zum Kochen oder Braten.

⚠ Vermeidung von Sachschäden!
- Halten Sie die Kunststoffummantelung des Griffes beim Kochen bzw. Braten möglichst weit entfernt von der Topfwand. Der Kunststoffgriff kann schmelzen.

Verwendung (Abb. B)
Der Artikel wird ineinandergesteckt geliefert. Um den Inhalt aus dem Topf zu entnehmen, gehen Sie wie folgt vor:
1. Schieben Sie die Isolierung (5a) des Griffs bis zum Anschlag heraus.
2. Drücken Sie den Griff an den Seiten (5b) zusammen.
3. Klappen Sie den Griff, wie in Abb. B dargestellt, um und schieben Sie die Isolierung wieder auf den Griff.
4. Entnehmen Sie den Inhalt.

Topf
- Verwenden Sie den Deckel (1) als Sieb, um aus dem Topf Wasser abzugießen.

Hinweis: Verwenden Sie zum Ausgießen von heißen Flüssigkeiten Topfhandschuhe. Bei unvorsichtiger Verwendung ist es möglich, dass die Handschuhe nass und heiß werden!
- Verwenden Sie den Griff am Topf, um den Artikel mithilfe des Deckels zu verschließen.

Hinweis: Verwenden Sie auf der Oberfläche des Topfes (5) keine scharfen Gegenstände und kratzen oder schneiden Sie nicht auf der Oberfläche.

Besteck
Stecken Sie das Besteck bei Nichtbenutzung ineinander. Das Messer muss sich dabei zwischen Löffel und Gabel befinden.

Topf verschließen
1. Lassen Sie den Topf abkühlen, legen Sie die Teller, Becher (seitlich) sowie das Besteck in den Topf und platzieren Sie den Deckel auf dem Topf.

Hinweis: Achten Sie beim Verschließen des Artikels darauf, dass die Ausbuchtung am Deckel zum Griff zeigt.

2. Schieben Sie die Isolierung (5a) des Griffs bis zum Anschlag heraus.
3. Drücken Sie den Griff an den Seiten (5b) zusammen.
4. Klappen Sie den Griff in Richtung Deckel um und schieben Sie die Isolierung wieder auf den Griff.
5. Positionieren Sie die Isolierung des Griffs mittig am Deckel, um den Artikel zu verschließen.

Lagerung, Reinigung
Der Artikel muss vor dem ersten Gebrauch gründlich gereinigt werden. Lagern Sie den Artikel bei Nichtbenutzung immer trocken und sauber bei Raumtemperatur. Nur mit Wasser und milden Reinigungsmitteln reinigen und anschließend mit einem Reinigungstuch trockenwischen. Verwenden Sie zur Reinigung nur weiche Schwämme oder Ähnliches. Ansonsten können Schäden an der Oberfläche entstehen.
WICHTIG! Nie mit scharfen Reinigungsmitteln reinigen.

Hinweise zur Entsorgung
Entsorgen Sie den Artikel und die Verpackungsmaterialien entsprechend den aktuellen örtlichen Vorschriften. Bewahren Sie Verpackungsmaterialien (wie z. B. Folienbeutel) für Kinder unerreichbar auf. Weitere Informationen zur Entsorgung des ausgedienten Artikels erhalten Sie bei Ihrer Gemeinde- oder Stadtverwaltung. Entsorgen Sie den Artikel und die Verpackung umweltschonend.
Der Recycling-Code dient der Kennzeichnung verschiedener Materialien zur Rückführung in den Wiederverwertungskreislauf (Recycling). Der Code besteht aus einem Recyclingsymbol für den Verwertungskreislauf und einer Nummer, die das Material kennzeichnet.

Hinweise zur Garantie und Serviceabwicklung
Der Artikel wurde mit großer Sorgfalt und unter ständiger Kontrolle produziert. DELTA-SPORT HANDELSKONTOR GmbH räumt privaten Endkunden auf diesen Artikel drei Jahre Garantie ab Kaufdatum (Garantiefrist) nach Maßgabe der folgenden Bestimmungen ein. Die Garantie gilt nur für Material- und Verarbeitungsfehler. Die Garantie erstreckt sich nicht auf Teile, die der normalen Abnutzung unterliegen und deshalb als Verschleißteile anzusehen sind (z. B. Batterien) sowie nicht auf zerbrechliche Teile, z. B. Schalter, Akkus oder Teile, die aus Glas gefertigt sind.
Ansprüche aus dieser Garantie sind ausgeschlossen, wenn der Artikel unsachgemäß oder missbräuchlich oder nicht im Rahmen der vorgesehenen Bestimmung oder des vorgesehenen Nutzungsumfangs verwendet wurde oder Vorgaben in der Anleitung/Anweisung nicht beachtet wurden, es sei denn, der Endkunde weist nach, dass ein Material- oder Verarbeitungsfehler vorliegt, der nicht auf einem der vorgenannten Umstände beruht.
Ansprüche aus der Garantie können nur innerhalb der Garantiefrist unter Vorlage des Originalkassenbelegs geltend gemacht werden.

Bitte bewahren Sie deshalb den Originalkassenbeleg auf. Die Garantiefrist wird durch etwaige Reparaturen aufgrund der Garantie, gesetzlicher Gewährleistung oder Kulanz nicht verlängert. Dies gilt auch für ersetzte und reparierte Teile.
Bitte wenden Sie sich bei Beanstandungen zunächst an die untenstehende Service-Hotline oder setzen Sie sich per E-Mail mit uns in Verbindung. Liegt ein Garantiefall vor, wird der Artikel von uns – nach unserer Wahl – für Sie kostenlos repariert, ersetzt oder der Kaufpreis erstattet.
Weitere Rechte aus der Garantie bestehen nicht. Ihre gesetzlichen Rechte, insbesondere Gewährleistungsansprüche gegenüber dem jeweiligen Verkäufer, werden durch diese Garantie nicht eingeschränkt.
IAN: 428720_2207

DE Kundenservice Deutschland
Tel.: 0800 5435 111
E-Mail: deltasport@lidl.de
AT Service Österreich
Tel.: 0800 447744
E-Mail: deltasport@lidl.at
CH Service Schweiz
Tel.: 0800 56 44 33
E-Mail: deltasport@lidl.ch

Congratulations!
You have chosen to purchase a high-quality product. Familiarise yourself with the product before using it for the first time.
Read the following instructions for use carefully.
Use the product only as described and only for the given areas of application. Store these instructions for use carefully. When passing the product on to third parties, please also hand over all accompanying documents.

Scope of delivery (fig. A)
1 x lid (1)
2 x cutlery set, 3-part (2)
2 x mug (3)
2 x plate (4)
1 x pan with handle (5)
1 x instructions for use

Technical data
Weight: approx. 600g
Capacity, pan: approx. 1.6l
Capacity, cup: approx. 225ml
Date of manufacture (month/year): 11/2022

Intended use
This product is intended for private use when camping and is not for commercial use. The pan is suitable for all standard types of cooker including induction and gas cookers.
Important: The product is not dishwasher safe! The product is not intended for use in the oven. The product is not intended for use in the oven. The product is heat-resistant up to 100°C.

100°C 212°F

⚠ Safety instructions
Important: Read these instructions for use carefully and be sure to keep it handy!

⚠ Danger to life!
- Never leave children unsupervised with the packaging material. Risk of suffocation!

⚠ Risk of injury!
- The product is not break-proof. Do not use the product if it is damaged.
- Check the product for damage and wear before each use. The product may only be used in good order and condition!
- When stacking the parts of the product mind your fingers! There is a risk of trapping them.
- The product can get very hot during use. Use oven gloves.
- When boiling or roasting use the pan without the lid!
- Do not use the cutlery for boiling or roasting.

⚠ Preventing damage to the product!
- Keep the plastic covering of the handle as far away from the side of the pot as possible when boiling or frying. The plastic handle may melt.

Use (fig. B)
The product is supplied with the parts stacked. To remove the content from the pan proceed as follows:
1. Slide the insulation (5a) of the handle out up to the stop.
2. Press the sides (5b) of the handle together.
3. Flip the handle over as shown in fig. B and push the insulation back onto the handle.
4. Remove the content.

Pan
- Use the lid (1) as a sieve to strain the water from the pan.

Note: Use oven gloves to pour out hot liquids. The gloves may become hot and wet if carelessly used!
- Use the handle on the pan to lock the product with the aid of the lid.

Note: Do not use any sharp objects on the surface of the pan (5) and do not scrape or cut anything on the surface.

PDF ONLINE
www.lidl-service.com

DELTA-SPORT HANDELSKONTOR GMBH
Wragekamp 6 • D-22397 Hamburg
GERMANY

11/2022
Delta-Sport-Nr.: CK-12396
11.28.2022 / PM 12:31
IAN 428720_2207
8

Cutlery
Store the cutlery items together when not using them. When doing so, the knife must be between spoon and fork.

Locking the pan
1. Let the pot cool down, place the plate, cup (to the side) and the cutlery in the pot and put the lid on the pot.

Note: When locking the product make sure that the bulge on the lid faces the handle.

2. Slide the insulation (5a) of the handle out up to the stop.
3. Press the sides (5b) of the handle together.
4. Flip the handle over towards the lid and push the insulation back onto the handle.
5. Position the insulation of the handle in the middle of the lid to lock the product.

Storage, cleaning
The product must be cleaned thoroughly before first use. When not in use, always store the product clean and dry at room temperature. Clean the product with only warm water and mild detergent and then wipe dry with a cleaning cloth. When cleaning use only a soft sponge or something similar. Otherwise the surface might get damaged.
IMPORTANT! Never clean the product with harsh cleaning agents.

Disposal
Dispose of the product and packaging materials in accordance with current local regulations. Store the packaging materials (foil bags, for example) out of the reach of children. For further information about disposal of the product no longer needed, contact your local council. Dispose of the product and the packaging in an environmentally friendly manner.
The Recycling Code distinguishes different materials to be returned for recycling. The Code consists of the recycling symbol for the recycling process and a number that identifies the material.

Notes on the guarantee and service handling
The product was produced with great care and under continuous quality control. DELTA-SPORT HANDELSKONTOR GmbH gives private end customers a three-year guarantee on this product from the date of purchase (guarantee period) in accordance with the following provisions. The guarantee is only valid for material and manufacturing defects. The guarantee does not cover parts subject to normal wear and tear that are thus considered wear parts (e.g. batteries) or fragile parts such as switches, rechargeable batteries, or parts made of glass.
Claims under this guarantee are excluded if the product has been used incorrectly, improperly, or contrary to the intended purpose, or if the provisions in the instructions for use were not observed, unless the end customer proves that a material or manufacturing defect exists that was not caused by one of the aforementioned circumstances.
Claims under the guarantee can only be made within the guarantee period by presenting the original sales receipt. Please therefore keep the original sales receipt. The guarantee period is not extended by any repairs carried out under the guarantee, under statutory guarantees, or as a gesture of goodwill. This also applies to replaced and repaired parts.
If you wish to make a claim please first contact the service hotline mentioned below or contact us by e-mail. If there is a guarantee case, then the product will be repaired or replaced free of charge to you or the purchase price will be refunded, depending on our choice.
Your legal rights, in particular guarantee claims against the respective seller, are not limited by this guarantee.
IAN: 428720_2207

GB Service Great Britain
Tel.: 0800 404 7657
E-Mail: deltasport@lidl.co.uk
IE Service Ireland
Tel.: 1800 101010
E-Mail: deltasport@lidl.ie

Félicitations !
Vous venez d'acquérir un article de grande qualité. Avant la première utilisation, familiarisez-vous avec l'article.
Pour cela, veuillez lire attentivement la notice d'utilisation suivante.
Utilisez l'article uniquement comme indiqué et pour les domaines d'utilisation mentionnés. Conservez bien cette notice d'utilisation. Si vous cédez l'article à un tiers, veillez à lui remettre l'ensemble de la documentation.

Contenu de la livraison (fig. A)
1 couvercle (1)
2 kit de couverts, 3 pièces (2)
2 gobelet (3)
2 assiette (4)
1 casserole avec poignée (5)
1 notice d'utilisation

Données techniques
Poids total : env. 600 g
Volume utilisable de la casserole : env. 1,6 l
Volume utile du gobelet : env. 225 ml
Date de fabrication (mois/année) : 11/2022

Utilisation conforme
Cet article, conçu pour le domaine du camping, ne convient qu'à un usage privé et non à un usage commercial. La casserole est adaptée à tous les types de plaques chauffantes, dont à induction ou à gaz.
Important : L'article n'est pas adapté pour le lavage au lave-vaisselle ! L'article n'est pas adapté au four. L'article n'est pas adapté au four. L'article peut supporter les températures allant jusqu'à 100 °C.

100°C 212°F

⚠ Consignes de sécurité
Important : Lisez attentivement cette notice d'utilisation et conservez-la impérativement !

⚠ Danger de mort !
- Ne laissez jamais des enfants manipuler le matériau d'emballage sans surveillance. Risque d'étouffement !

⚠ Risque de blessure !
- L'article n'est pas incassable. N'utilisez pas l'article lorsqu'il présente des dommages.
- Avant la première utilisation, veuillez vérifier que l'article ne présente aucun dommage ni signe d'usure. L'article ne doit être utilisé que dans un parfait état !
- Lorsque vous insérez les différents composants de l'article les uns dans les autres, faites attention en particulier à vos doigts. Risque de blessure par pincement.
- L'article peut devenir très chaud lorsqu'il est utilisé. Utilisez des gants de cuisine.
- Utilisez la casserole sans le couvercle lorsque vous cuisinez ou faites frire quelque chose !
- N'utilisez pas les couverts pour cuisiner ou pour faire griller des aliments.

⚠ Éviter les dommages matériels !
- Tenez le revêtement en plastique de la poignée le plus loin possible de la paroi de la casserole pendant la cuisson ou le rôtissage. La poignée en plastique risque de fondre.

Utilisation (fig. B)
L'article est livré avec ses différents composants emboîtés les uns dans les autres. Pour retirer le contenu de la casserole, procédez comme suit :
1. Faites glisser la protection isolante (5a) de la poignée jusqu'à la butée.
2. Appuyez sur les côtés de la poignée (5b).
3. Rabattez la poignée vers le bas, comme illustré sur la fig. B, et faites à nouveau glisser la protection isolante sur la poignée.
4. Sortez le contenu.

Casserole
- Utilisez le couvercle (1) comme passoire pour égoutter l'eau de la casserole.

Remarque : Utilisez des gants de cuisine pour verser des liquides chauds. En cas d'utilisation imprudente, il est possible que les gants soient mouillés et deviennent brûlants !
- Utilisez la poignée sur la casserole pour fermer l'article avec le couvercle.

Remarque : N'utilisez aucun objet coupant sur la surface de la casserole (5) et évitez de gratter ou de découper sur la surface.

Couverts
Encastrez les couverts les uns dans les autres lorsque vous ne les utilisez pas. Le couteau doit se trouver entre la cuillère et la fourchette.

Fermer la casserole
1. Laissez refroidir la casserole, placez les assiettes, les gobelets (sur le côté) ainsi que les couverts dans la casserole et placez le couvercle sur la casserole.

Remarque : Lorsque vous fermez l'article, veillez à ce que le renflement du couvercle soit dirigé vers la poignée.

2. Faites glisser la protection isolante (5a) de la poignée jusqu'à la butée.
3. Appuyez sur les côtés de la poignée (5b).
4. Rabattez la poignée vers le couvercle et faites à nouveau glisser la protection isolante sur la poignée.
5. Positionnez la protection isolante de la poignée au milieu du couvercle pour fermer l'article.

Stockage, nettoyage
L'article doit être minutieusement nettoyé avant la première utilisation. Lorsque vous n'utilisez pas l'article, rangez-le toujours dans un endroit sec et propre à une température ambiante. Ne nettoyez l'article qu'avec de l'eau chaude et des produits de nettoyage doux, puis essuyez-le avec un chiffon de nettoyage. N'utilisez que des éponges souples ou similaires pour le nettoyage. Autrement, la surface peut être endommagée.
IMPORTANT ! Ne jamais laver avec des produits de nettoyage agressifs.

Mise au rebut
Ce produit est recyclable. Il est soumis a la responsabilite elargie du fabricant et est collecte separement.

MANUEL À DÉPOSER DANS LE BAC DE TRI
LE TRI + FACILE ÉLÉMENTS D'EMBALLAGE
Séparez les éléments avant de trier
Ce produit se recycle – À DÉPOSER EN MAGASIN ou À DÉPOSER EN DÉCHETERIE
Points de collecte sur www.quefairedemesdechets.fr
Privilégiez la réparation ou le don de votre produit !

Éliminez le produit et les matériaux d'emballage conformément aux réglementations locales actuelles en vigueur. Conservez les matériaux d'emballage (comme les sachets en plastique) hors de portée des enfants.
Vous obtiendrez plus d'informations relatives à l'élimination du produit usagé auprès de votre commune ou de votre municipalité. Éliminez le produit et l'emballage dans le respect de l'environnement.
Le code de recyclage est utilisé pour identifier les différents matériaux à retourner dans le cycle de recyclage. Ce code se compose du symbole de recyclage, représentant le cycle de recyclage ainsi que d'un numéro identifiant le matériau.

Indications concernant la garantie et le service après-vente
L'article a été produit avec grand soin et sous un contrôle constant. DELTA-SPORT HANDELSKONTOR GmbH accorde au client final privé une garantie de trois ans sur cet article à compter de la date d'achat (période de garantie) conformément aux dispositions suivantes. La garantie ne vaut que pour les défauts de matériaux et de fabrication. La garantie ne couvre pas les pièces soumises à une usure normale, lesquelles doivent donc être considérées comme des pièces d'usure (comme par ex. les piles), de même qu'elle ne couvre pas les pièces fragiles, telles que les interrupteurs, les batteries ou les pièces fabriquées en verre.

Les réclamations au titre de cette garantie sont exclues si l'article a été utilisé de manière abusive ou inappropriée, hors du cadre de son usage ou du champ d'application prévu ou si les instructions de la notice d'utilisation n'ont pas été respectées, à moins que le client final ne prouve que l´article présentait un défaut de matériau ou de fabrication n´étant pas dû à l'une des conditions mentionnées ci-dessus.
Les réclamations au titre de la garantie ne peuvent être adressées pendant la période de garantie qu'en présentant le ticket de caisse original. Veuillez pour cela conserver le ticket de caisse original. Ceci s'applique également aux pièces remplacées et réparées.
Si vous avez des plaintes à formuler, veuillez d'abord contacter le service d'assistance téléphonique ci-dessous ou nous contacter par courrier électronique. Si le cas est couvert par la garantie, nous nous engageons - à notre appréciation - à réparer ou à remplacer l'article gratuitement pour vous ou à vous rembourser le prix d'achat. Aucun autre droit ne découle de la garantie.
Vos droits légaux, en particulier les droits de garantie contre le vendeur concerné, ne sont pas limités par cette garantie.

Article L217-16 du Code de la consommation
Lorsque l'acheteur demande au vendeur, pendant le cours de la garantie commerciale qui lui a été consentie lors de l'acquisition ou de la réparation d'un bien meuble, une remise en état couverte par la garantie, toute période d'immobilisation d'au moins sept jours vient s'ajouter à la durée de la garantie qui restait à courir. Cette période court à compter de la demande d'intervention de l'acheteur ou de la mise à disposition pour réparation du bien en cause, si cette mise à disposition est postérieure à la demande d'intervention.
Indépendamment de la garantie commerciale souscrite, le vendeur reste tenu des défauts de conformité du bien et des vices rédhibitoires dans les conditions prévues aux articles L217-4 à L217-13 du Code de la consommation et aux articles 1641 à 1648 et 2232 du Code Civil.

Article L217-4 du Code de la consommation
Le vendeur livre un bien conforme au contrat et répond des défauts de conformité existant lors de la délivrance.

Il répond également des défauts de conformité résultant de l'emballage, des instructions de montage ou de l'installation lorsque celle-ci a été mise à sa charge par le contrat ou a été réalisée sous sa responsabilité.

Article L217-5 du Code de la consommation
Le bien est conforme au contrat :
1° S'il est propre à l'usage habituellement attendu d'un bien semblable et, le cas échéant :
- s'il correspond à la description donnée par le vendeur et posséder les qualités que celui-ci a présentées à l'acheteur sous forme d'échantillon ou de modèle ;
- s'il présente les qualités qu'un acheteur peut légitimement attendre eu égard aux déclarations publiques faites par le vendeur, par le producteur ou par son représentant, notamment dans la publicité ou l'étiquetage ;

2° Ou s'il présente les caractéristiques définies d'un commun accord par les parties ou être propre à tout usage spécial recherché par l'acheteur, porté à la connaissance du vendeur et que ce dernier a accepté.

Article L217-12 du Code de la consommation
L'action résultant du défaut de conformité se prescrit par deux ans à compter de la délivrance du bien.

Article 1641 du Code civil
Le vendeur est tenu de la garantie à raison des défauts cachés de la chose vendue qui la rendent impropre à l'usage auquel on la destine, ou qui diminuent tellement cet usage que l'acheteur ne l'aurait pas acquise, ou n'en aurait donné qu'un moindre prix, s'il les avait connus.

Article 1648 1er alinéa du Code civil
L'action résultant des vices rédhibitoires doit être intentée par l'acquéreur dans un délai de deux ans à compter de la découverte du vice.

Les pièces détachées indispensables à l'utilisation du produit sont disponibles pendant la durée de la garantie du produit.
IAN : 428720_2207

FR Service France
Tel. : 0800 919 270
E-Mail :deltasport@lidl.fr
BE Service Belgique
Tel. : 0800 12089
E-Mail :deltasport@lidl.be

Gefeliciteerd!
Met uw aankoop hebt u voor een hoogwaardig artikel gekozen. Zorg ervoor dat u voor het eerste gebruik met het artikel vertrouwd raakt.
Lees hiervoor de volgende gebruiksaanwijzing zorgvuldig door.
Gebruik het artikel alleen zoals omschreven en voor het aangegeven doel. Bewaar deze gebruiksaanwijzing goed. Geef alle documenten mee als u het artikel aan iemand anders geeft.

In het leveringspakket inbegrepen (afb. A)
1 x deksel (1)
2 x bestekset, 3-delig (2)
2 x beker (3)
2 x bord (4)
1 x pan met handgreep (5)
1 x gebruiksaanwijzing

Technische gegevens
Totaalgewicht: ca. 600 g
Nuttig volume pan: ca. 1,6 l
Netto-inhoud beker: ca. 225 ml
Productiedatum (maand/jaar): 11/2022

Voorgeschreven gebruik
Dit artikel is voor privégebruik op de camping en niet voor commercieel gebruik bestemd. De pan is geschikt voor alle gebruikelijke fornuistypes incl. inductie en gasstellen.
Belangrijk: Het artikel is niet geschikt voor de vaatwasmachine! Het artikel is niet geschikt voor de oven. Het artikel is niet geschikt voor de oven. Het artikel is temperatuurbestendig tot 100 °C.

100°C 212°F

⚠ Veiligheidsinstructies
Belangrijk: Lees deze gebruiksaanwijzing zorgvuldig en berg ze onvoorwaardelijk op!

⚠ Levensgevaar!
- Laat kinderen nooit zonder toezicht met het verpakkingsmateriaal. Er bestaat verstikkingsgevaar!

⚠ Gevaar voor blessures!
- Het artikel is niet onbreekbaar. Gebruik het artikel niet als het beschadigd is.
- Controleer het artikel vóór het gebruik op beschadigingen of slijtage. Het artikel mag alleen in een perfecte staat gebruikt worden!
- Wanneer u het artikel in elkaar steekt, let u in het bijzonder op uw vingers. Er bestaat gevaar voor blessures door kneuzingen.
- Het artikel kan tijdens het gebruik zeer heet worden. Gebruik ovenwanten.
- Gebruik de pan tijdens het koken of braden zonder deksel!
- Gebruik het bestek niet om te koken of te bakken.

⚠ Voorkomen van materiële schade!
- Houd het kunststof omhulsel van het handvat tijdens het koken of braden zo ver mogelijk van de panwand vandaan. Het kunststof handvat kan smelten.

Gebruik (afb. B)
Het artikel wordt in elkaar gestoken geleverd. Om de inhoud uit de pan te verwijderen, gaat u als volgt te werk:
1. Schuif de isolatie (5a) van de handgreep tot aan de aanslag uit.
2. Druk de handgreep aan de zijkanten (5b) in elkaar.
3. Klap de handgreep, zoals in afb. B weergegeven, om en schuif de isolatie weer op de handgreep.
4. Verwijder de inhoud.

Pan
- Gebruik het deksel (1) als zeef om uit de pan water af te gieten.

Aanwijzing: Gebruik ovenwanten voor het schenken van hete vloeistoffen. Bij onvoorzichtig gebruik kunnen de ovenwanten nat en heet worden!

- Gebruik de handgreep aan de pan om het artikel met behulp van het deksel af te sluiten.

Opmerking: Gebruik op het oppervlak van de pan (5) geen scherpe voorwerpen en bekras of snijd niet op het oppervlak.

Bestek
Steek het bestek bij niet-gebruik in elkaar. Het mes moet zich daarbij tussen lepel en vork bevinden.

Pan afsluiten
1. Laat de pan afkoelen, leg de borden, bekers (aan de zijkant) en het bestek in de pan en plaats het deksel op de pan.

Opmerking: Let er bij het afsluiten van het artikel op dat de welving aan het deksel naar de handgreep wijst.

2. Schuif de isolatie (5a) van de handgreep tot aan de aanslag uit.
3. Druk de handgreep aan de zijkanten (5b) in elkaar.
4. Klap de handgreep in de richting van het deksel om en schuif de isolatie weer op de handgreep.
5. Positioneer de isolatie van de handgreep in het midden van het deksel om het artikel af te sluiten.

Opslag, reiniging
Voordat het artikel voor het eerst gebruikt wordt, moet het grondig gereinigd worden. Bewaar het artikel wanneer u dit niet gebruikt altijd droog en schoon op kamertemperatuur. Alleen met water en milde reinigingsmiddelen reinigen en vervolgens met een reinigingsdoek droogvegen. Gebruik voor de reiniging alleen zachte sponzen of dergelijke. Anders kunnen er beschadigingen aan het oppervlak ontstaan.
BELANGRIJK! Reinig nooit met agressieve reinigingsmiddelen.

Afvalverwerking
Voer het artikel en de verpakkingsmaterialen af in overeenstemming met de actuele lokale voorschriften. Berg verpakkingsmaterialen (zoals bv. foliezakjes) op buiten het bereik van kinderen. Bijkomende informatie over de afvoer van het onbruikbaar geworden artikel krijgt u bij uw gemeente- of stadsbestuur. Voer het artikel en de verpakking milieuvriendelijk af.

De recyclingcode dient om verschillende materialen voor recyclingdoeleinden te kenmerken. De code bestaat uit een recyclingsymbool voor de recyclingcyclus en een nummer dat het materiaal kenmerkt.

Opmerkingen over garantie en serviceafhandeling
Het artikel werd met de grootste zorgvuldigheid en onder permanent toezicht geproduceerd. De firma DELTA-SPORT HANDELSKONTOR GmbH verleent particuliere eindklanten op dit artikel drie jaar garantie, te rekenen vanaf de datum van aankoop (garantietermijn) en dit op grond van de volgende bepalingen. De garantie geldt alleen voor materiaal- en verwerkingsfouten.
De garantie is niet van toepassing op onderdelen die aan een normale slijtage onderhevig zijn en daarom als niet-slijtvaste onderdelen te beschouwen zijn (bv. batterijen) en evenmin op breekbare onderdelen, bv. schakelaars, accu's of onderdelen die van glas gemaakt zijn.
Uit de garantie voortvloeiende claims zijn uitgesloten als het artikel onvakkundig, verkeerd of niet in het kader van de voorziene bepaling of in het kader van het voorziene gebruiksdoeleinde gebruikt werd of indien richtlijnen in de gebruiksaanwijzing niet in acht genomen werden, tenzij de eindklant aantoont dat er sprake is van een materiaal- of verwerkingsfout die niet op één van de hoger vermelde omstandigheden gebaseerd is.
Uit de garantie voortvloeiende claims kunnen alleen tijdens de garantieperiode op vertoon van de originele kassabon ingediend worden. Gelieve daarom de originele kassabon te bewaren. De garantieperiode wordt door eventuele reparaties op grond van de garantie, wettelijke waarborg of coulance niet verlengd. Dit geldt ook voor vervangen en gerepareerde onderdelen.
Gelieve u bij klachten in eerste instantie tot de hieronder vermelde servicehotline te richten of met ons per e-mail contact op te nemen. Is er sprake van een garantiegeval, dan wordt het artikel door ons – naar onze keuze – voor u gratis gerepareerd, wordt het vervangen of wordt de aankoopsom terugbetaald. Verdere rechten op grond van de garantie bestaan niet.

Uw wettelijke rechten, in het bijzonder rechten op garantie tegenover de betreffende verkoper, worden door deze garantie niet beperkt.
IAN: 428720_2207

BE Service België
Tel.: 0800 12089
E-Mail: deltasport@lidl.be
NL Service Nederland
Tel.: 0800 0249630
E-Mail: deltasport@lidl.nl

Gratulujemy!
Decydując się na ten produkt, otrzymują Państwo towar wysokiej jakości. Należy zapoznać się z produktem przed jego pierwszym użyciem.
Należy uważnie przeczytać następującą instrukcję użytkowania.
Produkt ten należy użytkować wyłącznie w opisany sposób oraz zgodnie ze wskazanym przeznaczeniem. Niniejszą instrukcję użytkowania należy przechowywać w bezpiecznym miejscu. Przekazując produkt innej osobie, należy upewnić się, że otrzyma ona także całą dokumentację dotyczącą produktu.

Zakres dostawy (rys. A)
1 x pokrywa (1)
2 x zestaw sztućców, 3-częściowy (2)
2 x kubek (3)
2 x talerz (4)
1 x garnek z uchwytem (5)
1 x instrukcja użytkowania

Dane techniczne
Łączna masa: ok. 600 g
Pojemność użytkowa garnka: ok. 1,6 l
Pojemność użytkowa kubka: ok. 225 ml
Data produkcji (miesiąc/rok): 11/2022

Zastosowanie zgodne z przeznaczeniem
Niniejszy artykuł przeznaczony jest do użytku prywatnego na kempingu i nie nadaje się do użytku komercyjnego. Garnek nadaje się do wszystkich popularnych typów kuchenek, w tym płyt indukcyjnych i gazowych.
Ważne: Artykuł nie nadaje się do mycia w zmywarce! Produkt ten nie jest przeznaczony do stosowania w piekarniku. Produkt ten nie jest przeznaczony do stosowania w piekarniku. Produkt jest odporny na temperaturę do 100°C.

100°C 212°F

⚠ Wskazówki bezpieczeństwa
Ważne: Należy uważnie przeczytać niniejszą instrukcję użytkowania i koniecznie ją zachować!

⚠ Zagrożenie dla życia!
- Nigdy nie pozostawiać dzieci z materiałem opakowaniowym bez nadzoru. Istnieje ryzyko uduszenia!

⚠ Ryzyko obrażeń!
- Niniejszy artykuł nie jest odporny na złamania. Nie używać artykułu, jeśli jest uszkodzony.
- Należy sprawdzić artykuł przed każdym użyciem pod względem uszkodzeń i zużycia. Artykuł może być używany tylko w nienagannym stanie!
- Podczas wkładania artykułów jeden na drugi należy uważać szczególnie na palce. Istnieje ryzyko obrażeń na skutek zmiażdżenia.
- Artykuł może się bardzo mocno nagrzewać w trakcie korzystania. Należy używać rękawic kuchennych.
- W trakcie gotowania lub smażenia należy zdjąć pokrywę z garnka!
- Nie należy używać sztućców do gotowania ani smażenia.

⚠ Zapobieganie szkodom rzeczowym!
- Podczas gotowania lub smażenia należy trzymać plastikową obudowę uchwytu jak najdalej od ścianki garnka. Plastikowy uchwyt może się stopić.

Zastosowanie (rys. B)
Poszczególne elementy artykułu włożone są jeden w drugi. Aby wyjąć zawartość z garnka, należy postępować zgodnie z poniższymi instrukcjami:
1. Wysunąć izolację (5a) uchwytu aż do oporu.
2. Ścisnąć uchwyt po bokach (5b).
3. Odwrócić uchwyt w sposób przedstawiony na rys. B. i ponownie wsunąć izolację na uchwyt.
4. Wyjąć zawartość.

Garnek
- Aby odcedzić wodę z garnka, należy użyć pokrywy (1) jako sitka.

Wskazówka: Do rozlewania gorących cieczy należy stosować rękawice kuchenne. W przypadku nieostrożnego stosowania może dojść do zmoczenia i nagrzania rękawic.

- Aby zamknąć artykuł za pomocą pokrywy, należy złapać za uchwyt przy garnku.

Wskazówka: Nie stosować ostrych przedmiotów na powierzchni garnka (5), nie skrobać ani nie ciąć na powierzchni.

Sztućce
Po zakończeniu korzystania sztućce należy włożyć jeden w drugi. Nóż musi znajdować się pomiędzy łyżką a widelcem.

Zamykanie garnka
1. Pozwolić garnkowi ostygnąć, umieścić w nim talerze, kubki (z boku), a także sztućce i założyć pokrywkę.

Wskazówka: Podczas zamykania artykułu należy upewnić się, aby wybrzuszenie przy pokrywie wskazywało w kierunku uchwytu.

2. Wysunąć izolację (5a) uchwytu aż do oporu.
3. Ścisnąć uchwyt po bokach (5b).
4. Odwrócić uchwyt w kierunku pokrywy i ponownie wsunąć izolację na uchwyt.
5. Aby zamknąć artykuł, należy umieścić izolację uchwytu na środku pokrywy.

Przechowywanie, czyszczenie
Przed pierwszym użyciem należy dokładnie wyczyścić artykuł. Podczas nieużywania należy zawsze przechowywać produkt w suchym i czystym miejscu, w temperaturze pokojowej. Czyścić wyłącznie wodą i łagodnym środkiem czystości, a następnie wytrzeć do sucha ściereczką. Do czyszczenia artykułu należy stosować tylko miękkie gąbki itp. W przeciwnym wypadku może dojść do uszkodzenia powierzchni.
WAŻNE! Nie czyścić przy użyciu ostrych środków czyszczących.

Uwagi odnośnie recyklingu
Artykuł i materiały opakowaniowe należy usunąć zgodnie z aktualnie obowiązującymi miejscowymi przepisami. Materiały opakowaniowe (np. worki foliowe) należy przechowywać w miejscu niedostępnym dla dzieci.
Szczegółowe informacje na temat sposobów usuwania zużytego artykułu można uzyskać u władz gminnych i miejskich. Artykuł oraz opakowanie należy usunąć w sposób przyjazny dla środowiska.

Kod recyklingu służy do oznaczenia różnych materiałów nadających się do ponownego przetworzenia (recyklingu). Kod taki składa się z symbolu recyklingu odzwierciedlającego obieg materiałów do ponownego przetworzenia, a także z numeru, który jest oznaczeniem materiału.

Wskazówki dotyczące gwarancji i obsługi serwisowej
Artykuł został wyprodukowany z najwyższą starannością i pod stałą kontrolą. DELTA-SPORT HANDELSKONTOR GmbH przyznaje klientowi końcowemu na niniejszy artykuł trzy lata gwarancji od daty zakupu (okres gwarancyjny) z zastrzeżeniem poniższych postanowień. Gwarancja dotyczy wyłącznie wad materiałowych i wad wykonania. Gwarancja nie obejmuje części, które podlegają normalnemu zużyciu i z tego względu należy je traktować jako części zużywalne (np. baterie) i nie obejmuje części kruchych, np. przełączników, akumulatorów ani części wykonanych ze szkła.
Wyklucza się roszczenia z tytułu niniejszej gwarancji w przypadku użycia artykułu w sposób niewłaściwy lub sprzeczny z jego przeznaczeniem lub w sposób wykraczający poza przewidziane przeznaczenie lub poza przewidziany zakres użytkowania lub jeśli wytyczne zawarte w instrukcji obsługi nie były przestrzegane, chyba że klient końcowy udowodni istnienie wady materiałowej lub wady wykonania, która nie wynika z podanych wyżej przyczyn.
Roszczenia z tytułu gwarancji można zgłaszać wyłącznie w okresie gwarancyjnym za okazaniem oryginalnego dowodu zakupu. Prosimy zatem zachować oryginalny dowód zakupu!
W przypadku jakichkolwiek reklamacji prosimy skontaktować się z nami najpierw za pośrednictwem podanej poniżej infolinii serwisowej lub drogą e-mailową. W przypadku objętym gwarancją artykuł zostanie – według naszego uznania – bezpłatnie naprawiony, wymieniony lub nastąpi zwrot ceny zakupu. Z gwarancji nie wynikają żadne inne prawa. Niniejsza gwarancja nie ogranicza Państwa ustawowych praw, w szczególności roszczeń gwarancyjnych wobec danego sprzedawcy.

W przypadku wymiany części lub całego artykułu okres gwarancji przedłuża się o trzy lata zgodnie z art. 581 § 1 kodeksu cywilnego. Po upływięciu czasu gwarancji powstałe naprawy są płatne.
IAN: 428720_2207

PL Serwis Polska
Tel.: 22 397 4996
E-Mail: deltasport@lidl.pl

Srdečně blahopřejeme!
Svým nákupem jste se rozhodli pro kvalitní výrobek. Před prvním použitím se prosím seznamte s tímto výrobkem.
Pozorně si přečtete následující návod k použití.
Používejte tento výrobek pouze tak, jak je popsáno, a pro uvedené účely. Uschovejte si tento návod k použití pro budoucí použití. Pokud výrobek předáte třetí osobě, předejte jí i veškerou dokumentaci.

Rozsah dodávky (obr. A)
1 x poklice (1)
2 x souprava příborů, 3dílná (2)
2 x pohárek (3)
2 x talíř (4)
1 x hrnec s držadlem (5)
1 x návod k použití

Technická data
Celková váha: cca 600 g
Užitečný obsah hrnce: caa 1,6 l
Užitečný objem hrnku: cca 225 ml
Datum výroby (měsíc/rok): 11/2022

Použití ke stanovenému účelu
Výrobek je pro kempování pro privátní potřebu a nikoli pro podnikatelské použití. Hrnec je vhodný pro všechny běžné typy sporáků včetně indukce a plynové vařiče.
Důležité upozornění: Výrobek není vhodný do myčky na nádobí! Výrobek není určen do pečicí trouby. Výrobek není určen do pečicí trouby. Výrobek je odolný vůči teplotám do 100 °C.

100°C 212°F

⚠ Bezpečnostní pokyny
Důležité upozornění: Pečlivě přečtěte tento návod k použití a bezpodmínečně ho uschovejte!

⚠ Ohrožení života!
- Nikdy nenechávejte děti bez dohledu s obalovým materiálem. Existuje nebezpečí udušení.

⚠ Nebezpečí úrazu!
- Výrobek není odolný proti rozbití. Výrobek nepoužívejte, pokud je poškozený.
- Ověřte před každým použitím, zda výrobek není poškozen nebo opotřeben. Výrobek smí být používán pouze v bezvadném stavu!
- Při sestavování a skládání výrobku dávejte pozor zejména na své prsty. Existuje nebezpečí úrazu přiskřípnutím.
- Výrobek může být při používání velmi horký. Používejte chňapky.
- Při vaření nebo pečení používejte hrnec bez poklice!
- Příbor nepoužívejte k vaření nebo pečení.

⚠ Zamezení věcným škodám!
- Při vaření nebo smažení držte plastový kryt rukojeti co nejdále od stěny hrnce. Plastová rukojeť se může tavit.

Používání (obr. B)
Výrobek je dodáván složený do sebe. K vyjmutí obsahu hrnce postupujte následovně:
1. Vytáhněte zakrytí (5a) držadla až k zarážce.
2. Stiskněte držadlo k sobě po stranách (5b).
3. Držadlo překlopte tak, jak ukazuje obr. B a posuňte zakrytí opět na držadlo.
4. Odeberte obsah.

Hrnec
- Použijte poklici (1) jako síto k vylití vody z hrnce.

Upozornění: K rozlévání horkých kapalin používejte chňapky. Při neopatrném použití může dojít k promočení a zahřátí rukavic!
- Použijte držadlo na hrnci k uzavření výrobku pomocí poklice.

Upozornění: Na povrchu hrnce (5) nepoužívejte žádné ostré předměty, povrch neškrábejte a nic na něm nekrájejte.

Příbor
Při nepoužívání zastrčte příbor do sebe. Nůž se přitom musí nacházet mezi lžící a vidličkou.

Uzavření hrnce
1. Nechte hrnec vychladnout, vložte do něj talíře, šálky (na stranu) a příbory a hrnec přiklopte pokličkou.

Upozornění: Při uzavírání výrobku dbejte na to, aby vyboulení na poklici ukazovalo k držadlu.

2. Vytáhněte zakrytí (5a) držadla až k zarážce.
3. Stiskněte držadlo k sobě po stranách (5b).
4. Držadlo překlopte směrem k poklici a posuňte zakrytí opět na držadlo.
5. K uzavření výrobku nasměrujte kryt držadla na střed poklice.

Uskladnění, čištění
Výrobek je nutné před prvním upotřebením důkladně očistit! Pokud výrobek nepoužíváte, skladujte jej vždy suchý a čistý při pokojové teplotě.
Čistěte pouze vodou a mírnými čisticími prostředky a potom vytírejte do sucha čisticím hadříkem. K čištění používejte pouze měkké houby nebo podobně. Jinak mohou na povrchu vzniknout škody.
DŮLEŽITÉ! K čištění nikdy nepoužívejte agresivní čisticí prostředky.

Pokyny k likvidaci
Výrobek a obalové materiály likvidujte podle aktuálních místních předpisů. Uchovávejte obalové materiály (jako např. fóliové sáčky) nedostupné pro děti. O možnostech likvidace vysloužilého výrobku se informujte u Vaší obecní nebo městské správy. Výrobek a obaly likvidujte ekologicky.
Recyklační kód slouží ke značení různých materiálů pro proces opětovného zhodnocení (recyklace). Kód sestává ze symbolu recyklace, který má odrážet proces zhodnocení, a čísla, které označuje materiál.

Pokyny k záruce a průběhu služby
Výrobek byl vyroben s velkou péčí a za stálé kontroly. DELTA-SPORT HANDELSKONTOR GmbH poskytuje koncovým privátním zákazníkům na tento výrobek tři roky záruky od data nákupu (záruční lhůta) podle následující ustanovení. Záruka se týká pouze vad materiálu a závad ve zpracování. Záruka se nevztahuje na díly, které podléhají normálnímu opotřebení, a proto je nutné na ně pohlížet jako na rychle opotřebitelné díly (např. baterie), a na křehké díly, např. vypínače, akumulátory nebo díly vyrobené ze skla.
Nároky z této záruky jsou vyloučeny, pokud výrobek byl používán neodborně nebo nedovoleným způsobem nebo nikoli v rámci stanoveného účelu určení nebo předpokládaného rozsahu používání nebo nebyla dodržena zadání v návodu k obsluze, ledaže by koncový zákazník prokázal, že existuje vada materiálu nebo došlo k chybě ve zpracování, které nevyplývají z některé výše uvedených okolností.
Nároky ze záruky lze uplatnit pouze v rámci záruční lhůty po předložení originálního pokladního dokladu. Proto si prosím uschovejte originál pokladního dokladu. Doba záruky se neprodlužuje případnými opravami na základě záruky, zákonné záruky nebo kulance. Totéž platí také pro vyměněné a opravené díly.
Při reklamacích se prosím obracejte na níže uvedenou horkou linku servisu nebo se s námi spojte e-mailem. Pokud se vyskytne případ reklamace, výrobek Vám – dle naší volby – bezplatně opravíme, vyměníme nebo Vám vrátíme kupní cenu. Další práva ze záruky nevznikají.
Vaše zákonná práva, zejména nároky na zajištění záruky vůči konkrétnímu prodejci, nejsou touto zárukou omezena.
IAN: 428720_2207

CZ Servis Česko
Tel.: 800 143 873
E-Mail: deltasport@lidl.cz

Blahoželáme!
Svojím nákupom ste sa rozhodli pre kvalitný výrobok. Pred prvým použitím sa s výrobkom dôkladne oboznámte.
Pozorne si prečítajte tento návod na používanie.
Výrobok používajte len uvedeným spôsobom a na uvedený účel. Tento návod na používanie si dobre uschovajte. Pri odovzdávaní výrobku tretej osobe odovzdajte s výrobkom aj všetky podklady.

Obsah balenia (obr. A)
1 x veko (1)
2 x sada príborov, 3-dielna (2)
2 x pohár (3)
2 x tanier (4)
1 x hrniec s rukoväťou (5)
1 x návod na používanie

Technické údaje
Celková hmotnosť: cca 600 g
Úžitková kapacita hrniec: cca 1,6 l
Úžitková kapacita pohára: cca 225 ml
Dátum výroby (mesiac/rok): 11/2022

Používanie podľa určenia
Výrobok je určený pre kempovanie pre súkromné používanie a nie pre komerčné účely. Hrniec je vhodný pre všetky bežné typy šporákov vrátane indukčných ako aj plynových varičov.
Dôležité: Výrobok nie je vhodný do umývačky riadu! Výrobok nie je vhodný do rúry. Výrobok nie je vhodný do rúry. Výrobok je odolný do teploty 100 °C.

100°C 212°F

⚠ Bezpečnostné pokyny
Dôležité: Tento návod na používanie si pozorne prečítajte a bezpodmienečne ho uschovajte!

⚠ Nebezpečenstvo života!
- Nikdy nenechávajte deti hrať sa bez dozoru s obalovým materiálom. Hrozí nebezpečenstvo udusenia!

⚠ Nebezpečenstvo poranenia!
- Výrobok nie je nerozbitný. Výrobok nepoužívajte, keď je poškodený.
- Pred každým použitím výrobku skontrolujte, či nie je poškodený alebo opotrebovaný. Výrobok sa môže používať len v bezchybnom stave.
- Pri zasúvaní výrobku do seba dávajte pozor hlavne na svoje prsty. Hrozí nebezpečenstvo poranenia následkom pomliaždenia.
- Výrobok sa môže pri používaní veľmi ohriať. Používajte rukavice na hrnce.
- Hrniec používajte pri varení alebo pečení bez veka!
- Príbor nepoužívajte na varenie alebo pečenie.

⚠ Zabránenie vecným škodám!
- Plastový poťah rukoväte udržiavajte pri varení alebo vyprážaní čo najďalej od steny hrnca. Plastová rukoväť sa môže roztaviť.

Použitie (obr. B)
Výrobok sa dodáva zasunutý do seba. Pre vybratie obsahu z hrnca postupujte nasledovne:
1. Izoláciu (5a) rukoväte vysuňte až po doraz.
2. Rukoväť po bokoch (5b) stlačte.
3. Rukoväť sklopte podľa obr. B a izoláciu znovu posuňte na rukoväť.
4. Vyberte obsah.

Hrniec
- Veko (1) používajte ako sitko pre vypustenie vody z hrnca.

Upozornenie: Na vylievanie horúcich tekutín používajte rukavice na hrnce. Pri nepozornom používaní sa môžu rukavice namočiť a veľmi ohriať!
- Použite rukoväť na hrnce na zatvorenie výrobku pomocou veka.

Upozornenie: Na povrchu hrnca (5) nepoužívajte ostré predmety a na povrchu neškriabte ani nekrájajte.

Príbor
Ak príbor nepoužívate, zasuňte ho do seba. Nôž sa pritom musí nachádzať medzi lyžicou a vidličkou.

Zatvorenie hrnca
1. Hrniec nechajte vychladnúť, do hrnca vložte taniere, poháre (bokom) a príbor a hrniec zakryte pokrievkou.

Upozornenie: Pri zatváraní výrobku dbajte na to, aby zárez na veku smeroval k rukoväti.

2. Izoláciu (5a) rukoväte vysuňte až po doraz.
3. Rukoväť po bokoch (5b) stlačte.
4. Rukoväť sklopte smerom k veku a izoláciu znovu posuňte na rukoväť.
5. Pre uzatvorenie výrobku umiestnite izoláciu rukoväte centricky ku stredu veka.

Skladovanie, čistenie
Výrobok musíte pred prvým použitím dôkladne vyčistiť. Pri nepoužívaní skladujte výrobok vždy suchý a čistý pri izbovej teplote.
Čistite len vodou a jemnými čistiacimi prostriedkami a následne utrite handrou do sucha. Na čistenie používajte len mäkké hubky alebo niečo podobné. Inak by na povrchu mohlo dôjsť k poškodeniam.
DÔLEŽITÉ! Výrobok nikdy nečistite ostrými čistiacimi prostriedkami.

Pokyny k likvidácii
Výrobok a obalový materiál zlikvidujte podľa aktuálnych miestnych predpisov. Obalový materiál (ako napr. fóliové vrecká) uschovajte mimo dosahu detí. Ďalšie informácie o možnostiach likvidácie zastaraného ýrobku dostanete na svojej obecnej alebo mestskej správe. Výrobok a obal zlikvidujte ekologicky.
Recyklačný kód slúži na označenie rôznych materiálov za účelom vrátenia do kolobehu opätovného používania (recyklácia). Kód pozostáva z recyklačného symbolu pre zobrazenie kolobehu opätovného používania a čísla, ktoré označuje materiál.

Pokyny k záruke a priebehu servisu
Výrobok bol vyrobený veľmi starostlivo a pod stálou kontrolou. Na tento výrobok poskytuje DELTA-SPORT HANDELSKONTOR GmbH súkromným koncovým užívateľom trojročnú záruku odo dňa kúpy (záručná lehota) po splnení nasledovných podmienok.
Záruka platí len na chyby materiálu a spracovania. Záruka sa netýka dielov, ktoré podliehajú bežnému opotrebeniu a preto ich možno považovať za opotrebiteľné diely (napr. batérie), ako aj krehkých dielov, napr. vypínače, akumulátory alebo diely, ktoré sú vyrobené zo skla.
Nároky z tejto záruky zanikajú, keď sa výrobok používal neodborne alebo nesprávne, mimo určenia na používanie alebo určeného rozsahu používania alebo neboli dodržané pokyny návodu na obsluhu, s výnimkou, že koncový užívateľ preukáže, že ide o chybu materiálu alebo spracovania, ktorá nebola spôsobená niektorou z hore uvedených okolností.
Záruku je možné uplatniť len počas záručnej lehoty po predložení originálu pokladničného dokladu. Originál pokladničného dokladu preto prosím uschovajte. Záručná doba sa kvôli prípadným záručným opravám, zákonnej záruke alebo ako obchodné gesto nepredlžuje. Platí to aj pre vymenené a opravené diely.
Pri reklamáciách sa prosím najskôr obráťte na dole uvedenú Service-Hotline alebo sa s nami spojte prostredníctvom e-mailu. Ak sa jedná o záručný prípad, výrobok – podľa našej voľby – bezplatne opravíme, vymeníme alebo vrátime kúpnu cenu. Ďalšie práva zo záruky nevyplývajú.
Vaše zákonné práva, hlavne nároky na záručné plnenie voči príslušnému predajcovi, nie sú touto zárukou obmedzené.
IAN: 428720_2207

SK Servis Slovensko
Tel.: 0850 232001
E-Mail: deltasport@lidl.sk

¡Enhorabuena!
Con su compra se ha decidido por un artículo de gran calidad. Familiarícese con el artículo antes de usarlo por primera vez.
Para ello, lea detenidamente las siguientes instrucciones de uso.
Use el artículo solo de la forma descrita y para los campos de aplicación indicados. Conserve estas instrucciones de uso a buen recaudo. Entregue todos los documentos en caso de traspasar el artículo a terceros.

Contenido de suministro (fig. A)
1 tapa (1)
2 set de cubiertos, 3 piezas (2)
2 vaso (3)
2 plato (4)
1 cazuela con asa (5)
1 instrucciones de uso

Datos técnicos
Peso total: aprox. 600 g
Volumen útil de la cazuela: aprox. 1,6 l
Volumen útil de los vasos: aprox. 225 ml
Fecha de fabricación (mes/año): 11/2022

Uso conforme al fin previsto
El artículo ha sido diseñado únicamente para el uso privado en campings, no siendo apto para el uso comercial. La cazuela es apta para todo tipo de hornillas convencionales, incl. de inducción y de gas.
Importante: ¡El artículo no es apto para el lavavajillas! El artículo no es apto para horno. El artículo no es apto para horno. El artículo es resistente a una temperatura de hasta 100 °C.

100°C 212°F

⚠ Instrucciones de seguridad
Importante: ¡Lea estas instrucciones de uso atentamente y guárdelas bien!

⚠ ¡Peligro de muerte!
- No deje a los niños en ningún momento sin vigilancia con el material de embalaje. ¡Existe peligro de asfixia!

⚠ ¡Peligro de lesiones!
- El artículo no es resistente a la rotura. No lo emplee si está dañado.
- Compruebe si el artículo presenta desperfectos o signos de desgaste antes de cada uso. ¡El artículo debe emplearse únicamente si se encuentra en perfecto estado!
- Tenga especial cuidado con los dedos al insertar las partes del artículo unas dentro de otras. Existe peligro de lesiones por aplastamiento.
- El artículo puede calentarse mucho durante el uso. Use manoplas de cocina.
- ¡Use la cazuela para cocinar y freír sin tapa!
- No use los cubiertos para cocinar o freír.

⚠ ¡Evite daños materiales!
- Al cocinar o freír, mantenga el revestimiento de plástico del asa lo más lejos posible de la pared de la olla. El asa de plástico puede fundirse.

Uso (fig. B)
El artículo se suministra con sus partes insertadas unas dentro de otras. Para sacar el contenido de la cazuela proceda como sigue:
1. Extraiga el aislamiento (5a) del asa hasta el tope.
2. Apriete el asa (5b) en los laterales.
3. Pliegue el asa como se muestra en la fig. B y vuelva a deslizar el aislamiento sobre el asa.
4. Extraiga el contenido.

Cazuela
- Use la tapa (1) como colador para verter el agua de la cazuela.

Nota: Utilice manoplas de horno para verter líquidos calientes. Si no se procede con precaución, es posible que las manoplas se mojen y se calienten.
- Use el asa de la cazuela para cerrar el artículo con ayuda de la tapa.

Nota: No use objetos afilados sobre la superficie de la cazuela (5) ni arañe ni corte sobre la superficie.

Cubiertos
Inserte los cubiertos unos dentro de otros si no se están empleando. El cuchillo debe encontrarse entre la cuchara y el tenedor.

Cierre de la cazuela
1. Deje que la olla se enfríe, coloque los platos, los vasos (lateralmente) y los cubiertos en el interior y coloque la tapa encima de la olla.

Nota: Al cerrar el artículo tenga cuidado de que el abombamiento de la tapa señale al asa.

2. Extraiga el aislamiento (5a) del asa hasta el tope.
3. Apriete el asa (5b) en los laterales.
4. Pliegue el asa en dirección a la tapa y vuelva a deslizar el aislamiento sobre el asa.
5. Coloque el aislamiento del asa en el centro de la tapa para cerrar el artículo.

Almacenamiento, limpieza
El artículo debe limpiarse a fondo antes del primer uso. Si no va a utilizarlo, almacene siempre el artículo seco y limpio y a temperatura ambiente.
Limpiar sólo con agua y detergentes suaves y a continuación secar con un paño de limpieza.
Para limpiarlo emplee únicamente esponjas suaves o similares. De lo contrario podrían producirse daños en la superficie.
¡IMPORTANTE! No lo limpie con productos de limpieza agresivos.

Indicaciones para la eliminación
Elimine el artículo y los materiales de embalaje conforme a la correspondiente normativa local vigente. Guarde el material de embalaje (como; p. ej.; las bolsas de plástico) fuera del alcance de los niños. En su administración local o municipal podrá obtener más información sobre la eliminación del artículo usado. Elimine el artículo y el embalaje de forma respetuosa con el medio ambiente.
El código de reciclaje se emplea para señalizar los diferentes materiales para su retorno al ciclo de reciclaje. El código se compone de un símbolo de reciclaje para el ciclo de aprovechamiento y un número que señaliza el material.

Indicaciones relativas a la garantía y la gestión de servicios
El artículo ha sido fabricado con gran esmero y sometido a controles constantes. Para el mismo, DELTA-SPORT HANDELSKONTOR GmbH ofrece a los clientes finales particulares una garantía de tres años a contar desde la fecha de compra (periodo de garantía) con arreglo a las condiciones que se exponen a continuación.
La garantía tiene validez únicamente para fallos del material y fabricación. La garantía no cubre las piezas sometidas a un desgaste normal, las cuales se consideran piezas de desgaste (p. ej., pilas) así como tampoco piezas frágiles como, p. ej., interruptores, baterías o piezas fabricadas en vidrio o cristal.
Se excluyen derechos derivados de esta garantía, si se ha realizado un uso incorrecto o abusivo del artículo o que no se encuentre dentro del marco del uso o ámbito de uso previstos o si no se ha observado lo recogido en el manual de instrucciones, a no ser que el cliente final demuestre que existen fallos del material o fabricación no derivados de una de las circunstancias expuestas anteriormente.
Las demandas derivadas de la garantía sólo podrán presentarse dentro del periodo de garantía exhibiendo el comprobante de compra original. Le rogamos, por ello, que conserve el comprobante de compra original. El periodo de garantía no se verá prolongado por ningún tipo de reparación realizada con motivo de la garantía, la garantía legal o como gesto de buena voluntad. Esto se aplica también a las piezas sustituidas o reparadas.
Por favor, dirija sus quejas primero a la línea telefónica del servicio de atención al cliente que se indica a continuación o póngase en contacto con nosotros por correo electrónico. Si el caso está cubierto por la garantía, a nuestra elección, repararemos o cambiaremos gratuitamente el artículo o le restituiremos el precio de compra del mismo. De la garantía no se derivan otros derechos.
Esta garantía no limitará sus derechos legales, especialmente los derechos de garantía frente al vendedor correspondiente.
IAN: 428720_2207

ES Servicio España
Tel.: 900 984 989
E-Mail: deltasport@lidl.es

Hjertelig tillykke!
Du har valgt at købe et kvalitetsprodukt. Lær produktet at kende, inden du bruger det første gang.
Det gør du ved at læse nedenstående brugervejledning omhyggeligt.
Brug kun produktet som beskrevet og til de angivne anvendelsesområder. Opbevar denne brugervejledning et sikkert sted. Udlever også alle dokumenter, hvis produktet videregives til en tredjepart.

Leveringsomfang (fig. A)
1 x låg (1)
2 x bestiksæt, 3 dele (2)
2 x krus (3)
2 x tallerken (4)
1 x gryde med håndtag (5)
1 x brugervejledning

Tekniske data
Vægt: ca. 600 g
Brugsvolumen gryde: ca. 1,6 l
Brugsvolumen krus: ca. 225 ml
Fremstillingsdato (måned/år): 11/2022

Bestemmelsesmæssig brug
Denne artikel er kun beregnet til privat campingbrug og ikke til erhvervsmæssig brug. Gryden er egnet til alle almindelige typer komfurer inkl. induktion og gasblus.
Vigtigt: Artiklen bør ikke rengøres i opvaskemaskinen! Artiklen er ikke egnet til brug i ovnen. Artiklen er temperaturbestandig op til 100 °C.

100°C 212°F

⚠ Sikkerhedsanvisninger
Vigtigt: Læs denne brugervejledning omhyggeligt, og opbevar den til senere brug!

⚠ Livsfare!
- Lad aldrig børn være alene med emballagematerialet. Der er kvælningsfare!

⚠ Fare for kvæstelser!
- Artiklen er ikke brudsikker. Anvend ikke artiklen, hvis den er beskadiget.
- Kontroller artiklen for skader og slitage inden hver brug. Artiklen må kun anvendes i fejlfri stand!
- Pas ekstra godt på dine fingre, når du stabler artiklens dele. Der er fare for kvæstelser.
- Artiklen kan blive meget varm ved brug. Anvend grydehandsker.
- Brug gryden uden låg, når du koger eller steger maden!
- Brug ikke bestikket til madlavning.

⚠ Undgå tingsskader!
- Sørg for at holde håndtagets plastickappe så langt væk fra grydens væg som muligt under madlavningen. Plastichåndtaget kan smelte.

Brug (fig. B)
Ved levering er alle artiklens dele stablet i hinanden. Gå frem som følger, når du skal tage indholdet ud af gryden:
1. Skub håndtagets isolering (5a) ud til anslaget.
2. Tryk håndtaget sammen i siderne (5b).
3. Klap håndtaget ned som vist i fig. B, og skub igen isoleringen op på håndtaget.
4. Fjern indholdet.

Gryde
- Brug låget (1) som, når du skal hælde vand ud af gryden.

Bemærk: Brug grydehandsker, når du skal hælde varme væsker ud. Hvis du ikke er forsigtig, kan grydehandskerne blive våde og varme!
- Brug grydens håndtag til at lukke artiklen ved hjælp af låget.

Bemærk: Brug ikke skarpe genstande på overfladen af gryden (5), og krads eller skær ikke på overfladen.

Bestik
Stik bestikket ind i hinanden, når det ikke bruges. Kniven skal ligge mellem skeen og gaflen.

Lukning af gryden
1. Lad gryden køle af, læg tallerkenerne, krusene (på siden) og bestikket ned i gryden, og sæt låget på gryden.

Bemærk: Sørg for, at lågets øre peger op mod håndtaget ved lukning af artiklen.

2. Skub håndtagets isolering (5a) ud til anslaget.
3. Tryk håndtaget sammen i siderne (5b).
4. Klap håndtaget ned mod låget, og skub igen isoleringen op på håndtaget.
5. Placer håndtagets isolering midt på låget for at lukke artiklen.

Opbevaring, rengøring
Artiklen skal rengøres grundigt, før den tages i brug første gang. Opbevar altid artiklen tør og ren ved stuetemperatur, når den ikke er i brug. Rengør kun med vand og mildt rengøringsmiddel, og tør efter med et viskestykke. Anvend kun bløde svampe eller lignende til rengøring. Ellers kan overfladen blive beskadiget.
VIGTIGT! Må aldrig rengøres med skrappe rengøringsmidler.

Henvisninger vedr. bortskaffelse
Bortskaf artiklen og emballagematerialerne i henhold til aktuelle, lokale forskrifter. Opbevar emballagematerialer (som f.eks. folieposer) utilgængeligt for børn. Yderligere informationer om bortskaffelse af den udtjente artikel kan indhentes hos kommunen. Bortskaf artiklen og emballagen på en miljøvenlig måde.
Genbrugskoden tjener til identifikation af forskellige materialer med hensyn til tilbageførsel til genanvendelseskredsløbet (recycling). Koden består af et genbrugssymbol, som afspejler genanvendelseskredsløbet, og et tal, der identificerer materialet.

Oplysninger om garanti og servicehåndtering
Varen er fremstillet med største omhu og under løbende kontrol. DELTA-SPORT HANDELSKONTOR GmbH yder private slutkunder tre års garanti på varen fra købsdato (Garantifrist) i henhold til følgende bestemmelser. Garantien gælder kun for materiale- og fremstillingsfejl. Garantien omfatter ikke dele, der er udsat for normal slid og derfor skal betragtes som sliddele (f.eks. batterier) og ikke skrøbelige dele, f.eks. kontakter, genopladelige batterier eller dele, der er fremstillet af glas.
Garantien kan ikke gøres gældende, hvis varen er blevet anvendt ukorrekt eller uagtsomt eller til andre formål end det tilsigtede eller i et tilsigtede omfang. Garantien bortfalder ligeledes ved manglende overholdelse af anvisningerne i betjeningsvejledningen. Kunden skal kunne påvise, at der er tale om materiale- eller fremstillingsfejl og ikke fejl som følge af ovenstående omstændigheder.
Garantien kan kun gøres gældende i garantiperioden mod fremvisning af original kvittering. Gem derfor den originale kvittering Garantiperioden forlænges ikke i tilfælde af reparation i henhold til garantien, den lovpligtige garanti eller pr. kulance. Dette gælder også for udskiftede og reparerede dele.
I tilfælde af klager er det muligt at kontakte nedenstående servicelinje eller kontakte os pr. e-mail. Ved garantisager vil vi efter eget skøn reparere varen uden beregning, ombytte varen eller refundere købsprisen. Der er ingen yderligere rettigheder under garantien.
Dine lovmæssige rettigheder, herunder navnlig garantikrav over for sælger, indskrænkes ikke som følge af denne garanti.
IAN: 428720_2207

DK Service Danmark
Tel.: 32 710005
E-Mail: deltasport@lidl.dk

Congratulazioni!
Avete acquistato un articolo di alta qualità. Consigliamo di familiarizzare con l'articolo prima di cominciare ad utilizzarlo.
Leggere attentamente le seguenti istruzioni d'uso.
Utilizzare l'articolo solo nel modo descritto e per gli ambiti di applicazione indicati. Conservare accuratamente queste istruzioni d'uso. In caso di trasferimento dell'articolo a terzi, consegnare tutti i documenti insieme all'articolo.

Contenuto della confezione (imm. A)
1 x coperchio (1)
2 x set di posate, in 3 pezzi (2)
2 x tazza (3)
2 x piatto (4)
1 x pentola con maniglia (5)
1 x istruzioni d'uso

Dati tecnici
Peso complessivo: circa 600 g
Volume utile della pentola: circa 1,6 l
Volume utile tazza: ca. 225 ml
Data di produzione (mese/anno): 11/2022

Utilizzo conforme
Questo articolo è destinato al settore del campeggio per l'utilizzo privato, e non all'utilizzo commerciale. La pentola è adatta a tutti i comuni tipi di fornelli, compresi quelli ad induzione e a gas.
Importante: L'articolo non va messo in lavastoviglie! L'articolo non è adatto all'uso nel forno tradizionale. L'articolo non è adatto all'uso nel forno tradizionale. L'articolo resiste a temperature di fino a 100 °C.

100°C 212°F

Indicazioni di sicurezza

Importante: Leggere attentamente queste istruzioni d'uso, che sono assolutamente da conservare!

Pericolo di morte!

- Non lasciare mai i bambini incustoditi con il materiale di imballaggio. Essi corrono il rischio di soffocare!

Pericolo di ferirsi!

- L'articolo non è infrangibile. Non utilizzare l'articolo qualora danneggiato.
- Prima di ciascun utilizzo, verificare che l'articolo non presenti danni o segni di usura. L'articolo può essere utilizzato solo se in perfetto stato!
- Quando si inseriscono l'uno nell'altro i vari pezzi dell'articolo, fare particolare attenzione alle dita. Pericolo di subire ferite da schiacciamento.
- Durante l'utilizzo l'articolo può divenire molto caldo. Utilizzare dei guanti da forno.
- Quando si cucinano o si arrostiscono i cibi, utilizzare la pentola senza coperchio!
- Non utilizzare le posate per cuocere in acqua o arrostire.

Evitare danni agli oggetti!

- Durante la cottura o la frittura, tenere il rivestimento in plastica del manico il più lontano possibile dalla parete della pentola. Il manico di plastica potrebbe fondersi.

Utilizzo (imm. B)

L'articolo viene consegnato con i vari pezzi inseriti uno nell'altro. Per prelevare il contenuto dalla pentola, procedere come segue:

1. Estrarre l'isolamento (5a) della maniglia fino a fine corsa.
2. Comprimere i lati della maniglia (5b).
3. Ribaltare la maniglia, come indicato nell'imm. B, e rimettere l'isolamento sulla maniglia.
4. Prelevare il contenuto.

Pentola

- Utilizzare il coperchio (1) come colino per eliminare l'acqua dalla pentola.

Nota: Per versare liquidi caldi, utilizzare guanti da forno. Se l'articolo viene utilizzato senza la dovuta attenzione, è possibile che i guanti si bagnino e diventino molto caldi!

- Utilizzare la maniglia per la pentola per richiudere l'articolo con il coperchio.

Indicazione: Non utilizzare oggetti taglienti sulla superficie della pentola (5) e non graffiare o tagliare sulla superficie.

Posate

In caso di non utilizzo, inserire le posate una nell'altra. Il coltello deve trovarsi tra il cucchiaio e la forchetta.

Chiudere la pentola

1. Lasciar raffreddare la pentola, inserire piatti, bicchieri (lateralmente) e posate al suo interno e chiuderla con il coperchio.

Indicazione: Quando si richiude l'articolo, assicurarsi che l'incavo sul coperchio sia rivolto verso la maniglia.

2. Estrarre l'isolamento (5a) della maniglia fino a fine corsa.
3. Comprimere i lati della maniglia (5b).
4. Ribaltare la maniglia in direzione del coperchio e rimettere l'isolamento sulla maniglia.
5. Posizionare l'isolamento della maniglia al centro del coperchio per richiudere l'articolo.

Conservazione, pulizia

L'articolo deve essere lavato a fondo prima di essere utilizzato per la prima volta. In caso di mancato utilizzo, riporre l'articolo a temperatura ambiente in un luogo asciutto e pulito. Lavare solo con acqua e con detergenti tenui, e asciugare quindi con un panno. Per la pulizia utilizzare solo spugne morbide o simili. In caso contrario le superfici potrebbero subire dei danni.
IMPORTANTE! Non utilizzare mai detergenti aggressivi.

Smaltimento

Smaltire l'articolo e i materiali della confezione nel rispetto delle attuali normative locali. Conservare i materiali della confezione (come ad es. i sacchetti) in modo che non siano raggiungibili per i bambini. Presso la propria amministrazione comunale o cittadina è possibile ottenere ulteriori informazioni sullo smaltimento dell'articolo alla fine del suo periodo di impiego. Smaltire l'articolo e la confezione nel rispetto dell'ambiente.

Il codice di riciclaggio serve per indicare i diversi materiali per il loro ritorno al ciclo di riutilizzo (recycling). Il codice è composto da un simbolo di riciclaggio per il ciclo di riutilizzo e da un numero che contraddistingue il materiale.

Avvertenze sulla garanzia e sulla gestione dei servizi di assistenza

L'articolo è stato prodotto con la massima cura e sotto un continuo controllo. DELTA-SPORT HANDELSKONTOR GmbH concede ai clienti finali privati, su questo articolo, tre anni di garanzia dalla data di acquisto (termine di garanzia) sulla base delle seguenti disposizioni. La garanzia vale per difetti del materiale o di fabbricazione. Questa garanzia non si estende a componenti del prodotto esposti a normale logorio, che possono pertanto essere considerati come componenti soggetti a usura (esempio capacità della batteria, calcificazione, lampade, pneumatici, filtri, spazzole...). La garanzia non si estende altresì a danni che si verificano su componenti delicati (esempio interruttori, batterie, parti realizzate in vetro, schermi, accessori vari) nonché a danni derivanti dal trasporto o altri incidenti.
Dalla presente garanzia sono escluse le richieste legate a casi di utilizzo non conforme oppure di abuso dell'articolo, oppure di utilizzo avvenuto non nell'ambito delle condizioni previste oppure del campo di impiego previsto, oppure in caso di non osservanza delle direttive riportate nelle istruzioni d'uso, a meno che il cliente non dimostri che sussista un vizio di materiale o di lavorazione che non sia riconducibile ad una delle circostanze riportate sopra.

Le richieste di garanzia possono essere avanzate solo entro il relativo termine, su presentazione dello scontrino originale di acquisto. Si prega quindi di conservare lo scontrino originale. Il termine di garanzia non sarà prolungato a seguito di eventuali riparazioni effettuate sulla base della garanzia, della garanzia obbligatoria prevista per legge oppure di accondiscendenza. Ciò vale anche per le parti sostituite oppure riparate.
In caso di contestazione rivolgersi dapprima alla hotline di assistenza sotto indicata oppure mettersi in contatto con noi via e-mail. Laddove sussista un caso coperto dalla garanzia, l'articolo sarà – a nostra discrezione – da noi riparato gratuitamente, sostituito oppure sarà rimborsato il prezzo di acquisto. Non sussistono ulteriori diritti derivanti dalla garanzia.
I vostri diritti giuridici, in particolare i diritti di garanzia obbligatoria prevista dalla legge nei confronti del relativo venditore, non sono limitati dalla presente garanzia.

IAN: 428720_2207

(IT) Assistenza Italia
Tel.: 800781188
E-Mail: deltasport@lidl.it

Szívből gratulálunk!
Vásárlásával kiváló minőségű terméket választott. Használatba vétele előtt ismerkedjen meg a termékkel.
Figyelmesen olvassa el az alábbi használati útmutatót.
A terméket kizárólag az itt ismertetett módon, a rendeltetésének megfelelően használja. Gondosan őrizze meg a használati útmutatót. A termék továbbadásakor adja át az összes kapcsolódó dokumentumot is.

Csomag tartalma (A ábra)

1 x fedő (1)
2 x evőeszközkészlet, 3 részes (2)
2 x pohár (3)
2 x tányér (4)
1 x nyeles lábas (5)
1 x használati útmutató

Műszaki adatok

Össztömeg: kb. 600 g
Lábas hasznos űrtartalma: kb. 1,6 l
Pohár hasznos űrtartalma: kb. 225 ml

Gyártási dátum (hónap/év): 11/2022

Rendeltetésszerű használat

Ez a kemping célú termék magáncélú felhasználásra alkalmas, üzleti, kereskedelmi célú használatra nem. A lábas használható minden elterjedt tűzhelytípuson, beleértve az indukciós és a gáztűzhelyeket is.
Fontos: a terméket nem szabad a mosogatógépbe tenni! A termék nem helyezhető sütőbe. A termék legfeljebb 100 °C-ig hőálló.

Biztonsági utasítások

Fontos: figyelmesen olvassa el és feltétlenül őrizze meg a használati útmutatót!

Életveszély!

- Soha ne hagyjon felügyelet nélkül gyermeket a csomagolóanyaggal. Légutak külső elzáródása miatti fulladásveszély áll fenn!

Balesetveszély!

- A termék nem törésálló. Ne használja a terméket, ha az sérült.
- Minden használat előtt ellenőrizze a termék épségét, illetve elhasználódását. A terméket csak kifogástalan állapotban szabad használni!
- A termékek egymásba helyezésekor különösen ügyeljen az ujjaira. A becsípődés lehetősége miatt balesetveszély áll fenn.
- A termék használat közben erősen felmelegedhet. Használjon edényfogó kesztyűt.
- Főzésnél, sütésnél ne tegye rá a lábosra a fedőt!
- Az evőeszközöket ne használja a főzéshez, sütéshez.

Előzze meg az anyagi károkat!

- Főzés vagy sütés közben tartsa a fogantyú műanyag burkolatát a lehető legtávolabb az edény falától. A műanyag fogantyú megolvadhat.

Használat (B ábra)

A terméket egymásba rakott állapotban kapja kézhez. A lábasból a következőképpen vegye ki a tartalmát:

1. A nyél szigetelését (5a) tolja ki egészen ütközésig.
2. Nyomja össze a nyelet az oldalánál (5b).
3. Fordítsa át a nyelet a B ábrán látható módon, majd tolja vissza rá a szigetelését.
4. Vegye ki a tartalmát.

Lábas

- Használja a fedőt (1) szűrőként, amikor a vizet kiönti a lábasból.

Megjegyzés: forró folyadékok kiöntésekor használjon edényfogó kesztyűt. Óvatlan használat esetén előfordulhat, hogy a kesztyű nedves és forró lesz!

- A termék fedő segítségével való lezárásához használja a lábas nyelét.

Megjegyzés: ne használjon éles tárgyakat a lábas felületén (5), és ne karcolja, ne vágja meg a felületet.

Evőeszköz

Amikor nem használja, tegye az evőeszközöket egymásba. A késnek kell a kanál és villa közé kerülnie.

A lábas lezárása

1. Hagyja lehűlni az edényt, tegye az edénybe a tányérokat, poharakat (oldalt), valamint az evőeszközöket, és tegye rá a fedőt.

Megjegyzés: a termék lezárásakor figyeljen arra, hogy a fedél domborulata a nyél felé nézzen.

2. A nyél szigetelését (5a) tolja ki egészen ütközésig.
3. Nyomja össze a nyelet az oldalánál (5b).
4. Hajtsa át a nyelet a fedőre, majd tolja vissza a nyélre a szigetelést.
5. A termék lezárásához illessze a nyél szigetelését a fedélen középre.

Tárolás, tisztítás

A terméket első használat előtt alaposan meg kell tisztítani. A terméket mindig száraz, tiszta és szobahőmérsékletű helyen tárolja, ha azt nem használja. Csak vízzel és kímélő tisztítószerekkel tisztítsa, majd törlőkendővel törölje szárazra. A tisztításhoz csak puha szivacsot vagy hasonló tárgyat használjon. Egyébként kárt tehet a felületben.
FONTOS! Ne használjon éles tisztítószereket a tisztításhoz.

Tudnivalók a hulladékkezelésről

A terméket és a csomagolóanyagokat a hatályos helyi előírásoknak megfelelően semmisítse meg. A csomagolóanyagokat (például fóliatasakokat) tartsa távol a gyermekektől. Az elhasználódott termék ártalmatlanításával kapcsolatos további információkat a települési vagy városi önkormányzattól tudhatja meg. A terméket és a csomagolást környezetkímélő módon kell ártalmatlanítani.

Az újrahasznosítási kód az újrafelhasználási ciklusba való visszavezetésre (újrahasznosítás) szánt különböző anyagok azonosítására szolgál. A kód az újrahasznosítási ciklus újrahasznosítási szimbólumából és az anyagot azonosító számból áll.

A garanciával és a szerviz lebonyolításával kapcsolatos útmutató

A termék nagy gondossággal és állandó ellenőrzés mellett készült. A DELTA-SPORT HANDELSKONTOR GmbH privát végső felhasználóknak a vásárlás dátumától számított három év (garancia időtartama) garanciát ad erre a termékre a következő rendelkezések szerint. A garancia csak anyaghibára és feldolgozási hibára érvényes. A garancia nem terjed ki a szokásos elhasználódásnak kitett, ezért kopó alkatrésznek tekintendő alkatrészekre (pl. elemek), valamint a törékeny alkatrészekre sem, például a kapcsolókra, az akkumulátorokra vagy az üvegből készült alkatrészekre.
Kizárásra kerül a garanciaigény, ha a terméket szakszerűtlenül vagy helytelenül, nem rendeltetésszerűen vagy nem az előirányzott felhasználási körben használták, vagy figyelmen kívül hagyták a kezelési útmutató előírásait, kivéve, ha a végső felhasználó bizonyítja, hogy olyan anyag- vagy feldolgozási hiba áll fenn, amely nem a fent említett körülmények valamelyikéből ered. A garanciaigény csak a garancia időtartamán belül, az eredeti pénztári bizonylat bemutatásával érvényesíthető. Ezért kérjük, őrizze meg az eredeti pénztári bizonylatot. A garancia, a törvényes garancia vagy a méltányosság alapján végzett esetleges javítások a garancia időtartamát nem hosszabbítják meg. Ez vonatkozik a kicserélt és javított alkatrészekre is.
Kérjük, hogy reklamáció esetén először az alábbi szervizvonalat hívja, vagy e-mailen keressen minket. Garanciális esetekben a terméket saját döntésünk alapján ingyenesen megjavítjuk, kicseréljük vagy megtérítjük a vételárat. A garanciából további jogok nem következnek.
A jelen garancia nem korlátozza az Ön törvényes jogait, különösen a mindenkori értékesítővel szembeni garanciaigényét.

IAN: 428720_2207

(HU) Szerviz Magyarország
Tel.: 06800 21225
E-Mail: deltasport@lidl.hu

Čestitamo!
Z nakupom ste se odločili za visokokakovosten izdelek. Pred prvo uporabo se seznanite z izdelkom.
V ta namen natančno preberite naslednje navodilo za uporabo.
Izdelek uporabljajte, kot je opisano, in za navedena področja uporabe. To navodilo za uporabo skrbno hranite. Če boste izdelek predali tretjim osebam, zraven priložite vso dokumentacijo.

Obseg dobave (slika A)

1 x pokrov (1)
2 x komplet pribora, 3-delni (2)
2 x lonček (3)
2 x krožnik (4)
1 x lonec z ročajem (5)
1 x navodilo za uporabo

Tehnični podatki

Skupna teža: pribl. 600 g
Uporabna prostornina: pribl. 1,6 l
Uporabna prostornina: pribl. 225 ml

Datum izdelave (mesec/leto): 11/2022

Predvidena uporaba

Ta izdelek lahko uporabljate samo za kampiranje ter v zasebne namene in ne v komercialne namene. Lonec je primeren za vse običajne tipe štedilnikov, vključno za indukcijo ter plinski kuhalnik.
Pomembno: Izdelek ni primeren za pomivanje v pomivalnem stroju! Izdelek ni predviden za uporabo v pečici. Izdelek je odporen na temperaturo do 100 °C.

Varnostni napotki

Pomembno: Pozorno preberite to navodilo za uporabo in ga obvezno shranite!

Smrtno nevarno!

- Otrok nikoli ne puščajte brez nadzora z embalažo. Obstaja nevarnost zadušitve zaradi zunanje zapore!

Nevarnost poškodb!

- Izdelek ni nelomljiv. Izdelka ne uporabljajte, če je poškodovan.
- Pred vsako uporabo preverite, ali je izdelek poškodovan oz. obrabljen. Izdelek lahko uporabljate samo, če je v brezhibnem stanju!
- Pri sestavljanju izdelka posebej pazite na svoje prste. Lahko se priščipnete in se tako poškodujete.
- Izdelek se med uporabo lahko zelo segreje. Uporabljajte kuhinjske rokavice.
- Pri kuhanju ali pečenju uporabljajte lonec brez pokrova!
- Pribora ne uporabljajte za kuhanje ali pečenje.

Preprečevanje materialne škode!

- Pri kuhanju ali cvrtju pazite, da je plastično ohišje ročaja čim dlje od stene posode. Plastični ročaj se lahko stopi.

Uporaba (slika B)

Ob dobavi so deli izdelka zloženi eden v drugega. Če želite vzeti vsebino iz lonca, to storite na naslednji način:

1. Potisnite izolacijo (5a) ročaja ven do omejitve.
2. Ročaj ob straneh (5b) potisnite skupaj.
3. Poklopite ročaj, kot je prikazano na slikah A in B in potisnite izolacijo nazaj na ročaj.
4. Vzemite vsebino ven.

Lonec

- Pokrov (1) uporabite kot cedilo, če želite iz lonca odliti vodo.

Napotek: Za odlivanje vročih tekočin uporabljajte kuhinjske rokavice. Ob nepravilni uporabi se lahko rokavice zmočijo in postanejo izredno vroče!

- Če želite izdelek zapreti s pokrovom, uporabite ročaj na loncu.

Napotek: Na površini lonca (5) ne uporabljajte nobenih ostrih predmetov in ne praskajte ali režite po površini.

Pribor

Ko pribora ne uporabljate, ga zložite skupaj. Nož naj bo pri tem med žlico in vilico.

Zapiranje lonca

1. Počakajte, da se lonec ohladi, vanj postavite krožnike, skodelice (ob strani) in jedilni pribor, nato pa ga pokrijte s pokrovko.

Napotek: Pri zapiranju izdelka pazite, da je izboklina na pokrovu obrnjena proti ročaju.

2. Potisnite izolacijo (5a) ročaja ven do omejitve.
3. Ročaj ob straneh (5b) potisnite skupaj.
4. Poklopite ročaj prti pokrovu in potisnite izolacijo nazaj na ročaj.
5. Namestite izolacijo ročaja na sredino pokrova, da izdelek zaprete.

Shranjevanje, čiščenje

Pred prvo uporabo je treba izdelek temeljito očistiti. Če izdelka ne uporabljate, ga shranite na suho, čisto mesto pri sobni temperaturi. Čistite le z vodo in blagimi čistilnimi sredstvi ter nato do suhega obrišite s krpo za čiščenje. Za čiščenje uporabljajte le mehke gobice ali podobno. Sicer se površina lahko poškoduje.
POMEMBNO! Nikoli ne čistite z ostrimi čistilnimi sredstvi.

Napotki za odlaganje v smeti

Izdelek in embalažni material zavrzite v skladu z veljavnimi lokalnimi predpisi. Embalažni material (kot so npr. vrečke iz folije) hranite izven dosega otrok. Druge informacije o odstranjevanju odsluženega izdelka med odpadke lahko dobite pri svoji občinski ali mestni upravi. Izdelek in embalažo zavrzite okolju prijazno.

Koda za recikliranje je namenjena označevanju različnih materialov za vrnitev v cikel recikliranja. Koda je sestavljena iz simbola recikliranja za cikel recikliranja in številke, ki označuje material.

Napotki za garancijo in izvajanje servisne storitve

Izdelek je bil izdelan z veliko skrbnostjo in pod stalno kontrolo. DELTA-SPORT HANDELSKONTOR GmbH zasebnim končnim kupcem od datuma nakupa (garancijskega obdobja) v skladu z naslednjimi določbami odobri triletno garancijo na to postavko. Garancija velja samo za napake v materialu in obdelavi. Garancija ne velja za dele, ki so podvrženi običajni obrabi in jih je zato treba šteti za obrabljive dele (npr. baterije), in za lomljive dele, kot so npr. stikala, akumulatorji ali deli iz stekla.
Zahtevki iz te garancije so izključeni, če je bil izdelek uporabljen nepravilno ali pretirano ali če ni bil uporabljen v okviru predvidenega namena ali predvidenega obsega uporabe ali če se niso bile upoštevane specifikacije v navodilih za uporabo, razen če končni kupec lahko dokaže, da gre za napako v materialu ali izdelavi, ki ne temelji na eni od zgoraj navedenih okoliščin.
Garancijski zahtevki se lahko uveljavljajo le v garancijskem roku ob predložitvi originalnega računa. Zato originalni račun shranite. Garancijski čas se zaradi morebitnih popravil na podlagi garancije, zakonskega jamstva ali kulance ne podaljša. To velja tudi za zamenjane in popravljene dele.
Pri morebitnih reklamacijah se najprej obrnite na spodaj navedeno servisno številko za nujne primere ali stopite z nami v stik po elektronski pošti. Če obstaja garancijski primer, vam bomo izdelek po naši izbiri brezplačno popravili, zamenjali ali pa vam bomo povrnili kupnino. Druge pravice iz garancije ne obstajajo.
Ta garancija ne omejuje vaših zakonskih pravic, še posebej garancijskih zahtevkov do prodajalca.

IAN: 428720_2207

(SI) Servis Slovenija
Tel.: 080 080917
E-Mail: deltasport@lidl.si

Garancijski list

1. S tem garancijskim listom DELTA-SPORT HANDELSKONTOR GMBH jamčimo, da bo izdelek v garancijskem roku ob normalni in pravilni uporabi brezhibno deloval in se zavezujemo, da bomo ob izpolnjenih spodaj navedenih pogojih odpravili morebitne pomanjkljivosti in okvare zaradi napak v materialu ali izdelavi oziroma po svoji presoji izdelek zamenjali ali vrnili kupnino.
2. Garancija je veljavna na ozemlju Republike Slovenije.
3. Garancijski rok za proizvod je 3 leta od datuma izročitve blaga. Datum izročitve blaga je razviden iz računa.
4. Kupec je dolžan okvaro javiti pooblaščenemu servisu oziroma se informirati o nadaljnjih postopkih na zgoraj navedeni telefonski številki. Svetujemo vam, da pred tem natančno preberete navodila o sestavi in uporabi izdelka.
5. Kupec je dolžan pooblaščenemu servisu predložiti garancijski list in račun, kot potrdilo in dokazilo o nakupu ter dnevu izročitve blaga.
6. V primeru, da proizvod popravlja nepooblaščeni servis ali oseba, kupec ne more uveljavljati zahtevkov iz te garancije.
7. Vzroki za okvaro oziroma nedelovanje izdelka morajo biti lastnosti stvari same in ne vzroki, ki so zunaj proizvajalčeve oziroma prodajalčeve sfere. Kupec ne more uveljavljati zahtevkov iz te garancije, če se ni držal priloženih navodil za sestavo in uporabo izdelka ali če je izdelek kakorkoli spremenjen ali nepravilno vzdrževan.
8. Jamčimo servis in rezervne dele še 3 leta po preteku garancijskega roka.
9. Obrabni deli oz. potrošni material so izvzeti iz garancije.
10. Vsi potrebni podatki za uveljavljanje garancije se nahajajo na dveh ločenih dokumentih (garancijski list, račun).
11. Ta garancija proizvajalca ne izključuje pravic potrošnika, ki izhajajo iz odgovornosti prodajalca za napake na blagu.

Prodajalec: Lidl Slovenija d.o.o. k.d.,
Pod lipami 1, SI-1218 Komenda

Čestitamo!
Ovom kupnjom odlučili ste se za visokokvalitetan proizvod. Upoznajte se s proizvodom prije prve upotrebe.
Stoga pažljivo pročitajte sljedeće upute za uporabu.
Koristite se proizvodom samo na način kako je ovdje opisano i u navedene svrhe. Dobro čuvajte ovo upute za uporabu. Ako proizvod predajete drugim osobama, svakako im predajte i svu dokumentaciju.

Opseg isporuke (sl. A)

1 x poklopac (1)
2 x komplet pribora za jelo, 3-dijelni (2)
2 x čaša (3)
2 x tanjur (4)
1 x lonac s ručkom (5)
1 x upute za upotrebu

Tehnički podaci

Težina: cca 600 g
Iskoristivi volumen lonca: cca 1,6 l
Iskoristivi volumen čaše: cca 225 ml

Datum proizvodnje (mjesec/godina): 11/2022

Namjenska upotreba

Proizvod služi za potrebe kampiranja, a namijenjen je samo privatnoj, a ne komercijalnoj upotrebi. Lonac je prikladan za sve uobičajene vrste štednjaka, uključujući indukcijski štednjak te plinsko kuhalo.
Važno: proizvod nije prikladan za upotrebu u perilici suđa! Proizvod nije namijenjen za upotrebu u pećnici. Proizvod je otporan na temperature do 100 °C.

Sigurnosne napomene

Važno: pažljivo pročitajte ove upute za upotrebu i obavezno ih čuvajte!

Opasnost po život!

- Nikada ne ostavljajte djecu bez nadzora u blizini ambalažnog materijala proizvoda. Postoji opasnost od gušenja!

Opasnost od ozljeda!

- Proizvod nije nelomljiv. Ne upotrebljavajte proizvod ako je oštećen.
- Prije svake upotrebe provjerite je li proizvod oštećen ili istrošen. Proizvod se smije upotrebljavati samo u besprijekornom stanju!
- Pri slaganju proizvoda posebno pazite na prste. Postoji opasnost od ozljeda zbog prignječenja.
- Prilikom upotrebe proizvod može postati vrlo vruć. Upotrebljavajte kuhinjske rukavice.
- Prilikom kuhanja ili pečenja lonac treba biti bez poklopca!
- Pribor za jelo ne upotrebljavajte za kuhanje ili pečenje.

Izbjegavanje materijalne štete!

- Pri kuhanju ili prženju držite plastičnu oblogu drške što dalje od stijenke lonca. Plastična drška može se otopiti.

Upotreba (sl. B)

Proizvod se isporučuje u složenom obliku. Kako biste izvadili sadržaj iz lonca, postupite prema uputama u nastavku:

1. U potpunosti izvucite izolaciju (5a) ručke.
2. Pritisnite ručku s obje strane (5b).
3. Preklopite ručku kako je prikazano na sl. B i izolaciju ponovno vratite na ručku.
4. Izvadite sadržaj.

Lonac

- Upotrijebite poklopac (1) kao cjedilo kako biste iz lonca ocijedili vodu.

Napomena: kada izlijevate vruću tekućinu, upotrijebite kuhinjske rukavice. U slučaju nepažljive upotrebe moguće je da se rukavice smoče i zagriju!

- Upotrijebite ručku na loncu kako biste poklopcem zatvorili proizvod.

Napomena: nemojte upotrebljavati oštre predmete na površini lonca (5) i nemojte grebati niti rezati površinu.

Pribor za jelo

Ako ga ne koristite, složite pribor za jelo jedan u drugi. Pritom nož stavite između žlice i vilice.

Zatvaranje lonca

1. Pustite da se lonac ohladi, stavite tanjure, čašu (sa strane) i pribor za jelo u lonac, a na lonac stavite poklopac.

Napomena: kada zatvarate proizvod, provjerite je li izbočeni element na poklopcu okrenut prema ručki.

2. U potpunosti izvucite izolaciju (5a) ručke.
3. Pritisnite ručku s obje strane (5b).
4. Preklopite ručku u smjeru poklopca i izolaciju ponovno vratite na ručku.
5. Postavite izolaciju ručke u sredinu poklopca kako biste zatvorili proizvod.

Skladištenje, čišćenje

Prije prve upotrebe proizvod temeljito očistite. Kada ne koristite proizvod, čuvajte ga uvijek u suhom i čistom stanju na sobnoj temperaturi. Očistite ga samo vodom i blagim sredstvom za čišćenje te na kraju osušite krpom za čišćenje. Za čišćenje upotrijebite samo mekane spužve ili sl. U suprotnom možete oštetiti površinu proizvoda.
VAŽNO! Proizvod nikad nemojte čistiti oštrim sredstvima za čišćenje.

Uputa za zbrinjavanje

Zbrinite proizvod i ambalažne materijale u skladu s važećim lokalnim propisima. Čuvajte ambalažni materijal (kao što su npr. folijske vrećice) izvan dohvata djece. Za više informacija o zbrinjavanju istrošenog proizvoda obratite se svojoj općinskoj ili gradskoj upravi. Zbrinite proizvod i ambalažu ekološki.

Kod za reciklažu služi za označavanje raznih materijala radi njihova vraćanja u kružni tok za ponovno korištenje (recikliranje). Kod se sastoji od simbola za kružni tok korištenja te broja koji označava materijal.

Napomene vezane za garanciju i usluge servisa

Proizvod je proizveden s velikom pažnjom i pod stalnom kontrolom. Tvrtka DELTA-SPORT HANDELSKONTOR GmbH privatnim krajnjim kupcima na ovaj proizvod daje trogodišnju garanciju od datuma kupovine (garancijsko razdoblje) u skladu s sljedećim odredbama.
Garancija se odnosi samo na greške u materijalu i obradi. Garancija se ne odnosi na dijelove koji su podložni uobičajenom habanju te se stoga moraju smatrati potrošenim dijelovima (npr. baterije), niti na lomljive dijelove, npr. sklopke, aku baterije ili dijelove koji su izrađeni od stakla.
Zahtjevi iz ove garancije su isključeni ako je proizvod korišten nepropisno ili nepravilno ili ako nije korišten u okviru predviđene namjene ili predviđenog opsega uporabe ili ako se nisu poštivale odredbe iz uputa za uporabu, osim ako krajnji kupac može dokazati da se radi o grešci u materijalu ili obradi koji se ne temelji na nekoj od gore spomenutih okolnosti.
Zahtjevi iz garancije mogu se ostvariti samo unutar garancijskog roka uz predočenje izvornog računa. Čuvajte stoga izvorni račun. Garancijski rok se načelno ne produžuje uslijed eventualnih popravaka na temelju garancije, zakonskog jamstva ili kulancije. To se također odnosi i na zamijenjene i popravljene dijelove.
U slučaju bilo kakvih pritužbi, molimo kontaktirajte prvo niže navedeni servisni telefon ili nas kontaktirajte putem e-pošte. Ako se radi o garancijskom slučaju, mi ćemo proizvod - po našem izboru - besplatno popraviti ili zamijeniti ili ćemo vam vratiti kupoprodajnu cijenu. Druga prava na temelju garancije ne postoje.
Ovom garancijom nisu ograničena vaša zakonska prava, posebno jamstveni zahtjevi prema dotičnom prodavatelju.
(1) U slučaju manjeg popravka jamstveni rok se produljuje onoliko koliko je kupac bio lišen uporabe stvari.
(2) Međutim, kad je zbog neispravnosti stvari izvršena njezina zamjena ili njezin bitni popravak, jamstveni rok počinje teći ponovno od zamjene, odnosno od vraćanja popravljene stvari.
(3) Ako je zamijenjen ili bitno popravljen samo neki dio stvari, jamstveni rok počinje teći ponovno samo za taj dio.

IAN: 428720_2207

(HR) Servis Hrvatska
Tel.: 0800 777 999
E-Mail: deltasport@lidl.hr

Felicitări!
Ați ales să achiziționați un produs de calitate superioară. Înainte de prima utilizare, trebuie să vă familiarizați cu produsul dumneavoastră.
Citiți cu atenție următoarele instrucțiuni de utilizare.
Utilizați produsul numai în modul descris și în scopurile de utilizare prevăzute. Păstrați aceste instrucțiuni de utilizare într-un loc sigur. În cazul predării produsului unei alte persoane, transmiteți toată documentația acestuia.

Pachet de livrare (fig. A)

1 x capac (1)
2 x set de tacâmuri, 3 piese (2)
2 x pahar (3)
2 x farfurie (4)
1 x oală cu mâner (5)
1 x instrucțiuni de utilizare

Date tehnice

Greutate totală: aprox. 600 g
Volum util oală: aprox. 1,6 l
Volum util pahar: aprox. 225 ml

Data de fabricație (luna/anul): 11/2022

Destinație de utilizare

Acest produs este destinat exclusiv uzului personal în zone de camping și nu este destinat uzului în scop comercial. Oala este adecvată pentru toate tipurile de aragaz disponibile, inclusiv plite cu inducție, precum și aragaze cu gaz.
Important: produsul nu este adecvat pentru utilizarea în mașina de spălat vase! Produsul nu este adecvat pentru utilizarea în cuptor. Produsul este rezistent la temperaturi de până la 100 °C.

Indicații cu privire la siguranță

Important: citiți cu atenție aceste instrucțiuni de utilizare și păstrați-le!

Pericol de moarte!

- Nu lăsați niciodată copiii nesupravegheați în preajma materialului de ambalare. Există pericol de sufocare externă!

Pericol de vătămare!

- Produsul nu este incasabil. Acest produs nu trebuie utilizat dacă este deteriorat.
- Înainte de fiecare utilizare, verificați dacă produsul este deteriorat sau uzat. Produsul trebuie utilizat numai în stare ireproșabilă!
- În timp ce așezați piesele produsului, una în cealaltă, acordați atenție deosebită degetelor dumneavoastră. Există pericol de vătămare prin strivire.
- În timpul utilizării, produsul poate deveni foarte fierbinte.
  Utilizați mănuși de bucătărie.
- În timpul fierberii sau prăjirii, utilizați oala fără capac!
- Nu utilizați tacâmurile pentru fierbere sau prăjire.

Evitarea daunelor materiale!

- În timpul fierberii, respectiv al prăjirii, mențineți învelișul de plastic al mânerului la o distanță cât mai mare față de peretele oalei. Mânerul de plastic se poate topi.

Utilizare (fig. B)

Produsul este livrat cu piesele așezate una în cealaltă. Pentru a scoate conținutul din oală, procedați în felul următor:

1. Împingeți izolația (5a) mânerului în exterior până la opritor.
2. Presați lateralele (5b) mânerului.
3. Întoarceți mânerul, în modul ilustrat în fig. B, și împingeți izolația din nou pe mâner.
4. Scoateți conținutul.

Oală

- Utilizați capacul (1) ca strecurătoare, pentru a vărsa apa din oală.

Indicație: utilizați mănuși de bucătărie atunci când turnați lichide fierbinți. Dacă sunt utilizate neglijent, este posibil ca mănușile să se ude și să se încălzească!

- Utilizați mânerul de la oală, pentru a închide produsul cu ajutorul capacului.

Indicație: nu utilizați obiecte ascuțite pe suprafața oalei (5) și nu zgâriați sau tăiați pe suprafață.

Tacâmuri

Când nu le utilizați, îmbinați tacâmurile unele cu celelalte. Cuțitul trebuie să se afle între lingură și furculiță.

Închiderea oalei

1. Lăsați oala să se răcească, apoi așezați farfuriile, paharele (lateral), precum și tacâmurile în oală și poziționați capacul pe aceasta.

Indicație: la închiderea produsului, aveți în vedere faptul că protuberanța de la nivelul capacului indică mânerul.

2. Împingeți izolația (5a) mânerului în exterior până la opritor.
3. Presați lateralele (5b) mânerului.
4. Întoarceți mânerul în direcția capacului și împingeți izolația din nou pe mâner.
5. Poziționați izolația mânerului central pe capac. pentru a închide produsul.

Depozitare și curățare

Înainte de prima utilizare, produsul trebuie curățat temeinic. În cazul în care nu îl folosiți, depozitați întotdeauna produsul în stare uscată și curată, la temperatura camerei. Curățați numai cu apă și agenți de curățare medii și apoi ștergeți cu o lavetă uscată. Pentru curățare utilizați doar bureți moi sau alte articole similare. În caz contrar, suprafața se poate deteriora.
IMPORTANT! Nu curățați niciodată produsul cu detergenți agresivi.

Instrucțiuni privind eliminarea

Eliminați produsul și materialele de ambalare în conformitate cu reglementările locale în vigoare. Nu lăsați materialele de ambalare (cum ar fi pungi din folie) la îndemâna copiilor. Puteți afla mai multe informații despre alte opțiuni de eliminare a articolului uzat de la municipalitatea sau administrația orașului. Eliminați articolul și ambalajul în mod ecologic.

Codul de reciclare este folosit pentru a identifica diferite materiale în vederea returnării acestora în ciclul de reciclare (Recycling). Codul este format din simbolul de reciclare destinat să reflecte ciclul de valorificare și un număr care identifică materialul.

Indicații referitoare la garanție și operațiuni de service

Articolul a fost fabricat cu mare atenție și supus unui control permanent. DELTA-SPORT HANDELSKONTOR GmbH acordă clienților finali privați o garanție de trei ani pentru acest articol de la data achiziției (perioada de garanție) în conformitate cu următoarele dispoziții. Garanția se aplică doar pentru defectele de material și de prelucrare. Garanția nu se extinde asupra părților supuse unei uzuri normale, fapt pentru care trebuie considerate piese consumabile (de ex. baterii), nici asupra pieselor fragile, de ex. butoane, acumulatori sau piese care sunt fabricate din sticlă.
Se exclude orice drept legal în legătură cu această garanție dacă articolul a fost utilizat necorespunzător sau abuziv, fără respectarea prevederilor stabilite sau al scopului de utilizare prevăzut sau dacă specificațiile din instrucțiunile de utilizare nu au fost respectate, cu excepția cazului în care clientul final poate dovedi că există defecte de material sau de prelucrare care nu se datorează uneia dintre circumstanțele menționate anterior.

Drepturile din garanție pot fi revendicate doar cu respectarea termenului de garanție și prin prezentarea bonului de casă în original. Vă rugăm astfel să păstrați bonul de casă în original. Durata garanției nu se va prelungi prin eventuale reparații realizate în baza garanției, ca urmare a garanției legale sau prin service-ul acordat după expirarea garanției.
Acest lucru se aplică și în cazul pieselor înlocuite sau reparate. În cazul lipsei de conformitate survenite în perioada de garanție, termenul de garanție legală de conformitate și termenul garanției comerciale se prelungesc cu durata de nefuncționare a produsului.
Pentru produsele de folosință îndelungată, înlocuite în perioada de garanție, va curge un nou termen de la data înlocuirii acestora.
Pentru reclamații, vă rugăm să vă adresați întâi liniei telefonice de service indicată mai jos sau să luați legătura cu noi prin e-mail. Dacă este un caz de garanție, articolul va fi reparat, înlocuit gratuit sau vi se va restitui prețul de achiziție – la alegerea noastră. Nu se acordă alte drepturi prin prezenta garanție.
Drepturile dvs. legale, în special cererile de garanție față de vânzătorul respectiv, nu sunt restricționate de această garanție.

IAN: 428720_2207

(RO) Service România
Tel.: 0800 896 637
E-Mail: deltasport@lidl.ro

Поздравления!
С Вашата покупка Вие избрахте продукт с високо качество. Запознайте се с него преди първото му използване.
За целта прочетете внимателно следващото ръководство за използване.
Използвайте продукта само в съответствие с описанието и за посочените области на приложение. Съхранявайте добре ръководството за използване. При предаването на продукта на трета страна предайте и всички документи.

Обем на доставката (фиг. A)

1 x капак (1)
2 x комплект прибори, от 3 части (2)
2 x чаша (3)
2 x чиния (4)
1 x тенджера с дръжка (5)
1 x ръководство за използване

Технически данни

Общо тегло: ок. 600 g
Обем на тенджерата: ок. 1,6 l
Полезен обем на съда: ок. 225 ml

Дата на производство (месец/година): 11/2022

Употреба по предназначение

Този продукт е предназначен за лична употреба при къмпингуване и не е подходящ за търговски цели. Тенджерата е подходяща за всички обичайни типове котлони, включително индукционни и газови.
Важно: Продуктът не е подходящ за съдомиялна машина! Продуктът не е подходящ за фурна. Продуктът не е подходящ за фурна. Продуктът е устойчив на температури до 100 °C.

Указания за безопасност

Важно: Прочетете внимателно това ръководство за използване и непременно го запазете!

Опасно за живота!

- Никога не оставяйте без надзор деца с опаковъчния материал. Има опасност от задушаване.

Опасност от нараняване!

- Продуктът не е защитен от счупване. Не използвайте продукта, ако той е повреден.
- Проверявайте продукта преди всяка употреба за повреди или износване. Продуктът може да бъде използван само в безупречно състояние!
- При поставяне на частите на продукта една в друга бъдете особено внимателни за пръстите си. Има опасност от нараняване чрез прищипване.
- При употреба продуктът може да се нагрее много. Използвайте кухненски ръкавици.
- При готвене или пържене използвайте тенджерата без капак!
- Не използвайте комплекта прибори за готвене или пържене.

Предотвратяване на материални щети!

- При варенето или печенето дръжте пластмасовата обвивка на дръжката възможно най-далеч от стената на тенджерата. Пластмасовата дръжка може да се стопи.

Използване (фиг. B)

Частите на продукта се доставят поставени една в друга. За да извадите намиращите се в тенджерата части, направете следното:

1. Плъзнете изолацията (5a) на дръжката навън докрай.
2. Стиснете дръжката от двете страни (5b).
3. Разгънете дръжката, както е показано на фиг. B и плъзнете изолацията обратно върху дръжката.
4. Извадете намиращите се в тенджерата части.

Тенджера

- Използвайте капака (1) като цедка, за да отцедите вода от тенджерата.

Указание: За изливане на горещи течности използвайте кухненски ръкавици. При невнимателна употреба е възможно ръкавиците да се намокрят и нагорещят!

- Използвайте дръжката на тенджерата, за да затворите продукта с капака.

Указание: Не използвайте остри предмети по повърхността на тенджерата (5) и не драскайте и не режете по повърхността.

Прибори

Поставете приборите един в друг, когато не се използват. Ножът трябва да е между лъжицата и вилицата.

Затваряне на тенджерата

1. Оставете тенджерата да се охлади, поставете чиниите, чашите (отстрани) и приборите в тенджерата и поставете капака върху тенджерата.

Указание: При затваряне на продукта се уверете, че изпъкналата част на капака сочи към дръжката.

2. Плъзнете изолацията (5a) на дръжката навън докрай.
3. Стиснете дръжката от двете страни (5b).
4. Сгънете дръжката по посока на капака и плъзнете изолацията обратно върху дръжката.
5. Разположете изолацията на дръжката в средата на капака, за да затворите продукта.

Съхранение, почистване

Продуктът трябва да бъде старателно почистен преди първата употреба. Съхранявайте продукта винаги сух и чист, на стайна температура, когато не го използвате. Почиствайте само с вода и мек почистващ препарат и след това подсушете с кърпа. За почистване използвайте само меки гъби или подобни. В противен случай повърхността може да се повреди.
ВАЖНО! Никога не почиствайте с агресивни почистващи препарати.

Указания за отстраняване като отпадък

Изхвърлете продукта и опаковъчните материали в съответствие с действащите местни разпоредби. Съхранявайте опаковъчните материали (като напр. найлонови пликове) на място, недостъпно за деца. Допълнителна информация относно изхвърлянето на излезлия от употреба продукт ще получите от Вашата общинска или градска управа. Изхвърлете продукта и опаковката с грижа за околната среда.

Кодът за рециклиране служи за обозначаване на различни материали за връщането им в цикъла за повторно използване (рециклиране). Кодът се състои от символ за рециклиране за цикъла за повторно използване и номер, обозначаващ материала.

Указания за гаранцията и процеса на сервизно обслужване

Продуктът е произведен с голямо старание и под постоянен контрол. DELTA-SPORT HANDELSKONTOR GmbH предоставя на частни крайни клиенти три години гаранция за този продукт от датата на закупуване (гаранционен срок) в съответствие със следните разпоредби. Гаранцията важи само за дефекти на материала и фабрични дефекти. Гаранцията не се разпростира върху части, които са подложени на нормално износване и затова трябва да бъдат разглеждани като лесно износващи се части (например батерии), както и върху чупливи части, като напр. превключватели, акумулаторни батерии или части изработени от стъкло.
Претенции по тази гаранция са изключени, ако продуктът е бил използван неправилно или неправомерно, и не в рамките на предвиденото предназначение или предвидения обхват на употреба или не са спазени указанията в ръководството за обслужване, освен ако крайният клиент да докаже, че са налице дефекти на материала или грешки при обработката, които не се основават на някое от гореспоменатите обстоятелства.

Претенции по тази гаранция могат да бъдат предявени само в рамките на гаранционния срок след представяне на оригиналната касова бележка. Затова моля, запазете оригиналната касова бележка.
Ако имате оплаквания, моля, обадете се на горещата линия за обслужване, посочена по-долу, или се свържете с нас по имейл.
Вашите законови права, по-специално гаранционни искове срещу съответния продавач, не са ограничени от тази гаранция.

Гаранция

Уважаеми клиенти, за този уред получавате 3 години гаранция от датата на покупката. В случай на несъответствие на продукта с договора за продажба Вие имате законно право да предявите рекламация пред продавача на продукта при условията и в сроковете, определени в глава трета, раздел II и III и глава четвърта от Закона за предоставяне на цифрово съдържание и цифрови услуги и за продажба на стоки (ЗПЦСЦУПС)*.
Вашите права, произтичащи от посочените разпоредби, не се ограничават от нашата по-долу представена търговска гаранция, не са свързани с разходи за потребителите и независимо от нея продавачът на продукта отговаря за липсата на съответствие на потребителската стока с договора за продажба съгласно ЗПЦСЦУПС.

Гаранционни условия

Гаранционният срок е 3 години от датата на получаване на стоката. Пазете добре оригиналната касова бележка. Този документ е необходим като доказателство за покупката. Ако в рамките на три години от датата на закупуване на този продукт се появи дефект на материала или производствен дефект, продуктът ще бъде безплатно ремонтиран или заменен. Гаранцията предполага в рамките на тригодишния гаранционен срок да се представят дефектният уред, касовата бележка (касовият бон), както и всички други документи, установяващи наличието на дефект и писмено да се обясни в какво се състои дефектът и кога е възникнал.

Ако дефектът е покрит от нашата гаранция, Вие ще получите обратно ремонтирания или нов продукт. В случай на замяна на дефектна стока първоначалните гаранционен срок и гаранционни условия се запазват. В случай на ремонт на дефектна стока, срокът на ремонта се прибавя към гаранционния срок. За евентуално наличните и установени повреди и дефекти още при покупката трябва да се съобщи веднага след разопаковането. Евентуалните ремонти след изтичане на гаранционния срок са срещу заплащане.
Ремонтът или замяната на продукта не пораждат нова гаранция.

Обхват на гаранцията

Уредът е произведен грижливо според строгите изисквания за качество и добросъвестно изпитан преди доставка. Гаранцията важи за дефекти на материала или производствени дефекти. Гаранцията не обхваща консумативите, както и частите на продукта, които подлежат на нормално износване, поради което могат да бъдат разглеждани като бързо износващи се части (например филтри или приставки) или повредите на чупливи части (например прекъсвачи, батерии или такива произведени от стъкло).
Гаранцията отпада, ако уредът е повреден поради неправилно използване или в резултат на неосъществяване на техническа поддръжка. За правилната употреба на продукта трябва точно да се спазват всички указания в упътването за експлоатация. Предназначение и действия, които не се препоръчват от упътването за експлоатация или за които то предупреждава, трябва задължително да се избягват. Продуктът е предназначен само за частна, а не за професионална употреба. При злоупотреба и неправилно третиране, употреба на сила и при интервенции, които не са извършени от клона на нашия оторизиран сервиз, гаранцията отпада.

Процедура при гаранционен случай

За да се гарантира бърза обработка на Вашия случай, следвайте следните указания:

- За всички запитвания подгответе касовата бележка и идентификационния номер (IAN 428720_2207) като доказателство за покупката.
- Вземете артикулния номер от фабричната табелка.
- При възникване на функционални или други дефекти първо се свържете по телефона или чрез имейл с допълнително посочения сервизен отдел. След това ще получите допълнителна информация за уреждането на Вашата рекламация.
- След съгласуване с нашия сервиз можете да изпратите дефектния продукт на посочения Ви адрес на сервиза безплатно за Вас, като приложите касовата бележка (касовия бон) и посочите писмено в какво се състои дефектът и кога е възникнал. За да се избегнат проблеми с приемането и допълнителни разходи, задължително използвайте само адреса, който Ви е посочен. Осигурете изпращането да не е като експресен товар или като друг специален товар. Изпратете уреда заедно с всички принадлежности, доставени при покупката, и осигурете достатъчно сигурна транспортна опаковка.

Ремонтен сервиз / извънгаранционно обслужване

- Ремонти извън гаранцията можете да възложите на клона на нашия сервиз срещу заплащане. Той с удоволствие ще Ви направи предварителна калкулация. Можем да обработваме само уреди, които са достатъчно опаковани и изпратени с платени транспортни разходи.

Внимание: Изпратете Вашия уред на клона на нашия сервиз почистен и с указание за дефекта.
Уредите, предмет на извънгаранционо обслужване, изпратени с неплатени транспортни разходи – с наложен платеж, като експресен или друг специален товар – не се приемат.
Ние ще извършим безплатно изхвърлянето на изпратените от Вас дефектни уреди.

Сервизно обслужване
България
Тел.: 00800 111 4920
E-мейл: deltasport@lidl.bg
IAN 428720_2207

Вносител

Моля, обърнете внимание, че следващият адрес не е адрес на сервиза. Първо се свържете с горепосочения сервизен център.

ДЕЛТА-СПОРТ ХАНДЕЛСКОНТОР ГМБХ
Врагекамп 6
DE-22397 Хамбург

Германия
* Като физическо лице – потребител, независимо от настоящата търговска гаранция, Вие се ползвате от правата на законовата гаранция, предоставена от Закона за предоставяне на цифрово съдържание и цифрови услуги и за продажбата на стоки /ЗПЦСЦУПС/. По-специално Вие имате право при несъответствие на стоката да бъде извършен ремонт или замяна по Ваш избор, освен ако това е невъзможно или е свързано с непропорционално големи разходи за продавача. Вие имате право на пропорционално намаляване на цената или на разваляне на договора при наличие на условията на чл. 33, ал. 3 от ЗПЦСЦУПС. Условията и сроковете на законовата гаранция са регламентирани в глава трета, раздел II и III и в глава четвърта на ЗПЦСЦУПС.

IAN: 428720_2207

(BG) Сервизно обслужване България
Тел.: 00800 111 4920
E-мейл: deltasport@lidl.bg

Συγχαρητήρια!
Με την αγορά σας επιλέξατε ένα προϊόν υψηλής ποιότητας. Εξοικειωθείτε με το προϊόν, πριν το χρησιμοποιήσετε για πρώτη φορά.
Διαβάστε προσεκτικά τις οδηγίες χρήσης που ακολουθούν.
Χρησιμοποιείτε το προϊόν μόνο σύμφωνα με τον τρόπο περιγραφής και για τα πεδία εφαρμογής που αναφέρονται. Φυλάξτε τις παρούσες οδηγίες χρήσης. Παραδώστε όλα τα συνοδευτικά έγγραφα όταν παραχωρείτε το προϊόν σε τρίτους.

Παραδοτέος εξοπλισμός (Εικ. A)

1 x καπάκι (1)
2 x σετ μαχαιροπίρουνα, 3 τεμ. (2)
2 x κύπελλο (3)
2 x πιάτο (4)
1 x κατσαρόλα με λαβή (5)
1 x οδηγίες χρήσης

Τεχνικά χαρακτηριστικά

Συνολικό βάρος: περ. 600 γρ.
Ωφέλιμος όγκος κατσαρόλας: περ. 1,6 λ.
Ωφέλιμος όγκος δοχείου: περ. 225 ml

Ημερομηνία κατασκευής (Μήνας/Έτος): 11/2022

Προβλεπόμενη χρήση

Το παρόν προϊόν είναι κατάλληλο για ιδιωτική χρήση σε χώρους κάμπινγκ και όχι για επαγγελματική χρήση. Η κατσαρόλα είναι κατάλληλη για όλους τους συνηθισμένους τύπους κουζίνας, συμπεριλαμβανομένων των επαγωγικών εστιών, αλλά και της γκαζιέρας.
Σημαντικό: Το προϊόν δεν είναι κατάλληλο για το πλυντήριο πιάτων! Το προϊόν δεν ενδείκνυται για χρήση σε φούρνο. Το προϊόν δεν ενδείκνυται για χρήση σε φούρνο. Το προϊόν έχει αντοχή στη θερμοκρασία έως 100 °C.

Υποδείξεις ασφαλείας

Σημαντικό: Διαβάστε τις παρούσες οδηγίες χρήσης προσεκτικά και φυλάξτε τις οπωσδήποτε!

Κίνδυνος-θάνατος!

- Μην αφήνετε ποτέ τα παιδιά χωρίς επίβλεψη με το υλικό συσκευασίας. Υπάρχει κίνδυνος ασφυξίας!

Κίνδυνος τραυματισμού!

- Το προϊόν δεν είναι άθραυστο. Μην χρησιμοποιείτε το προϊόν, εάν έχει υποστεί ζημιά.
- Πριν από κάθε χρήση ελέγχετε το προϊόν για πιθανές βλάβες ή φθορές. Το προϊόν επιτρέπεται να χρησιμοποιείται μόνο σε άριστη κατάσταση!
- Κατά την τοποθέτηση των τεμαχίων το ένα μέσα στο άλλο προσέχετε τα δάχτυλά σας. Υπάρχει κίνδυνος τραυματισμού λόγω συνθλίψεων.
- Το προϊόν υπερθερμαίνεται κατά τη χρήση. Χρησιμοποιείτε γάντια κουζίνας.
- Κατά το βράσιμο ή το ψήσιμο χρησιμοποιείτε την κατσαρόλα χωρίς καπάκι!
- Μη χρησιμοποιείτε τα μαχαιροπίρουνα για το βράσιμο ή το ψήσιμο.

Αποφυγή υλικών ζημιών!

- Κατά το μαγείρεμα ή το βράσιμο, κρατήστε την πλαστική επένδυση της λαβής όσο το δυνατόν πιο μακριά από το τοίχωμα της κατσαρόλας. Η πλαστική λαβή μπορεί να λιώσει.

Χρήση (Εικ. B)

Το προϊόν παραδίδεται με τα τεμάχια τοποθετημένα το ένα μέσα στο άλλο. Για να αφαιρέσετε το περιεχόμενο από την κατσαρόλα προχωρήστε ως εξής:

1. Σπρώξτε τέρμα έξω τη μόνωση (5a) της λαβής.
2. Πιέστε μέσα τη λαβή στα πλάγια (5b).
3. Διπλώστε τη λαβή όπως φαίνεται στην Εικ. B και σπρώξτε πάλι τη μόνωση στη λαβή.
4. Αφαιρέστε το περιεχόμενο.

Κατσαρόλα

- Χρησιμοποιήστε το καπάκι (1) ως σουρωτήρι για να χύσετε νερό από την κατσαρόλα.

Υπόδειξη: Για να περιχύσετε ζεστά υγρά, χρησιμοποιήστε γάντια κουζίνας. Εάν δεν προσέξετε κατά τη χρήση, τα γάντια μπορεί να βραχούν και να ζεσταθούν!

- Χρησιμοποιήστε τη λαβή στην κατσαρόλα για να κλείσετε το προϊόν με τη βοήθεια του καπακιού.

Υπόδειξη: Μη χρησιμοποιείτε επάνω στην επιφάνεια της κατσαρόλας (5) αιχμηρά αντικείμενα και μην ξύνετε ή κόβετε επάνω στην επιφάνεια.

Μαχαιροπίρουνα

Βάζετε τα μαχαιροπίρουνα το ένα μέσα στο άλλο όταν δεν τα χρησιμοποιείτε. Το μαχαίρι πρέπει να βρίσκεται ανάμεσα στο κουτάλι και το πιρούνι.

Κλείσιμο κατσαρόλας

1. Αφήστε την κατσαρόλα να κρυώσει, ακουμπήστε το πιάτο, το δοχείο (στο πλάι) και τα μαχαιροπίρουνα μέσα στην κατσαρόλα και τοποθετήστε το καπάκι πάνω στην κατσαρόλα.

Υπόδειξη: Κατά το κλείσιμο του προϊόντος φροντίζετε ώστε η εσοχή στο καπάκι να δείχνει προς τη λαβή.

2. Σπρώξτε τέρμα έξω τη μόνωση (5a) της λαβής.
3. Πιέστε μέσα τη λαβή στα πλάγια (5b).
4. Διπλώστε τη λαβή προς την κατεύθυνση του καπακιού και σπρώξτε πάλι τη μόνωση στη λαβή.
5. Τοποθετήστε τη μόνωση της λαβής στο κέντρο του καπακιού για να κλείσετε το προϊόν.

Αποθήκευση, καθαρισμός

Το προϊόν πρέπει να καθαριστεί καλά πριν από την πρώτη χρήση. Εάν δεν το χρησιμοποιείτε, αποθηκεύετε το προϊόν πάντα στεγνό και καθαρό σε θερμοκρασία δωματίου. Καθαρίζετε μόνο με νερό και ήπια απορρυπαντικά και στη συνέχεια στεγνώνετε με ένα πανί. Για τον καθαρισμό χρησιμοποιείτε μόνο μαλακά σφουγγάρια ή άλλα παρόμοια. Σε αντίθετη περίπτωση μπορεί να προκληθούν ζημιές στην επιφάνεια.
ΣΗΜΑΝΤΙΚΟ! Μην καθαρίζετε ποτέ το προϊόν με ισχυρά καθαριστικά.

Υποδείξεις ως προς την απόρριψη

Απορρίπτετε το προϊόν και τα υλικά συσκευασίας σύμφωνα με τις ισχύουσες τοπικές προδιαγραφές. Διατηρείτε τα υλικά συσκευασίας (όπως σακούλες μεμβράνης) μακριά από τα παιδιά. Για περαιτέρω πληροφορίες απόρριψης του χρησιμοποιημένου προϊόντος μπορείτε να ενημερώνεστε από την κοινότητα ή τη δημοτική διοίκηση. Απορρίπτετε το προϊόν και τη συσκευασία με φιλικό προς το περιβάλλον τρόπο.

Ο κωδικός ανακύκλωσης χρησιμεύει στη σήμανση διαφόρων υλικών για την επαναχρησιμοποίηση στο κύκλωμα ανακύκλωσης. Ο κωδικός αποτελείται από ένα σύμβολο ανακύκλωσης για το κύκλωμα αξιοποίησης και έναν αριθμό, ο οποίος επισημαίνει το υλικό.

Υποδείξεις σχετικά με την εγγύηση και τη διαδικασία σέρβις

Το προϊόν έχει κατασκευαστεί με μεγάλη προσοχή και υπό συνεχή έλεγχο. Η DELTA-SPORT HANDELSKONTOR GmbH παρέχει σε ιδιώτες τελικούς πελάτες τρία χρόνια εγγύηση για αυτό το προϊόν από την ημερομηνία αγοράς (διάρκεια εγγυήσεως), σύμφωνα με τους ακόλουθους όρους. Η εγγύηση ισχύει μόνο για σφάλματα υλικών και επεξεργασίας.
Η εγγύηση δεν περιλαμβάνει εξαρτήματα, τα οποία υπόκεινται σε φυσιολογική φθορά και, συνεπώς, θεωρούνται φθειρόμενα εξαρτήματα (π.χ. μπαταρίες), ούτε και εύθραυστα εξαρτήματα, π.χ. διακόπτες, συσσωρευτές ή εξαρτήματα κατασκευασμένα από γυαλί.
Αξιώσεις από αυτή την εγγύηση αποκλείονται, σε περίπτωση που το προϊόν χρησιμοποιήθηκε εσφαλμένα ή καταχρηστικά ή δεν χρησιμοποιήθηκε στα πλαίσια των προβλεπόμενων όρων ή του προβλεπόμενου εύρους χρήσης ή δεν έχουν τηρηθεί προδιαγραφές των οδηγιών χρήσης, εκτός και εάν ο τελικός πελάτης αποδείξει ότι υφίσταται σφάλμα υλικού ή επεξεργασίας, το οποίο δεν οφείλεται σε μια από τις ως άνω καταστάσεις.

Οι αξιώσεις εγγυήσεως ισχύουν μόνο εντός του χρόνου εγγυήσεως και με την υποβολή της γνήσιας απόδειξης αγοράς. Παρακαλείσθε, λοιπόν, όπως φυλάξετε τη γνήσια απόδειξη αγοράς.
Σε περίπτωση παραπόνων, απευθυνθείτε αρχικά στην κάτωθι ανοιχτή γραμμή τηλεφωνικής εξυπηρέτησης ή επικοινωνήστε μαζί μας μέσω email. Εάν υφίσταται θέμα εγγυήσεως, θα επισκευάσουμε ή θα αντικαταστήσουμε δωρεάν το προϊόν ή θα επιστρέψουμε το ποσό αγοράς – σύμφωνα με την κρίση μας. Λοιπά δικαιώματα εκ της εγγυήσεως δεν υφίστανται.
Τα νόμιμα δικαιώματά σας, ειδικά οι αξιώσεις εγγυήσεως έναντι του εκάστοτε πωλητή, δεν περιορίζονται λόγω της παρούσας εγγύησης.
Με την αντικατάσταση της συσκευής, σύμφωνα με το ΝΟΜΟ 2251/1994, ξεκινάει εκ νέου η περίοδος της εγγύησης. Μετά την λήξη της εγγύησης προκύπτουσες επισκευές είναι με κόστος.

IAN: 428720_2207

(GR) Σέρβις Ελλάδα
Tel.: 00800 490826606
E-Mail: deltasport@lidl.gr