PARKSIDE®

INFRARED THERMOMETER/INFRAROT-TEMPERATURMESSGERÄT/THERMOMÈTRE INFRAROUGE PITM A1

(GB) (IE) (NI) (MT)
INFRARED THERMOMETER
Operation and safety notes

(DE) (AT) (BE) (CH)
INFRAROT-TEMPERATURMESS-GERÄT
Bedienungs- und Sicherheitshinweise

(FR) (BE) (CH)
THERMOMÈTRE INFRAROUGE
Instructions d'utilisation et consignes de sécurité

(NL) (BE)
INFRAROOD TEMPERATUURMETER
Bedienings- en veiligheidsinstructies

(IT) (CH) (MT)
MISURATORE DI TEMPERATURA AD INFRAROSSI
Indicazioni per l'uso e per la sicurezza

(ES)
DETECTOR TÉRMICO POR INFRARROJOS
Instrucciones de utilización y de seguridad

(PT)
TERMÓMETRO A INFRAVERMELHOS
Instruções de utilização e de segurança

IAN 523317_2601

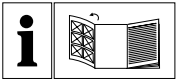

GB/IE/NI/MT	Operation and safety notes	Page	5
DE/AT/BE/CH	Bedienungs- und Sicherheitshinweise	Seite	24
FR/BE/CH	Instructions d'utilisation et consignes de sécurité	Page	45
NL/BE	Bedienings- en veiligheidsinstructies	Pagina	67
IT/CH/MT	Indicazioni per l'uso e per la sicurezza	Pagina	87
ES	Instrucciones de utilización y de seguridad	Página	107
PT	Instruções de utilização e de segurança	Página	126

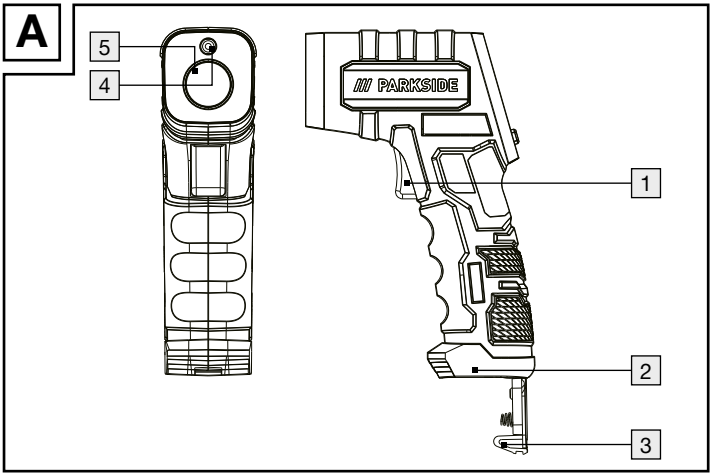
A
5
4
PARKSIDE
1
2
3

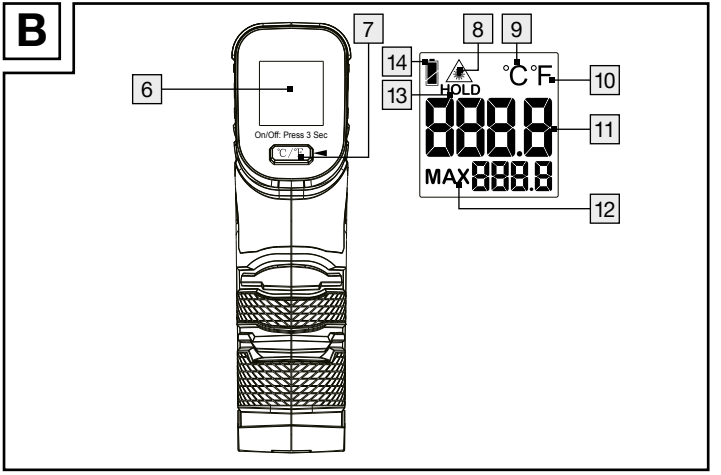
B
6
7
On/Off: Press 3 Sec
8
9
14
13
HOLD
°C °F
10
11
MAX
12

List of pictograms used ..... Page 6

Introduction ..... Page 8
Intended use ..... Page 8
Functionality ..... Page 9
Parts description ..... Page 9
Scope of delivery ..... Page 10
Technical data ..... Page 10

Safety instructions ..... Page 11
Safety instructions for batteries/rechargeable batteries ..... Page 12

Before use ..... Page 14
Inserting/changing the batteries ..... Page 14

Start-up ..... Page 15
Switching on and off ..... Page 15
Selecting the temperature unit ..... Page 15
Measuring the temperature ..... Page 16
Battery state display ..... Page 18
Troubleshooting ..... Page 18

Maintenance and cleaning ..... Page 19

Disposal ..... Page 19

Warranty ..... Page 20
Warranty claim procedure ..... Page 21
Service ..... Page 22

List of pictograms used	
	Please read the instructions for use.
	Danger of explosion!
	Wear safety gloves!
	Attention!
	Protect yourself from laser radiation!
	Do not stare into the laser beam!
	Direct current/voltage
	Including battery
	Safety information Instructions for use
CE	CE mark indicates conformity with relevant EU directives applicable for this product.

List of pictograms used	
	Keep out of reach of children
	Do not dispose of in fire
	Do not insert incorrectly
	Do not deform/damage
	Do not open/dismantle
	Do not mix different types or brands
	Do not mix new and used
	Do not charge
	Keep away from water and excessive moisture
	Do not short circuit

List of pictograms used	
	Insert correctly
UK CA	UKCA mark indicates conformity with relevant Great Britain regulations applicable for this product. (The UKCA mark logo is valid in Great Britain only.)

Infrared thermometer

● Introduction



We congratulate you on the purchase of your new product. You have chosen a high quality product. The instructions for use are part of the product. They contain important information concerning safety, use and disposal. Before using the product, please familiarise yourself with all of the safety information and instructions for use. Only use the product as described and for the specified applications. If you pass the product on to anyone else, please ensure that you also pass on all the documentation with it.

● Intended use

The product is used to measure surface temperatures ranging from -38 °C to +365 °C (-36.4 °F to +689 °F) without contact to or

touching the measuring surface. The product will also measure the maximum temperature during your measurement. Only use the built-in laser pointer for measuring temperature to locate a measuring area on the product under test.
The product is only intended for private use and may not be used for commercial or industrial purposes. Only use the product in dry environments, resp. indoors. Any use of the product for other or additional purposes is considered improper use. Any claims for damages resulting from improper use are excluded. The user is solely responsible for any and all damages or injuries due to risks of improper use.

Functionality

The infrared sensor [5] acquires and measures the infrared radiation emitted by the surface it is aimed at. The product determines the temperature of the surface from this infrared radiation.
The product features a laser pointer [4], pointing at the middle of the measuring range, to visualise the area of the surface the infrared sensor is acquiring the radiation from.

Parts description (see Fig. A and B)

[1] Measure button
[2] Battery compartment
[3] Battery cover
[4] Laser pointer
[5] Infrared sensor
[6] Display
[7] Button °C /°F (ON/OFF)
[8] Laser symbol

9 Temperature unit display °C
10 Temperature unit display °F
11 Temperature measured value
12 MAX value
13 Hold function
14 Low battery indicator

Scope of delivery

Check the contents of the package for completeness and that all parts and the product are in good condition immediately after unpacking.

1 Infrared thermometer
2 LR03/AAA batteries
1 Set of instructions for use

Technical data

Power supply:	3 V⎓
Battery:	2 x LR03/AAA
Measuring range:	-38 °C to +365 °C (-36.4 °F to +689 °F)
Measurement accuracy for T > 0 °C:	±2.5 °C or ±2.5 % of the measurement
Measurement accuracy for T < 0 °C:	±2.5 °C of the measurement
Laser class:	2
Laser wavelength:	635-665 nm
Laser output power:	<1 mW

Operating temperature:	0 °C to 50 °C
Permissible humidity:	20 - 80 %
Dimensions:	approx. 14.7 x 9.7 x 4.1 cm
Weight without battery:	approx. 113.4 g

Safety instructions

Before using the product, please familiarise yourself with all of the safety information and instructions for use! When passing this product on to others, please also include all the documents!

Danger from laser radiation







- This product features a Class 2 laser.
- Never direct the laser beam at persons or animals.
- Never look directly into the beam. Even a weak laser beam can cause eye damage.
- Never point the laser beam at reflective surfaces or materials. Even a reflected laser beam can cause eye damage.
- Any adjustment intensifying the laser beam is prohibited. Risk of injury!

- We assume no liability for damages arising from manipulating the laser product and for failure to observe the safety notices.
-  This product may be used by children age 8 years and up, as well as by persons with reduced physical, sensory or mental capacities, or lacking experience and knowledge, so long as they are supervised or instructed in the safe use of the appliance and understand the associated risks. Do not allow children to play with the product. Cleaning and user maintenance should not be performed by children without supervision.
- Do not use this product if you notice any damage.
- Keep away from open flames!
- Protect the product from moisture and from liquids entering the product.
- Avoid direct sunlight.
- Do not modify the product.
-  **CAUTION! EXPLOSION HAZARD!** Do not use the product in locations with a fire hazard or explosion hazard, for example near flammable liquids or gasses.



Safety instructions for batteries/ rechargeable batteries

- **DANGER TO LIFE!** Keep batteries/rechargeable batteries out of reach of children. If accidentally swallowed seek immediate medical attention.
- Swallowing may lead to burns, perforation of soft tissue and death. Severe burns can occur within 2 hours of ingestion.

-  **DANGER OF EXPLOSION!** Never recharge non-rechargeable batteries. Do not short-circuit batteries/rechargeable batteries and/or open them. Overheating, fire or bursting can be the result.
- Never throw batteries/rechargeable batteries into fire or water.
- Do not exert mechanical loads to batteries/rechargeable batteries.

Risk of leakage of batteries/rechargeable batteries

- Avoid extreme environmental conditions and temperatures, which could affect batteries/rechargeable batteries, e.g. radiators/direct sunlight.
- If batteries/rechargeable batteries have leaked, avoid contact with skin, eyes and mucous membranes with the chemicals! Flush immediately the affected areas with fresh water and seek medical attention!
-  **WEAR PROTECTIVE GLOVES!** Leaked or damaged batteries/rechargeable batteries can cause burns on contact with the skin. Wear suitable protective gloves at all times if such an event occurs.
- In the event of a leakage of batteries/rechargeable batteries, immediately remove them from the product to prevent damage.
- Only use the same type of batteries/rechargeable batteries. Do not mix used and new batteries/rechargeable batteries.
- Remove batteries/rechargeable batteries if the product will not be used for a longer period.

Risk of damage of the product

- Only use the specified type of battery/rechargeable battery!

- Insert batteries/rechargeable batteries according to polarity marks (+) and (-) on the battery/rechargeable battery and the product.
- Use a dry, lint-free cloth or cotton swab to clean the contacts on the battery/rechargeable battery and in the battery compartment before inserting!
- Remove exhausted batteries/rechargeable batteries from the product immediately.

Before use

- Remove the protective film from the display 6.

Note: To operate the product, insert the included batteries (type AAA). Proceed as described below:

Inserting/changing the batteries

- To insert/change the batteries, flip open the battery cover 3.
- If applicable, remove the old batteries and insert two new ones. If necessary, clean the contacts of the battery compartment 2 and the batteries. Only use AAA batteries.
- Ensure the correct polarity when inserting the batteries. This is indicated on the battery cover 3.
- Close the battery cover 3. The illuminated display 6 will briefly show all segments accompanied by a long buzzer sound.

Your product is now ready for use.

Start-up

- Hold the handle of the product so the index finger can operate the measure button [1] and the thumb can operate the °C/°F button [7].

Switching on and off

- Press measure button [1] shortly or the °C/°F button [7] for approx. 3 seconds to switch on the product. The display [6] will light up and one long buzzer will sound.
- Press and hold the °C/°F button [7] to switch off the product. One long buzzer will sound.
- When the product is no longer being used, the backlight of the display [6] will switch off after approx. 20 seconds. After approx. 60 seconds the product will automatically switch off; this is indicated by one long buzzer sound.

Selecting the temperature unit

- Briefly press the °C/°F button [7] to switch between the temperature displays (°C [9] or °F [10]). A single tone will be heard with each press.

The official temperature unit in Europe is °C.

Measuring the temperature

Before use, give the product about 15 minutes to adjust to the climatic conditions of the environment.

- Press and hold the measure button 1 while pointing the laser pointer 4 at the surface to be measured.
- While you are pressing the measure button 1, the temperature is measured and ⚠ (laser symbol 8) is shown on the display 6.
- The measured surface temperature will be shown in the middle of the display and the maximum measured temperature value will be shown at the bottom of the display.
- Release the measure button 1. The hold function 13 is shown on the display 6 and the measured temperature value 11 is fixed on the display 6. For measurements below the measuring range, the display 6 shows “Lo”.

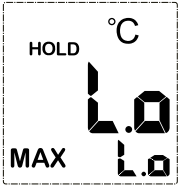

For measurements above the measuring range, the display shows 6 shows “Hi”.

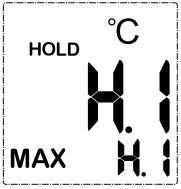

The temperature determined is the average temperature of the area measured. The area measured is circular. The diameter of the area measured „S“ is one twelfth of the distance between the surface and the infrared sensor 5 „D“.
Below you will find some values as a guide:

S (for surface diameter):	10 mm	20 mm	30 mm
D (for distance):	120 mm	240 mm	360 mm

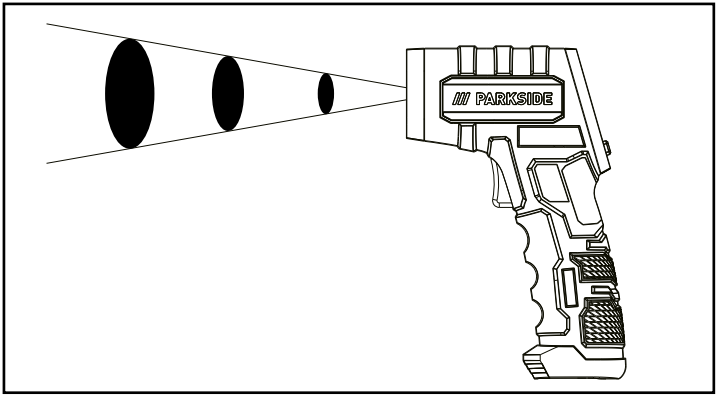

Please note:

- The surface of the target object must be significantly larger than the measuring diameter of the product. Otherwise the measurement will not be reliable.
- Always measure at the closest possible distance to the measuring surface.
- Aim the product as vertical to the measuring surface as possible.
- Do not measure in dusty, steaming or smoky atmospheres.
- Do not measure through transparent materials such as glass or plastic.

Battery state display

The battery symbol 14 appears in the display 6 as soon as the battery voltage is too low.

- Insert new batteries as described in chapter „Inserting/changing the batteries“ when this symbol appears.
- Drained batteries may leak. In addition, the measurement may not be accurate as specified in „Technical data“ if the battery voltage is low.

Troubleshooting

Note: The product contains sensitive electronic components. For this reason it is possible that it can be disrupted by radio transmitting equipment in the immediate vicinity. If you notice that the product is

malfunctioning, remove any sources of interference from the area around the product.
Note: Electrostatic discharge can cause malfunctions. In the event of such malfunctions, briefly remove and replace the battery.

Maintenance and cleaning

- Ensure that no water enters the product during cleaning!
- Regularly clean the product with a dry, lint-free cloth.
- If the product is very dirty, use a slightly damp cloth with a detergent.
- Ensure no objects enter the opening for the infrared sensor 5.

Disposal



Observe the marking of the packaging materials for waste separation, which are marked with abbreviations (a) and numbers (b) with following meaning: 1–7: plastics/20–22: paper and fibreboard/80–98: composite materials.



Contact your local refuse disposal authority for more details of how to dispose of your worn-out product.



Please dispose of the product properly when it has reached the end of its useful life and not in the household waste. Information on collection points and their opening hours can be obtained from your local authority.

Faulty or used batteries/rechargeable batteries must be recycled. Return the batteries/rechargeable batteries and the product to the available collection points.



Environmental damage through incorrect disposal of the batteries/rechargeable batteries!

Batteries/rechargeable batteries may not be disposed of with the usual domestic waste. They may contain toxic heavy metals and are subject to hazardous waste treatment rules and regulations. The chemical symbols for heavy metals are as follows: Cd = cadmium, Hg = mercury, Pb = lead. That is why you should dispose of used batteries/rechargeable batteries at a local collection point.

● Warranty

The product has been manufactured to strict quality guidelines and meticulously examined before delivery. In the event of material or manufacturing defects you have legal rights against the retailer of this product. Your legal rights are not limited in any way by our warranty detailed below.

The warranty for this product is 3 years from the date of purchase. The warranty period begins on the date of purchase. Keep the original sales receipt in a safe location as this document is required as proof of purchase.

Any damage or defects already present at the time of purchase must be reported without delay after unpacking the product.

Should the product show any fault in materials or manufacture within 3 years from the date of purchase, we will repair or replace it – at our choice – free of charge to you. The warranty period is not extended as a result of a claim being granted. This also applies to replaced and repaired parts.

This warranty becomes void if the product has been damaged, or used or maintained improperly.

The warranty covers material or manufacturing defects. This warranty does not cover product parts subject to normal wear and tear, thus considered consumables (e.g. batteries, tubes, cartridges), nor damage to fragile parts, e.g. switches or glass parts.

Warranty claim procedure

So that your request can be processed quickly, please observe the following instructions:

- For all inquiries, please have the receipt and item number (IAN 523317_2601) ready as proof of purchase.
- The article number can be taken from the identification label on the product, engraving on the product, the front cover of your manual (at the bottom left), or the sticker on the back or bottom of the product.

- If malfunctions or other defects arise, first contact the service department indicated below by phone or email.
- You can then send a product recorded as defective to the communicated service address postage-free, making sure to enclose proof of purchase (receipt) and information on the details of the defect and when it occurred.
- 

You can download and view this and numerous other manuals at parkside-diy.com. This QR code takes you directly to parkside-diy.com. Choose your country and use the search screen to search for the operating instructions. Entering the item number (IAN) 523317_2601 takes you to the operating instructions for your item.

Service

(GB) **Service Great Britain**
Tel.: 0800 0518970
Contact form on parkside-diy.com
IAN 523317_2601

(IE) **Service Ireland**
Tel.: 1800851251
Contact form on parkside-diy.com
IAN 523317_2601

(NI) **Service Northern Ireland**
Tel.: 08081013435
Contact form on parkside-diy.com
IAN 523317_2601

(MT) **Service Malta**
Tel.: 80065168
Contact form on parkside-diy.com
IAN 523317_2601

CE UK CA

Legende der verwendeten Piktogramme ..... Seite 25

Einleitung ..... Seite 27
Bestimmungsgemäße Verwendung ..... Seite 27
Funktionsweise ..... Seite 28
Teilebeschreibung ..... Seite 28
Lieferumfang ..... Seite 29
Technische Daten ..... Seite 29

Sicherheitshinweise ..... Seite 30
Sicherheitshinweise für Batterien/Akkus ..... Seite 32

Vor der Inbetriebnahme ..... Seite 33
Batterien einlegen/wechseln ..... Seite 34

Inbetriebnahme ..... Seite 34
Ein- und Ausschalten ..... Seite 34
Temperatureinheit auswählen ..... Seite 35
Temperatur messen ..... Seite 35
Batterieanzeige ..... Seite 38
Störungsbeseitigung ..... Seite 38

Wartung und Reinigung ..... Seite 38

Entsorgung ..... Seite 39

Garantie ..... Seite 41
Abwicklung im Garantiefall ..... Seite 43
Service ..... Seite 44

Legende der verwendeten Piktogramme	
	Lesen Sie die Bedienungsanleitung.
	Explosionsgefahr!
	Schutzhandschuhe tragen!
	Achtung!
	Schützen Sie sich vor Laserstrahlung!
	Nicht in den Laserstrahl blicken!
	Gleichstrom/-spannung
	Batterie inklusive
	Sicherheitshinweise Handlungsanweisungen
	Das CE-Zeichen bestätigt die Konformität mit den für das Produkt zutreffenden EU-Richtlinien.

Legende der verwendeten Piktogramme	
	Außerhalb der Reichweite von Kindern aufbewahren
	Nicht ins Feuer werfen
	Nicht falsch einlegen
	Nicht deformieren/beschädigen
	Nicht öffnen/auseinandernehmen
	Unterschiedliche Typen und Marken nicht miteinander mischen
	Neue und gebrauchte Batterien nicht miteinander mischen
	Nicht laden
	Halten Sie Batterien von Wasser und übermäßiger Feuchtigkeit fern.
	Nicht kurzschließen

Legende der verwendeten Piktogramme	
	Auf richtiges Einlegen achten
UK CA	Das UKCA-Zeichen bestätigt die Konformität mit den für das Produkt zutreffenden Richtlinien in Großbritannien. (Das UKCA-Zeichen gilt nur für Großbritannien.)

Infrarot-Temperaturmessgerät

● Einleitung



Wir beglückwünschen Sie zum Kauf Ihres neuen Produkts. Sie haben sich damit für ein hochwertiges Produkt entschieden. Die Bedienungsanleitung ist Teil dieses Produkts. Sie enthält wichtige Hinweise für Sicherheit, Gebrauch und Entsorgung. Machen Sie sich vor der Benutzung des Produkts mit allen Bedien- und Sicherheitshinweisen vertraut. Benutzen Sie das Produkt nur wie beschrieben und für die angegebenen Einsatzbereiche. Händigen Sie alle Unterlagen bei Weitergabe des Produkts an Dritte mit aus.

● Bestimmungsgemäße Verwendung

Das Produkt dient dem Messen von Oberflächentemperaturen im Bereich von -38 °C bis +365 °C (-36,4 °F bis +689 °F), ohne die Messfläche zu berühren oder mit ihr in Kontakt zu kommen. Das

Produkt misst auch die Höchsttemperatur während Ihrer Messung. Der integrierte Laserpointer darf ausschließlich im Rahmen der Temperaturmessung zur Lokalisierung eines Messbereichs am Messobjekt eingesetzt werden.
Das Produkt ist ausschließlich für den privaten Gebrauch bestimmt und darf nicht für gewerbliche oder industrielle Zwecke benutzt werden. Setzen Sie das Produkt nur in trockener Umgebung bzw. in Innenräumen ein. Eine andere oder darüber hinausgehende Benutzung gilt als nicht bestimmungsgemäß. Ansprüche jeglicher Art wegen Schäden aus nicht bestimmungsgemäßer Verwendung sind ausgeschlossen. Der Benutzer trägt die alleinige Verantwortung für alle Schäden bzw. Verletzungen, die durch die Gefahr einer unsachgemäßen Verwendung entstehen.

● Funktionsweise

Der Infrarotsensor [5] erfasst und misst die Infrarotstrahlung, welche die Oberfläche abgibt, auf die er gerichtet ist. Das Produkt ermittelt aus dieser Infrarotstrahlung die Temperatur der Oberfläche.
Zur Visualisierung des Bereichs der Oberfläche, deren Strahlung der Infrarotsensor aufnimmt, ist das Produkt mit einem Laserpointer [4] ausgerüstet, welcher in die Mitte des Messbereichs zeigt.

● Teilebeschreibung (siehe Abb. A und B)

[1] Mess-Taste
[2] Batteriefach
[3] Batteriefachdeckel
[4] Laserpointer

5 Infrarotsensor
6 Display
7 Taste °C /°F (ON/OFF)
8 Laser-Symbol ⚠
9 Anzeige in Temperatureinheit °C
10 Anzeige in Temperatureinheit °F
11 Temperatur-Messwert
12 MAX-Wert
13 Hold-Funktion
14 Niedrige Batterieanzeige

Lieferumfang

Überprüfen Sie sofort nach dem Auspacken den Packungsinhalt auf Vollständigkeit und ob alle Teile und das Produkt in gutem Zustand sind.

1 Infrarot-Temperaturmessgerät 1 Bedienungsanleitung
2 LR03/AAA-Batterien

Technische Daten

Spannungsversorgung:	3 V⎓
Batterie:	2 x LR03/AAA
Messbereich:	-38 °C bis +365 °C (-36,4 °F bis +689 °F)
Messgenauigkeit für T > 0 °C:	±2,5 °C bzw. ±2,5 % des Messwertes
Messgenauigkeit für T < 0 °C:	±2,5 °C des Messwertes
Laser-Klasse:	2
Wellenlänge des Lasers:	635-665 nm
Ausgangsleistung des Lasers:	<1 mW

Betriebstemperatur:	0 °C bis 50 °C
Zulässige Luftfeuchtigkeit:	20 - 80 %
Abmessungen:	ca. 14,7 x 9,7 x 4,1 cm
Gewicht ohne Batterie:	ca. 113,4 g

Sicherheitshinweise

Machen Sie sich vor der ersten Benutzung des Produkts mit allen Bedien- und Sicherheitshinweisen vertraut! Händigen Sie alle Unterlagen bei Weitergabe des Produkts an Dritte ebenfalls mit aus!

Gefahr durch Laserstrahlung







- Das Produkt enthält einen Klasse-2-Laser.
- Richten Sie den Laserstrahl niemals auf Personen oder Tiere.
- Blicken Sie nie direkt in den Strahl. Bereits ein schwacher Laserstrahl kann zu Augenschäden führen.
- Richten Sie den Laserstrahl niemals auf reflektierende Flächen oder Materialien. Auch ein reflektierter Laserstrahl kann Augenschäden hervorrufen.

- Jede Einstellung zur Verstärkung des Laserstrahls ist verboten. Es besteht Verletzungsgefahr!
- Für Schäden durch Manipulation an der Lasereinrichtung sowie Nichtbefolgen der Sicherheitshinweise wird keine Haftung übernommen.
-  Dieses Produkt kann von Kindern ab 8 Jahren und darüber sowie von Personen mit verringerten physischen, sensorischen oder mentalen Fähigkeiten oder Mangel an Erfahrung und Wissen benutzt werden, wenn sie beaufsichtigt oder bezüglich des sicheren Gebrauchs des Produkts unterwiesen wurden und die daraus resultierenden Gefahren verstehen. Kinder dürfen nicht mit dem Produkt spielen. Reinigung und Benutzerwartung dürfen nicht von Kindern ohne Beaufsichtigung durchgeführt werden.
- Nehmen Sie das Produkt nicht in Betrieb, wenn Sie irgendwelche Beschädigungen feststellen.
- Halten Sie offene Flammen vom Produkt fern!
- Schützen Sie das Produkt vor Feuchtigkeit und dem Eindringen von Flüssigkeiten.
- Vermeiden Sie direkte Sonneneinstrahlung.
- Nehmen Sie keine Veränderungen am Produkt vor.
-  **VORSICHT! EXPLOSIONSGEFAHR!** Benutzen Sie das Produkt nicht an Orten, an welchen Feuergefahr oder Explosionsgefahr besteht, beispielweise in der Nähe von brennbaren Flüssigkeiten oder Gasen.

Sicherheitshinweise für Batterien/Akkus

- **LEBENSGEFAHR!** Halten Sie Batterien/Akkus außer Reichweite von Kindern. Suchen Sie im Falle eines Verschluckens sofort einen Arzt auf!
- Verschlucken kann zu Verbrennungen, Perforation von Weichgewebe und Tod führen. Schwere Verbrennungen können innerhalb von 2 Stunden nach dem Verschlucken auftreten.
-  **EXPLOSIONSGEFAHR!** Laden Sie nicht aufladbare Batterien niemals wieder auf. Schließen Sie Batterien/Akkus nicht kurz und/oder öffnen Sie diese nicht. Überhitzung, Brandgefahr oder Platzen können die Folge sein.
- Werfen Sie Batterien/Akkus niemals in Feuer oder Wasser.
- Setzen Sie Batterien/Akkus keiner mechanischen Belastung aus.

Risiko des Auslaufens von Batterien/Akkus

- Vermeiden Sie extreme Bedingungen und Temperaturen, die auf Batterien/Akkus einwirken können, z. B. auf Heizkörpern/durch direkte Sonneneinstrahlung.
- Wenn Batterien/Akkus ausgelaufen sind, vermeiden Sie den Kontakt von Haut, Augen und Schleimhäuten mit den Chemikalien! Spülen Sie die betroffenen Stellen sofort mit klarem Wasser und suchen Sie einen Arzt auf!
-  **SCHUTZHANDSCHUHE TRAGEN!** Ausgelaufene oder beschädigte Batterien/Akkus können bei Berührung mit der Haut Verätzungen verursachen. Tragen Sie deshalb in diesem Fall geeignete Schutzhandschuhe.

- Im Falle eines Auslaufens der Batterien/Akkus entfernen Sie diese sofort aus dem Produkt, um Beschädigungen zu vermeiden.
- Verwenden Sie nur Batterien/Akkus des gleichen Typs. Mischen Sie nicht alte Batterien/Akkus mit neuen!
- Entfernen Sie die Batterien/Akkus, wenn das Produkt längere Zeit nicht verwendet wird.

Risiko der Beschädigung des Produkts
- Verwenden Sie ausschließlich den angegebenen Batterietyp/ Akkutyp!
- Setzen Sie Batterien/Akkus gemäß der Polaritätskennzeichnung (+) und (-) an Batterie/Akku und des Produkts ein.
- Reinigen Sie Kontakte an Batterie/Akku und im Batteriefach vor dem Einlegen mit einem trockenen, fusselfreien Tuch oder Wattestäbchen!
- Entfernen Sie erschöpfte Batterien/Akkus umgehend aus dem Produkt.

● Vor der Inbetriebnahme

□ Entfernen Sie die Schutzfolie vom Display 6.

Hinweis: Um das Produkt in Betrieb zu nehmen, legen Sie die beiliegenden Batterien (Typ AAA) ein. Gehen Sie vor, wie im Folgenden beschrieben:

Batterien einlegen/wechseln

- Klappen Sie zum Einlegen/Wechseln der Batterien den Batteriefachdeckel [3] auf.
- Entnehmen Sie ggf. die alten Batterien und legen zwei neue ein. Reinigen Sie die Kontakte des Batteriefachs [2] und der Batterien, falls erforderlich. Verwenden Sie ausschließlich AAA-Batterien des Typs LR03.
- Achten Sie beim Einlegen der Batterien auf die korrekte Polarität. Diese wird auf dem Batteriefachdeckel [3] angezeigt.
- Schließen Sie den Batteriefachdeckel [3]. Auf dem beleuchteten Display [6] werden kurz alle Segmente angezeigt, begleitet von einem langen Signalton.

Ihr Produkt ist nun betriebsbereit.

Inbetriebnahme

- Umfassen Sie den Griff des Produkts so, dass der Zeigefinger die Mess-Taste [1] und der Daumen die Taste °C/°F [7] betätigen kann.

Ein- und Ausschalten

- Drücken Sie kurz die Mess-Taste [1] oder ca. 3 Sekunden lang die Taste °C/°F [7], um das Produkt einzuschalten. Das Display [6] leuchtet auf und ein langer Signalton ertönt.

- Drücken und halten Sie die Taste °C/°F 7, um das Produkt auszuschalten. Ein langer Signalton ertönt.
- Wird das Produkt nicht mehr verwendet, schaltet sich die Hintergrundbeleuchtung des Displays 6 nach ca. 20 Sekunden aus. Nach ca. 60 Sekunden wird das Produkt automatisch ausgeschaltet; ein langer Signalton weist darauf hin.

Temperatureinheit auswählen

- Drücken Sie kurz die Taste °C/°F 7, um zwischen den Temperaturanzeigen (°C 9 bzw. °F 10) umzuschalten. Bei jeder Betätigung ist ein einzelner Ton zu hören.

Die offizielle Temperatureinheit in Europa ist °C.

Temperatur messen

Geben Sie vor der Verwendung dem Produkt etwa 15 Minuten Zeit, sich an die klimatischen Verhältnisse der Umgebung anzupassen.

- Halten Sie die Mess-Taste 1 gedrückt, während Sie den Laserpointer 4 auf die zu messende Oberfläche richten.
- Während Sie die Mess-Taste 1 drücken, wird die Temperatur gemessen; dabei wird im Display 6 ⚠ (Laser-Symbol 8) angezeigt.

- Die gemessene Oberflächentemperatur wird in der Mitte des Displays angezeigt und der maximale gemessene Temperaturwert wird am unteren Rand des Displays angezeigt.
- Lassen Sie die Mess-Taste 1 los. Die Hold-Funktion 13 wird im Display 6 angezeigt und der gemessene Temperaturwert 11 wird auf dem Display 6 fixiert.
  Bei Messungen unterhalb des Messbereichs zeigt das Display 6 „Lo“ an.

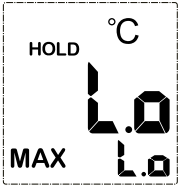

  Bei Messungen oberhalb des Messbereichs zeigt das Display 6 „Hi“ an.

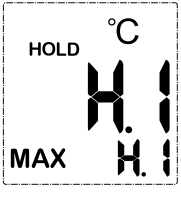

  Die ermittelte Temperatur ist die Durchschnittstemperatur der gemessenen Fläche. Die gemessene Fläche ist kreisförmig. Der Durchmesser der Messfläche „S“ ist ein Zwölftel des Abstands zwischen der Oberfläche und dem Infrarotsensor 5 „D“. Nachfolgend finden Sie einige Richtwerte:

S (für Oberflächendurchmesser (surface diameter)):	10 mm	20 mm	30 mm
D (für Abstand (distance)):	120 mm	240 mm	360 mm

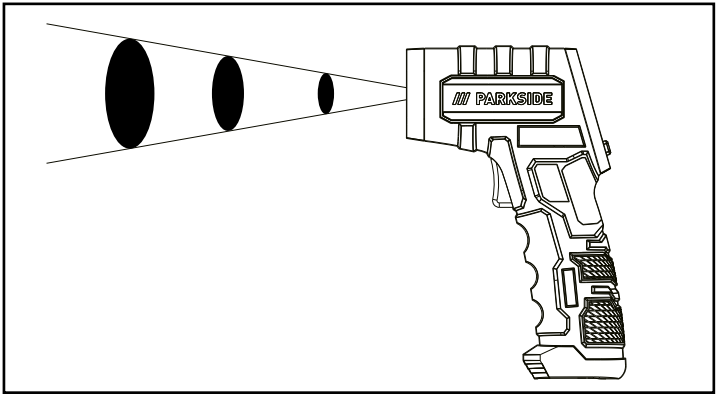

Bitte beachten Sie:

- Die Oberfläche des Zielobjekts muss deutlich größer sein als der Messdurchmesser des Produkts. Andernfalls wird die Messung unzuverlässig sein.
- Messen Sie grundsätzlich im kleinstmöglichen Abstand zur Messfläche.
- Richten Sie das Produkt möglichst senkrecht auf die Messfläche.
- Messen Sie nicht in staubigen, dampfenden oder rauchigen Atmosphären.
- Messen Sie nicht durch transparente Stoffe, wie Glas oder Kunststoff, hindurch.

Batterieanzeige

Im Display 6 erscheint das Symbol 14, sobald die Batteriespannung zu niedrig ist.

- Wenn dieses Symbol erscheint, legen Sie, wie im Kapitel „Batterien einlegen/wechseln“ beschrieben, neue Batterien ein.
- Leere Batterien bergen die Gefahr des Auslaufens. Darüber hinaus ist bei niedriger Batteriespannung eine Genauigkeit der Messung gemäß den Angaben unter „Technische Daten“ nicht mehr gegeben.

Störungsbeseitigung

Hinweis: Das Produkt enthält empfindliche elektronische Bauteile. Aus diesem Grund ist es möglich, dass es durch Funksendeanlagen in der unmittelbaren Umgebung gestört werden kann. Wenn Sie feststellen, dass das Produkt nicht richtig funktioniert, entfernen Sie alle Störquellen aus der Umgebung des Produkts.
Hinweis: Elektrostatische Entladungen können zu Fehlfunktionen führen. Nehmen Sie im Falle einer solchen Störung kurz die Batterie heraus und tauschen Sie sie aus.

Wartung und Reinigung

- Stellen Sie sicher, dass beim Reinigen kein Wasser ins Produkt eindringt!
- Reinigen Sie das Produkt regelmäßig mit einem trockenen, fusselfreien Tuch.

- Bei hartnäckigen Verschmutzungen des Produkts verwenden Sie ein leicht mit Spülmittel angefeuchtetes Tuch.
- Stellen Sie sicher, dass keine Gegenstände in die Öffnung des Infrarotsensors 5 gelangen.

Entsorgung



Beachten Sie die Kennzeichnung der Verpackungsmaterialien bei der Abfalltrennung, diese sind gekennzeichnet mit Abkürzungen (a) und Nummern (b) mit folgender Bedeutung: 1–7: Kunststoffe/20–22: Papier und Pappe/ 80–98: Verbundstoffe.



Möglichkeiten zur Entsorgung des ausgedienten Produkts erfahren Sie bei Ihrer Gemeinde- oder Stadtverwaltung.



Das Symbol der durchgestrichenen Mülltonne bedeutet, dass dieses Gerät am Ende der Nutzungszeit nicht über den Haushaltsmüll entsorgt werden darf. Das Gerät ist bei eingerichteten Sammelstellen, Wertstoffhöfen oder Entsorgungsbetrieben abzugeben. Zudem sind Vertreiber von Elektro- und Elektronikgeräten sowie Vertreiber von Lebensmitteln zur Rücknahme verpflichtet. LIDL bietet Ihnen Rückgabemöglichkeiten direkt in den Filialen und Märkten an. Rückgabe und Entsorgung sind für Sie kostenfrei. Beim Kauf eines Neugerätes haben Sie das Recht, ein entsprechendes Altgerät unentgeltlich zurückzugeben. Zusätzlich haben Sie die Möglichkeit, unabhängig vom Kauf eines Neugerätes, unentgeltlich (bis zu drei) Altgeräte abzugeben, die in keiner Abmessung

größer als 25 cm sind. Bitte löschen Sie vor der Rückgabe alle personenbezogenen Daten. Bitte entnehmen Sie vor der Rückgabe Batterien oder Akkumulatoren, die nicht vom Altgerät umschlossen sind, sowie Lampen, die zerstörungsfrei entnommen werden können und führen diese einer separaten Sammlung zu.

Defekte oder verbrauchte Batterien/Akkus müssen recycelt werden. Geben Sie Batterien/Akkus und/oder das Produkt über die angebotenen Sammeleinrichtungen zurück.



Umweltschäden durch falsche Entsorgung der Batterien/Akkus!

Das Symbol der durchgestrichenen Mülltonne auf Batterien oder Akkus bedeutet, dass Sie Batterien und Akkus nicht im Hausmüll entsorgen dürfen.

Entnehmen Sie die Batterien/den Akku-Pack aus dem Produkt vor der Entsorgung.

Diese können giftige Schwermetalle enthalten und unterliegen der Sondermüllbehandlung.
Die chemischen Symbole der Schwermetalle sind wie folgt:
Cd = Cadmium, Hg = Quecksilber, Pb = Blei.

Sie sind gesetzlich verpflichtet, alte Batterien und Akkus nach Gebrauch zurückzugeben. Geben Sie deshalb verbrauchte Batterien und Akkus kostenfrei im Handelsgeschäft z. B. in Ihrer LIDL Filiale oder bei einer kommunalen Sammelstelle ab. Batterien und Akkus

können Stoffe enthalten, die schädlich für die menschliche Gesundheit und Umwelt sind. Nur bei einer getrennten Sammlung und Verwertung von alten Batterien und Akkus können die negativen Auswirkungen vermieden werden.

Seien Sie besonders vorsichtig beim Umgang mit lithiumhaltigen Batterien und Akkus, da bei unsachgemäßer Verwendung eine erhöhte Brandgefahr besteht. Kleben Sie dazu die Pole ab, um einen äußeren Kurzschluss zu vermeiden.

Nutzen Sie Batterien mit langer Lebensdauer oder Akkus, um die Entstehung von Abfällen aus Alt-Batterien zu verringern. Beachten Sie die Anweisungen zum Lagern, und vermeiden Sie das vollständige Ent- und Aufladen des Akkus, um die Lebensdauer zu verlängern.

Darüber hinaus sollten Sie Batterien oder Elektro- und Elektronikgeräte mit Batterien oder Akkus nicht im öffentlichen Raum zurücklassen, um eine Vermüllung zu vermeiden. Prüfen Sie Möglichkeiten, Batterien einer Wiederverwendung zuzuführen, anstatt diese zu entsorgen, beispielsweise durch Instandsetzung der Batterie.

● Garantie

Das Produkt wurde nach strengen Qualitätsrichtlinien hergestellt und vor der Auslieferung sorgfältig geprüft. Im Falle von Material- oder Herstellungsfehlern haben Sie gegenüber dem Verkäufer des Produkts gesetzliche Rechte. Ihre gesetzlichen Rechte werden in keiner Weise durch unsere unten aufgeführte Garantie eingeschränkt.

Die Garantie für dieses Produkt beträgt 3 Jahre ab Kaufdatum. Die Garantiezeit beginnt mit dem Kaufdatum. Bewahren Sie den Originalkaufbeleg an einem sicheren Ort auf, da dieses Dokument als Nachweis des Kaufs erforderlich ist.

Alle Schäden oder Mängel, die bereits zum Zeitpunkt des Kaufs vorhanden sind, müssen unverzüglich nach dem Auspacken des Produkts gemeldet werden.

Sollte das Produkt innerhalb von 3 Jahren ab Kaufdatum einen Material- oder Herstellungsfehler aufweisen, werden wir es – nach unserer Wahl – kostenlos für Sie reparieren oder ersetzen. Die Garantiezeit verlängert sich durch einen stattgegebenen Gewährleistungsanspruch nicht. Dies gilt auch für ersetzte und reparierte Teile.

Diese Garantie erlischt, wenn das Produkt beschädigt oder unsachgemäß verwendet oder gewartet wurde.

Die Garantie deckt Material- und Herstellungsfehler ab. Diese Garantie erstreckt sich weder auf Produktteile, die normalem Verschleiß unterliegen, und somit als Verschleißteile gelten (z. B. Batterien, Schläuche, Farbpatronen), noch auf Schäden an zerbrechlichen Teilen, z. B. Schalter oder Teile aus Glas.

Abwicklung im Garantiefall

Um eine schnelle Bearbeitung Ihres Anliegens zu gewährleisten, folgen Sie bitte den folgenden Hinweisen:

- Bitte halten Sie für alle Anfragen den Kassenbon und die Artikelnummer (IAN 523317_2601) als Nachweis für den Kauf bereit.
- Die Artikelnummer entnehmen Sie bitte dem Typenschild am Produkt, einer Gravur am Produkt, dem Titelblatt Ihrer Anleitung (unten links) oder dem Aufkleber auf der Rück- oder Unterseite des Produktes.
- Sollten Funktionsfehler oder sonstige Mängel auftreten, kontaktieren Sie zunächst die nachfolgend benannte Serviceabteilung telefonisch oder per E-Mail.
- Ein als defekt erfasstes Produkt können Sie dann unter Beifügung des Kaufbelegs (Kassenbon) und der Angabe, worin der Mangel besteht und wann er aufgetreten ist, für Sie portofrei an die Ihnen mitgeteilte Service-Anschrift übersenden.
- 

Auf parkside-diy.com können Sie diese und viele weitere Handbücher einsehen und herunterladen. Mit diesem QR-Code gelangen Sie direkt auf parkside-diy.com. Wählen Sie Ihr Land aus, und suchen Sie über die Suchmaske nach den Bedienungsanleitungen. Mittels Eingabe der Artikelnummer (IAN) 523317_2601 gelangen Sie zur Bedienungsanleitung für Ihren Artikel.

Service

(DE) **Service Deutschland**
Tel.: 0800 8855300
Kontaktformular auf parkside-diy.com
IAN 523317_2601

(AT) **Service Österreich**
Tel.: 0800 447750
Kontaktformular auf parkside-diy.com
IAN 523317_2601

(BE) **Service Belgien**
Tel.: 0800 12614
Kontaktformular auf parkside-diy.com
IAN 523317_2601

(CH) **Service Schweiz**
Tel.: 0800 563601
Kontaktformular auf parkside-diy.com
IAN 523317_2601

CE UK CA

Légende des pictogrammes utilisés ..... Page 46

Introduction ..... Page 48
Utilisation conforme ..... Page 49
Mode de fonctionnement ..... Page 49
Description des pièces ..... Page 50
Contenu de la livraison ..... Page 50
Caractéristiques techniques ..... Page 50

Consignes de sécurité ..... Page 51
Consignes de sécurité relatives aux piles/
aux piles rechargeables ..... Page 53

Avant la mise en service ..... Page 55
Insérer/remplacer les piles ..... Page 55

Mise en service ..... Page 55
Mise en marche et à l'arrêt ..... Page 56
Sélectionner l'unité de température ..... Page 56
Mesure de la température ..... Page 56
Affichage de niveau de pile ..... Page 59
Dépannage ..... Page 59

Entretien et nettoyage ..... Page 60

Mise au rebut ..... Page 60

Garantie ..... Page 62
Faire valoir sa garantie ..... Page 65
Service après-vente ..... Page 66

Légende des pictogrammes utilisés	
	Veuillez lire le mode d'emploi.
	Risque d'explosion !
	Porter des gants de protection !
	Attention !
	Protégez-vous contre le rayonnement laser !
	Ne jamais regarder directement dans le faisceau laser !
	Courant continu/Tension continue
	Pile fournie
	Consignes de sécurité Instructions de manipulation
CE	Le sigle CE confirme la conformité avec les directives UE applicables au produit.

Légende des pictogrammes utilisés	
	À conserver hors de portée des enfants
	Ne pas jeter au feu
	Insérer correctement
	Ne pas déformer/détériorer
	Ne pas ouvrir/démonter
	Ne pas mélanger des types et des marques différents
	Ne pas mélanger des piles usagées et des piles neuves
	Ne pas charger
	Tenez les piles éloignées de l'eau et d'une humidité excessive.
	Ne pas court-circuiter

Légende des pictogrammes utilisés	
	Veiller à une insertion correcte
UK CA	Le marquage UKCA indique la conformité aux régulations de la Grande-Bretagne applicables à ce produit. (Le logo de marquage UKCA est valable uniquement en Grande-Bretagne.)

Thermomètre infrarouge

● Introduction



Nous vous félicitons pour l'achat de votre nouveau produit. Vous avez opté pour un produit de grande qualité. Le mode d'emploi fait partie intégrante de ce produit. Il contient des indications importantes pour la sécurité, l'utilisation et la mise au rebut. Veuillez lire consciencieusement toutes les indications d'utilisation et de sécurité du produit. Ce produit doit uniquement être utilisé conformément aux instructions et dans les domaines d'application spécifiés. Lors d'une cession à tiers, veuillez également remettre tous les documents.

Utilisation conforme

Le produit sert à la mesure de températures de surface dans une plage allant de -38 °C à +365 °C (-36,4 °F à +689 °F) sans toucher la surface et sans entrer en contact avec elle. Le produit détermine également la température maximale pendant la mesure. Le pointeur laser intégré peut uniquement être utilisé dans un but thermométrique pour la localisation d'une plage de mesure sur l'objet à mesurer. Le produit est exclusivement destiné à un usage privé et ne peut être utilisé à des fins commerciales ou industrielles. Utilisez le produit uniquement dans un environnement sec ou en intérieur. Toute autre utilisation ou toute utilisation dépassant ce cadre est considérée comme non conforme. Toute revendication concernant des dommages causés par une mauvaise utilisation est exclue. L'utilisateur est seul responsable de tous les dommages et blessures qui surviennent du fait du danger lié à une utilisation inappropriée.

Mode de fonctionnement

Le détecteur infrarouge [5] détecte et mesure le rayonnement infrarouge provenant de la surface vers laquelle il est orienté. Le produit détermine la température de surface à partir de ce rayonnement infrarouge.
Pour la visualisation de la zone de surface dont le capteur infrarouge reçoit le rayonnement, le produit est équipé d'un pointeur laser [4] orienté vers le centre de la plage de mesure.

Description des pièces (voir Fig. A et B)

1 Touche de mesure
2 Compartiment à piles
3 Couvercle du compartiment à piles
4 Pointeur laser
5 Détecteur infrarouge
6 Écran
7 Touche °C /°F (ON/OFF)
8 Symbole de laser
9 Affichage en unité de température °C
10 Affichage en unité de température °F
11 Valeur de mesure de température
12 Valeur MAX
13 Fonction Hold
14 Affichage de niveau de pile faible

Contenu de la livraison

Après avoir déballé le contenu de la livraison, contrôlez immédiatement son intégralité ainsi que l'état irréprochable du produit et de toutes les pièces.

1 thermomètre infrarouge
2 piles LR03/AAA
1 mode d'emploi

Caractéristiques techniques

Alimentation en tension :	3 V⎓
Pile :	2 x LR03/AAA
Plage de mesure :	de -38 °C à +365 °C (de -36,4 °F à +689 °F)

Précision de la mesure pour T > 0 °C :	±2,5 °C voire ±2,5 % de la valeur de mesure
Précision de la mesure pour T < 0 °C :	±2,5 °C de la valeur de mesure
Classe du laser :	2
Longueur d'onde du laser :	635–665 nm
Puissance de sortie du laser :	<1 mW
Température de fonctionnement :	de 0 °C à 50 °C
Humidité de l'air admissible :	20 - 80 %
Dimensions :	env. 14,7 x 9,7 x 4,1 cm
Poids sans pile :	env. 113,4 g

Consignes de sécurité

Familiarisez-vous avec toutes les indications de manipulation et de sécurité avant la première utilisation du produit ! Lorsque vous transmettez ce produit à des tiers, remettez-leur également tous les documents !

Risque lié au rayonnement laser







- Le produit contient un laser de classe 2.
- N'orientez jamais le rayon laser vers des personnes ou des animaux.
- Ne regardez jamais directement dans le rayon. Un rayon laser de faible intensité peut suffire à provoquer des lésions oculaires.
- N'orientez jamais le laser sur des surfaces ou matériaux réfléchissants. Le reflet du rayon laser peut également causer des lésions oculaires.
- Tout réglage permettant une amplification du laser est interdit. Risque de blessure !
- Nous déclinons toute responsabilité en cas de dommages causés par la manipulation du dispositif laser ou par le non-respect des règles de sécurité.
-  Ce produit peut être utilisé par des enfants âgés de 8 ans et plus ainsi que par des personnes ayant des capacités physiques, sensorielles ou mentales réduites ou manquant d'expérience ou de connaissances, à la condition qu'ils soient surveillés ou qu'ils aient été informés de l'utilisation sûre du produit et qu'ils comprennent les risques qui en résultent. Les enfants ne doivent pas jouer avec le produit. Le nettoyage et l'entretien ne doivent pas être effectués par des enfants laissés sans surveillance.
- N'utilisez pas le produit si vous constatez quelque dommage qui soit.
- Tenez le produit à l'écart des flammes nues !
- Protégez le produit contre l'humidité et la pénétration de liquides.
- Évitez l'exposition à un ensoleillement direct.
- N'apportez aucune modification au produit.

-  **PRUDENCE ! RISQUE D'EXPLOSION !** Utilisez uniquement le produit dans des endroits exempts de risque d'incendie ou d'explosion, par exemple à proximité de liquides ou gaz inflammables.



Consignes de sécurité relatives aux piles/aux piles rechargeables

- **DANGER DE MORT !** Rangez les piles/piles rechargeables hors de la portée des enfants. En cas d'ingestion, consultez immédiatement un médecin !
- Une ingestion peut entraîner des brûlures, une perforation des tissus mous et la mort. Des brûlures graves peuvent apparaitre dans les 2 heures suivant l'ingestion.
-  **RISQUE D'EXPLOSION !** Ne rechargez jamais des piles non rechargeables. Ne court-circuitez pas les piles/piles rechargeables et/ou ne les ouvrez pas ! Autrement, vous risquez de provoquer une surchauffe, un incendie ou une explosion.
- Ne jetez jamais des piles/piles rechargeables au feu ou dans l'eau.
- Ne pas soumettre les piles/piles rechargeables à une charge mécanique.

Risque de fuite des piles/piles rechargeables

- Évitez d'exposer les piles/piles rechargeables à des conditions et températures extrêmes susceptibles de les endommager, par ex. sur des radiateurs/exposition directe aux rayons du soleil.

- Lorsque les piles/piles rechargeables fuient, évitez tout contact du produit chimique avec la peau, les yeux ou les muqueuses ! Rincez les zones touchées à l'eau claire et consultez immédiatement un médecin !
-  **PORTER DES GANTS DE PROTECTION !** Les piles/piles rechargeables endommagées ou sujettes à des fuites peuvent provoquer des brûlures au contact de la peau. Vous devez donc porter des gants adéquats pour les manipuler.
- En cas de fuite des piles/piles rechargeables, retirez-les aussitôt du produit pour éviter tout endommagement.
- Utilisez uniquement des piles/piles rechargeables du même type. Ne mélangez pas des piles/piles rechargeables usées et neuves !
- Retirez les piles/piles rechargeables, si vous ne comptez pas utiliser le produit pendant une période prolongée.

Risque d'endommagement du produit

- Exclusivement utiliser le type de pile/pile rechargeable spécifié.
- Insérez les piles/piles rechargeables conformément à l'indication de polarité (+) et (-) indiquée sur la pile/pile rechargeable et sur le produit.
- Avant l'insertion de la pile, nettoyez les contacts de la pile/de la pile rechargeable ainsi que ceux présents dans le compartiment à piles en vous servant d'un chiffon sec et non pelucheux ou d'un coton-tige !
- Retirez immédiatement les piles/piles rechargeables usées du produit.

Avant la mise en service

- Retirez le film de protection de l'écran 6.

Remarque : Afin de faire fonctionner le produit, insérez les piles fournies (type AAA). Suivez les directives ci-dessous :

Insérer/remplacer les piles

- Pour insérer/remplacer les piles, ouvrez le couvercle du compartiment à piles 3.
- Retirez le cas échéant les piles usagées et mettez en place deux piles neuves. Nettoyez si nécessaire les contacts du compartiment à piles 2 et des piles elles-même. Utilisez exclusivement des piles AAA de type LR03.
- Lorsque vous insérez les piles, veillez à respecter la polarité. Celle-ci est indiquée sur le couvercle de compartiment à piles 3.
- Fermez le couvercle du compartiment à piles 3. Sur l'écran 6 éclairé, vous voyez brièvement tous les segments, accompagnés d'un long signal sonore.

Votre produit est maintenant prêt à fonctionner.

Mise en service

- Tenez la poignée du produit de telle sorte que l'index puisse appuyer sur la touche de mesure 1 et le pouce sur la touche °C/ °F 7.

Mise en marche et à l'arrêt

- Pressez brièvement la touche de mesure 1 ou pendant 3 secondes environ la touche °C/°F 7 pour allumer le produit. L'écran 6 s'éclaire et un long signal sonore retentit.
- Pressez la touche °C/°F 7 et maintenez-la enfoncée pour éteindre le produit. Un long signal sonore retentit.
- Si vous n'utilisez plus le produit, le rétroéclairage de l'écran 6 s'éteint après env. 20 secondes. Le produit se met automatiquement à l'arrêt après env. 60 secondes ; un long signal sonore l'indique.

Sélectionner l'unité de température

- Pour basculer entre les unités de températures (°C 9 ou °F 10), appuyez brièvement sur la touche °C/°F 7. Chaque actionnement de touche fait entendre un signal sonore.

L'unité de température officielle en Europe est le °C.

Mesure de la température

Attendez environ 15 minutes avant d'utiliser le produit afin qu'il puisse s'adapter aux conditions climatiques ambiantes.

- Appuyez et maintenez la touche de mesure 1 enfoncée tout en orientant le pointeur laser 4 sur la surface à mesurer.

- Tout en appuyant sur la touche de mesure [1], la température est mesurée. Le symbole ⚠ (symbole de laser [8]) apparaît sur l'écran [6].
- La température de surface mesurée est indiquée au centre de l'écran et la température maximale mesurée sur son rebord inférieur.
- Relâchez ensuite la touche de mesure [1]. La fonction Hold [13] est indiquée sur l'écran [6] et la valeur de mesure de température [11] est fixée sur l'écran [6].
  Lors de mesures se situant en-dessous de la plage de mesure, l'écran [6] affiche «Lo».

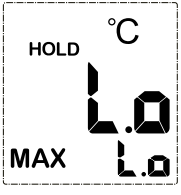

Lors de mesures se situant au-dessus de la plage de mesure, l'écran [6] affiche «Hi».

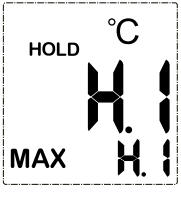

La température déterminée est la température moyenne de la surface mesurée. La surface mesurée est circulaire. Le diamètre

de la surface de mesure «S» est un douzième de la distance «D» entre la surface et le détecteur infrarouge 5.

Vous trouverez dans la suite quelques valeurs indicatives :

S (pour Diamètre de surface (surface diameter)) :	10 mm	20 mm	30 mm
D (pour Distance) :	120 mm	240 mm	360 mm

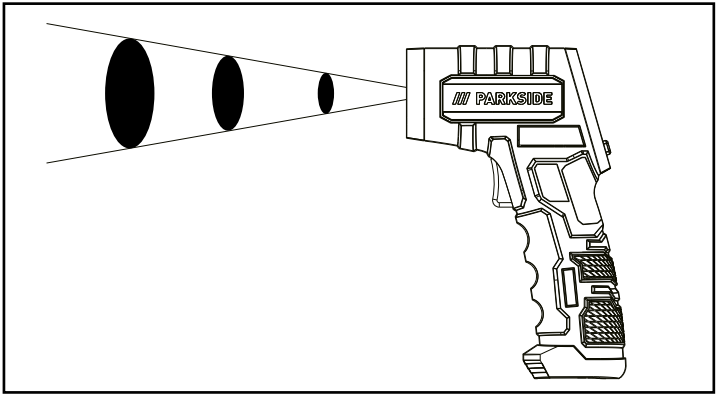

Veuillez noter :

- La surface de l'objet cible doit être significativement plus grande que le diamètre de mesure du produit. Dans la cas contraire, cette mesure ne serait pas fiable.

- En principe, mesurez en gardant la distance à la surface de mesure la plus petite possible.
- Si possible, orientez le produit perpendiculairement à la surface de mesure.
- Effectuez les mesures dans des atmosphères exemptes de poussière, de vapeur et de fumée.
- N'effectuez pas les mesures à travers des matériaux transparents tels que le verre ou le plastique.

Affichage de niveau de pile

L'affichage de niveau de pile faible 14 apparaît sur l'écran 6 dès que la tension des piles est trop basse.

- Si ce symbole apparaît, insérez des piles neuves comme expliqué au chapitre «Insérer/remplacer les piles».
- Des piles usagées risquent de couler. En outre, une faible tension des piles entraîne une imprécision de mesure comme spécifié au chapitre «Caractéristiques techniques».

Dépannage

Remarque : Le produit contient des composants électroniques fragiles. Pour cette raison, il est possible que son fonctionnement soit perturbé par des dispositifs radio présents dans son environnement proche. Si vous constatez que le produit ne fonctionne

pas correctement, éloignez toutes les sources d'interférences se trouvant à proximité de celui-ci.
Remarque : Les décharges électrostatiques peuvent entraîner des dysfonctionnements. Au cas où un tel dysfonctionnement devait survenir, sortez la pile et remplacez-la par une autre.

● Entretien et nettoyage

- Évitez toute infiltration d'eau dans le produit lors du nettoyage !
- Nettoyez le produit régulièrement avec un chiffon sec et non pelucheux.
- Concernant les salissures tenaces sur le produit, utilisez un chiffon humide, humecté d'un peu de liquide vaisselle.
- Assurez-vous qu'aucun corps étranger ne pénètre l'ouverture du détecteur infrarouge [5].

● Mise au rebut



Veuillez respecter l'identification des matériaux d'emballage pour le tri sélectif, ils sont identifiés avec des abbréviations (a) et des chiffres (b) ayant la signification suivante : 1–7 : plastiques/20–22 : papiers et cartons/80–98 : matériaux composite.



Votre mairie ou votre municipalité vous renseigneront sur les possibilités de mise au rebut des produits usagés.

Veuillez éliminer ce produit de manière appropriée lorsqu'il arrive en fin de vie, et ne le jetez pas avec les déchets ménagers. Pour obtenir des renseignements concernant les points de collecte et leurs horaires d'ouverture, vous pouvez contacter votre municipalité.





Suivez l'info-tri illustré pour un tri optimal. Ce marquage est spécifique au marché français.

Les piles/piles rechargeables défectueuses ou usagées doivent être recyclées. Les piles et/ou piles rechargeables et/ou le produit doivent être retournés dans les centres de collecte proposés.

Pollution de l'environnement par la mise au rebut incorrecte des piles/piles rechargeables !

Les piles/piles rechargeables ne doivent pas être mises au rebut avec les ordures ménagères. Elles peuvent contenir des métaux lourds toxiques et doivent être considérées comme des déchets spéciaux. Les symboles chimiques des métaux lourds sont les suivants : Cd = cadmium, Hg = mercure, Pb = plomb. Pour cette raison, veuillez toujours déposer les piles/piles rechargeables usagées dans les conteneurs de recyclage communaux.

Garantie

Article L217-16 du Code de la consommation
Lorsque l'acheteur demande au vendeur, pendant le cours de la garantie commerciale qui lui a été consentie lors de l'acquisition ou de la réparation d'un bien meuble, une remise en état couverte par la garantie, toute période d'immobilisation d'au moins sept jours vient s'ajouter à la durée de la garantie qui restait à courir. Cette période court à compter de la demande d'intervention de l'acheteur ou de la mise à disposition pour réparation du bien en cause, si cette mise à disposition est postérieure à la demande d'intervention.

Indépendamment de la garantie commerciale souscrite, le vendeur reste tenu des défauts de conformité du bien et des vices rédhibitoires dans les conditions prévues aux articles L217-4 à L217-13 du Code de la consommation et aux articles 1641 à 1648 et 2232 du Code Civil.

Article L217-4 du Code de la consommation
Le vendeur livre un bien conforme au contrat et répond des défauts de conformité existant lors de la délivrance.

Il répond également des défauts de conformité résultant de l'emballage, des instructions de montage ou de l'installation lorsque celle-ci a été mise à sa charge par le contrat ou a été réalisée sous sa responsabilité.

Article L217-5 du Code de la consommation
Le bien est conforme au contrat :

1° S´il est propre à l'usage habituellement attendu d'un bien semblable et, le cas échéant :
   - s'il correspond à la description donnée par le vendeur et posséder les qualités que celui-ci a présentées à l'acheteur sous forme d'échantillon ou de modèle ;
   - s'il présente les qualités qu'un acheteur peut légitimement attendre eu égard aux déclarations publiques faites par le vendeur, par le producteur ou par son représentant, notamment dans la publicité ou l'étiquetage ;

2° Ou s'il présente les caractéristiques définies d'un commun accord par les parties ou être propre à tout usage spécial recherché par l'acheteur, porté à la connaissance du vendeur et que ce dernier a accepté.

Article L217-12 du Code de la consommation
L'action résultant du défaut de conformité se prescrit par deux ans à compter de la délivrance du bien.

Article 1641 du Code civil
Le vendeur est tenu de la garantie à raison des défauts cachés de la chose vendue qui la rendent impropre à l'usage auquel on la destine, ou qui diminuent tellement cet usage que l'acheteur ne l'aurait pas acquise, ou n'en aurait donné qu'un moindre prix, s'il les avait connus.

Article 1648 1er alinéa du Code civil
L'action résultant des vices rédhibitoires doit être intentée par l'acquéreur dans un délai de deux ans à compter de la découverte du vice.

Les pièces détachées indispensables à l'utilisation du produit sont disponibles pendant la durée de la garantie du produit.

Le produit a été fabriqué selon des critères de qualité stricts, et contrôlé consciencieusement avant sa livraison. En cas de défaut de matériau ou de fabrication, vous avez des droits légaux vis-à-vis du vendeur du produit. Vos droits légaux ne sont en aucun cas limités par notre garantie mentionnée ci-dessous.

La garantie de ce produit est de 3 ans à partir de la date d'achat. La période de garantie commence à la date d'achat. Conservez l'original de la preuve d'achat dans un endroit sûr car ce document est nécessaire pour prouver l'achat.

Tout dommage ou défaut déjà présent au moment de l'achat doit être signalé immédiatement après le déballage du produit.

Si le produit présente un défaut de matériau ou de fabrication dans les 3 ans qui suivent la date d'achat, nous le réparerons ou le remplacerons - à notre choix - gratuitement pour vous. La période de garantie n'est pas prolongée par une demande de garantie acceptée. Cette mesure s'applique également pour les pièces remplacées et réparées.

Cette garantie est annulée si le produit a été endommagé ou utilisé ou entretenu de manière incorrecte.

La garantie couvre les défauts de matériels et de fabrication. Cette garantie ne couvre pas les pièces du produit soumises à une usure normale, et qui sont donc considérées comme des pièces d'usure (par exemple les piles, tuyaux, les cartouches d'encre), ni les dommages aux pièces fragiles, par exemple les interrupteurs ou les pièces en verre.

Faire valoir sa garantie

Pour garantir la rapidité d'exécution de la procédure de garantie, veuillez respecter les consignes suivantes :

- Pour toute demande, veuillez conserver le ticket de caisse et le numéro d'article (IAN 523317_2601) comme preuve d'achat.
- Le numéro de référence de l'article est indiqué sur la plaque signalétique du produit ou sur une gravure du produit, sur la couverture de votre manuel (en bas à gauche) ou sur un autocollant placé sur la face arrière ou inférieure du produit.
- En cas de dysfonctionnement ou de tout autre défaut de l'appareil, contactez d'abord le service après-vente par téléphone ou par e-mail aux coordonnées indiquées ci-dessous.
- Tout produit considéré comme défectueux peut alors être envoyé sans frais de port supplémentaires au service clientèle indiqué, accompagné de la preuve d'achat (ticket de caisse) et d'une description écrite du défaut et de sa date d'apparition.

o



Sur parkside-diy.com, vous pouvez visualiser et télécharger de nombreux autres manuels. Avec ce QR Code, vous accédez directement au site parkside-diy.com. Sélectionnez votre pays et recherchez le mode d'emploi dans le champ de recherche. En saisissant le numéro d'article (IAN) 523317_2601, vous accédez au mode d'emploi de votre article.

Service après-vente

(FR) **Service après-vente France**
Tél. : 0800 907612
Formulaire de contact sur parkside-diy.com
IAN 523317_2601

(BE) **Service après-vente Belgique**
Tél. : 0800 12614
Formulaire de contact sur parkside-diy.com
IAN 523317_2601

(CH) **Service après-vente Suisse**
Tél. : 0800 563601
Formulaire de contact sur parkside-diy.com
IAN 523317_2601

CE UK CA

Legenda van de gebruikte pictogrammen... Pagina 68

Inleiding..... Pagina 70
Correct en doelmatig gebruik ..... Pagina 70
Werking ..... Pagina 71
Beschrijving van de onderdelen..... Pagina 72
Omvang van de levering ..... Pagina 72
Technische gegevens..... Pagina 72

Veiligheidsinstructies..... Pagina 73
Veiligheidsinstructies voor batterijen/accu‘s..... Pagina 75

Voor de ingebruikname..... Pagina 76
Batterijen plaatsen/vervangen ..... Pagina 77

Ingebruikname ..... Pagina 77
In- en uitschakelen..... Pagina 77
Temperatuureenheid selecteren..... Pagina 78
Temperatuur meten..... Pagina 78
Batterijweergave ..... Pagina 81
Storingen oplossen ..... Pagina 81

Onderhoud en reiniging ..... Pagina 82

Afvoer..... Pagina 82

Garantie..... Pagina 83
Afwikkeling in geval van garantie..... Pagina 84
Service ..... Pagina 85

Legenda van de gebruikte pictogrammen	
	Lees de gebruiksaanwijzing.
	Explosiegevaar!
	Veiligheidshandschoenen dragen!
	Let op!
	Bescherm u tegen laserstraling!
	Niet in de laserstraal kijken!
	Gelijkstroom/-spanning
	Inclusief batterij
	Veiligheidsinstructies Instructies
	Het CE-teken bevestigt de conformiteit met de voor het product van toepassing zijnde EU-richtlijnen.

Legenda van de gebruikte pictogrammen	
	Buiten het bereik van kinderen opbergen
	Niet in het vuur gooien
	Niet verkeerd plaatsen
	Niet deformeren/beschadigen
	Niet openen / uit elkaar halen
	Verschillende types en merken niet door elkaar gebruiken
	Nieuwe en gebruikte batterijen niet door elkaar gebruiken
	Niet opladen
	Houd batterijen uit de buurt van water en overmatig vocht.
	Niet kortsluiten

Legenda van de gebruikte pictogrammen	
	Op de juiste manier plaatsen
UK CA	De UKCA-markering duidt op conformiteit met relevante GB-richtlijnen die van toepassing zijn op dit product. (Het logo van de UKCA-markering is uitsluitend geldig in Groot-Brittannië.)

Infrarood temperatuurmeter

Inleiding



Hartelijk gefeliciteerd met de aankoop van uw nieuwe product. U heeft voor een hoogwaardig product gekozen. De gebruiksaanwijzing is een deel van het product. Deze bevat belangrijke aanwijzingen voor veiligheid, gebruik en verwijdering. Maakt U zich voor de ingebruikname van het product met alle bedienings- en veiligheidsvoorschriften vertrouwd. Gebruik het product alleen zoals beschreven en voor de aangegeven toepassingsgebieden. Overhandig alle documenten bij doorgifte van het product aan derden.

Correct en doelmatig gebruik

Het product dient voor het meten van de oppervlaktetemperaturen in het bereik van -38 °C tot +365 °C (-36,4 °F tot +689 °F) zonder

het oppervlak aan te raken of ermee in contact te komen. Het product meet ook de hoogste temperatuur tijdens de meting. De geïntegreerde laserpointer mag uitsluitend tijdens het meten van de temperatuur worden gebruikt voor het lokaliseren van een meetbereik op het meetobject.
Het product is uitsluitend bestemd voor privégebruik en mag niet voor commerciële of industriële doeleinden worden gebruikt. Gebruik het product alleen in een droge omgeving of binnenshuis. Een ander of verdergaand gebruik geldt als niet doelmatig. Garantieclaims voor een schade van welke soort dan ook die voortvloeit uit het niet-doelmatig gebruik, worden niet aanvaard. De gebruiker draagt de volledige verantwoordelijkheid voor alle schade resp. letsel dat ontstaat door het gevaar bij een onjuist gebruik.

Werking

De infraroodsensor [5] registreert en meet de infraroodstraling die wordt afgegeven door het oppervlak waarop hij is gericht. Het product stelt uit deze infraroodstraling de temperatuur van het oppervlak vast.
Ter visualisatie van het oppervlakte-bereik waarvan de infraroodsensor de straling opneemt, is het product voorzien van een laser pointer [4] die op het midden van het meetbereik is gericht.

Beschrijving van de onderdelen (zie afb. A en B)

1 Meetknop
2 Batterijvak
3 Batterijvakdeksel
4 Laserpointer
5 Infraroodsensor
6 Display
7 Knop °C /°F (ON/OFF)
8 Laser-symbool ⚠
9 Weergave in temperatuureenheid °C
10 Weergave in temperatuureenheid °F
11 Temperatuur-meetwaarde
12 MAX-waarde
13 Hold-functie
14 Laag batterijniveau

Omvang van de levering

Controleer meteen na het uitpakken of het product compleet is en of alle onderdelen en het product in een goede staat verkeren.

1 infrarood-temperatuurmeter
2 LR03/AAA-batterijen
1 gebruiksaanwijzing

Technische gegevens

Spanning:	3V⎓
Batterij:	2 x LR03/AAA
Meetbereik:	-38 °C tot +365 °C (-36,4 °F tot +689 °F)

Meetnauwkeurigheid voor T > 0 °C:	±2,5 °C resp. ±2,5% van de meetwaarde
Meetnauwkeurigheid voor T < 0 °C:	±2,5 °C van de meetwaarde
Laserklasse:	2
Golflengte van de laser:	635-665 nm
Uitgangsvermogen van de laser:	<1 mW
Bedrijfstemperatuur:	0 °C tot 50 °C
Toelaatbare luchtvochtigheid:	20 - 80%
Afmetingen:	ca. 14,7 x 9,7 x 4,1 cm
Gewicht zonder batterij:	ca. 113,4 g

Veiligheidsinstructies

Maak u voor het eerste gebruik van het product vertrouwd met alle aanwijzingen over de bediening en de veiligheid! Overhandig ook alle documenten wanneer u het product aan derden doorgeeft!

Gevaar door laserstraling







- Het product bevat een klasse-2-laser.
- Richt de laserstraal nooit op personen of dieren.
- Kijk nooit direct in de straal. Een zwakke laserstraal kan al tot oogletsel leiden.
- Richt de laserstraal nooit op reflecterende oppervlakken of materialen. Ook een gereflecteerde laserstraal kan zorgen voor schade aan de ogen.
- Elke instelling voor het versterken van de laserstraal is verboden. Er bestaat letselgevaar!
- Voor schade die voortvloeit uit manipulatie aan de laserunit en uit het negeren van de veiligheidsinstructies wordt geen aansprakelijkheid aanvaard.
-  Dit product kan door kinderen vanaf 8 jaar en ouder alsmede door personen met verminderde fysieke, sensorische of mentale vaardigheden of een gebrek aan ervaring en kennis worden gebruikt als zij in de gaten worden gehouden of instructies hebben gekregen over het veilige gebruik van het product en de eruit voortvloeiende gevaren begrijpen. Kinderen mogen niet met het product spelen. Reiniging en onderhoud mogen niet door kinderen zonder toezicht worden uitgevoerd.
- Neem het product niet in gebruik als u een beschadiging heeft geconstateerd.
- Houd het product bij open vuur vandaan!
- Bescherm het product tegen vocht en het binnendringen van vloeistoffen.
- Vermijd direct zonlicht.
- Voer geen veranderingen aan het product uit.

-  **PAS OP! EXPLOSIEGEVAAR!** Gebruik het product niet op plekken waar brand- of explosiegevaar bestaat, bijvoorbeeld in de buurt van brandbare vloeistoffen of gassen.



Veiligheidsinstructies voor batterijen/accu‘s

- **LEVENSGEVAAR!** Houd batterijen/accu‘s buiten het bereik van kinderen. Raadpleeg bij inslikken onmiddellijk een arts!
- Inslikken kan leiden tot inwendige verbrandingen, perforatie van zacht weefsel en tot de dood. Ernstige inwendige verbrandingen kunnen binnen 2 uur na het inslikken optreden.
-  **EXPLOSIEGEVAAR!** Laad niet oplaadbare batterijen nooit op. Sluit de batterijen/accu‘s niet kort en/of open deze niet. Daardoor kan de batterij oververhit raken, in brand vliegen of exploderen.
- Gooi batterijen/accu‘s nooit in het vuur of water.
- Stel batterijen/accu‘s nooit bloot aan mechanische belastingen.

Risico dat de batterijen/accu’s lekken

- Vermijd extreme omstandigheden en temperaturen die invloed op de batterijen/accu‘s zouden kunnen hebben bijv. radiatoren/ direct zonlicht.
- Bij lekkende batterijen/accu‘s het contact van de chemicaliën met de huid, ogen en slijmvliezen vermijden! Spoel de desbetreffende plekken direct af met schoon water en raadpleeg onmiddellijk een arts!

-  **DRAAG VEILIGHEIDSHANDSCHOENEN!** Lekkende of beschadigde batterijen/accu's kunnen in geval van huidcontact chemische brandwonden veroorzaken. Draag daarom in dit geval geschikte veiligheidshandschoenen.
- Als de batterijen/accu's lekken, dient u deze direct uit het product te halen om beschadigingen te vermijden.
- Gebruik alleen batterijen/accu's van hetzelfde type. Gebruik nooit nieuwe en oude batterijen/accu's door elkaar!
- Verwijder de batterijen/accu's, als u het product gedurende een langere periode niet gebruikt.

Risico op beschadiging van het product

- Gebruik uitsluitend het aangegeven type batterij/accu!
- Plaats de batterijen/accu's volgens de weergegeven polariteit (+) en (-) op batterij/accu en op product.
- Reinig de contacten van de batterij/accu en in het batterijvak voor het plaatsen met een droge, pluisvrije doek of wattenstaafje!
- Verwijder verbruikte batterijen/accu's direct uit het product.

● Voor de ingebruikname

□ Verwijder de beschermfolie van het display [6].

Opmerking: om het product in gebruik te nemen, legt u de meegeleverde batterijen (type AAA) erin. Ga te werk zoals hierna wordt beschreven:

Batterijen plaatsen/vervangen

- Klap voor het plaatsen/vervangen van de batterijen het batterijvakdeksel [3] open.
- Verwijder evt. de oude batterijen en leg er twee nieuwe in. Reinig indien nodig de contacten van het batterijvak [2] en de batterijen. Gebruik uitsluitend AAA-batterijen van het type LR03.
- Let tijdens het plaatsen van de batterijen op de juiste polariteit. Deze wordt op het batterijvakdeksel [3] aangegeven.
- Sluit het batterijvakdeksel [3]. Op het verlichte display [6] worden kort alle segmenten getoond samen met een lang geluidssignaal.

Uw product is nu klaar voor gebruik.

Ingebruikname

- Pak het handvat van het product zo vast dat de wijsvinger de meetknop [1] en de duim de knop °C/°F [7] kan bedienen.

In- en uitschakelen

- Druk kort op de meetknop [1] of ca. 3 seconden lang op de knop °C/°F [7] om het product in te schakelen. Het display [6] licht op en er klinkt een lang geluidssignaal.
- Druk op de knop °C/°F [7] en houd deze ingedrukt om het product uit te schakelen. Er klinkt een lang geluidssignaal.

- Als het product niet meer wordt gebruikt, gaat de achtergrondverlichting van het display [6] na ca. 20 seconden uit. Na ca. 60 seconden wordt het product automatisch uitgeschakeld; een lang geluidssignaal maakt u daarop attent.

Temperatuureenheid selecteren

- Druk kort op de knop °C/°F [7] om te wisselen tussen de temperatuurweergave (°C [9] resp. °F [10]). Steeds als een knop wordt ingedrukt, is er een enkele toon te horen.

De officiële temperatuureenheid in Europa is °C.

Temperatuur meten

Geef het product voor het gebruik ongeveer 15 minuten de tijd om zich aan te passen aan de klimatologische omstandigheden van de omgeving.

- Houd de meetknop [1] ingedrukt terwijl de laserpointer [4] op het te meten oppervlak is gericht.
- Terwijl u op de meetknop [1] drukt, wordt de temperatuur gemeten; hierbij wordt op het display [6] ⚠ (laser-symbool [8]) getoond.
- De gemeten oppervlaktetemperatuur wordt in het midden van het display getoond en de maximale gemeten temperatuurwaarde wordt aan de onderste rand van het display getoond.

- Laat de meetknop 1 los. De hold-functie 13 wordt op het display 6 getoond en de gemeten temperatuurwaarde 11 wordt op het display 6 vastgehouden.
  Bij metingen die onder het meetbereik liggen, geeft het display 6 ‘Lo’ aan.

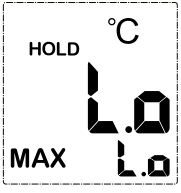

Bij metingen die boven het meetbereik liggen, geeft het display 6 ‘Hi’ aan.

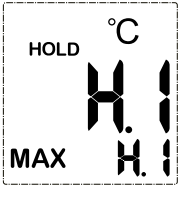

De gemeten temperatuur is de gemiddelde temperatuur van het gemeten oppervlak. Het gemeten oppervlak is cirkelvormig. De diameter van het te meten oppervlak ‘S’ is een twaalfde van de afstand tussen het oppervlak en de infraroodsensor 5 ‘D’. Hieronder ziet u enkele richtwaarden:

S (voor oppervlaktediameter (surface diameter)):	10 mm	20 mm	30 mm
D (voor afstand (distance)):	120 mm	240 mm	360 mm

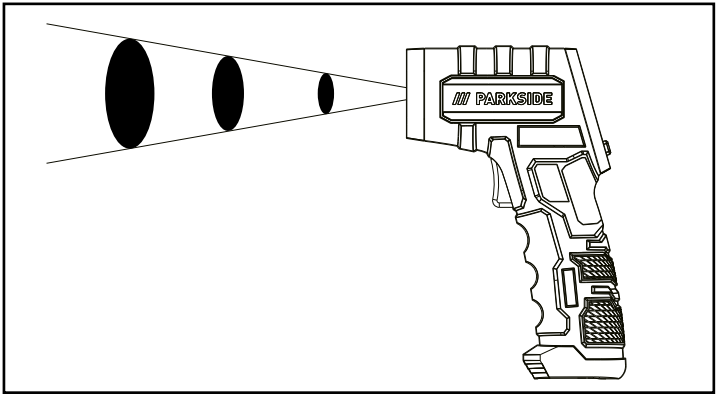

Houd rekening met het volgende:

- Het oppervlak van het te meten object moet duidelijk groter zijn dan de meet-diameter van het product. Anders zal de meting onbetrouwbaar zijn.
- Meet in principe met de kleinst mogelijke afstand tot het meetoppervlak.
- Houd het product zo loodrecht mogelijk op het te meten oppervlak.
- Meet niet in stoffige, dampende of rokerige omgevingen.

- Meet niet door transparante materialen zoals glas of kunststof heen.

Batterijweergave

Op het display 6 verschijnt het symbool 14 zodra de batterijspanning te laag is.

- Wanneer dit symbool verschijnt, legt u er nieuwe batterijen in zoals beschreven bij ‘Batterijen plaatsen/vervangen’.
- Lege batterijen kunnen gaan lekken. Bovendien is bij een lage batterijspanning de nauwkeurigheid van de meting volgens de informatie uit de ‘Technische gegevens’ niet meer gewaarborgd.

Storingen oplossen

Opmerking: het product bevat gevoelige elektronische componenten. Om deze reden is het mogelijk dat het door radiografische installaties in de directe omgeving kan worden gestoord. Wanneer u vaststelt dat het product niet goed werkt, verwijder dan alle storingsbronnen uit de omgeving van het product.
Opmerking: elektrostatische ontladingen kunnen storingen veroorzaken. Haal in geval van een dergelijke storing even de batterij eruit en vervang deze.

Onderhoud en reiniging

- Zorg ervoor dat er tijdens het schoonmaken geen water in het product komt!
- Reinig het product regelmatig met een droge, pluisvrije doek.
- Bij hardnekkige verontreiniging van het product kunt u een iets vochtig doekje met een beetje afwasmiddel gebruiken.
- Zorg ervoor dat er geen voorwerpen in de opening van de infraroodsensor [5] komen.

Afvoer



Neem de aanduiding van de verpakkingsmaterialen voor de afvalscheiding in acht. Deze zijn gemarkeerd met de afkortingen (a) en een cijfers (b) met de volgende betekenis: 1–7: kunststoffen/20–22: papier en vezelplaten/80–98: composietmaterialen.



Informatie over de mogelijkheden om het uitgediende product na gebruik te verwijderen, verstrekt uw gemeentelijke overheid.



Gooi het afgedankte product niet weg via het huisvuil maar geef het af bij het daarvoor bestemde depot of het gemeentelijke milieupark. Informatie over inzamelpunten en openingstijden kunt u opvragen bij uw lokale gemeentelijke instanties.

Defecte of verbruikte batterijen/accu‘s moeten worden gerecycled. Geef batterijen/accu‘s en/of het product af bij de daarvoor bestemde verzamelstations.



Milieuschade door foutieve verwijdering van de batterijen/accu‘s!

Batterijen/accu‘s mogen niet via het huisvuil worden weggegooid. Ze kunnen giftige zware metalen bevatten en vallen onder het chemisch afval. De chemische symbolen van de zware metalen zijn: Cd = cadmium, Hg = kwik, Pb = lood. Geef verbruikte batterijen/accu‘s daarom af bij een gemeentelijk inzamelpunt.

● Garantie

Het product werd volgens strenge kwaliteitsrichtlijnen gemaakt en voor de uitlevering zorgvuldig gecontroleerd. In geval van materiaal- of fabricagefouten hebt u tegenover de verkoper van het product wettelijke rechten. Uw wettelijke rechten worden op geen enkele manier door onze hieronder vermelde garantie beperkt.

De garantie voor dit product bedraagt 3 jaar vanaf aankoopdatum. De garantieperiode gaat in op de datum van aankoop. Bewaar het originele bewijs van aankoop op een veilige plek aangezien dit document nodig is als bewijs.

Alle beschadigingen of gebreken die reeds op het moment van aankoop aanwezig zijn, moeten meteen na het uitpakken van het product worden gemeld.

Mocht het product binnen 3 jaar na aankoopdatum een materiaal- of fabricagefout vertonen, zullen wij het – naar onze keuze – gratis voor u repareren of vervangen. De garantieperiode wordt door een plaatsgevonden garantieverlening niet verlengd. Dit geldt ook voor vervangen en gerepareerde onderdelen.

Deze garantie vervalt als het product werd beschadigd of onjuist is gebruikt of onderhouden.

De garantie dekt materiaal- en fabricagefouten af. Deze garantie dekt geen productonderdelen die aan normale slijtage onderhevig zijn en daarom als verbruiksartikelen worden beschouwd (bv. batterijen, slangen, inktpatronen), noch dekt zij schade aan breekbare onderdelen, bv. schakelaars of onderdelen die van glas zijn gemaakt.

Afwikkeling in geval van garantie

Om een snelle afhandeling van uw probleem te garanderen, dient u de volgende aanwijzingen in acht te nemen:

- Houd bij alle vragen alstublieft de kassabon en het artikelnummer (IAN 523317_2601) als bewijs van aankoop bij de hand.
- Het artikelnummer vindt u op het typeplaatje op het product, een gravure op het product, het titelblad van uw handleiding

(links onderaan) of de sticker op de achter- of onderkant van het product.

- Wanneer er storingen in de werking of andere gebreken optreden, neem dan eerst contact op met de hierna genoemde service-afdeling per telefoon of e-mail.
- Een als defect bestempeld product kunt u dan samen met het aankoopbewijs (kassabon) en een beschrijving van het gebrek en het moment waarop het is opgetreden franco opsturen naar het aan u doorgegeven service-adres.
- 

Op parkside-diy.com kunt u deze en vele andere handleidingen bekijken en downloaden. Met deze QR-code gaat u direct naar parkside-diy.com. Kies uw land en gebruik het zoekmasker om de gebruiksaanwijzing te zoeken. Vul het artikelnummer (IAN) 523317_2601 in om toegang te krijgen tot de gebruiksaanwijzing van uw artikel.

Service

(NL) **Service Nederland**
Tel.: 0800 0229556
Contactformulier op parkside-diy.com
IAN 523317_2601

(BE) **Service België**
Tel.: 0800 12614
Contactformulier op parkside-diy.com
IAN 523317_2601

Legenda dei pittogrammi utilizzati ..... Pagina 88

Introduzione ..... Pagina 90
Utilizzo conforme alla destinazione d'uso ..... Pagina 90
Funzionamento ..... Pagina 91
Descrizione dei componenti ..... Pagina 91
Contenuto della confezione ..... Pagina 92
Specifiche tecniche ..... Pagina 92

Avvertenze per la sicurezza ..... Pagina 93
Avvertenze di sicurezza per batterie/accumulatori .... Pagina 95

Prima della messa in funzione ..... Pagina 96
Inserimento/sostituzione delle batterie ..... Pagina 97

Messa in funzione ..... Pagina 97
Accensione e spegnimento ..... Pagina 97
Selezione dell'unità di misura della temperatura ..... Pagina 98
Misurazione della temperatura ..... Pagina 98
Indicatore della batteria ..... Pagina 101
Risoluzione delle interferenze ..... Pagina 101

Manutenzione e pulizia ..... Pagina 102

Smaltimento ..... Pagina 102

Garanzia ..... Pagina 103
Gestione dei casi in garanzia ..... Pagina 104
Assistenza ..... Pagina 106

Legenda dei pittogrammi utilizzati	
	Leggere il manuale di istruzioni per l'uso.
	Pericolo di esplosione!
	Indossare guanti protettivi!
	Attenzione!
	Proteggersi dai raggi laser!
	Non rivolgere lo sguardo verso il raggio laser!
	Tensione / corrente continua
	Batteria inclusa
	Avvertenze per la sicurezza Istruzioni per l'uso
	Il marchio CE garantisce la conformità alle Direttive UE specifiche per il prodotto.

Legenda dei pittogrammi utilizzati	
	Tenere fuori dalla portata dei bambini
	Non gettare nel fuoco
	Non inserire scorrettamente
	Non deformare/danneggiare
	Non aprire/smontare
	Non mescolare tipi e marche diverse di batterie
	Non mescolare le batterie nuove con quelle usate
	Non ricaricare
	Tenere le batterie lontano da acqua e umidità eccessiva.
	Non cortocircuitare

Legenda dei pittogrammi utilizzati	
	Accertarsi che l'inserimento sia corretto
UK CA	Il marchio UKCA garantisce la conformità con le direttive specifiche per il prodotto in Gran Bretagna. (Il marchio UKCA è valido soltanto per la Gran Bretagna.)

Misuratore di temperatura ad infrarossi

● Introduzione



Congratulazioni per l'acquisto del vostro nuovo prodotto. Avete optato per un prodotto di alta qualità. Le istruzioni d'uso sono parte integrante di questo prodotto. Esse contengono importanti avvertenze sulla sicurezza, l'impiego e lo smaltimento. Prima dell'utilizzo del prodotto, prendere conoscenza di tutte le istruzioni d'uso e delle avvertenze di sicurezza. Utilizzare il prodotto solo come descritto e per i campi di applicazione indicati. Consegnare tutte le documentazioni su questo prodotto quando viene ceduto a terzi.

● Utilizzo conforme alla destinazione d'uso

Il prodotto serve per la misurazione della temperatura superficiale in un intervallo compreso tra -38 °C e +365 °C (da -36,4 °F a +689 °F),

senza toccare la superficie di misurazione, né contatto con essa. Il prodotto rileva anche la temperatura massima durante la misurazione. Il puntatore laser integrato può essere utilizzato solo in fase di misurazione della temperatura per localizzare un intervallo di misurazione sull'oggetto analizzato.
Il prodotto è destinato esclusivamente all'utilizzo privato e non è adatto a scopi commerciali o industriali. Conservare il prodotto in un luogo asciutto e in locali chiusi. Altre applicazioni, o applicazioni da esse risultanti, non sono conformi alla destinazione d'uso. Non verrà accolta nessuna richiesta di rimborso per danni provocati da un utilizzo non conforme alla destinazione d'uso. L'utente è il solo responsabile di tutti i danni e lesioni che derivano dal pericolo legato ad un uso non conforme.

Funzionamento

Il sensore a infrarossi [5] rileva e misura la radiazione a infrarossi emessa dalla superficie verso cui è rivolto. Il prodotto segnala la temperatura della superficie in base a tale radiazione.
Per visualizzare l'area della superficie da cui il sensore rileva il raggio, il prodotto è dotato di un puntatore laser [4] che indica nel centro dell'area di misurazione.

Descrizione dei componenti (vedi Fig. A e B)

[1] Tasto di misurazione
[2] Vano portabatterie
[3] Coperchio del vano portabatterie

4 Puntatore laser
5 Sensore a infrarossi
6 Display
7 Tasto °C /°F (ON/OFF)
8 Simbolo laser
9 Indicatore temperatura nell'unità di misura °C
10 Indicatore temperatura nell'unità di misura °F
11 Valore misurato della temperatura
12 Valore MAX
13 Funzione Hold
14 Indicatore di batteria scarica

Contenuto della confezione

Verificare immediatamente dopo aver aperto l'imballaggio che il contenuto della confezione sia completo e che tutti i componenti e il prodotto siano in buono stato.

1 misuratore di temperatura a infrarossi
2 batterie LR03/AAA
1 manuale di istruzioni per l'uso

Specifiche tecniche

Alimentazione:	3V⎓
Batteria:	2 x LR03/AAA
Intervallo di misurazione:	da -38 °C a +365 °C (da -36,4 °F a +689 °F)
Precisione della misurazione per T > 0 °C:	±2,5 °C o ±2,5 % del valore misurato

Precisione della misurazione per T < 0 °C:	±2,5 °C del valore misurato
Classe laser:	2
Lunghezza d'onda del laser:	635-665 nm
Potenza in uscita del laser:	<1 mW
Temperatura di esercizio:	da 0 °C a 50 °C
Umidità atmosferica ammessa:	20 - 80 %
Dimensioni:	ca. 14,7 x 9,7 x 4,1 cm
Peso senza batteria:	ca. 113,4 g

Avvertenze per la sicurezza

Prima di utilizzare per la prima volta il prodotto, leggere attentamente tutte le istruzioni per l'uso e le avvertenze in materia di sicurezza! In caso di cessione del prodotto a terzi, consegnare anche l'intera documentazione del prodotto!

Pericolo per la presenza di raggi laser







- Il prodotto contiene un laser di classe 2.
- Non indirizzare mai il raggio laser verso persone o animali.

- Non guardare direttamente nel raggio. Anche un solo debole raggio laser può provocare lesioni agli occhi.
- Non indirizzare mai il raggio laser verso superfici o materiali riflettenti. Anche un solo raggio laser riflesso può provocare danni agli occhi.
- È vietata qualsiasi modifica per aumentare la potenza del raggio laser. Sussiste il rischio di lesioni!
- Il produttore non si assume alcuna responsabilità per manipolazione della struttura del laser, né per l'inosservanza delle avvertenze in materia di sicurezza.
-  Questo prodotto può essere usato da bambini a partire dagli 8 anni di età in su e da persone con capacità fisiche, sensoriali o mentali limitate, oppure senza esperienza e conoscenza in merito, qualora sorvegliati o istruiti circa un uso sicuro del prodotto e se comprendono i pericoli ad esso connessi. I bambini non possono giocare con il prodotto. La pulizia e la manutenzione eseguibili dall'utente non possono essere effettuate da bambini senza la supervisione di un adulto.
- Non mettere in funzione il prodotto qualora si rilevassero danneggiamenti.
- Tenere il prodotto lontano da fiamme libere!
- Proteggere il prodotto dall'umidità e da penetrazione di liquidi.
- Evitare di esporre il prodotto all'azione diretta dei raggi solari.
- Non apportare modifiche al prodotto.
-  **CAUTELA! PERICOLO DI ESPLOSIONE!** Non utilizzare il prodotto in luoghi in cui sussiste il pericolo di incendio o esplosione, ad esempio in prossimità di liquidi o gas infiammabili.

Avvertenze di sicurezza per batterie/accumulatori

- **PERICOLO DI MORTE!** Tenere le batterie/gli accumulatori fuori dalla portata dei bambini. In caso di ingerimento consultare subito un medico!
- L'ingerimento può provocare ustioni, perforazione di tessuti molli e la morte. Eventuali ustioni gravi possono comparire anche nel corso delle 2 ore successive all'ingerimento.
-  **PERICOLO DI ESPLOSIONE!** Non ricaricare mai batterie non ricaricabili. Non cortocircuitare e/o aprire le batterie o gli accumulatori. Ne conseguirebbe un rischio di incendio, surriscaldamento o scoppio.
- Non gettare mai le batterie/gli accumulatori nel fuoco o in acqua.
- Non esercitare alcuna pressione meccanica sulle batterie/sugli accumulatori.

Rischio di perdita di liquido dalle batterie/dagli accumulatori

- Evitare condizioni e temperature estreme che possano ripercuotersi sulle batterie/sugli accumulatori, quali ad esempio la vicinanza a termosifoni o l'irraggiamento solare diretto.
- Evitare il contatto delle sostanze chimiche con la pelle, gli occhi e le mucose in caso di fuoriuscita del liquido dalle batterie/dagli accumulatori! Sciacquare subito le aree colpite con acqua pulita e consultare immediatamente un medico!
-  **INDOSSARE GUANTI PROTETTIVI!** Batterie e accumulatori danneggiati o che presentano perdite possono corrodere la pelle in caso di contatto.

Pertanto, in questo caso indossare sempre guanti di protezione adatti.
- Nel caso di perdita di liquido delle batterie/degli accumulatori, rimuoverli subito dal prodotto per evitare danneggiamenti.
- Utilizzare solamente batterie/gli accumulatori dello stesso tipo. Non mischiare le batterie/gli accumulatori vecchi con quelli nuovi!
- Rimuovere le batterie/gli accumulatori, quando il prodotto non viene utilizzato a lungo.

Rischio di danneggiamento del prodotto
- Utilizzare esclusivamente il tipo di batterie/di accumulatori indicato!
- Inserire le batterie/gli accumulatori secondo il contrassegno della polarità (+) e (-) sulla batteria/sull'accumulatore del prodotto.
- Pulire i contatti della batteria/dell'accumulatore e quelli presenti nel vano portabatterie con un panno asciutto e privo di lanugine o un bastoncino cotonato prima dell'inserimento!
- Rimuovere immediatamente le batterie/gli accumulatori esausti dal prodotto.

● Prima della messa in funzione

□ Rimuovere la pellicola di protezione dal display 6.
Nota: per mettere in funzione il prodotto, inserire le batterie in dotazione (tipo AAA). Procedere come descritto di seguito:

Inserimento/sostituzione delle batterie

- Sollevare il coperchio del vano portabatterie 3 per inserire/sostituire le batterie.
- Estrarre le eventuali batterie scariche e inserirne due nuove. Se necessario, pulire i contatti del vano portabatterie 2 e delle batterie. Utilizzare esclusivamente batterie LR03 del tipo AAA.
- Prestare attenzione alla corretta polarità delle batteria quando vengono inserite. Questa è indicata sul coperchio del vano portabatterie 3.
- Chiudere il coperchio del vano portabatterie 3. Sul display illuminato 6 vengono visualizzati tutti i segmenti, accompagnati da un lungo segnale acustico.

Il vostro prodotto è ora pronto per l'uso.

Messa in funzione

- Afferrare l'impugnatura del prodotto in modo tale che l'indice possa toccare il tasto di misurazione 1 e che il pollice possa toccare il tasto °C/°F 7.

Accensione e spegnimento

- Premere brevemente il tasto di misurazione 1 oppure il tasto °C/°F 7 per ca. 3 secondi per accendere il prodotto. Il display 6 si illumina ed emette in lungo segnale acustico.

- Premere e tenere premuto il tasto C/°F 7 per spegnere il prodotto. Si udirà un lungo segnale acustico.
- Se il prodotto non viene utilizzato, l'illuminazione di sfondo del display 6 si spegne dopo ca. 20 secondi di inattività. Dopo ca. 60 secondi il prodotto di spegne automaticamente emettendo un lungo segnale acustico.

Selezione dell'unità di misura della temperatura

- Premere brevemente il tasto °C/°F 7 per cambiare l'indicazione dell'unità di misura della temperatura (°C 9 e °F 10). Ogni volta che si preme, si udirà un univo segnale acustico.

L'unità di misura ufficiale europea della temperatura è °C.

Misurazione della temperatura

Prima di utilizzare il prodotto, attendere circa 15 minuti per far sì che si adatti alle condizioni climatiche dell'ambiente circostante.

- Tenere premuto il tasto di misurazione 1 mentre si rivolge il puntatore laser 4 sulla superficie da analizzare.
- Mentre si tiene premuto il tasto di misurazione 1, la temperatura viene misurata e sul display 6 ⚠ (simbolo laser 8).
- La temperatura superficiale misurata è visualizzato nella parte centrale del display e il valore massimo misurato della temperatura è visualizzato sul bordo inferiore del display.

- Rilasciare il tasto di misurazione 1. La funzione Hold 13 è visualizzata sul display 6 e il valore misurato della temperatura 11 viene fissato sul display 6.
  In caso di misurazioni inferiori all'intervallo di misurazioni, il display 6 mostra la dicitura "Lo".

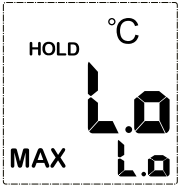

In caso di misurazioni superiori all'intervallo di misurazione, il display 6 mostra la dicitura "Hi".

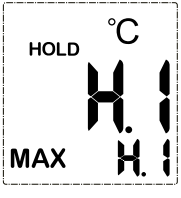

La temperatura rilevata è una temperatura media della superficie misurata. La superficie misurata ha una forma circolare. Il diametro della superficie misurata "S" corrisponde a un dodicesimo della distanza tra la superficie e il sensore a infrarossi 5 "D".

Di seguito sono riportati alcuni valori di riferimento:

S (per il diametro della superficie (surface diameter)):	10 mm	20 mm	30 mm
D (per la distanza (distance)):	120 mm	240 mm	360 mm

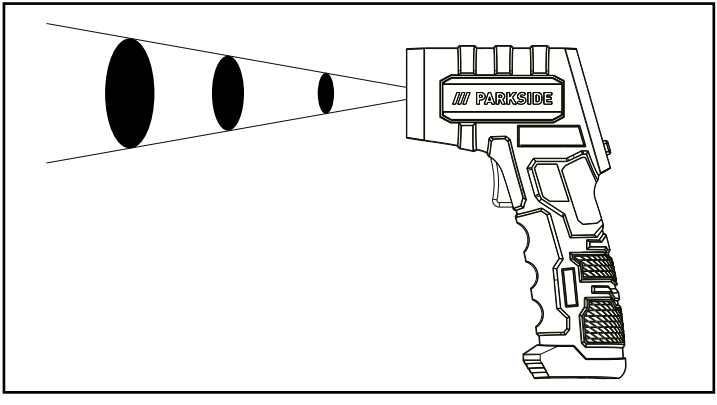

Prestare attenzione a quanto segue:

- La superficie dell'oggetto da misurare deve essere nettamente più ampia del diametro di misurazione del prodotto. In caso contrario, la misurazione non sarà affidabile.
- Misurare generalmente a una distanza minore possibile dalla superficie di misurazione.
- Rivolgere il prodotto in maniera verticale sulla superficie di misurazione.

- Non misurare in condizioni di polvere, vapore o fumo.
- Non misurare attraverso materiali trasparenti come vetro o plastica.

Indicatore della batteria

Sul display 6 appare il simbolo 14 non appena l'alimentazione della batteria è troppo bassa.

- Se appare questo simbolo, inserire le batterie nuove come indicato nel capitolo "Inserimento/sostituzione delle batterie".
- Le batterie scariche rischiano di perdere. Inoltre, in caso di alimentazione insufficiente della batteria, non è più possibile garantire una misurazione precisa come indicato nella sezione "Specifiche tecniche".

Risoluzione delle interferenze

Nota: il prodotto contiene componenti elettronici sensibili. Per questo motivo, è possibile che vi siano interferenze a causa della presenza di impianti radiofonici nelle immediate vicinanze. Se si rilevano interferenze che impediscono il corretto funzionamento del prodotto, rimuovere tutte le fonti di interferenza dalle vicinanze del prodotto.
Nota: le scariche elettrostatiche possono provocare disturbi di funzionamento. In caso di una tale interferenza, rimuovere brevemente la batteria e sostituirla.

Manutenzione e pulizia

- Assicurarsi che non penetri acqua nel prodotto durante la pulizia!
- Pulire regolarmente il prodotto con un panno asciutto e privo di pelucchi.
- In caso di sporco ostinato sul prodotto, utilizzare un panno leggermente inumidito con un detergente.
- Assicurarsi che non penetrino sostanze all'interno dell'apertura del sensore a infrarossi [5].

Smaltimento



Osservare l'identificazione dei materiali di imballaggio per lo smaltimento differenziato, i quali sono contrassegnati da abbreviazioni (a) e da numeri (b) con il seguente significato: 1–7: plastiche/20–22: carta e cartone/80–98: materiali compositi.



E' possibile informarsi circa le possibilità di smaltimento del prodotto usato presso l'amministrazione comunale o cittadina.



Si prega di smaltire adeguatamente il prodotto una volta raggiunto il termine della sua vita utile e non tra i rifiuti domestici. Le informazioni concernenti i punti di raccolta e gli orari di apertura degli stessi sono disponibili presso l'ente locale preposto.

Le batterie/gli accumulatori difettosi o usati devono essere riciclati. Smaltire le batterie/gli accumulatori e/o il prodotto presso i punti di raccolta indicati.



Uno smaltimento scorretto delle batterie/gli accumulatori procura danni all'ambiente!

È vietato smaltire le batterie/gli accumulatori con i rifiuti domestici. Possono contenere metalli pesanti nocivi e sono soggetti a smaltimento come rifiuti speciali. I simboli chimici dei metalli pesanti sono i seguenti: Cd = cadmio, Hg = mercurio, Pb = piombo. Consegnare, pertanto, le batterie/gli accumulatori esausti presso un punto di raccolta comunale.

● Garanzia

Il prodotto è stato fabbricato accuratamente secondo severe direttive di qualità ed è stato controllato meticolosamente prima della consegna. In caso di difetti di materiale o fabbricazione l'acquirente può far valere diritti legali nei confronti del venditore. La nostra garanzia sotto riportata non costituisce alcun limite ai diritti legali dell'acquirente.

Questo prodotto è garantito per 3 anni con decorrenza dalla data di acquisto. La garanzia decorre dalla data d'acquisto. Conservare lo scontrino originale in un posto sicuro perché questo documento viene richiesto come prova dell'avvenuto acquisto.

Tutti i danni o difetti presenti già al momento dell'acquisto devono essere comunicati subito dopo l'apertura della confezione.

Se entro 3 anni dalla data di acquisto di questo prodotto si rileva un difetto di materiale o di fabbricazione, noi procederemo, a nostra discrezione, alla riparazione o sostituzione gratuite del prodotto o al rimborso del prezzo di acquisto. Un eventuale intervento in garanzia non prolunga né rinnova il periodo di garanzia stesso. Ciò vale anche per le parti sostituite e riparate.

Questa garanzia decade in caso di danneggiamento oppure uso o manutenzione impropri del prodotto.

La prestazione in garanzia vale per difetti del materiale o di fabbricazione. Questa garanzia non si estende a componenti del prodotto esposti a normale logorio, che possono pertanto essere considerati come componenti soggetti a usura (esempio capacità della batteria, calcificazione, lampade, pneumatici, filtri, spazzole…). La garanzia non si estende altresì a danni che si verificano su componenti delicati (esempio interruttori, batterie, parti realizzate in vetro, schermi, accessori vari) nonché danni derivanti dal trasporto o altri incidenti.

Gestione dei casi in garanzia

Per garantire un rapido disbrigo della vostra richiesta, attenersi alle istruzioni di seguito riportate:

- per qualunque richiesta conservare lo scontrino e il codice dell'articolo (IAN 523317_2601) come prova di acquisto.
- il codice dell'articolo è riportato sulla targhetta identificativa presente sul prodotto, inciso su di esso, riportato sulla copertina delle istruzioni (in basso a sinistra) o sull'adesivo posizionato sul lato posteriore o inferiore del prodotto.
- se si dovessero presentare errori di funzionamento o altri difetti, contattare dapprima il reparto di assistenza di seguito riportato, telefonicamente, o per e-mail.
- è possibile inviare gratuitamente il prodotto difettoso all'indirizzo dell'assistenza clienti comunicato, allegando la ricevuta d'acquisto (scontrino) e indicando il tipo di difetto e il momento in cui tale difetto è comparso.
- 

su parkside-diy.com potete visionare e scaricare queste istruzioni e molti altri manuali. Facendo la scansione del codice QR si accede direttamente a parkside-diy.com. Scegliere il proprio paese e attraverso il motore di ricerca cercare le istruzioni per l'uso. Inserendo il codice dell'articolo (IAN) 523317_2601 si accede alle istruzioni per l'uso del proprio articolo.

Assistenza

(IT) **Assistenza Italia**
Tel.: 800172663
Modulo di contatto sul sito parkside-diy.com
IAN 523317_2601

(CH) **Assistenza Svizzera**
Tel.: 0800 563601
Modulo di contatto sul sito parkside-diy.com
IAN 523317_2601

(MT) **Assistenza Malta**
Tel.: 80065168
Modulo di contatto sul sito parkside-diy.com
IAN 523317_2601

CE UK CA

Leyenda de pictogramas utilizados ..... Página 108

Introducción ..... Página 110
Especificaciones de uso ..... Página 110
Funcionamiento ..... Página 111
Descripción de los componentes ..... Página 111
Volumen de suministro ..... Página 112
Características técnicas ..... Página 112

Indicaciones de seguridad ..... Página 113
Indicaciones de seguridad sobre las pilas/baterías ... Página 115

Antes de la puesta en funcionamiento ..... Página 116
Colocar/cambiar las pilas ..... Página 116

Puesta en funcionamiento ..... Página 117
Conexión y desconexión ..... Página 117
Seleccionar unidad de temperatura ..... Página 118
Cómo medir la temperatura ..... Página 118
Indicación de estado de la pila ..... Página 121
Solución de problemas ..... Página 121

Mantenimiento y limpieza ..... Página 121

Eliminación ..... Página 122

Garantía ..... Página 123
Tramitación de la garantía ..... Página 124
Asistencia ..... Página 125

Leyenda de pictogramas utilizados	
	Lea el manual de instrucciones.
	¡Peligro de explosión!
	¡Use guantes de seguridad!
	¡Atención!
	¡Protéjase de la radiación láser!
	¡No mire directamente al láser!
	Corriente / tensión continua
	Batería incluida
	Indicaciones de seguridad Instrucciones de uso
	El marcado CE atestigua la conformidad con las normativas de la UE aplicables al producto.

Leyenda de pictogramas utilizados	
	Mantener fuera del alcance de los niños
	No arrojar al fuego
	No insertar de forma incorrecta
	No deformar/dañar
	No abrir/desmontar
	No mezclar tipos y marcas diferentes
	No mezclar pilas nuevas y usadas
	No cargar
	Mantenga las pilas lejos del agua y de la humedad excesiva.
	No cortocircuitar

Leyenda de pictogramas utilizados	
	Colocar correctamente
UK CA	El marcado UKCA atestigua la conformidad con las normativas aplicables al producto en Gran Bretaña. (El marcado UKCA solo es válido en Gran Bretaña.)

Detector térmico por infrarrojos

● Introducción



Enhorabuena por la adquisición de su nuevo producto. Ha optado por un producto de alta calidad. El manual de instrucciones forma parte de este producto. Contiene importantes indicaciones sobre seguridad, uso y eliminación. Antes de usar el producto, familiarícese con todas las indicacion es de manejo y de seguridad. Utilice el producto únicamente como se describe a continuación y para las aplicaciones indicadas. Adjunte igualmente toda la documentación en caso de entregar el producto a terceros.

● Especificaciones de uso

El producto sirve para medir temperaturas superficiales en el rango de -38 °C hasta +365 °C (-36,4 °F hasta +689 °F) sin tocar la superficie

de medición y sin entrar en contacto con ella. El producto también mide la temperatura más alta durante su medición. El puntero láser integrado se debe utilizar únicamente para localizar un punto de medición del objeto en cuestión en el marco de la medición de la temperatura.
El producto está indicado exclusivamente para uso privado y no debe utilizarse con fines comerciales o industriales. Utilice el producto únicamente en entornos secos o interiores. Cualquier uso no conforme a lo indicado se considera como un uso inadecuado. Queda totalmente excluida cualquier tipo de reclamación por daños provocados por un uso indebido. El usuario asume la responsabilidad exclusiva por todos los daños y/o lesiones provocados por el peligro de una utilización no adecuada.

Funcionamiento

El sensor de infrarrojos [5] registra y mide la radiación infrarroja que emite la superficie a la que se dirige. El producto calcula la temperatura superficial de esta radiación infrarroja.
Para visualizar la zona de la superficie cuya radiación mide el sensor de infrarrojos, el producto está equipado con un puntero láser [4] que muestra el centro del área medida.

Descripción de los componentes (ver fig. A y B)

[1] Botón de medición
[2] Compartimento de las pilas
[3] Tapa del compartimento de las pilas

4 Puntero láser
5 Sensor de infrarrojos
6 Pantalla
7 Botón °C /°F (ON/OFF)
8 Símbolo de láser ⚠
9 Visualización en unidad de temperatura °C
10 Visualización en unidad de temperatura °F
11 Valor de temperatura medido
12 Valor MAX
13 Función Hold
14 Indicador de batería baja

Volumen de suministro

Compruebe la integridad del contenido del paquete inmediatamente después de desembalar y que todas las piezas y el producto están en buen estado.

1 termómetro por infrarrojos
2 pilas LR03/AAA
1 manual de instrucciones

Características técnicas

Fuente de alimentación:	3 V⎓
Pila:	2 x LR03/AAA
Rango de medición:	-38 °C hasta +365 °C (-36,4 °F hasta +689 °F)
Precisión de medición para T > 0 °C:	±2,5 °C y/o ±2,5 % del valor de medición
Precisión de medición para T < 0 °C:	±2,5 °C del valor de medición

Clase de láser:	2
Longitud de onda del láser:	635-665 nm
Potencia de salida del láser:	<1 mW
Temperatura de funcionamiento:	entre 0 °C y 50 °C
Humedad ambiental permitida:	20 - 80 %
Medidas:	aprox. 14,7 x 9,7 x 4,1 cm
Peso sin pila:	aprox. 113,4 g

Indicaciones de seguridad

¡Familiarícese con todas las instrucciones de uso y seguridad antes de utilizar este producto! ¡Adjunte igualmente toda la documentación en caso de entregar el producto a terceros!

Riesgo de radiación láser







- Este producto contiene un láser de clase 2.
- No apunte nunca el rayo láser hacia personas o animales.
- Nunca mire directamente hacia el rayo. Incluso un láser de menor intensidad podría producirle daños en los ojos.

- Nunca dirija el láser hacia superficies o materiales reflectantes. Incluso el reflejo de un rayo láser puede causar daños en los ojos.
- Queda prohibida cualquier manipulación para reforzar la potencia del rayo láser. ¡Existe peligro de lesiones!
- No se asume ninguna responsabilidad por los daños ocasionados por manipular el equipo láser, así como por ignorar las indicaciones de seguridad.
-  Este producto puede ser utilizado por niños mayores de 8 años, así como por personas con capacidades físicas, sensoriales o mentales reducidas o que cuenten con poca experiencia y falta de conocimientos, siempre y cuando se les haya enseñado cómo utilizar el producto de forma segura y hayan comprendido los peligros que pueden resultar de un mal uso del mismo. No deje que los niños jueguen con el producto. Las tareas de limpieza y mantenimiento no pueden ser efectuadas por niños sin la supervisión de un adulto.
- No ponga el producto en funcionamiento si detecta cualquier desperfecto.
- ¡Mantenga el producto lejos de llamas!
- Proteja el producto de la humedad y evite que le entren líquidos.
- Evite su exposición directa a la radiación solar.
- No lleve a cabo ningún tipo de modificación en el producto.
-  **¡PRECAUCIÓN! ¡PELIGRO DE EXPLOSIÓN!** Nunca utilice el producto en lugares con riesgo de incendio o explosión como, por ejemplo, cerca de líquidos o gases inflamables.

Indicaciones de seguridad sobre las pilas/baterías

- **¡PELIGRO DE MUERTE!** Mantenga las pilas/baterías fuera del alcance de los niños. ¡En caso de ingestión, acuda inmediatamente a un médico!
- La ingestión puede provocar quemaduras, perforaciones de tejidos blandos y la muerte. Las quemaduras graves pueden aparecer pasadas 2 horas tras la ingestión.
-  **¡PELIGRO DE EXPLOSIÓN!** No recargue nunca pilas no recargables. No ponga las pilas/baterías en cortocircuito ni tampoco las abra. Estas podrían recalentarse, explotar o provocar un incendio.
- Nunca arroje pilas/baterías al fuego o al agua.
- No aplique cargas mecánicas sobre las pilas/baterías.

Riesgo de sulfatación de las pilas/baterías

- Evite condiciones y temperaturas extremas que puedan influir en el funcionamiento de las pilas/baterías, por ejemplo, acercarlas a un radiador o exponerlas directamente a la luz solar.
- ¡Si las pilas/baterías se sulfatan, evite el contacto de la piel, los ojos y las mucosas con los productos químicos! ¡En caso de entrar en contacto con el ácido, lave inmediatamente la zona afectada con abundante agua y busque atención médica!
-  **¡UTILICE GUANTES DE SEGURIDAD!** Las pilas/baterías sulfatadas o dañadas pueden provocar abrasiones al entrar en contacto con la piel. Por tanto, es imprescindible el uso de guantes de protección en estos casos.

- En caso de sulfatación de las pilas/baterías, retírelas inmediatamente del producto para evitar daños.
- Utilice únicamente pilas/baterías del mismo tipo. ¡No mezcle pilas/baterías usadas con nuevas!
- Retire las pilas/baterías del producto si no va a utilizarlo durante un período de tiempo prolongado.

Riesgo de daño del producto
- ¡Utilice exclusivamente el tipo de pila/batería indicado!
- Introduzca las pilas/baterías teniendo en cuenta la polaridad marcada con (+) y (-) tanto en las pilas/baterías como en el producto.
- ¡Limpie los contactos de la pila/batería y en el compartimento de las pilas antes de la inserción con un paño seco y libre de pelusas o un bastoncillo de algodón!
- Retire inmediatamente las pilas/baterías agotadas del producto.

● Antes de la puesta en funcionamiento

□ Retire la lámina protectora de la pantalla [6].

Nota: Para poner el producto en funcionamiento, inserte las tres pilas incluidas (tipo AAA). Proceda del siguiente modo:

● Colocar/cambiar las pilas

□ Para insertar/cambiar las pilas, abra la tapa del compartimento de las pilas [3].

- Si es necesario, retire las pilas usadas e inserte dos nuevas. Si fuese necesario, limpie los contactos del compartimento de las pilas [2] y de las pilas. Utilice únicamente pilas AAA del tipo LR03.
- Tenga en cuenta la polaridad correcta al insertar las pilas. Esta aparece indicada en la tapa del compartimento de las pilas [3].
- Cierre la tapa del compartimento de las pilas [3]. En la pantalla iluminada [6] se muestran brevemente todos los segmentos, acompañados por una señal acústica larga.

Ahora, el producto ya está listo para ser puesto en funcionamiento.

Puesta en funcionamiento

- Agarre el mango del producto de manera que el dedo índice pueda accionar el botón de medición [1], y el pulgar, los botones °C/°F [7].

Conexión y desconexión

- Pulse brevemente el botón de medición [1] o aprox. 3 segundos el botón °C/°F [7] para encender el producto. La pantalla [6] se ilumina y se oye una señal acústica larga.
- Pulse y mantenga pulsado el botón °C/°F [7] para apagar el producto. Se oye una señal acústica larga.
- Si no vuelve a utilizar el producto, la luz de fondo de la pantalla [6] se apagará tras aprox. 20 segundos. Tras aprox. 60 segundos, el

producto se apaga automáticamente; una señal acústica larga lo indica.

Seleccionar unidad de temperatura

- Pulse brevemente el botón °C/°F 7 para cambiar entre las visualizaciones de temperatura (°C 9 y/o °F 10). Con cada pulsación se oye un pitido individual.

La unidad de temperatura oficial en Europa es el °C.

Cómo medir la temperatura

Deje que el producto se adapte a las condiciones climáticas del entorno durante unos 15 minutos antes de utilizarlo.

- Mantenga pulsado el botón de medición 1 mientras dirige el puntero láser 4 hacia la superficie que desee medir.
- Mientras pulsa el botón de medición 1, se medirá la temperatura; en la pantalla 6 se mostrará ⚠ (símbolo de láser 8).
- La temperatura superficial medida se muestra en el centro de la pantalla y el valor de temperatura máximo medido se muestra en el borde inferior de la pantalla.
- Suelte el botón de medición 1. La función Hold 13 se muestra en la pantalla 6 y el valor de temperatura medido 11 se fija en la pantalla 6.

En mediciones por debajo del rango de medición, la pantalla [6] muestra «Lo».

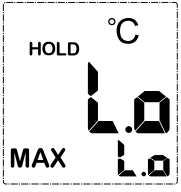

En mediciones por encima del rango de medición, la pantalla [6] muestra «Hi».

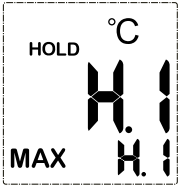

La temperatura calculada corresponde a la temperatura media de la superficie de medición. La superficie de medición es circular. El diámetro de la superficie medida «S» es una duodécima parte de la distancia entre la superficie y el sensor de infrarrojos [5] «D».
A continuación, encontrará algunos valores orientativos:

S (para diámetro de la superficie (surface diameter)):	10 mm	20 mm	30 mm
D (para distancia (distance)):	120 mm	240 mm	360 mm

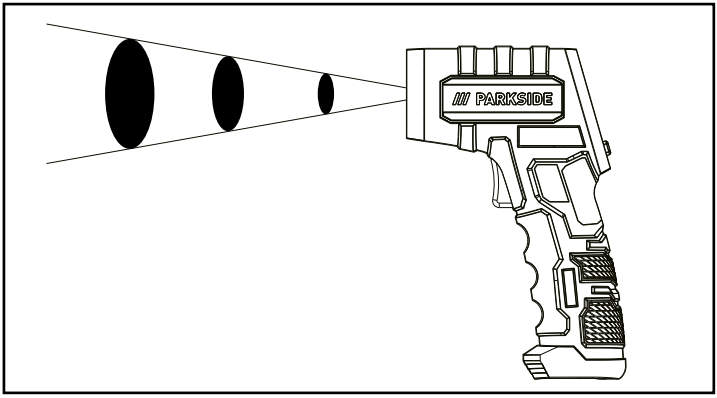

Tenga en cuenta:

- La superficie del objeto en cuestión debe ser claramente superior al diámetro de medición del producto. De lo contrario, la medición no será fiable.
- Realice la medición a la mínima distancia posible de la superficie de medición.
- Oriente el producto de manera perpendicular sobre la superficie de medición siempre que sea posible.
- No realice la medición en entornos polvorientos, vaporosos o con humo.
- No realice mediciones a través de materiales transparentes como cristal o plástico.

Indicación de estado de la pila

En la pantalla 6 aparece el símbolo 14 en cuanto la tensión de la batería es demasiado baja.

- Cuando aparece este símbolo, inserte pilas nuevas como se describe en el capítulo «Colocar/cambiar las pilas».
- Las pilas agotadas encierran el peligro de vertido. Además, si la tensión de la pila es baja, ya no se podrá medir con precisión según los datos que aparecen en «Datos técnicos».

Solución de problemas

Nota: El producto contiene componentes electrónicos sensibles. Por ese motivo, es posible que los equipos inalámbricos en las inmediaciones puedan afectarlo. Si detecta que el producto no funciona correctamente, elimine todas las fuentes de interferencias del entorno del producto.
Nota: Las descargas electrostáticas pueden provocar fallos en el funcionamiento. En caso de dichas interferencias, retire brevemente las pilas y sustitúyalas.

Mantenimiento y limpieza

- ¡Asegúrese de que al limpiar no entre agua en el producto!
- Limpie el producto periódicamente con un paño seco sin pelusas.

- Si el producto presenta suciedad resistente utilice un paño ligeramente humedecido con detergente.
- Asegúrese de que no se acumulen restos en el orificio del sensor de infrarrojos 5.

Eliminación



Tenga en cuenta el distintivo del embalaje para la separación de residuos. Está compuesto por abreviaturas (a) y números (b) que significan lo siguiente: 1–7: plásticos/ 20–22: papel y cartón/80–98: materiales compuestos.



Para obtener información sobre las posibilidades de desecho del producto al final de su vida útil, acuda a la administración de su comunidad o ciudad.



No tire el producto junto con la basura doméstica cuando ya no le sea útil. Deséchelo en un contenedor de reciclaje. Diríjase a la administración competente para obtener información sobre los puntos de recogida de residuos y sus horarios.

Las pilas/baterías defectuosas o usadas deben ser recicladas. Recicle las pilas/baterías y/o el producto en los puntos de recogida adecuados.



¡Daños en el medio ambiente por un reciclaje indebido de las pilas/baterías!

Las pilas/baterías no deben eliminarse junto con los residuos domésticos. Estas pueden contener metales pesados tóxicos que deben tratarse conforme a la normativa aplicable a los residuos especiales. Los símbolos químicos de los metales pesados son: Cd = cadmio, Hg = mercurio, Pb = plomo. Las pilas/baterías deben reciclarse en un punto de recolección específico para ello.

● Garantía

El producto ha sido fabricado según normas de calidad exigentes y ha sido probado minuciosamente antes de la entrega. En caso de fallos de material o de fabricación, dispone de derechos legales frente al vendedor del producto. Nuestra garantía mencionada a continuación no restringe sus derechos legales de ningún modo.

La garantía para este producto es de 3 años a partir de la fecha de compra. La garantía empieza el día de la fecha de compra. Conserve el justificante de compra original en un lugar seguro, ya que este documento es necesario para demostrar la compra.

Todos los daños o defectos ya presente en el momento de la compra deben informarse inmediatamente tras desembalar el producto.

Si el producto presenta defectos de material o fabricación en los 3 años a partir de la fecha de compra, lo repararemos o sustituiremos, según nuestra elección, gratuitamente para usted. El período

de garantía no se extiende por una reclamación de garantía aprobada. Esto también es aplicable a las piezas sustituidas y reparadas.

La garantía pierde su validez si el producto se daña o se utiliza o mantiene de forma inadecuada.

La garantía cubre defectos de material y fabricación. Esta garantía no cubre las piezas del producto sujetas a un uso y desgaste normal y, por lo tanto, consideradas piezas de desgaste (por ej. pilas, mangueras, cartuchos de tinta) ni los daños a las piezas frágiles, por ej. interruptores o piezas de cristal.

Tramitación de la garantía

Para garantizar una rápida tramitación de su consulta, tenga en cuenta las siguientes indicaciones:

- Para efectuar cualquier consulta, tenga a mano el tique de compra y el número del artículo (IAN 523317_2601) como justificante de compra.
- El número de artículo figura en la placa de características del producto, en un grabado en el producto, en la portada de su manual (abajo a la izquierda) o en el adhesivo de la parte posterior o inferior del producto.
- Si se producen fallos de funcionamiento o si se dan otras carencias, póngase primero en contacto telefónico o por correo electrónico con el departamento de atención al cliente indicado más abajo.

- Los productos defectuosos se pueden enviar libres de franqueo a la dirección suministrada, adjuntando el comprobante de caja (ticket) e indicando el tipo de fallo, así como el momento en que se produjo.
- 

En parkside-diy.com están disponibles para su lectura y descarga este y otros manuales. Este código QR le llevará directamente a parkside-diy.com. Seleccione su país y utilice la búsqueda para encontrar el manual de instrucciones. Introduzca el número de artículo (IAN) 523317_2601 para acceder a las instrucciones de uso de su artículo.

Asistencia

(ES) **Asistencia en España**
Tel.: 900994940
Formulario de contacto en parkside-diy.com
IAN 523317_2601

CE UK CA

Legenda dos pictogramas utilizados.....Página 127

Introdução.....Página 129
Utilização correta.....Página 129
Modo de funcionamento.....Página 130
Descrição das peças.....Página 130
Material fornecido.....Página 131
Dados técnicos.....Página 131

Indicações de segurança.....Página 132
Indicações de segurança relativas
às pilhas/baterias.....Página 134

Antes da colocação em funcionamento.....Página 135
Inserir/Substituir as pilhas.....Página 135

Colocação em funcionamento.....Página 136
Ligar e desligar.....Página 136
Escolher a unidade de temperatura.....Página 137
Medir a temperatura.....Página 137
Indicador da pilha.....Página 140
Resolução de problemas.....Página 140

Manutenção e limpeza.....Página 140

Eliminação.....Página 141

Garantia.....Página 142
Procedimento no caso de ativação da garantia.....Página 143
Assistência técnica.....Página 144

Legenda dos pictogramas utilizados	
	Leia o manual de instruções.
	Perigo de explosão!
	Utilizar luvas de proteção!
	Atenção!
	Proteja-se da radiação laser!
	Não olhar diretamente para o raio laser!
	Corrente/tensão contínua
	Inclui pilha
	Indicações de segurança Indicações de manuseamento
	A marca CE confirma a conformidade com as diretivas da UE aplicáveis ao produto.

Legenda dos pictogramas utilizados	
	Guardar fora do alcance das crianças
	Não atirar para o fogo
	Não colocar incorretamente
	Não deformar/danificar
	Não abrir/desmantelar
	Não misturar diferentes tipos e marcas entre si
	Não misturar pilhas novas e usadas
	Não carregar
	Mantenha as pilhas longe da água e da humidade excessiva.
	Não ligar em curto-circuito

Legenda dos pictogramas utilizados	
	Ter em atenção a correta colocação
UK CA	A marca UKCA atesta a conformidade do produto com as regulamentações aplicáveis em vigor na Grã-Bretanha. (A marca UKCA aplica-se exclusivamente ao mercado da Grã-Bretanha.)

Termómetro a infravermelhos

Introdução



Damos-lhe os parabéns pela aquisição do seu novo produto. Acabou de adquirir um produto de grande qualidade. O manual de instruções é parte integrante deste produto. Contém indicações importantes referentes à segurança, utilização e eliminação. Familiarize-se com todas as indicações de utilização e de segurança do produto. Utilize o produto apenas como descrito e para as áreas de aplicação indicadas. Se transmitir o artigo a terceiros, entregue também os respectivos documentos.

Utilização correta

O produto é utilizado para medir temperaturas de superfície na gama de -38 °C até +365 °C (-36,4 °F até +689 °F), sem tocar ou

entrar em contacto com a superfície de medição. O produto também mede a temperatura máxima durante a sua medição. O Laserpointer integrado só pode ser utilizado para a medição da temperatura para localizar um intervalo de medição no objeto de medição.
O produto é destinado somente para o uso privado e não pode ser usado para fins comerciais ou industriais. Utilize o produto apenas em ambientes secos ou em quartos. Qualquer outra utilização para além da aqui descrita é considerada como incorreta. Direitos de qualquer tipo devido a danos resultantes da utilização incorreta ou de alterações não autorizadas no alto falante são excluídas. O utilizador é o único responsável por quaisquer danos ou ferimentos resultantes do risco de utilização indevida.

Modo de funcionamento

O sensor de infravermelho [5] capta e mede a radiação infravermelha que emana da superfície para qual ele foi apontado. O produto analisa e define a temperatura da superfície através dessa radiação. Para a visualização da área da superfície da qual o sensor de infravermelho capta a radiação, o produto é equipado com um Laserpointer [4] que aponta para o meio da área de medição.

Descrição das peças (ver Fig. A e B)

[1] Botão de medição
[2] Compartimento das pilhas
[3] Tampa do compartimento das pilhas
[4] Laserpointer

5 Sensor de infravermelho
6 Visor
7 Botão °C/°F (ON/OFF)
8 Símbolo laser
9 Indicação na Unidade de temperatura °C
10 Indicação na Unidade de temperatura °F
11 Valor de medição da temperatura
12 Valor MAX
13 Função Hold
14 Indicador de pilha fraca

Material fornecido

Imediatamente após desempacotar, verifique se o conteúdo da embalagem está completo e se todas as peças e o produto estão em boas condições.

1 Aparelho para medição de temperatura infravermelho
2 Pilhas LR03/AAA
1 Manual de instruções

Dados técnicos

Alimentação da tensão:	3V⎓
Bateria:	2 x LR03/AAA
Espectro de medição:	-38 °C até +365 °C (-36,4 °F até +689 °F)
Precisão de medição para T > 0 °C:	±2,5 °C respetivamente. ±2,5 % do valor de medição
Precisão de medição para T < 0 °C:	±2,5 °C do valor de medição
Classe de laser:	2

Comprimento da onda do laser:	635-665 nm
Potência de saída do laser:	<1 mW
Temperatura de funcionamento:	0 °C até 50 °C
Humidade atmosférica permitida:	20 - 80 %
Dimensões:	aprox. 14,7 x 9,7 x 4,1 cm
Peso sem baterias:	aprox. 113,4 g

Indicações de segurança

Familiarize-se com todas as indicações de utilização e de segurança do produto antes de o utilizar pela primeira vez! Se entregar o produto a terceiros, entregue também os respetivos documentos!

Perigo devido a radiação laser







- O produto contém um Laser Classe 2.
- Jamais direcione o laser para pessoas ou animais.
- Não olhe diretamente para o feixe. Mesmo um feixe de laser fraco pode causar danos nos olhos.

- Jamais direcione o feixe de laser para superfícies e materiais refletores. Também um feixe de laser refletor pode causar danos nos olhos.
- Qualquer ajuste para um aumento do feixe de laser é proibido. Existe perigo de ferimentos!
- Nenhuma responsabilidade é assumida para danos através de manipulação do laser como também um não seguimento dos avisos de segurança.
-  Este produto pode ser utilizado por crianças a partir dos 8 anos, assim como por pessoas com capacidades físicas, sensoriais ou mentais reduzidas ou falta de experiência e conhecimento, se forem vigiadas ou instruídas em relação ao uso seguro do produto e se compreenderem os perigos que daí possam resultar. As crianças não podem brincar com o produto. A limpeza e a manutenção a cargo do utilizador não devem ser realizadas por crianças sem vigilância.
- Não opere o produto se detectar algum defeito do mesmo.
- Mantenha o produto longe de chamas abertas!
- Proteja o produto de humidade e entrada de líquidos.
- Evite radiação solar direta.
- Não faça alterações no produto.
-  **CUIDADO! PERIGO DE EXPLOSÃO!** Não utilize o produto em locais em que haja perigo de incêndio ou de explosão como, por exemplo, perto de líquidos ou gases inflamáveis.

Indicações de segurança relativas às pilhas/baterias

- **PERIGO DE MORTE!** Mantenha as pilhas e baterias fora do alcance das crianças. Se a pilha/bateria for ingerida, contacte imediatamente um médico!
- A ingestão pode causar queimaduras, perfuração de tecidos moles e morte. Podem ocorrer queimaduras graves no prazo de 2 horas após a ingestão.
-  **PERIGO DE EXPLOSÃO!** Nunca carregue pilhas não recarregáveis. Não faça ligação direta de pilhas ou baterias e/ou abra elas. As consequências poderão ser o sobreaquecimento, perigo de incêndio ou a explosão.
- Nunca atire as pilhas ou baterias para chamas ou água.
- Não exponha as pilhas ou baterias a uma carga mecânica demasiada elevada.

Risco de derrame das pilhas/baterias

- Evite condições e temperaturas extremas que possam ter efeito sobre as pilhas ou baterias, por ex. elementos de aquecimento/ radiação solar direta.
- Se uma pilhas/baterias vazar, evite o contato com a pele, os olhos e tecidos e o material químico! Lave imediatamente a zona afetada com bastante água limpa abundante e consulte um médico logo que possível!
-  **UTILIZAR LUVAS DE PROTECÇÃO!** As pilhas ou baterias gastas ou danificadas podem provocar queimaduras ao entrarem em contacto com a pele. Por isso, nestes casos use sempre luvas adequadas.

- Caso a pilha/bateria vaze, remova ela imediatamente do produto para evitar danos.
- Utilize apenas pilhas ou baterias do mesmo tipo. Não misture pilhas novas com pilhas ou baterias antigas.
- Remova as pilhas ou baterias, se o produto não foi utilizado durante um longo período.

Perigo de dano ao produto
- Utilize apenas o tipo de pilha ou bateria indicado!
- Insira as pilhas/baterias de acordo com a especificação de polaridade (+) e (-) na pilha/bateria e produto.
- Limpe os contactos da pilha/bateria e o compartimento da mesma com um pano seco e sem fiapos ou um cotonete de algodão antes de a inserir!
- Retire de imediato as pilhas ou baterias gastas do produto.

● Antes da colocação em funcionamento

□ Remova a película protetora do visor 6.

Nota: Para colocar o produto em funcionamento, introduza as pilhas incluídas (tipo AAA). Proceda da seguinte maneira:

● Inserir/Substituir as pilhas

□ Abra a tampa do compartimento das pilhas 3 para inserir/trocar as pilhas.

- Se necessário, retire as pilhas velhas e coloque duas pilhas novas. Limpe os contactos do compartimento das pilhas [2] e as pilhas, se necessário. Utilize apenas pilhas AAA do tipo LR03.
- Certifique-se de que a polaridade está correta ao inserir as pilhas. Esta é indicada na tampa do compartimento das pilhas [3].
- Feche a tampa do compartimento das pilhas [3]. Todos os segmentos são brevemente apresentados no visor [6] luminoso, acompanhados de um longo sinal sonoro.

O seu produto está agora pronto a ser utilizado.

● Colocação em funcionamento

- Segure a pega do produto de modo a que o seu dedo indicador possa premir o botão de medição [1] e o seu polegar possa premir o botão °C/°F [7].

● Ligar e desligar

- Prima brevemente o botão de medição [1] ou prima o botão °C/°F [7], durante cerca de 3 segundos para ligar o produto. O visor [6] ascende acompanhado de um longo sinal sonoro.
- Pressione e mantenha pressionado o botão °C/°F [7], para desligar o produto. É emitido um longo sinal sonoro.
- Caso o produto deixe de ser usado, a iluminação do visor [6] desliga após cerca de 20 segundos. O produto desliga-se automaticamente após cerca de 60 segundos; um longo sinal sonoro longo indica-o.

Escolher a unidade de temperatura

- Pressione brevemente o botão °C/°F [7], para alternar entre as indicações de temperatura (°C [9] ou °F [10]). Pode ouvir um único sinal sonoro sempre que o botão é premido.

A unidade de temperatura oficial na Europa é °C.

Medir a temperatura

Antes de utilizar o produto, espere cerca de 15 minutos para que ele se adapte as condições climáticas do ambiente.

- Mantenha o botão de medição [1] pressionado enquanto aponta o Laserpointer [4] para a superfície a ser medida.
- Enquanto o botão de medição estiver pressionado [1], a temperatura é medida; o visor [6] ⚠ mostra (símbolo laser [8]).
- A temperatura da superfície medida é apresentada no centro do visor e o valor máximo da temperatura medida é apresentado na parte inferior do visor.
- Largue o botão de medição [1]. A função Hold [13] é exibida no visor [6] e o valor de medição da temperatura [11] é fixado no visor [6].
  Para medições abaixo da gama de medição, o visor [6] apresenta ”Lo“.

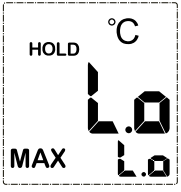

Para medições acima da gama de medição, o visor 6 apresenta ”Hi“.

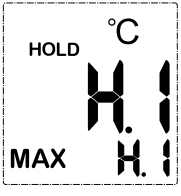

A temperatura medida é a temperatura média da superfície.
A área medida é circular. O diâmetro da superfície de medição “S” é um duodécimo da distância entre a superfície e o sensor de infravermelho 5 ”D“.
Abaixo encontra alguns valores de referência:

S (para diâmetro de superfície (surface diameter)):	10 mm	20 mm	30 mm
D (para distância (distance)):	120 mm	240 mm	360 mm

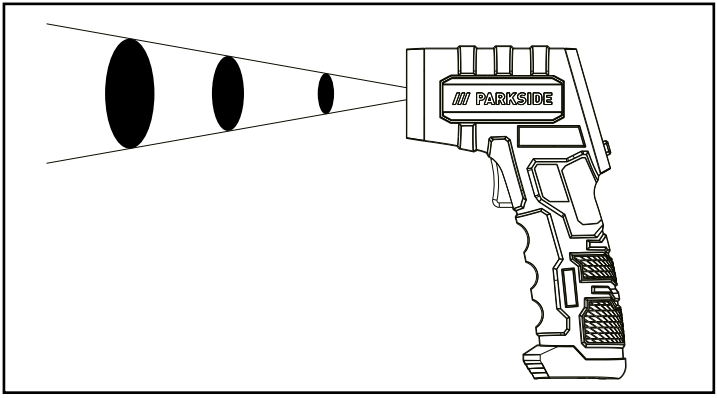

Tenha em atenção:

- A área da superfície do objeto alvo deve ser significativamente maior do que o diâmetro de medição do produto. Caso contrário, a medição não será fidedigna.
- Procure sempre medir com a distância menor possível da área de medição.
- Sempre procure posicionar o produto de maneira perpendicular à área de medição.
- Não faça medições em ambientes com pó, vapor ou fumaça.
- Não faça medições através de materiais transparentes como vidro ou plástico.

Indicador da pilha

No visor 6 aparece o símbolo de bateria 14, logo que a tensão da bateria seja baixa demais.

- Quando este símbolo aparecer, introduza pilhas novas como descrito no capítulo ”Inserir/substituir pilhas“.
- As pilhas vazias apresentam o risco de fuga. Adicionalmente, uma baixa tensão da bateria não garante mais a precisão da medição de acordo com as indicações nos ”Dados técnicos“.

Resolução de problemas

Nota: O produto contém componentes eletrónicos sensíveis. Por este motivo, é possível que possa ser perturbado por emissores de rádio nas imediações. Se notar que o produto não está a funcionar corretamente, retire todas as fontes de interferência das proximidades do produto.
Nota: Cargas eletroestáticas podem causar problemas no funcionamento. Em caso de avaria, retire a pilha por breves instantes e substitua-a.

Manutenção e limpeza

- Certifique-se de que não há infiltração de água no produto durante a limpeza!

- Limpe o produto regularmente com um pano seco e que não largue fios.
- Em caso de maior sujidade do produto, utilize um pano ligeiramente humedecido com detergente.
- Certifique-se de que nenhum objecto entre na abertura do sensor de infravermelho [5].

Eliminação



Esteja atento à especificação dos materiais da embalagem para a separação de lixo. Estas são identificadas com abreviações (a) e números (b) com o seguinte significado: 1–7: Plásticos/20–22: Papel e papelão/80–98: Materiais compostos.



As possibilidades de reciclagem dos artigos utilizados poderão ser averiguadas no seu Município ou Câmara Municipal.



Elimine o produto de forma adequada quando este chegar ao fim da sua vida útil e não o deite no lixo doméstico. Para obter informações sobre os pontos de recolha e respetivos horários de funcionamento, contacte a sua autarquia local.

As pilhas/baterias avariadas ou gastas têm de ser recicladas. Devolva as pilhas ou baterias e/ou o produto nos locais específicos destinados à sua recolha.



Danos ambientais devido à eliminação incorreta das pilhas/baterias!

As pilhas/baterias não podem ser eliminadas no lixo doméstico. Podem conter metais pesados nocivos e estão sujeitas à regulação de lixos tóxicos. Os símbolos químicos dos metais pesados são os seguintes: Cd = cádmio, Hg = mercúrio, Pb = chumbo. Como tal, deposite as pilhas/baterias utilizadas num ponto de recolha adequado do seu município.

● Garantia

O produto foi fabricado de acordo com diretrizes de qualidade rigorosas e cuidadosamente testado antes da entrega. Em caso de defeitos materiais ou de fabrico, tem direitos legais contra o vendedor do produto. Os seus direitos legais não são limitados de forma alguma pela nossa garantia abaixo apresentada.

A garantia para este produto é de 3 anos a partir da data de compra. O período de garantia começa na data da compra. Guarde o recibo de compra original num local seguro, pois este documento é exigido como prova de compra.

Quaisquer danos ou defeitos já presentes no momento da compra devem ser comunicados imediatamente após a desembalagem do produto.

No caso de o produto apresentar um defeito de material ou de fabrico dentro de 3 anos a partir da data de compra, repará-lo-emos ou substituí-lo-emos gratuitamente, à nossa critério. O período de garantia não pode ser prolongado por uma reclamação de garantia concedida. Isto também se aplica às peças substituídas e reparadas.

Esta garantia é nula se o produto tiver sido danificado ou utilizado ou mantido de forma inadequada.

A garantia cobre defeitos de material e de fabrico. Esta garantia não cobre peças do produto sujeitas a desgaste normal e, portanto, consideradas peças consumíveis (por ex., baterias, mangueiras, cartuchos de tinta), nem cobre danos em peças frágeis, por ex., interruptores ou peças feitas em vidro.

Com a troca do aparelho, de acordo com DL 67/2003, o tempo de garantia se inicia novamente.

Procedimento no caso de ativação da garantia

De forma a garantir um rápido processamento do seu pedido, solicitamos as seguintes indicações:

- Para qualquer esclarecimento, é favor ter à mão o recibo e o número do artigo (IAN 523317_2601) como prova de compra.
- Para obter o número de artigo, consulte a placa de identificação do produto, uma gravação no produto, a página de título das instruções (em baixo à esquerda) ou o autocolante no verso ou na parte inferior do produto.

- Se ocorrerem falhas de funcionamento ou outros defeitos, contactar primeiro o serviço de assistência técnica abaixo indicado, por telefone ou por correio eletrónico.
- O produto considerado defeituoso pode então ser enviado gratuitamente para o endereço de serviço que lhe foi fornecido, juntando a prova de compra (recibo) e indicando o tipo de defeito e a data em que o mesmo ocorreu.
- 

Pode ver e descarregar estes e muitos outros manuais em parkside-diy.com. Este código QR levá-lo-á diretamente para parkside-diy.com. Selecione o seu país e utilize a máscara de pesquisa para procurar as instruções de funcionamento. Introduzir o número do artigo (IAN) 523317_2601 para aceder às instruções de funcionamento do seu artigo.

Assistência técnica

(PT) **Serviço Portugal**
Tel.: 800849131
Formulário de contacto em parkside-diy.com
IAN 523317_2601

PDF ONLINE
parkside-diy.com

OWIM GmbH & Co. KG
Stiftsbergstraße 1
74167 Neckarsulm
GERMANY

Model-No.: HG11612A
Version: 06/2026

Last Information Update · Stand der Informationen · Version des informations
Stand van de informatie · Versione delle informazioni · Estado de las informaciones
Estado das informações: 03/2026 · Ident.-No.: HG11612A032026-1

IAN 523317_2601