crivit

PDF ONLINE
www.lidl-service.com

AKKU-LED-TASCHENLAMPE
RECHARGEABLE LED TORCH
LAMPE DE POCHE LED SANS FIL

(DE) (AT) (CH)
AKKU-LED-TASCHENLAMPE
BEDIENUNGSANLEITUNG

(GB) (IE)
RECHARGEABLE LED TORCH
INSTRUCTION MANUAL

(FR) (BE)
LAMPE DE POCHE LED SANS FIL
MODE D'EMPLOI

(NL) (BE)
ACCU-LED-ZAKLAMP
GEBRUIKSAANWIJZING

(PL)
AKUMULATOROWA LATARKA LED
INSTRUKCJA OBSŁUGI

(CZ)
AKU LED KAPESNÍ SVÍTILNA
NÁVOD K POUŽITÍ

(SK)
AKUMULÁTOROVÉ LED VRECKOVÉ SVIETIDLO
NÁVOD NA OBSLUHU

(ES)
LINTERNA LED RECARGABLE
INSTRUCCIONES DE USO

(DK)
BATTERIDREVEN LED-LOMMELYGTE
BETJENINGSVEJLEDNING

WARRANTY 3 YEAR

8

IAN 365680_2010

QSG (OS)

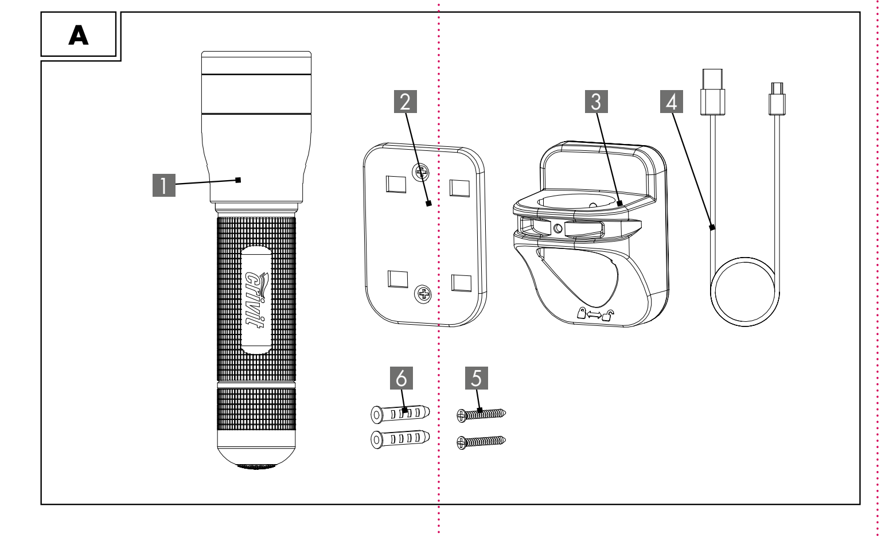

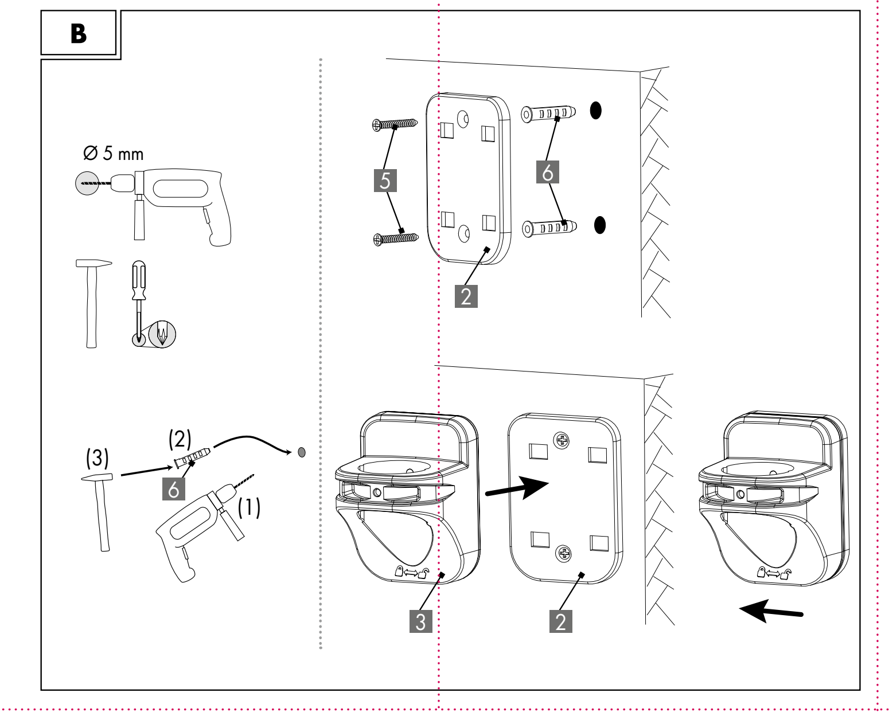

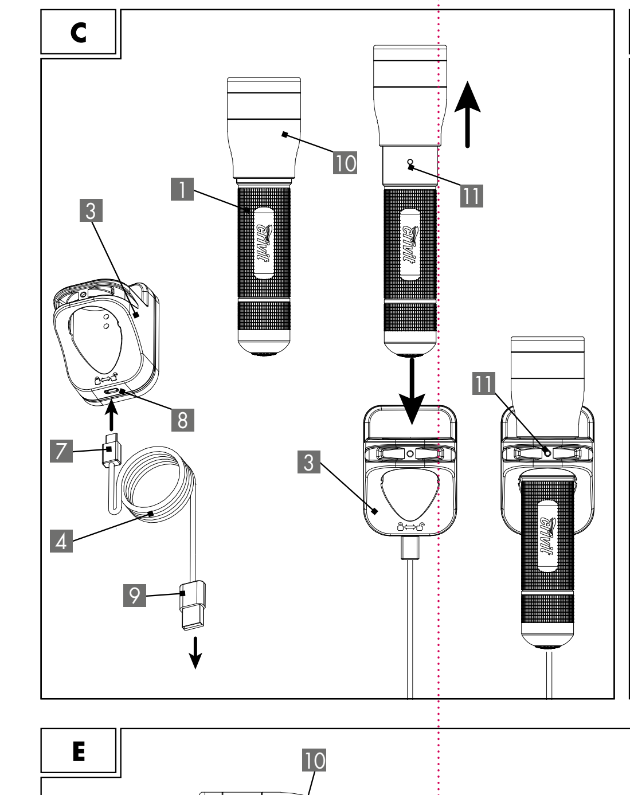

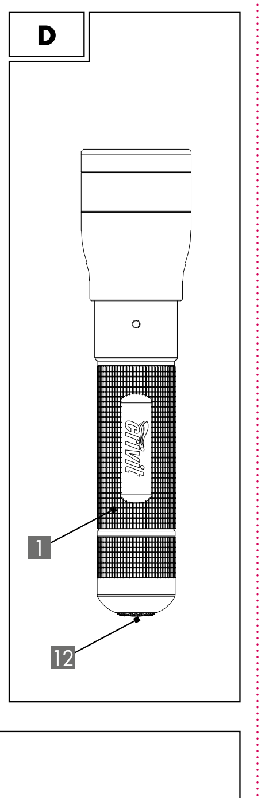

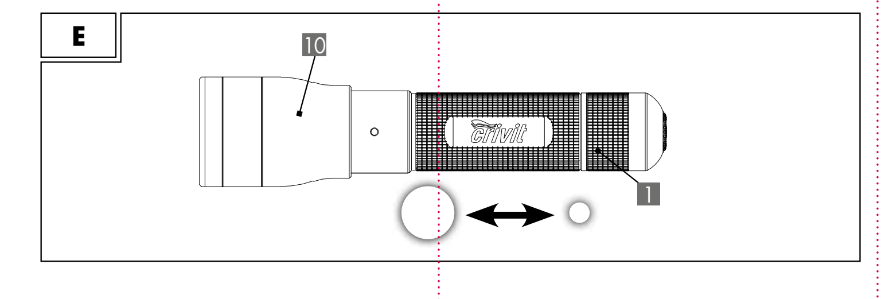

(DE) (AT) (CH)

AKKU-LED-TASCHENLAMPE
Bedienungsanleitung
Quick-Start-Guide

Händigen Sie alle Unterlagen bei Weitergabe des Produkts an Dritte ebenfalls mit aus. Bewahren Sie die Bedienungsanleitung für späteres Nachschlagen auf.
Lesen Sie vor der Verwendung die Bedienungsanleitung und beachten Sie insbesondere die darin enthaltenen Sicherheitshinweise.

PDF ONLINE www.lidl-service.com

Mit diesem QR-Code gelangen Sie direkt auf die Lidl-Service-Seite (www.lidl-service.com) und können mittels der Eingabe der Artikelnummer (IAN) 365680_2010 Ihre komplette Bedienungsanleitung öffnen.

Im Folgenden wird die Akku-LED-Taschenlampe Produkt genannt.

⎓ Dieses Symbol bezeichnet Gleichspannung.

Sicherheit
Bestimmungsgemäßer Gebrauch

Gilt für die Akku-LED-Taschenlampe 1. Dieses Produkt ist für den Einsatz im Innen- und Außenbereich vorgesehen.

Dieses Produkt eignet sich nicht für die Raumbeleuchtung im Haushalt.

Die Ladestation 3 darf nur im Innenbereich montiert und verwendet werden.

Das Produkt ist nicht für den gewerblichen Einsatz bestimmt. Andere Verwendung oder Veränderung am Produkt gelten als nicht bestimmungsgemäß und können zu Risiken wie Verletzungen und Beschädigungen führen. Für Schäden, die aus der nicht bestimmungsgemäßen Verwendung resultieren, übernimmt der Inverkehrbringer keine Haftung.
Das Produkt hält extremen physischen Beanspruchungen in Form von Erschütterungen stand (1,0 m² / s³ 200 – 2.000 Hz).

Lieferumfang (A)
1 x Akku-LED-Taschenlampe 1
1 x Montageplatte 2
1 x Ladestation 3
1 x Micro-USB-Kabel 4
2 x Schraube 5
2 x Dübel, Ø 5 mm 6
1 x Bedienungsanleitung (ohne Abbildung)

Technische Daten
Typ: Akku-LED-Taschenlampe
IAN 365680_2010
Tradix Art.-Nr.: 365680-20-A
Leuchtmittel: 1x CREE-LED, 10 W
(weiß, nicht austauschbar, im folgenden LED genannt)
Betriebsspannung: 3,7 V ⎓
Gesamtleistung: 10 W
Akku: Lithium-Ionen 3,7 V ⎓ / 2.200 mAh
(Typ 18650, nicht austauschbar)
Lichtstrom: max. 1.000 lm (nach ANSI)
Leuchtweite: 150 m (nach ANSI)
Leuchtdauer: ca. 2,0 h bei max. Helligkeit (nach ANSI)
Schutzklasse III/⟐
Schutzart: IP44 (nur Akku-LED-Taschenlampe)
Produktionsdatum: 03/2021
Garantie: 3 Jahre

Sicherheitshinweise

⚠ WARNUNG!
Verletzungs- und Erstickungsgefahr!
Wenn Kinder mit dem Produkt oder der Verpackung spielen, können sie sich daran verletzen oder ersticken!
- Lassen Sie Kinder nicht mit dem Produkt oder der Verpackung spielen.
- Beaufsichtigen Sie Kinder in der Nähe des Produktes.
- Bewahren Sie das Produkt und die Verpackung außerhalb der Reichweite von Kindern auf.

⚠ WARNUNG!
Verletzungsgefahr!
Nicht für Kinder unter 8 Jahren geeignet! Es besteht Verletzungsgefahr!
- Kinder ab 8 Jahren und darüber sowie Personen mit verringerten physischen, sensorischen oder mentalen Fähigkeiten oder Mangel an Erfahrung und Wissen müssen bei der Benutzung des Produktes beaufsichtigt und/oder bezüglich des sicheren Gebrauchs des Produktes unterwiesen werden und die daraus resultierenden Gefahren verstehen.
- Kinder dürfen nicht mit dem Produkt spielen.
- Wartung und/oder Reinigung des Produktes dürfen nicht von Kindern ohne Beaufsichtigung durchgeführt werden.

Nationale Bestimmungen beachten!
- Beachten Sie geltende nationale Vorschriften und Bestimmungen bei der Nutzung und Entsorgung des Produktes.

⚠ WARNUNG!
Verletzungsgefahr!
Nicht in Ex-Umgebung verwenden! Es besteht Verletzungsgefahr!
- Das Produkt darf nicht in explosionsgefährdeter (Ex-)Umgebung benutzt werden. Für eine Umgebung, in der sich brennbare Flüssigkeiten, Gase oder Stäube befinden, ist das Produkt nicht zugelassen.

⚠ WARNUNG!
Blendgefahr!
- Nicht direkt ins Licht der LED blicken oder die LED auf die Augen anderer Menschen richten. Dies kann zur Beeinträchtigung der Sehkraft führen.
- Von diesem Produkt kann eine gefährliche, optische Strahlung ausgehen. Blicken Sie nicht direkt ins Licht der LED. Das ist unter Umständen schädlich für Ihre Augen.

⚠ WARNUNG!
Verletzungsgefahr!
Ein defektes Produkt darf nicht benutzt werden! Es besteht Verletzungsgefahr!
- Benutzen Sie das Produkt nicht bei Funktionsstörungen, Beschädigungen oder Defekten.
- Die LED ist nicht austauschbar. Bei einer defekten LED muss das Produkt entsorgt werden.
- Durch unsachgemäße Reparaturen können erhebliche Gefahren für den Benutzer entstehen.

⚠ WARNUNG!
Verletzungsgefahr!
Das Produkt darf nicht manipuliert werden! Es besteht Verletzungsgefahr durch Stromschlag!
- Das Gehäuse darf unter keinen Umständen geöffnet und das Produkt darf nicht manipuliert/verändert werden. Bei Manipulationen/Veränderungen besteht Lebensgefahr durch elektrischen Schlag. Manipulationen/Veränderungen sind aus Zulassungsgründen (CE) untersagt.
- Das Produkt darf während der Nutzung nicht abgedeckt werden.

Sicherheitshinweise zu Akkus

⚠ WARNUNG!
Brand- und Explosionsgefahr!
- Halten Sie das Produkt von Hitzequellen und direkter Sonneneinstrahlung fern, der Akku kann durch Überhitzung explodieren. Es besteht Verletzungsgefahr.
- Das Produkt nicht in der Verpackung betreiben! Es besteht Brandgefahr!

⚠ WARNUNG!
Verletzungsgefahr!
Ausgelaufene Akkus nicht mit bloßen Händen berühren! Es besteht Verletzungsgefahr!
- Ausgelaufene oder beschädigte Akkus können bei Berührung mit der Haut Verätzungen verursachen. Berühren Sie ausgelaufene Akkus nicht mit bloßen Händen; tragen Sie deshalb in diesem Fall unbedingt geeignete Schutzhandschuhe!

HINWEIS!
- Dieses Produkt hat einen eingebauten Akku, der vom Benutzer nicht ersetzt werden kann. Das Entnehmen des Akkus darf nur vom Hersteller oder dessen Kundendienst oder von einer ähnlich qualifizierten Person durchgeführt werden, um Gefährdungen zu vermeiden.
- Bei der Entsorgung des Produkts ist zu beachten, dass dieses Produkt eine wiederaufladbare Batterie enthält.

Inbetriebnahme
1. Entfernen Sie sämtliches Verpackungsmaterial.
2. Überprüfen Sie, ob alle Teile vorhanden und unbeschädigt sind.
   Falls dies nicht der Fall ist, melden Sie sich bei der angegebenen Serviceadresse.

Legende
1 Produkt
2 Montageplatte
3 Ladestation
4 Micro-USB-Kabel
5 Schraube
6 Dübel, Ø 5 mm
7 Micro-USB-Stecker
8 Buchse
9 USB-Stecker
10 Leuchteinheit
11 Ladeindikator
12 Druckschalter

Ladestation montieren

⚠ WARNUNG!
Lebensgefahr!
Bohren Sie nicht ohne vorher die angedachte Stelle auf Strom-, Gas- oder Wasserleitungen zu prüfen! Es besteht Lebensgefahr!
- Die Beschädigung von Strom-, Gas- oder Wasserleitungen kann gefährliche Situationen heraufbeschwören! Benutzen Sie geeignete Detektoren, um festzustellen, ob im Arbeitsbereich verborgene Leitungen liegen.
- Montieren Sie die Ladestation 3 nur in Innenräumen.

HINWEIS!
1. Suchen Sie zur Montage eine passende Stelle an der Wand aus.
2. Montieren Sie die Montageplatte 2 mit den zwei Schrauben 5 und den Dübeln, Ø 5 mm 6, wie in **Abb. B.** gezeigt.
- Wenn Sie die Montageplatte 2 an eine Holzwand montieren, sind keine Dübel notwendig!

HINWEIS!
- Überdrehen Sie die Schrauben 5 nicht!

3. Stecken Sie die Ladestation 3 in die Montageplatte 2.
4. Schieben Sie die Ladestation 3 nach links, bis ein deutliches Einrasten zu hören ist

Akku aufladen (C)

HINWEIS!
Der Akku muss vor dem ersten Gebrauch 12 Stunden lang aufgeladen werden.

Schließen Sie die Ladestation 3 mittels des Micro-USB-Kabels 4 an ein geeignetes Gerät. Sie können den Akku unter anderem mit einem Netzteil mit USB-Port (nicht im Lieferumfang enthalten) aufladen. Beachten Sie hierzu die technischen Daten (5 V ⎓, 500 mA).
Das Produkt kann nur an ein Betriebsgerät mit einem SELV-Ausgang und einer maximalen Arbeitsspitzen-Ausgangsspannung (Uout) von 5 V ⎓ angeschlossen werden.
1. Stecken sie den Micro-USB-Stecker 7 in die Buchse 8 der Ladestation 3.
2. Stecken Sie den USB-Stecker 9 in das ladende Gerät.

HINWEIS!
Verletzungsgefahr durch Stromschlag!
- Laden Sie das Produkt nur in Innenräumen auf.
- Falls das Produkt durch Anwendung im Außenbereich nass geworden ist, müssen Sie das Produkt vor dem Aufladen mit einem trockenen Tuch komplett abtrockenen. Achten Sie darauf, dass die Kontakte am Fuß des Produktes trocken sind. Es besteht die Gefahr eines Kurzschlusses.

3. Schieben Sie die Leuchteinheit 10 nach vorne.
4. Stecken Sie das Produkt 1 wie in **Abb. C** gezeigt in die Ladestation 3. Der Ladeprozess wird, falls notwendig, automatisch gestartet.

HINWEIS!
Das Produkt 1 ist mit einem Ladeindikator 11 ausgestattet, siehe **Abb. C**.
- Während des Ladevorgangs leuchtet der Ladeindikator 11 rot.
- Wenn der Akku vollständig geladen ist, leuchtet der Ladeindikator 11 grün.

HINWEIS!
Der Akku ist mit einer automatischen Abschaltvorrichtung versehen. Diese schaltet den Ladevorgang bei 100 % Ladung ab, sodass der Akku nicht überladen werden kann.
Das Produkt 1 ist nun einsatzbereit.

Verwendung
Ein- Ausschalten des Produktes:
- Drücken Sie den Druckschalter 12, bis ein deutlich hörbares Klicken zu vernehmen ist, siehe **Abb. D**. Das Produkt 1 schaltet in die 1. Betriebsart, 100 % Helligkeit, EIN.
- Weiteres Drücken des Druckschalters 12 schaltet durch die 3 weiteren Betriebsarten: 50 % Helligkeit / Stroboskoplicht (Angreiferabwehr) / SOS-Signal.
- Ein weiteres Drücken schaltet das Produkt 1 AUS.

HINWEIS!
- Wurde die Betriebsart länger als eine Minute nicht geändert, führt das nächste Drücken des Druckschalters 12 zum Ausschalten.
- Unabhängig von der Betriebsart können Sie durch ein ca. 2 sek. langes Drücken des Druckschalters 12 das Produkt 1 ausschalten.

HINWEIS!
Das Produkt 1 leuchtet beim Herausnehmen aus der Ladestation 3 automatisch mit 50 % Helligkeit auf.
Sobald es wieder in die Ladestation 3 gesteckt wird, schaltet sich das Produkt 1 automatisch aus.

HINWEIS!
Das Stroboskoplicht (Angreiferabwehr) dient lediglich dazu, einen eventuellen Angreifer kurzfristig zu blenden und zu irritieren.
- Im ausgeschalteten Zustand kann das Stroboskoplicht durch ein ca. 2 sek. langes Drücken des Druckschalters 12 direkt eingeschaltet werden.

⚠ WARNUNG!
Stroboskoplicht nicht auf unbeteiligte Personen richten! Es besteht Verletzungsgefahr!
Durch die extrem schnelle Blitzgeschwindigkeit des Stroboskoplichtes könnte es bei Kindern oder vorbelasteten Personen (z. B. durch psychische Krankheiten) unter Umständen zu Beeinträchtigungen des Sehvermögens kommen.

Fokus der Leuchteinheit bedienen (E):
Das Produkt 1 verfügt über eine Schiebefokussierung. Sie können den Lichtstrahl stufenlos vom maximalen Streuwinkel bis zum kleinstmöglichen fokussierbaren Punkt einstellen.
- Schieben Sie die Leuchteinheit 10 nach vorne: Der Fokus wird stufenlos bis zum kleinstmöglichen Punkt verkleinert.
- Schieben Sie die Leuchteinheit 10 nach hinten: der Fokus wird stufenlos bis zum maximalen Streuwinkel vergrößert.

HINWEIS!
Je kleiner der fokussierte Punkt, desto höher ist die Leuchtkraft auf diese Fläche.

Notlichtfunktion
Wenn das Produkt 1 in der Ladestation 3 platziert und die Stromversorgung zum Laden hergestellt ist, leuchtet das Produkt 1 bei Stromausfall oder beim Herausnehmen aus der Ladestation 3 automatisch als Notlicht mit 50 % Helligkeit auf. Wenn die Stromversorgung wieder hergestellt ist, oder das Produkt wieder in die Ladestation 3 gesteckt wird, schaltet sich das Produkt 1 automatisch wieder aus.

HINWEIS!
- Bleibt die Stromversorgung unterbrochen, leuchtet das Produkt 1 so lange, bis der Akku leer ist.

Reinigungs- & Pflegehinweise

⚠ VORSICHT!
Verletzungsgefahr!
Vor der Reinigung müssen Sie den USB-Stecker 9 aus dem ladenden Gerät (z. B. Netzteil) ziehen und das Produkt ausschalten. Es besteht die Gefahr eines Stromschlags!
- nur mit einem trockenen Lappen reinigen
- keine scharfen Reinigungsmittel bzw. Chemikalien verwenden
- nicht ins Wasser tauchen
- kühl, trocken und vor UV-Licht geschützt lagern

Entsorgung
Verpackung entsorgen
Die Verpackung und die Bedienungsanleitung bestehen zu 100 % aus umweltfreundlichen Materialien, die Sie über die örtlichen Recyclingstellen entsorgen können.

Produkt entsorgen
Das Produkt darf nicht über den normalen Hausmüll entsorgt werden. Über Entsorgungsmöglichkeiten des Produktes informieren Sie sich bitte bei Ihrer Gemeinde oder Stadtverwaltung.

Batterien/Akkus entsorgen
- Defekte oder gebrauchte Akkus müssen gemäß der Richtlinie 2006/66/EG und ihren Ergänzungen recycelt werden.
- Batterien und Akkus dürfen nicht im Hausmüll entsorgt werden. Sie enthalten schädliche Schwermetalle. Kennzeichnung: Pb (= Blei), Hg (= Quecksilber), Cd (= Cadmium). Sie sind zur Rückgabe gebrauchter Batterien und Akkus gesetzlich verpflichtet. Sie können die Batterien nach Gebrauch entweder in unserer Verkaufsstelle oder in unmittelbarer Nähe (z. B. im Handel oder in kommunalen Sammelstellen) unentgeltlich zurückgeben. Batterien und Akkus sind mit einer durchgekreuzten Mülltonne gekennzeichnet.

(GB) (IE)

RECHARGEABLE LED TORCH
Instruction manual
Quick-Start-Guide

When transferring this product to third parties, also include all documents. Keep the instructions for future reference.
Read the operating instructions before use and pay particular attention to the safety information contained therein.

PDF ONLINE www.lidl-service.com

With this QR code, you can directly reach the Lidl Service website (www.lidl-service.com) and can open your complete operating instructions be entering the article number (IAN) 365680_2010.

Hereinafter, the Rechargeable LED torch will be referred to as product.

⎓ This symbol indicates direct current.

Safety
Intended use
Applies to the Rechargeable LED torch 1. This product is intended for indoor and outdoor use.
This product is not suitable for household room illuminiation.
The charging station 3 may only be mounted and used indoors.
The product is not intended for commercial use. Different use or a modification to the product are not deemed as intended use and may lead to risks, such as injuries and damage. The distributor assumes no liability for damage that results from improper use.
The product withstands extreme physical stresses in the form of vibrations (1.0m² / s³ 200 – 2,000Hz).

Scope of delivery (A)
1 x Rechargeable LED torch 1
1 x Mounting plate 2
1 x Charging station 3
1 x Micro-USB cable 4
2 x Screw 5
2 x Wall plugs, Ø 5 mm 6
1 x Operating instructions (without Figure)

Technical specifications
Type: Rechargeable LED torch
IAN: 365680_2010
Tradix Item No.: 365680-20-A
Light bulb: 1x CREE LED, 10 W
(white, non-replaceable, hereinafter referred to as LED)
Operating voltage: 3.7 V ⎓
Total output: 10 W
Battery: Lithium ion 3.7 V ⎓ / 2,200 mAh
(Type 18650, not replaceable)
Luminous flux: max. 1,000 lm (according to ANSI)
Illumination range: 150 m (according to ANSI)
Burn time: approx. 2.0 h with max. brightness (according to ANSI)
Protection class III/⟐
Protection Class: IP44 (only Rechargeable LED torch)
Production date: 03/2021
Warranty: 3 Years

Safety information

⚠ WARNING!
Risk of injury and suffocation!
If children play with the product or the packaging, they may injure themselves or suffocate!
- Do not let children play with the product or the packaging.
- Supervise children who are close to the product.
- Keep the product and the packaging out of reach of children.

⚠ WARNING!
Risk of injury!
Not suitable for children under the age of 8! There is a risk of injury!
- Children from the age of 8, as well as people with impaired physical, sensory or mental capabilities or with a lack of experience and knowledge, must be supervised when using the product and/or be instructed regarding the safe use of the product and understand the resulting dangers.
- Children are not allowed to play with the product.
- Maintenance and/or cleaning of the product is not allowed to be performed by children without supervision.

Observe national regulations!
- Observe the applicable national requirements and regulations for the use and disposal of the product.

⚠ WARNING!
Risk of injury!
Do not use in an explosive environment! There is a risk of injury!
- The product is not allowed to be used in an explosive (Ex) environment. The product is not approved for an environment, in which flammable liquids, gases or dust are present.

⚠ WARNING!
Risk of glaring!
- Do not look directly into the lamp and do not direct the lamp into other people's eyes. This can impaired the eyesight.
- This product may emit dangerous optical radiation. Do not look directly into the light of the lamp. This may be harmful to your eyes.

⚠ WARNING!
Risk of injury!
A defective product is not allowed to be used! There is a risk of injury!
- Do not use the product in the case of malfunctions, damage or defects.
- The LEDs are not replaceable. If the LEDs are defective, the product must be disposed of.
- Significant danger can occur for the user in the case of improper repairs.

⚠ WARNING!
Risk of injury!
The product is not allowed to be manipulated! There is a risk of injury from electric shock!
- The casing must not be opened and the product must not be manipulated/modified under any circumstances. Manipulations/modifications can cause danger to life from electric shock. Manipulations/modifications are prohibited for approval reasons (CE).
- The product must not be covered up during use.

Safety instructions regarding rechargeable batteries

⚠ WARNING!
Fire and explosion hazard!
- Keep the product away from heat sources and direct sunlight: the battery may explode if overheated. There is a risk of injury.
- Do not operate the product in ist packaging! There is a risk of fire!

⚠ WARNING!
Risk of injury!
Do not touch leaked batteries with bare hands! There is a risk of injury!
- Leaked or damaged batteries may cause acid burns if they come into contact with skin. Do not touch leaked batteries with bare hands; therefore, ensure that you wear appropriate protective gloves in such a case!

NOTE!
- This product has a built-in rechargeable battery that cannot be replaced by the user. In order to avoid hazards, the battery may only be removed by the manufacturer or ist service agent or by a similarly qualified individual.
- When disposing of the product, please note that this product contains a rechargeable battery.

Start-up
1. Remove all packaging materials.
2. Check whether all parts are available and undamaged.
   If this is not the case, notify the specified service address.

Legend
1 Product
2 Mounting plate
3 Charging station
4 Micro-USB cable
5 Screw
6 Wall plugs Ø 5 mm
7 Micro-USB connector
8 Socket
9 USB plug
10 Lamp unit
11 Charging indicator
12 Pressure switch

6.1 Install the charging station

⚠ WARNING!
Fatal danger!
Do not drill without checking the intended position for electrical, gas or water lines first! Risk of fatal danger!
- Damage to electrical, gas or water lines can cause dangerous situations! Use appropriate detectors to determine whether hidden lines are situated in the work area.
- Only install the charging station 3 in interior spaces.

NOTE!
1. Find an appropriate installation point on the wall.
2. Install the mounting plate 2 with the two screws 5 and the wall plugs, Ø 5 mm 6, as shown in **Fig. B.**
- If you are installing the mounting plate 2 on a wooden wall, no wall plugs are necessary!

NOTE!
- Do not overtighten the screws 5!

3. Insert the charging station 3 into the mounting plate 2.
4. Slide the charging station 3 to the left until you hear a clear click

Charging the battery (C)

NOTE!
The battery must be charged for 12 hours before initial use.

Connect the charging station 3 to an appropriate device using the micro-USB cable 4. You can charge the battery e.g. with a mains power adapter with a USB port (not included in the scope of delivery). Please observe the technical data (5 V ⎓, 500 mA).
The product can only be connected to a control device with a SELV output and a maximum working peak output voltage (Uout) of 5 V ⎓.
1. Plug the Micro-USB connector 7 into the socket 8 of the charging station 3.
2. Insert the USB plug 9 into the charging device.

NOTE!
Risk of injury from electric shock!
- Only charge the product in interior spaces.
- If the product has become wet due to use outdoors, you must dry off the product completely using a dry cloth before charging. Make sure that the contacts on the base of the product are dry. There is a risk of short circuit.

3. Slide the lamp unit 10 forwards.
4. Insert the product 1 into the charging station 3 as shown in **Fig. C**. The charging process will start automatically, if necessary.

NOTE!
The product 1 is fitted with a charging indicator 11, see **Fig. C**.
- During the charging process, the charge indicator 11 lights up red.
- Once the battery is fully charged, the charge indicator 11 lights up green.

NOTE!
The battery is fitted with an automatic switch-off device. This switches off the charging process with a 100 % charge, so that the battery cannot be overcharged.
The product 1 is now ready to use.

Use
Switching the product on/off:
- Press the pressure switch 12, until a click can be clearly heard, see **Fig. D**. The product 1 switches to the 1st operating mode, 100 % brightness, ON.
- Additional pressing of the pressure switch 12 switches through the 3 additional operating modes:
  50 % brightness / stroboscopic light (attacker defence) / SOS signal.
- Pressing again switches the product 1 OFF.

NOTE!
- If the mode has not be changed for longer than one minute, the next time the pressure switch 12 is pressed will lead to switch-off.
- Irrespective of the mode, you can switch the product 1 off by pressing the pressure switch 12 for approx. 2 seconds.

NOTE!
The product 1 lights up automatically with 50 % brightness when it is removed from the charging station. 3
As soon as it is reinserted into the charging station, 3 the product 1 switches off automatically.

NOTE!
The strobe light (attacker defence) only has the purpose of briefly dazzling and confusing a possible attacker.
- In a switched-off state, the strobe light can be switched on directly by pressing the pressure switch 12 for approx. 2 seconds.

⚠ WARNING!
Do not direct the strobe light towards uninvolved persons! There is a risk of injury!
Due to the extremely fast flash speed of the strobe light, sight impairments could occur under certain circumstances with children or people who have a disorder (e.g. due to psychological disorders).

Using the focus of the lamp unit (E):
The product 1 has a sliding focus function. You can adjust the light beam continuously from a maximum scattering angle to the smallest possible focusable point.
- Slide the lamp unit 10 forwards: The focus will reduce continuously to the smallest possible point.
- Slide the lamp unit 10 backwards: the focus is enlarged continuously up to the maximum scattering angle.

NOTE!
The smaller the focused point, the higher the luminosity of this surface.

Emergency light function
When the product 1 is inserted into the charging station 3 and the power supply is created for charging, the product 1 automatically lights up as an emergency light with 50 % brightness in case of a power failure or when removed from the charging station 3. Once the power supply is restored or the product is reinserted into the charging station 3, the product 1 will automatically switch off again.

NOTE!
- If the power supply continues to be interrupted, the product 1 remains illuminated until the battery is empty.

Cleaning and care instructions

⚠ CAUTION!
Risk of injury!
Before cleaning, you must disconnect the USB plug 9 from the charging device (e.g. mains power adapter) and switch off the product. There is a risk of electric shock!
- only clean with a dry cloth
- do not use any strong detergents and/or chemicals
- do not immerse in water
- store in a cool, dry place and protected from UV light

Disposal
Disposal of the packaging
The packaging and operating instructions are made of 100 % environmentally friendly materials, which you may dispose of at local recycling centres.

Disposal of the product
The product may not be disposed of with normal household waste. Please find out about disposal options for the product from your local authority or town administration.

Disposal of the battery / rechargeable batterie
- Defective or used rechargeable batteries have to be recycled in accordance with Directive 2006/66/EC and its amendments.
- Batteries and disposable batteries are not permitted to be disposed of with household waste. They contain harmful heavy metals. Marking: Pb (= lead), Hg (= mercury), Cd (= cadmium). You are legally obligated to return used batteries and rechargeable batteries. After use, you can either return batteries to our point of sale or in the direct vicinity (e.g. with a retailer or in municipal collection centres) free of charge. Batteries and rechargeable batteries are marked with a crossed-out waste bin.

(FR) (BE)

LAMPE DE POCHE LED SANS FIL
Mode d'emploi
Quick-Start-Guide

Gardez précieusement ce mode d'emploi et donnez l'ensemble des documents à des tiers lors de la remise du produit. Conservez les instructions pour référence future.
Lisez le mode d'emploi avant utilisation et portez une attention particulière aux instructions de sécurité qui y sont contenues.

PDF ONLINE www.lidl-service.com

Ce code QR vous amène directement à la page du service après-vente Lidl (www.lidl-service.com) et votre mode d'emploi complètes peut être ouvert en entrant le numéro d'article (IAN) 365680_2010.

Le Lampe de poche LED sans fil est désigné produit ci-dessous.

⎓ Ce symbole désigne un courant continu.

Sécurité
Utilisation conforme
Valable pour
Lampe de poche LED sans fil 1.
Cet article est prévu pour une utilisation à l'intérieur et à l'extérieur.
Ce produit ne convient pas pour l'éclairage intérieur.
La station de charge 3 doit uniquement être montée et utilisée en intérieur.
L'article n'est pas destiné à une utilisation industrielle. Toute utilisation ou modification de l'article est considérée comme non conforme et peut entraîner des risques tels que des blessures et des détériorations. Le responsable de la mise sur le marché décline toute responsabilité pour les dommages qui résulteraient d'un utilisation non conforme.
Le produit résiste à des contraintes physiques extrêmes sous forme de vibrations (1,0 m² / s³ 200 – 2 000 Hz).

Étendue de la livraison (A)
1 x Lampe de poche LED sans fil 1
1 x plaque de montage 2
1 x station de charge 3
1 x câble micro-USB 4
2 x vis 5
2 x chevilles Ø 5 mm 6
1 x notice d'utilisation (non illustrée)

Caractéristiques techniques
Type : Lampe de poche LED sans fil
IAN : 365680_2010
N° Tradix : 365680-20-A
Ampoule : 1x CREE-LED, 10 W
(blanc, non remplaçable, ci-après LED)
Tension de service : 3,7 V ⎓
Puissance totale : 10 W
Pile : Lithium-ion 3,7 V ⎓ / 2.200 mAh
(type 18650, non remplaçable)
Flux lumineux : max. 1000 lm (selon ANSI)
Plage d'éclairage : 150 m (selon l'ANSI)
Durée d'éclairage : env. 2 h pour une luminosité max. (selon ANSI)
Classe de protection III/⟐
Type de protection : IP44 (uniquement Lampe de poche LED sans fil)
Date de production : 03/2021
Garantie: 3 ans

Consignes de sécurité

⚠ AVERTISSEMENT !
Risque de blessure et d'étouffement !
Les enfants peuvent se blesser ou bien s'étouffer s'ils jouent avec la produit ou son emballage !
- Ne pas laisser jouer les enfants avec le produit ou l'emballage.
- Surveiller les enfants se trouvant à proximité du produit.
- Conserver le produit et l'emballage hors de portée des enfants.

⚠ AVERTISSEMENT !
Risque de blessures !
Ne convient pas aux enfants de moins de 8 ans ! Un risque de blessures existe !
- Les enfants de plus de 8 ans ainsi que les personnes avec des capacités physiques, sensorielles ou mentales diminuées, ou dénuées d'expérience ou de connaissance, peuvent utiliser le produit sous surveillance et/ou en ayant été instruits au préalable sur l'utilisation sûre du produit et les dangers en résultant.
- Les enfants ne doivent pas jouer avec le produit.
- Le nettoyage et/ou la maintenance du produit ne doivent pas être effectués par des enfants sans surveillance.

Respecter les dispositions nationales !
- Respecter les directives et dispositions nationales en vigueur lors de l'utilisation et de l'élimination du produit.

Risque de blessures !

⚠ AVERTISSEMENT !
Ne pas utiliser dans un environnement explosible ! Un risque de blessures existe !
- Le produit ne doit pas être utilisé dans un environnement exposé aux explosions (explosible). Le produit n'est pas homologué dans un environnement qui contient des liquides, gaz ou poussières inflammables.

⚠ AVERTISSEMENT !
Risque d'éblouissement !
- Ne pas observer directement la lumière de la lampe ou ne pas diriger la lampe vers les yeux d'autres personnes. Cela peut entraîner une perte de la vision.
- Cet article peut émettre un rayonnement optique dangereux. Ne pas observer directement la lumière de la lampe. Ceci peut être dangereux pour les yeux.

⚠ AVERTISSEMENT !
Risque de blessures !
Un produit défectueux ne doit pas être utilisé ! Un risque de blessures existe !
- Ne pas utiliser le produit en cas de dysfonctionnement, de dommage ou de défaut.
- Les DEL ne sont pas remplaçables. En cas de DEL défectueuses, le produit doit être mis au rebut.
- Toute réparation non correctement effectuée entraîne le risque de graves blessures pour l'utilisateur.

⚠ AVERTISSEMENT !
Risque de blessures !
Le produit ne doit pas être transformé ! Un risque de blessures par électrocution existe!
- Le boîtier ne doit jamais être ouvert et le produit ne doit pas être transformé/modifié. En cas de transformations/modifications, il existe un danger de mort par électrocution. Les transformations/modifications sont interdites pour des raisons d'homologation (CE).
- Le produit ne doit pas être recouvert pendant l'utilisation.

Consignes de sécurité relatives aux piles rechargeables

⚠ AVERTISSEMENT !
Risque d'incendie et d'explosion !
- Éloigner l'article de toute source de chaleur et d'un ensoleillement direct car les piles rechargeables risquent d'exploser en cas de surchauffe. Un risque de blessures existe.
- Ne pas faire fonctionner l'article dans son emballage ! Un risque d'incendie existe !

⚠ AVERTISSEMENT !
Risque de blessures !
Ne pas toucher à main nue les piles rechargeables qui ont coulé ! Un risque de blessures existe !
- Les piles rechargeables qui ont coulé ou qui sont endommagées peuvent causer des brûlures chimiques en cas de contact cutané. Ne pas toucher à main nue aux piles rechargeables qui ont coulé ; porter en conséquence impérativement dans ce cas des gants de protection appropriés !

REMARQUE !
- Ce produit comporte une pile rechargeable intégrée qui ne peut pas être remplacée par l'utilisateur. Le retrait de la pile rechargeable ne peut être effectué que par le constructeur, son S.A.V. ou par une personne disposant d'une qualification similaire afin d'éviter tout danger.
- Lors de l'élimination du produit, ne pas oublier que ce produit contient une pile rechargeable.

Mise en service
1. Retirer tous les matériaux d'emballage.
2. Vérifier que toutes les pièces sont au complet et non endommagées.
   Si ce n'est pas le cas, contacter l'adresse de service indiquée.

Légende
1 Produit
2 Plaque de montage
3 Station de charge
4 Câble micro-USB
5 Vis
6 Chevilles, Ø 5 mm
7 Connecteur micro-USB
8 Douille
9 Connecteur USB
10 Unité d'éclairage
11 Indicateur de charge
12 Interrupteur de pression

Montage de la station de charge

⚠ AVERTISSEMENT !
Danger de mort !
N'effectuer aucun percement avant de vérifier l'absence de câbles électriques, de conduites de gaz ou d'eau aux emplacements prévus ! Il y a danger de mort !
- Des dommages aux lignes électriques, aux conduites de gaz ou aux conduites d'eau peuvent provoquer des situations dangereuses ! Utilisez des détecteurs appropriés pour déterminer s'il y a des fils cachés dans la zone de travail.
- Montez uniquement la station de charge 3 en intérieur.

REMARQUE !
1. Pour le montage, choisissez un emplacement adapté sur le mur.
2. Montez la plaque de montage 2 avec les deux vis 5 et les chevilles Ø 5 mm 6, comme à la **Fig. B**.
- Si vous montez la plaque de montage 2 à une paroi en bois, aucune cheville n'est nécessaire !

REMARQUE !
- Ne pas visser les vis 5 au-delà du couple de serrage !

3. Insérez la station de charge 3 dans la plaque de montage 2.
4. Faites glisser la station de charge 3 sur la gauche jusqu'à entendre un clic audible.

Chargement de la pile (C)

REMARQUE !
La pile rechargeable doit être chargée pendant 12 heures avant la première utilisation.

Raccordez la station de charge 3 à l'aide du câble micro-USB 4 à un appareil adapté. Vous pouvez notamment charger l'accumulateur avec un bloc d'alimentation avec port USB (non compris dans le matériel fourni). Pour cela, veuillez noter les caractéristiques techniques (5 V ⎓, 500 mA).
Le produit peut désormais être raccordé à un appareil de service avec une sortie SELV et une tension de sortie avec pic de travail (Uout) 5 V ⎓.
1. Insérez la fiche micro-USB 7 dans la 8 prise de la station de charge 3.
2. Brancher la fiche USB 9 dans un appareil de charge.

REMARQUE !
Il y a risque de blessures par électrocution !
- Charger le produit uniquement à l'intérieur.
- Si le produit est mouillé en raison d'une utilisation en extérieur, vous devez entièrement sécher le produit avec un tissus sec avant de le charger. Veiller à ce que les contacts au pied du produit soient secs. Il existe un risque d'électrocution.

3. Faire glisser la lampe 10 vers l'avant.
4. Insérez le produit 1 dans la station de charge 3 comme à la **Fig. C**. Si nécessaire, le processus de charge démarre automatiquement.

REMARQUE !
Le produit 1 est équipé d'un indicateur de charge 11 voir **Fig. C**.
- Pendant la charge, l'indicateur de charge 11 s'allume en rouge.
- Lorsque la batterie est entièrement chargée, l'indicateur de charge 11 s'allume en vert.

REMARQUE !
L'accumulateur dispose d'un dispositif de coupure automatique. Celui-ci interrompt la charge une fois à 100 % afin d'éviter la surcharger de l'accumulateur.
Le produit 1 est désormais opérationnel.

Utilisation
Mise en marche/à l'arrêt du produit :
- Appuyer sur l'interrupteur 12 jusqu'à perception d'un clic audible, voir **Fig. D**. Le produit 1 passe au premier mode de fonctionnement, luminosité 100 %, MARCHE.
- Un autre appui sur l'interrupteur 12 permet de commuter à travers les 3 modes de fonctionnement :
  luminosité 50 % / lumière stroboscopique (défense contre l'intrusion) / signal SOS.
- Une pression supplémentaire passe le produit 1 en ARRÊT.

REMARQUE !
- Si le mode de fonctionnement n'a pas été modifié pendant plus d'une minute, la pression suivante de l'interrupteur 12 entraîne l'arrêt.
- Indépendamment du mode de fonctionnement, vous pouvez éteindre le produit 1 en appuyant environ 2 secondes sur l'interrupteur.12

REMARQUE !
Le produit 1 s'allume automatiquement avec une luminosité de 50 % en le sortant de la station de charge. 3
Dès qu'il est de nouveau inséré dans la station de charge 3, le produit 1 s'éteint automatiquement.

REMARQUE !
La lumière stroboscopique (défense contre les intrusions) sert uniquement à éblouir et à irriter rapidement un éventuel attaquant.
- À l'état éteint, la lumière stroboscopique peut être directement allumée en appuyant pendant env. 2 secondes sur le bouton.12

⚠ AVERTISSEMENT !
Ne pas orienter la lumière stroboscopique sur des personnes indifférentes ! Il y a risque de blessures !
En raison de la vitesse de flash extrêmement rapide de la lumière stroboscopique, elle peut causer, dans certains cas, des problèmes de vision chez les enfants ou les personnes déjà atteintes (p. ex. par des maladies psychiques).

Utilisation de la mise au point de la lampe (E) :
Le produit 1 dispose d'un dispositif de mise au point coulissant. Vous pouvez régler en continu le faisceau lumineux de l'angle de dispersion maximal au point focalisé le plus petit possible.
- Faire glisser la lampe 10 vers l'avant : La mise au point est diminuée progressivement jusqu'au plus petit point possible.
- Faire glisser la lampe 10 vers l'arrière : la mise au point est augmentée progressivement jusqu'à l'angle de dispersion maximal.

REMARQUE !
Plus le point focalisé est petit, plus la puissance lumineuse sur cette surface est élevée.

Fonction d'éclairage de secours
Lorsque le produit est placé 1 dans la station de charge 3 et que l'alimentation électrique est parée pour la charge, le produit s'éclaire 1 automatiquement avec une luminosité de 50 %, en tant qu'éclairage d'urgence, en cas de panne électrique ou lorsqu'on 3 l'enlève de la station de charge. Lorsque l'alimentation électrique est de nouveau branche ou que le produit est de nouveau inséré dans la station de charge 3, le produit 1 s'éteint automatiquement de nouveau.

REMARQUE !
- Si l'alimentation en courant reste interrompue, le produit 1 reste allumé jusqu'à ce que l'accumulateur soit entièrement déchargé.

Consignes de nettoyage et d'entretien

⚠ PRUDENCE !
Risque de blessures !
Avant le nettoyage, la fiche USB. doit être 9 débranchée de l'appareil en charge (p. ex. alimentation) et le produit éteint. Il existe un risque d'électrocution !
- Nettoyer exclusivement avec un chiffon sec.
- Ne pas utiliser de produits nettoyants ou de produits chimiques agressifs.
- Ne pas plonger dans l'eau.
- Conserver au frais, au sec et à l'abri des rayons UV.

Élimination
Élimination de l'emballage
L'emballage et la notice d'utilisation sont constitués à 100 % de matériaux écologiques que vous pouvez éliminer dans les centres de recyclage locaux.

Élimination du produit
Le produit ne doit pas être éliminé avec les déchets ménagers. Veuillez-vous informer auprès de votre commune ou de l'administration de votre ville concernant les possibilités d'élimination du produit.

Élimination de la pile / pile rechargeable
- Les piles rechargeables défectueuses ou usées doivent être recyclées conformément à la directive 2006/66 / CE et ses compléments.
- Les piles et accumulateurs ne doivent pas être jetés dans les ordures ménagères. Ces articles contiennent des métaux lourds. Marquage : Pb (= plomb), Hg (= mercure), Cd (= cadmium). Vous êtes obligé(e) par la loi de rendre les piles et les accumulateurs usagés. Vous pouvez remettre les piles usagées à titre gratuit à notre point de vente ou à un point de collecte près de chez vous (p. ex. dans le commerce ou auprès des services de collecte municipaux/cantonaux). Les piles et accumulateurs sont marqués par une poubelle barrée.

(NL) (BE)

ACCU-LED-ZAKLAMP
Gebruiksaanwijzing
Quick-Start-Guide

Deze gebruiksaanwijzing goed bewaren. Indien u dit product aan een derde geeft, zorg er dan voor dat u alle documenten ook overhandigt. Bewaar de instructies voor toekomstige referentie.
Lees voor gebruik de gebruiksaanwijzing en besteed bijzondere aandacht aan de veiligheidsinformatie die erin staat.

PDF ONLINE www.lidl-service.com

Deze QR-code brengt u direct naar de Lidl-servicepagina (www.lidl-service.com) en u kunt uw compleet gebruiksaanwijzing openen door het artikelnummer (IAN) 365680_2010 in te voeren.

Hierna wordt het Accu-LED-zaklamp product genoemd.

⎓ Dit teken betekent gelijkstroom.

Veiligheid
Gebruik voor het beoogde doel
Geldt voor de Accu-LED-zaklamp 1. Dit product is bedoeld voor gebruik binnens- en buitenshuis.
Dit product is niet geschikt voor binnenverlichting.
Het laadstation 3 mag alleen binnenshuis worden gemonteerd en gebruikt.
Het product is niet bestemd voor commercieel gebruik. Elk ander gebruik of elke andere wijziging van het product wordt beschouwd als niet voor het beoogde doel en kan leiden tot risico's zoals letsel en schade. Voor schade die het gevolg is van gebruik dat niet voor het beoogde doel is, is de distributeur niet aansprakelijk.
Het product is bestand tegen extreme fysieke belasting in de vorm van trillingen (1,0 m² / s³ 200 – 2.000 Hz).

Leveringsomvang (A)
1 x Accu-LED-zaklamp 1
1 x montageplaat 2
1 x laadstation 3
1 x micro-USB-kabel 4
2 x schroef 5
2 x muurplug, Ø 5 mm 6
1 x gebruiksaanwijzing (niet afgebeeld)

Technische gegevens
Type: Accu-LED-zaklamp
IAN: 365680_2010
Tradix-nr.: 365680-20-A
Verlichtingsmiddel: 1x CREE-LED, 10 W
(wit, kan niet worden vervangen, hierna LED genoemd)
Bedrijfsspanning: 3,7 V ⎓
Totale productie: 10 W
Accu: Lithium-ion 3,7 V ⎓ / 2.200 mAh
(type 18650, kan niet worden vervangen)
Lichtstroom: max. 1.000 lm (volgens ANSI)
Verlichtingsbereik: 150 m (volgens ANSI)
Lichtduur: ongeveer 2,0 uur bij maximale helderheid (volgens ANSI)
Beschermingsklasse III/⟐
Beschermingswijze: IP44 (alleen Accu-LED-zaklamp)
Productiedatum: 03/2021
Garantie: 3 jaar

Veiligheidsinstructies

⚠ WAARSCHUWING!
Gevaar voor verwonding en verstikking!
Als kinderen met het product of de verpakking spelen, kunnen ze zich verwonden of stikken!
- Laat geen kinderen met het product of verpakking spelen.
- Houd toezicht op kinderen in de buurt van het product.
- Berg zowel het product als de verpakking buiten het bereik van kinderen op.

⚠ WAARSCHUWING!
Letselgevaar!
Niet geschikt voor kinderen onder de 8 jaar! Er bestaat letselgevaar!
- Kinderen ouder dan 8 jaar en personen met beperkte fysieke, sensorische of mentale vaardigheden of gebrek aan ervaring en kennis moeten tijdens het gebruik van de tuinslang onder toezicht staan en/of geïnstrueerd worden in het veilige gebruik van het product en de daaruit voortvloeiende gevaren begrijpen.
- Kinderen mogen niet met het product spelen.
- Onderhoud en/of schoonmaken van het product mag niet zonder toezicht. Worden uitgevoerd door kinderen.

Neem de nationale voorschriften in acht!
- Neem de geldende nationale regels en voorschriften in acht tijdens het gebruik en de verwijdering van het product.

⚠ WAARSCHUWING!
Letselgevaar!
Niet gebruiken in Ex-omgevingen! Er bestaat letselgevaar!
- Het product mag niet worden gebruikt in een explosiegevaarlijke (Ex) omgeving. Het product is niet goedgekeurd voor een omgeving waarin ontvlambare vloeistoffen, gassen of stof aanwezig zijn.

⚠ WAARSCHUWING!
Verblindingsgevaar!
- Kijk niet direct in het licht van de lamp en richt de lamp niet op de ogen van anderen. Dit kann verminderd gezichtsvermogen tot gevolg hebben.
- Dit product kann gevaarlijke optische straling afgeven. Kijk niet direct in het licht van de lamp. Dit kann schadelijk zijn voor uw ogen.

⚠ WAARSCHUWING!
Letselgevaar!
Er mag geen defect product worden gebruikt! Er bestaat letselgevaar!
- Gebruik het product niet in geval van functionele storingen, schade of defecten.
- De LED's kunnen niet worden vervangen. Als de LED's defect zijn, moet het product worden afgevoerd.
- Ondeskundige reparaties kunnen aanzienlijk gevaar voor gebruikers met zich meebrengen.

⚠ WAARSCHUWING!
Letselgevaar!
Er mag niet met het product worden gemanipuleerd! Er bestaat letselgevaar door elektrische schokken!
- De behuizing mag in geen geval worden geopend en het product mag niet worden gemanipuleerd/gewijzigd. Bij manipulaties/wijzigingen bestaat er levensgevaar door elektrische schokken. Manipulaties/wijzigingen zijn om goedkeuringsredenen (EEG) verboden.
- Het product mag tijdens het gebruik niet worden afgedekt.

Veiligheidsinstructies voor accu's

⚠ WAARSCHUWING!
Brand- en explosiegevaar!
- Houd het product uit de buurt van warmtebronnen en direct zonlicht, de accu kan exploderen door oververhitting. Er bestaat letselgevaar!
- De product niet in de verpakking gebruiken! Er bestaat brandgevaar!

⚠ WAARSCHUWING!
Letselgevaar!
Lekkende accu's niet met blote handen aanraken! Er bestaat letselgevaar!
- Lekkende of beschadigde accu's kunnen brandwonden veroorzaken als ze in contact komen met de huid. Lekkende accu's niet met blote handen aanraken; daarom in dit geval geschikte beschermende handschoenen dragen!

LET OP!
- Dit product heeft een ingebouwde accu die niet door de gebruiker kann worden vervangen. Het verwijderen fvan de accu mag alleen worden uitgevoerd door de fabrikant of de klantendienst van de fabriek of door een gekwalificeerd persoon om risico's te voorkomen.
- Wanneer u het product weggooit, moet u zich ervan bewust zijn dat dit product een oplaadbare batterij bevat.

Ingebruikname
1. Verwijder al het verpakkingsmateriaal.
2. Controleer of alle onderdelen aanwezig en onbeschadigd zijn.
   Als dit niet het geval is, neem dan contact op met het opgegeven serviceadres.

Legenda
1 Product
2 Montageplaat
3 Laadstation
4 Micro-USB-kabel
5 Schroef
6 Muurpluggen, Ø 5 mm
7 Micro-USB-stekker
8 Aansluiting
9 USB-stekker
10 Verlichtingseenheid
11 Oplaadindicator
12 Drukschakelaar

Laadstation monteren

⚠ WAARSCHUWING!
Levensgevaar!
Niet boren zonder eerst de voorziene punten op elektriciteits-, gas- of waterleidingen te controleren! Er bestaat levensgevaar!
- Schade aan elektriciteits-, gas- of waterleidingen kan gevaarlijke situaties veroorzaken! Gebruik geschikte detectoren om te bepalen of er verborgen leidingen in het werkgebied aanwezig zijn.
- Monteer het laadstation 3 alleen binnenshuis.

LET OP!
1. Zoek voor de montage een geschikt punt op de muur uit.
2. Monteer de montageplaat 2 met de twee schroeven 5 en de muurpluggen, Ø 5 mm 6, zoals in **Afb. B.** weergegeven.
- Als u de montageplaat 2 op een houten wand monteert, zijn er geen muurpluggen nodig!

LET OP!
- Draai de schroeven 5 niet te strak aan!

3. Steek het laadstation 3 in de montageplaat 2.
4. Schuif het laadstation 3 naar links tot u een duidelijke klik hoort

Accu opladen (C)

LET OP!
De accu moet voor het eerste gebruik 12 uur worden opgeladen.

Sluit het laadstation 3 met behulp van de micro-USB-kabel 4 op een geschikt apparaat aan. U kunt de accu onder meer opladen met een voedingseenheid met USB-poort (niet bij de levering inbegrepen). Neem hiervoor de technische gegevens in acht (5 V ⎓, 500 mA).
Het product kan alleen worden aangesloten op een bedieningsapparaat met een SELV-uitgang en een maximale werkpiekuitgangsspanning (Uout) van 5 V ⎓.
1. Steek de micro-USB-stekker 7 in de aansluiting 8 van het laadstation 3.
2. Steek de USB-stekker 9 in het apparaat dat wordt opgeladen.

LET OP!
Letselgevaar door elektrische schokken!
- Laad het product alleen in binnenshuis op.
- Als het product nat is geworden door gebruik buitenshuis, veeg het product dan volledig droog met een droge doek alvorens het op te laden. Let erop dat de contacten aan de basis van het product droog zijn. Er bestaat gevaar voor kortsluiting.

3. Schuif de verlichtingseenheid 10 naar voren.
4. Steek het product 1 zoals weergegeven in **Afb. C** in het laadstation 3. Het laadproces wordt indien nodig automatisch gestart.

LET OP!
Het product 1 it met een oplaadindicator 11 uitgerust, zie **afb. C**.
- Tijdens het laadproces brandt de oplaadindicator 11 rood.
- Wanneer de accu volledig is opgeladen, brandt de laadindicator 11 groen.

LET OP!
De accu is voorzien van een automatische uitschakeling. Dit schakelt het laadproces uit bij 100% lading, zodat de accu niet overladen kan worden.
Het product 1 is nu klaar voor gebruik.

Gebruik
Aan-/uitzetten van het product:
- Druk op de drukschakelaar 12 tot u een duidelijk hoorbare klik hoort, zie **Afb. D**. Het product 1 schakelt over naar de 1e bedieningsmodus, 100% helderheid, AAN.
- Door de drukschakelaar 12 opnieuw in te drukken, worden de 3 andere bedieningsmodi doorlopen:
  50% helderheid / stroboscopisch licht (ter zelfverdediging) / SOS-signaal.
- Door nogmaals te drukken , wordt het product 1 UITgezet.

LET OP!
- Als de bedieningsmodus langer dan een minuut niet wordt gewijzigd, wordt het product bij de volgende druk op de drukschakelaar 12 uitgezet.
- Ongeacht de bedieningsmodus kunt u het product 1 uitschakelen door de drukschakelaar 12 ongeveer 2 seconden lang in te drukken.

LET OP!
Het product 1 gaat automatisch met 50% helderheid branden wanneer het uit het laadstation 3 wordt gehaald.
Zodra het weer in het laadstation 3 wordt gezet, wordt het product 1 automatisch uitschakeld.

LET OP!
Het stroboscopisch licht (ter zelfverdediging) dient alleen om gedurende een korte tijd een mogelijke agressor te verblinden en te irriteren.
- In uitgeschakelde toestand kan het stroboscopisch licht direct worden ingeschakeld door de drukknop 12 ongeveer 2 sec. lang in te drukken.

⚠ WAARSCHUWING!
Richt geen stroboscopisch licht op niet-betrokkenen! Er bestaat letselgevaar!
Door de extreem hoge flitssnelheid van het stroboscopisch licht kunnen kinderen of personen met een ziektebeeld (bijv. een psychische aandoening) mogelijk lijden aan een verminderd gezichtsvermogen.

De focus van de verlichtingseenheid bedienen (E):
Het product 1 beschikt over een glijdende focus. U kunt de lichtstraal traploos vanaf de maximale verstrooiingshoek tot het kleinst mogelijke focuspunt instellen.
- Schuif de verlichtingseenheid 10 naar voren: De focus wordt traploos tot het kleinst mogelijke punt teruggebracht.
- Schuif de verlichtingseenheid 10 naar achteren: de focus wordt traploos tot de maximale verstrooiingshoek vergroot.

LET OP!
Hoe kleiner het focuspunt, hoe hoger de lichtsterkte op dit oppervlak.

Noodlichtfunctie
Wanneer het product 1 in het laadstation 3 wordt gezet en de stroomtoevoer voor het laden is ingesteld, brandt het product 1 automatisch als noodverlichting met 50% helderheid in het geval van een stroomstoring of wanneer het uit het laadstation 3 wordt gehaald. Wanneer de stroomtoevoer wordt hersteld of het product weer in het laadstation 3 wordt gezet, wordt het product 1 automatisch weer uitgeschakeld.

LET OP!
- Als de stroomtoevoer wordt onderbroken, blijft het product 1 net zo lang branden tot de accu leeg is.

Reinigings- & verzorgingsinstructies

⚠ VOORZICHTIG!
Letselgevaar!
Voor de eerste reiniging trekt u de USB-stekker 9 uit het apparaat dat wordt opgeladen (bijv. voedingseenheid) en schakelt u het product uit. Er bestaat gevaar voor elektrische schokken!
- alleen met een droge doek schoonmaken
- geen agressieve schoonmaakmiddelen of chemicaliën gebruiken
- niet in water onderdompelen
- op een koele, droge plaats, beschermd tegen UV-licht opbergen

Afvalverwerking
Verpakking weggooien
De verpakking en de gebruiksaanwijzing zijn gemaakt van 100% milieuvriendelijke materialen die u kunt weggooien bij uw lokale recyclingfaciliteiten.

Produkt afvoeren
Het product mag niet worden weggegooid in het gewone huishoudelijke afval. Neem contact op met uw gemeente of gemeente voor informatie over de afvoermogelijkheden van het product.

Batterijen / oplaadbare batterijen weggooien
- Defecte of gebruikte oplaadbare batterijen moeten worden gerecycled in overeenstemming met Richtlijn 2006/66/EG en de wijzigingen daarop.
- Batterijen en oplaadbare batterijen mogen niet in het huishoudelijk afval worden weggegooid. Deze bevatten schadelijke zware metalen. Markering: Pb (= lood), Hg (= kwik), Cd (= cadmium). U bent wettelijk verplicht gebruikte en oplaadbare batterijen in te leveren. U kunt de batterijen na gebruik gratis inleveren bij ons verkooppunt of in de directe omgeving (bijv. in winkels of gemeentelijke inzamelpunten). Batterijen en oplaadbare batterijen zijn gemarkeerd met een doorgestreepte vuilnisbak.

(PL)

AKUMULATOROWA LATARKA LED
Instrukcja obsługi
Quick-Start-Guide

Przekazując produkt osobom trzecim, proszę dołączyć do niego całą związaną z nim dokumentację. Zachowaj instrukcje do wykorzystania w przyszłości.
Przeczytaj instrukcję obsługi przed użyciem i zwróć szczególną uwagę na zawarte w niej wskazówki bezpieczeństwa.

PDF ONLINE www.lidl-service.com

Przy użyciu tego kodu QR można przejść bezpośrednio na stronę serwisu Lidl (www.lidl-service.com) i otworzyć kompletny instrukcję obsługi po wprowadzeniu numeru artykułu (IAN) 365680_2010.

Poniżej Akumulatorowa latarka LED jest określana mianem produktu.

⎓ Ten symbol oznacza prąd stały.

Bezpieczeństwo
Użytkowanie zgodne z przeznaczeniem
Dotyczy produktu
Akumulatorowa latarka LED 1.
Produkt został przewidziany do zastosowania wewnątrz i na zewnątrz pomieszczeń.
Ten produkt nie nadaje się do oświetlenia wewnętrznego.
Ładowarka 3 może być zamontowana i użytkowana wyłącznie wewnątrz pomieszczeń.
Produkt nie nadaje się do zastosowań komercyjnych. Inne zastosowanie lub wprowadzenie zmian w produkcie jest uważane za niezgodne z przeznaczeniem i może spowodować ryzyko obrażeń i uszkodzeń. Podmiot wprowadzający produkt do obrotu nie odpowiada za szkody wynikłe z użytkowania niezgodnego z przeznaczeniem.
Produkt wytrzymuje ekstremalne obciążenia fizyczne w postaci wstrząsów (1,0 m² / s³ 200 – 2000 Hz).

Zakres dostawy (A)
1 x Akumulatorowa latarka LED 1
1 x płyta montażowa 2
1 x ładowarka 3
1 x kabel mikro-USB 4
2 x śruba 5
2 x kołek Ø 5 mm 6
1 x Instrukcja obsługi (bez ilustracji)

Dane techniczne
Typ: Akumulatorowa latarka LED
IAN: 365680_2010
Nr Tradix: 365680-20-A
Element świetlny: 1x CREE-LED, 10 W
(białe, niewymienne, zwane w dalszej treści LED)
Napięcie robocze: 3,7 V ⎓
Moc całkowita: 10 W
Akumulator: Litowo-jonowy 3,7 V ⎓ / 2200 mAh
(Typ 18650, niewymienny)
Strumień światła: max. 1000 lm (według ANSI)
Zakres oświetlenia: 150 m (według ANSI)
Czas świecenia: ok. 2,0 h przy max. jasności (według ANSI)
Klasa ochrony III/⟐
Stopień ochrony: IP44 (tylko Akumulatorowa latarka LED)
Data produkcji: 03/2021
Gwarancja: 3 lata

Zasady bezpieczeństwa

⚠ OSTRZEŻENIE!
Ryzyko obrażeń i uduszenia!
Jeśli dzieci bawią się produktem lub opakowaniem, mogą go zranić lub zadławić!
- Nie należy pozwalać dzieciom na zabawę produktem lub opakowaniem.
- Należy nadzorować dzieci, przebywające w pobliżu produktu.
- Przechowywać produkt do ćwiczeń i opakowanie poza zasięgiem dzieci.

⚠ OSTRZEŻENIE!
Niebezpieczeństwo obrażeń!
Nie nadaje się dla dzieci poniżej 8 roku życia! Niebezpieczeństwo obrażeń ciała!
- Produkt może być używany przez dzieci w wieku od 8 lat wzwyż i przez osoby z ograniczoną sprawnością fizyczną, sensoryczną lub umysłową albo z brakiem wiedzy i doświadczenia wyłącznie pod nadzorem i/lub po przekazaniu zasad bezpiecznego użytkowania produktu i zrozumieniu wiążących się z tym zagrożeń.
- Nie należy pozwalać dzieciom na zabawę produktem.
- Konserwacja i/lub czyszczenie produktu nie mogą być wykonywane przez dzieci bez nadzoru.

Należy przestrzegać przepisów, obowiązujących w kraju użytkowania!
- Podczas użytkowania i utylizacji produktu należy przestrzegać przepisów i postanowień, obowiązujących w kraju użytkowania.

⚠ OSTRZEŻENIE!
Niebezpieczeństwo obrażeń!
Nie używać w strefie zagrożonej wybuchem! Niebezpieczeństwo obrażeń ciała!
- Użytkowanie produktu w strefie zagrożonej wybuchem (Ex) jest zabronione. Produkt nie jest dopuszczony do użytku w otoczeniu, w którym znajdują się palne ciecze, gazy lub pyły.

⚠ OSTRZEŻENIE!
Niebezpieczeństwo oślepienia!
- Nie należy patrzeć bezpośrednio w światło lampy ani kierować jej światła w oczy innych osób. Może to doprowadzić do pogorszenia widzenia.
- Produkt może być źródłem niebezpiecznego promieniowania świetlnego. Nie należy patrzeć bezpośrednio w światło lampy. Jest to w niektórych okolicznościach szkodliwe dla oczu.

⚠ OSTRZEŻENIE!
Niebezpieczeństwo obrażeń!
Nie należy użytkować produktu, jeśli jest uszkodzony! Niebezpieczeństwo obrażeń ciała!
- Nie należy użytkować produktu w przypadku zakłóceń działania, uszkodzeń lub wad. .
- Diody LED nie mogą być wymieniane. W razie uszkodzenia diod LED produkt podlega utylizacji.
- Niefachowe naprawy mogą spowodować poważne ryzyko dla użytkownika.

⚠ OSTRZEŻENIE!
Niebezpieczeństwo obrażeń!
Nie należy manipulować produktem! Niebezpieczeństwo obrażeń ciała wskutek porażenia prądem!
- W żadnym razie nie otwierać obudowy i nie manipulować/nie modyfikować produktu. Manipulacje/modyfikacje stanowią zagrożenie dla życia w wyniku porażenia prądem. Ze względu na dopuszczenie (CE) manipulacje/modyfikacje są zabronione.
- Nie należy przykrywać produktu podczas pracy.

Zasady bezpieczeństwa przy obchodzeniu się z akumulatorami

⚠ OSTRZEŻENIE!

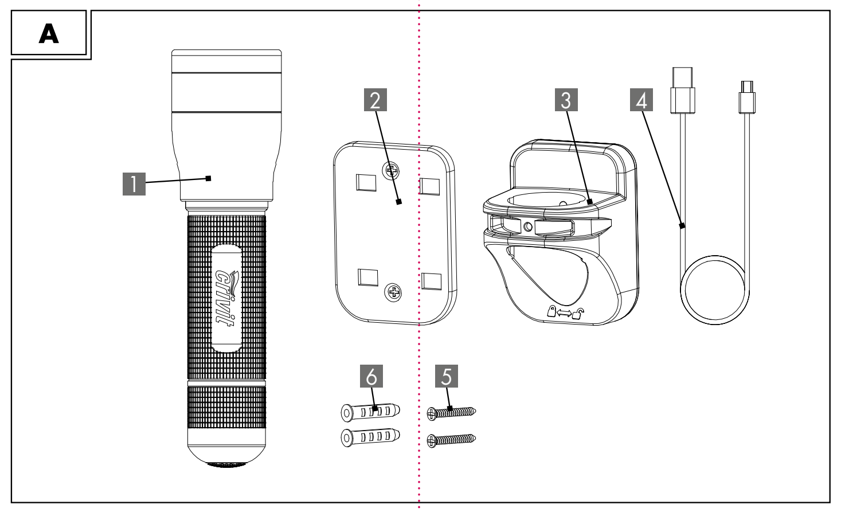

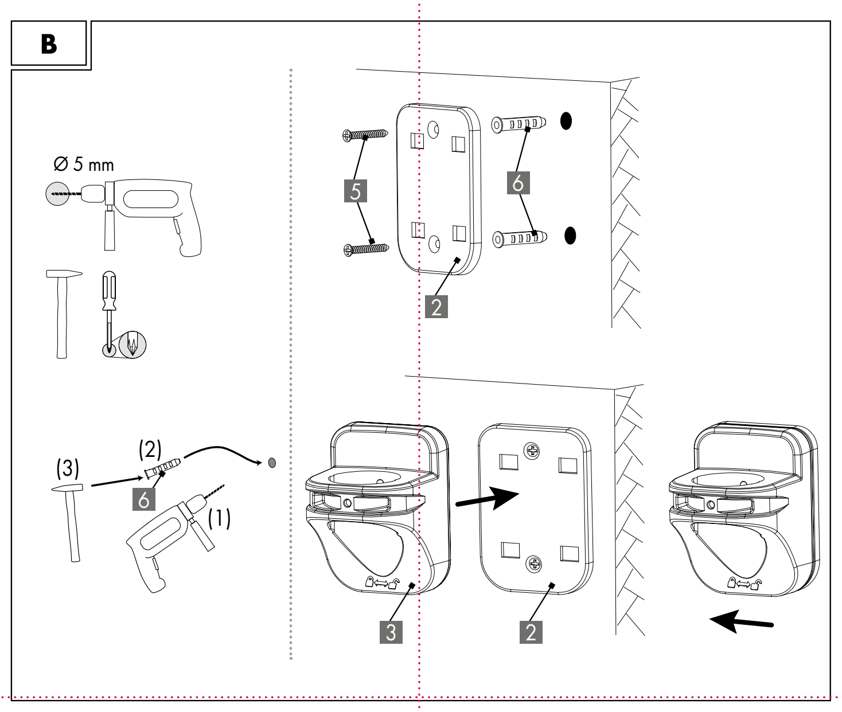

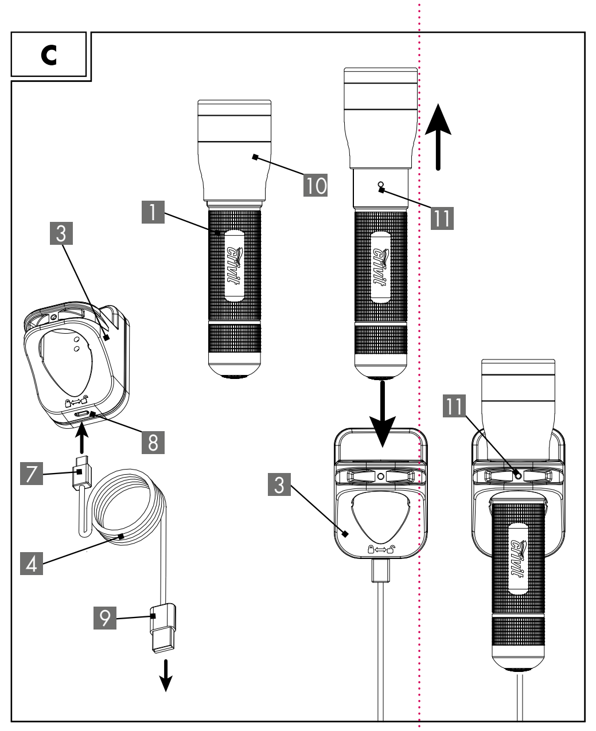

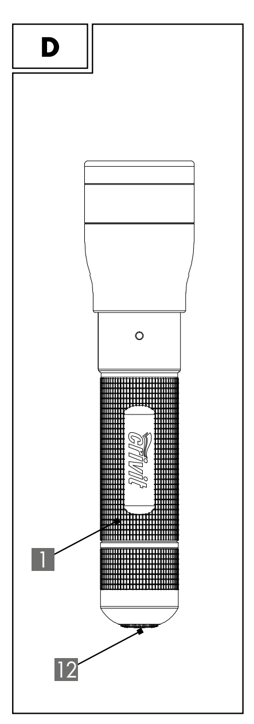

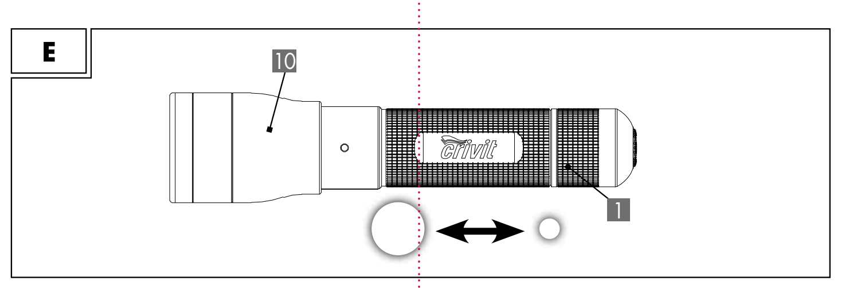

Niebezpieczeństwo pożaru i wybuchu!

- Należy trzymać produkt z dala od źródeł ciepła i chronić przed bezpośrednim nasłonecznieniem, ponieważ przegrzanie może spowodować wybuch akumulatora. Niebezpieczeństwo obrażeń ciała.
- Nie używać produkt, gdy znajduje się ona w opakowaniu! Niebezpieczeństwo pożaru!

⚠ OSTRZEŻENIE!

Ryzyko obrażeń ciała!

Nie należy dotykać gołymi rękami akumulatorów, z których wyciekł elektrolit!

Niebezpieczeństwo obrażeń ciała!

- Dotknięcie akumulatorów z wyciekiem elektrolitu lub uszkodzeniami może spowodować poparzenie skóry. Nie należy dotykać gołymi rękami akumulatorów, z których wyciekł elektrolit, lecz koniecznie należy założyć rękawice ochronne!

WSKAZÓWKA!

- Produkt wyposażono w zabudowany akumulator, niemożliwy do wymiany przez użytkownika. Aby uniknąć zagrożeń, baterię może usunąć tylko producent lub agent serwisowy albo osoba o podobnych kwalifikacjach.
- Podczas utylizacji produktu należy pamiętać o tym, że ten produkt zawiera baterie wielokrotnego ładowania.

Uruchomienie

1. Zdjąć cały materiał opakowaniowy.
2. Należy sprawdzić, czy wszystkie części są kompletne i nieuszkodzone.
   Jeżeli tak się nie dzieje, należy zgłosić się pod podany adres serwisowy.

Legenda

1	Produkt
2	Płyta montażowa
3	Ładowarka
4	Kabel mikro-USB
5	Śruba
6	Kołek, Ø 5 mm
7	Wtyk mikro USB
8	Gniazdo
9	Wtyk USB
10	Element świetlny
11	Wskaźnik ładowania
12	Wyłącznik

Montaż ładowarki

⚠ OSTRZEŻENIE!

Zagrożenie życia!

Nie należy wiercić otworu przed sprawdzeniem, czy w miejscu planowanego otworu nie przebiegają przewody elektryczne, gazowe lub wodne! Zagrożenie życia!

- Uszkodzenie przewodów elektrycznych, gazowych lub wodnych może spowodować niebezpieczne sytuacje! Należy posłużyć się stosownym wykrywaczem w celu wykrycia przewodów, które mogą znajdować się w ścianie w miejscu wykonywania pracy.
- Montaż ładowarki 3 możliwy wyłącznie wewnątrz pomieszczenia.

WSKAZÓWKA!

1. Należy wyszukać odpowiednie miejsce na ścianie do zamontowania ładowarki.
2. Należy zamontować płytę montażową 2 dwiema śrubami 5 i kołkami, Ø 5 mm, 6 jak pokazuje **rys. B.**

- Montaż płyty montażowej 2 na ścianie z drewna nie wymaga użycia kołków!

WSKAZÓWKA!

- Nie należy zbyt mocno dokręcać śrub 5!

3. Należy umieścić ładowarkę 3 w płycie montażowej 2.
4. Przesunąć ładowarkę 3 w lewo, do usłyszenia wyraźnego zakleszczenia

Ładowanie akumulatora (C)

WSKAZÓWKA!

Przed pierwszym uruchomieniem należy ładować akumulator przez 12 godzin.

Należy podłączyć ładowarkę 3 za pomocą kabla mikro-USB 4 do właściwego urządzenia. Możliwe jest ładowanie akumulatora za pomocą innego zasilacza z portem USB (nie zawarty w dostawie). Należy w tym zakresie stosować się do danych technicznych (5 V ⎓, 500 mA).
Produkt może być podłączony wyłącznie do urządzenia z wyjściem SELV oraz z maksymalnym szczytowym napięciem wyjściowym (Uout) o wartości 5 V ⎓.

1. Należy umieścić wtyczkę mikro USB 7 w 8 gnieździe 3.
2. Należy wsunąć wtyk USB 9 do urządzenia ładującego.

WSKAZÓWKA!

Niebezpieczeństwo porażenia prądem elektrycznym!

- Produkt należy ładować wyłącznie wewnątrz pomieszczenia.
- Jeżeli zewnętrzne powierzchnie produktu uległy zmoczeniu wodą, należy oczyścić produkt przed ponownym ładowaniem suchą szmatką. Należy upewnić się, że styki w okolicy stopy produktu są suche. Nie występuje zagrożenie zwarcia.

3. Należy przesunąć element świetlny 10 do przodu.
4. Należy wsunąć produkt do ładowarki 1 jak pokazano na **rys. C** 3. Jeżeli to konieczne, proces ładowania rozpocznie się automatycznie.

WSKAZÓWKA!

Produkt 1 jest wyposażony we wskaźnik ładowania 11, patrz **rys. C**.

- Podczas ładowania wskaźnik ładowania 11 świeci kolorem czerwonym.
- Gdy akumulator zostanie w pełni naładowany, wskaźnik 11 świeci się na zielono.

WSKAZÓWKA!

Akumulator jest wyposażony w funkcję automatycznego odłączania. W przypadku naładowania w 100% nastąpi wyłączenie ładowania, aby nie doszło do nadmiernego naładowania akumulatora.
Teraz produkt 1 jest gotowy do pracy.

Użytkowanie

Włączanie-/wyłączanie produktu:

- Należy wcisnąć przycisk 12 tak, aby usłyszeć wyraźne kliknięcie, patrz **Rys. D**. Produkt 1 włącza się na 1. tryb pracy, 100% jasności.
- Dalsze wciskanie przycisku 12 przełącza na 3 kolejne tryby pracy:
  50 % jasności / światło stroboskopowe (obrona przed atakiem) / sygnał SOS.
- Dalsze wciskanie wyłącza produkt 1 .

WSKAZÓWKA!

- Jeżeli nie zmieniono trybu pracy dłużej niż przez jedną minutę, następne wciśnięcieprzycisku 12 spowoduje wyłączenie.
- Niezależnie od trybu pracy możliwe jest wyłączenie produktu 1 poprzez wciśnięcie przycisku12 i przytrzymanie przez 2 sekundy.

WSKAZÓWKA!

Produkt 1 świeci po wyjęciu z ładowarki 3 automatycznie z jasnością 50%.
Po ponownym umieszczeniu w ładowarce 3 produkt 1 automatycznie wyłącza się.

WSKAZÓWKA!

Światło stroboskopowe (obrona przed atakiem) służy do krótkotrwałego oślepienia ewentualnego sprawcy ataku.

- W stanie wyłączonym możliwe jest bezpośrednie włączenie światła stroboskopowego poprzez wciśnięciewyłącznika 12 i przytrzymanie przez 2 sekundy.

⚠ OSTRZEŻENIE!

Należy unikać kierowania światła stroboskopowego bezpośrednio na ludzi niebędących uczestnikami zajścia! Niebezpieczeństwo obrażeń ciała!

Z powodu ekstremalnie dużej szybkości zmiany światła stroboskopowego możliwe jest w niektórych okolicznościach, w przypadku dzieci lub osób wykazujących pewne upośledzenie (np. schorzenia psychiczne) pogorszenie zdolności widzenia.

Obsługa soczewki elementu świetlnego (E):

Produkt 1 wyposażono w system samoczynnego ogniskowania. Możliwe jest bezstopniowe ustawienie od maksymalnego kąta rozproszenia światła do możliwie najdokładniejszego skupienia w jednym punkcie.

- Należy przesunąć element świetlny 10 do przodu: Ognisko zmniejsza się aż do osiągnięcia możliwie najdokładniejszego skupienia.
- Przesunąć element świetlny 10 w tył: nastąpi stopniowe powiększenie punktu skupienia aż do maksymalnego kąta rozproszenia.

WSKAZÓWKA!

Im mniejszy punkt, tym większa intensywność jego oświetlenia.

Obsługa funkcji światła awaryjnego

Produkt 1 umieszczony w ładowarce 3 podłączony do ładowania, świeci 1 w razie spadku napięcia w sieci lub wyjęcia z ładowarki 3 automatycznie światłem awaryjnym o jasności 50%.
Po ponownym podłączeniu zasilania lub umieszczeniu w ładowarce 3 produkt 1 automatycznie wyłącza się.

WSKAZÓWKA!

- W razie dalszego braku zasilania produkt świeci się 1 do wyczerpania baterii.

Wskazówki czyszczenia i pielęgnacji

⚠ OSTROŻNIE!

Niebezpieczeństwo obrażeń!

Przed czyszczeniem należy wyjąć wtyk USB 9 z ładowanego urządzenia (np. zasilacza sieciowego) i wyłączyć je. Ryzyko porażenia prądem!

- do czyszczenia używać wyłącznie suchej szmatki
- nie używać ostrych środków czyszczących lub chemikaliów
- nie zanurzać w wodzie
- przechowywać w chłodnym, suchym miejscu, chronionym przed działaniem promieni UV

Utylizacja

Utylizacja opakowania

Opakowanie i instrukcja obsługi składają się w 100% z materiałów przyjaznych dla środowiska, które można zutylizować w lokalnych punktach recyklingu.

Utylizacja produktu

Produktu nie wolno wyrzucać razem z normalnymi odpadami domowymi. Informacje na temat możliwości utylizacji produktu można uzyskać w gminie lub urzędzie miasta.

Utylizacja baterie / akumulatory

- Uszkodzone i zużycie baterie wielokrotnego ładowania wymagają recyklingu według dyrektywy 2006/66 / WE wraz z uzupełnieniami.
- Baterii i akumulatorków nie wolno wyrzucać razem z odpadami domowymi. Zawierają one szkodliwe metale ciężkie. Oznaczenia: Pb (= ołów), Hg (= rtęć), Cd (= kadm). Użytkownik jest zobowiązany ustawowo do zwrotu zużytych baterii i akumulatorków. Zużyte baterie możesz oddać bezpłatnie w naszym punkcie sprzedaży albo w Twojej okolicy (np. w sklepach lub komunalnych punktach zbiorczych). Baterie i akumulatorki są oznakowane przekreślonym śmietnikiem.

CZ

AKU LED KAPESNÍ SVÍTILNA

Návod k použití
Quick-Start-Guide

Spolu s výrobkem předejte třetí osobě také veškerou dokumentaci, která se k danému výrobku vztahuje. Uschovejte si pokyny pro budoucí použití.
Před použitím si přečtěte návod k použití a věnujte zvláštní pozornost bezpečnostním pokynům v něm obsaženým.

Pomocí tohoto QR kódu se dostanete přímo na servisní stránku společnosti Lidl (www.lidl-service.com) a můžete zde prostřednictvím zadání čísla výrobku (IAN) 365680_2010 otevřít váš kompletní návod k obsluze.

V dalším textu se budeAku LED kapesní svítilna označovat jako produkt.

⎓ Tato značka označuje stejnosměrný proud.

Bezpečnost
Použití v souladu s určením

Vztahuje se na Aku LED kapesní svítilna 1. Tento produkt je určen k použití v interiéru a exteriéru

Tento výrobek není vhodný pro vnitřní osvětlení.

Nabíjecí stanice 3 se smí montovat a používat pouze ve vnitřních prostorách.
Produkt není určen ke komerčnímu použití. Jiné použití nebo změna produktu platí za použití v rozporu s určením a může mít za následek riziko poranění a poškození. Za škody vzniklé následkem použití v rozporu s určením distributor nepřevezme ručení.
Produkt je odolný proti extrémnímu fyzickému namáhání ve formě otřesů (1,0 m^2 / s^3 200 – 2 000 Hz).

Rozsah dodávky (A)

1 x	Aku LED kapesní svítilna 1
1 x	montážní deska 2
1 x	nabíjecí stanice 3
1 x	kabel Micro USB 4
2 x	šroub 5
2 x	hmoždinka, Ø 5 mm 6
1 x	návod k použití (bez obrázků)

Technické údaje

Typ: Aku LED kapesní svítilna
IAN 365680_2010
Obj. č. spol. Tradix: 365680-20-A
Osvětlovací prostředek: 1x CREE-LED, 10 W
(barva bílá, nelze vyměnit, v následujícím textu označována jako LED dioda)
Provozní napětí: 3,7 V ⎓
Celkový výkon: 10 W
Akumulátor: lithium-iontový akumulátor 3,7 V ⎓ / 2 200 mAh
(typ 18650, nelze vyměnit)
Světelný tok: max. 1000 lm (podle ANSI)
Dosah světla: 150 m (podle ANSI)
Doba svícení: cca 2,0 h při max. jasu (podle ANSI)
Třída ochrany III/◈
Stupeň krytí: IP44 (jen Aku LED kapesní svítilna)
Datum výroby: 03/2021
Záruka: 3 roky

Bezpečnostní pokyny

⚠ VAROVÁNÍ!

Nebezpečí poranění a udušení!

Pokud si děti hrají s výrobkem nebo obalem, mohou se na něm zranit nebo udusit!

- Nikdy děti nenechávejte si hrát s produktem nebo obalem.
- Nenechávejte děti v blízkosti produktu bez dozoru.
- Uchovávejte produkt a obal mimo dosah dětí.

⚠ VAROVÁNÍ!

Nebezpečí poranění!

Není určeno pro děti do 8 let! Hrozí nebezpečí poranění!

- Děti od 8 let a výše, a také osoby se sníženými fyzickými, smyslovými nebo mentálními schopnostmi nebo nedostatkem zkušeností a vědomostí musí být při používání produktu pod dozorem a/nebo musí být poučeny o bezpečném použití produktu a musí pochopit rizika, která tím vznikají.
- S produktem si nesmí hrát děti.
- Děti nesmí bez dozoru provádět údržbu a/nebo čištění produktu.

Dodržujte národní předpisy!

- Při používání a likvidaci produktu dodržujte platné národní předpisy a ustanovení.

⚠ VAROVÁNÍ!

Nebezpečí poranění!

Nepoužívejte v prostředí ohroženém výbuchem! Hrozí nebezpečí poranění!

- Produkt se nesmí používat v prostředí ohroženém výbuchem (Ex). Produkt není dovoleno používat v prostředí, kde se nacházejí hořlavé kapaliny, plyny nebo prach.

⚠ VAROVÁNÍ!

Nebezpečí oslnění!

- Nedívejte se přímo do světla svítidla nebo je nesměřujte do očí ostatním lidem. To může vést k negativnímu ovlivnění vidění.
- Z tohoto produktu může vycházet nebezpečné optické záření. Nedívejte se přímo do světla svítidla. To je za jistých okolností škodlivé pro vaše oči.

⚠ VAROVÁNÍ!

Nebezpečí poranění!

Vadný produkt se nesmí používat! Hrozí nebezpečí poranění!

- Při poruchách funkce, poškození nebo závadách produkt nepoužívejte.
- Diody LED nelze vyměňovat. Pokud jsou diody LED vadné, musí se produkt zlikvidovat.
- Neodborné opravy mohou představovat značné ohrožení uživatele.

⚠ VAROVÁNÍ!

Nebezpečí poranění!

S produktem se nesmí manipulovat! Hrozí nebezpečí poranění v důsledku úrazu elektrickým proudem!

- Kryt se za žádných okolností nesmí otevírat a s produktem se nesmí manipulovat / produkt se nesmí upravovat. Při manipulaci / změnách hrozí smrtelné nebezpečí v důsledku úrazu elektrickým proudem. Manipulace / změny jsou zakázány z důvodu schválení (CE).
- Produkt se nesmí během použití zakrývat.

Bezpečnostní pokyny k akumulátorům

⚠ VAROVÁNÍ!

Nebezpečí požáru a výbuchu!

- Zajistěte, aby produkt nebyl vystaven vlivu tepelných zdrojů a přímého slunečního záření, protože akumulátor může následkem přehřátí explodovat. Hrozí nebezpečí poranění.
- produkt se nesmí používat v obalu! Vzniká nebezpečí požáru!

⚠ VAROVÁNÍ!

Nebezpečí poranění!

Nedotýkejte se vyteklých akumulátorů holýma rukama! Hrozí nebezpečí poranění!

- Vyteklé nebo poškozené akumulátory mohou při dotyku s kůží způsobit poleptání. Nedotýkejte se vyteklých holýma rukama; noste proto v takovém případě bezpodmínečně ochranné rukavice!

UPOZORNĚNÍ!

- Tento produkt je vybaven zabudovaným akumulátorem, který nemůže být vyměněn samotným uživatelem. Vyjímaní a opětovné dobití akumulátoru smí být prováděno pouze výrobcem nebo jeho zákaznickým servisem nebo podobně kvalifikovanou osobou, aby se zabránilo ohrožení uživatele.
- Při likvidaci produktu je třeba dbát na to, že obsahuje dobíjecí akumulátor.

Uvedení do provozu

1. Odstraňte veškerý obalový materiál.
2. Zkontrolujte, zda jsou přítomny všechny díly a zda jsou nepoškozeny.
   Pokud tomu tak není, kontaktujte uvedenou servisní adresu.

Legenda

1	produkt
2	montážní deska
3	nabíjecí stanice
4	kabel Micro USB
5	šroub
6	hmoždinka, Ø 5 mm
7	konektor Micro USB
8	přípojka
9	konektor USB
10	hlavice kapesní svítilny
11	indikátor nabíjení
12	tlačítko

Montáž nabíjecí stanice

⚠ VAROVÁNÍ!

Nebezpečí ohrožení života!

Nezahajujte vrtání, aniž byste zkontrolovali zamýšlené místo vrtání na přítomnost elektrického, plynového nebo vodovodního vedení! Hrozí nebezpečí ohrožení života!

- Při poškození elektrického, plynového nebo vodovodního vedení mohou nastat nebezpečné situace! Použijte vhodné detektory ke zjištění, zda se v pracovní oblasti nenacházejí skrytá vedení.
- Nabíjecí stanici montujte 3 pouze ve vnitřních prostorách.

UPOZORNĚNÍ!

1. Pro instalaci vyhledejte vhodné místo na zdi.
2. Namontujte montážní desku 2 pomocí dvou šroubů 5 a hmoždinek Ø 5 mm 6, jak je znázorněno na **obr. B**.

- Pokud montujete montážní desku 2 na dřevěnou zeď, nejsou hmoždinky nutné!

UPOZORNĚNÍ!

- Nepřetahujte šrouby 5!

3. Zasuňte nabíjecí stanici 3 do montážní desky 2.
4. Posuňte nabíjecí stanici 3 doleva, dokud neuslyšíte zřetelné cvaknutí.

Nabíjení akumulátoru (C)

UPOZORNĚNÍ!

Akumulátor se musí před prvním použitím nabíjet po dobu 12 hodin.

Připojte nabíjecí stanici 3 pomocí kabelu Micro USB 4 ke vhodnému zařízení. Kromě toho lze akumulátor nabíjet síťovým adaptérem s portem USB (není obsažen v rozsahu dodávky). Dodržte při tom technické údaje (5 V ⎓, 500 mA).
Produkt lze připojit pouze k provoznímu zařízení s výstupem SELV a maximálním výstupním provozním napětím ve špičce (Uout) 5 V ⎓.

1. Zapojte konektor Micro USB 7 do přípojky 8 nabíjecí stanice 3.
2. Zapojte konektor USB 9 do nabíjejícího zařízení.

UPOZORNĚNÍ!

Nebezpečí úrazu elektrickým proudem!

- Produkt nabíjejte pouze ve vnitřních prostorách.
- Pokud je produkt v důsledku používání ve venkovních prostorách mokrý, je nutné produkt před nabíjením kompletně vysušit suchým hadříkem. Dbejte na to, aby byly kontakty na spodní straně produktu suché. Hrozí nebezpečí zkratu.

3. Posuňte hlavici kapesní svítilny 10 směrem dopředu.
4. Zasuňte produkt 1, jak je znázorněno na **obr. C**, do nabíjecí stanice 3. Proces nabíjení se, pokud je to potřeba, spustí automaticky.

UPOZORNĚNÍ!

Produkt 1 je vybaven indikátorem nabíjení 11, viz **obr. C**.

- Během procesu nabíjení svítí indikátor nabíjení 11 červeně.
- Pokud je akumulátor plně nabit, svítí indikátor nabíjení 11 zeleně.

UPOZORNĚNÍ!

Akumulátor je vybaven automatickým vypínacím zařízením. To ukončí nabíjení při 100 % nabití, takže akumulátor nelze přebít.
Produkt 1 je nyní připraven k použití.

Použití

Zapnutí a vypnutí produktu:

- Stiskněte tlačítko 12, dokud nebude slyšet zřetelné cvaknutí, viz **obr. D**. Produkt 1 se zapne do 1. provozního režimu se 100% úrovní jasu.
- Další stisknutí tlačítka 12 přepíná mezi 3 dalšími provozními režimy:
  50 % úroveň jasu / stroboskop (obrana proti útoku) / signál SOS.
- Další stisknutí tlačítka produkt 1 vypne.

UPOZORNĚNÍ!

- Pokud nebyl provozní režim déle než jednu minutu přepnut, dalším stisknutím tlačítka 12 se produkt vypne.
- Nezávisle na provozním režimu lze cca 2 sekundy dlouhým stisknutím tlačítka 12 produkt 1 vypnout.

UPOZORNĚNÍ!

Produkt 1 svítí při vyjmutí z nabíjecí stanice 3 automaticky s 50 % úrovní jasu.
Jakmile se opět zasune do nabíjecí stanice 3, produkt 1 se automaticky vypne.

UPOZORNĚNÍ!

Stroboskop (obrana proti útoku) slouží pouze ke krátkodobému oslnění a iritaci případného útočníka.

- Ve vypnutém stavu lze stroboskop zapnout přímo cca 2 sekundy dlouhým stisknutím tlačítka 12.

⚠ VAROVÁNÍ!

Nesměřujte stroboskop na nezúčastněné osoby! Hrozí nebezpečí poranění!

V důsledku extrémně vysoké rychlosti blikání stroboskopu může u dětí nebo přecitlivělých osob (např. z důvodu psychického onemocnění) za jistých okolností docházet k negativnímu ovlivnění zraku.

Ovládání rozptylu světla hlavice kapesní svítilny (F):

Produkt 1 disponuje posuvným ovládáním rozptylu světla. Světelný paprsek lze plynule nastavit od maximálního rozptylu světla až po soustředění do nejmenšího možného bodu.

- Posunutí hlavice kapesní svítilny 10 směrem dopředu: Světelný kužel se plynule zúží do nejmenšího možného bodu.
- Posunutí hlavice kapesní svítilny 10 směrem dozadu: světelný kužel se plynule rozšíří až na maximální úhel rozptylu.

UPOZORNĚNÍ!

Čím více je zúžen světelný kužel, tím silnější je světlo dopadající na příslušnou plochu.

Funkce nouzového světla

Pokud je produkt 1 umístěn v nabíjecí stanici 3 a dochází k přívodu elektrické energie pro nabíjení, rozsvítí se produkt 1 při výpadku elektrické energie nebo po vyjmutí z nabíjecí stanice 3 automaticky jako nouzové světlo s 50% úrovní jasu. Pokud se přívod elektrické energie opět obnoví nebo bude produkt opět zasunut do nabíjecí stanice 3, produkt 1 se opět automaticky vypne.

UPOZORNĚNÍ!

- Pokud zůstane napájení elektrickou energií přerušeno, bude produkt 1 svítit až do vybití akumulátoru.

Pokyny k čištění a ošetřování

⚠ POZOR!

Nebezpečí poranění!

Před čištěním je nutné odpojit konektor USB 9 z nabíjecího zařízení (např. síťového adaptéru) a produkt vypnout. Hrozí nebezpečí úrazu elektrickým proudem!

- čistěte jen suchou utěrkou
- nepoužívejte agresivní čisticí prostředky resp. chemikálie
- nesmí se ponořit do vody
- skladujte v chladu, suchu a bez přístupu UV záření

Likvidace

Likvidace obalu

Obal a návod k obsluze jsou ze 100 % vyrobeny z ekologických materiálů, které můžete nechat zlikvidovat v místních recyklačních střediscích.

Likvidace produktu

Produkt se nesmí likvidovat spolu s domovním odpadem. O možnostech likvidace produktu se prosím informujte na obecním úřadě nebo magistrátu vaší obce.

Likvidace akumulátoru / dobíjecí baterie

- Vadné nebo použité dobíjecí akumulátory musí být podle směrnice 2006/66/ES jejích doplnění recyklovány.
- Baterie a akumulátory se nesmí likvidovat spolu s domovním odpadem. Obsahují škodlivé těžké kovy. Označení: Pb (= olovo), Hg (= rtuť), Cd (= kadmium). Máte zákonnou povinnost odevzdávat staré baterie a akumulátory k recyklaci. Baterie můžete po použití bezplatně odevzdat buďto v naší prodejně nebo v bezprostřední blízkosti (např. v obchodní síti nebo komunálních sběrných dvorech). Baterie a akumulátory jsou označeny přeškrtnutým znakem popelnice.

SK

AKUMULÁTOROVÉ LED VRECKOVÉ SVIETIDLO

Návod na obsluhu
Quick-Start-Guide

V prípade, že výrobok postúpite tretej osobe, odovzdajte jej s ním aj všetky podklady. Uschovajte si pokyny pre budúce použitie.
Pred použitím si prečítajte návod na obsluhu a venujte osobitnú pozornosť bezpečnostným pokynom, ktoré sú v ňom uvedené.

S týmto QR kódom sa dostanete priamo na stránku servisu spoločnosti Lidl (www.lidl-service.com) a prostredníctvom zadania čísla výrobku (IAN) 365680_2010 si môžete otvoriť kompletné návod na obsluhu.

V ďalšom texte sa bude Akumulátorové LED vreckové svietidlo označovať ako výrobok.

⎓ Tento znak označuje jednosmerný prúd.

Bezpečnosť
Použitie v súlade s určením

Platí pre Akumulátorové LED vreckové svietidlo 1.
Tento výrobok je určený na používanie v interiéri a exteriéri.

Tento výrobok nie je vhodný pre vnútorné osvetlenie.

Nabíjacia stanica 3 sa smie montovať a používať iba v interiéri.
Výrobok nie je určený pre komerčné využitie. Iné použitie alebo zmena na výrobku sú považované za nesprávne a môžu spôsobiť zranenie osôb a poškodenia výrobku. Za škody vzniknuté nesprávnym používaním nepreberá distribútor žiadnu zodpovednosť.
Výrobok dokáže odolať extrémnej fyzickej záťaži vo forme otrasov (1,0 m^2 / s^3 200 – 2 000 Hz).

Obsah dodávky (A)

1 x	Akumulátorové LED vreckové svietidlo 1
1 x	montážna platnička 2
1 x	nabíjacia stanica 3
1 x	kábel micro USB 4
2 x	skrutka 5
2 x	hmoždinka, priemer 5 mm 6
1 x	používateľská príručka (nie je znázornená)

Technické údaje

Typ: Akumulátorové LED vreckové svietidlo
IAN 365680_2010
Tradix č. výr.: 365680-20-A
Svetelný zdroj: 1 x CREE LED, 10 W
(biela, bez možnosti výmeny, v ďalšom texte sa nazýva LED)
Prevádzkové napätie: 3,7 V ⎓
Celkový výkon: 10 W
Akumulátor: lítiovo-iónový 3,7 V ⎓ /2 200 mAh
(typ 18650, bez možnosti výmeny)
Svetelný tok: max. 1 000 lm (podľa ANSI)
Dosah svetla: 150 m (podľa ANSI)
Dĺžka svietenia: cca 2,0 h pri max. svietivosti (podľa ANSI)
Trieda ochrany III/◈
Druh ochrany: IP44 (iba Akumulátorové LED vreckové svietidlo)
Dátum výroby: 03/2021
Záruka:: 3 roky

Bezpečnostné opatrenia

⚠ VAROVANIE!

Nebezpečenstvo poranenia a udusenia!

Ak si deti hrajú s výrobkom alebo obalom, môžu sa ním poraniť alebo udusiť!

- Nedovoľte, aby sa s výrobkom alebo obalom hrali deti.
- V blízkosti výrobku dávajte pozor na deti.
- Výrobok a obal uschovávajte mimo dosahu detí.

⚠ VAROVANIE!

Nebezpečenstvo poranenia!

Nevhodné pre deti do 8 rokov! Hrozí nebezpečenstvo poranenia!

- Deti od 8 rokov, ako aj osoby s obmedzenými fyzickými, senzorickými alebo mentálnymi schopnosťami alebo nedostatkom skúseností a znalostí musia byť pri použití výrobku pod dozorom a/alebo musia byť poučené o bezpečnom používaní výrobku a musia rozumieť prípadným rizikám.
- Deti sa s výrobkom nesmú hrať.
- Údržbu a/alebo čistenie výrobku nesmú vykonávať deti bez dozoru.

Dodržiavajte národné predpisy!

- Pri používaní a zneškodňovaní výrobku dodržiavajte platné vnútroštátne predpisy a ustanovenia.

⚠ VAROVANIE!

Nebezpečenstvo poranenia!

Nepoužívajte v prostredí s nebezpečenstvom výbuchu! Hrozí nebezpečenstvo poranenia!

- Výrobok sa nesmie používať v prostredí ohrozenom nebezpečenstvom výbuchu (Ex). Výrobok sa nesmie používať v prostredí, v ktorom sa nachádzajú horľavé tekuté látky, plyny alebo prach.

⚠ VAROVANIE!

Riziko oslnenia!

- Nepozerajte priamo do svetla lampy, ani ním nemierte do očí iných ľudí. Môže to viesť k postihnutiu zraku.
- Tento výrobok môže vyžarovať nebezpečné optické žiarenie. Nepozerajte sa priamo do svetla lampy. Za určitých okolností je to škodlivé pre vaše oči.

⚠ VAROVANIE!

Nebezpečenstvo poranenia!

Poškodený výrobok sa nesmie používať! Hrozí nebezpečenstvo poranenia!

- Nepoužívajte výrobok v prípade funkčných porúch, poškodení alebo iných porúch.
- LED diódy sa nedajú vymeniť. V prípade chybných LED diód treba výrobok zlikvidovať.
- Neodborne vykonané opravy môžu pre používateľa predstavovať značné nebezpečenstvo.

⚠ VAROVANIE!

Nebezpečenstvo poranenia!

S výrobkom sa nesmie manipulovať! Hrozí nebezpečenstvo poranenia elektrickým prúdom!

- Teleso nesmiete za žiadnych okolností otvoriť a s výrobkom nesmiete manipulovať ani ho meniť. Pri manipulácii/zmenách hrozí riziko ohrozenia života elektrickým prúdom. Manipulácie/zmeny sú zo schvaľovacích dôvodov (CE) zakázané.
- Výrobok sa počas používania nesmie zakrývať.

Bezpečnostné pokyny k akumulátorom

⚠ VAROVANIE!

Nebezpečenstvo požiaru a výbuchu!

- Výrobok je nutné uskladňovať mimo dosahu zdrojov tepla a priameho slnečného žiarenia, akumulátor môže v dôsledku prehriatia explodovať. Hrozí nebezpečenstvo poranenia.
- Neprevádzkujte Výrobok, keď je v obale! Hrozí nebezpečenstvo požiaru!

⚠ VAROVANIE!

Nebezpečenstvo poranenia!

Vytečené akumulátory nechytajte holými rukami! Hrozí nebezpečenstvo poranenia!

- Vytečené alebo poškodené akumulátory môžu pri kontakte s pokožkou spôsobiť poleptanie. Nedotýkajte sa vytečených akumulátorov holými rukami. V týchto prípadoch nevyhnutne používajte vhodné ochranné rukavice!

UPOZORNENIE!

- Tento výrobok má zabudovaný akumulátor, ktorý používateľ nesmie vymieniť. Aby sa predišlo nebezpečenstvu, akumulátor môže odstrániť iba výrobca alebo jeho servisný zástupca alebo podobne kvalifikovaná osoba.
- Pri likvidácii výrobku treba mať na zreteli, že tento výrobok obsahuje nabíjateľnú batériu.

Uvedenie do prevádzky

1. Odstráňte všetok obalový materiál.
2. Skontrolujte, či sú k dispozícii všetky časti v nepoškodenom stave.
   V opačnom prípade sa obráťte na uvedenú servisnú adresu.

Legenda

1	výrobok
2	montážna platnička
3	nabíjacia stanica
4	kábel micro USB
5	skrutka
6	hmoždinka, priemer 5 mm
7	konektor micro USB
8	port
9	konektor USB
10	svetelná jednotka
11	indikátor nabíjania
12	tlačidlo

Montáž nabíjacej stanice

⚠ VAROVANIE!

Nebezpečenstvo ohrozenia života!

Pred vŕtaním skontrolujte, či sa na príslušnom mieste nenachádzajú elektrické, plynové alebo vodovodné vedenia! Hrozí nebezpečenstvo ohrozenia života!

- Poškodenie elektrických, plynových alebo vodovodných vedení môže spôsobiť nebezpečné situácie! Použite vhodné detektory, aby ste sa uistili, či v pracovnej oblasti neležia skryté vedenia.
- Nabíjaciu stanicu 3 montujte iba v interiéroch.

UPOZORNENIE!

1. Vyhľadajte vhodné miesto na montáž na stene.
2. Namontujte montážnu platničku 2 pomocou dvoch skrutiek 5 a hmoždiniek s priemerom 5 mm 6, ako je to znázornené na **obr. B**.

- V prípade montáže montážnej platničky 2 na drevenú stenu nie je potrebné použiť hmoždinky!

UPOZORNENIE!

- Skrutky 5 nedoťahujte príliš veľkou silou!

3. Nabíjaciu stanicu 3 zastrčte do montážnej platničky 2.
4. Posuňte nabíjaciu stanicu 3 doľava, kým nebudete počuť zreteľné cvaknutie.

Nabíjanie akumulátora (C)

UPOZORNENIE!

Akumulátor sa musí pred prvým použitím nabíjať 12 hodín.

Nabíjaciu stanicu 3 pripojte pomocou kábla micro USB 4 k vhodnému zariadeniu. Akumulátor môžete okrem iného nabíjať aj sieťovým adaptérom s USB portom (nie je súčasťou dodávky). Dodržiavajte technické údaje (5 V ⎓, 500 mA).
Výrobok možno pripojiť iba na prevádzkové zariadenie s výstupom SELV a výstupným napätím s maximálnymi pracovnými špičkami (Uout) na úrovni 5 V ⎓.

1. Konektor micro USB 7 zastrčte do portu 8 nabíjacej stanice 3.
2. Konektor USB 9 zastrčte do zariadenia, z ktorého sa má vykonávať nabíjanie.

UPOZORNENIE!

Nebezpečenstvo poranenia v dôsledku zásahu elektrickým prúdom!

- Výrobok nabíjajte iba v interiéroch.
- Ak je výrobok mokrý v dôsledku použitia v exteriéri, pred nabíjaním musíte výrobok dôkladne osušiť suchým uterákom. Dbajte na to, aby boli kontakty v pätke výrobku suché. Hrozí nebezpečenstvo skratu.

3. Posuňte svetelnú jednotku 10 dopredu.
4. Zastrčte výrobok 1 do nabíjacej stanice 3 tak, ako je znázornené na **obr. C**. Proces nabíjania sa v prípade potreby spustí automaticky.

UPOZORNENIE!

Výrobok 1 je vybavený indikátorom nabíjania 11, pozri **obr. C**.

- Počas nabíjania svieti indikátor nabíjania 11 načerveno.
- Keď je akumulátor plne nabitý, indikátor nabíjania 11 svieti nazeleno.

UPOZORNENIE!

Akumulátor má integrované automatické vypínacie zariadenie. Nabíjanie sa vypne pri 100 % nabití, takže akumulátor nie je možné nadmerne nabiť.
Výrobok 1 je teraz pripravený na prevádzku.

Použitie

Zapnutie a vypnutie výrobku:

- Stlačte tlačidlo 12, kým sa neozve zreteľné cvaknutie, pozri **obr. D**. Výrobok 1 sa prepne do 1. prevádzkového režimu, 100 % svietivosť.
- Ďalším stláčaním tlačidla 12 môžete prepínať medzi 3 ďalšími prevádzkovými režimami:
  50 % svietivosť/stroboskopické svetlo (odvrátenie útoku)/signál SOS.
- Po ďalšom stlačení sa výrobok 1 vypne.

UPOZORNENIE!

- Ak nedošlo k zmene prevádzkového režimu dlhšie než jednu minútu, ďalšie stlačenie tlačidla 12 povedie k vypnutiu.
- Nezávisle od prevádzkového režimu môžete cca 2-sekundovým stlačením tlačidla 12 výrobok 1 vypnúť.

UPOZORNENIE!

Výrobok 1 svieti pri vybratí z nabíjacej stanice 3 automaticky v režime 50 % svietivosti.
Bezprostredne po opätovnom zastrčení do nabíjacej stanice 3 sa výrobok 1 automaticky vypne.

UPOZORNENIE!

Stroboskopické svetlo (odvrátenie útoku) slúži výlučne na krátkodobé oslepenie a zmätenie prípadného útočníka.

- Vo vypnutom stave môžete priamo zapnúť stroboskopické svetlo cca 2-sekundovým stlačením tlačidla 12.

⚠ VAROVANIE!

Stroboskopické svetlo nesmerujte na nezúčastnené osoby! Hrozí nebezpečenstvo poranenia!

Extrémne vysoká rýchlosť blikania stroboskopického svetla môže u detí alebo hendikepovaných osôb (napr. s psychickými ochoreniami) za určitých podmienok viesť k zhoršeniu zraku.

Ovládanie zaostrenia svetelnej jednotky (E):

Výrobok 1 disponuje zaostrovaním prostredníctvom posúvania. Svetelný lúč môžete plynulo nastavovať od maximálneho uhla rozptylu po najmenší možný bod zaostrenia.

- Posuňte svetelnú jednotku 10 dopredu: Zaostrenie sa bude plynulo zmenšovať na najmenší možný bod.
- Posuňte svetelnú jednotku 10 dozadu: zaostrenie sa bude plynulo zväčšovať až po maximálny uhol rozptylu.

UPOZORNENIE!

Čím menší je zaostrený bod, tým vyššia je svietivosť, ktorou je táto plocha osvetlená.

Funkcia núdzového osvetlenia

Po umiestnení výrobku 1 do nabíjacej stanice 3 a zapnutí sieťového napájania na nabíjanie bude výrobok 1 v prípade výpadku prúdu alebo pri vybratí z nabíjacej stanice 3 automaticky svietiť v režime núdzového osvetlenia s 50 % úrovňou svietivosti. Po obnovení sieťového napájania alebo opätovnom zastrčení výrobku do nabíjacej stanice 3 sa výrobok 1 opäť automaticky vypne.

UPOZORNENIE!

- Ak sa sieťové napájanie neobnoví, výrobok 1 bude svietiť až do úplného vybitia akumulátora.

Pokyny na čistenie a údržbu

⚠ POZOR!

Nebezpečenstvo poranenia!

Pred čistením musíte vytiahnuť konektor USB 9 z nabíjaného zariadenia (napr. sieťového adaptéra) a vypnúť výrobok. Hrozí riziko úrazu elektrickým prúdom!

- čistite iba čistou handričkou
- nepoužívajte žiadne agresívne čistiace prostriedky, príp. chemikálie
- nenamáčajte do vody
- skladujte na chladnom a suchom mieste, chránenom pred UV-žiarením

Likvidácia

Likvidácia obalu

Obaly a návod na obsluhu pozostáva zo 100 % z materiálov šetrných k životnému prostrediu, ktoré môžete zlikvidovať v bežných miestnych recyklačných strediskách.

Likvidácia výrobku

Výrobok nesmiete zlikvidovať v bežnom komunálnom odpade. O možnostiach likvidácie produktu sa informujte vo vašej obci alebo na mestskej správe.

Likvidovanie akumulátorov / nabíjateľné batérie

- Poškodené alebo použité nabíjateľné batérie sa musia recyklovať v súlade so smernicou 2006/66/ES a jej dodatkami.
- Batérie a akumulátory nesmiete zlikvidovať v bežnom komunálnom odpade. Obsahujú škodlivé ťažké kovy. Označenie: Pb (= olovo), Hg (= ortuť), Cd (= kadmium). Zo zákona ste povinní vrátiť použité batérie a akumulátory. Batérie môžete po použití bezplatne vrátiť, a to buď v našom obchode alebo v bezprostrednej blízkosti (napr. v obchodoch alebo v miestnych zberných strediskách). Batérie a akumulátory sú označené symbolom prečiarknutého odpadkového koša.

ES

LINTERNA LED RECARGABLE

Instrucciones de uso
Quick-Start-Guide

Adjunte igualmente toda la documentación en caso de entregar el producto a terceros. Guarde las instrucciones para referencia futura.
Lea las instrucciones de funcionamiento antes de usar y preste especial atención a la información de seguridad contenida en ellas.

Escaneando este código QR puede acceder directamente a la página del completar servicio técnico Lidl (www.lidl-service.com) y abrir las instrucciones de uso indicando el número de referencia (IAN) 365680_2010.

En los apartados siguientes, la Linterna led recargable recibe la denominación de producto.

⎓ Este símbolo sirve para identificar la corriente continua.

Seguridad
Uso previsto

Se aplica a la Linterna led recargable 1.Este producto está concebido para su uso tanto en interiores como en exteriores.

Este producto no es adecuado para la iluminación de interiores.

La base de carga 3 solo puede montarse y utilizarse en interiores.
No está diseñado para su uso en entornos comerciales o industriales. Cualquier otra aplicación o modificación del producto se considerarán no conformes a lo previsto, lo que puede entrañar riesgos, como lesiones personales o daños materiales. Así pues, el distribuidor declina toda responsabilidad por los daños que tengan su causa en un uso no conforme a lo previsto.
El producto puede soportar cargas físicas extremas en forma de vibraciones (1.0 m^2 / s^3 200 – 2,000 Hz).

Volumen de suministro (A)

1 x	Linterna led recargable 1
1	placa de montaje 2
1	base de carga 3
1	cable micro USB 4
2	tornillos 5
2	tacos ø 5 mm 6
1	manual de instrucciones (sin ilustraciones)

Datos técnicos

Tipo: Linterna led recargable
IAN 365680_2010
N° ref. de Tradix: 365680-20-A
Luces: 1 LED CREE, 10 W
(blanco, no intercambiable, en adelante, LED)
Tensión de servicio: 3,7 V ⎓
Potencia total: 10 W
Batería: Iones de litio 3,7 V ⎓/2200 mAh
(tipo 18650, no intercambiable)
Flujo luminoso: máximo 1000 lm (según ANSI)
Alcance de iluminación: 150 m (según ANSI)
Duración de la iluminación: aprox. 2,0 h con la máxima luminosidad (según ANSI)
Clase de protección III/◈
Grado de protección: IP44 (solo Linterna led recargable)
Fecha de fabricación: 03/2021
Garantía: 3 años

Advertencias de seguridad

⚠ ADVERTENCIA!

Riesgo de lesiones y asfixia!

Si los niños juegan con el producto o el embalaje, ¡pueden lesionarse o ahogarse con él!

- No permita que los niños pequeños jueguen con el producto ni con el embalaje.
- Vigile a los niños en todo momento siempre que se encuentren cerca del producto.
- Guarde el producto y el embalaje fuera del alcance y la vista de los niños.

⚠ ADVERTENCIA!

Riesgo de lesiones

Este aparato no es apto para niños menores de 8 años. Puede provocar lesiones.

- Los niños de más de 8 años y las personas con una capacidad física, sensorial o mental reducida o con falta de conocimientos o experiencia deben estar vigilados constantemente durante el uso del producto, o bien recibir una formación previa sobre su uso seguro y entender a la perfección los peligros que entraña dicho producto.
- Los niños no pueden jugar con el producto.
- Las operaciones de mantenimiento y limpieza del producto no pueden correr a cargo de niños si no están vigilados.

Tenga en cuenta las disposiciones legales que se encuentren en vigor en su país.

- Observe las normativas legales que se encuentren en vigor en su país, así como las disposiciones sobre el uso y la eliminación del producto.

⚠ ADVERTENCIA!

Riesgo de lesiones

No utilice este producto en entornos con riesgo de explosión. Puede provocar lesiones.

- El producto no puede utilizarse en entornos con riesgo de explosión (Ex). El uso del producto no está permitido en entornos en los que existan líquidos, gases o polvos inflamables.

⚠ ADVERTENCIA!

Riesgo de deslumbramiento.

- No mire directamente a la luz de la lámpara ni dirija la lámpara hacia los ojos de otras personas, pues esto puede afectar a la capacidad de visión de la persona afectada.
- Este producto puede emitir una radiación óptica peligrosa. No mire directamente a la luz de la lámpara, pues puede de sufrir lesiones oculares.

⚠ ADVERTENCIA!

Riesgo de lesiones

Si el producto presenta algún defecto, deje de utilizarlo de inmediato. Puede provocar lesiones.

- No utilice el producto si presenta errores de funcionamiento, daños o desperfectos.
- Los LED no pueden sustituirse. Si los LED están defectuosos, elimine el producto.
- Una reparación inadecuada puede desembocar en riesgos considerables para el usuario.

⚠ ADVERTENCIA!

Riesgo de lesiones

No manipule indebidamente el producto. De lo contrario, existe riesgo de sufrir lesiones debido a una descarga eléctrica.

- La carcasa no debe abrirse en ningún caso y el producto no puede manipularse ni modificarse. En el caso de realizarse manipulaciones o modificaciones, existe riesgo de muerte debido a una descarga eléctrica. Por razones de homologación (CE), queda prohibido cualquier tipo de manipulación o modificación.
- Asegúrese de que el producto no queda cubierto durante el uso.

Advertencias de seguridad sobre las baterías

⚠ ADVERTENCIA!

Riesgo de explosión.

- Mantenga el producto alejado de fuentes de calor y de la luz directa del sol, pues la batería puede explotar como consecuencia de un sobrecalentamiento y, a su vez, provocar lesiones.
- No utilice el producto si se encuentra dentro del embalaje. De lo contrario, existe riesgo de que se desencadene un incendio.

⚠ ADVERTENCIA!

Riesgo de lesiones.

No toque las baterías derramadas con las manos sin protección. De lo contrario, existe riesgo de sufrir lesiones.

- Las baterías derramadas o dañadas pueden provocar quemaduras en la piel si entran en contacto con ella. No toque las baterías derramadas con las manos sin protección y utilice en su lugar indefectiblemente guantes adecuados.

NOTA!

- Este producto presenta una batería incorporada que el usuario no puede sustituir. Con el fin de evitar que surjan riesgos los únicos que pueden extraer la batería son el fabricante, su servicio de atención al cliente o una persona con un cualificación similar.
- A la hora de eliminar el producto asegúrese de que este producto contiene una pila recargable.

Puesta en servicio

1. Retire todo el material de embalaje
2. Asegúrese de que dispone de todos los componentes y de que estos no presentan ningún daño.
   Si este no es el caso, póngase en contacto con el servicio técnico indicado.

Leyenda

1	Producto
2	Placa de montaje
3	Base de carga
4	Cable micro USB
5	Tornillo
6	Tacos, ø 5 mm
7	Conector micro USB
8	Toma
9	Conector USB
10	Unidad de iluminación
11	Indicador de carga
12	Interruptor pulsador

Montaje de la base de carga

⚠ ADVERTENCIA!

Peligro mortal.

No efectúe ningún taladro sin comprobar previamente si en el punto previsto existen conducciones de electricidad, gas o agua. De lo contrario, existe riesgo de muerte.

- Los daños efectuados en las conducciones de electricidad, gas o agua pueden provocar situaciones peligrosas. Utilice unos detectores apropiados para determinar si hay conducciones ocultas en la zona de trabajo.
- Monte la base de carga 3 únicamente en interiores.

NOTA!

1. Busque un punto adecuado de la pared para realizar el montaje.
2. Monte la placa de montaje 2 con los tornillos 5 y los tacos de 5 mm de diámetro 6, tal como se muestra en la **figura B**.

- Si se monta la placa de montaje 2 en una pared de madera, no se necesitan tacos.

NOTA!

- No apriete los tornillos 5 en exceso.

3. Acople la base de carga 3 en la placa de montaje 2.
4. Deslice la base de carga 3 hacia la izquierda hasta que escuche un clic perceptible.

Cargar la batería (C)

NOTA!

La batería debe cargarse durante 12 horas antes del primer uso.

Conecte la base de carga 3 a un cargador adecuado utilizando el cable de carga micro USB 4. Puede cargar la batería, entre otros, con una fuente de alimentación dotada de puerto USB (no incluida en el volumen de suministro). Observe a este respecto los datos técnicos (5 V ⎓, 500 mA).
El producto solo puede conectarse a un aparato de servicio que disponga de una salida SELV y tenga una tensión de salida máxima de trabajo (Uout) de 5 V ⎓.

1. Inserte el conector micro USB 7 en la toma correspondiente 8 de la base de carga 3.
2. Introduzca el conector USB 9 en el cargador.

NOTA!

Riesgo de lesiones como consecuencia de una descarga eléctrica.

- Cargue el producto únicamente en interiores.
- Si el producto se ha mojado por haberlo utilizando en un exterior, séquelo antes de cargarlo utilizando un paño seco. Asegúrese de que los contactos de la base del producto estén secos. De lo contrario, existe el riesgo de que se produzca un cortocircuito.

3. Deslice la unidad de iluminación 10 hacia delante.
4. Acople el producto 1 en la base de carga 3, tal como se muestra en la **figura C**. En caso necesario, el proceso de carga comienza automáticamente.

NOTA!

El producto 1 incorpora un indicador de carga 11; consulte la **figura C**.

- Durante el proceso de carga, el indicador de carga 11 muestra una luz roja.
- Cuando la batería está totalmente cargada, el indicador de carga 11 muestra una luz verde.

NOTA!

La batería incorpora un dispositivo de desconexión automática que interrumpe el proceso de carga cuando este ha finalizado para evitar que la batería se sobrecargue.
El producto 1 está ahora listo para el uso.

Modo de empleo

Encendido y apagado del producto:

- Mantenga presionado el interruptor pulsador 12 hasta que se escuche un clic perceptible; consulte la **figura D**. El producto 1 se conecta en el primer modo de funcionamiento al 100 % de luminosidad.
- Si sigue accionando el interruptor pulsador 12, se pasa por los otros tres modos de funcionamiento:
  50 % de brillo/luz estroboscópica (defensa frente a ataques) /señal SOS.
- Si vuelve a pulsar, el producto 1 se desconecta.

NOTA!

- Si el modo de funcionamiento no cambia durante más de un minuto, la siguiente pulsación del interruptor 12 provoca un apagado.
- Independientemente del modo de funcionamiento, manteniendo pulsado el interruptor 12 durante aproximadamente 2 segundos, el producto 1 puede apagarse.

NOTA!

El producto 1 se enciende automáticamente al extraerlo de la base de carga 3 con un 50 % de luminosidad.
En cuanto se vuelve a colocar en la base de carga 3, el producto 1 se apaga automáticamente.

NOTA!

La luz estroboscópica (defensa frente a ataques) sirve únicamente para deslumbrar e irritar durante unos instantes a un posible atacante.

- Cuando está apagada, la luz estroboscópica puede encenderse directamente manteniendo pulsado el interruptor 12 durante unos 2 segundos.

⚠ ADVERTENCIA!

No dirija la luz estroboscópica a personas no involucradas, pues esto entraña riesgo de lesiones.

Como la velocidad del haz de la luz estroboscópica es extremadamente rápida, en determinadas circunstancias, puede afectar a la capacidad visual de niños y personas con algún tipo de impedimento (como puede ser una enfermedad física).

Manejo del foco de la unidad de iluminación (E):

El producto 1 dispone de un sistema de enfoque deslizante, que permite ajustar el haz de luz de forma continua desde el ángulo de dispersión máximo hasta el punto más pequeño que puede enfocarse.

- Deslice la unidad de iluminación 10 hacia delante: El foco se reduce de forma continua hasta el punto más pequeño posible.
- Deslice la unidad de iluminación 10 hacia atrás: el foco se aumenta de forma continua hasta el ángulo de dispersión máximo.

NOTA!

Cuando más pequeño sea el punto enfocado, más alta es luminosidad existente en esta superficie.

Función de luz de emergencia

Si el producto 1 se coloca en la base de carga 3 y se establece la alimentación de corriente para la carga, el producto 1 se enciende automáticamente como luz de emergencia al 50 % de luminosidad en el caso producirse un apagón o al extraerlo de la base de carga 3. Cuando se restablece la alimentación de corriente, así como cuando el producto vuelve a colocarse en la base de carga 3, el producto 1 se apaga de nuevo de forma automática.

NOTA!

- Si el apagón se mantiene, el producto 1 permanece encendido hasta que la batería se agota.

Instrucciones de limpieza y cuidado

⚠ PRECAUCIÓN!

Riesgo de lesiones

Antes de proceder a una operación de limpieza, retire el conector USB 9 del cargador (p. ej., la fuente de alimentación) y, después, apague el producto. De lo contrario, existe el riesgo de que se produzca una descarga eléctrica.

- Utilice únicamente un paño seco para la limpieza.
- No utilice instrumentos de limpieza punzantes ni productos químicos.
- No sumerja el aparato en agua.
- Conserve el producto en un lugar fresco, seco y protegido de la luz ultravioleta.

Eliminación

Eliminación del embalaje

El embalaje y el manual de instrucciones están fabricados en su totalidad con materiales respetuosos con el medio ambiente que puede eliminar a través de los puntos de recogida o reciclaje de su localidad.

Eliminación del producto

Este producto no puede eliminarse junto con la basura doméstica. Póngase en contacto con su comunidad o con el ayuntamiento para informarse de las posibilidades de eliminación que existen para el producto.

Eliminación de la batería / pilas recargables

- Recicle las pilas recargables que estén defectuosas o usadas conforme a la Directiva 2006/66/CE del Parlamento Europeo y del Consejo y sus enmiendas.
- Las pilas y las baterías no pueden eliminarse con la basura doméstica, pues contienen metales pesados perjudiciales. Etiquetado: Pb (plomo), Hg (mercurio), Cd (cadmio). La ley obliga a devolver las pilas y baterías usadas. Una vez agotada su vida útil, puede devolverlas de forma totalmente gratuita en nuestro punto de venta o en el punto de recogida más cercano (por ejemplo, en un establecimiento especializado o en el punto limpio de su localidad). Las pilas y las baterías están identificadas con un símbolo de cubo de basura tachado.

DK

BATTERIDREVEN LED-LOMMELYGTE

Betjeningsvejledning
Quick-Start-Guide

Opbevar denne vejledning godt. Hvis produktet gives videre til tredjepart, så giv også alle bilag med. Opbevar instruktionerne til fremtidig reference.
Læs driftsvejledningen inden brug og vær særlig opmærksom på sikkerhedsinstruktionerne deri.

Med denne QR-kode skifter du direkte til Lidl-service-siden (www.lidl-service.com) og kan åbne din komplet betjeningsvejledning efter ud har angivet artikenummeret (IAN) 365680_2010.

Nedenstående betegnes denne Batteridreven LED-lommelygte som produkt.

⎓ Dette tegn angiver jævnstrøm.

Sikkerhed
Tilsigtet brug

Gælder for Batteridreven LED-lommelygte 1.
Dette produkt er beregnet til inden- og udendørs brug.

Dette produkt er ikke egnet til indendørs belysning.

Opladestationen 3 må kun monteres og benyttes indendørs.
Produktet er ikke beregnet til erhvervsbrug. Enhver anden brug af eller ændringer på produktet gælder som ikke-formålsmæssig og kan medføre risici for person- og materielle skader. Distributøren hæfter ikke for skader, som opstår som følge af ikke-formålsmæssig brug.
Produktet er modstandsdygtig over for ekstreme fysiske belastninger i form af rystelser (1,0 m^2 / s^3 200 – 2.000 Hz).

Leveringsomfang (A)

1 x	Batteridreven LED-lommelygte 1
1 x	monteringsplade 2
1 x	opladningsstation 3
1 x	Micro-USB-kabel 4
2 x	skruer 5
2 x	plugs, Ø 5 mm 6
1 x	betjeningsvejledning (uden billed

Tekniske data

Type: Batteridreven LED-lommelygte
IAN: 365680_2010
Tradix-nr: 365680-20-A
Lyskilde: 1x CREE-LED, 10 W
(hvid, kan ikke skiftes, fortsat betegnet som LED)
Driftsspænding: 3,7 V ⎓
Samlet effekt: 10 W
Batteri: Litium-ioner 3,7 ⎓ / 2.200 mAh
(Type 18650, kan ikke udskiftes)
Lysstrømmen: maks. 1000 lm (iht ANSI)
Lyslængde: 150 m (iht ANSI)
Lysvarighed: ca. 2,0 t ved maks. lyseffekt (iht ANSI)
Beskyttelsesklasse III/◈
Kapslingsklasse: IP44 (kun Batteridreven LED-lommelygte)
Produktionsdato: 03/2021
Garanti: 3 år

Sikkerhedsanvisninger

⚠ ADVARSEL!

Fare for skade og kvælning!

Hvis børn leger med produktet eller emballagen, kann de skade eller kvæle på det!

- Lad ikke børn lege produktet eller emballagen!
- Hold øje med børn, hvis de er i nærheden af produktet.
- Produktet og emballagen skal opbevares utilgængeligt for børn.

⚠ ADVARSEL!

Fare for personskader!

Ikke egnet til børn under 8 år! Der er fare for personskader!

- Børn på 8 år og derover samt personer med nedsat fysiske, sensoriske eller mentale evner eller manglende erfaring og viden skal overvåges og/eller instrueres i en sikker brug af produktet og de deraf følgende farer ved brug af produktet.
- Børn må ikke lege med produktet.
- Vedligeholdelse og/eller rengøring af produktet må ikke udføres af børn, som ikke er under opsyn.

Overhold forskrifterne i dit land!

- Overhold de gældende landespecifikke regler og forskrifter ved brugen og under bortskaffelsen af produktet.

⚠ ADVARSEL!

Fare for personskader!

Brug ikke produktet i eksplosionsfarlige omgivelser! Der er fare for personskader!

- Produktet må ikke bruges i eksplosionsfarlige (Ex) omgivelser. Produktet er ikke godkendt til brug i omgivelser med brandbare væsker, gasser eller støv.

⚠ ADVARSEL!

Fare for blænding!

- Se ikke direkte ind i LED-multilygtens lys og ret ikke LED-multilygten direkte mod andre personers øjne. Kan medføre nedsat syn.
- Produktet kann udlede en farlig optisk stråling. Se ikke direkte ind i lygten. Strålingen kann muligvis skade dine øjne.

⚠ ADVARSEL!

Fare for personskader!

Et defekt produkt må ikke benyttes! Der er fare for personskader!

- Brug ikke produktet i tilfælde af funktionsfejl, beskadigelse eller defekter.
- LED'erne kan ikke udskiftes. Hvis LED'erne er defekte, skal hele produktet bortskaffes.
- Ved usagkyndige reparationer kan der opstå alvorlige farer for brugeren.

⚠ ADVARSEL!

Fare for personskader!

Produktet må ikke manipuleres! Der er fare for personskader pga. Elektrisk stød!

- Huset må under ingen omstændigheder åbnes, og produktet må ikke manipuleres/ændres. Manipulationer/ændringer medfører livsfare pga. Elektrisk stød. Manipulationer/ændringer er forbudt iht. Godkendelsesårsager (CE).
- Produktet må ikke overdækkes under brug.

Sikkerhedsanvisninger vedrørende batterier

⚠ ADVARSEL!

Brand- og eksplosionsfare!

- Hold produktet på afstand fra varmekilder og direkte solstråling, da batterierne kann eksplodere når de bliver for varme. Der er fare for personskader.
- Produktet ikke bruges i emballagen! Brandfare!

⚠ ADVARSEL!

Fare for personskader!

Udløbne batterier må ikke berøres med bare hænder! Der er fare for personskader!

- Udløbne eller beskadige batterier kann ætse huden ved berøring. Udløbne batterier må ikke berøres med bare hænder; brug derfor altid egnede sikkerhedshandsker!

BEMÆRK!

- Dette produkt har et indbygget genopladeligt batteri, der ikke kann udskiftes af brugeren. For at undgå farer kann batteriet kun fjernes af fabrikanten eller ist servicetjenesten eller af en tilsvarende kvalificeret person.
- Når produktet bortskaffes, skal man være opmærksom på, at det indeholder et genopladeligt batteri.

Ibrugtagning

1. Fjern al emballage.
2. Kontrollér om alle dele er komplet og ubeskadiget.
   Er dette ikke tilfældet, kontakt venligst den angivne serviceadresse.

Signaturforklaring

1	Produkt
2	Monteringsplade
3	Opladningsstation
4	Micro-USB-kabel
5	Skrue
6	plug, Ø 5 mm
7	Micro-USB-stik
8	Stikbøsning
9	USB-stik
10	Lysenhed
11	Opladningsindikator
12	Kontakt

Montering af opladningsstation

⚠ ADVARSEL!

Livsfare!

Bor ikke huller før du har kontrolleret de planlagte steder for el-, gas- eller vandledninger! Der er livsfare!

- Beskadigelse af el-, gas- eller vandledninger kan medføre farlige situationer. Benyt egnede detektorer for at finde ud af, om der findes skjulte ledninger i arbejdsområdet.
- Monter udelukkende opladningsstationen 3 indendørs.

BEMÆRK!

1. Find et sted på væggen der er egnet til montering.
2. Monter monteringspladen 2 med de to skruer 5 og plugsene, Ø 5 mm 6, som vist på **Fig. B.**.

- Hvis du monterer monteringspladen 2 på en trævæg, er plugs ikke nødvendige!

BEMÆRK!

- Skruerne må ikke 5 overspændes!

3. Sæt opladningsstationen 3 ind i monteringspladen 2.
4. Skub opladningsstationen 3 mod venstre, indtil du hører at den går i hak

Opladning af batteri (C)

BEMÆRK!

Inden første ibrugtagning skal batteriet oplades i 12 timer.

Forbind opladningsstationen 3 med en egnet enhed via micro-USB-ladekablet 4. Man kan f.eks. oplade batteriet med et strømstik med USB-indgang (ikke omfattet af leveringen). Vær herved opmærksom på de tekniske data (5 V ⎓, 500 mA).
Produktet kan kun tilsluttes en driftsenhed med en SELV-port og en maks. driftsspids-udgangsspænding (Uout) på 5 V ⎓.

1. Sæt micro-USB-stikket 7 ind i stikbøsningen 8 på opladningsstationen 3.
2. Sæt USB-stikket 9 ind i den pågældende enhed, der oplader.

BEMÆRK!

Fare for personskader pga. elektrisk stød!

- Produktet må kun oplades indendørs.
- Hvis produktet er blevet vådt ved udendørs anvendelse, skal det inden opladning tørres helt med en tør klud. Vær opmærksom på, at kontakterne ved foden af produktet er tøre. Fare for kortslutning.

3. Skub lysenheden 10 fremad.
4. Sæt produktet 1 som vist i **Fig. C** ind i opladningsstationen 3. Opladningsprocessen startes, om nødvendigt, automatisk.

BEMÆRK!

Produktet 1 er forsynet med en opladningsindikator 11, se **Fig. C**.

- Under opladningen lyser opladningsindikatoren 11 rødt.
- Når batteriet er helt opladet, lyser opladningsindikatoren 11 grønt.

BEMÆRK!

Batteriet er udstyret med en automatisk frakoblingsanordning. Denne frakobler opladningen, når batteriet er 100% opladet, således at batteriet ikke overbelastes.
Produktet 1 er nu driftsklar.

Anvendelse

Tænd- sluk produktet:

- Tryk på kontakten 12, indtil der høres er tydeligt klik, se **Fig. D**. Produktet 1 skifter til 1. Funktion, 100 % lysstyrke, TIL.
- Yderligere tryk på kontakten 12 skifter videre til de 3 andre funktioner:
  50 % lysstyrke / Stroboskoplys (overfaldsalarm) / SOS-signal.
- Et yderligere tryk slår produktet 1 FRA.

BEMÆRK!

- Hvis funktionen ikke er ændret i mere end et minut, fører det næste tryk påkontakten 12 til slukning af produktet.
- Uafhængigt af funktionen kan man ved at trykke på kontakten i 2 sek. 12 slukke 1 produktet.

BEMÆRK!

Produktet 1 lyser automatisk op ved fjernelse fra opladningsstationen 3 med 50 % lysstyrke.
Så snart det sættes ind i opladningsstationen 3 igen, slår produktet 1 automatisk fra.

BEMÆRK!

Stroboskoplyset (overfaldsalarm) assisterer blot til ved kortfristet at blænde og irritere en angribende person.

- I slukket tilstand kan stroboskoplyset tændes direkte ved hjælp af et ca. 2 sek. lang tryk på Kontakten 12 .

⚠ ADVARSEL!

Peg ikke stoboskoplyset på uvedkommende personer! Der er fare for personskader!

På grund af den ekstremt hurtige blinkhastighed af stroboskoplyset kan der opstå problemer med synes hos børn og tidligere belastede personer (f.eks. pga psykiske sygdomme).

Betjening af fokus på lysenheden (E):

Produktet 1 indeholder en skydefokus. Lyskeglen kan justeres trinløst mellem maksimal spredning til det mindst mulige fokusserbare punkt.

- Skub lysenheden 10 fremad: Fokus mindskes trinløst ned til det mindste mulige punkt.
- Skub lysenheden 10 bagud: Fokus forstørres trinløst til den maksimale spredningsvinkel.

BEMÆRK!

Jo mindre det fokusserede punkt er, jo højere er lysstyrken på denne flade.

Nødlysfunktion

Hvis produktet er placeret 1 i opladningsstationen 3 og er tilsluttet strøm til opladning, lyser produktet 1 ved strømsvigt eller ved udtagning fra opladningsstationen 3 automatisk som nødbelysning med 50 % lysstyrke. Så snart det sættes ind i opladningsstationen 3 igen, slår produktet 1 automatisk fra.

BEMÆRK!

- Forbliver strømforsyningen afbrudt, lyser produktet 1 indtil batteriet er tomt.

Rengørings- & plejeanvisninger

⚠ FORSIGTIG!

Fare for personskader!

Inden rengøring skal USB-stikket 9 tages ud af den enhed der skal oplades (f.eks. el-stikket) og produktet skal slukkes. Fare for elektrisk stød!

- rengør kun med en tør klud
- brug ikke skrappe rengøringsmidler eller kemikalier
- Må ikke komme ned i vand
- opbevares køligt, tørt og beskyttet mod UV-lys

Bortskaffelse

Bortskaffelse af emballagen

Emballagen og brugsvejledningen består af 100 % miljøvenlige materialer, som du kan bortskaffe på din lokale genbrugsstation.

Bortskaffelse af produktet

Produktet må ikke bortskaffes med almindeligt husholdningsaffald. Hvis du ønsker at informeres om, hvordan du bortskaffer produktet, bedes du kontakte din kommune.

Bortskaffelse af batterier / genopladelige batterier

- Defekte eller opbrugte genopladelige batterier skal tilføres genbrug iht. Direktiv 2006/66 / EF og dennes udvidelser.
- Batterier og genopladelige batterier må ikke bortskaffes med almindeligt husholdningsaffald. De indeholder skadelige tungmetaller. Mærkning: Pb (= bly), Hg (= kviksølv), Cd (= kadmium). Loven foreskriver, at brugte batterier og genopladelige batterier afleveres på genbrugsstationer. Batterier kan efter brug enten gratis afleveres hos forhandleren eller i den umiddelbare nærhed (f. eks. i andre butikker eller på de kommunale genbrugsstationer). Batterier og genopladelige batterier er markeret med en gennemstreget skraldespand.

INVERKEHRBRINGER / DISTRIBUTOR / DISTRIBUTEUR / DISTRIBUTEUR / PODMIOT WPROWADZAJĄCY PRODUKT DO OBROTU / DISTRIBUTOR / DISTRIBÚTOR / DISTRIBUIDOR / FORHANDLER:
TradiX GmbH & Co. KG
Schwanheimer Str. 132
DE-64625 Bensheim
GERMANY

SERVICEADRESSE / SERVICE ADDRESS / ADRESSE DU SERVICE / SERVICEADRESSEN / ADRES SERWISU / ADRESA SERVISU / ADRESA SERVISU / DIRECCIÓN DE SERVICIO / SERVICEADRESSEN:
TRADIX SERVICE-CENTER
Hotline: 00800 30012001

Stand der Informationen · Last update · Version des informations · Stand van de informatie · Stan informacji · Stav informací · Stav informácií · Versión de la información · Oplysningernes status:

03/2021 / PO310030004
Tradix Art.-Nr.: 365680-20-A
IAN 365680_2010