

OWIM GmbH & Co. KG
Stiftsbergstraße 1
74167 Neckarsulm
GERMANY

Model No.: HG11132A/HG11132B/HG11132C
Version: 07/2026

IAN 547061_2601

TRONIC®

LCD WRITING TABLET / LCD-SCHREIBTAFEL / ARDOISE NUMÉRIQUE LCD TWP8.5 A1

(GB) (IE) (NI) (MT)

LCD WRITING TABLET

Operation and safety notes

(DE) (AT) (BE) (CH)

LCD-SCHREIBTAFEL

Bedienungs- und Sicherheitshinweise

(FR) (BE) (CH)

ARDOISE NUMÉRIQUE LCD

Instructions d'utilisation et consignes de sécurité

(NL) (BE)

LCD-TEKENTABLET

Bedienings- en veiligheidsinstructies

(IT) (CH) (MT)

LAVAGNETTA LCD

Indicazioni per l'uso e per la sicurezza

(ES)

TABLETA DE ESCRITURA LCD

Instrucciones de utilización y de seguridad

(PT)

QUADRO PARA ESCREVER LCD

Instruções de utilização e de segurança

IAN 547061_2601

GB/IE/NI/MT	Operation and safety notes	Page	4
DE/AT/BE/CH	Bedienungs- und Sicherheitshinweise	Seite	16
FR/BE/CH	Instructions d'utilisation et consignes de sécurité	Page	30
NL/BE	Bedienings- en veiligheidsinstructies	Pagina	45
IT/CH/MT	Indicazioni per l'uso e per la sicurezza	Pagina	58
ES	Instrucciones de utilización y de seguridad	Página	71
PT	Instruções de utilização e de segurança	Página	84

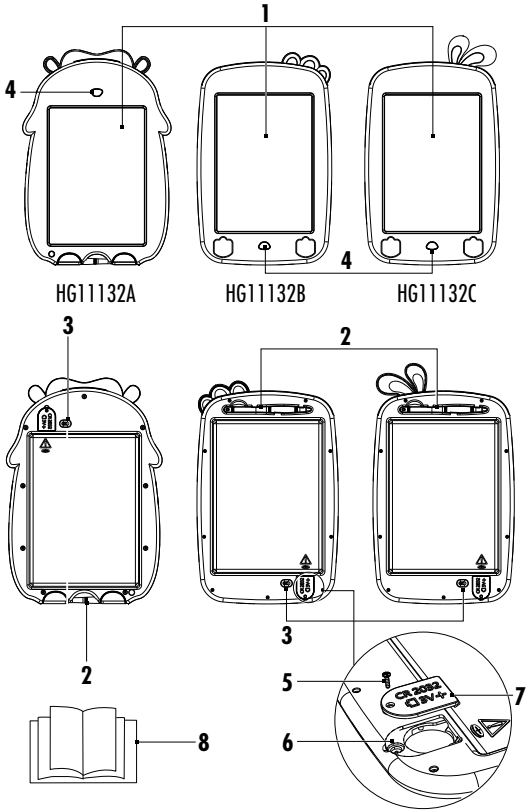
1
4
4
HG11132A
HG11132B
HG11132C
3
2
2
3
5
6
7
8

List of pictograms used ..... Page 5
Intended use ..... Page 6
Technical data ..... Page 6
Included items ..... Page 7
Parts and features ..... Page 7
Safety ..... Page 8
General safety information ..... Page 8
Safety instructions for batteries / rechargeable batteries ..... Page 9
Replacing the battery (see fig. A) ..... Page 12
Operation ..... Page 12
Troubleshooting ..... Page 13
Cleaning and maintenance ..... Page 13
Disposal ..... Page 13
Warranty ..... Page 14
Warranty claim procedure ..... Page 14
Service ..... Page 15

List of pictograms used	
	**DANGER!** This symbol in combination with the signal word “Danger” marks a high-risk hazard that if not prevented could result in death or serious injury.
	**WARNING!** This symbol in combination with the signal word “Warning” marks a medium-risk hazard that if not prevented could result in death or serious injury.
	**CAUTION!** This symbol in combination with the signal word “Caution” marks a low-risk hazard that if not prevented could result in minor or moderate injury.
	**ATTENTION!** This symbol with the signal word “Attention” indicates a possible property damage.
	Direct current / voltage
	Screen lock
	Size of screen
	CE mark indicates conformity with relevant EU directives applicable for this product.
	Safety information Instructions for use

⚠ BATTERY WARNING!



- **KEEP** new and used batteries **OUT OF REACH OF CHILDREN**.
- **Seek immediate medical attention** if a battery is suspected to be swallowed or inserted inside any part of the body.
- Do not swallow.





Warning: the product contains coin cell Hazardous if swallowed – see instructions.

LCD WRITING TABLET

Intended use

This product is intended for the writing what you want on the writing pad uses the latest LCD pressure-sensitive technology. The product is not intended for commercial use.

Technical data

LCD screen:	17.3 x 12 cm
Battery type:	1 x 3 V ⎓ (type CR2032) Best before: 02/2030

Battery information (for included battery):

Type:	CR2032
Voltage:	3 V ⎓
Chemistry:	Li-MnO_2
Version:	01/2026
Manufactured by	Lidl Stiftung & Co. KG, Stiftsbergstr. 1 74167 Neckarsulm GERMANY E-Mail: battery-service@lidl.com www.lidl-service.com
Operating temperature:	10 °C – 35 °C
Humidity (no condensation):	10 % – 70 %
Storage temperature:	10 °C – 40 °C

Included items

1 LCD Writing tablet
1 Stylus pen
1 Battery 3 V ⎓, type CR2032 (pre-installed)
1 Instructions of use

Parts and features

1 LCD screen
2 Stylus pen
3 Screen lock
4 Erase button
5 Battery compartment screw
6 Battery compartment
7 Battery compartment cover
8 Operation and safety notes

Safety

⚠ **WARNING!** Read all safety information and instructions. Failure to comply with the safety information and instructions may cause fire and / or serious injury.

YOU SHOULD STORE ALL SAFETY INFORMATION AND INSTRUCTIONS IN A SAFE PLACE IN CASE YOU NEED TO REFER TO THEM AGAIN IN THE FUTURE!

General safety information



⚠ **WARNING! DANGER TO LIFE AND RISK OF ACCIDENTS FOR INFANTS AND CHILDREN!**

- Before using the product, please familiarize yourself with all of the safety instructions and instructions for use! When passing this product on to others, please also include all the documents!
- The product must be checked before each use, a defective or damaged device must not be used.

⚠ **WARNING!** Not suitable for children under 36 months. Small parts. Choking hazard.

⚠ **WARNING!** To be used under the direct supervision of an adult.

⚠ **WARNING!** Keep away from ears during use. Misuse may cause hearing damage.

- Retain packaging for future reference.
- The product is suitable for children aged from 3 years old.
- Colour and specifications may vary.

⚠ **WARNING! DANGER TO LIFE AND RISK OF ACCIDENT FOR INFANTS AND CHILDREN!**

⚠ **DANGER! RISK OF SUFFOCATION!** Never leave children unsupervised with the packaging material. The packaging material poses a suffocation hazard. Children frequently underestimate the dangers. The packaging material is not a toy.

- Children may only play with the product under adult supervision.

⚠ **DANGER! Some of the provided parts can be swallowed. If a part is swallowed, seek immediate medical attention.**



⚠ **WARNING!** Not suitable for children under 36 months. Choking hazard due to small parts.



⚠ **WARNING!** KEEP OUT OF REACH OF CHILDREN

- Swallowing can lead to chemical burns, perforation of soft tissue, and death. Severe burns can occur within 2 hours of ingestion. Seek medical attention immediately.

Safety instructions for batteries / rechargeable batteries

- **DANGER TO LIFE!** Keep batteries / rechargeable batteries out of reach of children. If accidentally swallowed seek immediate medical attention.
- Swallowing may lead to burns, perforation of soft tissue, and death. Severe burns can occur within 2 hours of ingestion.
- **DANGER OF EXPLOSION!** Never recharge non-rechargeable batteries. Do not short-circuit batteries / rechargeable batteries and / or open them. Overheating, fire or bursting can be the result.
- Never throw batteries / rechargeable batteries into fire or water.
- Do not exert mechanical loads to batteries / rechargeable batteries.

Risk of leakage of batteries / rechargeable batteries

- Avoid extreme environmental conditions and temperatures, which could affect batteries / rechargeable batteries, e.g. radiators / direct sunlight.

- If batteries / rechargeable batteries have leaked, avoid contact with skin, eyes and mucous membranes with the chemicals! Flush immediately the affected areas with fresh water and seek medical attention!
-  **WEAR PROTECTIVE GLOVES!** Leaked or damaged batteries / rechargeable batteries can cause burns on contact with the skin. Wear suitable protective gloves at all times if such an event occurs.
- In the event of a leakage of batteries / rechargeable batteries, immediately remove them from the product to prevent damage.
- Remove batteries / rechargeable batteries if the product will not be used for a longer period.

Risk of damage of the product.

- Only use the specified type of battery / rechargeable battery!
- Insert batteries / rechargeable batteries according to polarity marks (+) and (-) on the battery / rechargeable battery and the product.
- Use a dry lint-free cloth or cotton swab to clean the contacts on the battery / rechargeable battery before inserting!
- Remove exhausted batteries / rechargeable batteries from the product immediately.

⚠ **WARNING:** Dispose of used batteries immediately. Keep new and used batteries away from children.

Notes for coin / button cell batteries

⚠ **WARNING!** Do not ingest the battery, chemical burn hazard.

- This product contains a coin / button cell battery. If a coin / button cell battery is swallowed, it can cause severe internal burns in just 2 hours and can lead to death.
- 

Keep new and used batteries away from children. If the battery compartment does not close securely, stop using the product and keep it away from children. If you think batteries might have been swallowed or placed inside any part of the body, seek immediate medical attention.

⚠ **WARNING!** Contains swallowable button/coin cells! Choking hazard!

- Packaging must be retained since it contains important information.
- Instruction sheet must be retained since it contains important information.

- Non-rechargeable batteries are not to be recharged.
- Rechargeable batteries are only to be charged under adult supervision.
- Different types of batteries or new and used batteries are not to be mixed.
- Batteries are to be inserted with the correct polarity (+ and –).
- Exhausted batteries are to be removed from the toy.
- The supply terminals are not to be short-circuited.

⚠ **Warning:** This product contains a coin battery. A coin battery can cause serious internal chemical burns if swallowed.

⚠ **Warning:** Dispose of used batteries immediately. Keep new and used batteries away from children. If you think batteries might have been swallowed or placed inside any part of the body, seek immediate medical attention.

The symptoms that might arise because of battery ingestion:

No obvious symptoms

Unfortunately, it is not obvious when a button or coin battery is stuck in a child's oesophagus (food pipe).

There are no specific symptoms associated with this. The child might:

- cough, gag or drool a lot;
- appear to have a stomach upset or a virus;
- be sick;
- point to their throat or stomach;
- have a pain in their abdomen, chest or throat;
- be tired or lethargic;
- be quieter or more clingy than usual or otherwise "not themselves";
- lose their appetite or have a reduced appetite; and
- not want to eat solid food / be unable to eat solid food.

These sorts of symptoms vary or fluctuate, with the pain increasing and then subsiding.

No obvious symptoms
A specific symptom to button and coin battery ingestion is vomiting fresh (bright red) blood. If the child does this seek immediate medical help. The lack of clear symptoms is why it is important to be vigilant with “flat” or spare button or coin batteries in the home and the products that contain them.

Replacing the battery (see fig. A)

⚠ **CAUTION!** Use the above-indicated battery types only. Failure to observe this advice may result in damage to the product.

- ☐ Open the battery compartment **6** by turning the battery compartment screw **5** anticlockwise with a small screwdriver then pull out the battery compartment cover **7** compartment.
- ☐ Replace with a new 3 V ⎓ type CR2032 battery. The marking “**+**“ must face upwards.
- ☐ Place back the battery compartment cover **7** to close the battery compartment **6** and tighten it by turning the battery compartment screw **5** clockwise with a small screwdriver.

Operation

- ☐ Remove the stylus pen **2** from the top middle (model A: from the bottom) of the writing pad.
- ☐ Write what you want directly on the LCD screen **1** with the stylus pen **2** .

Note: Please do not write on the LCD screen **1**. In the worst case, sharp objects can irreparably damage the LCD writing board.

- ☐ When you want to rewrite on the writing pad , press the erase button **4** to clear the content. Ensure that the screen lock **3** is in the unlock position 🔓.
- ☐ The screen lock **3** function is to lock the erase button **4** to prevent losing content while you are writing or drawing. After locking 🔒 the erase button **4** , you can still write on the writing pad.

Troubleshooting

If the erase button **4** does not function , please ensure that the screen lock **3** is in the unlock position. If the writing pad does not function replace the battery as described in the "replacing the battery" section.

Cleaning and maintenance

- ☐ Under no circumstances should you use liquids or detergents, as these will damage the product.
- ☐ The product should only be cleaned on the outside with a soft dry cloth.

Disposal



Observe the marking of the packaging materials for waste separation, which are marked with abbreviations (a) and numbers (b) with following meaning: 1–7: plastics/20–22: paper and fibreboard/80–98: composite materials.



Contact your local refuse disposal authority for more details of how to dispose of your wornout product.



Please dispose of the product properly when it has reached the end of its useful life and not in the household waste. Information on collection points and their opening hours can be obtained from your local authority.

Faulty or used batteries/rechargeable batteries must be recycled. Return the batteries/ rechargeable batteries and the product to the available collection points.



Environmental damage through incorrect disposal of the batteries / rechargeable batteries!

Batteries / rechargeable batteries may not be disposed of with the usual domestic waste. They may contain toxic heavy metals and are subject to hazardous waste treatment rules and regulations. The chemical symbols for heavy metals are as follows: Cd = cadmium, Hg = mercury, Pb = lead. That is why you should dispose of used batteries / rechargeable batteries at a local collection point.

Warranty

The product has been manufactured to strict quality guidelines and meticulously examined before delivery. In the event of material or manufacturing defects you have legal rights against the retailer of this product. Your legal rights are not limited in any way by our warranty detailed below.

The warranty for this product is 3 years from the date of purchase. The warranty period begins on the date of purchase. Keep the original sales receipt in a safe location as this document is required as proof of purchase.

Any damage or defects already present at the time of purchase must be reported without delay after unpacking the product.

Should the product show any fault in materials or manufacture within 3 years from the date of purchase, we will repair or replace it – at our choice – free of charge to you. The warranty period is not extended as a result of a claim being granted. This also applies to replaced and repaired parts.

This warranty becomes void if the product has been damaged, or used or maintained improperly.

The warranty covers material or manufacturing defects. This warranty does not cover product parts subject to normal wear and tear, thus considered consumables (e.g. batteries, rechargeable batteries, tubes, cartridges), nor damage to fragile parts, e.g. switches or glass parts.

Warranty claim procedure

To ensure quick processing of your claim, observe the following instructions:

Make sure to have the original sales receipt and the item number (IAN 547061_2601) available as proof of purchase.

You can find the item number on the rating plate, an engraving on the product, on the front page of the instruction manual (bottom left), or as a sticker on the rear or bottom of the product.

If functional or other defects occur, contact the service department listed below either by telephone or by e-mail.

Once the product has been recorded as defective you can return it free of charge to the service address that will be provided to you. Ensure to enclose the proof of purchase (sales receipt) and a short, written description outlining the details of the defect and when it occurred.

Service

(GB) **Service Great Britain**
Tel.: 0800 404 7657
E-Mail: owim@lidl.co.uk

(IE) **Service Ireland**
Tel.: 1800 101010
E-Mail: owim@lidl.ie

(NI) **Service Northern Ireland**
E-Mail: owim@lidl.ie

(MT) **Service Malta**
Tel.: 80062230
E-Mail: owim@lidl.com.mt

CE

Legende der verwendeten Piktogramme ..... Seite 17
Bestimmungsgemäße Verwendung ..... Seite 18
Technische Daten ..... Seite 19
Lieferumfang ..... Seite 19
Teileübersicht ..... Seite 20
Sicherheit ..... Seite 20
Allgemeine Sicherheitshinweise ..... Seite 20
Sicherheitshinweise für Batterien / Akkus ..... Seite 21
Batterie wechseln (siehe Abb. A) ..... Seite 24
Bedienung ..... Seite 25
Fehler beseitigen ..... Seite 25
Reinigung und Pflege ..... Seite 25
Entsorgung ..... Seite 26
Garantie ..... Seite 28
Abwicklung im Garantiefall ..... Seite 28
Service ..... Seite 29

Legende der verwendeten Piktogramme	
	**GEFAHR!** Dieses Symbol in Verbindung mit dem Signalwort „Gefahr" kennzeichnet eine Gefährdung mit hohem Risiko, die, wenn sie nicht vermieden wird, zum Tod oder zu schweren Verletzungen führen kann.
	**VORSICHT!** Dieses Symbol in Verbindung mit dem Signalwort „Vorsicht" kennzeichnet eine Gefährdung mit geringem Risiko, die, wenn sie nicht vermieden wird, zu leichten oder mittelschweren Verletzungen führen kann.
	**ACHTUNG!** Dieses Symbol bezeichnet in Kombination mit dem Signalwort „ACHTUNG" eine Gefährdung mit einem hohen Risikograd, die, wenn sie nicht vermieden wird, den Tod oder eine schwere Verletzung zur Folge haben konnte.
	Gleichstrom / -spannung
	Bildschirmsperre
	Abmessung des Bildschirms
	Das CE-Zeichen bestätigt Konformität mit den für das Produkt zutreffenden EU-Richtlinien.
	Sicherheitshinweise Gebrauchsanweisungen

⚠ BATTERIEWARNUNG:



- **BEWAHREN SIE** neue und gebrauchte Batterien **AUSSER REICHWEITE VON KINDERN AUF**.
- **Suchen Sie unverzüglich medizinische Hilfe**, wenn der Verdacht besteht, dass eine Batterie verschluckt oder in eine Körperöffnung eingeführt wurde.
- Nicht verschlucken.





ACHTUNG: Das Produkt enthält Knopfzellen Gefährlich falls sie verschluckt werden – siehe Anweisungen.

LCD-SCHREIBTAFEL

Bestimmungsgemäße Verwendung

Mit diesem Produkt können Sie mit Hilfe aktuellster druckempfindlicher LCD-Technologie auf das Schreibpad schreiben. Das Produkt ist nicht für den gewerblichen Einsatz bestimmt.

Technische Daten

LCD-Bildschirm:	17,3 x 12 cm
Batterietyp:	1 x 3 V ⎓ (Typ CR2032) Mindestens haltbar bis: 02/2030

Batterie-Informationen (für mitgelieferte Batterie):

Typ:	CR2032
Spannung:	3 V ⎓
Chemische Zvusammensetzung:	Li-MnO_2
Version:	01/2026
Hergestellt von	Lidl Stiftung & Co. KG Stiftsbergstr. 1 74167 Neckarsulm DEUTSCHLAND E-Mail: battery-service@lidl.com www.lidl-service.com
Betriebstemperatur:	10 °C – 35 °C
Feuchtigkeit (ohne Kondensation):	10 % – 70 %
Lagerungstemperatur:	10 °C – 40 °C

Lieferumfang

1 LCD-Schreibtafel
1 Stylus-Pen
1 Batterie 3 V ⎓, Typ CR2032 (vorinstalliert)
1 Bedienungsanleitung

Teileübersicht

1 LCD-Bildschirm
2 Stylus-Pen
3 Bildschirmsperre
4 Löschtaste
5 Schraube des Batteriefachs
6 Batteriefach
7 Batteriefachabdeckung
8 Bedienungs- und Sicherheitshinweise

Sicherheit

⚠ **ACHTUNG!** Lesen Sie alle Sicherheitshinweise und Anweisungen. Versäumnisse bei der Einhaltung der Sicherheitshinweise und Anweisungen können Brand und / oder schwere Verletzungen verursachen.

BEWAHREN SIE ALLE SICHERHEITSHINWEISE UND ANWEISUNGEN FÜR DIE ZUKUNFT AUF!

Allgemeine Sicherheitshinweise



⚠ **ACHTUNG!** **LEBENS- UND UNFALLGEFAHR FÜR KLEINKINDER UND KINDER!**

- Machen Sie sich vor der Verwendung des Produktes mit allen Sicherheitshinweisen und Gebrauchsanweisungen vertraut! Wenn Sie dieses Produkt an andere weitergeben, geben Sie auch alle Dokumente weiter!
- Das Produkt muss vor jeder Verwendung überprüft werden, ein defektes oder beschädigtes Gerät darf nicht verwendet werden.

⚠ **ACHTUNG!** Nicht für Kinder unter 36 Monaten geeignet. Kleine Teile. Erstickungsgefahr.

⚠ **ACHTUNG!** Benutzung unter direkter Aufsicht eines Erwachsenen.

⚠ **ACHTUNG!** Während des Gebrauchs von den Ohren fernhalten. Missbrauch kann Gehörschäden verursachen.

- Bewahren Sie die Verpackung zum späteren Nachschlagen auf.
- Das Produkt ist für Kinder ab 3 Jahren geeignet.
- Farbe und Spezifikationen können variieren.

⚠ **ACHTUNG! LEBENSGEFAHR UND UNFALLGEFAHR FÜR SÄUGLINGE UND KINDER!**

⚠ **GEFAHR! ERSTICKUNGSGEFAHR!** Lassen Sie Kinder mit dem Verpackungsmaterial nicht unbeaufsichtigt. Das Verpackungsmaterial stellt eine Erstickungsgefahr dar. Kinder unterschätzen häufig die damit verbundenen Gefahren. Das Verpackungsmaterial ist kein Spielzeug.

- Kinder dürfen nur unter Aufsicht von Erwachsenen mit dem Produkt spielen.

⚠ **GEFAHR! Einige der mitgelieferten Teile könnten verschluckt werden. Wenden Sie sich sofort an einen Arzt, falls ein Teil verschluckt wurde.**



⚠ **ACHTUNG!** Nicht für Kinder unter 36 Monaten geeignet. Kleine Teile. Erstickungsgefahr.



⚠ **ACHTUNG!** AUSSERHALB DER REICHWEITE VON KINDERN AUFBEWAHREN

- Durch Verschlucken kann es zu chemischen Verbrennungen, Perforation von weichem Gewebe und Tod kommen. Innerhalb von 2 Stunden nach Verschlucken können schwere Verbrennungen auftreten. Umgehend medizinische Hilfe aufsuchen.

Sicherheitshinweise für Batterien / Akkus

- **LEBENSGEFAHR!** Halten Sie Batterien / Akkus außer Reichweite von Kindern. Suchen Sie im Falle eines Verschluckens sofort einen Arzt auf!

- Verschlucken kann zu Verbrennungen, Perforation von Weichgewebe und Tod führen. Schwere Verbrennungen können innerhalb von 2 Stunden nach dem Verschlucken auftreten.
- 
  EXPLOSIONSGEFAHR! Laden Sie nicht aufladbare Batterien niemals wieder auf. Schließen Sie Batterien / Akkus nicht kurz und / oder öffnen Sie diese nicht. Überhitzung, Brandgefahr oder Platzen können die Folge sein.
- Werfen Sie Batterien / Akkus niemals in Feuer oder Wasser.
- Setzen Sie Batterien / Akkus keiner mechanischen Belastung aus.

Risiko des Auslaufens von Batterien / Akkus

- Vermeiden Sie extreme Bedingungen und Temperaturen, die auf Batterien / Akkus einwirken können, z. B. auf Heizkörpern / direkte Sonneneinstrahlung.
- Wenn Batterien / Akkus ausgelaufen sind, vermeiden Sie den Kontakt von Haut, Augen und Schleimhäuten mit den Chemikalien! Spülen Sie die betroffenen Stellen sofort mit klarem Wasser und suchen Sie einen Arzt auf!
- 
  SCHUTZHANDSCHUHE TRAGEN! Ausgelaufene oder beschädigte Batterien / Akkus können bei Berührung mit der Haut Verätzungen verursachen. Tragen Sie deshalb in diesem Fall geeignete Schutzhandschuhe.
- Im Falle eines Auslaufens der Batterien / Akkus entfernen Sie diese sofort aus dem Produkt, um Beschädigungen zu vermeiden.
- Entfernen Sie die Batterien / Akkus, wenn das Produkt längere Zeit nicht verwendet wird.

Risiko der Beschädigung des Produkts

- Verwenden Sie ausschließlich den angegebenen Batterietyp / Akkutyp!
- Setzen Sie Batterien / Akkus gemäß der Polaritätskennzeichnung (+) und (–) an Batterie / Akku und des Produkts ein.
- Reinigen Sie die Kontakte an der Batterie / dem Akku vor dem Einlegen mit einem trockenen, fusselfreien Tuch oder Wattestäbchen!
- Entfernen Sie erschöpfte Batterien / Akkus umgehend aus dem Produkt.

⚠ **ACHTUNG:** Entsorgen Sie verbrauchte Batterien sofort. Halten Sie neue und gebrauchte Batterien von Kindern fern.

Hinweise zu Knopfzellen-Batterien

⚠ **ACHTUNG!** Die Batterie nicht verschlucken, es besteht die Gefahr einer chemischen Verätzung.

- Dieses Produkts beinhaltet eine Knopfzellen-Batterie. Wird eine Knopfzellen-Batterie heruntergeschluckt, kann sie innerhalb 2 Stunden ernsthafte innere Verätzungen verursachen, die zum Tode führen können.
- 

Halten Sie neue und gebrauchte Batterien von Kindern fern. Wenn das Batteriefach nicht sicher schließt, benutzen Sie das Produkt nicht mehr und halten Sie es von Kindern fern. Wenn Sie vermuten, Batterien könnten verschluckt oder in irgendeinen Teil des Körpers gelangt sein, suchen Sie unverzüglich medizinische Hilfe.

⚠ **ACHTUNG!** Enthält verschluckbare Knopf-/Münzzellen! Erstickungsgefahr!

- Die Verpackung muss aufbewahrt werden, da sie wichtige Informationen enthält.
- Die Bedienungsanleitung muss aufbewahrt werden, da sie wichtige Informationen enthält.
- Nicht wiederaufladbare Batterien dürfen nicht wieder aufgeladen werden.
- Wiederaufladbare Batterien dürfen nur unter Aufsicht von Erwachsenen geladen werden.
- Verschiedene Batterietypen oder neue und gebrauchte Batterien dürfen nicht gemischt werden.
- Die Batterien müssen mit der richtigen Polarität (+ und –) eingesetzt werden.
- Leere Batterien sind aus dem Spielzeug zu entfernen.
- Die Versorgungsklemmen dürfen nicht kurzgeschlossen werden.

⚠ **Achtung:** Dieses Produkt beinhaltet eine Knopfzellenbatterie. Eine Knopfzellenbatterie kann bei Verschlucken schwere innere Verätzungen verursachen.

⚠ **Achtung:** Entsorgen Sie verbrauchte Batterien sofort. Halten Sie neue und gebrauchte Batterien von Kindern fern. Wenn Sie vermuten, Batterien könnten verschluckt oder in irgendeinen Teil des Körpers gelangt sein, suchen Sie unverzüglich medizinische Hilfe.

Die Symptome, die durch das Verschlucken von Batterien auftreten können:

Keine offensichtlichen Symptome

Leider ist es nicht offensichtlich, wenn eine Knopfzellen oder Münzbatterien im Ösophagus (in der Speiseröhre) eines Kindes steckt.

Es gibt keine spezifischen Symptome, die damit verbunden sind. Das Kind könnte:

- husten, würgen oder viel sabbern;
- den Eindruck machen, eine Magenverstimmung oder einen Virus zu haben;
- krank sein;
- auf seinen Hals oder seinen Bauch zeigen;
- Schmerzen im Bauch, in der Brust oder im Rachen haben;
- müde oder lethargisch sein;
- könnte vielleicht ruhiger oder anhänglicher als sonst sein oder „nicht es selbst" sein;
- könnte seinen Appetit verlieren oder einen verminderten Appetit haben und
- möglicherweise keine feste Nahrung zu sich nehmen wollen / können.

Diese Art von Symptomen variiert oder schwankt, wobei die Schmerzen zunehmen und dann wieder abklingen.

Ein spezifisches Symptom für das Verschlucken von Knopfzellen oder Münzbatterien ist das Erbrechen von frischem (hellrotem) Blut. Wenn das Kind dies tut, suchen Sie sofort ärztliche Hilfe auf.

Da es keine eindeutigen Symptome gibt, ist es wichtig, mit „leeren" oder Ersatz-Knopfzellen oder Münzbatterien im Haushalt und den Produkten, die sie enthalten, vorsichtig umzugehen.

Batterie wechseln (siehe Abb. A)

⚠ **VORSICHT!** Verwenden Sie ausschließlich den angegebenen Batterietyp. Andernfalls drohen Beschädigungen des Produkts.

☐ Öffnen Sie das Batteriefach **6**, indem Sie die Schraube des Batteriefachs **5** mit einem kleinen Schraubendreher gegen den Uhrzeigersinn drehen. Ziehen Sie dann den Batteriefachdeckel **7** heraus.

- ☐ Setzen Sie eine neue Batterie (3 V ⎓, Typ CR2032) ein. Die Markierung „+“ muss nach oben zeigen.
- ☐ Bringen Sie den Batteriefachdeckel **7** wieder an, um das Batteriefach **6** zu schließen. Befestigen Sie ihn, indem Sie die Schraube des Batteriefachs **5** mit einem kleinen Schraubendreher im Uhrzeigersinn drehen.

Bedienung

- ☐ Entfernen Sie den Stylus-Pen **2** aus der oberen Mitte (modell A: von unten) des Schreibpads.
- ☐ Notieren Sie gewünschte Inhalte mit dem Stylus-Pen **2** direkt im LCD-Bildschirm **1** .

Hinweis: Schreiben Sie nicht mit scharfkantigen Gegenständen im Schreibbereich **1**. Scharkantige Gegenstände können im schlechtesten Fall die LCD-Schreibtafel irreparabel beschädigen.

- ☐ Wenn Sie erneut auf das Schreibpad schreiben möchten, drücken Sie zum Löschen des Inhalts die Löschtaste **4**. Stellen Sie sicher, dass sich die Bildschirmsperre **3** in der Position 🔓 befindet.
- ☐ Die Bildschirmsperre **3** dient der Verriegelung der Löschtaste **4** , damit Inhalte beim Schreiben oder Zeichnen nicht verloren gehen. Nach Verriegelung 🔒 der Löschtaste **4** können Sie weiterhin auf das Schreibpad schreiben.

Fehler beseitigen

Falls die Löschtaste **4** nicht funktioniert, stellen Sie sicher, dass sich die Bildschirmsperre **3** in der Freigabeposition befindet. Falls das Schreibpad nicht funktioniert, wechseln Sie die Batterie entsprechend den Anweisungen im Abschnitt „Batterie wechseln“.

Reinigung und Pflege

- ☐ Verwenden Sie in keinem Fall Flüssigkeiten und keine Reinigungsmittel, da diese das Produkt beschädigen.
- ☐ Reinigen Sie das Produkt nur äußerlich mit einem weichen, trockenen Tuch.

Entsorgung



Beachten Sie die Kennzeichnung der Verpackungsmaterialien bei der Abfalltrennung, diese sind gekennzeichnet mit Abkürzungen (a) und Nummern (b) mit folgender Bedeutung: 1–7: Kunststoffe/20–22: Papier und Pappe/80–98: Verbundstoffe.



Möglichkeiten zur Entsorgung des ausgedienten Produkts erfahren Sie bei Ihrer Gemeinde oder Stadtverwaltung.



Gerät entsorgen

Das Symbol der durchgestrichenen Mülltonne bedeutet, dass dieses Gerät am Ende der Nutzungszeit nicht über den Haushaltsmüll entsorgt werden darf. Das Gerät ist bei eingerichteten Sammelstellen, Wertstoffhöfen oder Entsorgungsbetrieben abzugeben. Zudem sind Vertreiber von Elektro- und Elektronikgeräten sowie Vertreiber von Lebensmitteln zur Rücknahme verpflichtet. LIDL bietet Ihnen Rückgabemöglichkeiten direkt in den Filialen und Märkten an. Rückgabe und Entsorgung sind für Sie kostenfrei. Beim Kauf eines Neugerätes haben Sie das Recht, ein entsprechendes Altgerät unentgeltlich zurückzugeben. Zusätzlich haben Sie die Möglichkeit, unabhängig vom Kauf eines Neugerätes, unentgeltlich (bis zu drei) Altgeräte abzugeben, die in keiner Abmessung größer als 25 cm sind. Bitte löschen Sie vor der Rückgabe alle personenbezogenen Daten. Bitte entnehmen Sie vor der Rückgabe Batterien oder Akkumulatoren, die nicht vom Altgerät umschlossen sind, sowie Lampen, die zerstörungsfrei entnommen werden können und führen diese einer separaten Sammlung zu.

Defekte oder verbrauchte Batterien/Akkus müssen recycelt werden. Geben Sie Batterien / Akkus/oder das Produkt über die angebotenen Sammeleinrichtungen zurück.



Umweltschäden durch falsche Entsorgung der Batterien / Akkus!

Das Symbol der durchgestrichenen Mülltonne auf Batterien oder Akkus bedeutet, dass Sie Batterien und Akkus nicht im Hausmüll entsorgen dürfen.
Diese können giftige Schwermetalle enthalten und unterliegen der Sondermüllbehandlung. Die chemischen Symbole der Schwermetalle sind wie folgt: Cd = Cadmium, Hg = Quecksilber, Pb = Blei.
Sie sind gesetzlich verpflichtet, alte Batterien und Akkus nach Gebrauch zurückzugeben. Geben Sie deshalb verbrauchte Batterien und Akkus kostenfrei im Handelsgeschäft z. B. in Ihrer LIDL Filiale oder bei einer kommunalen Sammelstelle ab.
Batterien und Akkus können Stoffe enthalten, die schädlich für die menschliche Gesundheit und Umwelt sind. Nur bei einer getrennten Sammlung und Verwertung von alten Batterien und Akkus können die negativen Auswirkungen vermieden werden.
Seien Sie besonders vorsichtig beim Umgang mit lithiumhaltigen Batterien und Akkus, da bei unsachgemäßer Verwendung eine erhöhte Brandgefahr besteht. Kleben Sie dazu die Pole ab, um einen äußeren Kurzschluss zu vermeiden.
Nutzen Sie Batterien mit langer Lebensdauer oder Akkus, um die Entstehung von Abfällen aus Alt-Batterien zu verringern. Beachten Sie die Anweisungen zum Lagern, und vermeiden Sie das vollständige Ent- und Aufladen des Akkus, um die Lebensdauer zu verlängern.
Darüber hinaus sollten Sie Batterien oder Elektro- und Elektronikgeräte mit Batterien oder Akkus nicht im öffentlichen Raum zurücklassen, um eine Vermüllung zu vermeiden.
Prüfen Sie Möglichkeiten, Batterien einer Wiederverwendung zuzuführen, anstatt diese zu entsorgen, beispielsweise durch Instandsetzung der Batterie.

Garantie

Das Produkt wurde nach strengen Qualitätsrichtlinien hergestellt und vor der Auslieferung sorgfältig geprüft. Im Falle von Material- oder Herstellungsfehlern haben Sie gegenüber dem Verkäufer des Produkts gesetzliche Rechte. Ihre gesetzlichen Rechte werden in keiner Weise durch unsere unten aufgeführte Garantie eingeschränkt.

Die Garantie für dieses Produkt beträgt 3 Jahre ab Kaufdatum. Die Garantiezeit beginnt mit dem Kaufdatum. Bewahren Sie den Originalkaufbeleg an einem sicheren Ort auf, da dieses Dokument als Nachweis des Kaufs erforderlich ist.

Alle Schäden oder Mängel, die bereits zum Zeitpunkt des Kaufs vorhanden sind, müssen unverzüglich nach dem Auspacken des Produkts gemeldet werden.

Sollte das Produkt innerhalb von 3 Jahren ab Kaufdatum einen Material- oder Herstellungsfehler aufweisen, werden wir es – nach unserer Wahl – kostenlos für Sie reparieren oder ersetzen. Die Garantiezeit verlängert sich durch einen stattgegebenen Gewährleistungsanspruch nicht. Dies gilt auch für ersetzte und reparierte Teile.

Diese Garantie erlischt, wenn das Produkt beschädigt oder unsachgemäß verwendet oder gewartet wurde.

Die Garantie deckt Material- und Herstellungsfehler ab. Diese Garantie erstreckt sich weder auf Produktteile, die normalem Verschleiß unterliegen, und somit als Verschleißteile gelten (z. B. Batterien, Akkus, Schläuche, Farbpatronen), noch auf Schäden an zerbrechlichen Teilen, z. B. Schalter oder Teile aus Glas.

Abwicklung im Garantiefall

Um eine schnelle Bearbeitung Ihres Anspruchs zu gewährleisten, beachten Sie die folgenden Hinweise:

Halten Sie den Originalkaufbeleg und die Artikelnummer (IAN 547061_2601) als Nachweis für den Kauf bereit.

Sie finden die Artikelnummer auf dem Typenschild, einer Gravur auf dem Produkt, der Startseite der Bedienungsanleitung (unten links) oder als Aufkleber auf der Rück- oder Unterseite des Produkts.

Sollten Funktionsfehler oder sonstige Mängel auftreten, wenden Sie sich zunächst telefonisch oder per E-Mail an die unten aufgeführte Serviceabteilung.

Sobald das Produkt als defekt erfasst wurde, können Sie es kostenlos an die Ihnen mitgeteilte Service-Anschrift zurücksenden. Stellen Sie sicher, dass Sie den Originalkaufbeleg (Kassenbon) sowie eine kurze, schriftliche Beschreibung beilegen, in der die Einzelheiten des Defekts und der Zeitpunkt des Auftretens dargelegt sind.

Service

(DE) **Service Deutschland**
Tel.: 0800 5435 111
E-Mail: owim@lidl.de

(AT) **Service Österreich**
Tel.: 0800 447744
E-Mail: owim@lidl.at

(BE) **Service Belgien**
Tél.: 0800 12089
E-Mail: owim@lidl.be

(CH) **Service Schweiz**
Tel.: 0800 56 44 33
E-Mail: owim@lidl.ch

CE

Liste des pictogrammes utilisés ..... Page 31
Utilisation prévue ..... Page 32
Caractéristiques techniques ..... Page 32
Élément inclus ..... Page 33
Pièces et caractéristiques ..... Page 33
Sécurité ..... Page 34
Consignes de sécurité générales ..... Page 34
Consignes de sécurité pour les piles / batteries rechargeables ..... Page 35
Remplacement de la pile (voir fig. A) ..... Page 39
Fonctionnement ..... Page 39
Dépannage ..... Page 39
Nettoyage et entretien ..... Page 40
Mise au rebut ..... Page 40
Garantie ..... Page 41
Faire valoir sa garantie ..... Page 44
Service après-vente ..... Page 44

Liste des pictogrammes utilisés	
	**DANGER !** Ce symbole, associé au mot « Danger », signale un risque élevé qui, s'il n'est pas évité, peut entraîner la mort ou des blessures graves.
	**AVERTISSEMENT!** Ce symbole, associé au mot « Avertissement », signale un risque moyen qui, s'il n'est pas évité, peut entraîner la mort ou des blessures graves.
	**MISE EN GARDE !** Ce symbole, associé au mot « Mise en garde », signale un risque faible qui, s'il n'est pas évité, peut entraîner des blessures mineures ou modérées.
	**ATTENTION !** Ce symbole avec le mot « Attention » indique un risque de dommages matériels.
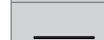	Courant continu/tension
	Verrouillage de l'écran
	Dimensions de l'écran
	La marque CE indique la conformité avec les directives UE applicables à ce produit
	Consignes de sécurité Instructions d'utilisation

⚠ AVERTISSEMENT SUR LES PILES !



- **GARDEZ** les piles neuves et usagées **HORS DE PORTÉE DES ENFANTS**.
- **Consultez immédiatement un médecin** si vous pensez qu'une pile a été avalée ou insérée dans une partie du corps.
- Ne pas avaler.





Avertissement : le produit contient une pile cellulaire Dangereux en cas d'ingestion - voir les instructions.

ARDOISE NUMÉRIQUE LCD

Utilisation prévue

Ce produit est destiné à l'écriture de ce que vous voulez sur la tablette d'écriture qui utilise la dernière technologie LCD sensible à la pression. Le produit n'est pas destiné à un usage commercial.

Caractéristiques techniques

Écran LCD :	17,3 x 12 cm
Type de pile :	1 x 3 V ⎓ (type CR2032) A utiliser avant : 02/2030

Informations sur la pile (pour la pile fournie) :

Type :	CR2032
Tension :	3 V ⎓
Chimie :	Li-MnO_2
Version :	01/2026
Fabriqué par	Lidl Stiftung & Co. KG, Stiftsbergstr. 1 74167 Neckarsulm ALLEMAGNE E-Mail : battery-service@lidl.com www.lidl-service.com
Température de fonctionnement :	10 °C – 35 °C
Humidité (pas de condensation) :	10 % – 70 %
Température de stockage :	10 °C – 40 °C

Élément inclus

1 Ardoise numérique LCD
1 Stylet
1 Pile 3 V ⎓, type CR2032 (pré-installée)
1 Manuel d'utilisation

Pièces et caractéristiques

1 Écran LCD
2 Stylet
3 Verrouillage de l'écran
4 Bouton d'effacement
5 Vis du compartiment de la pile
6 Compartiment des piles
7 Couvercle du compartiment de la pile
8 Instructions d'utilisation et consignes de sécurité

Sécurité

⚠ **AVERTISSEMENT !** Lisez toutes les informations et les consignes de sécurité. Le non-respect des informations et instructions de sécurité peut provoquer un incendie et/ou des blessures graves.

VOUS DEVEZ CONSERVER TOUTES LES INFORMATIONS ET INSTRUCTIONS DE SÉCURITÉ DANS UN ENDROIT SÛR AU CAS OÙ VOUS AURIEZ BESOIN DE VOUS Y RÉFÉRER À L'AVENIR !

Consignes de sécurité générales

- 

⚠ AVERTISSEMENT ! DANGER DE MORT ET RISQUE D'ACCIDENT POUR LES NOURRISSONS ET LES ENFANTS !

- Avant d'utiliser le produit, veuillez vous familiariser avec toutes les instructions de sécurité et d'utilisation ! Lorsque vous transmettez ce produit à un tiers, joignez-lui tous les documents !
- Le produit doit être vérifié avant chaque utilisation, un appareil défectueux ou endommagé ne doit pas être utilisé.

⚠ **AVERTISSEMENT !** Ne convient pas aux enfants de moins de 36 mois. Petites pièces. Risque d'étouffement.

⚠ **AVERTISSEMENT !** Utiliser sous la surveillance directe d'un adulte.

⚠ **AVERTISSEMENT !** Tenez à l'écart des oreilles pendant l'utilisation. Une mauvaise utilisation peut provoquer des lésions auditives.

- Conservez l'emballage pour consultation ultérieure.
- Ce produit convient à des enfants âgés de plus de 3 ans.
- La couleur et les caractéristiques peuvent varier

⚠ AVERTISSEMENT ! DANGER DE MORT ET RISQUE D'ACCIDENT POUR LES NOURRISSONS ET LES ENFANTS !

⚠ DANGER ! RISQUE D'ÉTOUFFEMENT ! Ne laissez jamais les enfants sans surveillance avec le matériel d'emballage. Les éléments d'emballage présentent un risque d'étouffement. Les enfants sous-estiment souvent les dangers. Les matériaux d'emballage ne sont pas des jouets.

- Les enfants ne peuvent jouer avec le produit que sous la supervision d'un adulte.

⚠ DANGER ! Certaines des pièces fournies peuvent être avalées. En cas d'ingestion d'une pièce, consulter immédiatement un médecin.



⚠ AVERTISSEMENT ! Ne convient pas aux enfants de moins de 36 mois. Risque d'étouffement en raison de petites pièces.



⚠ AVERTISSEMENT! GARDEZ CE PRODUIT HORS DE LA PORTÉE DES ENFANTS

- L'ingestion peut entraîner des brûlures chimiques, la perforation des tissus mous et la mort. Des brûlures graves peuvent survenir dans les 2 heures suivant l'ingestion. Consultez immédiatement un médecin.



Consignes de sécurité pour les piles / batteries rechargeables

- **DANGER DE MORT !** Gardez les piles/batteries rechargeables hors de portée des enfants. En cas d'ingestion accidentelle, consulter immédiatement un médecin.
- L'ingestion peut entraîner des brûlures, la perforation des tissus mous et la mort. Des brûlures graves peuvent survenir dans les 2 heures suivant l'ingestion.
- 

  RISQUE D'EXPLOSION ! Ne rechargez jamais des batteries non rechargeables. Ne court-circuitez pas les piles/batteries rechargeables et/ou ne les ouvrez pas. Il existe un risque de surchauffe, d'incendie ou d'explosion.

- Ne jetez jamais les piles/batteries rechargeables dans un feu ou de l'eau.
- N'exercez pas de pressions mécaniques sur les piles/batteries rechargeables.

Risque de fuite des piles/batteries rechargeables

- Évitez les conditions environnementales/températures extrêmes qui pourraient nuire au fonctionnement des piles/batteries rechargeables, par ex. les radiateurs/la lumière directe du soleil.
- En cas de fuite des piles/batteries rechargeables, évitez que le produit chimique n'entre en contact avec la peau, les yeux et les muqueuses. Rincez immédiatement les zones touchées à l'eau fraîche et contactez un médecin !
-  **PORTER DES GANTS DE PROTECTION !** Des piles/batteries rechargeables qui fuient ou qui sont endommagées peuvent entraîner des brûlures en cas de contact avec la peau. Si cela devait se produire, veuillez porter des gants de protection adaptés.
- En cas de fuite des piles/batteries rechargeables, retirez-les immédiatement du produit pour éviter de l'endommager.
- Retirez les piles/piles rechargeables si le produit n'est pas utilisé pendant une période prolongée.

Risque d'endommagement du produit.

- N'utilisez que le type de batterie/pile rechargeable spécifié !
- Insérez les piles/batteries rechargeables en respectant les marques de polarité (+) et (-) sur la pile/batterie rechargeable et sur le produit.
- Utilisez un chiffon sec non pelucheux ou un coton-tige pour nettoyer les contacts de la pile / batterie rechargeable avant de l'insérer !
- Retirez immédiatement les piles / batteries rechargeables épuisées du produit.

⚠ **AVERTISSEMENT :** Éliminez immédiatement les piles usagées. Conservez les piles neuves et usagées à l'écart des enfants.

Remarques concernant les piles boutons / cellulaires

⚠ **AVERTISSEMENT !** N'ingérez pas la pile, danger de brûlure chimique.

- Ce produit contient une pile bouton/cellulaire. En cas d'ingestion de pile bouton, des brûlures internes sévères peuvent se produire et entraîner la mort en moins de 2 heures.
- 

Conservez les piles neuves et usagées à l'écart des enfants. Si le compartiment de la pile ne se ferme pas correctement, arrêtez d'utiliser le produit et conservez-le à l'écart des enfants. Si vous suspectez qu'une pile a été ingérée ou placée à l'intérieur d'une partie du corps, contactez un médecin immédiatement.

⚠ **AVERTISSEMENT !** Contient des piles boutons/cellulaires qui peuvent être ingérées. Risque d'étouffement !

- L'emballage doit être conservé, car il contient des informations importantes.
- La fiche d'instructions doit être conservée, car elle contient des informations importantes.
- Les batteries non rechargeables ne doivent pas être rechargées.
- Les batteries rechargeables ne doivent être rechargées que sous la supervision d'un adulte.
- Ne mélangez des types différents de piles ou des piles neuves et usagées.
- Les piles doivent être insérées en respectant la polarité (+ ou -).
- Les piles déchargées doivent être retirées du jouet.
- Les bornes d'alimentation ne doivent pas être court-circuitées.

⚠ **Avertissement :** Ce produit contient une pile bouton. Une pile bouton peut provoquer de graves brûlures chimiques internes si elle est ingérée.

⚠ **Avertissement :** Éliminez immédiatement les piles usagées. Conservez les piles neuves et usagées à l'écart des enfants. Si vous suspectez qu'une pile a été ingérée ou placée à l'intérieur d'une partie du corps, contactez un médecin immédiatement.

Symptômes pouvant résulter de l'ingestion de piles :

Pas de symptômes évidents

Malheureusement, il n'est pas évident qu'une pile bouton ou une pièce de monnaie soit coincée dans l'œsophage d'un enfant.

Il n'y a pas de symptômes spécifiques associés à cette situation. L'enfant peut :

- tousser, avoir des haut-le-cœur ou baver beaucoup ;
- sembler souffrir de maux d'estomac ou d'un virus ;
- être malade ;
- montrer du doigt sa gorge ou son estomac ;
- avoir mal à l'abdomen, à la poitrine ou à la gorge ;
- être fatigué ou léthargique ;
- être plus silencieux ou plus collant que d'habitude ou ne pas être lui-même ;
- perdre son appétit ou avoir un appétit réduit ; et
- ne pas vouloir manger d'aliments solides / être incapable de manger des aliments solides.

Ces types de symptômes varient ou fluctuent, la douleur augmentant puis s'atténuant.

Un symptôme spécifique à l'ingestion de piles boutons est le vomissement de sang frais (rouge vif). Si l'enfant vomit du sang, il faut immédiatement consulter un médecin.

L'absence de symptômes clairs explique pourquoi il est important d'être vigilant quant à la présence de piles « plates » ou bouton de rechange dans la maison et dans les produits qui en contiennent.

Remplacement de la pile (voir fig. A)

⚠ **MISE EN GARDE !** N'utilisez que les types de piles indiqués ci-dessus. Dans le cas contraire, il existe un risque d'endommager le produit.

- ☐ Ouvrez le compartiment à piles **6** en tournant la vis du compartiment des piles **5** dans le sens inverse des aiguilles d'une montre à l'aide d'un petit tournevis, puis retirez le couvercle du compartiment des piles **7**.
- ☐ Remplacez-la par une pile neuve 3 V ⎓ de type CR2032. Le marquage « **+** » doit être orienté vers le haut.
- ☐ Replacez le couvercle du compartiment des piles **7** pour fermer le compartiment des piles **6** et serrez-le en tournant la vis du compartiment des piles **5** dans le sens des aiguilles d'une montre à l'aide d'un petit tournevis.

Fonctionnement

- ☐ Retirez le stylet **2** d'en haut au centre (modèle A : bas) de la tablette supérieure.
- ☐ Écrivez ce que vous souhaitez sur l'écran LCD **1** avec le stylet **2**.

Remarque : Veuillez ne pas écrire sur l'écran LCD **1**. Dans le pire des cas, des objets pointus peuvent endommager irrémédiablement le panneau d'écriture LCD.

- ☐ Lorsque vous souhaitez réécrire sur la tablette d'écriture, appuyez sur le bouton d'effacement **4** pour effacer le contenu. Assurez-vous que le verrouillage de l'écran **3** est en position de déverrouillage 🔓.
- ☐ La fonction de verrouillage de l'écran **3** consiste à verrouiller le bouton d'effacement **4** pour éviter de perdre du contenu pendant que vous écrivez ou dessinez. Après avoir verrouillé 🔒 le bouton d'effacement **4**, vous pouvez toujours écrire sur la tablette d'écriture.

Dépannage

Si le bouton d'effacement **4** ne fonctionne pas, assurez-vous que le verrouillage de l'écran **3** est en position déverrouillée. Si la tablette d'écriture ne fonctionne pas, remplacez la pile comme décrit dans la section « Remplacement de la pile ».

Nettoyage et entretien

- ☐ Ne veuillez en aucun cas utiliser des liquides ou des détergents, car ceux-ci endommageront le produit.
- ☐ L'extérieur du produit doit être nettoyé à l'aide d'un chiffon doux et sec uniquement.

Mise au rebut



Veuillez respecter l'identification des matériaux d'emballage pour le tri sélectif, ils sont identifiés avec des abbréviations (a) et des chiffres (b) ayant la signification suivante : 1–7 : plastiques / 20–22 : papiers et cartons / 80–98 : matériaux composite.

Produit :



Suivez l'info-tri illustré pour un tri optimal.
Ce marquage est spécifique au marché français.



Votre mairie ou votre municipalité vous renseigneront sur les possibilités de mise au rebut des produits usagés.



Veuillez éliminer ce produit de manière appropriée lorsqu'il arrive en fin de vie, et ne le jetez pas avec les déchets ménagers. Pour obtenir des renseignements concernant les points de collecte et leurs horaires d'ouverture, vous pouvez contacter votre municipalité.

Les piles / piles rechargeables défectueuses ou usagées doivent être recyclées. Les piles et / ou piles rechargeables et / ou le produit doivent être retournés dans les centres de collecte proposés.



Pollution de l'environnement par la mise au rebut incorrecte des piles / piles rechargeables !

Les piles / piles rechargeables ne doivent pas être mises au rebut avec les ordures ménagères. Elles peuvent contenir des métaux lourds toxiques et doivent être considérées comme des déchets spéciaux. Les symboles chimiques des métaux lourds sont les suivants : Cd = cadmium, Hg = mercure, Pb = plomb. Pour cette raison, veuillez toujours déposer les piles / piles rechargeables usagées dans les conteneurs de recyclage communaux.

Garantie

Article L217-16 du Code de la consommation

Lorsque l'acheteur demande au vendeur, pendant le cours de la garantie commerciale qui lui a été consentie lors de l'acquisition ou de la réparation d'un bien meuble, une remise en état couverte par la garantie, toute période d'immobilisation d'au moins sept jours vient s'ajouter à la durée de la garantie qui restait à courir. Cette période court à compter de la demande d'intervention de l'acheteur ou de la mise à disposition pour réparation du bien en cause, si cette mise à disposition est postérieure à la demande d'intervention.

Indépendamment de la garantie commerciale souscrite, le vendeur reste tenu des défauts de conformité du bien et des vices rédhibitoires dans les conditions prévues aux articles L217-4 à L217-13 du Code de la consommation et aux articles 1641 à 1648 et 2232 du Code Civil.

Article L217-4 du Code de la consommation

Le vendeur livre un bien conforme au contrat et répond des défauts de conformité existant lors de la délivrance.

Il répond également des défauts de conformité résultant de l'emballage, des instructions de montage ou de l'installation lorsque celle-ci a été mise à sa charge par le contrat ou a été réalisée sous sa responsabilité.

Article L217-5 du Code de la consommation
Le bien est conforme au contrat :

1° S´il est propre à l'usage habituellement attendu d'un bien semblable et, le cas échéant :

- s'il correspond à la description donnée par le vendeur et posséder les qualités que celui-ci a présentées à l'acheteur sous forme d'échantillon ou de modèle ;
- s'il présente les qualités qu'un acheteur peut légitimement attendre eu égard aux déclarations publiques faites par le vendeur, par le producteur ou par son représentant, notamment dans la publicité ou l'étiquetage ;

2° Ou s'il présente les caractéristiques définies d'un commun accord par les parties ou être propre à tout usage spécial recherché par l'acheteur, porté à la connaissance du vendeur et que ce dernier a accepté.

Article L217-12 du Code de la consommation
L'action résultant du défaut de conformité se prescrit par deux ans à compter de la délivrance du bien.

Article 1641 du Code civil
Le vendeur est tenu de la garantie à raison des défauts cachés de la chose vendue qui la rendent impropre à l'usage auquel on la destine, ou qui diminuent tellement cet usage que l'acheteur ne l'aurait pas acquise, ou n'en aurait donné qu'un moindre prix, s'il les avait connus.

Article 1648 1er alinéa du Code civil
L'action résultant des vices rédhibitoires doit être intentée par l'acquéreur dans un délai de deux ans à compter de la découverte du vice.

Les pièces détachées indispensables à l'utilisation du produit sont disponibles pendant la durée de la garantie du produit.

Le produit a été fabriqué selon des critères de qualité stricts, et contrôlé consciencieusement avant sa livraison. En cas de défaut de matériau ou de fabrication, vous avez des droits légaux vis-à-vis du vendeur du produit. Vos droits légaux ne sont en aucun cas limités par notre garantie mentionnée ci-dessous.

La garantie de ce produit est de 3 ans à partir de la date d'achat. La période de garantie commence à la date d'achat. Conservez l'original de la preuve d'achat dans un endroit sûr car ce document est nécessaire pour prouver l'achat.

Tout dommage ou défaut déjà présent au moment de l'achat doit être signalé immédiatement après le déballage du produit.

Si le produit présente un défaut de matériau ou de fabrication dans les 3 ans qui suivent la date d'achat, nous le réparerons ou le remplacerons - à notre choix - gratuitement pour vous. La période de garantie n'est pas prolongée par une demande de garantie acceptée. Cette mesure s'applique également pour les pièces remplacées et réparées.

Cette garantie est annulée si le produit a été endommagé ou utilisé ou entretenu de manière incorrecte.

La garantie couvre les défauts de matériels et de fabrication. Cette garantie ne couvre pas les pièces du produit soumises à une usure normale, et qui sont donc considérées comme des pièces d'usure (par exemple les piles, les piles rechargeables, tuyaux, les cartouches d'encre), ni les dommages aux pièces fragiles, par exemple les interrupteurs ou les pièces en verre.

Faire valoir sa garantie

Pour garantir la rapidité d'exécution de la procédure de garantie, veuillez respecter les indications suivantes :

Veuillez conserver le ticket de caisse et la référence du produit (IAN 547061_2601) à titre de preuve d'achat pour toute demande.

Le numéro de référence de l'article est indiqué sur la plaque d'identification, gravé sur la page de titre de votre manuel (en bas à gauche) ou sur un autocollant apposé sur la face arrière ou inférieure du produit.

En cas de dysfonctionnement du produit, ou de tout autre défaut, contactez en premier lieu le service après-vente par téléphone ou par e-mail aux coordonnées indiquées ci-dessous.

Vous pouvez alors envoyer franco de port tout produit considéré comme défectueux au service clientèle indiqué, accompagné de la preuve d'achat (ticket de caisse) et d'une description écrite du défaut avec mention de sa date d'apparition.

Service après-vente

(FR) **Service après-vente France**
Tél.: 0800 919 270
E-Mail: owim@lidl.fr

(BE) **Service après-vente Belgique**
Tél.: 0800 12089
E-Mail: owim@lidl.be

(CH) **Service après-vente Suisse**
Tél.: 0800 56 44 33
E-Mail: owim@lidl.ch

CE

Lijst van gebruikte pictogrammen ... Pagina 46
Beoogd gebruik ... Pagina 47
Technische gegevens ... Pagina 47
Inbegrepen items ... Pagina 48
Onderdelen en functies ... Pagina 48
Veiligheid ... Pagina 49
Algemene veiligheidsinformatie ... Pagina 49
Veiligheidsinstructies voor batterijen/oplaadbare batterijen ... Pagina 50
De batterij vervangen (zie Afb. A) ... Pagina 53
Gebruik ... Pagina 54
Probleemoplossing ... Pagina 54
Reiniging en onderhoud ... Pagina 54
Afvoer ... Pagina 55
Garantie ... Pagina 56
Afwikkeling in geval van garantie ... Pagina 57
Service ... Pagina 57

Lijst van gebruikte pictogrammen	
	**GEVAAR!** Dit symbool in combinatie met het signaalwoord "Gevaar" markeert een hoog risico dat, indien niet voorkomen, de dood of ernstig letsel tot gevolg kan hebben.
	**WAARSCHUWING!** Dit symbool in combinatie met het signaalwoord 'Waarschuwing' markeert een middelgroot risico dat, indien het niet wordt voorkomen, de dood of ernstig letsel tot gevolg kan hebben.
	**VOORZICHTIG!** Dit symbool in combinatie met het signaalwoord "Voorzichtig" markeert een gevaar met een laag risico dat, indien niet voorkomen, kan leiden tot licht of matig letsel.
	**OPGELET!** Dit symbool met het signaalwoord "Let op" geeft een mogelijk risico voor materiële schade aan.
	Gelijkstroom/spanning
	Schermvergrendeling
	Grootte van scherm
	De CE-markering geeft aan dat dit product voldoet aan de relevante EU-richtlijnen.
	Veiligheidsinformatie Gebruiksaanwijzing

⚠ BATTERIJWAARSCHUWING!



- **HOUD** nieuwe en gebruikte batterijen **BUITEN HET BEREIK VAN KINDEREN**.
- **Zoek onmiddellijk medische hulp** als wordt vermoed dat een batterij is ingeslikt of in een deel van het lichaam is gestopt.
- Niet inslikken.





Waarschuwing: het product bevat een knoopcelbatterij Gevaarlijk wanneer ingeslikt - zie de instructies.

LCD-TEKENTABLET

Beoogd gebruik

Met dit product kunt u met behulp van de nieuwste drukgevoelige LCD-technologie op de schrijftablet schrijven. Het product is niet bestemd voor commercieel gebruik.

Technische gegevens

LCD-scherm	17,3 x 12 cm
Type batterij:	1 x 3 V ⎓ (type CR2032) Ten minste houdbaar tot: 02/2030

Batterij-informatie (voor meegeleverde batterij):

Type:	CR2032
Spanning:	3 V ⎓
Chemie:	Li-MnO_2
Versie:	01/2026
Vervaardigd door	Lidl Stiftung & Co. KG, Stiftsbergstr. 1 74167 Neckarsulm DUITSLAND E-mail: battery-service@lidl.com ww.lidl-service.com
Bedrijfstemperatuur:	10 °C – 35 °C
Luchtvochtigheid (geen condensatie):	10 % – 70 %
Opslagtemperatuur:	10 °C – 40 °C

Inbegrepen items

1 LCD-Tekentablet
1 Stylus pen
1 Batterij 3 V ⎓, type CR2032 (reeds geïnstalleerd)
1 Gebruiksaanwijzing

Onderdelen en functies

1 LCD-scherm
2 Stylus pen
3 Schermvergrendeling
4 Wissen-knop
5 Schroef voor batterijvak
6 Batterijvak
7 Batterijklepje
8 Bedienings- en veiligheidsinstructies

Veiligheid

⚠ **WAARSCHUWING!** Lees alle veiligheidsinformatie en instructies. Het negeren van de veiligheidsinformatie en instructies kan leiden tot brand en/of ernstig letsel.

BEWAAR ALLE VEILIGHEIDSINFORMATIE EN INSTRUCTIES OP EEN VEILIGE PLAATS VOOR TOEKOMSTIGE RAADPLEGING!

Algemene veiligheidsinformatie



⚠ WAARSCHUWING! LEVENSGEVAAR EN KANS OP ONGELUKKEN VOOR BABY'S EN KINDEREN!

- Maak uzelf vertrouwd met alle veiligheids- en gebruiksinstructies voordat u het product in gebruik neemt! Als u dit product doorgeeft aan anderen, geef dan ook alle documenten mee!
- Controleer het product voor elk gebruik. Gebruik geen defect of beschadigd apparaat.

⚠ **WAARSCHUWING!** Niet geschikt voor kinderen jonger dan 36 maanden. Kleine onderdelen Gevaar voor verstikking!

⚠ **WAARSCHUWING!** Te gebruiken onder het direct toezicht van een volwassene.

⚠ **WAARSCHUWING!** Houd het apparaat uit de buurt van de oren wanneer in gebruik. Een verkeerd gebruik kan het gehoor beschadigen.

- Bewaar de verpakking voor latere raadpleging.
- Het product is geschikt voor kinderen vanaf 3 jaar oud.
- De kleur en specificaties kunnen verschillen.

⚠ **WAARSCHUWING! LEVENSGEVAAR EN ONGEVALLEN, RISICO VOOR ZUIGELINGEN EN KINDEREN!**

⚠ **GEVAAR! VERSTIKKINGSGEVAAR!** Laat kinderen nooit zonder toezicht achter met het verpakkingsmateriaal. Het verpakkingsmateriaal vormt een verstikkingsgevaar. Kinderen onderschatten vaak de gevaren. Het verpakkingsmateriaal is geen speelgoed.

- Kinderen mogen alleen onder het toezicht van een volwassene met het product spelen.

⚠ **GEVAAR! Sommige onderdelen kunnen worden ingeslikt. Wanneer er per ongeluk een onderdeel wordt ingeslikt, raadpleeg onmiddellijk een arts.**



⚠ **WAARSCHUWING!** Niet geschikt voor kinderen jonger dan 36 maanden. Verstikkingsgevaar door kleine onderdelen.



⚠ **WAARSCHUWING!** BUITEN HET BEREIK VAN KINDEREN HOUDEN

- Inslikken kan leiden tot chemische brandwonden, doorboring van zacht weefsel en de dood. Ernstige brandwonden kunnen binnen 2 uur na het inslikken optreden. Raadpleeg onmiddellijk een arts.



Veiligheidsinstructies voor batterijen/ oplaadbare batterijen

- **LEVENSGEVAAR!** Houd batterijen/oplaadbare batterijen buiten het bereik van kinderen. Wanneer ze per ongeluk ingeslikt worden, raadpleeg onmiddellijk een arts.
- Inslikken kan leiden tot brandwonden, doorboring van zacht weefsel en de dood. Ernstige brandwonden kunnen binnen 2 uur na het inslikken optreden.
- 

  EXPLOSIEGEVAAR! Wegwerpbatterijen mogen nooit opnieuw worden opgeladen. Sluit de batterijen/oplaadbare batterijen niet kort en/of open ze niet. Dit kan leiden tot oververhitting, vlam vatten of breuk.
- Gooi batterijen/oplaadbare batterijen nooit in vuur of water.
- Stel batterijen/oplaadbare batterijen nooit bloot aan mechanische belasting.

Risico op lekken van batterijen/oplaadbare batterijen

- Stel geen batterijen/oplaadbare batterijen bloot aan extreme omgevingsomstandigheden en temperaturen, bijv. een verwarmingstoestel en direct zonlicht.
- Als er batterij/oplaadbare batterijen lekken, vermijd elk contact tussen de chemicaliën en de huid, ogen en slijmvliezen! Spoel de betrokken zones onmiddellijk met schoon water en raadpleeg een arts!
-  **DRAAG VEILIGHEIDSHANDSCHOENEN!** Lekkende of beschadigde batterijen/oplaadbare batterijen kunnen brandwonden veroorzaken in geval van contact met de huid. Draag altijd gepaste veiligheidshandschoenen wanneer dit zich voordoet.
- Als er batterijen/oplaadbare batterijen lekken, haal ze onmiddellijk uit het product om schade te vermijden.
- Verwijder batterijen/oplaadbare batterijen als het product langere tijd niet gebruikt zal worden.

Risico op het beschadigen van het product.

- Gebruik alleen het aangegeven type batterij/oplaadbare batterij!
- Installeer de batterijen/oplaadbare batterijen volgens de polariteitstekens (+) en (-) die op de batterij/oplaadbare batterij en het product zijn aangegeven.
- Maak de contacten op de batterij/oplaadbare batterij schoon met een droge, pluisvrije doek of wattenstaafje voordat u deze installeert!
- Haal gebruikte batterijen/oplaadbare batterijen onmiddellijk uit het product.

⚠ **WAARSCHUWING:** Gooi gebruikte batterijen onmiddellijk weg. Houd nieuwe en gebruikte batterijen uit de buurt van kinderen.

Opmerkingen over knoopcelbatterijen

⚠ **WAARSCHUWING!** Slik de batterij niet in, gevaar op chemische brandwonden.

- Dit product bevat een knoopcelbatterij. Als een knoopcelbatterij wordt ingeslikt, kan dit binnen slechts 2 uur ernstige inwendige brandwonden veroorzaken, die tot de dood kunnen leiden.
- 

Houd nieuwe en gebruikte batterijen uit de buurt van kinderen. Als het batterijdeksel niet goed sluit, gebruik het product niet langer en houd het uit de buurt van kinderen Als u denkt dat er een batterij werd ingeslikt of in een lichaamsdeel is gestopt, raadpleeg onmiddellijk een arts.

⚠ **WAARSCHUWING!** Bevat inslikbare knoopcelbatterijen! Gevaar voor verstikking!

- Bewaar de verpakking, ze bevat belangrijke informatie.
- Bewaar de gebruiksaanwijzing, ze bevat belangrijke informatie.
- Wegwerpbatterijen mogen niet worden opgeladen.
- Oplaadbare batterijen mogen alleen onder het toezicht van een volwassene worden opgeladen.
- Gebruik geen verschillende soorten batterijen of nieuwe met gebruikte batterijen.
- Installeer de batterijen volgens de juiste polariteit (+ en -).
- Haal gebruikte batterijen uit het speelgoed.
- Sluit de aansluitklemmen niet kort.

⚠ **Waarschuwing:** Dit product bevat een knoopcelbatterij. Een knoopcelbatterijen kan ernstige interne chemische brandwonden veroorzaken wanneer ingeslikt.

⚠ **Waarschuwing:** Gooi gebruikte batterijen onmiddellijk weg. Houd nieuwe en gebruikte batterijen uit de buurt van kinderen. Als u denkt dat er een batterij werd ingeslikt of in een lichaamsdeel is gestopt, raadpleeg onmiddellijk een arts.

Symptomen die kunnen optreden na het inslikken van een batterij:

Geen duidelijke symptomen

Het is jammer genoeg niet duidelijk wanneer een (knoopcel)batterij vast zit in de slokdarm van een kind.

Er zijn specifieke symptomen hieraan gekoppeld. Het kind kan:

- hoesten, kokhalzen of veel kwijlen;
- schijnbaar maagklachten of een virus hebben;
- ziek zijn;
- naar zijn keel of maag wijzen;
- pijn in de buik, borst of keel hebben;
- moe of lusteloos zijn;
- stiller of aanhankelijker dan anders zijn of “niet zichzelf” zijn;
- zijn eetlust verliezen of minder eetlust hebben; en
- geen vast voedsel willen of kunnen eten.

Dit soort symptomen varieert of fluctueert, met een pijn die toeneemt en vervolgens afneemt.

Een specifiek symptoom na het inslikken van een knoopcelbatterij is het braken van vers (helder rood) bloed. Als het kind dit doet, raadpleeg onmiddellijk een arts.

Het gebrek aan duidelijke symptomen is de reden waarom het belangrijk is om voorzichtig te zijn met knoopcelbatterijen die zich in de woning of de producten bevinden.

De batterij vervangen (zie Afb. A)

⚠ **VOORZICHTIG!** Gebruik alleen de hierboven vermelde soorten batterijen. Dit advies negeren kan het product beschadigen.

☐ Open het batterijvak **6** door de schroef voor batterijvak **5** tegen de kok in te draaien met behulp van een kleine schroevendraaier en het batterijklepje **7** vervolgens van het batterijvak af te halen.

- ☐ Vervang door een nieuwe 3 V ⎓ type CR2032 batterij. Het "**+**" teken moet omhoog zijn gericht.
- ☐ Breng het batterijklepje **7** opnieuw op het batterijvak **6** aan en draai de schroef voor batterijvak **5** met de klok mee vast met behulp van een kleine schroevendraaier.

Gebruik

- ☐ Verwijder de stylus pen **2** bovenaan in het midden (model A: vanaf de onderkant) van de schrijftablet.
- ☐ Schrijf naar wens direct op het LCD-scherm **1** met de stylus pen **2** .

Opmerking: Schrijf niet op het LCD-scherm **1**. Scherpe voorwerpen kunnen het LCD-schrijfbord in het ergste geval onherstelbaar beschadigen

- ☐ Wanneer u iets anders op de schrijftablet wilt schrijven, druk op de wissen-knop **4** om de inhoud te wissen. Zorg dat de schermvergrendeling **3** zich in de ontgrendelde positie 🔓 bevindt.
- ☐ De schermvergrendeling **3** dient om de wissen-knop **4** te vergrendeling zodat de inhoud tijdens het schrijven of tekenen niet verloren raakt. Na het vergrendelen 🔒 van de wissen-knop **4** kunt u nog steeds op de schrijftablet schrijven.

Probleemoplossing

Als de wissen-knop **4** niet werkt, controleer of de schermvergrendeling **3** in de ontgrendelde positie is ingesteld. Als de schrijftablet niet werkt, vervang de batterij zoals beschreven in de sectie "De batterij vervangen".

Reiniging en onderhoud

- ☐ Maak het product nooit schoon met een vloeistof of reinigingsmiddel, dit zal het product beschadigen.
- ☐ Maak de buitenkant van het product alleen schoon met een zachte, droge doek.

Afvoer



Neem de aanduiding van de verpakkingsmaterialen voor de afvalscheiding in acht. Deze zijn gemarkeerd met de afkortingen (a) en een cijfers (b) met de volgende betekenis: 1–7: kunststoffen / 20–22: papier en vezelplaten / 80–98: composietmaterialen.



Informatie over de mogelijkheden om het uitgediende product na gebruik te verwijderen, verstrekt uw gemeentelijke overheid.



Gooi het afgedankte product niet weg via het huisvuil maar geef het af bij het daarvoor bestemde depot of het gemeentelijke milieupark. Informatie over inzamelpunten en openingstijden kunt u opvragen bij uw lokale gemeentelijke instanties.

Defecte of verbruikte batterijen/accu's moeten worden gerecycled. Geef batterijen / accu's en / of het product af bij de daarvoor bestemde verzamelstations.



Milieuschade door foutieve verwijdering van de batterijen / accu's!

Batterijen / accu's mogen niet via het huisvuil worden weggegooid. Ze kunnen giftige zware metalen bevatten en vallen onder het chemisch afval. De chemische symbolen van de zware metalen zijn: Cd = cadmium, Hg = kwik, Pb = lood. Geef verbruikte batterijen / accu's daarom af bij een gemeentelijk inzamelpunt.

Garantie

Het product werd volgens strenge kwaliteitsrichtlijnen gemaakt en voor de uitlevering zorgvuldig gecontroleerd. In geval van materiaal- of fabricagefouten hebt u tegenover de verkoper van het product wettelijke rechten. Uw wettelijke rechten worden op geen enkele manier door onze hieronder vermelde garantie beperkt.

De garantie voor dit product bedraagt 3 jaar vanaf aankoopdatum. De garantieperiode gaat in op de datum van aankoop. Bewaar het originele bewijs van aankoop op een veilige plek aangezien dit document nodig is als bewijs.

Alle beschadigingen of gebreken die reeds op het moment van aankoop aanwezig zijn, moeten meteen na het uitpakken van het product worden gemeld.

Mocht het product binnen 3 jaar na aankoopdatum een materiaal- of fabricagefout vertonen, zullen wij het – naar onze keuze – gratis voor u repareren of vervangen. De garantieperiode wordt door een plaatsgevonden garantieverlening niet verlengd. Dit geldt ook voor vervangen en gerepareerde onderdelen.

Deze garantie vervalt als het product werd beschadigd of onjuist is gebruikt of onderhouden.

De garantie dekt materiaal- en fabricagefouten af. Deze garantie dekt geen productonderdelen die aan normale slijtage onderhevig zijn en daarom als verbruiksartikelen worden beschouwd (bv. batterijen, oplaadbare batterijen, slangen, inktpatronen), noch dekt zij schade aan breekbare onderdelen, bv. schakelaars of onderdelen die van glas zijn gemaakt.

Afwikkeling in geval van garantie

Om een snelle afhandeling van uw reclamatie te waarborgen dient u de volgende instructies in acht te nemen:

Houd bij alle vragen alstublieft de kassabon en het artikelnummer (IAN 547061_2601) als bewijs van aankoop bij de hand.

Het artikelnummer vindt u op de typeplaat, ingegraveerd, op het titelblad van uw handleiding (linksonder) of als sticker op de achter- of onderzijde.

Wanneer er storingen in de werking of andere gebreken optreden, dient u eerst telefonisch of per e-mail contact met de onderstaande service-afdeling op te nemen.

Een als defect geregistreerd product kunt u dan samen met uw aankoopbewijs (kassabon) en vermelding van de concrete schade alsmede het tijdstip van optreden voor u franco aan het u meegedeelde servicepunt verzenden.

Service

(NL) **Service Nederland**
Tel.: 0800 0249630
E-Mail: owim@lidl.nl

(BE) **Service België**
Tel.: 0800 12089
E-Mail: owim@lidl.be

CE

Elenco dei simboli utilizzati ..... Pagina 59
Destinazione d'uso ..... Pagina 60
Specifiche tecniche ..... Pagina 60
Contenuto della confezione ..... Pagina 61
Contenuto della confezione ..... Pagina 61
Per la propria sicurezza ..... Pagina 62
Avvertenza di sicurezza ..... Pagina 62
Avvertenze di sicurezza relative alle batterie tradizionali e ricaricabili ..... Pagina 63
Sostituzione della batteria (vedere fig. A) ..... Pagina 66
Utilizzo ..... Pagina 67
Risoluzione dei problemi ..... Pagina 67
Pulizia e manutenzione ..... Pagina 67
Smaltimento ..... Pagina 68
Garanzia ..... Pagina 69
Gestione dei casi in garanzia ..... Pagina 70
Assistenza ..... Pagina 70

Elenco dei simboli utilizzati	
	**PERICOLO!** Questo simbolo, in combinazione con la dicitura "Pericolo", indica un pericolo ad alto rischio che, se non prevenuto, potrebbe causare la morte o lesioni gravi.
	**AVVERTENZA!** Questo simbolo, in combinazione con la parola "Avvertenza" indica un pericolo di media entità che può causare lesioni gravi o morte.
	**ATTENZIONE!** Questo simbolo, in combinazione con la dicitura "Attenzione", indica un pericolo a basso rischio che, se non prevenuto, potrebbe causare lesioni lievi o moderate.
	**ATTENZIONE!** Questo simbolo con la dicitura “Attenzione” indica un possibile danno materiale.
	Corrente/tensione continua
	Blocca schermo
	Dimensioni dello schermo
	Il simbolo CE indica che il prodotto è conforme alle direttive UE rilevanti applicabili.
	Avvertenza di sicurezza Istruzioni per l'uso

⚠ AVVERTENZA PER LA BATTERIA





- **TENERE** le batterie nuove e usate **FUORI DALLA PORTATA DEI BAMBINI**.
- **CONSULTARE immediatamente un medico** si ritiene che una batteria sia stata ingerita o introdotta in qualsiasi parte del corpo.
- Non ingerire.



Attenzione: il prodotto contiene batterie a bottone pericolose se ingerite – vedere le istruzioni.

LAVAGNETTA LCD

Destinazione d'uso

Questo prodotto è progettato per la scrittura e utilizza la più recente tecnologia LCD di rilevamento della pressione. Il prodotto non è destinato all'uso commerciale.

Specifiche tecniche

Schermo LCD:	17,3 x 12 cm
Tipo di batteria:	1 x 3 V ⎓ (tipo CR2032) Data di scadenza: 02/2030

Informazioni sulla batteria inclusa:

Tipo:	CR2032
Tensione:	3 V ⎓
Composizione chimica:	Li-MnO_2
Versione:	01/2026
Fabbricata da	Lidl Stiftung & Co. KG, Stiftsbergstr. 1 74167 Neckarsulm GERMANIA E-mail: battery-service@lidl.com www.lidl-service.com
Temperatura di funzionamento:	10 °C – 35 °C
Umidità (senza condensa):	10 % – 70 %
Temperatura di conservazione:	10 °C – 40 °C

Contenuto della confezione

1 Lavagnetta LCD
1 Penna stilo
1 Batteria da 3 V ⎓, tipo CR2032 (preinstallata)
1 Istruzioni per l'uso

Contenuto della confezione

1 Schermo LCD
2 Penna stilo
3 Blocca schermo
4 Pulsante per cancellare
5 Vite del vano batterie
6 Vano batterie
7 Coperchio vano batterie
8 Indicazioni per l'uso e per la sicurezza

Per la propria sicurezza

⚠ **AVVERTENZA!** Leggere tutte le avvertenze di sicurezza e le istruzioni. La mancata osservanza delle informazioni e istruzioni di sicurezza può dare luogo a incendi e/o gravi infortuni.

RIPORRE TUTTE LE INFORMAZIONI E ISTRUZIONI DI SICUREZZA IN UN LUOGO SICURO PER FUTURO RIFERIMENTO!

Avvertenza di sicurezza

- 

⚠ AVVERTENZA! RISCHIO DI MORTE O LESIONI PER NEONATI E BAMBINI!

- Prima di utilizzare il prodotto, si prega di familiarizzare con tutte le informazioni inerenti la sicurezza e le istruzioni per l'uso! In caso di cessione del prodotto a terzi, allegare tutta la documentazione.
- Controllare il prodotto prima dell'uso e non utilizzarlo in caso di difetti o danni.

⚠ **AVVERTENZA!** Non adatto ai bambini di età inferiore a 36 mesi. Parti piccole. Pericolo di soffocamento.

⚠ **AVVERTENZA!** Utilizzare solo sotto la supervisione diretta di un adulto.

⚠ **AVVERTENZA!** Tenere lontano dalle orecchie durante l'uso. L'uso improprio può causare danni all'udito.

- Conservare la confezione per futuro riferimento.
- Il prodotto è adatto per bambini di età da 3 anni in avanti.
- Il colore e le specifiche possono variare.

⚠ **AVVERTENZA! PERICOLO DI MORTE E RISCHIO DI INCIDENTI PER BAMBINI E NEONATI!**

⚠ **PERICOLO! RISCHIO DI SOFFOCAMENTO!** Non lasciare i bambini senza supervisione con i materiali di imballaggio. I materiali di imballaggio presentano il rischio di soffocamento. I bambini tendono a sottovalutare i pericoli. Smaltire i materiali di imballaggio in modo corretto.

- I bambini possono giocare con il prodotto solo con la supervisione di un adulto.

⚠ **PERICOLO! Alcune delle parti incluse possono essere ingoiate. In caso di ingestione accidentale, contattare immediatamente un medico.**



⚠ **AVVERTENZA!** Non adatto ai bambini di età inferiore a 36 mesi. Pericolo di soffocamento per la presenza di parti piccole.



⚠ **AVVERTENZA!** TENERE FUORI DALLA PORTATA DEI BAMBINI

- L'ingestione comporta il rischio di ustioni chimiche, perforazione dei tessuti molli e morte. Ustioni gravi possono verificarsi entro 2 ore dall'ingestione. Contattare immediatamente un medico.



Avvertenze di sicurezza relative alle batterie tradizionali e ricaricabili

- **RISCHIO DI MORTE!** Conservare le batterie fuori dalla portata dei bambini. In caso di ingestione accidentale, contattare immediatamente un medico.
- L'ingestione comporta il rischio di ustioni, perforazione dei tessuti molli e morte. Ustioni gravi possono verificarsi entro 2 ore dall'ingestione.
- 

  RISCHIO DI ESPLOSIONE! Non ricaricare le batterie non ricaricabili. Non mettere in cortocircuito le batterie e/o non aprirle per evitare il rischio di surriscaldamento, incendio o esplosione.
- Non gettare le batterie nel fuoco o nell'acqua.
- Non sottoporre le batterie a carichi meccanici.

Rischio di perdite dalle batterie

- Non esporre le batterie a condizioni ambientali estreme e fonti di calore come radiatori o la luce solare diretta.
- Se le batterie presentano perdite, evitare il contatto delle sostanze chimiche con la pelle, gli occhi e le mucose. In caso di contatto, lavare l'area interessata con abbondante acqua e contattare un medico.
-  **INDOSSARE GUANTI DI PROTEZIONE** Le batterie danneggiate o che presentano perdite possono causare ustioni a contatto con la pelle. Indossare guanti protettivi appropriati in caso di perdite.
- Se le batterie presentano perdite, rimuoverle immediatamente dal prodotto per evitare il rischio di danni.
- Rimuovere le batterie dal prodotto in previsione di un lungo periodo di inutilizzo.

Rischio di danni al prodotto.

- Usare esclusivamente batterie del tipo specificato.
- Inserire le batterie rispettando i simboli di polarità (+) e (–) riportati sulle batterie e sul prodotto.
- Usare un panno asciutto e privo di pelucchi o un bastoncino cotonato per pulire i contatti delle batterie prima dell'inserimento.
- Rimuovere immediatamente le batterie scariche dal prodotto.

⚠ **AVVERTENZA:** Smaltire subito le batterie usate. Tenere le batterie nuove e usate fuori dalla portata dei bambini.

Avvertenze sulle batterie a bottone

⚠ **AVVERTENZA!** Non ingerire la batteria, rischio di ustioni chimiche.

- Questo prodotto contiene una batteria a bottone. Se ingerita, una batteria a bottone può causare gravi ustioni interne in appena 2 ore, con conseguenze anche mortali.
- 

Tenere le batterie nuove e usate fuori dalla portata dei bambini. Se il vano batteria non si chiude correttamente, smettere di utilizzare il prodotto e tenerlo fuori dalla portata dei bambini. Se si sospetta che una batteria possa essere stata ingerita o inserita in una qualsiasi parte del corpo, chiedere immediatamente assistenza medica.

⚠ **AVVERTENZA!** Contiene batterie a bottone che possono essere inghiottite! Pericolo di soffocamento!

- Conservare la confezione perché contiene informazioni importanti.
- Conservare il foglio di istruzioni perché contiene informazioni importanti.
- Non ricaricare le batterie monouso.
- Le batterie ricaricabili devono essere ricaricate solo con la supervisione di un adulto.
- Non mischiare tipi diversi di batterie o batterie nuove e usate.
- Inserire le batterie con la polarità corretta (+ e -).
- Togliere le batterie scariche dal prodotto.
- Non mettere in cortocircuito i terminali di alimentazione.

⚠ **Avvertenza!** Questo prodotto contiene una batteria a bottone. Le batterie a bottone possono provocare gravi ustioni chimiche interne se ingerite.

⚠ **Avvertenza!** Smaltire subito le batterie usate. Tenere le batterie nuove e usate fuori dalla portata dei bambini. Se si sospetta che una batteria possa essere stata ingerita o inserita in una qualsiasi parte del corpo, chiedere immediatamente assistenza medica.

Sintomi che possono manifestarsi in caso di ingestione della batteria:

Nessun sintomo evidente

Sfortunatamente, non ci sono segni evidenti per capire che una batteria a bottone è bloccata nell'esofago di un bambino (tubo digerente).

Non ci sono sintomi specifici associati a questa situazione. Il bambino potrebbe:

- tossire, avere conati di vomito o sbavare molto;
- dare l'impressione di avere mal di stomaco o un virus;
- provare malessere generico;
- indicare la gola o lo stomaco;
- avere dolore all'addome, al torace o alla gola;
- essere stanco o letargico;
- essere più silenzioso o richiedere più attenzioni del solito o comunque "non essere se stesso";
- perdere l'appetito a avere meno appetito; e
- non volere o non essere in grado di mangiare cibi solidi.

Questi sintomi possono variare o fluttuare, con il dolore che aumenta e poi diminuisce.

Un sintomo specifico dell'ingestione di una batteria a bottone consiste nel vomitare sangue vivo (rosso). In questo caso, contattare immediatamente un medico.

La mancanza di sintomi chiari è il motivo per cui è necessario essere vigili quando si conservano batterie a bottone in casa o si utilizzano prodotti che le contengono.

Sostituzione della batteria (vedere fig. A)

⚠ **ATTENZIONE!** Utilizzare solo il tipo di batteria sopra indicato. La mancata osservanza di questo consiglio può comportare danni al prodotto.

☐ Aprire il vano batteria **6** svitando le vite **5** in senso antiorario con un cacciavite piccolo, quindi estrarre il coperchio del vano batteria **7**.

☐ Sostituire la batteria con una nuova batteria da 3 V ⎓ di tipo CR2032. Il segno "**+**" deve essere rivolto verso il basso.

- ☐ Rimontare il coperchio **7** per chiudere il vano batteria **6**, quindi avvitare la vite **5** in senso orario con un piccolo cacciavite.

Utilizzo

- ☐ Togliere la penna stilo **2** dalla posizione centrale in alto (modello A dal basso) della tavoletta da scrittura.
- ☐ Scrivere ciò che si desidera direttamente sullo schermo LCD **1** con la penna stilo **2**.

Nota: non scrivere sullo schermo LCD **1**. Nel caso peggiore, gli oggetti appuntiti possono danneggiare irreparabilmente la tavoletta da scrittura LCD.

- ☐ Per riscrivere sulla tavoletta da scrittura, premere il pulsante per cancellare **4** per cancellare il contenuto. Assicurarsi che il blocca schermo **3** sia in posizione di sblocco 🔓.
- ☐ La funzione del blocca schermo **3** è quella di bloccare il pulsante per cancellare **4** per evitare di perdere ciò che si è scritto o disegnato. Dopo avere bloccato 🔒 il pulsante per cancellare **4**, è ancora possibile scrivere sulla tavoletta.

Risoluzione dei problemi

Il il pulsante per cancellare **4** non funziona, assicurarsi che il blocco schermo **3** sia nella posizione di sblocco. Se la tavoletta da scrittura non funziona, sostituire la batteria come spiegato nella sezione “Sostituzione della batteria”.

Pulizia e manutenzione

- ☐ Non utilizzare mai liquidi o detergenti per la pulizia, altrimenti danneggeranno il prodotto.
- ☐ Pulire l’esterno del prodotto solo con un panno soffice e asciutto.

Smaltimento



Osservare l'identificazione dei materiali di imballaggio per lo smaltimento differenziato, i quali sono contrassegnati da abbreviazioni (a) e da numeri (b) con il seguente significato: 1-7: plastiche / 20-22: carta e cartone / 80-98: materiali compositi.



E' possibile informarsi circa le possibilità di smaltimento del prodotto usato presso l'amministrazione comunale o cittadina.



Si prega di smaltire adeguatamente il prodotto una volta raggiunto il termine della sua vita utile e non tra i rifiuti domestici. Le informazioni concernenti i punti di raccolta e gli orari di apertura degli stessi sono disponibili presso l'ente locale preposto.

Le batterie / Gli accumulatori difettosi o usati devono essere riciclati. Smaltire le batterie / gli accumulatori e / o il prodotto presso i punti di raccolta indicati.



Uno smaltimento scorretto delle batterie / gli accumulatori procura danni all'ambiente!

È vietato smaltire le batterie / gli accumulatori con i rifiuti domestici. Possono contenere metalli pesanti nocivi e sono soggetti a smaltimento come rifiuti speciali. I simboli chimici dei metalli pesanti sono i seguenti: Cd = cadmio, Hg = mercurio, Pb = piombo. Consegnare, pertanto, le batterie / gli accumulatori esausti presso un punto di raccolta comunale.

Garanzia

Il prodotto è stato fabbricato accuratamente secondo severe direttive di qualità ed è stato controllato meticolosamente prima della consegna. In caso di difetti di materiale o fabbricazione l'acquirente può far valere diritti legali nei confronti del venditore. La nostra garanzia sotto riportata non costituisce alcun limite ai diritti legali dell'acquirente.

Questo prodotto è garantito per 3 anni con decorrenza dalla data di acquisto. La garanzia decorre dalla data d'acquisto. Conservare lo scontrino originale in un posto sicuro perché questo documento viene richiesto come prova dell'avvenuto acquisto.

Tutti i danni o difetti presenti già al momento dell'acquisto devono essere comunicati subito dopo l'apertura della confezione.

Se entro 3 anni dalla data di acquisto di questo prodotto si rileva un difetto di materiale o di fabbricazione, noi procederemo, a nostra discrezione, alla riparazione o sostituzione gratuite del prodotto o al rimborso del prezzo di acquisto. Un eventuale intervento in garanzia non prolunga né rinnova il periodo di garanzia stesso. Ciò vale anche per le parti sostituite e riparate.

Questa garanzia decade in caso di danneggiamento oppure uso o manutenzione impropri del prodotto.

La prestazione in garanzia vale per difetti del materiale o di fabbricazione. Questa garanzia non si estende a componenti del prodotto esposti a normale logorio, che possono pertanto essere considerati come componenti soggetti a usura (esempio capacità della batteria, calcificazione, lampade, pneumatici, filtri, spazzole...). La garanzia non si estende altresì a danni che si verificano su componenti delicati (esempio interruttori, batterie, parti realizzate in vetro, schermi, accessori vari) nonché danni derivanti dal trasporto o altri incidenti.

Gestione dei casi in garanzia

Per garantire un rapido disbrigo delle proprie pratiche, seguire le istruzioni seguenti:

Per ogni richiesta si prega di conservare lo scontrino e il codice dell'articolo (IAN 547061_2601) come prova d'acquisto.

Il numero d'articolo può essere dedotto dalla targhetta, da un'incisione, dal frontespizio delle istruzioni (in basso a sinistra) oppure dall'adesivo applicato sul retro o sul lato inferiore.

In caso di disfunzioni o avarie, contattare innanzitutto i partner di assistenza elencati di seguito telefonicamente oppure via e-mail.

Si può inviare il prodotto ritenuto difettoso all'indirizzo del centro di assistenza indicato con spedizione esente da affrancatura, completo del documento di acquisto (scontrino) e della descrizione del difetto, specificando anche quando tale difetto si è verificato.

Assistenza

(IT) **Assistenza Italia**
Tel.: 800781188
E-Mail: owim@lidl.it

(CH) **Assistenza Svizzera**
Tel.: 0800 56 44 33
E-Mail: owim@lidl.ch

(MT) **Assistenza Malta**
Tel.: 80062230
E-Mail: owim@lidl.com.mt

CE

Lista de pictogramas utilizados ... Página 72
Uso previsto ... Página 73
Datos técnicos ... Página 73
Artículos incluidos ... Página 74
Piezas y características ... Página 74
Seguridad ... Página 75
Información general de seguridad ... Página 75
Instrucciones de seguridad para pilas/ pilas recargables ... Página 76
Sustitución de la pila (ver fig. A) ... Página 79
Modo de empleo ... Página 80
Resolución de problemas ... Página 80
Limpieza y mantenimiento ... Página 80
Eliminación ... Página 81
Garantía ... Página 82
Tramitación de la garantía ... Página 83
Asistencia ... Página 83

Lista de pictogramas utilizados	
	**¡PELIGRO!** Este símbolo en combinación con la palabra de señalización «Peligro» marca un peligro de alto riesgo que si no se previene puede provocar la muerte o lesiones graves.
	**¡ADVERTENCIA!** Este símbolo, en combinación con la palabra de señalización «Advertencia», marca un peligro de riesgo medio que, si no se evita, puede provocar la muerte o lesiones graves.
	**¡PRECAUCIÓN!** Este símbolo en combinación con la palabra de señalización «Precaución» marca un peligro de bajo riesgo que, si no se evita, podría provocar lesiones menores o moderadas.
	**¡ATENCIÓN!** Este símbolo con la palabra "Atención" indica un posible daño a la propiedad.
	Corriente/tensión continua
	Bloqueo de pantalla
	Tamaño de la pantalla
	La marca CE indica la conformidad con las directivas de la UE aplicables a este producto.
	Información sobre seguridad Instrucciones de uso

⚠ ¡ADVERTENCIA SOBRE LA PILA!



- **MANTENGA** las pilas nuevas y usadas **FUERA DEL ALCANCE DE LOS NIÑOS**.
- **Acuda inmediatamente a un médico** si sospecha que una pila ha sido ingerida o introducida en alguna parte del cuerpo.
- No ingerir.





Advertencia: el producto contiene una pila de moneda. Peligrosa en caso de ingestión - véanse las instrucciones.

TABLETA DE ESCRITURA LCD

Uso previsto

Este producto está pensado para escribir lo que quieras en el bloc de notas, que utiliza la última tecnología LCD sensible a la presión. Este producto no está destinado a un uso comercial.

Datos técnicos

Pantalla LCD:	17,3 x 12 cm
Tipo de batería:	1 x 3 V ⎓ (tipo CR2032) Fecha de caducidad: 02/2030

Información de la pila (para la pila incluida):

Tipo:	CR2032
Tensión:	3 V ⎓
Química:	Li-MnO_2
Versión:	01/2026
Fabricado por	Lidl Stiftung & Co. KG, Stiftsbergstr. 1 74167 Neckarsulm ALEMANIA Email: battery-service@lidl.com www.lidl-service.com
Temperatura de funcionamiento:	10 °C – 35 °C
Humedad (sin condensación):	10 % – 70 %
Temperatura de almacenamiento:	10 °C – 40 °C

Artículos incluidos

1 Tableta de escritura LCD
1 Lápiz óptico
1 Pila 3 V ⎓, tipo CR2032 (preinstalada)
1 Instrucciones de uso

Piezas y características

1 Pantalla LCD
2 Lápiz óptico
3 Bloqueo de pantalla
4 Botón de borrado
5 Tornillo del compartimento de las pilas
6 Compartimento de las pilas
7 Tapa del compartimento de las pilas
8 Instrucciones de utilización y de seguridad

Seguridad

⚠ **¡ADVERTENCIA!** Lea toda la información e instrucciones de seguridad. El incumplimiento de la información y las instrucciones de seguridad puede provocar incendios y/o lesiones graves.

¡GUARDE TODA LA INFORMACIÓN Y LAS INSTRUCCIONES DE SEGURIDAD EN UN LUGAR SEGURO POR SI NECESITA CONSULTARLAS EN EL FUTURO!

Información general de seguridad



⚠ ¡ADVERTENCIA! ¡PELIGRO DE MUERTE Y RIESGO DE ACCIDENTES PARA BEBÉS Y NIÑOS!

- ¡Antes de utilizar el producto, familiarícese con todas las instrucciones de seguridad y de uso! ¡Cuando entregue este producto a otras personas, incluya también todos los documentos!
- El producto debe ser revisado antes de cada uso, un dispositivo defectuoso o dañado no debe ser utilizado.

⚠ **¡ADVERTENCIA!** No apto para niños menores de 36 meses. Piezas pequeñas. Peligro de asfixia.

⚠ **¡ADVERTENCIA!** Debe utilizarse bajo la supervisión directa de un adulto.

⚠ **¡ADVERTENCIA!** Mantener alejado de los oídos durante su uso. El uso incorrecto puede causar daños auditivos.

- Conservar el embalaje para futuras consultas.
- El producto es adecuado para niños a partir de los 3 años.
- El color y las especificaciones pueden variar.

⚠ ¡ADVERTENCIA! ¡PELIGRO DE MUERTE Y RIESGO DE ACCIDENTES PARA BEBÉS Y NIÑOS!

⚠ ¡PELIGRO! ¡PELIGRO DE ASFIXIA! No deje nunca a los niños sin supervisión con el material de embalaje. Los materiales de embalaje presentan un riesgo de asfixia. Los niños suelen subestimar los peligros. El material de embalaje no es un juguete.

- Los niños sólo pueden jugar con el producto bajo la supervisión de un adulto.

⚠ ¡PELIGRO! Algunas de las piezas suministradas pueden tragarse. En caso de ingestión accidental de una pieza, acuda inmediatamente al médico.



⚠ ¡ADVERTENCIA! No apto para niños menores de 36 meses. ¡Peligro de asfixia por piezas pequeñas!



⚠ ¡ADVERTENCIA! MANTENER FUERA DEL ALCANCE DE LOS NIÑOS

- La ingestión puede provocar quemaduras químicas, perforación de tejidos blandos y la muerte. Pueden producirse quemaduras graves en las 2 horas siguientes a la ingestión. Busque atención médica inmediatamente.

Instrucciones de seguridad para pilas/ pilas recargables

- **¡PELIGRO PARA LA VIDA!** Mantenga las pilas/pilas recargables fuera del alcance de los niños. En caso de ingestión accidental, acuda inmediatamente al médico.
- La ingestión puede provocar quemaduras, perforación de tejidos blandos y muerte. Pueden producirse quemaduras graves en las 2 horas siguientes a la ingestión.
- **¡RIESGO DE EXPLOSIÓN!** No recargue nunca pilas no recargables. No cortocircuite las pilas/pilas recargables ni las abra. El resultado puede ser un sobrecalentamiento, un incendio o una explosión.
- Nunca arroje las pilas/pilas recargables al fuego o al agua.
- No ejerza cargas mecánicas sobre las pilas/pilas recargables.

Riesgo de fugas en las pilas/pilas recargables.

- Evite condiciones ambientales y temperaturas extremas que puedan afectar a las pilas/pilas recargables, por ejemplo, radiadores/luz solar directa.
- En caso de fuga de pilas/pilas recargables, ¡evite el contacto de los productos químicos con la piel, los ojos y las mucosas! ¡Lavar inmediatamente las zonas afectadas con agua fresca y buscar atención médica!
-  **¡UTILICE GUANTES DE PROTECCIÓN!** Las pilas/pilas recargables con fugas o dañadas pueden causar quemaduras en contacto con la piel. Lleve guantes de protección adecuados en todo momento en caso de que se produzca un suceso de este tipo.
- En caso de fuga de pilas/pilas recargables, retírelas inmediatamente del producto para evitar daños.
- Retire las pilas/pilas recargables si el producto no se va a utilizar durante un periodo prolongado.

Riesgo de daños en el producto.

- ¡Utilice únicamente el tipo de pila/pila recargable especificado!
- Inserte las pilas/pilas recargables de acuerdo con las marcas de polaridad (+) y (–) de la pila/pila recargable y del producto.
- ¡Utilice un paño seco que no suelte pelusa o un bastoncillo de algodón para limpiar los contactos de la pila/pila recargable antes de colocarlas!
- Retire inmediatamente del producto las pilas/pilas recargables agotadas.

⚠ **ADVERTENCIA:** Deseche inmediatamente las pilas usadas. Mantenga las pilas nuevas y usadas fuera del alcance de los niños.

Notas sobre las pilas de botón

⚠ **¡ADVERTENCIA!** No ingerir la pila: peligro de quemaduras químicas.

- Este producto contiene una pila de botón. Si se ingiere una pila botón, puede causar quemaduras internas graves en sólo 2 horas y provocar la muerte.
- 

Mantenga las pilas nuevas y usadas fuera del alcance de los niños. Si el compartimento de las pilas no cierra bien, deje de utilizar el producto y manténgalo fuera del alcance de los niños. Si cree que las pilas pueden haber sido ingeridas o colocadas dentro de cualquier parte del cuerpo, busque atención médica inmediata.

⚠ **¡ADVERTENCIA!** ¡Contiene pilas de botón que se pueden tragar! ¡Peligro de asfixia!

- Los envases deben conservarse, ya que contienen información importante.
- La hoja de instrucciones debe conservarse, ya que contiene información importante.
- Las pilas no recargables no deben recargarse.
- Las pilas recargables sólo deben cargarse bajo la supervisión de un adulto.
- No se deben mezclar distintos tipos de pilas o pilas nuevas y usadas.
- Las pilas deben insertarse con la polaridad correcta (+ y –).
- Las pilas gastadas deben retirarse del juguete.
- Los terminales de alimentación no deben cortocircuitarse.

⚠ **Advertencia:** Este producto contiene una pila de botón. Una pila de botón puede provocar graves quemaduras químicas internas si se ingiere.

⚠ **Advertencia:** Deseche inmediatamente las pilas usadas. Mantenga las pilas nuevas y usadas fuera del alcance de los niños. Si cree que las pilas pueden haber sido ingeridas o colocadas dentro de cualquier parte del cuerpo, busque atención médica inmediata.

Síntomas que pueden aparecer por la ingestión de pilas:

No hay síntomas evidentes

Desgraciadamente, no es obvio cuando una pila de botón se atasca en el esófago (conducto alimentario) de un niño.

No hay síntomas específicos asociados. El niño podría:

- toser, tener arcadas o babear mucho;
- parecer tener un malestar estomacal o un virus;
- vomitar;
- apuntar a su garganta o estómago;
- sentir dolor en el abdomen, el pecho o la garganta;
- estar cansado o aletargado;
- estar más callado o más apegado de lo habitual o "no ser él mismo";
- pierden el apetito o tienen un apetito reducido; y
- no querer comer alimentos sólidos/ser incapaz de comer alimentos sólidos.

Este tipo de síntomas varían o fluctúan, con el dolor aumentando y luego remitiendo.

Un síntoma específico de la ingestión de pilas de botón es el vómito de sangre fresca (de color rojo vivo). Si el niño hace esto, busque ayuda médica inmediata.

La falta de síntomas claros es la razón por la que es importante estar alerta con las pilas "planas" o de botón de repuesto en el hogar y los productos que las contienen.

Sustitución de la pila (ver fig. A)

⚠ **¡PRECAUCIÓN!** Utilice únicamente los tipos de pilas indicados. La inobservancia de este consejo puede provocar daños en el producto.

- ☐ Abra el compartimento de las pilas **6** girando el tornillo del compartimento de las pilas **5** en el sentido contrario a las agujas del reloj con un destornillador pequeño y, a continuación, extraiga la tapa del compartimento de las pilas **7**.
- ☐ Sustitúyala por una pila nueva de 3 V ⎓ tipo CR2032. La marca "**+**" debe mirar hacia arriba.

- ☐ Vuelva a colocar la tapa del compartimento de las pilas **7** para cerrar el compartimento de las pilas **6** y apriételo girando el tornillo del compartimento de las pilas **5** en el sentido de las agujas del reloj con un destornillador pequeño.

Modo de empleo

- ☐ Retire el lápiz óptico **2** de la parte superior central (modelo A: de la parte inferior) de la tableta de escritura.
- ☐ Escriba lo que quiera directamente en la pantalla LCD **1** con el lápiz óptico **2** .

Nota: No escriba en la pantalla LCD **1**. En el peor de los casos, los objetos afilados pueden dañar irreparablemente el tablero de escritura LCD.

- ☐ Cuando quiera volver a escribir en el panel de escritura , pulse el botón de borrado **4** para borrar el contenido. Asegúrese de que el bloqueo de pantalla **3** está en la posición de desbloqueo 🔓.
- ☐ La función de bloqueo de pantalla **3** sirve para bloquear el botón de borrado **4** y evitar que se pierda contenido mientras escribe o dibuja. Después de bloquear 🔒 el botón de borrado **4** , puede seguir escribiendo en la tableta de escritura.

Resolución de problemas

Si el botón de borrado **4** no funciona, asegúrese de que el bloqueo de pantalla **3** está en la posición de desbloqueo. Si la tableta de escritura no funciona, sustituya la pila tal y como se describe en el apartado “Sustitución de la pila”.

Limpieza y mantenimiento

- ☐ No utilice en ningún caso líquidos ni detergentes, ya que dañarían el producto.
- ☐ El producto sólo debe limpiarse por fuera con un paño suave y seco.

Eliminación



Tenga en cuenta el distintivo del embalaje para la separación de residuos. Está compuesto por abreviaturas (a) y números (b) que significan lo siguiente: 1–7: plásticos / 20–22: papel y cartón / 80–98: materiales compuestos.



Para obtener información sobre las posibilidades de desecho del producto al final de su vida útil, acuda a la administración de su comunidad o ciudad.



No tire el producto junto con la basura doméstica cuando ya no le sea útil. Deséchelo en un contenedor de reciclaje. Diríjase a la administración competente para obtener información sobre los puntos de recogida de residuos y sus horarios.

Las pilas / baterías defectuosas o usadas deben ser recicladas. Recicle las pilas / baterías y / o el producto en los puntos de recogida adecuados.



¡Daños en el medio ambiente por un reciclaje indebido de las pilas / baterías!

Las pilas / baterías no deben eliminarse junto con los residuos domésticos. Estas pueden contener metales pesados tóxicos que deben tratarse conforme a la normativa aplicable a los residuos especiales. Los símbolos químicos de los metales pesados son: Cd = cadmio, Hg = mercurio, Pb = plomo. Las pilas / baterías deben reciclarse en un punto de recolección específico para ello.

Garantía

El producto ha sido fabricado según normas de calidad exigentes y ha sido probado minuciosamente antes de la entrega. En caso de fallos de material o de fabricación, dispone de derechos legales frente al vendedor del producto. Nuestra garantía mencionada a continuación no restringe sus derechos legales de ningún modo.

La garantía para este producto es de 3 años a partir de la fecha de compra. La garantía empieza el día de la fecha de compra. Conserve el justificante de compra original en un lugar seguro, ya que este documento es necesario para demostrar la compra.

Todos los daños o defectos ya presente en el momento de la compra deben informarse inmediatamente tras desembalar el producto.

Si el producto presenta defectos de material o fabricación en los 3 años a partir de la fecha de compra, lo repararemos o sustituiremos, según nuestra elección, gratuitamente para usted. El período de garantía no se extiende por una reclamación de garantía aprobada. Esto también es aplicable a las piezas sustituidas y reparadas.

La garantía pierde su validez si el producto se daña o se utiliza o mantiene de forma inadecuada.

La garantía cubre defectos de material y fabricación. Esta garantía no cubre las piezas del producto sujetas a un uso y desgaste normal y, por lo tanto, consideradas piezas de desgaste (por ej. pilas, baterías, mangueras, cartuchos de tinta) ni los daños a las piezas frágiles, por ej. interruptores o piezas de cristal.

Tramitación de la garantía

Para garantizar una rápida tramitación de su consulta, tenga en cuenta las siguientes indicaciones:

Para realizar cualquier consulta, tenga a mano el recibo y el número de artículo (IAN 547061_2601) como justificante de compra.

Encontrará el número de artículo en una inscripción de la placa indentificativa, en la portada de las instrucciones (abajo a la izquierda) o en una pegatina en la parte posterior o inferior.

Si el producto fallase o presentase algún defecto, póngase primero en contacto con el departamento de asistencia indicado, ya sea por teléfono o correo electrónico.

Puede enviarnos el producto defectuoso libre de franqueo adjuntando el recibo de compra (tícket de compra) e indicando dónde está y cuándo ha ocurrido el fallo a la dirección de asistencia que le indicamos.

Asistencia

(ES) **Asistencia en España**
Tel.: 900984989
E-Mail: owim@lidl.es

CE

Lista de pictogramas usados ..... Página 85
Utilização prevista ..... Página 86
Características técnicas ..... Página 86
Artigos incluídos ..... Página 87
Peças e funcionalidades ..... Página 87
Segurança ..... Página 88
Informação geral de segurança ..... Página 88
Instruções de segurança das pilhas/
pilhas recarregáveis ..... Página 89
Substituir a pilha (consulte a Imagem A) ..... Página 92
Funcionamento ..... Página 93
Resolução de problemas ..... Página 93
Limpeza e manutenção ..... Página 93
Eliminação ..... Página 94
Garantia ..... Página 95
Procedimento no caso de ativação da garantia ..... Página 96
Assistência Técnica ..... Página 96

Lista de pictogramas usados	
	**PERIGO!** Este símbolo, juntamente com a palavra "Perigo", indica um risco elevado que, se não for evitado, pode dar origem a morte ou ferimentos sérios.
	**AVISO!** Este símbolo, juntamente com a palavra "Aviso", indica um risco médio que, se não for evitado, pode dar origem a morte ou ferimentos sérios.
	**CUIDADO!** Este símbolo, juntamente com a palavra "Cuidado", indica um risco baixo que, se não for evitado, pode dar origem a ferimentos ligeiros ou moderados.
	**ATENÇÃO!** Este símbolo com a palavra de sinalização "Atenção" indica possíveis danos patrimoniais.
	Corrente direta/voltagem
	Bloqueio do ecrã
	Tamanho do ecrã
	A marca CE indica a conformidade com as diretivas UE relevantes aplicáveis a este produto.
	Informação de segurança Instruções de utilização
	A marca UKCA indica a conformidade com a regulamentação britânica aplicável a este produto. (O logótipo da marca UKCA é válido apenas na Grã-Bretanha.)

⚠ AVISO QUANTO ÀS PILHAS!



- **MANTENHA** as pilhas novas e usadas **FORA DO ALCANCE DAS CRIANÇAS**.
- **Procure imediatamente assistência médica** se suspeitar que uma pilha possa ter sido engolida ou inserida em qualquer parte do corpo.
- Não engula.





Aviso: O produto contém uma pilha do tipo botão nociva se engolida. Consulte as instruções.

QUADRO PARA ESCREVER LCD

Utilização prevista

Este produto foi criado para escrever no bloco de notas que usa a tecnologia mais atual de LCD sensível à pressão. O produto não foi criado para uma utilização comercial.

Características técnicas

Ecrã LCD:	17,3 x 12 cm
Tipo de bateria:	1 x 3 V ⎓ (tipo CR2032) Data de validade: 02/2030

Informação acerca da pilha (para a pilha incluída):

Tipo:	CR2032
Voltagem:	3 V ⎓
Composição:	Li-MnO_2
Versão:	01/2026
Fabricado por	Lidl Stiftung & Co. KG, Stiftsbergstr. 1 74167 Neckarsulm ALEMANHA E-mail: battery-service@lidl.com www.lidl-service.com
Temperatura de funcionamento:	10 °C – 35 °C
Humidade (sem condensação):	10 % – 70 %
Temperatura de armazenamento:	10 °C – 40 °C

Artigos incluídos

1 Quadro para escrever LCD
1 Estilete
1 Pilha de 3 V ⎓, do tipo CR2032 (pré-instalada)
1 Instruções de utilização

Peças e funcionalidades

1 Ecrã LCD
2 Estilete
3 Bloqueio do ecrã
4 Botão de apagar
5 Parafuso do compartimento da pilha
6 Compartimento da pilha
7 Tampa do compartimento da pilha
8 Funcionamento e notas de segurança

Segurança

⚠ **AVISO!** Leia toda a informação de segurança e instruções. Não seguir toda a informação de segurança e instruções pode dar origem a fogo e/ou ferimentos graves.

DEVERÁ GUARDAR TODA A INFORMAÇÃO DE SEGURANÇA E INSTRUÇÕES NUM LOCAL SEGURO CASO PRECISE DE AS CONSULTAR POSTERIORMENTE!

Informação geral de segurança



⚠ AVISO! PERIGO DE MORTE E RISCO DE ACIDENTE PARA CRIANÇAS PEQUENAS!

- Antes de usar o produto, familiarize-se com todas as instruções de segurança e instruções de utilização! Quando entregar este produto a outras pessoas, entregue também todos os documentos!
- O produto tem de ser verificado antes de cada utilização. Não use o produto se estiver defeituoso ou danificado.

⚠ **AVISO!** Não é adequado a crianças com idade inferior a 36 meses. Peças pequenas. Perigo de asfixia.

⚠ **AVISO!** A ser usado sob a supervisão direta por parte de um adulto.

⚠ **AVISO!** Mantenha afastado dos ouvidos durante a utilização. A má utilização pode dar origem a lesões auditivas.

- Guarde a embalagem para futuras referências.
- O produto é adequado para crianças com mais de 3 ano de idade.
- As cores e especificações podem variar.

⚠ **AVISO! PERIGO DE MORTE E RISCO DE ACIDENTE PARA CRIANÇAS PEQUENAS!**

⚠ **PERIGO! RISCO DE SUFOCAÇÃO!** Nunca deixe uma criança sem supervisão com o material de empacotamento. O material de empacotamento constitui um perigo de sufocação. As crianças não se costumam preocupar com os perigos. O material de empacotamento não é um brinquedo.

- As crianças só podem brincar com o produto sob a supervisão de um adulto.

⚠ **PERIGO! Algumas peças fornecidas podem ser engolidas. Se uma peça for engolida, contacte imediatamente um médico.**



⚠ **AVISO!** Não é adequado a crianças com idade inferior a 36 meses. Perigo de asfixia. Contém peças pequenas.



⚠ **AVISO!** MANTENHA FORA DO ALCANCE DAS CRIANÇAS!

- Engolir a pilha pode dar origem a queimaduras químicas, perfuração do tecido suave e morte. Podem ocorrer queimaduras sérias no espaço de 2 horas após a ingestão. Consulte imediatamente um médico.



Instruções de segurança das pilhas/ pilhas recarregáveis

- **PERIGO DE VIDA!** Mantenha as pilhas/pilhas recarregáveis fora do alcance das crianças. Se uma pilha for engolida acidentalmente, contacte imediatamente um médico.
- Engolir a pilha pode dar origem a queimaduras químicas, perfuração do tecido suave e morte. Podem ocorrer queimaduras sérias no espaço de 2 horas após a ingestão.
- 

  PERIGO DE EXPLOSÃO! Nunca recarregue pilhas não recarregáveis. Não coloque os terminais das pilhas em curto-circuito nem as abra. Isso pode dar origem ao sobreaquecimento, fogo ou explosão.
- Nunca atire as pilhas ou pilhas recarregáveis para o fogo ou água.
- Não exerça cargas mecânicas nas pilhas ou pilhas recarregáveis.

Risco de derrames das pilhas/pilhas recarregáveis

- Evite condições ambientais e temperaturas extremas que possam afetar as pilhas/pilhas recarregáveis, como radiadores ou a luz direta do Sol.
- Se as pilhas/pilhas recarregáveis tiverem derrames, evite o contacto da pele, olhos e membranas mucosas com químicos! Passe imediatamente as áreas afetadas com água fresca e consulte imediatamente um médico!
-  **USE LUVAS DE PROTEÇÃO!** As pilhas/pilhas recarregáveis com derrames ou danificadas podem causar queimaduras ao entrarem em contacto com a pele. Use sempre luvas de proteção adequadas, se tal caso ocorrer.
- No caso de derrames das pilhas/pilhas recarregáveis, retire-as imediatamente do produto para evitar danos.
- Retire as pilhas/pilhas recarregáveis do produto, caso não use o use durante um longo período de tempo.

Risco de danos no produto.

- Use apenas o tipo especificado de pilhas/pilhas recarregáveis.
- Insira as pilhas/pilhas recarregáveis de acordo com as marcas da polaridade (+) e (-) nas pilhas/pilhas recarregáveis e no produto.
- Use um pano seco sem linho ou mecha de algodão para limpar os contactos na pilha/pilha recarregável antes da inserção!
- Retire as pilhas/pilhas recarregáveis gastas imediatamente do produto.

⚠ **AVISO:** Elimine imediatamente as pilhas gastas. Mantenha as pilhas novas e usadas fora do alcance das crianças.

Notas relativas a pilhas do tipo botão

⚠ **AVISO!** Não ingira a pilha. Existe o perigo de queimaduras químicas.

- Este produto contém uma pilha do tipo botão. Se a pilha do tipo botão for engolida, pode causar queimaduras internas graves em apenas 2 horas, e provocar a morte.
- 

Mantenha as pilhas novas e usadas fora do alcance das crianças. Se o compartimento das pilhas não fechar devidamente, pare de usar o produto e mantenha-o afastado das crianças. Se achar que as pilhas possam ter sido engolidas ou colocadas no interior de qualquer parte do corpo, procure imediatamente aconselhamento médico.

⚠ **AVISO!** Contém pilhas do tipo botão em que há o risco de serem engolidas! Perigo de asfixia!

- A caixa tem de ser guardada, pois contém informações importantes.
- A folha de instruções tem de ser guardada, pois contém informações importantes.
- As pilhas não recarregáveis não podem ser recarregadas.
- As pilhas recarregáveis só deverão ser recarregadas sob a supervisão de um adulto.
- Não misture diferentes tipos de pilhas nem pilhas novas com pilhas usadas.
- As pilhas devem ser inseridas com a polaridade correta (+ e –).
- As pilhas gastas devem ser removidas do brinquedo
- Não coloque os terminais em curto-circuito.

⚠ **Aviso:** Este produto contém uma pilha do tipo botão. Uma pilha do tipo botão pode causar queimaduras químicas internas sérias, se engolida.

⚠ **Aviso:** Elimine imediatamente as pilhas gastas. Mantenha as pilhas novas e usadas fora do alcance das crianças. Se achar que as pilhas possam ter sido engolidas ou colocadas no interior de qualquer parte do corpo, procure imediatamente aconselhamento médico.

Sintomas que podem surgir devido à ingestão da pilha:

Sem sintomas óbvios

Infelizmente, não é óbvio quando uma pilha do tipo botão ficar presa no esófago de uma criança.

Não existem sintomas específicos associados a isto. A criança pode:

- Tossir, engasgar-se ou babar-se muito.
- Parecer ter dores de estômago ou um vírus.
- Ficar doente.
- Apontar para a garganta ou estômago.
- Ter dores no abdómen, peito ou garganta.
- Ficar cansada ou letárgica.
- Ficar mais calma ou mais dependente do que o habitual, ou ficar "estranha".
- Perder o apetite ou ficar com um apetite reduzido.
- Não querer comer alimentos sólidos ou for incapaz de comer alimentos sólidos.

Estes sintomas podem variar e a dor pode aumentar e depois diminuir.

Um sintoma específico da ingestão de uma pilha do tipo botão é o vómito de sangue muito vermelho. Se a criança passar por isto, consulte imediatamente um médico.

A falta de sintomas claros é que aumenta a importância de estar vigilante às pilhas do tipo botão em casa, e aos produtos que as contêm.

Substituir a pilha (consulte a Imagem A)

⚠ **CUIDADO!** Use apenas os tipos de pilhas indicados anteriormente. A não observância deste aviso pode dar origem a danos no produto.

☐ Abra o compartimento da pilha **6** rodando o parafuso do compartimento da pilha **5** no sentido inverso ao dos ponteiros do relógio com uma pequena chave de fendas. Depois, retire a tampa do compartimento da pilha **7**.

☐ Substitua por uma pilha nova de 3 V ⎓ do tipo CR2032. A marca "**+**" tem de ficar virada para cima.

☐ Coloque a tampa do compartimento da pilha **7** para fechar o compartimento da pilha **6** e aperte rodando o parafuso do compartimento da pilha **5** no sentido dos ponteiros do relógio com uma chave de fendas pequena.

Funcionamento

☐ Retire o estilete **2** da parte intermédia superior (modelo A: A partir do fundo) do bloco de notas.

☐ Escreva o que quiser diretamente no ecrã LCD **1** com o estilete **2**.

Nota: Por favor, não escreva no ecrã LCD **1**. No pior dos casos, objetos afiados podem danificar irremediavelmente o ecrã de escrita LCD.

☐ Quando quiser reescrever no bloco de notas, prima o botão de apagar **4** para apagar o conteúdo. Certifique-se de que o bloqueio do ecrã **3** está na posição de desbloqueado.

☐ A função de bloqueio do ecrã **3** serve para bloquear o botão de apagar **4**, para evitar perder conteúdo enquanto está a escrever ou a desenhar. Após bloquear o botão de apagar **4**, pode ainda escrever no bloco de notas.

Resolução de problemas

Se o botão de apagar **4** não funcionar, certifique-se de que o bloqueio do ecrã **3** está na posição de desbloqueado. Se o bloco de notas não funcionar, substitua a pilha conforme descrito na secção "Substituir a pilha".

Limpeza e manutenção

☐ Nunca use líquidos nem detergentes, pois estes danificam o produto.

☐ O produto deverá ser limpo no exterior com um pano suave e seco.

Eliminação



Esteja atento à especificação dos materiais da embalagem para a separação de lixo. Estas são identificadas com abreviações (a) e números (b) com o seguinte significado: 1-7: Plásticos / 20-22: Papel e papelão / 80-98: Materiais compostos.



As possibilidades de reciclagem dos artigos utilizados poderão ser averiguadas no seu Município ou Câmara Municipal.



Elimine o produto de forma adequada quando este chegar ao fim da sua vida útil e não o deite no lixo doméstico. Para obter informações sobre os pontos de recolha e respetivos horários de funcionamento, contacte a sua autarquia local.

As pilhas / baterias avariadas ou gastas têm de ser recicladas. Devolva as pilhas ou baterias e / ou o produto nos locais específicos destinados à sua recolha.



Danos ambientais devido à eliminação incorreta das pilhas / baterias!

As pilhas / baterias não podem ser eliminadas no lixo doméstico. Podem conter metais pesados nocivos e estão sujeitas à regulação de lixos tóxicos. Os símbolos químicos dos metais pesados são os seguintes: Cd = cádmio, Hg = mercúrio, Pb = chumbo. Como tal, deposite as pilhas / baterias utilizadas num ponto de recolha adequado do seu município.

Garantia

O produto foi fabricado de acordo com diretrizes de qualidade rigorosas e cuidadosamente testado antes da entrega. Em caso de defeitos materiais ou de fabrico, tem direitos legais contra o vendedor do produto. Os seus direitos legais não são limitados de forma alguma pela nossa garantia abaixo apresentada.

A garantia para este produto é de 3 anos a partir da data de compra. O período de garantia começa na data da compra. Guarde o recibo de compra original num local seguro, pois este documento é exigido como prova de compra.

Quaisquer danos ou defeitos já presentes no momento da compra devem ser comunicados imediatamente após a desembalagem do produto.

No caso de o produto apresentar um defeito de material ou de fabrico dentro de 3 anos a partir da data de compra, repará-lo-emos ou substituí-lo-emos gratuitamente, à nossa critério. O período de garantia não pode ser prolongado por uma reclamação de garantia concedida. Isto também se aplica às peças substituídas e reparadas.

Esta garantia é nula se o produto tiver sido danificado ou utilizado ou mantido de forma inadequada.

A garantia cobre defeitos de material e de fabrico. Esta garantia não cobre peças do produto sujeitas a desgaste normal e, portanto, consideradas peças consumíveis (por ex., baterias, baterias recarregáveis, mangueiras, cartuchos de tinta), nem cobre danos em peças frágeis, por ex., interruptores ou peças feitas em vidro.

Com a troca do aparelho, de acordo com DL 67/2003, o tempo de garantia se inicia novamente.

Procedimento no caso de ativação da garantia

De forma a garantir um rápido processamento do seu pedido, solicitamos as seguintes indicações:

Para qualquer questão, guarde o talão de compra e o número de artigo (IAN 547061_2601) como comprovativo da mesma.

Podes ver o número do artigo na placa de identificação, gravura, na folha título do manual (em baixo esquerda) ou no adesivo na lado de baixo ou de trás.

Caso erros de função ou outras falhas ocorram, entre em contato primeiramente com o seguinte departamento de serviço por telefone ou e-mail.

Um produto identificado como falho, pode ser enviado gratuitamente para o endereço de serviço anexando o comprovativo de compra (nota) e a indicação da falha e quando ela ocorreu.

Assistência Técnica

(PT) **Serviço Portugal**
Tel.: 800849000
E-Mail: owim@lidl.pt

CE