PARKSIDE

SHORT MANUAL

PDF ONLINE
www.lidl-service.com

LED WORK LIGHT PBBK 4 A1

GB
LED WORK LIGHT
Short manual

HU
LED-ES MUNKALÁMPA
Rövid útmutató

SI
LED-REFLEKTOR
Kratka navodila

CZ
LED STAVEBNÍ REFLEKTOR
Krátký návod

SK
LED STAVEBNÝ REFLEKTOR
Krátky návod

DE AT CH
LED-BAUSTRAHLER
Kurzanleitung

IAN 424999_2301

A

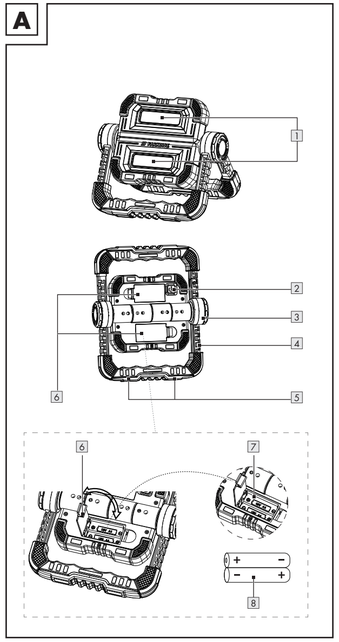

B

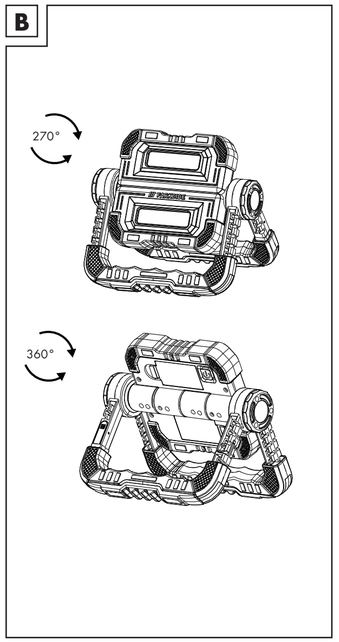

C

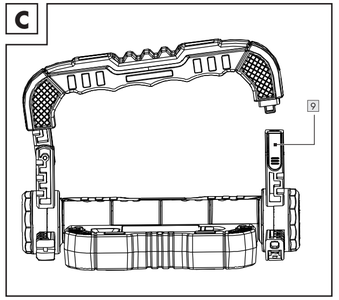

D

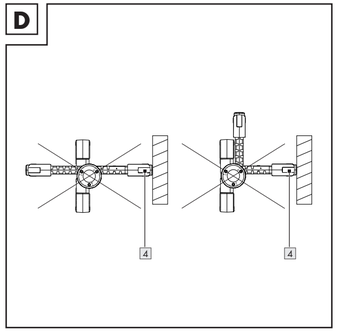

Warnings and symbols used

The following warnings are used in the user manual, short manual and on the packaging:

⎓	Direct current/voltage
III	Protection class III
	Press ON/OFF switch 2.
CE	CE mark indicates conformity with relevant EU directives applicable for this product.
	Safety information Instructions for use
	Read user manual before use.
0.1 m	Minimum distance to illuminated material
	Keep out of reach of children
	Do not dispose of in fire
	Do not insert incorrectly
	Do not deform/damage
	Do not open/dismantle
	Do not mix different types or brands
	Do not mix new and used
	Do not charge
	Keep away from water and excessive moisture
	Do not short circuit
	Insert correctly

LED WORK LIGHT

Short manual

This document is a shorter printed version of the complete instruction manual. Scanning the QR code takes you straight to the Lidl service website (www.lidl-service.com) where you can view and download the complete instruction manual by entering the article number (IAN) 424999_2301.

The short guide forms an integral part of this product. Prior to using the product, familiarize yourself with all operation and safety notes. Store the short guide in a safe place, and if you give the product to third parties, all documentation should be passed on to them as well.

Intended use

- This product is intended for normal use.
- This product is only suitable for private use in dry indoor locations.
- The product is not intended for commercial use or for use in other applications.

Scope of delivery

After unpacking the product, check if the delivery is complete and if all parts are in good condition. Remove all packaging materials before use.

1 LED work light
1 Short manual

Description of parts

1 LED light
2 ON/OFF switch
3 Hinge joint
4 Adjustable foot/hand grip
5 Magnet
6 Battery compartment cover
7 Battery compartment
8 Battery
9 Grip lock

Technical data

COB LED:	2 x 5 W
Battery:	4 x 1.5 V ⎓, Alkaline battery (AA)
Light duration:	2 spotlights: approx. 2 hours 1 spotlight: approx. 4 hours
Protection class:	III/
Protection type:	IP20
Operating position:	The product can only be used as shown in figure B.

Safety instructions

BEFORE USING THE PRODUCT, FAMILIARISE YOURSELF WITH ALL OF THE SAFETY INFORMATION AND INSTRUCTIONS FOR USE! WHEN PASSING THIS PRODUCT ON TO OTHERS, ALSO INCLUDE ALL THE DOCUMENTS!

WARNING! DANGER TO LIFE AND RISK OF ACCIDENTS FOR INFANTS AND CHILDREN! Never leave children unsupervised with the packaging material. Always keep children away from the packaging material.

- This product may be used by children aged 8 years and up, as well as by persons with reduced physical, sensory or mental capacities, or those lacking experience and/or knowledge provided they are supervised or instructed in the safe use of the product and they understand the associated risks. Do not allow children to play with the product. Cleaning and user maintenance must not be performed by children without supervision.
- This product is not a toy and should be kept out of the reach of children. Children are not aware of the dangers associated with handling electrical products.
- Do not use the product if you detect any type of damage.
- Never immerse the product in water or other liquids!
- Do not carry out any modifications or repairs to the product yourself. The LEDs cannot and must not be replaced.
- The LEDs are not replaceable.
- If the LEDs fail at the end of their lives, the entire product must be replaced.

CAUTION! DANGER OF BURN INJURIES! To prevent burns, verify the product is switched off and has cooled down for at least 15 minutes before touching it. The product can become very hot.

- The accessible surface, especially heat shrink, is very hot when the lamp is operating.

0.1 m **FIRE HAZARD!** Fit the product so that it is at least 0.1 metre away from the material to be illuminated. Excessive heat can result in a fire.

- **WARNING!** Do not turn on the light when the product is facing down to a combustible surface. The exposed surface may be overheated or ignited.
- Do not place burning candles or open fire on or near the product.

- Do not use the product near heat sources such as radiators or devices emitting heat.
- Dispose of the product if it is damaged.
- Immediately switch the product off if you smell burning or see smoke. Have the product examined by a qualified technician before using it again.
- Observe the usage restrictions and prohibitions of use for battery-operated products in situations which may be hazardous such as at petrol stations, airports, hospitals, etc.

Safety instructions for batteries/rechargeable batteries

DANGER TO LIFE! Keep batteries/rechargeable batteries out of reach of children. If accidentally swallowed seek immediate medical attention.

DANGER OF EXPLOSION! Never recharge non-rechargeable batteries. Do not short-circuit batteries/rechargeable batteries and/or open them. Overheating, fire or bursting can be the result.

- Never throw batteries/rechargeable batteries into fire or water.
- Do not exert mechanical loads to batteries/rechargeable batteries.
- Different types of batteries or new and used batteries are not to be mixed.
- Batteries are to be inserted with the correct polarity.
- Exhausted batteries are to be removed from the product and safely disposed of.
- If the product is to be stored unused for a long period, the batteries should be removed.
- The supply terminals are not to be short-circuited.

Risk of leakage of batteries/rechargeable batteries

- Avoid extreme environmental conditions and temperatures, which could affect batteries/rechargeable batteries, e.g. radiators/direct sunlight.
- If batteries/rechargeable batteries have leaked, avoid contact with skin, eyes and mucous membranes with the chemicals! Flush immediately the affected areas with fresh water and seek medical attention!

WEAR PROTECTIVE GLOVES! Leaked or damaged batteries/rechargeable batteries can cause burns on contact with the skin. Wear suitable protective gloves at all times if such an event occurs.

Before use

NOTES:

- Remove all packaging materials from the product.
- Pull out the insulation strip from the battery compartment 7.

Hanging the product

CAUTION! A single adjustable foot/hand grip 4 is not sufficient for attaching the product to magnetisable surfaces (Fig. D).
Each of the adjustable 2 foot/hand grips 4 is equipped with magnets 5. With these magnets, the product can be attached to magnetisable surfaces.

Operation

RISK OF ACCIDENT! Preferably do not use the product whilst driving the vehicle. When using the product in a vehicle, be sure this does not endanger the driver or the passengers. Always store and secure the product so that even full braking does not pose a risk of injury from the product or product damage.

- Turn the adjustable foot/hand grip 4 and attach the product at desired position. The adjustable foot/hand grip can also be turned up and used as a hand grip (Fig. B).
- The product can be attached to a flat ferromagnetic surface with the magnet 5 of the adjustable foot/hand grip.
- The product can be hung up. Press the grip lock 9 to release the adjustable foot/hand grip (Fig. C). Push the adjustable foot/hand grip back in after hanging the product at a desired position.

CAUTION! Please note the position of your hands whilst turning the adjustable foot/hand grip to prevent pinching your fingers.

Using as a LED light

- The product can be operated in 3 different modes. Select these by repeatedly pressing the ON/OFF switch 2.

ON/OFF switch	Mode
Press 1x:	1 white light lights up.
Press 2x:	1 white light lights up.
Press 3x:	2 white lights light up.
Press 4x:	Switch off the light.

Replacing the batteries

WARNING! Risk of fire or explosion! The use of incorrect batteries can lead to fire or explosion.

- **NOTE:** Use only Alkaline batteries (AA) or Ni-HM rechargeable batteries (AA).
- Open the battery compartment cover 6 at the back of the product.
- Remove the old batteries.
- Insert 4 new batteries into the battery compartment 7 according to the correct polarity (+ and –).
- Close the battery compartment cover 6.

Maintenance and cleaning

- Never immerse the product in water or other liquids.
- Never use caustic cleaners.
- The product requires no maintenance. The LEDs cannot be replaced.
- Switch off the product before cleaning.
- Regularly clean the product with a dry, lint-free cloth. Use a slightly moist cloth to remove any stubborn dirt.

Disposal

The packaging is made entirely of recyclable materials, which you may dispose of at local recycling facilities.

Observe the marking of the packaging materials for waste separation, which are marked with abbreviations (a) and numbers (b) with following meaning: 1–7: plastics/20–22: paper and fibreboard/80–98: composite materials.

Product:

Contact your local refuse disposal authority for more details of how to dispose of your worn-out product.

To help protect the environment, please dispose of the product properly when it has reached the end of its useful life and not in the household waste. Information on collection points and their opening hours can be obtained from your local authority.

Faulty or used batteries/rechargeable batteries must be recycled in accordance with Directive 2006/66/EC and its amendments. Please return the batteries/rechargeable batteries and/or the product to the available collection points.

Environmental damage through incorrect disposal of the batteries/rechargeable batteries!

Batteries/rechargeable batteries may not be disposed of with the usual domestic waste. They may contain toxic heavy metals and are subject to hazardous waste treatment rules and regulations. The chemical symbols for heavy metals are as follows: Cd = cadmium, Hg = mercury, Pb = lead. That is why you should dispose of used batteries/rechargeable batteries at a local collection point.

Service

GB **Service Great Britain**
Tel.: 0800 0569216
E-Mail: owim@lidl.co.uk

CE

Felhasznált figyelmeztető jelzések és szimbólumok

Ebben a használati útmutatóban, a rövid útmutatóban és a csomagoláson az alábbi
Figyelmeztető jelzésekkel találkozhat:

⎓	Egyenáram/-feszültség
III	III. Védelmi osztály
	Nyomja meg a BE/KI kapcsológombot 2.
CE	A CE-jelzés azt jelzi, hogy a termék megfelel a rá vonatkozó uniós előírásoknak
	Biztonsági utasítások Kezelési utasítások
	Használat előtt olvassa el a használati útmutatót.
0.1 m	Minimális távolság a megvilágított anyagtól
	Tárolja gyermekektől elzárt helyen
	Ne dobja tűzbe
	Ne helyezze be helytelenül
	Ne deformálja/károsítsa
	Ne nyissa fel/szedje szét
	Ne keverjen különböző típusokat vagy márkákat
	Ne keverjen újakat és használtakat
	Ne töltse fel
	Tartsa távol a túl nagy nedvességtől
	Ne zárja rövidre
	Helyezze be helyesen

LED-ES MUNKALÁMPA

Rövid útmutató

Ez a dokumentum a teljes használati útmutató rövidített nyomtatott változata. A QR-kód beolvasásával Ön egyenesen a Lidl-Service oldalára látogathat (www.lidl-service.com) és a (IAN) 424999_2301 cikkszám megadásával megtekintheti és letöltheti a teljes használati útmutatót.

A gyors üzembe helyezési útmutató a termék része. A termék használata előtt ismerje meg valamennyi használati és biztonsági tudnivalót. Őrizze meg jól a gyors üzembe helyezési útmutatót és amennyiben harmadik félnek továbbadja a terméket, adja át a hozzá tartozó dokumentációt is.

Rendeltetésszerű használat

- A termék normál használatra alkalmas.
- A termék kizárólag magánhasználatra alkalmas, száraz beltéri helyiségekben.
- A termék üzleti használatra vagy egyéb alkalmazásokra nem alkalmas.

A csomagolás tartalma

A termék kicsomagolása után ellenőrizze a csomagolás teljességét és az alkatrészek megfelelő állapotát. A használat előtt távolítson el minden csomagolóanyagot.

1 LED-es munkalámpa
1 Rövid útmutató

A részegységek leírása

1 LED-fény
2 BE/KI kapcsológomb
3 A csuklópánt csavarja
4 Állítható láb/fogantyú
5 Mágnes
6 Az elemtartó rekesz fedele
7 Elemtartó rekesz
8 Elem
9 Fogantyúzár

Műszaki adatok

COB-LED:	2 x 5 W
Elem:	4 db. 1,5 V-os ⎓ alkáli elem (AA)
Világítási idő:	2 fényszóró: kb. 2 óra 1 fényszóró: kb. 4 óra
Védelmi osztály:	III/
Védelmi besorolás:	IP20
Működési helyzet:	A termék kizárólag a B ábrán látható módon használható.

Biztonsági utasítások

A TERMÉK HASZNÁLATA ELŐTT ISMERKEDJEN MEG MINDEN BIZTONSÁGI ÉS KEZELÉSI UTASÍTÁSSAL! HA A TERMÉKET TOVÁBBADJA, ADJA MELLÉ EZEKET A DOKUMENTUMOKAT IS!

FIGYELMEZTETÉS! ÉLETVESZÉLY GYERMEKEK, KISGYERMEKEK SZÁMÁRA! Ne hagyja a gyermekeket a csomagolóanyagokkal felügyelet nélkül. A csomagolóanyagokat mindig tartsa gyermekektől távol.

- A terméket akkor használhatják 8 év feletti gyermekek, csökkent testi, érzékszervi vagy szellemi képességű, valamint megfelelő tapasztalattal és/vagy tudással nem rendelkező személyek, ha számukra felügyeletet biztosítanak vagy ha utasításokat kapnak a termék biztonságos használatával kapcsolatban és megértik az azzal járó veszélyeket. Ne hagyja, hogy a gyermekek a termékkel játszanak. A tisztítást és a karbantartást nem végezhetik gyermekek felügyelet nélkül.
- A termék nem játékszer, tartsa gyermekek számára nem elérhető helyen. A gyermekek nincsenek tisztában az elektromos készülékek használatával járó veszélyekkel.
- Ne használja a terméket, ha azon látható sérüléseket talál.
- A terméket soha ne merítse vízbe vagy egyéb folyadékba!
- A terméken ne végezzen módosításokat vagy javításokat. A LED-eket tilos cserélni.
- A LED-ek nem cserélhetők.
- Ha a LED-izzók élettartama lejárt és már nem működnek, az egész terméket le kell cserélni.

FIGYELEM! ÉGÉSI SÉRÜLÉSEK VESZÉLYE! Az égési sérülések elkerülése érdekében mielőtt a termékhez érne ellenőrizze, hogy a termék ki van-e kapcsolva, és hogy az legalább 15 percet hűlt. A termék nagyon felforródhat.

- A könnyen hozzáférhető felületek, különösen a hőszűkítő cső nagyon felforródhatnak, amikor a lámpa működésben van.

0.1 m **TŰZVESZÉLY!** A terméket úgy helyezze el, hogy az legalább 0,1 méter távolságban legyen a megvilágított anyagtól. A túlzott hőtermelődés tűzesethez vezethet.

- **FIGYELMEZTETÉS!** Ne kapcsolja be a fényt, ha a termék éghető felület felé néz. A megvilágított felület túlhevülhet vagy meggyulladhat.
- Ne helyezzen égő gyertyákat vagy más nyílt lángot a termék közelébe.
- Ne használja a terméket hőforrások, pl. fűtőtestek vagy más, hőt sugárzó berendezések közelében.
- Ha a termék megsérült, selejtezze ki.
- Ha égett szagot vagy szagokat érez, azonnal kapcsolja ki a terméket. Mielőtt a terméket újra használatba venné, vizsgáltassa át egy képzett szakemberrel.
- Tartsa szem előtt az elemes készülékek használati korlátozásait és tiltásait potenciális veszélyes szituációkban, például benzinkutaknál, repülőtereken, kórházakban, stb.

Biztonsági utasítások elemekhez/akkumulátorokhoz

ÉLETVESZÉLY! Az elemeket/akkumulátorokat tartsa gyermekek számára nem elérhető helyen. Amennyiben azokat véletlenül lenyelik, forduljon orvoshoz.

ROBBANÁSVESZÉLY! Ne töltsön fel nem újratölthető elemeket. Elemeket/akkumulátorokat ne zárjon rövidre és ne nyissa fel azokat. Ez túlhevüléshez, tűzesethez vagy robbanáshoz vezethet.

- Soha ne dobjon elemeket/akkumulátorokat tűzbe.
- Elemeket/akkumulátorokat ne tegyen ki mechanikus terhelésnek.
- Ne használjon együtt különböző típusú elemeket, valamint új és használt elemeket.
- Az elemeket a helyes polaritással kell behelyezni.
- A lemerült elemeket ki kell venni és biztonságosan ki kell selejtezni.
- Ha a terméket hosszabb ideig nem használja, vegye ki belőle az elemeket.
- Ne zárja rövidre a csatlakozókapcsokat.

Az elemek/akkumulátorok kifolyásának veszélye

- Kerülje az olyan szélsőséges környezeti feltételeket és hőmérsékleti viszonyokat, amelyek hatással lehetnek az elemekre/akkumulátorokra, pl. fűtőtestek vagy közvetlen napsugárzás.
- Ha az elemek/akkumulátorok kifolynak, kerülje a bőr, a szemek és a nyálkahártyák érintkezését a vegyszerekkel! Az érintett területeket azonnal mossa le friss vízzel, majd forduljon orvoshoz!

VISELJEN VÉDŐKESZTYŰT! A kifolyt elemek/akkumulátorok a bőrre kerülve azon égési sérüléseket okozhatnak. Ilyen esetekben viseljen megfelelő védőkesztyűt.

Használat előtt

MEGJEGYZÉSEK:

- Távolítsa el a termék összes csomagolóanyagát.
- Húzza ki a szigetelőcsíkot az elemtartó rekeszből 7.

A termék felakasztása

VIGYÁZAT! EGY állítható láb/fogantyú 4 nem elég a termék mágnesezhető felületekhez történő rögzítéséhez (D ábra).

- Mind a 2 állítható láb/fogantyú 4 mágnesekkel 5 rendelkezik. A terméket ezeknek a mágneseknek a segítségével rögzíthető mágnesezhető felületekhez.

Használat

BALESETVESZÉLY! Lehetőleg ne használja a terméket menet közben. Ha a terméket egy gépjárműben használja, ügyeljen arra, hogy ne veszélyeztesse a vezető vagy a gépjármű ülőket. A terméket tárolja és rögzítse úgy, hogy az ne okozhasson sérüléseket vagy anyagi károkat még hirtelen fékezés esetén sem.

- Fordítsa el az állítható lábat/fogantyút 4 és rögzítse a terméket a kívánt helyzetbe. Az állítható lábat/fogantyút felfelé is fordíthatja, így az fogantyúként is használható (B ábra).
- A terméket az állítható láb/fogantyú mágneselve 5 egy sima, ferromágneses felületre rögzítheti.
- A terméket fel is akaszthatja. Az állítható láb/fogantyú kioldásához nyomja meg a fogantyúzárat 9 (C ábra). Miután a terméket a kívánt helyzetben felakasztotta, tolja az állítható lábat/fogantyút tovább befelé.

FIGYELEM! Az állítható láb/fogantyú 4 elforgatásakor ügyeljen a kezei tartására, hogy ne csípje be az ujját.

Használat LED lámpaként

- A termék 3 üzemmódban használható. Ezek közül a BE/KI kapcsológomb 2 többszöri megnyomásával választhat.

BE/KI kapcsológomb	Módok
Egyszeri megnyomás:	1 fehér fény világít.
Kétszeri megnyomás:	1 fehér fény világít.
Háromszori megnyomás:	2 fehér fény világít.
Négyszeri megnyomás:	A lámpa kikapcsolása.

Az elemek cseréje

FIGYELMEZTETÉS! Tűzeset és robbanás kockázata! A nem megfelelő elemek használata tűzesethez és robbanáshoz vezethet.

- **MEGJEGYZÉS:** Kizárólag alkáli elemeket (AA) vagy újratölthető Ni-HM elemeket (AA) használjon.
- Nyissa fel az elemtartó rekesz fedelét 6 a termék hátoldalán.
- Vegye ki a lemerült elemeket.
- Helyezze be az új elemeket az elemtartó rekeszbe 7, ügyelve a helyes polaritásra (+ és –).
- Zárja le az elemtartó rekesz fedelét 6.

Karbantartás és tisztítás

- A terméket soha ne merítse vízbe vagy egyéb folyadékba.
- Ne használjon súrolószereket.
- A termék nem igényel karbantartást. A LED-égőket nem lehet kicserélni.
- Tisztítás után kapcsolja ki a terméket.
- A terméket rendszeresen tisztítsa meg egy száraz, szöszmentes ruha segítségével. A makacsabb szennyeződések eltávolításához használjon egy enyhén nedves ruhát.

Mentesítés

A csomagolás környezetbarát anyagokból készült, amelyeket a helyi újrahasznosító helyeken adhat le ártalmatlanítás céljából.

a A hulladék elkülönítéséhez vegye figyelembe a csomagolóanyagon található jelzéseket. Ezek rövidítéseket (a) és számokat (b) tartalmaznak a következő jelentéssel: 1–7: műanyagok/20–22: papír és karton/80–98: kátlanyagok.

Termék:

A kiszolgált termék megsemmisítési lehetőségeiről lakóhelye illetékes önkormányzatánál tájékozódhat.

A környezete érdekében, ne dobja a kiszolgált terméket a háztartási szemétbe, hanem adja le szakszerű ártalmatlanításra. A gyűjtőhelyekről és azok nyitvatartási idejéről az illetékes önkormányzatnál tájékozódhat.

A hibás vagy elhasznált elemeket/akkukat a 2006/66/EK irányelv és módosításai értelmében újra kell hasznosítani. Szolgáltassa vissza az elemeket/akkukat és/vagy a terméket az ajánlott gyűjtőállomásokon keresztül.

Környezeti károk az elemek/akkuk hibás megsemmisítése következtében!

Az elemeket/akkukat nem szabad a háziszemétbe dobni. Mérgező hatású nehézfémeket tartalmazhatnak és ezért különleges kezelést igénylő hulladéknak számítanak. A nehézfémek vegyjelei a következők: Cd = kadmium, Hg = higany, Pb = ólom. Ezért az elhasznált elemeket/akkukat egy közösségi gyűjtőhelyen adja le.

Szerviz

HU **Szerviz Magyarország**
Tel.: 068002153 6
E-mail: owim@lidl.hu

CE

Uporabljena opozorila in simboli

V teh navodilih za uporabo, kratkih navodilih in na embalaži se uporabljajo naslednja opozorila:

⎓	Enosmerni tok/napetost
III	Razred zaščite III
	Pritisnite stikalo za vklop/izklop 2.
CE	Znak CE potrjuje skladnost z direktivami EU, ki veljajo za izdelek
	Varnostni napotki Navodila za ravnanje
	Pred uporabo preverite navodila za uporabo.
0.1 m	Najmanjša razdalja do osvetljenega materiala
	Hranite zunaj dosega otrok
	Ne vrzite v ogenj
	Ne vstavite napačno
	Ne deformirajte/poškodujte
	Ne odpirajte/razstavljajte
	Ne mešajte različnih tipov ali znamk
	Ne mešajte novih in rabljenih
	Ne polnite
	Varujte pred stikom z vodo in čezmerno vlago
	Ne izpostavljajte kratkemu stiku
	Pravilno vstavite

LED-REFLEKTOR

Kratka navodila

Pri tem dokumentu gre za skrajšano tiskano različico celotnih navodil za uporabo. S skeniranjem kode QR prispete neposredno na spletno mesto Lidl-Service (www.lidl-service.com) in lahko z vnosom številke izdelka (IAN) 424999_2301 vidite in prenesete celotna navodila za uporabo.

Kratka navodila so sestavni del tega izdelka. Pred uporabo izdelka se seznanite z vsemi navodili za uporabo in varnostnimi opozorili. Kratka navodila dobro shranite. V primeru izročitve izdelka tretjim jim dajte tudi celotno dokumentacijo.

Predvidena uporaba

- Ta izdelek je primeren za normalno uporabo.
- Ta izdelek je primeren samo za zasebno uporabo v suhih zaprtih prostorih.
- Ta izdelek ni primeren za komercialne ali druge namene.

Obseg dobave

Po odstranitvi embalaže izdelka preverite, ali je dobava popolna in da so vsi deli v dobrem stanju. Pred uporabo odstranite ves embalažni material.

1 LED-reflektor
1 Kratka navodila

Opis delov

1 LED lučka
2 Stikalo za vklop/izklop
3 Tečajni vijak
4 Nastavljiva noga/ročaj
5 Magnet
6 Pokrov predala za baterije
7 Predal za baterije
8 Baterija
9 Zaklep ročaja

Tehnični podatki

COB-LED:	2 x 5 W
Baterija:	4 x 1,5 V ⎓, alkalna baterija (AA)
Trajanje osvetlitve:	2 reflektorja: pribl. 2 uri 1 reflektor: pribl. 4 ure
Zaščitni razred:	III/
Zaščitni sistem:	IP20
Položaj delovanja:	Izdelek lahko uporabljate izključno tako, kot je prikazano na sliki B.

Varnostni napotki

PRED UPORABO IZDELKA SE SEZNANITE Z VSEMI VARNOSTNIMI NAPOTKI IN NAVODILI ZA UPORABO! ČE IZDELEK PREDATE DRUGIM, PRILOŽITE TUDI VSE DOKUMENTE!

OPOZORILO! NEVARNOST SMRTI IN NESREČ ZA DOJENČKE TER OTROKE! Otrok ne pustite nenadzorovanih z embalažnim materialom. Ne pustite otrokom blizu embalažnega materiala.

- To napravo lahko uporabljajo otroci, starejši od 8 let in osebe s fizičnimi, motoričnimi in psihičnimi motnjami ali premalo izkušenj in znanja, če se jih nadzira ali če dobijo navodila o varni uporabi naprave in, če razumejo vključene nevarnosti. Otrok ne pustite, da se igrajo z napravo. Otroci brez nadzora naprave ne smejo opravljati čiščenja ali vzdrževanja.
- Ta izdelek ni igrača in ga je treba hraniti izven dosega otrok. Otroci niso seznanjeni z nevarnostmi pri ravnanju z električnimi napravami.
- Izdelka ne uporabljajte, kadar so vidne poškodbe.
- Izdelka nikoli ne potapljajte v vodo ali druge tekočine!
- Izdelka ne spreminjajte ali popravljajte. Lučk LED ni možno in se jih ne sme zamenjati.
- Lučke LED niso zamenljive.
- Če lučke LED prenehajo delovati ob koncu življenjske dobe, je treba zamenjati celoten izdelek.

POZOR! TVEGANJE OPEKLIN! Da bi preprečili opekline, se pred dotikom prepričajte, da je izdelek izključen in se je vsaj 15 minut ohlajal. Izdelek se lahko zelo segreje.

- Dostopne površine, še posebej toplotno krčljive cevi, med delovanjem svetilke postanejo zelo vroče.

0.1 m **NEVARNOST POŽARA!** Izdelek postavite tako, da je najmanj 0,1 meter oddaljen od materiala, ki ga je treba osvetliti. Prekomeren razvoj toplote lahko povzroči požar.

- **OPOZORILO!** Ne vklopite luči, ko je izdelek usmerjen na vnetljivo površino. Osvetljena površina se lahko pregreje ali vname.
- Na ali v bližino izdelka ne postavljajte gorečih sveč ali drugih odprtih plamenov.
- Izdelka ne uporabljajte blizu virov toplote, kot so na primer radiatorji ali druge naprave, ki oddajajo toploto.
- Napravo odvrzite med odpadke, če je poškodovana.
- Če opazite vonj po zažganem ali dim, izdelek takoj izklopite. Pred ponovno uporabo izdelka naj izdelek preveri strokovnjak.
- Upoštevajte omejitve in prepovedi uporabe naprav z baterijami v potencialnih nevarnih situacijah, kot so bencinske črpalke, letališča, bolnišnice itd.

Varnostni napotki za baterije/polnilne baterije

ŽIVLJENJSKA NEVARNOST! Shranite baterije/polnilne baterije izven dosega otrok. V primeru poškodb nemudoma obiščite zdravnika.

NEVARNOST EKSPLOZIJE! Baterije, ki niso namenjene za polnjenje, ne polnite. Ne naredite kratkega stika na baterijah/polnilnih baterijah in/ali jih ne odpirajte. To lahko povzroči pregrevanje, požar ali eksplozijo.

- Baterij/polnilnih baterij nikoli ne mečite v ogenj ali vodo.
- Baterij/polnilnih baterij ne obremenjujte mehansko.
- Ne mešajte različnih vrst baterij ali novih in rabljenih baterij.
- Baterije morajo biti vstavljene s pravilno polariteto.
- Izpraznjene baterije je treba odstraniti iz izdelka in jih varno odstraniti med odpadke.
- Če izdelka dalj časa ne nameravate uporabljati, je treba baterije odstraniti.
- Priključnih sponk ne smete zvezati s kratkim stikom.

Nevarnost puščanja baterij/polnilnih baterij

- Izogibajte se ekstremnim okoljskim pogojem in temperaturam, ki bi lahko vplivali na baterije/polnilne baterije, npr. radiatorjem/neposredni sončni svetlobi.
- Ko se baterije/polnilne baterije izrabijo, izogibajte se stiku kože, očeh in sluznice s kemikalijami! Temeljito splaknite prizadeto območje z veliko čiste vodo in takoj poiščite zdravniško pomoč!

NOSITE ZAŠČITNE ROKAVICE! Baterije/polnilne baterije, ki spuščajo ali poškodovane baterije/polnilne baterije lahko v stiku s kožo povzročijo opekline. V teh primerih vedno nosite ustrezne zaščitne rokavice.

Priprava izdelka za uporabo

OPOMBA:

- Odstranite posamezne dele embalaže z izdelka.
- Izvlecite izolirni trakec in predalčka za baterije 7.

Obešanje izdelka

PREVIDNO! ENA nastavljiva noga/ročaj 4 ne zadostuje za pritrditev izdelka na magnetne površine (sl. D).

- Vsaka od 2 nastavljivih nog/ročajev 4 je opremljena z magneti 5. S temi magneti lahko izdelek pritrdite na magnetne površine.

Delovanje

NEVARNOST NESREČI Če je možno, izdelka ne uporabljajte med vožnjo. Pri uporabi izdelka v vozilu pazite, da s tem ne ogrožate voznika ali sopotnikov. Shranjujte in zaščitite izdelek tako, da tudi pri močnem zaviranju ne predstavlja nevarnosti poškodb oseb ali poškodb izdelka.

- Obrnite nastavljivo nogo/ročaj 4 in pritrdite izdelek v želeni položaj. Nastavljiva noga/ročaj se lahko obrne tudi navzgor in se tako uporablja kot ročaj (sl. B).
- Izdelek lahko pritrdite tudi, da ga z magnetom 5 nastavljive noge/ročaja pritrdite na ravno, feromagnetno površino.
- Izdelek lahko obesite. Pritisnite zaklep ročaja 9, da sprostite nastavljivo nogo/ročaj (sl. C). Ko izdelek obesite v želeni položaj, potisnite nastavljivo nogo/ročaj nazaj.

POZOR! Pazite na položaj svojih rok, ko obračate nastavljivo nogo/ročaj 4, da preprečite ukleščenje prstov.

Uporaba kot LED svetilka

- Izdelek lahko uporabljate v 3 različnih načinih. To izberite tako, da večkrat pritisnete stikalo za vklop/izklop 2.

Stikalo za vklop/izklop	Način
Pritisnite 1-krat:	Sveti 1 bela luč.
Pritisnite 2-krat:	Sveti 1 bela luč.
Pritisnite 3-krat:	Svetita 2 beli luči.
Pritisnite 4-krat:	Izklopite luč.

Zamenjava baterij

OPOZORILO! Nevarnost požara in eksplozije! Uporaba napačnih baterij lahko povzroči požar ali eksplozijo.

- **OPOMBA:** Uporabljajte samo alkalne baterije (AA) ali baterije Ni-HM za ponovno polnjenje (AA).
- Odprite pokrov predala za baterije 6 na hrbtni strani izdelka.
- Odstranite odslužene baterije.
- V predal za baterije 7 vstavite 4 nove baterije in pazite na pravilno polariteto (+ in –).
- Zaprite pokrov predala za baterije 6.

Vzdrževanje in čiščenje

- Izdelka nikoli ne potapljajte v vodo ali druge tekočine.
- Ne uporabljajte korozivnih čistilnih sredstev.
- Izdelek ni treba vzdrževati. Lučk LED ni možno zamenjati.
- Pred čiščenjem odklopite izdelek.
- Izdelek redno čistite s suho krpo, ki se ne kosmiči. Za odstranjevanje trdovratne umazanije uporabite rahlo navlaženo krpo.

Odstranjevanje

Embalaža je narejena iz okolju primernih materialov, ki jih lahko oddate za recikliranje na lokalnih zbirališčih odpadkov.

a Upoštevajte oznake embalažnih materialov za ločevanje odpadkov, ki so označene s kraticami (a) in številkami (b) z naslednjim pomenom: 1–7: umetne mas/20–22: papir in karton/80–98: vezni materiali.

Izdelek:

O možnostih odstranjevanja odsluženega izdelka se lahko pozanimate pri svoji občinski ali mestni upravi.

Ko je vaš izdelek dotrajan, ga zaradi varovanja okolja ne odvrzite med gospodinjske odpadke, temveč ga oddajte na ustreznem zbirališču tovrstnih odpadkov. O zbirnih mestih in njihovih delovnih časih se lahko pozanimate pri svoji pristojni občinski upravi.

Pokvarjene ali iztrošene baterije/akumulatorje je treba reciklirati v skladu z Direktivo 2006/66/ES in njenimi spremembami. Baterije/akumulatorje in/ali izdelek vrnite na ponujenih zbirnih mestih.

Škoda na okolju zaradi napačnega odstranjevanja baterij/akumulatorjev!

Baterij/akumulatorjev ni dovoljeno odstraniti skupaj z gospodinjskimi odpadki. Vsebujejo lahko strupene težke kovine in so podvržene določbam za ravnanje z nevarnimi odpadki. Kemični simboli težkih kovin so naslednji: Cd = kadmij, Hg = živo srebro, Pb = svinec. Zato iztrošene baterije/akumulatorje oddajte na komunalnem zbirnem mestu.

Servis

SI **Servis Slovenija**
Tel.: 00386 (0) 80 70 60
E-Mail: owim@lidl.si

CE

Použitá výstražná upozornění a symboly

V tomto návodu na obsluhu, krátkém návodu a na obalu jsou používána následující Použitá varování:

⎓	Stejnosměrný proud/napětí
III	Ochranná třída III
	Stiskněte vypínač ZAP/VYP 2.
CE	Značka CE potvrzuje shodu se směrnicemi EU, které se na výrobek vztahují
	Bezpečnostní pokyny Pokyny pro činnost
	Před použitím si přečtěte návod na obsluhu.
0.1 m	Minimální odstup k osvětlovanému materiálu
	Uchovávejte mimo dosah dětí
	Neházejte do ohně
	Nepoužívejte nesprávně
	Nedeformujte/nepoškoďte
	Neotevírejte ani nerozebírejte
	Nemíchejte různé typy nebo značky
	Nemíchejte nové a použité
	Nenabíjejte
	Udržujte mimo dosah vody a nadměrné vlhkosti
	Nezkratujte
	Používejte správně

LED STAVEBNÍ REFLEKTOR

Krátký návod

Tento dokument je zkrácenou tištěnou verzí kompletního návodu k obsluze. Naskenováním QR kódu se dostanete přímo na servisní stránku firmy Lidl (www.lidl-service.com) a můžete zadáním čísla artiklu (IAN) 424999_2301 zobrazit a stáhnout kompletní návod k obsluze.

Stručný návod k použití je součástí tohoto výrobku. Před použitím výrobku se seznamte se všemi provozními a bezpečnostními pokyny. Stručný návod k obsluze si dobře uschovejte a při předávání výrobku třetím osobám předejte všechny podklady.

Použití ke stanovenému účelu

- Tento výrobek je vhodný pro normální použití.
- Výrobek je vhodný výhradně pro soukromé použití v suchých vnitřních prostorách.
- Tento výrobek není určen pro komerční použití nebo jiné aplikace.

Rozsah dodávky

Po vybalení výrobku zkontrolujte, zda je dodávka kompletní a všechny díly jsou v řádném stavu. Před použitím odstraňte všechny obalové materiály.

1 LED stavební reflektor
1 Krátký návod

Popis dílů

1 LED lampa
2 Vypínač ZAP/VYP
3 Kloubový šroub
4 Přestavitelná patka/ rukojeť
5 Magnet
6 Kryt přihrádky na baterie
7 Přihrádka na baterie
8 Baterie
9 Zámek rukojeti

Technické údaje

COB-LED:	2 x 5 W
Baterie:	4 x 1,5 V ⎓, alkalická baterie (AA)
Doba osvětlení:	2 světlomety: cca 2 hodiny 1 světlomet: cca 4 hodiny
Ochranná třída:	III/
Systém ochrany:	IP20
Provozní poloha:	Výrobek může být použit výhradně tak, jak je znázorněno na obrázku B.

Bezpečnostní pokyny

SEZNAMTE SE PŘED POUŽITÍM VÝROBKU SE VŠEMI BEZPEČNOSTNÍMI POKYNY A POKYNY PRO OBSLUHU! KDYŽ PŘEDÁVÁTE TENTO VÝROBEK JINÝM LIDEM, PŘEDEJTE JIM I VŠECHNY DOKUMENTY!

VAROVÁNÍ! NEBEZPEČÍ ŽIVOTA A NEHOD PRO KOJENCE A DĚTI! Nenechte děti hrát si bez dozoru s balicími materiály. Obalový materiál udržujte vždy mimo dosah dětí.

- Tento výrobek mohou používat děti starší 8 let i osoby se sníženými fyzickými, smyslovými či mentálními schopnostmi nebo s nedostatkem zkušeností a znalostí, pokud jsou pod dohledem nebo byly poučeny ohledně bezpečného používání výrobku a chápou z toho vyplývající rizika. Nenechte děti hrát si s výrobkem. Čištění a údržbu nesmí provádět děti bez dohledu.
- Tento výrobek není hračka a musí být udržován mimo dosah dětí. Děti si nejsou vědomy nebezpečí spojených se zacházením s elektrickými spotřebiči.
- Výrobek nepoužívejte, pokud vykazuje viditelná poškození.
- Nikdy neponořujte výrobek do vody nebo jiných kapalin!
- Neprovádějte na výrobku žádné změny nebo opravy. LED nemohou a nesmí být vyměněny.
- LED nejsou vyměnitelné.
- Když LED na konci své životnosti už nefungují, musí být vyměněn celý výrobek.

VÝSTRAHA! RIZIKO POPÁLENÍN! Abyste zabránili popáleninám, ujistěte se, že je výrobek vypnut a ochlazován po dobu nejméně 15 minut, než se jej dotknete. Výrobek se může velmi zahřát.

- Přístupné povrchy, zejména horká smršťovací hadice se velmi ohřejí, pokud je lampa v provozu.

0.1 m **NEBEZPEČÍ POŽÁRU!** Postavte výrobek tak, aby byl alespoň 0,1 metr od materiálu, který má být osvětlen. Nadměrný vývin tepla může vést k požáru.

- **VAROVÁNÍ!** Nezapínejte světlo, když je výrobek namířen na hořlavý povrch. Ozařovaný povrch by se mohl přehřát a vznítit.
- Nestavte hořící svíčky nebo jiné otevřené plameny na výrobek nebo v jeho blízkosti.
- Výrobek nepoužívejte v blízkosti zdrojů tepla, např. radiátorů nebo jiných zařízení, která vydávají teplo.
- Výrobek zlikvidujte, pokud by byl poškozený.
- Pokud si všimnete zápachu nebo kouře, okamžitě výrobek vypněte. Nechte výrobek adaptér před dalším použitím zkontrolovat kvalifikovaným odborníkem.
- Dodržujte omezení a zákazy používání pro výrobky napájené bateriemi v potenciálně nebezpečných situacích, jako jsou například na čerpacích stanicích, letištích, nemocnicích atd.

Bezpečnostní pokyny pro baterie/akumulátory

NEBEZPEČÍ ŽIVOTA! Uchovávejte baterie/akumulátory mimo dosah dětí. V případě polknutí nedopatřením vyhledejte ihned lékaře.

NEBEZPEČÍ VÝBUCHU! Nikdy nedobíjejte nedobíjecí baterie. Nezkratujte baterie/akumulátory a/nebo je neotevírejte. To může vést k přehřátí, požáru nebo výbuchu.

- Nikdy neházejte baterie/akumulátory do ohně nebo do vody.
- Nevystavujte baterie/akumulátory žádným mechanickým zatížením.
- Nesmí být spolu používány nestejné typy baterií nebo nové a použité baterie.
- Baterie musí být vloženy se správnou polaritou.
- Vybité baterie je nutné z výrobku vyjmout a bezpečně zlikvidovat.
- Pokud je výrobek skladován po delší dobu nepoužitý, je třeba baterie vyjmout.
- Přípojné svorky nesmí být zkratovány.

Riziko vytečení baterií/akumulátorů

- Vyhněte se extrémním podmínkám a teplotám okolí, které by mohly mít vliv na baterie/akumulátory, např. radiátory/přímé sluneční světlo.
- Pokud jsou baterie/akumulátory vyteklé, zabraňte kontaktu kůže, očí a sliznic s chemikáliemi! Bezodkladně opláchněte postižené místo čistou vodou a vyhledejte lékařskou pomoc!

NOSTE OCHRANNÉ RUKAVICE! Vytékající nebo poškozené baterie/akumulátory mohou způsobit při kontaktu s pokožkou popáleniny. V takových případech noste vždy vhodné ochranné rukavice.

Před použitím

UPOZORNĚNÍ:

- Odstraňte veškerý obalový materiál z výrobku.
- Vytáhněte izolační pásek z přihrádky na baterie 7.

Zavěste výrobek

OPATRNĚ! JEDNA přestavitelná patka/rukojeť 4 nestačí k připevnění výrobku na magnetizovatelné povrchy (obr. D).

- Každá ze 2 přestavitelných patek/rukojetí 4 je vybavena magnety 5. Pomocí těchto magnetů lze výrobek připevnit na magnetizovatelné povrchy.

Provoz

NEBEZPEČÍ ÚRAZU! Výrobek v průběhu jízdy přednostně nepoužívejte. Pokud používáte výrobek ve vozidle, dbejte na to, aby neohromoval řidiče nebo cestující ve vozidle. Uložte a zabezpečte výrobek tak, aby ani při plném brzdění nepředstavoval žádné nebezpečí zranění nebo poškození výrobku.

- Otočte přestavitelnou patku/ rukojeť 4 a upevněte výrobek v požadované poloze. Přestavitelná patka/rukojeť může být rovněž otočena nahoru a tak použita jako rukojeť (obr. B).
- Výrobek může být i upevněn tak, že je magnetem 5 přestavitelné patky/rukojeti uchycen na plochém feromagnetickém povrchu.
- Výrobek lze zavěsit. Stisknutím zámku rukojeti 9 uvolněte přestavitelnou patku/rukojeť (obr. C). Po zavěšení produktu do požadované polohy zasuňte přestavitelnou patku/rukojeť opět dovnitř.

VÝSTRAHA! Dávejte pozor na polohu svých rukou při otáčení přestavitelné patky/rukojeti 4, abyste zabránili zaklínění svých prstů.

Použití jako LED svítidlo

- Výrobek lze používat ve 3 rozdílných režimech. Tuto možnost vyberte opakovaným stisknutím vypínače ZAP/VYP 2.

Vypínač ZAP/VYP	Režim
1x stisknout:	1 bílé světlo svítí.
2x stisknout:	1 bílé světlo svítí.
3x stisknout:	2 bílá světla svítí.
4x stisknout:	Vypněte světlo.

Baterie vyměnit

VAROVÁNÍ! Riziko požáru a výbuchu! Použití nesprávných baterií může vést k požáru nebo výbuchu.

- **UPOZORNĚNÍ:** Používejte pouze alkalické baterie (AA) nebo dobíjecí baterie Ni-MH (AA).
- Otevřete kryt zásuvky 6 na zadní straně výrobku.
- Odstraňte staré baterie.
- Vložte 4 nové baterie do přihrádky na baterie 7 a dbejte na správnou polaritu (+ a –).
- Zavřete kryt přihrádky na baterie 6.

Údržba a čištění

- Nikdy neponořujte výrobek do vody nebo jiných kapalin.
- Nepoužívejte žádné leptající čistící prostředky.
- Výrobek je bezúdržbový. LED nemohou být vyměněny.
- Výrobek před čištěním vypněte.
- Výrobek čistěte suchou, nežmolkující utěrkou. Chcete-li odstranit odolnou špínu, použijte mírně navlhčený hadřík.

Zlikvidování

Obal se skládá z ekologických materiálů, které můžete zlikvidovat prostřednictvím místních sběren recyklovatelných materiálů.

a Při třídění odpadu se řiďte podle označení obalových materiálů zkratkami (a) a čísly (b), s následujícím významem: 1–7: umělé hmoty/20–22: papír a lepenka/80–98: složené látky.

Výrobek:

O možnostech likvidace vysloužilých zařízení se informujte u správy vaší obce nebo města.

V zájmu ochrany životního prostředí vysloužilý výrobek nevyhazujte do domovního odpadu, ale předejte k odborné likvidaci. O sběrnách a jejich otevíracích hodinách se můžete informovat u příslušné správy města nebo obce.

Vadné nebo vybité baterie resp. akumulátory se musí, podle směrnice 2006/66/ES a jejích příslušných změn, recyklovat. Baterie, akumulátory i výrobek odevzdejte zpět do nabízených sběren.

Ekologické škody v důsledku chybné likvidace baterií/akumulátorů!

Baterie/akumulátory se nesmí zlikvidovat v domácím odpadu. Mohou obsahovat jedovaté těžké kovy a musí se zpracovávat jako zvláštní odpad. Chemické symboly těžkých kovů: Cd = kadmium, Hg = rtuť, Pb = olovo. Proto odevzdejte opotřebované baterie/akumulátory u komunální sběrny.

Servis

CZ **Servis Česká republika**
Tel.: 800600632
E-Mail: owim@lidl.cz

CE

Použité výstražné upozornenia a symboly

V návode na používanie, v krátkom návode a na obale sa používajú nasledovné výstražné upozornenia:

⎓	Jednosmerný prúd/jednosmerné napätie
III	Trieda ochrany III
	Stlačte vypínač 2.
CE	Značka CE potvrdzuje zhodu so smernicami EÚ, ktoré sú relevantné pre produkt
	Bezpečnostné upozornenia Manipulačné pokyny
	Pred použitím si prečítajte návod na používanie.
0.1 m	Minimálna vzdialenosť od osvetleného materiálu
	Uchovávajte mimo dosahu detí
	Nehádžte do ohňa
	Nevkladajte nesprávne
	Nedeformujte/neničte
	Neotvárajte/nerozoberajte
	Nemiešajte rôzne typy alebo značky
	Nemiešajte nové a použité
	Nenabíjajte
	Držte mimo vody a nadmernej vlhkosti
	Neskratujte
	Vkladajte správne

LED STAVEBNÝ REFLEKTOR

Krátky návod

Tento dokument je skrátenou tlačenou verziou celého návodu na ovládanie. Naskenovaním QR kódu sa dostanete priamo na stránku servisu Lidl (www.lidl-service.com) a zadaním čísla výrobku (IAN) 424999_2301 si môžete prezrieť a stiahnuť kompletný návod na ovládanie.

Tento krátky návod je súčasťou tohto výrobku. Pred použitím výrobku sa oboznámte so všetkými obslužnými a bezpečnostnými upozorneniami. Krátky návod si dobre uschovajte a v prípade postúpenia výrobku ďalším osobám im odovzdajte aj všetky dokumenty patriace k výrobku.

Použitie v súlade s určením

- Produkt je určený na bežné používanie.
- Tento produkt je vhodný výlučne na súkromné používanie v suchých interiéroch.
- Tento produkt nie je určený na komerčné alebo iné použitie.

Rozsah dodávky

Po vybalení produktu skontrolujte, či je balenie kompletné a či sú všetky časti v riadnom stave. Pred používaním odstráňte všetky obalové materiály.

1 LED stavebný reflektor
1 Krátky návod

Popis súčiastok

1 LED svetlo
2 Vypínač
3 Skrutka s kĺbom
4 Nastaviteľná noha/rukoväť
5 Magnet
6 Kryt priehradky na batérie
7 Priehradka na batérie
8 Batéria
9 Uzáver rukoväte

Technické údaje

COB-LED:	2 x 5 W
Batéria:	4 x 1,5 V ⎓, alkická batéria (AA)
Doba svietenia:	2 reflektory: príbl. 2 hodiny 1 reflektor: príbl. 4 hodiny
Trieda ochrany:	III/
Krytie:	IP20
Prevádzková poloha:	Produkt sa môže používať výhradne podľa znázornenia na obrázku B.

Bezpečnostné upozornenia

PRED POUŽITÍM PRODUKTU SA OBOZNÁMTE SO VŠETKÝMI BEZPEČNOSTNÝMI UPOZORNENIAMI A POKYNMI NA PREVÁDZKU! KEĎ BUDETE TENTO PRODUKT ODOVZDÁVAŤ ĎALEJ, ODOVZDAJTE AJ KOMPLETNÚ DOKUMENTÁCIU K PRODUKTU!

VÝSTRAHA! NEBEZPEČENSTVO OHROZENIA ŽIVOTA A ÚRAZU PRE DOJČATÁ A DETI! Deti nenechávajte bez dozoru v blízkosti obalových materiálov. Obalové materiály odstráňte z dosahu detí.

- Tento produkt môžu používať deti od 8 rokov a osoby so zníženými fyzickými, zmyslovými alebo duševnými schopnosťami alebo s nedostatkom skúseností a vedomostí, ak sú pod dozorom inej osoby alebo boli poučené ohľadom bezpečného používania výrobku a z toho vyplývajúcich nebezpečenstiev. Deti nenechávajte hrať sa s produktom. Čistenie a údržbu nesmú vykonávať deti bez dozoru.
- Tento produkt nie je hračka a musíte ho skladovať mimo dosahu detí. Deti nedokážu správne zhodnotiť nebezpečenstvá spojené s manipuláciou s elektrickými spotrebičmi.
- Nepoužívajte produkt, ak sú viditeľné poškodenia.
- Produkt neponárajte do vody alebo iných kvapalín!
- Na produkte nevykonávajte žiadne zmeny alebo opravy. LED diódy sa nedajú a nesmú vymieňať.
- LED diódy sa nedajú meniť.
- Keď LED diódy na konci ich životnosti už nesvietia, musíte vymeniť celý produkt.

OPATRNE! RIZIKO POPÁLENÍN! Uistite sa, že produkt je vypnutý a nechajte ho chladnúť minimálne 15 minút predtým, než sa ho dotknete. Takto zabránite vzniku popálení. Produkt môže byť veľmi horúci.

- Prístupné povrchy, najmä teplá zmršťovacia hadica, sú počas prevádzky lampy veľmi horúce.

0.1 m **NEBEZPEČENSTVO POŽIARU!** Produkt nainštalujte tak, aby bol vzdialený minimálne 0,1 metra od osvetleného materiálu. Pôsobenie nadmerného tepla môže spôsobiť vznik požiaru.

- **VÝSTRAHA!** Svetlo nezapínajte, keď je produkt nasmerovaný na horľavý povrch. Osvetlený povrch sa môže prehriať alebo vznietiť.
- Na produkt alebo do blízkosti produktu neumiestňujte žiadne horiace sviečky alebo iný otvorený oheň.
- Produkt nepoužívajte v blízkosti zdrojov tepla, napr. vykurovacích telies alebo iných prístrojov, ktoré vyžarujú teplo.
- Ak je produkt poškodený, zlikvidujte ho.
- Ak zacítite zápach ohňa alebo dym, produkt okamžite vypnite. Pred opätovným použitím nechajte produkt skontrolovať kvalifikovaným odborníkom.
- Rešpektujte obmedzenia používania a zákazy používania produktov s batériami v potenciálnych nebezpečných situáciách, ako sú čerpacie stanice, letiská, nemocnice atď.

Bezpečnostné upozornenia týkajúce sa batérií/akumulátorov

OHROZENIE ŽIVOTA! Batérie/akumulátory skladujte mimo dosahu detí. Pri náhodnom prehltnutí okamžite vyhľadajte lekársku pomoc.

NEBEZPEČENSTVO VÝBUCHU! Nenabíjateľné batérie nenabíjajte. Žiadne batérie/akumulátory neskratujte a/alebo neotvárajte. Môže to viesť k prehriatiu, k požiaru alebo výbuchom.

- Batérie/akumulátory nikdy nehádžte do ohňa alebo do vody.
- Batérie/akumulátory nevystavujte žiadnemu mechanickému zaťaženiu.
- Nepoužívajte naraz rôzne typy batérií ani nové batérie s použitými.
- Batérie sa musia vložiť so správnou polaritou.
- Použité batérie z produktu odstráňte a bezpečne zlikvidujte.
- Keď je produkt dlhší čas skladovaný nepoužívaný, batérie by sa mali vybrať.
- Svorkovnice sa nesmú skratovať.

Riziko vytečenia batérií/akumulátorov

- Zabráňte extrémnym podmienkam a teplotám okolia, ktoré by mohli mať vplyv na batérie/akumulátory, ako napr. vykurovacie telesá/priame slnečné svetlo.
- Keď batérie/akumulátory vytečú, zabráňte kontaktu pokožky, očí a sliznic s chemickými látkami! Okamžite vypláchnite postihnuté miesta čerstvou vodou a vyhľadajte lekársku pomoc!

NOSTE OCHRANNÉ RUKAVICE! Vytečené alebo poškodené batérie/akumulátory môžu pri kontakte s pokožkou spôsobiť popáleniny. V takých prípadoch vždy noste vhodné ochranné rukavice.

Pred použitím

UPOZORNENIA:

- Odstráňte celý obalový materiál z produktu.
- Vytiahnite izolačný pásik z priehradky na batérie 7.

Zavesenie produktu

POZOR! Jedna nastaviteľná noha/rukoväť 4 nestačí na uchytenie produktu na magnetickom povrchu (obr. D).

- Každá z 2 nastaviteľných nôh/rukovätí 4 je vybavená magnetmi 5. Pomocou týchto magnetov môžete prichytiť produkt na magnetických povrchoch.

Prevádzka

NEBEZPEČENSTVO NEHODY! Produkt prioritne nepoužívajte počas jazdy. Keď produkt používate vo vozidle, dbajte na to, aby nebol ohrozený vodič alebo spolucestujúci vo vozidle. Produkt odložte a zaistite tak, aby ani pri plnom brzdení nepredstavoval nebezpečenstvo vzniku poranení alebo poškodenia výrobku.

- Nastaviteľnú nohu/rukoväť 4 otočte a produkt zafixujte v požadovanej polohe. Nastaviteľnú nohu/rukoväť môžete otočiť smerom dohora a použiť ako rukoväť (obr. B).
- Produkt môžete pomocou magnetu 5 nastaviteľnej nohy/rukoväte pripevniť na rovný, feromagnetický povrch.
- Produkt môžete zavesiť. Stlačením uzáveru rukoväte 9 uvoľnite nastaviteľnú nohu/rukoväť (obr. C). Keď produkt zavesíte do požadovanej polohy, nastaviteľnú nohu/rukoväť zasuňte znova naspäť.

OPATRNE! Pri otáčaní nastaviteľnej nohy/rukoväte 4 si dávajte pozor na to, kde máte ruky, aby ste si nezasekli prsty.

Použitie ako svetlo LED

- Produkt môžete používať v 3 rôznych režimoch. Zvoľte ich opakovaným stlačením vypínača 2.

Vypínač	Režim
1x stlačiť:	Svieti 1 biele svetlo.
2x stlačiť:	Svieti 1 biele svetlo.
3x stlačiť:	Svietia 2 biele svetlá.
4x stlačiť:	Svetlo sa vypne.

Výmena batérií

VÝSTRAHA! Nebezpečenstvo požiaru a výbuchu! Používanie nesprávnych batérií môže viesť k požiaru alebo výbuchu.

UPOZORNENIE: Používajte len alkalické batérie (AA) alebo nabíjateľné NiMH batérie (AA).

- Otvorte kryt priehradky na batérie 6 na zadnej strane produktu.
- Vyberte staré batérie.
- Do priehradky na batérie 7 vložte 4 nové batérie a dbajte pritom na správnu polaritu (+ a –).
- Zatvorte kryt priehradky na batérie 6.

Údržba a čistenie

- Produkt nikdy neponárajte do vody alebo iných tekutín.
- Nepoužívajte žiadne leptavé čistiace prípravky.
- Produkt nevyžaduje údržbu. LED diódy nie je možné vymeniť.
- Produkt pred čistením vypnite.
- Produkt pravidelne čistite suchou handrou. Na odstránenie odolných nečistôt použite jemne navlhčenú handru.

Likvidácia

Obal pozostáva z ekologických materiálov, ktoré môžete odovzdať na miestnych recyklačných zberných miestach.

Všímajte si prosím označenie obalových materiálov pre triedenie odpadu, sú označené skratkami (a) a číslami (b) s nasledujúcim významom: 1–7: Plasty/20–22: Papier a kartón/80–98: Spojené látky.

Výrobok:

O možnostiach likvidácie opotrebovaného výrobku sa môžete informovať na Vašej obecnej alebo mestskej správe.

Ak výrobok doslúžil, v záujme ochrany životného prostredia ho neodhoďte do domového odpadu, ale odovzdajte na odbornú likvidáciu. Informácie o zberných miestach a ich otváracích hodinách získate na Vašej príslušnej správe.

Defektné alebo použité batérie/akumulátorové batérie musia byť odovzdané na recykláciu podľa smernice 2006/66/ES a jej zmien. Batérie/akumulátorové batérie a/alebo výrobok odovzdajte prostredníctvom dostupných zberných stredísk.

Nesprávna likvidácia batérií/akumulátorových batérií ničí životné prostredie!

Batérie/akumulátorové batérie sa nesmú likvidovať spolu s domovým odpadom. Môžu obsahovať jedovaté ťažké kovy a je potrebné zaobchádzať s nimi ako s nebezpečným odpadom. Chemické značky ťažkých kovov sú nasledovné: Cd = kadmium, Hg = ortuť, Pb = olovo. Opotrebované batérie/akumulátorové batérie preto odovzdajte v komunálnej zberni.

Servis

SK **Servis Slovensko**
Tel.: 0800 008158
E-pošta: owim@lidl.sk

CE

Verwendete Warnhinweise und Symbole

In der Bedienungsanleitung, der Kurzanleitung und auf der Verpackung werden die folgenden Warnhinweise verwendet:

⎓	Gleichstrom/-spannung
III	Schutzklasse III
	EIN-/AUS-Schalter 2 drücken.
CE	Das CE-Zeichen bestätigt Konformität mit den für das Produkt zutreffenden EU-Richtlinien
	Sicherheitshinweise Handlungsanweisungen
	Lesen Sie vor dem Gebrauch die Bedienungsanleitung.
0.1 m	Minimaler Abstand zu beleuchtetem Material
	Außerhalb der Reichweite von Kindern aufbewahren
	Nicht ins Feuer werfen
	Nicht falsch einsetzen
	Nicht verformen/beschädigen
	Nicht öffnen/zerlegen
	Mischen Sie nicht verschiedene Typen oder Marken
	Mischen Sie nicht neu und gebraucht
	Nicht aufladen
	Von Wasser und übermäßiger Feuchtigkeit fernhalten
	Nicht kurzschließen
	Richtig einsetzen

LED-BAUSTRAHLER

Kurzanleitung

Bei diesem Dokument handelt es sich um eine verkürzte Druckausgabe der vollständigen Bedienungsanleitung. Durch das Scannen des QR-Codes gelangen Sie direkt auf die Lidl-Service-Seite (www.lidl-service.com) und können durch die Eingabe der Artikelnummer (IAN) 424999_2301 die vollständige Bedienungsanleitung einsehen und herunterladen.

Die Kurzanleitung ist Bestandteil dieses Produkts. Machen Sie sich vor der Benutzung des Produkts mit allen Bedien- und Sicherheitshinweisen vertraut. Bewahren Sie die Kurzanleitung gut auf und händigen Sie alle Unterlagen bei Weitergabe des Produkts an Dritte mit aus.

Bestimmungsgemäße Verwendung

- Dieses Produkt ist für den normalen Gebrauch bestimmt.
- Dieses Produkt eignet sich ausschließlich zur privaten Verwendung in trockenen Innenräumen.
- Dieses Produkt ist nicht für den gewerblichen Gebrauch oder andere Anwendungen bestimmt.

Lieferumfang

Überprüfen Sie nach dem Auspacken des Produktes, ob die Lieferung vollständig ist und alle Teile in ordnungsgemäßem Zustand sind. Entfernen Sie vor der Verwendung sämtliche Verpackungsmaterialien.

1 LED-Baustrahler
1 Kurzanleitung

Teilebeschreibung

1 LED-Licht
2 EIN-/AUS-Schalter
3 Gelenkschraube
4 Verstellbarer Fuß/Handgriff
5 Magnet
6 Batteriefachabdeckung
7 Batteriefach
8 Batterie
9 Griffverschluss

Technische Daten

COB-LED:	2 x 5 W
Batterie:	4 x 1,5 V ⎓, Alkaline-Batterie (AA)
Leuchtdauer:	2 Spotlights: ca. 2 Stunden 1 Scheinwerfer: ca. 4 Stunden
Schutzklasse:	III/
Schutzart:	IP20
Betriebsposition:	Das Produkt kann ausschließlich wie in Abbildung B dargestellt verwendet werden.

Sicherheitshinweise

MACHEN SIE SICH VOR DER VERWENDUNG DES PRODUKTES MIT ALLEN SICHERHEITSHINWEISEN UND GEBRAUCHSANWEISUNGEN VERTRAUT! WENN SIE DIESES PRODUKT AN ANDERE WEITERGEBEN, GEBEN SIE AUCH ALLE DOKUMENTE WEITER!

WARNUNG! LEBENSGEFAHR UND UNFALLGEFAHR FÜR SÄUGLINGE UND KINDER! Lassen Sie Kinder nicht mit dem Verpackungsmaterial unbeaufsichtigt. Halten Sie Kinder immer vom Verpackungsmaterial fern.

- Dieses Produkt kann von Kindern ab 8 Jahren sowie von Personen mit eingeschränkten körperlichen, sensorischen oder geistigen Fähigkeiten oder fehlender Erfahrung und/oder fehlendem Wissen verwendet werden, solange diese beaufsichtigt werden oder zur sicheren Verwendung des Produktes angewiesen wurden und die damit verbundenen Risiken verstehen. Lassen Sie Kinder nicht mit dem Produkt spielen. Reinigung und Wartung sollten nicht von Kindern ohne Aufsicht durchgeführt werden.
- Dieses Produkt ist kein Spielzeug und muss außerhalb der Reichweite von Kindern gehalten werden. Kinder sind sich der Gefahren in Zusammenhang mit dem Umgang mit Elektrogeräten nicht bewusst.
- Verwenden Sie das Produkt nicht, wenn es sichtbare Schäden aufweist.
- Tauchen Sie das Produkt niemals in Wasser oder andere Flüssigkeiten ein!
- Führen Sie keine Veränderungen oder Reparaturen am Produkt durch. Die LEDs können und dürfen nicht ausgetauscht werden.
- Die LEDs sind nicht austauschbar.
- Wenn die LEDs am Ende ihrer Nutzungsdauer nicht mehr funktionieren, muss das gesamte Produkt ausgetauscht werden.

ACHTUNG! RISIKO VON VERBRENNUNGEN! Um Verbrennungen zu vermeiden, überzeugen Sie sich, dass das Produkt ausgeschaltet und für mindestens 15 Minuten abgekühlt ist, bevor Sie es berühren. Das Produkt kann sehr heiß werden.

- Die zugänglichen Oberflächen, insbesondere der Warmschrumpfschlauch, werden sehr heiß, wenn die Lampe in Betrieb ist.

0.1 m **BRANDGEFAHR!** Stellen Sie das Produkt so auf, dass es mindestens 0,1 Meter von dem zu beleuchtenden Material entfernt ist. Übermäßige Wärmeentwicklung kann zu einem Brand führen.

- **WARNUNG!** Schalten Sie das Licht nicht ein, wenn das Produkt auf eine brennbare Oberfläche gerichtet ist. Die angestrahlte Oberfläche könnte sich überhitzen oder entzünden.
- Stellen Sie keine brennenden Kerzen oder andere offenen Flammen auf oder in die Nähe des Produktes.
- Verwenden Sie das Produkt nicht in der Nähe von Wärmequellen, z. B. Heizkörpern oder anderen Geräten, die Wärme abgeben.
- Entsorgen Sie das Produkt, falls es beschädigt sein sollte.
- Schalten Sie das Produkt sofort aus, wenn Sie Brandgeruch oder Rauch wahrnehmen. Lassen Sie das Produkt von einem qualifizierten Fachmann überprüfen, bevor Sie es erneut benutzen.
- Beachten Sie die Benutzungsbeschränkungen und -verbote für batteriebetriebene Produkte in potenziellen Gefahrensituationen, wie etwa an Tankstellen, auf Flughäfen, in Krankenhäusern etc.

Sicherheitshinweise für Batterien/Akkus

LEBENSGEFAHR! Bewahren Sie Batterien/Akkus außerhalb der Reichweite von Kindern auf. Suchen Sie bei versehentlichem Verschlucken sofort einen Arzt auf.

EXPLOSIONSGEFAHR! Laden Sie nicht wiederaufladbare Batterien nicht auf. Schalten Sie keine Batterien/Akkus kurz und/oder öffnen Sie diese nicht. Dies kann zu Überhitzung, Feuer oder Explosionen führen.

- Werfen Sie Batterien/Akkus niemals in Feuer oder Wasser.
- Setzen Sie Batterien/Akkus keinen mechanischen Belastungen aus.
- Unterschiedliche Batterietypen oder neue und gebrauchte Batterien dürfen nicht zusammen benutzt werden.
- Batterien sind mit der richtigen Polarität einzusetzen.
- Leere Batterien sind aus dem Produkt zu entfernen und sicher zu entsorgen.
- Falls das Produkt für einen längeren Zeitraum unbenutzt gelagert wird, sollten die Batterien entfernt werden.
- Die Anschlussklemmen dürfen nicht kurzgeschlossen werden.

Risiko des Auslaufens der Batterien/Akku

- Vermeiden Sie extreme Umgebungsbedingungen und Temperaturen, die einen Einfluss auf Batterien/Akkus haben könnten, z. B. Heizkörper/direktes Sonnenlicht.
- Wenn Batterien/Akkus ausgelaufen sind, vermeiden Sie den Kontakt von Haut, Augen und Schleimhäuten mit den Chemikalien! Spülen Sie die betroffenen Stellen unverzüglich mit frischem Wasser ab und suchen Sie ärztliche Hilfe auf!

TRAGEN SIE SCHUTZHANDSCHUHE! Ausgelaufene oder beschädigte Batterien/Akkus können bei Kontakt mit der Haut Verbrennungen verursachen. Tragen Sie in solchen Fällen immer geeignete Schutzhandschuhe.

Vor der Verwendung

HINWEISE:

- Entfernen Sie das gesamte Verpackungsmaterial vom Produkt.
- Ziehen Sie den Isolierstreifen aus dem Batteriefach 7.

Produkt aufhängen

VORSICHT! EIN verstellbarer Fuß/Handgriff 4 reicht nicht aus, um das Produkt an magnetisierbaren Oberflächen zu befestigen (Abb. D).

- Jeder der 2 verstellbaren Füße/Handgriffe 4 ist mit Magneten 5 ausgestattet. Mit diesen Magneten kann das Produkt an magnetisierbaren Oberflächen befestigt werden.

Betrieb

UNFALLGEFAHR! Verwenden Sie das Produkt vorzugsweise nicht während der Fahrt. Wenn Sie das Produkt in einem Fahrzeug verwenden, achten Sie darauf, den Fahrer oder die Fahrzeuginsassen nicht zu gefährden. Verstauen und sichern Sie das Produkt so, dass es selbst bei einer Vollbremsung keine Gefahr von Verletzungen oder Produktschäden darstellt.

- Drehen Sie den verstellbaren Fuß/Handgriff 4 und befestigen Sie das Produkt in der gewünschten Position. Der verstellbare Fuß/Handgriff kann auch nach oben gedreht und so als Handgriff verwendet werden (Abb. B).
- Das Produkt kann mit dem Magneten 5 des verstellbaren Fußes/Handgriffs an einer flachen, ferromagnetischen Oberfläche befestigt werden.
- Das Produkt kann aufgehängt werden. Drücken Sie auf den Griffverschluss 9, um den verstellbaren Fuß/Handgriff freizugeben (Abb. C). Schieben Sie den verstellbaren Fuß/Handgriff wieder hinein, nachdem Sie das Produkt an einer gewünschten Position aufgehängt haben.

ACHTUNG! Beachten Sie die Positionierung Ihrer Hände, wenn Sie den verstellbaren Fuß/Handgriff 4 drehen, um ein Einklemmen Ihrer Finger zu vermeiden.

Verwendung als LED-Leuchte

- Das Produkt kann in 3 unterschiedlichen Modi verwendet werden. Wählen Sie diese aus, indem Sie wiederholt auf den EIN-/AUS-Schalter 2 drücken.

EIN-/AUS-Schalter	Modus
1x drücken:	1 weißes Licht leuchtet.
2x drücken:	1 weißes Licht leuchtet.
3x drücken:	2 weiße Lichter leuchten.
4x drücken:	Licht ausschalten.

Batterien ersetzen

WARNUNG! Brand- und Explosionsrisiko! Die Verwendung falscher Batterien kann zu Bränden oder Explosionen führen.

- **HINWEIS:** Verwenden Sie nur Alkaline-Batterien (AA) oder wiederaufladbare Ni-HM-Batterien (AA).
- Öffnen Sie die Batteriefachabdeckung 6 auf der Rückseite des Produkts.
- Entfernen Sie die alten Batterien.
- Legen Sie 4 neue Batterien in das Batteriefach 7 ein und achten Sie dabei auf die richtige Polarität (+ und –).
- Schließen Sie die Batteriefachabdeckung 6.

Wartung und Reinigung

- Tauchen Sie das Produkt niemals in Wasser oder andere Flüssigkeiten ein.
- Verwenden Sie keine ätzenden Reinigungsmittel.
- Das Produkt ist wartungsfrei. Die LEDs können nicht ausgetauscht werden.
- Schalten Sie das Produkt vor der Reinigung aus.
- Reinigen Sie das Produkt regelmäßig mit einem trockenen, fusselfreien Tuch. Verwenden Sie ein leicht angefeuchtetes Tuch, um hartnäckigen Schmutz zu entfernen.

Entsorgung

Die Verpackung besteht aus umweltfreundlichen Materialien, die Sie über die örtlichen Recyclingstellen entsorgen können.

Beachten Sie die Kennzeichnung der Verpackungsmaterialien bei der Abfalltrennung, diese sind gekennzeichnet mit Abkürzungen (a) und Nummern (b) mit folgender Bedeutung: 1–7: Kunststoffe/20–22: Papier und Pappe/80–98: Verbundstoffe.

Produkt:

Möglichkeiten zur Entsorgung des ausgedienten Produkts erfahren Sie bei Ihrer Gemeinde- oder Stadtverwaltung.

Werfen Sie Ihr Produkt, wenn es ausgedient hat, im Interesse des Umweltschutzes nicht in den Hausmüll, sondern führen Sie es einer fachgerechten Entsorgung zu. Über Sammelstellen und deren Öffnungszeiten können Sie sich bei Ihrer zuständigen Verwaltung informieren.

Defekte oder verbrauchte Batterien/Akkus müssen gemäß Richtlinie 2006/66/EG und deren Änderungen recycelt werden. Geben Sie Batterien/Akkus und/oder das Produkt über die angebotenen Sammeleinrichtungen zurück.

Umweltschäden durch falsche Entsorgung der Batterien/Akkus!

Batterien/Akkus dürfen nicht über den Hausmüll entsorgt werden. Sie können giftige Schwermetalle enthalten und unterliegen der Sondermüllbehandlung. Die chemischen Symbole der Schwermetalle sind wie folgt: Cd = Cadmium, Hg = Quecksilber, Pb = Blei. Geben Sie deshalb verbrauchte Batterien/Akkus bei einer kommunalen Sammelstelle ab.

Service

DE **Service Deutschland**
Tel.: 0800 5435 111
E-Mail: owim@lidl.de

AT **Service Österreich**
Tel.: 0800 292726
E-Mail: owim@lidl.at

CH **Service Schweiz**
Tel.: 0800 562153
E-Mail: owim@lidl.ch

CE

IAN 424999_2301
OWIM GmbH & Co. KG
Stiftsbergstraße 1
74167 Neckarsulm
GERMANY

Model No.: HG10336
Version: 09/2023

4