crelando®

KURZANLEITUNG
SHORT MANUAL
GUIDE DE DÉMARRAGE RAPIDE

PDF ONLINE
www.lidl-service.com

KINDER-MALPROJEKTOR/KIDS‘ DRAWING PROJECTOR/PROJECTEUR DE DESSIN ENFANT

DE AT CH
KINDER-MALPROJEKTOR
Kurzanleitung

GB IE
KIDS‘ DRAWING PROJECTOR
Short manual

FR BE
PROJECTEUR DE DESSIN ENFANT
Guide de démarrage rapide

NL BE
KINDER-SCHILDERPROJECTOR
Korte handleiding

PL
DZIECIĘCY PROJEKTOR DO MALOWANIA
Krótka instrukcja

CZ
DĚTSKÝ PROJEKTOR NA MALOVÁNÍ
Krátký návod

SK
DETSKÝ PROJEKTOR NA MAĽOVANIE
Krátky návod

ES
PROYECTOR DE DIBUJOS PARA NIÑOS
Guía rápida

DK
MALEPROJEKTOR TIL BØRN
Kort vejledning

IT
PROIETTORE PER DISEGNARE PER BAMBINI
Guida rapida

HU
GYERMEK-FESTŐVETÍTŐ
Rövid útmutató

SI
OTROŠKI SLIKARSKI PROJEKTOR
Kratka navodila

IAN 391361_2201

DE/AT/CH	Kurzanleitung	Seite	6
GB/IE	Short manual	Page	12
FR/BE	Guide de démarrage rapide	Page	18
NL/BE	Korte handleiding	Pagina	24
PL	Krótka instrukcja	Strona	30
CZ	Stručný návod	Strana	36
SK	Krátky návod	Strana	42
ES	Guía rápida	Página	48
DK	Kort vejledning	Side	54
IT	Guida rapida	Pagina	60
HU	Rövid útmutató	Oldal	66
SI	Kratka navodila	Stran	71

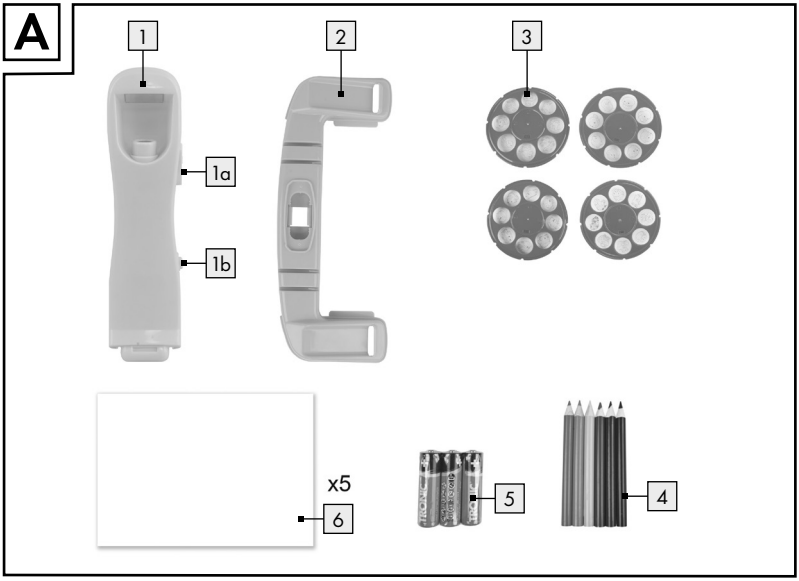
A
1
2
3
1a
1b
x5
6
5
4

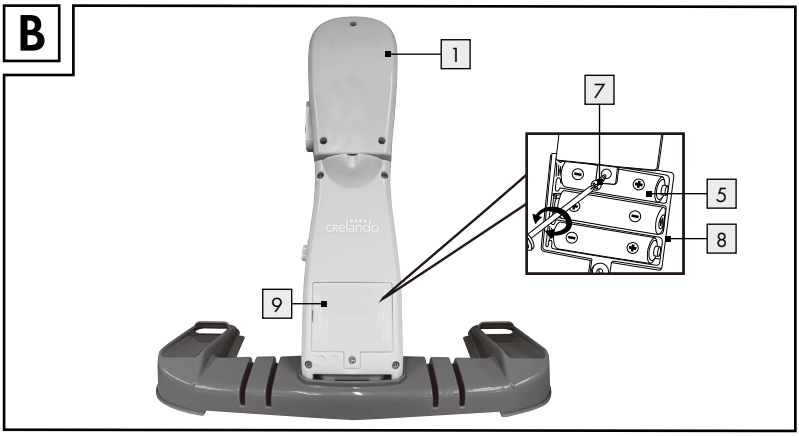
B
1
7
5
8
9
crelando

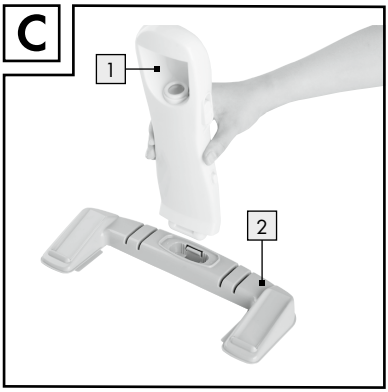
C
1
2

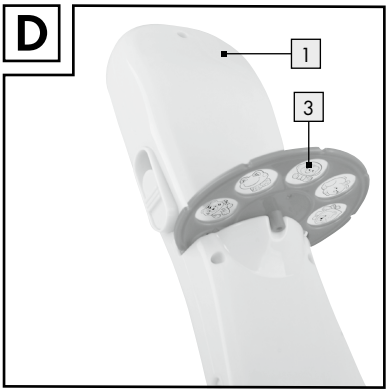
D
1
3

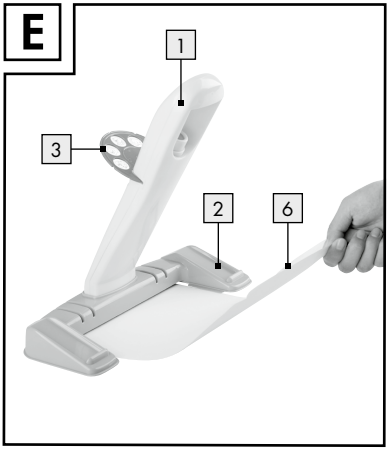
E
1
3
2
6

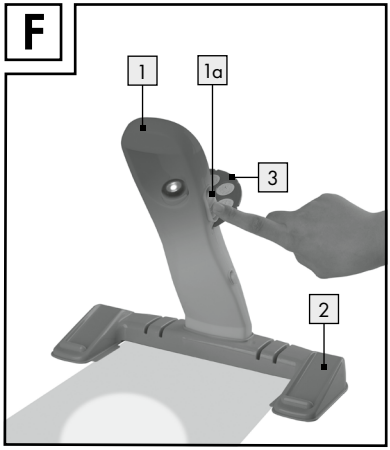
F
1
1a
3
2

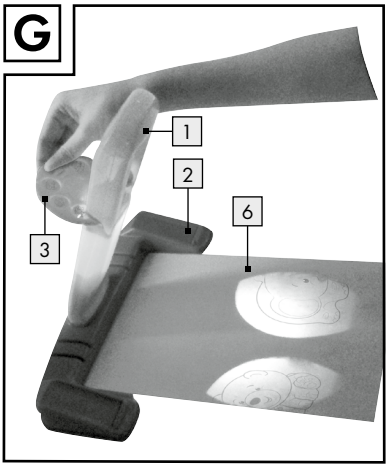
G
1
2
6
3

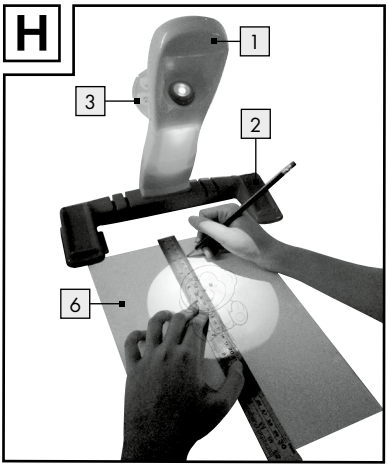
H
1
3
2
6

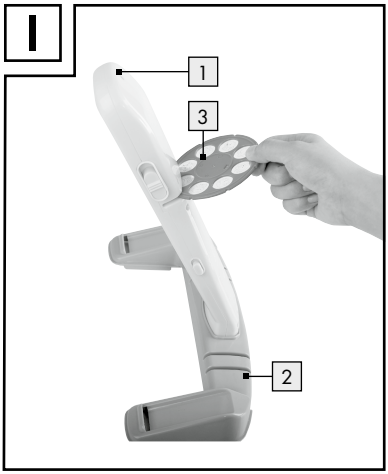
I
1
3
2

Legende der verwendeten Piktogramme ..... Seite 7

Einleitung ..... Seite 7
Bestimmungsgemäße Verwendung ..... Seite 7
Teilebeschreibung ..... Seite 8
Technische Daten ..... Seite 8
Lieferumfang ..... Seite 8

Allgemeine Sicherheitshinweise ..... Seite 8
Besondere Sicherheitshinweise beim Umgang mit Batterien ..... Seite 9
Sicherheitshinweise für Batterien/Akkus ..... Seite 9

Inbetriebnahme ..... Seite 10
Batterien einlegen/austauschen ..... Seite 10

Verwendung ..... Seite 10

Entsorgung ..... Seite 10

Service ..... Seite 11

Legende der verwendeten Piktogramme			
⎓	Gleichstrom/-spannung	OPEN LOCK	Dieses Symbol zeigt an, dass die Schraube mithilfe eines Kreuzschraubendrehers im Uhrzeigersinn gedreht werden muss, um die Batterieabdeckung zu verriegeln.
• • • • •	Fokus einstellen		
	Beleuchtung einschalten	CE	Das CE-Zeichen bestätigt die Konformität mit den für das Produkt zutreffenden EU-Richtlinien.
O	Beleuchtung ausschalten	■ □	Sicherheitshinweise Handlungsanweisungen

Kinder-Malprojektor

Einleitung

Bei diesem Dokument handelt es sich um eine verkürzte Druckausgabe der vollständigen Bedienungsanleitung. Durch das Scannen des QR-Codes gelangen Sie direkt auf die Lidl-Service-Seite (www.lidl-service.com) und können durch die Eingabe der Artikelnummer (IAN) 391361_2201 die vollständige Bedienungsanleitung einsehen und herunterladen.

WARNUNG! Beachten Sie die vollständige Bedienungsanleitung und die Sicherheitshinweise, um Personen- und Sachschäden zu vermeiden. Die Kurzanleitung ist Bestandteil dieses Produkts. Machen Sie sich vor der Benutzung des Produkts mit allen Bedien- und Sicherheitshinweisen vertraut. Bewahren Sie die Kurzanleitung gut auf und händigen Sie alle Unterlagen bei Weitergabe des Produkts an Dritte mit aus.

PDF ONLINE
www.lidl-service.com

Bestimmungsgemäße Verwendung

Dieser Kinderprojektor ist konzipiert, um Bilder vom Projektor mit Buntstiften auf dem Papier nachzuzeichnen. Jede andere als die oben beschriebene Verwendung ist verboten und führt zu Produktschäden. Das Produkt ist nur für den Einsatz in privaten Haushalten und nicht für den gewerblichen Einsatz bestimmt. Schadensersatzansprüche aufgrund von bestimmungswidriger Verwendung, unsachgemäßer Reparatur, nicht autorisierten Änderungen oder der Verwendung nicht genehmigter Ersatzteile werden nicht akzeptiert. Der Benutzer trägt das alleinige Risiko.

Teilebeschreibung

Klappen Sie vor dem Lesen die Seiten mit den Abbildungen auf und machen Sie sich mit allen Funktionen des Produkts vertraut.

1 Projektor
1a Fokusregler
1b Ein-/Aus-Taste
2 Projektorbasis
3 Motivscheibe
4 Buntstift
5 Batterie
6 Zeichenpapier
7 Befestigungsschraube (Batteriefachdeckel)
8 Batteriefach
9 Batteriefachdeckel

Technische Daten

Betriebsspannung:	4,5 V⎓
Leistung:	0,1 W
Leuchtmittel:	1 LED (Die LED ist nicht austauschbar.)
Batterien:	3 x 1,5 V⎓, LR6 (Typ AA)
Leuchtdauer:	ca. 100 Stunden

Lieferumfang

Entnehmen Sie alle Teile des Produkts aus der Verpackung und entfernen Sie sämtliches Verpackungsmaterial. Überprüfen Sie vor der Verwendung die Vollständigkeit und Unversehrtheit des Verpackungsinhalts! Wenn Sie Schäden oder fehlende Teile bemerken, wenden Sie sich bitte an den Händler, bei dem Sie dieses Produkt gekauft haben.

1 Projektor
1 Projektorbasis
4 Motivscheiben
5 Blatt Zeichenpapier
6 Buntstifte
3 Batterien (LR6/AA, 1,5 V)
1 Bedienungsanleitung

Allgemeine Sicherheitshinweise

Machen Sie sich vor der ersten Benutzung des Produkts mit allen Bedien- und Sicherheitshinweisen vertraut! Händigen Sie alle Unterlagen bei Weitergabe des Produkts an Dritte ebenfalls mit aus! Bei Schäden, die durch Nichtbeachtung dieser Bedienungsanleitung verursacht werden, erlischt der Garantieanspruch! Bei Sach- oder Personenschäden, die durch unsachgemäße Handhabung oder Nichtbeachtung der Sicherheitshinweise verursacht werden, wird keine Haftung übernommen!

⚠ **ACHTUNG.** Nicht geeignet für Kinder unter 36 Monaten. Kleine Teile. Erstickungsgefahr.

⚠ **ACHTUNG.** Benutzung unter direkter Aufsicht eines Erwachsenen.

- **ACHTUNG.** Von Feuer fernhalten.
- Montage/Demontage nur durch Erwachsene aufgrund verschluckbarer Kleinteile.
- **ACHTUNG.** Alle Verpackungsmaterialien sind nicht Bestandteil des Spielzeugs und sollten aus Sicherheitsgründen stets entfernt werden, bevor das Produkt den Kindern zum Spielen übergeben wird.
- Lassen Sie Kinder niemals unbeaufsichtigt mit Verpackungsmaterial und Produkt. Es besteht Erstickungsgefahr. Kinder unterschätzen häufig die Gefahren. Halten Sie Kinder stets vom Verpackungsmaterial fern.
- Verpackung für zukünftige Rückfragen aufbewahren.
- Das Produkt ist für Kinder ab 3 Jahren geeignet.
- Dieses Produkt kann von Kindern sowie von Personen mit verringerten physischen, sensorischen oder mentalen Fähigkeiten oder Mangel an Erfahrung und Wissen benutzt werden, wenn sie beaufsichtigt oder bezüglich des sicheren Gebrauchs des Produktes unterwiesen wurden und die daraus resultierenden Gefahren verstehen. Reinigung und Benutzerwartung dürfen nicht von Kindern ohne Beaufsichtigung durchgeführt werden.

- Verwenden Sie das Produkt nur in trockenen Innenräumen.
- Die Lichtquelle dieses Produkts ist nicht austauschbar; wenn die Lichtquelle das Ende ihrer Lebensdauer erreicht hat, ist das gesamte Produkt zu ersetzen.

Vermeiden Sie Gefahr der Sachbeschädigung.

- Überprüfen Sie das Produkt vor jedem Gebrauch auf Beschädigungen! Stellen Sie die Verwendung ein, wenn Schäden am Produkt festgestellt werden!
- Halten Sie das Produkt von Feuchtigkeit, Tropf- und Spritzwasser fern!

Besondere Sicherheitshinweise beim Umgang mit Batterien

- Das Einsetzen und Entfernen der Batterien darf nur von einem Erwachsenen durchgeführt werden.
- Akkus dürfen nur unter Aufsicht von Erwachsenen aufgeladen werden.
- Entnehmen Sie Akkus vor dem Laden aus dem Spielzeug.

Sicherheitshinweise für Batterien/Akkus

- **LEBENSGEFAHR!** Halten Sie Batterien/Akkus außer Reichweite von Kindern. Suchen Sie im Falle eines Verschluckens sofort einen Arzt auf!
- Verschlucken kann zu Verbrennungen, Perforation von Weichgewebe und Tod führen. Schwere Verbrennungen können innerhalb von 2 Stunden nach dem Verschlucken auftreten.
- **EXPLOSIONSGEFAHR!** Laden Sie nicht aufladbare Batterien niemals wieder auf. Schließen Sie Batterien/Akkus nicht kurz und/oder öffnen Sie diese nicht. Überhitzung, Brandgefahr oder Platzen können die Folge sein.
- Werfen Sie Batterien/Akkus niemals in Feuer oder Wasser.
- Setzen Sie Batterien/Akkus keiner mechanischen Belastung aus.

Risiko des Auslaufens von Batterien/Akkus

- Vermeiden Sie extreme Bedingungen und Temperaturen, die auf Batterien/Akkus einwirken können, z. B. auf Heizkörpern/durch direkte Sonneneinstrahlung.
- Wenn Batterien/Akkus ausgelaufen sind, vermeiden Sie den Kontakt von Haut, Augen und Schleimhäuten mit den Chemikalien! Spülen Sie die betroffenen Stellen sofort mit klarem Wasser und suchen Sie einen Arzt auf!
- **SCHUTZHANDSCHUHE TRAGEN!** Ausgelaufene oder beschädigte Batterien/Akkus können bei Berührung mit der Haut Verätzungen verursachen. Tragen Sie deshalb in diesem Fall geeignete Schutzhandschuhe.
- Im Falle eines Auslaufens der Batterien/Akkus entfernen Sie diese sofort aus dem Produkt, um Beschädigungen zu vermeiden.
- Verwenden Sie nur Batterien/Akkus des gleichen Typs. Mischen Sie nicht alte Batterien/Akkus mit neuen!
- Entfernen Sie die Batterien/Akkus, wenn das Produkt längere Zeit nicht verwendet wird.

Risiko der Beschädigung des Produkts

- Verwenden Sie ausschließlich den angegebenen Batterietyp/Akkutyp!
- Setzen Sie Batterien/Akkus gemäß der Polaritätskennzeichnung (+) und (-) an Batterie/Akku und des Produkts ein.
- Reinigen Sie Kontakte an Batterie/Akku und im Batteriefach vor dem Einlegen mit einem trockenen, fusselfreien Tuch oder Wattestäbchen!
- Entfernen Sie erschöpfte Batterien/Akkus umgehend aus dem Produkt.

Inbetriebnahme

Batterien einlegen/ austauschen (siehe Abb. B)

- Öffnen Sie den Batteriefachdeckel 9 auf der Rückseite des Projektors 1. Entfernen Sie dazu die Befestigungsschraube 7 mithilfe eines Kreuzschlitzschraubendrehers.
- Entfernen Sie ggf. verbrauchte Batterien aus dem Batteriefach 8 und setzen Sie drei neue Batterien 5 (LR6 (Typ AA)) in das Batteriefach 8 ein.
- Setzen Sie den Batteriefachdeckel 9 wieder auf das Batteriefach 8 und befestigen Sie ihn, indem Sie die Befestigungsschraube 7 mithilfe eines Kreuzschlitzschraubendrehers wieder festschrauben.

Das Produkt ist nun betriebsbereit.

Verwendung

- Legen Sie die Projektorbasis 2 flach auf den Tisch und achten Sie darauf, dass sie fest steht und nicht wackelt.
- Setzen Sie den Projektor 1 in die dafür vorgesehene Öffnung in der Projektorbasis 2 und lassen ihn einrasten (siehe Abb. C).
- Wählen Sie eine Motivscheibe 3 aus und setzen sie vorsichtig in den dafür vorgesehenen Schlitz im Projektor 1 ein (siehe Abb. D).
  WICHTIG: Berühren Sie dabei nicht die Folien der Motivscheiben 3.
- Legen Sie ein Blatt Zeichenpapier 6 unter die Projektorbasis 2 (siehe Abb. E).
- Schalten Sie das Licht im Raum aus oder dimmen es nach Möglichkeit.
- Schalten Sie den Projektor 1 mittels Ein-Aus-Taste 1b ein. Der Projektor 1 projiziert das Motiv, z. B. ein Fahrzeug oder ein Tier, auf das Zeichenpapier 6.
- Stellen Sie mithilfe des Fokusreglers 1a den Fokus so ein, dass das gewünschte Motiv auf dem Zeichenpapier 6 scharf dargestellt wird (siehe Abb. F).
- Drehen Sie die Motivscheibe 3, um ggf. ein anderes Motiv auszuwählen (siehe Abb. G).
- Verschieben Sie das Zeichenpapier 6 so, dass das projizierte Motiv an der gewünschten Stelle auf dem Zeichenpapier 6 angezeigt wird.
- Zeichnen Sie das Motiv mit einem Buntstift 4 auf das Zeichenpapier 6 (siehe Abb. H).
  Tipp: Verwenden Sie alternativ für das Nachzeichnen der Umrisse einen Bleistift (nicht im Lieferumfang enthalten).
- Malen Sie das Motiv anschließend mithilfe der Buntstifte 4 aus.
- Wechseln Sie nach Belieben das Motiv durch Drehen der Motivscheibe 3 (siehe Abb. I) oder tauschen Sie die Motivscheibe 3 aus.

Entsorgung

Die Verpackung besteht aus umweltfreundlichen Materialien, die Sie über die örtlichen Recyclingstellen entsorgen können.

Beachten Sie die Kennzeichnung der Verpackungsmaterialien bei der Abfalltrennung, diese sind gekennzeichnet mit Abkürzungen (a) und Nummern (b) mit folgender Bedeutung: 1–7: Kunststoffe/20–22: Papier und Pappe/80–98: Verbundstoffe.

Möglichkeiten zur Entsorgung des ausgedienten Produkts erfahren Sie bei Ihrer Gemeinde- oder Stadtverwaltung.

Das Symbol der durchgestrichenen Mülltonne bedeutet, dass dieses Gerät am Ende der Nutzungszeit nicht über den Haushaltsmüll entsorgt werden darf. Das Gerät ist bei eingerichteten Sammelstellen, Wertstoffhöfen oder Entsorgungsbetrieben

abzugeben. Zudem sind Vertreiber von Elektro- und Elektronikgeräten sowie Vertreiber von Lebensmitteln zur Rücknahme verpflichtet. LIDL bietet Ihnen Rückgabemöglichkeiten direkt in den Filialen und Märkten an. Rückgabe und Entsorgung sind für Sie kostenfrei. Beim Kauf eines Neugerätes haben Sie das Recht, ein entsprechendes Altgerät unentgeltlich zurückzugeben. Zusätzlich haben Sie die Möglichkeit, unabhängig vom Kauf eines Neugerätes, unentgeltlich (bis zu drei) Altgeräte abzugeben, die in keiner Abmessung größer als 25 cm sind. Bitte löschen Sie vor der Rückgabe alle personenbezogenen Daten. Bitte entnehmen Sie vor der Rückgabe Batterien oder Akkumulatoren, die nicht vom Altgerät umschlossen sind, sowie Lampen, die zerstörungsfrei entnommen werden können und führen diese einer separaten Sammlung zu.

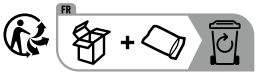

Das Produkt inkl. Zubehör und die Verpackungsmaterialien sind recyclebar und unterliegen einer erweiterten Herstellerverantwortung. Entsorgen Sie diese getrennt, den abgebildeten Info-tri (Sortierinformation) folgend, für eine bessere Abfallbehandlung. Das Triman-Logo gilt nur für Frankreich.

Defekte oder verbrauchte Batterien/Akkus müssen gemäß Richtlinie 2006/66/EG und deren Änderungen recycelt werden. Geben Sie Batterien/Akkus und/oder das Produkt über die angebotenen Sammeleinrichtungen zurück.

Umweltschäden durch falsche Entsorgung der Batterien/Akkus!

Batterien/Akkus dürfen nicht über den Hausmüll entsorgt werden. Sie können giftige Schwermetalle enthalten und unterliegen der Sondermüllbehandlung. Die chemischen Symbole der Schwermetalle sind wie folgt: Cd = Cadmium, Hg = Quecksilber, Pb = Blei. Geben Sie deshalb verbrauchte Batterien/Akkus bei einer kommunalen Sammelstelle ab.

Service

(DE) **Service Deutschland**
Tel.: 0800 5435 111
E-Mail: owim@lidl.de

(AT) **Service Österreich**
Tel.: 0800 292726
E-Mail: owim@lidl.at

(CH) **Service Schweiz**
Tel.: 0800562153
E-Mail: owim@lidl.ch

CE

List of pictograms used ..... Page 13

Introduction ..... Page 13
Intended use ..... Page 13
Parts description ..... Page 13
Technical data ..... Page 14
Scope of delivery ..... Page 14

General safety instructions ..... Page 14
Special safety instructions for handling batteries ..... Page 14
Safety instructions for batteries/rechargeable batteries ..... Page 15

Start-up ..... Page 15
Inserting/replacing batteries ..... Page 15

Use ..... Page 15

Disposal ..... Page 16

Service ..... Page 17

List of pictograms used			
⎓	Direct current/voltage	OPEN LOCK	This symbol indicates that the screw must be turned clockwise using a cross-tip screwdriver to lock the battery cover.
• • • • •	Adjust focus		
	Light on	CE	CE mark indicates conformity with relevant EU directives applicable for this product.
O	Light off		Safety information Instructions for use

Kids' Drawing Projector

Introduction

This document is a shorter printed version of the complete instruction manual. By scanning the QR code, you will be taken straight to the Lidl service website (www.lidl-service.com) where you can view and download the complete instruction manual by entering the article number (IAN) 391361_2201.

WARNING! Observe the complete instruction manual and safety notes to prevent personal injury and property damage. The short guide forms an integral part of this product. Prior to using the product, familiarize yourself with all operation and safety notes. Keep the short manual well preserved and if you hand the product on to third parties, all documentation should be passed on as well.

PDF ONLINE
www.lidl-service.com

Intended use

This Kids projector is designed to trace images from the projector by using color pencils on the paper. Any use other than that described above is prohibited and will result in product damage. The product is suitable for use in private households and not intended for commercial use. Damage compensation claims arising from unintended use, improper repairs, unauthorised alterations or the use of unapproved replacement parts will not be accepted. The user shall bear the sole risk.

Parts description

Before reading, unfold the pages containing the illustrations and familiarise yourself with all functions of the product.

1 Projector
1a Focus control
1b On/Off button
2 Projector base
3 Motif disc
4 Color pencil
5 Battery
6 Drawing paper
7 Fixing screw (battery compartment cover)
8 Battery compartment
9 Battery compartment cover

Technical data

Operating voltage:	4.5 V⎓
Power:	0.1 W
Lamp:	1 LED (LED not replaceable).
Batteries:	3 x 1.5 V⎓, LR6 (type AA)
Light on time:	approx. 100 hours

Scope of delivery

Remove all parts of this product from the packaging and remove all packaging materials. Before use, verify that the package contents are complete and undamaged! If you notice any damages or missing parts, please contact the retailer from whom you purchased this product.

1 Projector
1 Projector base
4 Motif disc
5 Drawing paper
6 Color pencil
3 Batteries (LR6/AA, 1.5 V)
1 Instructions manual

General safety instructions

Before using the product, please familiarise yourself with all of the safety information and instructions for use! When passing this product on to others, please also include all the documents! Damage due to failure to comply with these operating instructions will avoid the warranty! We assume no liability for property damage or personal injury caused by improper handling or failure to observe the safety notes!

⚠ **WARNING.** Not suitable for children under 36 months. Small parts. Choking hazard.

⚠ **WARNING.** To be used under the direct supervision of an adult.

- **WARNING.** Keep away from fire.
- Mounting/Dismantling only by adults due to small parts which can be swallowed.
- **WARNING.** All packaging materias are not part of the toy and for safety reasons should always be removed before it is handed over to children to play with.
- Never leave children unattended with the product or the packaging material. There is a danger of suffocation. Children frequently underestimate the dangers. Always keep children away from the packaging material. Children frequently underestimate the dangers. Always keep children away from the packaging material.
- Retain packaging for future reference.
- The product is suitable for children aged from 3 years old.
- This product may be used by children as well as persons with physical, sensory or mental impairments or lacking experience and knowledge so long as they are supervised or instructed in the safe use of the product and they understand the associated risks. Cleaning and user maintenance must not be performed by children without supervision.
- Use the product only in dry indoor areas.
- This product's illuminant is not replaceable. The entire product needs to be replaced if the illuminant has reached the end of its service life.

Avoid the risk of damage to property

- Check the product for damages before each use! Stop using the product if you notice any damages!
- Keep the product away from moisture, dripping water and splashing water!

Special safety instructions for handling batteries

- Only an adult may insert and remove the batteries.

- Rechargeable batteries may only be charged under adult supervision.
- Remove rechargeable batteries from the toy before charging.

Safety instructions for batteries/ rechargeable batteries

- **DANGER TO LIFE!** Keep batteries/ rechargeable batteries out of reach of children. If accidentally swallowed seek immediate medical attention.
- Swallowing may lead to burns, perforation of soft tissue, and death. Severe burns can occur within 2 hours of ingestion.
- **DANGER OF EXPLOSION!** Never recharge non-rechargeable batteries. Do not short-circuit batteries/rechargeable batteries and/ or open them. Overheating, fire or bursting can be the result.
- Never throw batteries/rechargeable batteries into fire or water.
- Do not exert mechanical loads to batteries/ rechargeable batteries.

Risk of leakage of batteries/ rechargeable batteries

- Avoid extreme environmental conditions and temperatures, which could affect batteries/rechargeable batteries, e.g. radiators/direct sunlight.
- If batteries/rechargeable batteries have leaked, avoid contact with skin, eyes and mucous membranes with the chemicals! Flush immediately the affected areas with fresh water and seek medical attention!
- **WEAR PROTECTIVE GLOVES!** Leaked or damaged batteries/rechargeable batteries can cause burns on contact with the skin. Wear suitable protective gloves at all times if such an event occurs.
- In the event of a leakage of batteries/ rechargeable batteries, immediately remove them from the product to prevent damage.
- Only use the same type of batteries/rechargeable batteries. Do not mix used and new batteries/rechargeable batteries.
- Remove batteries/rechargeable batteries if the product will not be used for a longer period.

Risk of damage of the product

- Only use the specified type of battery/ rechargeable battery!
- Insert batteries/rechargeable batteries according to polarity marks (+) and (-) on the battery/rechargeable battery and the product.
- Use a dry lint-free cloth or cotton swab to clean the contacts on the battery/ rechargeable battery and in the battery compartment before inserting!
- Remove exhausted batteries/rechargeable batteries from the product immediately.

Start-up

Inserting/replacing batteries (see Fig. B)

- Open the battery compartment cover 9 on the back of the projector 1. To do this, remove the fastening screw 7 using a cross-tip screwdriver.
- Remove any used batteries from the battery compartment 8 and insert three new batteries 5 (LR6 (type AA)) in the battery compartment 8.
- Put the battery compartment cover 9 back on the battery compartment 8 and fasten it by screwing the fastening screw 7 back on with a cross-tip screwdriver.

The product is now ready for use.

Use

- Lay the projector base 2 flat on the table, making sure that it stands firmly and does not wobble.

- Place the projector 1 in the opening provided in the projector base 2 and let it click into place (see Fig. C).
- Select a motif disc 3 and carefully insert it into the slot provided in the projector 1 (see Fig. D).
  IMPORTANT: Do not touch the foils of the motif discs 3.
- Place a sheet of drawing paper 6 under the projector base 2 (see Fig. E).
- Switch off the light in the room or dim it if possible.
- Switch the projector 1 on using the on/off button 1b. The projector 1 projects the subject, e.g. a vehicle or an animal on the drawing paper 6.
- Use the focus control 1a to adjust the focus so that the desired subject is shown in focus on the drawing paper 6 (see Fig. F).
- Turn the motif disc 3 to select a different motif, if necessary (see Fig. G).
- Slide the drawing paper 6 so that the projected subject appears in the desired location on the drawing paper 6.
- Draw the motif on the drawing paper 6 with a color pencil 4 (see Fig. H).
  Tip: Alternatively use a pencil (not included) to trace the outline.
- Then use the color pencils 4 to color in the motif.
- Change the motif as you wish by turning the motif disc 3 (see Fig. I) or replace the motif disc 3.

Disposal

The packaging is made entirely of recyclable materials, which you may dispose of at local recycling facilities.

Observe the marking of the packaging materials for waste separation, which are marked with abbreviations (a) and numbers (b) with following meaning: 1–7: plastics/20–22: paper and fibreboard/80–98: composite materials.

Contact your local refuse disposal authority for more details of how to dispose of your worn-out product.

To help protect the environment, please dispose of the product properly when it has reached the end of its useful life and not in the household waste. Information on collection points and their opening hours can be obtained from your local authority.

The product incl. accessories and packaging materials are recyclable and are subject to extended producer responsibility. Dispose them separately, following the illustrated Info-tri (sorting information), for better waste treatment. The Triman logo is valid in France only.

Faulty or used batteries/rechargeable batteries must be recycled in accordance with Directive 2006/66/EC and its amendments. Please return the batteries/rechargeable batteries and/or the product to the available collection points.

Environmental damage through incorrect disposal of the batteries/rechargeable batteries!

Batteries/rechargeable batteries may not be disposed of with the usual domestic waste. They may contain toxic heavy metals and are subject to hazardous waste treatment rules and regulations. The chemical symbols for heavy metals are as follows: Cd = cadmium, Hg = mercury, Pb = lead. That is why you should dispose of used batteries/rechargeable batteries at a local collection point.

Service

GB **Service Great Britain**
Tel.: 08000569216
E-Mail: owim@lidl.co.uk

IE **Service Ireland**
Tel.: 1800 200736
E-Mail: owim@lidl.ie

CE

Légende des pictogrammes utilisés ..... Page 19

Introduction ..... Page 19
Utilisation conforme ..... Page 19
Descriptif des pièces ..... Page 20
Caractéristiques techniques ..... Page 20
Contenu de la livraison ..... Page 20

Consignes générales de sécurité ..... Page 20
Consignes de sécurité particulières concernant l'usage des piles ..... Page 21
Consignes de sécurité relatives aux piles/aux piles rechargeables ..... Page 21

Mise en service ..... Page 22
Insérer/remplacer des piles ..... Page 22

Utilisation ..... Page 22

Mise au rebut ..... Page 22

Service après-vente ..... Page 23

Légende des pictogrammes utilisés			
⎓	Courant continu/Tension continue	OPEN LOCK	Ce symbole indique que la vis doit être tournée dans le sens des aiguilles d'une montre avec un tournevis cruciforme pour que le couvercle du compartiment à piles soit déverrouillé.
• • • • •	Régler la mise au point		
	Activer l'éclairage	CE	La marque CE indique la conformité aux directives européennes applicables à ce produit.
O	Désactiver l'éclairage		Instructions de sécurité Instructions de manipulation

Projecteur de dessin enfant

Introduction

Ce document est une version imprimée abrégée du mode d'emploi complet. En scannant le code QR, vous accédez directement à la page de service de Lidl (www.lidl-service.com), et en saisissant le numéro d'article (IAN) 391361_2201, vous pouvez consulter et télécharger le mode d'emploi complet.

AVERTISSEMENT ! Respectez le mode d'emploi complet et les consignes de sécurité afin d'éviter tout dommage corporel et matériel. Le guide de démarrage rapide fait partie intégrante de ce produit. Avant d'utiliser le produit, familiarisez-vous avec toutes les instructions d'utilisation et de sécurité. Conservez le guide de démarrage rapide dans un endroit sûr et remettez tous les documents lorsque vous transmettez le produit à un tiers.

PDF ONLINE
www.lidl-service.com

Utilisation conforme

Ce projecteur pour enfants est conçu pour projeter sur du papier des images à dessiner avec des crayons de couleur. Toute utilisation différente de celle décrite est interdite et pourrait endommager le produit. Le produit est exclusivement destiné à un usage privé et non commercial. Toute demande de dommages et intérêts est exclue par une utilisation qui enfreint les consignes d'utilisation, une réparation inappropriée, des modifications non autorisées ou l'utilisation de pièces de rechange non autorisées. L'utilisateur assume seul ce risque.

Descriptif des pièces

Avant de lire le mode d'emploi, consultez la page des illustrations et familiarisez-vous avec toutes les fonctions du produit.

1 Projecteur
1a Réglage de la mise au point
1b Interrupteur marche/arrêt
2 Base du projecteur
3 Disque à motifs
4 Crayon de couleur
5 Pile
6 Papier à dessin
7 Vis de fixation (couvercle du compartiment à piles)
8 Compartiment à piles
9 Couvercle du compartiment à piles

Caractéristiques techniques

Tension de fonctionnement :	4,5 V⎓
Puissance :	0,1 W
Ampoule :	1 LED (La LED n'est pas remplaçable.)
Piles :	3 x 1,5 V⎓, LR6 (type AA)
Autonomie d'éclairage :	env. 100 heures

Contenu de la livraison

Retirez tous les composants de l'emballage et mettez au rebut tous les matériaux de conditionnement. Avant l'utilisation du produit, vérifiez l'intégralité et l'intégrité du contenu de l'emballage ! Si vous remarquez des dommages ou des pièces manquantes, veuillez vous adresser au distributeur chez qui vous avez acheté ce produit.

1 projecteur
1 base de projecteur
4 disques à motifs
5 feuilles de papier à dessin
6 crayons de couleur
3 piles (LR6/AA, 1,5 V)
1 mode d'emploi

Consignes générales de sécurité

Familiarisez-vous avec toutes les indications de manipulation et de sécurité avant la première utilisation du produit ! Lorsque vous transmettez ce produit à des tiers, remettez-leur également tous les documents ! La garantie ne s'applique pas en cas de dommages résultant du non-respect du présent mode d'emploi ! Toute responsabilité est déclinée en cas de dommages matériels ou corporels causés par une manipulation incorrecte du produit ou par le non-respect des consignes de sécurité !

⚠ **ATTENTION.** Ne convient pas aux enfants de moins de 36 mois. Petites pièces. Risque d'étouffement.

⚠ **ATTENTION.** Doit être uniquement utilisé sous la surveillance d'un adulte.

- **ATTENTION.** Tenir le produit à l'écart du feu.
- En raison des éléments de petite taille, le montage/démontage doit seulement être effectué par un adulte.
- **ATTENTION.** Les matériaux d'emballage ne font pas partie du produit et doivent toujours être jetés pour des raisons de sécurité, avant que le produit soit remis aux enfants pour qu'ils puissent jouer avec.
- Ne laissez jamais les enfants manipuler les emballages et le produit sans surveillance. Il y a un risque de suffocation. Les enfants sous-estiment souvent les dangers. Tenez toujours les enfants éloignés des matériaux d'emballage.
- Conserver l'emballage pour toute demande de précision ultérieure.
- Le produit convient aux enfants à partir de 3 ans.
- Ce produit peut être utilisé par des enfants ainsi que par des personnes ayant des capacités physiques, sensorielles ou mentales réduites ou manquant d'expérience ou de connaissances, s'ils sont surveillés ou s'ils ont été informés de l'utilisation sûre du produit et comprennent les risques liés à son utilisation. Le nettoyage et l'entretien

ne doivent pas être effectués par des enfants laissés sans surveillance.
- Utilisez seulement ce produit en intérieur.
- La source lumineuse de ce produit n'est pas remplaçable. Lorsque la source lumineuse arrive en fin de vie, l'ensemble du produit doit être remplacé.

Évitez les dangers dus aux dégâts matériels !

- Avant chaque utilisation, contrôlez le bon état du produit afin de détecter la présence de dommages ! Arrêtez d'utilisez ce produit lorsque des dommages y sont constatés !
- Tenez le produit à l'abri de l'humidité, des gouttes d'eau et des éclaboussures !

Consignes de sécurité particulières concernant l'usage des piles

- Seul un adulte peut insérer et retirer les piles.
- Les piles rechargeables doivent uniquement être rechargées sous la surveillance d'un adulte.
- Avant de les recharger, retirez les piles du jouet.

Consignes de sécurité relatives aux piles/ aux piles rechargeables

- **DANGER DE MORT !** Rangez les piles/ piles rechargeables hors de la portée des enfants. En cas d'ingestion, consultez immédiatement un médecin !
- Une ingestion peut entraîner des brûlures, une perforation des tissus mous et la mort. Des brûlures graves peuvent apparaitre dans les 2 heures suivant l'ingestion.
- **RISQUE D'EXPLOSION !** Ne rechargez jamais des piles non rechargeables. Ne court-circuitez pas les piles/piles rechargeables et/ou ne les ouvrez pas ! Autrement, vous risquez de provoquer une surchauffe, un incendie ou une explosion.
- Ne jetez jamais des piles/piles rechargeables au feu ou dans l'eau.
- Ne pas soumettre les piles/piles rechargeables à une charge mécanique.

Risque de fuite des piles/ piles rechargeables

- Évitez d'exposer les piles/piles rechargeables à des conditions et températures extrêmes susceptibles de les endommager, par ex. sur des radiateurs/exposition directe aux rayons du soleil.
- Lorsque les piles/piles rechargeables fuient, évitez tout contact du produit chimique avec la peau, les yeux ou les muqueuses ! Rincez les zones touchées à l'eau claire et consultez immédiatement un médecin !
- **PORTER DES GANTS DE PROTECTION !** Les piles/ piles rechargeables endommagées ou sujettes à des fuites peuvent provoquer des brûlures au contact de la peau. Vous devez donc porter des gants adéquats pour les manipuler.
- En cas de fuite des piles/piles rechargeables, retirez-les aussitôt du produit pour éviter tout endommagement.
- Utilisez uniquement des piles/piles rechargeables du même type. Ne mélangez pas des piles/piles rechargeables usées et neuves !
- Retirez les piles/piles rechargeables, si vous ne comptez pas utiliser le produit pendant une période prolongée.

Risque d'endommagement du produit

- Exclusivement utiliser le type de pile/pile rechargeable spécifié.
- Insérez les piles/piles rechargeables conformément à l'indication de polarité (+) et (-) indiquée sur la pile/pile rechargeable et sur le produit.
- Avant l'insertion de la pile, nettoyez les contacts de la pile/de la pile rechargeable ainsi que ceux présents dans le compartiment

à piles en vous servant d'un chiffon sec et non pelucheux ou d'un coton-tige !

- Retirez immédiatement les piles/piles rechargeables usées du produit.

Mise en service

Insérer/remplacer des piles (cf. fig. B)

- Ouvrez le couvercle du compartiment à piles 9 sur la face arrière du projecteur 1. Pour ce faire, retirez la vis de fixation 7 à l'aide d'un tournevis cruciforme.
- Retirez les piles usagées du compartiment à piles 8 et placez trois nouvelles piles 5 (LR6 (type AA)) dans le compartiment à piles 8.
- Replacez le couvercle du compartiment à piles 9 sur le compartiment à piles 8 et fixez-le bien en vissant la vis de fixation 7 à l'aide d'un tournevis à fente cruciforme.

Le produit est maintenant prêt à fonctionner.

Utilisation

- Placez la base du projecteur 2 à plat sur la table et veillez à ce qu'elle soit stable et ne bouge pas.
- Placez le projecteur 1 dans l'ouverture de la base du projecteur 2 prévue à cet effet afin qu'il s'y enfiche (cf. fig. C).
- Choisissez un disque à motifs 3 et insérez-le avec précaution dans la fente du projecteur 1 prévue à cet effet (cf. fig. D).
  IMPORTANT : veillez à ne pas bouger les feuilles des disques à motifs 3.
- Posez une feuille de papier à dessin 6 sous la base du projecteur 2 (cf. fig. E).
- Éteignez la lumière de la pièce ou diminuez son intensité dans la mesure du possible.
- Allumez le projecteur 1 au moyen de l'interrupteur marche/arrêt 1b. Le projecteur 1 projette le motif, p. ex. un véhicule ou un animal, sur la feuille de papier à dessin 6.
- Réglez la mise au point au moyen du réglage de la mise au point 1a en sorte que le motif souhaité apparaisse nettement sur la feuille de papier à dessin 6 (cf. fig. F).
- Tournez le disque à motifs 3 afin de choisir un autre motif (cf. fig. G).
- Déplacez le papier à dessin 6 en sorte que le motif projeté soit affiché à l'endroit souhaité du papier à dessin 6.
- Dessinez le motif sur le papier à dessin 6 à l'aide d'un crayon de couleur 4 (cf. fig. H).
  Astuce : utilisez éventuellement un crayon (non livré) pour reproduire la silhouette.
- Coloriez ensuite le motif à l'aide du crayon de couleur 4.
- Changez de motif selon vos souhaits, en tournant le disque à motifs 3 (cf. fig. I) ou en changeant de disque à motifs 3.

Mise au rebut

L'emballage se compose de matières recyclables pouvant être mises au rebut dans les déchetteries locales.

Veuillez respecter l'identification des matériaux d'emballage pour le tri sélectif, ils sont identifiés avec des abbréviations (a) et des chiffres (b) ayant la signification suivante : 1–7 : plastiques/20–22 : papiers et cartons/80–98 : matériaux composite.

Votre mairie ou votre municipalité vous renseigneront sur les possibilités de mise au rebut des produits usagés.

Afin de contribuer à la protection de l'environnement, veuillez ne pas jeter votre produit usagé dans les ordures ménagères, mais éliminez-le de manière appropriée. Pour

obtenir des renseignements concernant les points de collecte et leurs horaires d'ouverture, vous pouvez contacter votre municipalité.

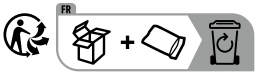

Le produit ainsi que les accessoires et les matériaux d'emballage sont recyclables et relèvent de la responsabilité élargie du producteur. Éliminez-les séparément, en suivant l'Info-tri illustrée, dans l'intérêt d'un meilleur traitement des déchets. Le logo Triman n'est valable qu'en France.

Les piles/piles rechargeables défectueuses ou usagées doivent être recyclées conformément à la directive 2006/66/CE et ses modifications. Les piles et/ou piles rechargeables et/ou le produit doivent être retournés dans les centres de collecte proposés.

Pollution de l'environnement par la mise au rebut incorrecte des piles/piles rechargeables !

Les piles/piles rechargeables ne doivent pas être mises au rebut avec les ordures ménagères. Elles peuvent contenir des métaux lourds toxiques et doivent être considérées comme des déchets spéciaux. Les symboles chimiques des métaux lourds sont les suivants : Cd = cadmium, Hg = mercure, Pb = plomb. Pour cette raison, veuillez toujours déposer les piles/piles rechargeables usagées dans les conteneurs de recyclage communaux.

Service après-vente

FR **Service après-vente France**
Tél. : 0800904879
E-Mail : owim@lidl.fr

BE **Service après-vente Belgique**
Tél. : 080071011
Tél. : 80023970
(Luxembourg)
E-Mail : owim@lidl.be

CE

Legenda van de gebruikte pictogrammen ..... Pagina 25

Inleiding ..... Pagina 25
Correct en doelmatig gebruik ..... Pagina 25
Beschrijving van de onderdelen ..... Pagina 26
Technische gegevens ..... Pagina 26
Omvang van de levering ..... Pagina 26

Algemene veiligheidsinstructies ..... Pagina 26
Bijzondere veiligheidsinstructies voor de omgang met batterijen ..... Pagina 27
Veiligheidsinstructies voor batterijen/accu's ..... Pagina 27

Ingebruikname ..... Pagina 28
Batterijen plaatsen/vervangen ..... Pagina 28

Gebruik ..... Pagina 28

Afvoer ..... Pagina 28

Service ..... Pagina 29

Legenda van de gebruikte pictogrammen			
⎓	Gelijkstroom/-spanning	OPEN LOCK	Dit symbool toont aan dat de schroef met behulp van een kruiskopschroevendraaier met de klok mee moet worden gedraaid, om het batterijvak-deksel te sluiten.
• • • • •	Focus instellen		
	Verlichting inschakelen	CE	De CE-markering duidt op conformiteit met relevante EU-richtlijnen die van toepassing zijn op dit product.
O	Verlichting uitschakelen		Veiligheidsinstructies Instructies

Kinder-schilderprojector

Inleiding

Bij dit document gaat het om een verkorte versie van de volledige gebruiksaanwijzing. Door het scannen van de QR-code komt u direct op de Lidl-Service-pagina (www.lidl-service.com) en kunt u door het invoeren van het artikelnummer (IAN) 391361_2201 de volledige gebruiksaanwijzing bekijken en downloaden.

WAARSCHUWING! Neem de volledige gebruiksaanwijzing en de veiligheidsinstructies in acht om verwondingen en materiële schade te vermijden. De beknopte handleiding is een onderdeel van dit product. Maak u voor het gebruik van het product vertrouwd met alle bedienings- en veiligheidsinstructies. Bewaar de beknopte handleiding goed en overhandig ook alle documenten als u het product aan derden geeft.

PDF ONLINE
www.lidl-service.com

Correct en doelmatig gebruik

Deze projector voor kinderen is ontwikkeld om afbeeldingen van de projector met kleurpotloden na te tekenen op papier. Elk ander als het hierboven beschreven gebruik is verboden en heeft een beschadiging van het product tot gevolg. Het product is alleen bestemd voor gebruik in privé-huishoudens en niet voor commercieel gebruik. Schadeclaims op basis van ondoelmatig gebruik, onjuiste reparatie, niet geautoriseerde veranderingen of het gebruik van niet goedgekeurde onderdelen zijn uitgesloten. Het risico is volledig voor de gebruiker.

Beschrijving van de onderdelen

Vouw vóór het lezen de pagina's met de afbeeldingen uit en maak u vertrouwd met alle functies van het product.

1 Projector
1a Focusregelaar
1b Aan-/uit-knop
2 Projectorbasis
3 Motiefschijf
4 Kleurpotlood
5 Batterij
6 Tekenpapier
7 Bevestigingsschroef (batterijvakdeksel)
8 Batterijvak
9 Batterijvakdeksel

Technische gegevens

Bedrijfsspanning:	4,5 V⎓
Vermogen:	0,1 W
Verlichtingsmiddel:	1 led (de led is niet vervangbaar.)
Batterijen:	3 x 1,5 V⎓, LR6 (type AA)
Verlichtingsduur:	ca. 100 uur

Omvang van de levering

Haal alle onderdelen van het product uit de verpakking en verwijder al het verpakkingsmateriaal. Controleer voor het gebruik de inhoud van de verpakking op volledigheid en beschadigingen! Als u beschadigingen of ontbrekende onderdelen ontdekt, neem dan contact op met de handelaar waar u het product heeft gekocht.

1 projector
1 projectorbasis
4 motiefschijven
5 vellen tekenpapier
6 kleurpotloden
3 batterijen (LR6/AA, 1,5 V)
1 gebruiksaanwijzing

Algemene veiligheidsinstructies

Maak u voor het eerste gebruik van het product vertrouwd met alle bedienings- en veiligheidsvoorschriften! Geef ook alle documenten mee wanneer u het product aan derden geeft! Bij schade die is ontstaan door het negeren van deze gebruiksaanwijzing komt de garantie te vervallen! Wij aanvaarden geen aansprakelijkheid voor materiële schade of persoonlijk letsel dat wordt veroorzaakt door onjuist gebruik of het negeren van de veiligheidsinstructies!

⚠ **LET OP.** Niet geschikt voor kinderen jonger dan 36 maanden. Kleine onderdelen. Verstikkingsgevaar.

⚠ **LET OP.** Gebruik onder direct toezicht van een volwassene.

- **LET OP.** Uit de buurt van vuur houden.
- Montage/demontage mag alleen door een volwassene worden uitgevoerd vanwege inslikbare kleine onderdelen.
- **LET OP.** Het verpakkingsmateriaal is geen onderdeel van het speelgoed en moet om veiligheidsredenen altijd volledig worden verwijderd voordat kinderen met het product kunnen spelen.
- Laat kinderen nooit zonder toezicht bij het verpakkingsmateriaal en het product. Er bestaat verstikkingsgevaar. Kinderen onderschatten vaak de gevaren. Houd kinderen altijd uit de buurt van het verpakkingsmateriaal.
- De verpakking voor toekomstige reclamaties bewaren.
- Het product is geschikt voor kinderen vanaf 3 jaar.
- Dit product kan door kinderen alsmede door personen met verminderde fysieke, sensorische of mentale vaardigheden of een gebrek aan ervaring en kennis worden gebruikt, als zij onder toezicht staan of geïnstrueerd werden met betrekking tot het veilige gebruik van het product en zij de hieruit voortvloeiende gevaren begrijpen. Reiniging en onderhoud mogen niet door kinderen zonder toezicht worden uitgevoerd.

- Gebruik het product alleen in droge ruimtes binnenshuis.
- De lichtbron van dit product kan niet worden vervangen; als de lichtbron het einde van zijn levensduur heeft bereikt, moet het gehele product worden vervangen.

Vermijd gevaar voor materiële schade.

- Controleer het product voor elk gebruik op beschadigingen! Gebruik het product niet meer als er beschadigingen aan het product zijn geconstateerd!
- Houd het product uit de buurt van vocht, druppend en spattend water!

Bijzondere veiligheidsinstructies voor de omgang met batterijen

- Het plaatsen en verwijderen van de batterijen mag alleen door een volwassene worden uitgevoerd.
- Oplaadbare batterijen mogen alleen onder toezicht van een volwassene worden opgeladen.
- Verwijder de oplaadbare batterijen voor het laden uit het speelgoed.

Veiligheidsinstructies voor batterijen/accu's

- **LEVENSGEVAAR!** Houd batterijen/accu's buiten het bereik van kinderen. Raadpleeg bij inslikken onmiddellijk een arts!
- Inslikken kan leiden tot inwendige verbrandingen, perforatie van zacht weefsel en tot de dood. Ernstige inwendige verbrandingen kunnen binnen 2 uur na het inslikken optreden.
- **EXPLOSIEGEVAAR!** Laad niet oplaadbare batterijen nooit op. Sluit de batterijen/accu's niet kort en/of open deze niet. Daardoor kan de batterij oververhit raken, in brand vliegen of exploderen.
- Gooi batterijen/accu's nooit in het vuur of water.
- Stel batterijen/accu's nooit bloot aan mechanische belastingen.

Risico dat de batterijen/accu's lekken

- Vermijd extreme omstandigheden en temperaturen die invloed op de batterijen/accu's zouden kunnen hebben bijv. radiatoren/direct zonlicht.
- Bij lekkende batterijen/accu's het contact van de chemicaliën met de huid, ogen en slijmvliezen vermijden! Spoel de desbetreffende plekken direct af met schoon water en raadpleeg onmiddellijk een arts!
- **DRAAG VEILIGHEIDSHANDSCHOENEN!** Lekkende of beschadigde batterijen/accu's kunnen in geval van huidcontact chemische brandwonden veroorzaken. Draag daarom in dit geval geschikte veiligheidshandschoenen.
- Als de batterijen/accu's lekken, dient u deze direct uit het product te halen om beschadigingen te vermijden.
- Gebruik alleen batterijen/accu's van hetzelfde type. Gebruik nooit nieuwe en oude batterijen/accu's door elkaar!
- Verwijder de batterijen/accu's, als u het product gedurende een langere periode niet gebruikt.

Risico op beschadiging van het product

- Gebruik uitsluitend het aangegeven type batterij/accu!
- Plaats de batterijen/accu's volgens de weergegeven polariteit (+) en (-) op batterij/accu en op product.
- Reinig de contacten van de batterij/accu en in het batterijvak voor het plaatsen met een droge, pluisvrije doek of wattenstaafje!
- Verwijder verbruikte batterijen/accu's direct uit het product.

Ingebruikname

Batterijen plaatsen/ vervangen (zie afb. B)

- Open het batterijvakdeksel 9 aan de achterkant van de projector 1. Verwijder hiervoor de bevestigingsschroef 7 met behulp van een kruiskopschroevendraaier.
- Verwijder indien nodig de lege batterijen uit het batterijvak 8 en plaats drie nieuwe batterijen 5 (LR6 (type AA)) in het batterijvak 8.
- Plaats het batterijvakdeksel 9 weer op het batterijvak 8 en bevestig het, door de bevestigingsschroef 7 met behulp van een kruiskopschroevendraaier weer vast te draaien.

Het product is nu gereed voor gebruik.

Gebruik

- Plaats de projectorbasis 2 vlak op de tafel en let erop dat hij stevig staat en niet wiebelt.
- Plaats de projector 1 in de hiervoor bestemde opening in de projectorbasis 2 en laat hem vastklikken (zie afb. C).
- Kies een motiefschijf 3 en plaats deze voorzichtig in de hiervoor bestemde sleuf van de projector 1 (zie afb. D).
  BELANGRIJK: raak hierbij de folies van de motiefschijven 3 niet aan.
- Plaats een vel tekenpapier 6 onder de projectorbasis 2 (zie afb. E).
- Schakel het licht in het vertrek uit of dim het indien mogelijk.
- Schakel de projector 1 met behulp van de aan-/uit-knop 1b aan. De projector 1 projecteert het motief, bijvoorbeeld een auto of een dier, op het tekenpapier 6.
- Stel met behulp van de focusregelaar 1a de focus zo in dat het gewenste motief duidelijk wordt weergegeven op het tekenpapier 6 (zie afb. F).
- Draai de motiefschijf 3 om eventueel een ander motief te kiezen (zie afb. G).
- Schuif het tekenpapier 6 zo dat het geprojecteerde motief wordt weergegeven op de gewenste plek op het tekenpapier 6.
- Teken het motief met een kleurpotlood 4 op het tekenpapier 6 (zie afb. H).
  Tip: gebruik alternatief voor het natrekken van de randen een normaal potlood (niet inbegrepen).
- Kleur het motief vervolgens met behulp van de kleurpotloden 4.
- Wissel het motief naar believen door de motiefschijf 3 te draaien (zie afb. I), of vervang de motiefschijf 3.

Afvoer

De verpakking bestaat uit milieuvriendelijke grondstoffen die u via de plaatselijke recyclingcontainers kunt afvoeren.

Neem de aanduiding van de verpakkingsmaterialen voor de afvalscheiding in acht. Deze zijn gemarkeerd met de afkortingen (a) en een cijfers (b) met de volgende betekenis: 1–7: kunststoffen/20–22: papier en vezelplaten/80–98: composietmaterialen.

Informatie over de mogelijkheden om het uitgediende product na gebruik te verwijderen, verstrekt uw gemeentelijke overheid.

Gooi het afgedankte product omwille van het milieu niet weg via het huisvuil, maar geef het af bij het daarvoor bestemde depot of het gemeentelijke milieupark. Over afgifteplaatsen en hun openingstijden kunt u zich bij uw aangewezen instantie informeren.

Het product, waaronder het toebehoren, en de verpakkingsmaterialen kunnen worden gerecycled en zijn onderhevig aan een uitgebreide verantwoordelijkheid van de fabrikant. Gooi ze apart weg, overeenkomstig de aangegeven Info-tri (informatie over afvalscheiding), voor een beter afvalbeheer. Het Triman-logo geldt alleen voor Frankrijk.

Defecte of verbruikte batterijen/accu's moeten volgens de richtlijn 2006/66/EG en veranderingen daarop worden gerecycled. Geef batterijen/accu's en/of het product af bij de daarvoor bestemde verzamelstations.

Milieuschade door foutieve verwijdering van de batterijen/accu's!

Batterijen/accu's mogen niet via het huisvuil worden weggegooid. Ze kunnen giftige zware metalen bevatten en vallen onder het chemisch afval. De chemische symbolen van de zware metalen zijn: Cd = cadmium, Hg = kwik, Pb = lood. Geef verbruikte batterijen/accu's daarom af bij een gemeentelijk inzamelpunt.

Service

NL **Service Nederland**
Tel.: 08000225537
E-Mail: owim@lidl.nl

BE **Service België**
Tel.: 080071011
Tel.: 80023970 (Luxemburg)
E-Mail: owim@lidl.be

CE

Legenda zastosowanych piktogramów ..... Strona 31

Wstęp ..... Strona 31
Zastosowanie zgodne z przeznaczeniem ..... Strona 31
Opis części ..... Strona 32
Dane techniczne ..... Strona 32
Zawartość ..... Strona 32

Ogólne wskazówki bezpieczeństwa ..... Strona 32
Specjalne wskazówki bezpieczeństwa przy obchodzeniu się z bateriami ..... Strona 33
Wskazówki bezpieczeństwa dla baterii/akumulatorów ..... Strona 33

Uruchomienie ..... Strona 34
Wkładanie/wymiana baterii ..... Strona 34

Zastosowanie ..... Strona 34

Utylizacja ..... Strona 34

Serwis ..... Strona 35

Legenda zastosowanych piktogramów			
⎓	Prąd stały/napięcie stałe	OPEN LOCK	Ten symbol oznacza, że śrubę należy obrócić w kierunku zgodnym z ruchem wskazówek zegara za pomocą śrubokręta krzyżakowego, aby zablokować pokrywę baterii.
• • • • •	Regulacja ostrości		
	Włączanie oświetlenia	CE	Znak CE wskazuje zgodność z odpowiednimi Dyrektywami UE dotyczącymi tego produktu.
O	Wyłączanie oświetlenia		Wskazówki bezpieczeństwa Instrukcja postępowania

Dziecięcy projektor do malowania

Wstęp

Niniejszy dokument jest skróconą, wydrukowaną wersją kompletnej instrukcji obsługi. Zeskanowanie kodu QR przeniesie Cię bezpośrednio na stronę serwisu Lidl (www.lidl-service.com) i po wpisaniu numeru artykułu (IAN) 391361_2201 będziesz mógł/a obejrzeć i pobrać pełną instrukcję obsługi.

OSTRZEŻENIE! Należy przestrzegać kompletnej instrukcji obsługi oraz wskazówek bezpieczeństwa, aby uniknąć obrażeń ciała i szkód materialnych. Skrócona instrukcja obsługi jest integralną częścią tego produktu. Przed użyciem produktu należy zapoznać się ze wszystkimi wskazówkami dotyczącymi obsługi i bezpieczeństwa. Zachować skróconą instrukcję a przy przekazaniu produktu osobom trzecim należy ją dołączyć.

PDF ONLINE
www.lidl-service.com

Zastosowanie zgodne z przeznaczeniem

Ten projektor dziecięcy przeznaczony jest do rysowania obrazów z projektora na papierze za pomocą kredek. Każde inne użycie niż opisane powyżej jest zabronione i może spowodować uszkodzenie produktu. Produkt przeznaczony jest wyłącznie do zastosowania w prywatnych gospodarstwach domowych, nie zaś do zastosowania komercyjnego. Nie będą akceptowane roszczenia o odszkodowanie z tytułu szkód spowodowanych niewłaściwym użytkowaniem, niewłaściwą naprawą, nieautoryzowaną modyfikacją lub użyciem nieautoryzowanych części zamiennych. Ryzyko ponosi sam użytkownik.

Opis części

Przed przeczytaniem należy rozłożyć strony z ilustracjami, a następnie zapoznać się z wszystkimi funkcjami produktu.

1 Projektor
1a Regulator ostrości
1b Przycisk wł./wył.
2 Podstawa projektora
3 Tarcza z motywem
4 Kredka
5 Bateria
6 Papier do rysowania
7 Śruba mocująca (pokrywa komory na baterie)
8 Komora na baterie
9 Pokrywa komory na baterie

Dane techniczne

Napięcie robocze:	4,5 V⎓
Moc:	0,1 W
Źródło światła:	1 x dioda LED (Diody LED nie można wymienić.)
Baterie:	3 x 1,5 V⎓, LR6 (typu AA)
Czas świecenia:	ok. 100 godzin

Zawartość

Wyjąć wszystkie części produktu z opakowania i usunąć cały materiał opakowaniowy. Przed użyciem należy sprawdzić zawartość opakowania pod kątem kompletności i integralności! Jeśli zauważy się jakieś uszkodzenia lub brakuje części, proszę zwrócić się do sprzedawcy, u którego zakupiono ten produkt.

1 projektor
1 podstawa projektora
4 tarcze z motywem
5 arkuszy papieru do rysowania
6 kredek
3 baterie (LR6/AA, 1,5 V)
1 instrukcja obsługi

Ogólne wskazówki bezpieczeństwa

Przed pierwszym użyciem produktu należy zapoznać się ze wszystkimi wskazówkami dotyczącymi obsługi i bezpieczeństwa! W przypadku przekazania produktu innej osobie należy dołączyć do niego całą dokumentację! W przypadku szkód spowodowanych nieprzestrzeganiem niniejszej instrukcji obsługi wygasa prawo do gwarancji! W przypadku szkód materialnych lub osobowych, które powstały wskutek niewłaściwego obchodzenia się lub nieprzestrzegania wskazówek dotyczących bezpieczeństwa, nie ponosimy żadnej odpowiedzialności!

⚠ **UWAGA.** Nie nadaje się dla dzieci poniżej 36 miesięcy. Małe elementy. Niebezpieczeństwo uduszenia się.

⚠ **UWAGA.** Użycie pod bezpośrednim nadzorem osoby dorosłej.

- **UWAGA.** Trzymać z dala od ognia.
- Montaż/demontaż tylko przez osoby dorosłe ze względu na małe części, które mogą zostać połknięte.
- **UWAGA.** Wszystkie materiały opakowaniowe nie stanowią części zabawki i z przyczyn bezpieczeństwa należy je zawsze usunąć przed przekazaniem produktu dzieciom do zabawy.
- Nigdy nie należy pozostawiać dzieci z materiałem opakowaniowym oraz produktem bez nadzoru. Istnieje niebezpieczeństwo uduszenia. Dzieci często nie dostrzegają niebezpieczeństwa. Trzymać dzieci z dala od materiału opakowaniowego.
- Zachować opakowanie w razie pytań w przyszłości.
- Produkt nadaje się dla dzieci od 3 roku życia.
- Niniejszy produkt może być używany przez dzieci oraz osoby z obniżonymi zdolnościami fizycznymi, sensorycznymi lub mentalnymi lub brakiem doświadczenia i wiedzy, jeśli pozostają pod nadzorem lub zostały pouczone w kwestii bezpiecznego użycia produktu i rozumieją wynikające z niego

zagrożenia. Czyszczenie i konserwacja nie mogą być wykonywane przez dzieci bez nadzoru.
- Produkt stosować jedynie w suchych pomieszczeniach.
- Źródło światła tego produktu nie podlega wymianie; jeśli czas działania źródła światła się zakończy, należy wymienić cały produkt.

Unikać niebezpieczeństwa szkód materiałowych.

- Przed każdym użyciem należy sprawdzić produkt pod względem jakichkolwiek uszkodzeń! W przypadku wykrycia uszkodzenia produktu należy zaprzestać jego używania!
- Produkt chronić przed wilgocią, kapiącą i pryskającą wodą!

Specjalne wskazówki bezpieczeństwa przy obchodzeniu się z bateriami

- Wkładanie i wyjmowanie baterii może być przeprowadzane wyłącznie przez osobę dorosłą.
- Akumulatory mogą być ponownie ładowane jedynie pod nadzorem dorosłych.
- Wyjąć akumulatory z zabawki przed ładowaniem.

Wskazówki bezpieczeństwa dla baterii/akumulatorów

- **ZAGROŻENIE ŻYCIA!** Baterie/akumulatory należy trzymać poza zasięgiem dzieci. W przypadku połknięcia należy natychmiast udać się do lekarza!
- Połknięcie może prowadzić do oparzeń, perforacji tkanki miękkiej i śmierci. Ciężkie poparzenia mogą wystąpić w ciągu 2 godzin po połknięciu.
- **NIEBEZPIECZEŃSTWO WYBUCHU!** Baterii jednorazowego użytku nie wolno ładować ponownie. Baterii/akumulatorów nie należy zwierać i/lub otwierać. Może to doprowadzić do przegrzania, pożaru lub wybuchu.
- Nigdy nie należy wrzucać baterii/akumulatorów do ognia lub wody.
- Nigdy nie należy narażać baterii/akumulatorów na obciążenia mechaniczne.

Ryzyko wycieku kwasu z baterii/akumulatorów

- Należy unikać ekstremalnych warunków i temperatur, które mogą oddziaływać na baterie/akumulatory, np. kaloryferów/bezpośredniego działania promieniowania słonecznego.
- Jeśli wyciekną baterie/akumulatory, należy unikać kontaktu skóry, oczu i błon śluzowych z chemikaliami! Dotknięte miejsca natychmiast przepłukać czystą wodą i udać się do lekarza!
- **ZAKŁADAĆ RĘKAWICE OCHRONNE!** Wylane lub uszkodzone baterie/akumulatory po dotknięciu skóry mogą spowodować poparzenia chemiczne. Dlatego należy w takim przypadku nakładać o dpowiednie rękawice ochronne.
- W przypadku wycieku baterii/akumulatorów natychmiast usunąć je z produktu, aby uniknąć uszkodzeń.
- Używać wyłącznie baterii/akumulatorów tego samego typu. Nie zakładać razem nowych oraz zużytych baterii/akumulatorów!
- Jeżeli produkt nie jest przez dłuższy czas używany, baterie/akumulatorynależy wyjąć.

Ryzyko uszkodzenia produktu

- Używać wyłącznie zalecanego rodzaju baterii/akumulatora!
- Włożyć baterie/akumulatory zgodnie z oznaczeniem biegunów (+) i (-) na baterii/akumulatorze i produkcie.

- Oczyścić styki baterii/akumulatora i w komorze baterii przed włożeniem suchą, niestrzępiącą się szmatką lub patyczkiem higienicznym!
- Zużyte baterie/akumulatory wyjąć jak najszybciej z produktu.

Uruchomienie

Wkładanie/wymiana baterii (patrz rys. B)

- Otworzyć pokrywę komory na baterie 9 z tyłu projektora 1. W tym celu należy odkręcić śrubę mocującą 7 za pomocą śrubokręta krzyżakowego.
- Wyjąć wszystkie zużyte baterie z komory na baterie 8 i włożyć trzy nowe baterie 5 (LR6 (typ AA)) do komory na baterie 8.
- Założyć pokrywę komory na baterie 9 na komorę na baterie 8 i zabezpieczyć ją dokręcając śrubę mocującą 7 za pomocą śrubokręta krzyżakowego.

Produkt jest gotowy do zastosowania.

Zastosowanie

- Podstawę projektora 2 umieścić płasko na stole, upewniając się, że jest ona stabilna i nie chwieje się.
- Włożyć projektor 1 do otworu w podstawie projektora 2 i zatrzasnąć go na miejscu (patrz rys. C).
- Wybrać tarczę z motywem 3 i ostrożnie włożyć ją do szczeliny w projektorze 1 (patrz rys. D).
  WAŻNE: nie dotykać przy tym folii tarczy z motywem 3.
- Umieścić arkusz papieru do rysowania 6 pod podstawą projektora 2 (patrz rys. E).
- Jeśli to możliwe, wyłączyć lub przyciemnić światło w pokoju.
- Włączyć projektor 1 za pomocą przycisku wł./wył. 1b. Projektor 1 rzutuje motyw np. pojazd lub zwierzę, na papier do rysowania 6.
- Użyć regulatora ostrości 1a, aby wybrany motyw był dobrze widoczny na papierze do rysowania 6 (patrz rys. F).
- Obrócić tarczę z motywem 3, aby w razie potrzeby wybrać inny motyw (patrz rys. G).
- Przesunąć papier do rysowania 6 tak, aby rzutowany motyw pojawił się w żądanym miejscu na papierze do rysowania 6.
- Narysować motyw kredką 4 na papierze do rysowania 6 (patrz rys. H).
  Porada: można też użyć ołówka (nie dołączony do zestawu), aby odrysować kontury.
- Następnie pokolorować motyw za pomocą kredek 4.
- Zmienić motyw według życzenia, obracając tarczę z motywem 3 (patrz rys. I) lub wymienić tarczę z motywem 3.

Utylizacja

Opakowanie wykonane jest z materiałów przyjaznych dla środowiska, które można przekazać do utylizacji w lokalnym punkcie przetwarzania surowców wtórnych.

Przy segregowaniu odpadów prosimy zwrócić uwagę na oznakowanie materiałów opakowaniowych, oznaczone są one skrótami (a) i numerami (b) o następującym znaczeniu: 1–7: Tworzywa sztuczne/ 20–22: Papier i tektura/80–98: Materiały kompozytowe.

Informacji na temat możliwości utylizacji wyeksploatowanego produktu udziela urząd gminy lub miasta.

Z uwagi na ochronę środowiska nie wyrzucać urządzenia po zakończeniu eksploatacji do odpadów domowych, lecz prawidłowo

zutylizować. Informacji o punktach zbiorczych i ich godzinach otwarcia udziela odpowiedni urząd.

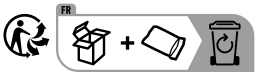

Produkt, w tym akcesoriai materiały opakowaniowe, nadają się do recyklingu i podlegają rozszerzonej odpowiedzialności producenta. Wyrzuć je osobno, zgodnie z ilustracją przedstawiającą informacje o sortowaniu, aby zapewnić lepszą utylizację odpadów. Logo Triman jest ważne tylko dla Francji.

Uszkodzone lub zużyte baterie/akumulatory muszą być poddane recyklingowi zgodnie z dyrektywą 2006/66/WE i jej zmianami. Oddać baterie/akumulatory i/lub produkt w dostępnych punktach zbiórki.

Niewłaściwa utylizacja baterii/akumulatorów stwarza zagrożenie dla środowiska naturalnego!

Baterii/akumulatorów nie należy wyrzucać razem z odpadami domowymi. Mogą one zawierać szkodliwe metale ciężkie i należy je traktować jak odpady specjalne. Symbole chemiczne metali ciężkich są następujące: Cd = kadm, Hg = rtęć, Pb = ołów. Dlatego też zużyte baterie/akumulatory należy przekazywać do komunalnych punktów gromadzenia odpadów niebezpiecznych.

Serwis

PL **Serwis Polska**
Tel.: 008004911946
E-Mail: owim@lidl.pl

CE

Legenda použitých piktogramů ..... Strana 37

Úvod ..... Strana 37
Použití ke stanovenému účelu ..... Strana 37
Popis dílů ..... Strana 38
Technická data ..... Strana 38
Obsah dodávky ..... Strana 38

Všeobecná bezpečnostní upozornění ..... Strana 38
Zvláštní bezpečnostní pokyny pro zacházení s bateriemi ..... Strana 39
Bezpečnostní pokyny pro baterie a akumulátory ..... Strana 39

Uvedení do provozu ..... Strana 39
Vložení a výměna baterií ..... Strana 39

Používání ..... Strana 40

Zlikvidování ..... Strana 40

Servis ..... Strana 41

Legenda použitých piktogramů			
⎓	Stejnosměrný proud/ stejnosměrné napětí	OPEN LOCK	Tento symbol ukazuje, že pro zajištění krytu baterie je třeba šroubem otočit ve směru chodu hodinových ručiček pomocí křížového šroubováku.
• • • • •	Nastavení fokusu		
	Osvětlení zapnout	CE	Značka CE vyjadřuje soulad s příslušnými směrnicemi EU, které se vztahují na tento výrobek.
O	Osvětlení vypnout		Bezpečnostní upozornění Instrukce

Dětský projektor na malování

Úvod

Tento dokument je zkrácenou tištěnou verzí kompletního návodu k obsluze. Naskenováním QR kódu se dostanete přímo na servisní stránku firmy Lidl (www.lidl-service.com) a můžete zadáním čísla artiklu (IAN) 391361_2201 zobrazit a stáhnout kompletní návod k obsluze.

VAROVÁNÍ! Dodržujte kompletní návod k obsluze a bezpečnostní pokyny, aby nedošlo ke zranění osob a věcným škodám. Krátký návod k obsluze je nedílnou součástí tohoto produktu. Před použitím výrobku se seznamte se všemi obslužnými a bezpečnostními pokyny. Krátký návod k obsluze si dobře uschovejte a při předávání výrobku třetím osobám předejte i všechny dokumenty.

PDF ONLINE
www.lidl-service.com

Použití ke stanovenému účelu

Tento dětský projektor je určen k obkreslování obrázků z projektoru na papír pastelkami. Jakékoli jiné než výše popsané použití je zakázáno a vede k poškození výrobku. Výrobek je určen pouze pro privátní použití v domácnostech, není vhodný pro podnikatelské účely. Reklamace škod způsobených nesprávným používáním, nesprávnou opravou, neautorizovanými úpravami nebo použitím neschválených náhradních dílů nebudou uznány. Riziko nese uživatel.

Popis dílů

Před čtením otevřete stránky s obrázky a seznamte se se všemi funkcemi výrobku.

1 Projektor
1a Regulátor fokusu
1b Vypínač
2 Základna projektoru
3 Kotouč s motivy
4 Pastelka
5 Baterie
6 Kreslící papír
7 Připevňovací šroub (víčko přihrádky na baterie)
8 Přihrádka na baterie
9 Víčko přihrádky na baterie

Technická data

Provozní napětí:	4,5 V⎓
Příkon:	0,1 W
Osvětlovací prostředek:	1 (LED nelze vyměnit)
Baterie:	3x 1,5 V⎓, LR6 (typ AA)
Doba svícení:	cca 100 hodin

Obsah dodávky

Vyjměte všechny díly výrobku z obalu a odstraňte veškerý obalový materiál. Před uvedení do provozu zkontrolujte úplnost a neporušenost obsahu balení! V případě, že zjistíte poškození nebo chybějící díly, obraťte se na prodejce, u kterého jste výrobek koupili.

1 projektor
1 základna projektoru
4 kotouče s motivy
5 listů papíru na kreslení
6 pastelek
3 baterie (LR6/AA, 1,5 V)
1 návod k obsluze

Všeobecná bezpečnostní upozornění

Před prvním použitím výrobku se seznamte se všemi bezpečnostními pokyny a pokyny k obsluze! Při předávání výrobku třetí osobě předávejte současně i všechny jeho podklady! V případě poškození, která jsou způsobena nedodržením tohoto návodu k obsluze, zaniká nárok na záruku! Za hmotné škody nebo úrazy osob, způsobené nesprávnou manipulací nebo nedodržováním bezpečnostních pokynů, neručíme!

⚠ **POZOR.** Nevhodné pro děti do 36 měsíců. Malé díly. Nebezpečí udušení.

⚠ **POZOR.** Používání pouze pod přímým dohledem dospělých osob.

- **POZOR.** Chránit před ohněm.
- Montáž a demontáž mají provádět pouze dospělé osoby z důvodu malých dílů, které lze spolknout.
- **POZOR.** Všechny obalové materiály nejsou součástí hračky a musí se z bezpečnostních důvodů odstranit ještě dříve, než se výrobek předá dětem na hraní.
- Nikdy nenechávejte děti bez dozoru s obalovým materiálem a výrobkem. Hrozí nebezpečí udušení. Děti často podceňují nebezpečí. Udržujte obalový materiál neustále mimo dosah dětí.
- Uschovejte si obal pro případné pozdější dotazy.
- Výrobek je vhodný pro děti ve stáří od 3 let.
- Tento výrobek mohou používat děti a osoby se sníženými fyzickými, smyslovými nebo duševními schopnostmi nebo s nedostatečnými zkušenostmi a znalostmi, pokud budou pod dohledem nebo byly poučeny o bezpečném používání výrobku a chápou nebezpečí, která z jeho používání vyplývají. Děti nesmí bez dohledu provádět čištění ani uživatelskou údržbu výrobku.
- Používejte výrobek jen v suchých vnitřních prostorech.
- Osvětlovací prostředek výrobku nelze vyměnit; jestliže je vadný nebo dosáhl konce životnosti, musí se celý výrobek vyměnit.

Zabraňte věcným škodám.

- Před každým použitím kontrolujte výrobek, jestli není poškozený! Přerušte používání výrobku, jestliže jste zjistili, že je poškozený!
- Chraňte výrobek před vlhkostí i kapající nebo stříkající vodou!

Zvláštní bezpečnostní pokyny pro zacházení s bateriemi

- Vkládat a vyjímat baterie smí pouze dospělá osoba.
- Akumulátory se smí nabíjet pouze pod dohledem dospělé osoby.
- Před nabíjením vyjměte akumulátory z hračky.

Bezpečnostní pokyny pro baterie a akumulátory

- **NEBEZPEČÍ OHROŽENÍ ŽIVOTA!** Uchovávejte baterie a akumulátory mimo dosah dětí. V případě spolknutí okamžitě vyhledejte lékařskou pomoc!
- Při požití může dojít k popáleninám, perforaci měkkých tkání a úmrtí. K závažným popáleninám může dojít do 2 hodin po požití.
- **NEBEZPEČÍ VÝBUCHU!** Nenabíjecí baterie nikdy znovu nenabíjejte. Baterie nebo akumulátory nezkratujte ani je neotevírejte. Hrozí přehřátí, nebezpečí požáru nebo jejich prasknutí.
- Nikdy neházejte baterie nebo akumulátory do ohně ani do vody.
- Nevystavujte baterie nebo akumulátory mechanickému zatížení.

Nebezpečí vytečení baterií/akumulátorů

- Zabraňte extrémním podmínkám a teplotám, např. na topení anebo na slunci, které mohou negativně ovlivnit funkci baterií nebo akumulátorů.
- V případě vytečení baterií/akumulátorů zabraňte kontaktu chemikálií s pokožkou, očima a sliznicemi! Omyjte ihned postižená místa dostatečným množstvím čisté vody a vyhledejte lékařskou pomoc!
- **NOSTE OCHRANNÉ RUKAVICE!** Vyteklé i poškozené baterie nebo akumulátory mohou při kontaktu s pokožkou způsobit její poleptání. Noste proto vhodné rukavice.
- V případě vytečení ihned odstraňte baterie nebo akumulátory z výrobku, abyste zabránili jeho poškození!
- Používejte jen baterie nebo akumulátory stejného typu. Nekombinujte staré baterie nebo akumulátory s novými!
- Odstraňte baterie nebo akumulátory při delším nepoužívání z výrobku.

Nebezpečí poškození výrobku

- Používejte jen udaný typ baterie nebo akumulátoru!
- Nasazujte baterie nebo akumulátory podle označení polarity (+) a (-) na bateriích nebo akumulátorech a na výrobku.
- Vyčistěte kontakty na baterii/akumulátoru a v přihrádce na baterie před jejich vložením suchou utěrkou, která nepouští vlákna, nebo vatovým tamponem!
- Vybité baterie nebo akumulátory ihned vyjměte z výrobku.

Uvedení do provozu

Vložení a výměna baterií (viz obr. B)

- Otevřete víčko přihrádky na baterie 9 na zadní straně projektoru 1. K tomu odšroubujte připevňovací šroub 7 křížovým šroubovákem.
- Popřípadě vyjměte z přihrádky na baterie 8 použité baterie a vložte do přihrádky na baterie 8 tři nové baterie 5 (LR6 (typ AA)).

- Nasaďte víčko přihrádky na baterie 9 na přihrádku na baterie 8 a zajistěte ho utažením připevňovacího šroubu 7 křížovým šroubovákem.

Nyní je výrobek připraven k provozu.

Používání

- Umístěte základnu projektoru 2 naplocho na stůl a dbejte na to, aby stála pevně a nekývala se.
- Nasaďte projektor 1 do otvoru v základně projektoru 2 a nechte ho zaskočit (viz obr. C).
- Vyberte kotouč s motivy 3 a opatrně ho vložte do zářezu v projektoru 1 (viz obr. D).
  DŮLEŽITÉ: Nedotýkejte se fólií kotoučů s motivy 3.
- Pod základnu projektoru 2 položte list kreslicího papíru 6 (viz obr. E).
- Podle možnosti zhasněte nebo ztlumte světlo v místnosti.
- Zapněte projektor 1 pomocí vypínače 1b. Projektor 1 promítá motiv, např. vozidlo nebo zvíře, na kreslicí papír 6.
- Pomocí regulátoru fokusu 1a nastavte fokus tak, aby byl požadovaný motiv na kreslicím papíře 6 zaostřen (viz obr. F).
- Otáčením kotouče s motivy 3 vyberte v případě potřeby jiný motiv (viz obr. G).
- Posuňte kreslicí papír 6 tak, aby se promítaný motiv ukázal na kreslicím papíře 6 na požadovaném místě.
- Obtáhněte motiv pastelkou 4 na kreslicí papír 6 (viz obr. H).
  Tip: Obrysy můžete obtáhnout také tužkou (není v obsahu dodávky).
- Potom motiv vybarvěte pastelkami 4.
- Měňte libovolně motiv otáčením kotouče s motivy 3 (viz obr. I) nebo kotouč s motivy 3 vyměňte.

Zlikvidování

Obal se skládá z ekologických materiálů, které můžete zlikvidovat prostřednictvím místních sběren recyklovatelných materiálů.

Při třídění odpadu se řiďte podle označení obalových materiálů zkratkami (a) a čísly (b), s následujícím významem: 1–7: umělé hmoty/20–22: papír a lepenka/ 80–98: složené látky.

O možnostech likvidace vysloužilých zařízení se informujte u správy vaší obce nebo města.

V zájmu ochrany životního prostředí vysloužilý výrobek nevyhazujte do domovního odpadu, ale předejte k odborné likvidaci. O sběrnách a jejich otevíracích hodinách se můžete informovat u příslušné správy města nebo obce.

Výrobek vč. příslušenství a obalové materiály jsou recyklovatelné a podléhají rozšířené odpovědnosti výrobce. Likvidujte je odděleně podle ilustrovaných Info-tri (informace o třídění), abyste mohli lépe nakládat s odpady. Logo Triman platí jen pro Francii.

Vadné nebo vybité baterie resp. akumulátory se musí, podle směrnice 2006/66/ES a jejích příslušných změn, recyklovat. Baterie, akumulátory i výrobek odevzdejte zpět do nabízených sběren.

Ekologické škody v důsledku chybné likvidace baterií/ akumulátorů!

Baterie/akumulátory se nesmí zlikvidovat v domácím odpadu. Mohou obsahovat jedovaté těžké kovy a musí se zpracovávat jako zvláštní odpad. Chemické symboly těžkých kovů: Cd = kadmium, Hg = rtuť, Pb = olovo.

Proto odevzdejte opotřebované baterie/ akumulátory u komunální sběrny.

Servis

CZ **Servis Česká republika**
Tel.: 800600632
E-Mail: owim@lidl.cz

CE

Legenda použitých piktogramov ..... Strana 43

Úvod ..... Strana 43
Používanie v súlade s určeným účelom ..... Strana 43
Popis častí ..... Strana 43
Technické údaje ..... Strana 44
Obsah dodávky ..... Strana 44

Všeobecné bezpečnostné upozornenia ..... Strana 44
Mimoriadne bezpečnostné upozornenia pri manipulácii s batériami ..... Strana 45
Bezpečnostné upozornenia týkajúce sa batérií/akumulátorových batérií ..... Strana 45

Uvedenie do prevádzky ..... Strana 45
Vkladanie/výmena batérií ..... Strana 45

Používanie ..... Strana 46

Likvidácia ..... Strana 46

Servis ..... Strana 47

Legenda použitých piktogramov			
⎓	Jednosmerný prúd/napätie	OPEN LOCK	Tento symbol indikuje, že skrutku je potrebné zatočiť pomocou krížového skrutkovača v smere hodinových ručičiek, aby sa kryt batérie zablokoval.
• • • • •	Nastavenie zaostrenia		
	Zapnutie osvetlenia	CE	Značka CE uvádza zhodu s príslušnými smernicami EÚ platnými pre tento výrobok.
O	Vypnutie osvetlenia		Bezpečnostné upozornenia Manipulačné pokyny

Detský projektor na maľovanie

Úvod

Tento dokument je skrátenou tlačenou verziou celého návodu na ovládanie. Naskenovaním QR kódu sa dostanete priamo na stránku servisu Lidl (www.lidl-service.com) a zadaním čísla výrobku (IAN) 391361_2201 si môžete prezrieť a stiahnuť kompletný návod na ovládanie.

VAROVANIE! Dodržiavajte celý návod na ovládanie a bezpečnostné pokyny, aby nedošlo k poraneniu osôb a vecným škodám. Krátky návod je súčasťou tohto výrobku. Pred používaním výrobku sa oboznámte so všetkými ovládacími a bezpečnostnými pokynmi. Krátky návod si dobre uschovajte a pri predaní výrobku tretím osobám im vydajte i všetky podklady.

PDF ONLINE
www.lidl-service.com

Používanie v súlade s určeným účelom

Tento detský projektor je určený na obkresľovanie obrázkov z projektora na papier pomocou ceruziek. Každé iné používanie ako predtým popísané je zakázané a vedie k poškodeniu výrobku. Výrobok je určený iba na používanie v súkromných domácnostiach a nie na komerčné účely. Nároky na náhradu škody spôsobenej použitím v rozpore s jeho určeným účelom, neodbornou opravou, neautorizovanými zmenami alebo použitím nepovolených náhradných dielov sa neakceptujú. Riziko nesie sám používateľ.

Popis častí

Pred čítaním si otvorte strany s obrázkami a potom sa oboznámte so všetkými funkciami výrobku.

1 Projektor
1a Regulátor zaostrenia
1b Zapínač/vypínač
2 Základňa projektora
3 Kotúč s motívom
4 Farebná ceruzka
5 Batéria
6 Kresliaci papier

7 Upevňovacia skrutka (kryt priečinka pre batérie)
8 Priečinok pre batérie
9 Kryt priečinka pre batérie

Technické údaje

Prevádzkové napätie:	4,5 V⎓
Výkon:	0,1 W
Osvetľovací prostriedok:	1 LED (LED bez možnosti výmeny.)
Batérie:	3 x 1,5 V⎓, LR6 (typ AA)
Doba svietenia:	cca 100 hodín

Obsah dodávky

Vyberte všetky diely výrobku z obalu a odstráňte všetok obalový materiál. Pred používaním skontrolujte úplnosť a neporušenosť obsahu balenia! Ak zistíte akékoľvek poškodenia alebo chýbajúce časti, kontaktujte predajcu, u ktorého ste výrobok zakúpili.

1 Projektor
1 Základňa projektora
4 Kotúče s motívom
5 Listov kresliaceho papiera
6 Farebné ceruzky
3 Batérie (LR6/AA, 1,5 V)
1 Návod na používanie

Všeobecné bezpečnostné upozornenia

Skôr, ako začnete výrobok používať, oboznámte sa so všetkými pokynmi týkajúcimi sa ovládania a bezpečnosti! Ak výrobok odovzdávate ďalšej osobe, priložte k nemu aj všetky podklady! V prípade škôd, ktoré vzniknú nedodržiavaním tohto návodu na používanie, zaniká nárok vyplývajúci zo záruky! V prípade vecných škôd alebo poranenia osôb, ktoré boli zapríčinené neodbornou manipuláciou alebo nedodržiavaním bezpečnostných pokynov, nepreberá výrobca ručenie!

⚠ **POZOR.** Nevhodné pre deti do 36 mesiacov. Drobné diely. Nebezpečenstvo zadusenia.

⚠ **POZOR.** Možno používať len pod dohľadom dospelých osôb.

- **POZOR.** Držte v bezpečnej vzdialenosti od ohňa.
- Montáž/demontáž iba dospelými osobami z dôvodu výskytu prehltnuteľných dielov.
- **POZOR.** Všetok obalový materiál nie je súčasťou hračky a mal by byť z bezpečnostných dôvodov vždy odstránený predtým, ako výrobok odovzdáte na hranie deťom.
- Nikdy nenechávajte deti bez dozoru s obalovým materiálom a výrobkom. Hrozí nebezpečenstvo zadusenia. Deti často podceňujú nebezpečenstvá. Obalový materiál držte vždy mimo dosahu detí.
- Obal uschovajte pre neskoršie spätné otázky.
- Výrobok je vhodný pre deti od 3 rokov.
- Tento výrobok môžu používať deti, ako aj osoby so zníženými psychickými, senzorickými alebo mentálnymi schopnosťami alebo s nedostatkom skúseností a vedomostí, ak sú pod dozorom alebo ak boli poučené v súvislosti s bezpečným používaním výrobku, a ak porozumeli nebezpečenstvám spojeným s jeho používaním. Čistenie a údržbu nesmú vykonávať deti bez dozoru.
- Výrobok používajte iba v suchých interiéroch.
- Svetelný zdroj tohto výrobku nie je možné vymeniť; keď dosiahne koniec svojej životnosti, je potrebné vymeniť celý výrobok.

Zabráňte nebezpečenstvu vzniku vecných škôd.

- Pred každým použitím skontrolujte prípadné poškodenia výrobku! Ak zistíte poškodenie na výrobku, prestaňte ho používať!

- Držte výrobok v bezpečnej vzdialenosti od vlhkosti, kvapkajúcej a striekajúcej vody!

Mimoriadne bezpečnostné upozornenia pri manipulácii s batériami

- Vkladanie a vyberanie batérií smú vykonávať iba dospelé osoby.
- Akumulátorové batérie sa smú nabíjať iba pod dohľadom dospelých osôb.
- Pred nabíjaním vyberte akumulátorové batérie z hračky.

Bezpečnostné upozornenia týkajúce sa batérií/akumulátorových batérií

- **NEBEZPEČENSTVO OHROZENIA ŽIVOTA!** Batérie/akumulátorové batérie držte mimo dosahu detí. V prípade prehltnutia okamžite vyhľadajte lekára!
- Prehltnutie môže mať za následok popáleniny, perforáciu mäkkých tkanív a smrť. Ťažké popáleniny môžu nastať do 2 hodín po prehltnutí.
- **NEBEZPEČENSTVO EXPLÓZIE!** Nenabíjateľné batérie nikdy znova nenabíjajte. Batérie/akumulátorové batérie neskratujte a/alebo neotvárajte. Následkom môže byť prehriatie, požiar alebo explózia.
- Batérie/akumulátorové batérie nikdy nehádžte do ohňa alebo vody.
- Nevystavujte batérie/akumulátorové batérie mechanickej záťaži.

Riziko vytečenia batérií/akumulátorových batérií

- Batérie/akumulátorové batérie nikdy nevystavujte extrémnym podmienkam a teplotám, ktoré by na ne mohli pôsobiť, napr. na vykurovacích telesách/priamom slnečnom žiarení.
- Ak batérie/akumulátorové batérie vytiekli, zabráňte kontaktu pokožky, očí a sliznic s chemikáliami! Ihneď vypláchnite postihnuté miesta väčším množstvom čistej vody a okamžite vyhľadajte lekára!
- **NOSTE OCHRANNÉ RUKAVICE!** Vytečené alebo poškodené batérie/akumulátorové batérie môžu pri kontakte s pokožkou spôsobiť poleptanie. V takom prípade preto noste vhodné ochranné rukavice.
- V prípade vytečenia batérií/akumulátorových batérií ich ihneď vyberte z výrobku, aby ste predišli vzniku škôd.
- Používajte iba batérie/akumulátorové batérie rovnakého typu. Nekombinujte staré batérie/akumulátorové batérie s novými!
- Ak produkt dlhší čas nepoužívate, vyberte z neho batérie/akumulátorové batérie.

Riziko poškodenia produktu

- Používajte výhradne uvedený typ batérií/akumulátorových batérií!
- Vložte batérie/akumulátorové batérie podľa označenia polarity (+) a (-) na batérii/akumulátorovej batérii a výrobku.
- Pred vložením očistite kontakty na batérii/akumulátorovej batérii a v priečinku pre batériu suchou handričkou, ktorá nepúšťa vlákna, alebo vatovou tyčinkou!
- Vybité batérie/akumulátorové batérie ihneď vyberte z produktu.

Uvedenie do prevádzky

Vkladanie/výmena batérií (pozri obr. B)

- Otvorte kryt priečinka pre batérie 9 na zadnej strane projektora 1. Pomocou krížového skrutkovača preto odstráňte upevňovaciu skrutku 7.
- V prípade potreby odstráňte opotrebované batérie z priečinka pre batérie 8 a vložte tri nové batérie 5 (LR6 (typ AA)) do priečinka pre batérie 8.
- Opäť nasaďte kryt priečinka pre batérie 9 na priečinok pre batérie 8 a upevnite

ho tak, že upevňovaciu skrutku 7 opäť pevne priskrutkujete pomocou krížového skrutkovača.

Výrobok je teraz pripravený na používanie.

Používanie

- Položte základňu projektora 2 plochou stranou na stôl a dbajte na to, aby stále pevne a nekývala sa.
- Vložte projektor 1 do určeného otvoru v základni projektora 2 a nechajte ho zapadnúť (pozri obr. C).
- Vyberte jeden kotúč s motívom 3 a opatrne ho vložte do určenej drážky v projektore 1 (pozri obr. D).
  DÔLEŽITÉ: Nedotýkajte sa pritom fólií kotúčov s motívmi 3.
- Umiestnite list kresliaceho papiera 6 pod základňu projektora 2 (pozri obr. E).
- Podľa možnosti vypnite alebo stlmte svetlo v miestnosti.
- Zapnite projektor 1 pomocou Zapínača/vypínača 1b. Projektor 1 projektuje motív, napr. vozidlo alebo zvieratko, na kresliaci papier 6.
- Pomocou regulátora zaostrenia 1a nastavte zaostrenie tak, aby sa želaný motív zobrazil na kresliacom papieri 6 s ostrými obrysmi (pozri obr. F).
- Otočte kotúč s motívom 3 pre prípadný výber iného motívu (pozri obr. G).
- Posuňte kresliaci papier 6 tak, aby sa projektovaný motív zobrazil na želanom mieste na kresliacom papieri 6.
- Nakreslite motív farebnou ceruzkou 4 na kresliaci papier 6 (pozri obr. H).
  Tip: Alternatívne použite na obkreslenie obrysov obyčajnú ceruzku (nie je súčasťou balenia).
- Následne vymaľujte motív farebnými ceruzkami 4.
- Podľa želania vymeňte motív otočením kotúča s motívom 3 (pozri obr. I) alebo vymeňte celý kotúč s motívom 3.

Likvidácia

Obal pozostáva z ekologických materiálov, ktoré môžete odovzdať na miestnych recyklačných zberných miestach.

Všímajte si prosím označenie obalových materiálov pre triedenie odpadu, sú označené skratkami (a) a číslami (b) s nasledujúcim významom: 1–7: Plasty/20–22: Papier a kartón/80–98: Spojené látky.

O možnostiach likvidácie opotrebovaného výrobku sa môžete informovať na Vašej obecnej alebo mestskej správe.

Ak výrobok doslúžil, v záujme ochrany životného prostredia ho neodhoďte do domového odpadu, ale odovzdajte na odbornú likvidáciu. Informácie o zberných miestach a ich otváracích hodinách získate na Vašej príslušnej správe.

Výrobok vr. príslušenstva a obalové materiály sú recyklovateľné a podliehajú rozšírenej zodpovednosti výrobcu. Pre lepšie spracovanie odpadu ich zlikvidujte oddelene podľa obrázkov Info-tri (informácie o triedení). Triman-Logo platí iba pre Francúzsko.

Defektné alebo použité batérie/akumulátorové batérie musia byť odovzdané na recykláciu podľa smernice 2006/66/ES a jej zmien. Batérie/akumulátorové batérie a/alebo výrobok odovzdajte prostredníctvom dostupných zberných stredísk.

Nesprávna likvidácia batérií/akumulátorových batérií ničí životné prostredie!

Batérie/akumulátorové batérie sa nesmú likvidovať spolu s domovým odpadom. Môžu obsahovať jedovaté ťažké kovy a je potrebné

zaobchádzať s nimi ako s nebezpečným odpadom. Chemické značky ťažkých kovov sú nasledovné: Cd = kadmium, Hg = ortuť, Pb = olovo. Opotrebované batérie/akumulátorové batérie preto odovzdajte v komunálnej zberni.

Servis

SK **Servis Slovensko**
Tel.: 0800 008158
E-pošta: owim@lidl.sk

CE

Leyenda de pictogramas utilizados ..... Página 49

Introducción ..... Página 49
Especificaciones de uso ..... Página 49
Descripción de los componentes ..... Página 50
Características técnicas ..... Página 50
Volumen de suministro ..... Página 50

Indicaciones generales de seguridad ..... Página 50
Advertencias especiales de seguridad para la manipulación de las pilas ..... Página 51
Indicaciones de seguridad sobre las pilas/baterías ..... Página 51

Puesta en funcionamiento ..... Página 52
Colocar/cambiar las pilas ..... Página 52

Uso ..... Página 52

Eliminación ..... Página 52

Asistencia ..... Página 53

Leyenda de pictogramas utilizados			
⎓	Corriente/tensión continua	OPEN LOCK	Este símbolo indica que el tornillo debe girarse en el sentido de las agujas del reloj con un destornillador en cruz para bloquear la tapa de la batería.
• • • • •	Ajustar el enfoque		
	Encender la luz	CE	La marca CE indica la conformidad con las directivas de la UE aplicables a este producto.
O	Apagar la luz		Indicaciones de seguridad Instrucciones de uso

Proyector de dibujos para niños

Introducción

Este documento se trata de una copia impresa acortada del manual de instrucciones completo. Escaneando el código QR accede directamente a la página del Servicio Lidl (www.lidl-service.com) donde, introduciendo el número de artículo (IAN) 391361_2201, puede consultar y descargar el manual de instrucciones completo.

¡ADVERTENCIA! Observe el manual de instrucciones completo y las indicaciones de seguridad para evitar daños personales y materiales. La guía rápida forma parte integrante del producto. Familiarícese con las indicaciones de uso y de seguridad antes de comenzar a utilizar el producto. Conserve esta guía rápida y asegúrese de proporcionar todos los documentos relacionados con el producto en caso de entregarlo a terceros.

PDF ONLINE
www.lidl-service.com

Especificaciones de uso

Este proyector para niños está diseñado para dibujar con lápices de colores sobre el papel imágenes plasmadas por el proyector. Cualquier uso distinto al descrito anteriormente está prohibido y provocará daños en el producto. Este producto ha sido concebido para su uso en entornos privados, nunca para un uso comercial. Se excluyen las reclamaciones por daños derivados de un uso no adecuado, una reparación incorrecta, modificaciones no autorizadas o la utilización de piezas de repuesto no aprobadas. El riesgo corre exclusivamente a cargo del usuario.

Descripción de los componentes

Antes de empezar a leer abra las páginas que contienen las imágenes y familiarícese con todas las funciones del dispositivo.

1 Proyector
1a Regulador de enfoque
1b Interruptor encendido/apagado
2 Base del proyector
3 Disco con dibujos
4 Lápiz de color
5 Pila
6 Papel para dibujar
7 Tornillo de fijación (tapa del compartimento para pilas)
8 Compartimento para pilas
9 Tapa del compartimento para pilas

Características técnicas

Tensión de funcionamiento:	4,5 V⎓
Potencia:	0,1 W
Bombilla:	1 LED (LED no reemplazable)
Pilas:	3 x 1,5 V⎓, LR6 (modelo AA)
Duración de iluminación:	aprox. 100 horas

Volumen de suministro

Saque de la caja todas las piezas del producto y retire el material de embalaje. ¡Compruebe la integridad del contenido del paquete antes de utilizarlo! Si detecta daños o piezas faltantes, por favor, póngase en contacto con el distribuidor al que le ha comprado el producto.

1 proyector
1 base del proyector
4 discos con dibujos
5 folios de papel para dibujar
6 lápices de colores
3 pilas (LR6/AA, 1,5 V)
1 manual de instrucciones

Indicaciones generales de seguridad

¡Familiarícese con todas las instrucciones de uso y seguridad antes de utilizar este producto! ¡Adjunte igualmente toda la documentación en caso de entregar el producto a terceros! ¡La garantía no cubre los daños provocados por el incumplimiento de estas instrucciones de uso! ¡No se asume ninguna responsabilidad en caso de daños materiales o personales provocados por un uso inadecuado o la inobservancia de las instrucciones de seguridad!

⚠ **ATENCIÓN.** No adecuado para niños menores de 36 meses. Piezas pequeñas. Riesgo de asfixia.

⚠ **ATENCIÓN.** Utilización siempre bajo supervisión de un adulto.

- **ATENCIÓN.** Mantener alejado del fuego.
- El montaje y desmontaje solo podrán ser realizados por adultos ya que existe riesgo de que los niños ingieran las piezas pequeñas.
- **ATENCIÓN.** El material de embalaje no forma parte del juguete y, por razones de seguridad, debe ser siempre retirado siempre antes de entregarle el producto a niños para que jueguen.
- Nunca deje a los niños sin vigilancia con el material de embalaje o el producto. Existe riesgo de asfixia. Los niños no suelen ser conscientes de los peligros. Mantenga el material de embalaje fuera del alcance de los niños.
- Conservar el embalaje para futuras consultas.
- El producto es apropiado para niños a partir de 3 años.
- Este producto puede ser utilizado por niños, así como por personas con capacidades físicas, sensoriales o mentales reducidas o con falta de experiencia y/o conocimientos, siempre y cuando se les haya enseñado cómo utilizar el producto de forma segura y hayan comprendido los peligros derivados de su uso. Las labores de limpieza y mantenimiento no

pueden ser efectuadas por niños sin la supervisión de un adulto.
- Utilice el producto únicamente en espacios interiores y secos.
- La bombilla de este producto no es reemplazable, por lo que, cuando llegue al final de su vida útil, deberá reemplazar todo el producto.

¡Evite el peligro de daños materiales!

- ¡Compruebe que el producto no esté dañado antes de cada uso! ¡Deje de utilizarlo si ha detectado daños en el producto!
- ¡Mantenga el producto alejado de la humedad, del agua de precipitación y de las salpicaduras!

Advertencias especiales de seguridad para la manipulación de las pilas

- Las pilas solo pueden ser colocadas y retiradas por un adulto.
- Las baterías se deben cargar únicamente bajo la supervisión de un adulto.
- Retire las baterías del juguete antes de cargarlas.

Indicaciones de seguridad sobre las pilas/baterías

- **¡PELIGRO DE MUERTE!** Mantenga las pilas/baterías fuera del alcance de los niños. ¡En caso de ingestión, acuda inmediatamente a un médico!
- La ingestión puede provocar quemaduras, perforaciones de tejidos blandos y la muerte. Las quemaduras graves pueden aparecer pasadas 2 horas tras la ingestión.
- **¡PELIGRO DE EXPLOSIÓN!** No recargue nunca pilas no recargables. No ponga las pilas/baterías en cortocircuito ni tampoco las abra. Estas podrían recalentarse, explotar o provocar un incendio.
- Nunca arroje pilas/baterías al fuego o al agua.
- No aplique cargas mecánicas sobre las pilas/baterías.

Riesgo de sulfatación de las pilas/baterías

- Evite condiciones y temperaturas extremas que puedan influir en el funcionamiento de las pilas/baterías, por ejemplo, acercarlas a un radiador o exponerlas directamente a la luz solar.
- ¡Si las pilas/baterías se sulfatan, evite el contacto de la piel, los ojos y las mucosas con los productos químicos! ¡En caso de entrar en contacto con el ácido, lave inmediatamente la zona afectada con abundante agua y busque atención médica!
- **¡UTILICE GUANTES DE SEGURIDAD!** Las pilas/baterías sulfatadas o dañadas pueden provocar abrasiones al entrar en contacto con la piel. Por tanto, es imprescindible el uso de guantes de protección en estos casos.
- En caso de sulfatación de las pilas/baterías, retírelas inmediatamente del producto para evitar daños.
- Utilice únicamente pilas/baterías del mismo tipo. ¡No mezcle pilas/baterías usadas con nuevas!
- Retire las pilas/baterías del producto si no va a utilizarlo durante un período de tiempo prolongado.

Riesgo de daño del producto

- ¡Utilice exclusivamente el tipo de pila/batería indicado!
- Introduzca las pilas/baterías teniendo en cuenta la polaridad marcada con (+) y (-) tanto en las pilas/baterías como en el producto.
- ¡Limpie los contactos de la pila/batería y en el compartimento de las pilas antes de la inserción con un paño seco y libre de pelusas o un bastoncillo de algodón!

- Retire inmediatamente las pilas/baterías agotadas del producto.

Puesta en funcionamiento

Colocar/cambiar las pilas (ver fig. B)

- Abra la tapa del compartimento para pilas 9 de la parte trasera del proyector 1. Para ello, retire el tornillo de fijación 7 con un destornillador de estrella.
- Retire las pilas usadas del compartimento para pilas 8 e introduzca tres pilas nuevas 5 (LR6 (tipo AA)) en el compartimento para pilas 8.
- Vuelva a colocar la tapa del compartimento para pilas 9 en el compartimento para pilas 8 y fíjela apretando el tornillo de fijación 7 con un destornillador de estrella.

El producto está listo para su funcionamiento.

Uso

- Coloque la base del proyector 2 plana sobre la mesa, asegurándose de que esté firme y no se tambalee.
- Introduzca el proyector 1 en el orificio previsto en la base del proyector 2 y encájelo en su sitio (ver la fig. C).
- Escoja un disco con dibujos 3 e introdúzcalo con cuidado en la ranura prevista en el proyector 1 (ver fig. D).
  IMPORTANTE: No toque las láminas de los discos con dibujos 3.
- Coloque una hoja de papel para dibujar 6 debajo de la base del proyector 2 (ver fig. E).
- Apague o atenúe las luces de la habitación si es posible.
- Encienda el proyector 1 con el botón de encendido/apagado 1b. El proyector 1 proyecta el diseño, por ejemplo un coche o un animal, sobre la hoja de papel para dibujar 6.
- Utilice el ajuste de enfoque 1a para adaptar el enfoque de modo que el diseño deseado esté enfocado en el papel para dibujar 6 (ver fig. F).
- Gire el disco con dibujos 3 para seleccionar otro diseño, si es necesario (ver fig. G).
- Mueva el papel para dibujar 6 para que la imagen proyectada aparezca en la posición deseada sobre el papel 6.
- Dibuje el motivo con un lápiz de color 4 en el papel para dibujar 6 (ver fig. H).
  Consejo: También puede utilizar un lápiz (no incluido) para trazar los contornos.
- A continuación, coloree el dibujo con los lápices de colores 4.
- Cambie el diseño como desee girando el disco con dibujos 3 (ver fig. I) o cambie el disco con dibujos 3.

Eliminación

El embalaje está compuesto por materiales no contaminantes que pueden ser desechados en el centro de reciclaje local.

Tenga en cuenta el distintivo del embalaje para la separación de residuos. Está compuesto por abreviaturas (a) y números (b) que significan lo siguiente: 1–7: plásticos/ 20–22: papel y cartón/80–98: materiales compuestos.

Para obtener información sobre las posibilidades de desecho del producto al final de su vida útil, acuda a la administración de su comunidad o ciudad.

Para proteger el medio ambiente no tire el producto junto con la basura doméstica cuando ya no le sea útil. Deséchelo en un contenedor de reciclaje. Diríjase a la administración competente para obtener información sobre los puntos de recogida de residuos y sus horarios.

El producto, incluidos los accesorios, y el material de embalaje son reciclables y están sujetos a la responsabilidad extendida del fabricante. Deséchelos por separado siguiendo la información ilustrada de recogida selectiva para un mejor tratamiento de los residuos. El logotipo Triman se aplica solo para Francia.

Las pilas/baterías defectuosas o usadas deben ser recicladas según lo indicado en la directiva 2006/66/CE y en sus modificaciones. Recicle las pilas/baterías y/o el producto en los puntos de recogida adecuados.

¡Daños en el medio ambiente por un reciclaje indebido de las pilas/baterías!

Las pilas/baterías no deben eliminarse junto con los residuos domésticos. Estas pueden contener metales pesados tóxicos que deben tratarse conforme a la normativa aplicable a los residuos especiales. Los símbolos químicos de los metales pesados son: Cd = cadmio, Hg = mercurio, Pb = plomo. Las pilas/baterías deben reciclarse en un punto de recolección específico para ello.

Asistencia

ES **Asistencia en España**
Tel.: 900984948
E-Mail: owim@lidl.es

CE

De anvendte piktogrammers legende ..... Side 55

Indledning ..... Side 55
Formålsbestemt anvendelse ..... Side 55
Beskrivelse af de enkelte dele ..... Side 56
Tekniske data ..... Side 56
Leverede dele ..... Side 56

Generelle sikkerhedshenvisninger ..... Side 56
Særlige sikkerhedshenvisninger ved håndteringen af batterier ..... Side 57
Sikkerhedshenvisninger for batterier/akkuer ..... Side 57

Ibrugtagning ..... Side 57
Isætning/udskiftning af batterier ..... Side 57

Anvendelse ..... Side 58

Bortskaffelse ..... Side 58

Service ..... Side 59

De anvendte piktogrammers legende			
⎓	Jævnstrøm/-spænding	OPEN LOCK	Dette symbol viser, at skruen skal spændes med uret ved hjælp af en stjerneskruetrækker, for at lukke batterirumslåget.
• • • • •	Indstilling af fokus		
	Tænding af belysning	CE	CE-mærket indikerer at produktet er i overensstemmelse med relevante EU-direktiver gæl-dende for produktet.
O	Slukning af belysning		Sikkerhedsanvisninger Handlingsanvisninger

Maleprojektor til børn

Indledning

Dette dokument er en forkortet, trykt udgave af den komplette betjenings-vejledning. Ved at scanne QR-koden har du direkte adgang til Lidl-service-siden (www.lidl-service.com) og kan åbne den komplette betjeningsvejledning ved at indta-ste varenummeret (IAN) 391361_2201 og downloade den.

ADVARSEL! Vær opmærksom på den kom-plette betjeningsvejledning og sikkerhedshen-visningerne, for at undgå personskader og materielle skader. Den korte vejledning er del af dette produkt. Gør dig før brug af produktet fortrolig med alle betjenings- og sikkerheds-henvisninger. Opbevar den korte vejledning forsvarligt og udlever alle bilag, hvis du giver produktet videre til tredjepart.

PDF ONLINE
www.lidl-service.com

Formålsbestemt anvendelse

Denne børneprojektor er designet til at male billeder med farveblyanter på papir ved hjælp af projektøren. Enhver anden anvendelse, end beskrevet oven-for, er forbudt og fører til beskadigelser af pro-duktet. Produktet er kun beregnet til indsatsen i private husholdninger og ikke til den erhvervs-mæssige indsats. Krav om skadeserstatning pga. uhensigtsmæssig brug, forkert reparation, uautoriserede ændringer eller brugen af ikke godkendte reservedele accepteres ikke. Bru-geren bærer det fulde risiko.

Beskrivelse af de enkelte dele

Fold begge sider med illustrationerne ud, inden du læser vejledningen, og sæt dig ind i alle produktets funktioner.

1 Projektor
1a Fokusregulator
1b Tænd- / Sluk-knap
2 Projektorbase
3 Motivskive
4 Farveblyant
5 Batteri
6 Tegnepapir
7 Fastgørelsesskrue (batterirumslåg)
8 Batterirum
9 Batterirumslåg

Tekniske data

Driftsspænding:	4,5 V⎓
Effekt:	0,1 W
Lyskilde:	1 LED (LED'en kan ikke udskiftes)
Batterier:	3 x 1,5 V⎓, LR6 (type AA)
Brændetid:	ca. 100 timer

Leverede dele

Fjern alle produktets dele fra emballagen og fjern samtligt emballagemateriale. Kontroller inden anvendelsen om indholdet i emballagen er fuldstændigt og ubeskadiget! Henvend dig til forhandleren, som har solgt produktet til dig, hvis du opdager nogen skader ved produktet eller der mangler nogle dele.

1 projektor
1 projektorbase
4 motivskiver
5 ark tegnepapir
6 farveblyanter
3 batterier (LR6/AA, 1,5 V)
1 betjeningsvejledning

Generelle sikkerhedshenvisninger

Gør dig fortrolig med alle betjenings- og sikkerhedshenvisninger inden den første ibrugtagning af produktet! Udlever desuden alle dokumenter ved overdragelse af produktet til tredjemand! Ved skader, som forårsages af ikke-overholdelse af denne betjeningsvejledning, bortfalder garantikravet! Ved materielle skader eller personskader, som forårsages gennem uhensigtsmæssig håndtering eller ikke-overholdelse af sikkerhedshenvisningerne, overtages der ingen hæftelse!

⚠ **ADVARSEL.** Ikke egnet til børn under 36 måneder. Små dele. Kvælningsfare.

⚠ **ADVARSEL.** Må kun bruges under opsyn af voksne.

- **ADVARSEL.** Holdes væk fra ild.
- Montering/demontering må kun ske gennem voksne personer pga. smådele der kan sluges.
- **ADVARSEL.** Alle emballagematerialer er ikke bestanddel af legetøjet og skal fjernes af sikkerhedsmæssige årsager, før produktet gives til børn.
- Lad aldrig børn være uden opsyn med emballagen og produktet. Der er fare for kvælning. Børn undervurderer ofte farerne. Hold altid børn på af stand af emballagen.
- Opbevar emballagen til senere henvendelser.
- Produktet er egnet til børn fra 3-årsalderen.
- Dette produkt kan benyttes af børn samt af personer med nedsatte fysiske, sensoriske eller mentale evner eller manglende erfaring og viden, forudsat at de er under opsyn eller er blevet instrueret i sikker brug af produktet og forstår de deraf følgende farer. Rengøring og brugervedligeholdelse må ikke foretages af børn uden opsyn.
- Brug kun produktet indendørs i tørre rum.
- Dette produkts lyskilde kan ikke erstattes; når lyskilden har nået slutningen af sin levetid, skal hele produktet erstattes.

Undgå fare for materielle skader.

- Kontroller inden hver brug produktet for eventuelle beskadigelser! Afbryd brugen, hvis produktet er beskadiget!
- Hold produktet på afstand af fugt, vandstænk og sprøjtevand!

Særlige sikkerhedshenvisninger ved håndteringen af batterier

- Isætningen og fjernelsen af batterierne må kun gennemføres af en voksen.
- Genopladelige batterier må kun genoplades under opsyn af voksne.
- Fjern genopladelige batterier inden opladningen fra legetøjet.

Sikkerhedshenvisninger for batterier/akkuer

- **LIVSFARE!** Hold batterier/akkuer udenfor børns rækkevidde. Opsøg i tilfælde af slugning straks lægehjælp!
- Indtagelse kan forårsage forbrændinger, perforering af blødt væv og døden. Alvorlige forbrændinger kan forekomme inden for 2 timer efter indtagelse.
- **EKSPLOSIONSFARE!** Genoplad aldrig ikkeopladelige batterier igen. Kortslut ikke batterier/akkuer og/eller åben disse ikke. Der kan opstå overophedning, brandfare eller eksplosion.
- Smid batterier/akkuer aldrig i ild eller vand.
- Udsæt batterier/akkuer ikke for mekanisk belastning.

Risiko for udsivning fra batteriene/akkuerne

- Undgå ekstreme betingelser og temperaturer, som kan påvirke batterier/akkuer, f.eks. varmelegemer/direkte sollys.
- Hvis batterier/akkuer er lækket, skal du undgå at få kemikalierne på huden, i øjnene og i slimhinderne! Skyl de berørte steder med det samme med klart vand og opsøg en læge!
- **BÆR BESKYTTELSESHANDSKER!** Udløbne eller beskadigede batterier/akkuer kan forårsage ætsninger ved berøring med huden. Bær i dette tilfælde derfor egnede beskyttelseshandsker.
- I tilfælde af en lækage hos batterierne/akkuerne, skal De fjerne disse med det samme fra produktet for at undgå beskadigelser.
- Anvend kun batterier/akkuer af samme type. Bland ikke gamle batterier/akkuer med nye!
- Fjern batterierne/akkuerne, når produktet ikke anvendes i en længere periode.

Risiko for beskadigelse af produktet

- Anvend udelukkende den angivne batteri-/akkutype!
- Indsæt batterier/akkuer iht. polaritetsmærkningen (+) og (-) til batteri/akku og produktet.
- Rengør kontakter ved batteriet/det genopladelige batteri og i batterirummet før ilægningen med en tør, fnugfri klud eller en vatpind!
- Fjern brugte batterier/akkuer omgående fra produktet.

Ibrugtagning

Isætning/udskiftning af batterier (se ill. B)

- Åbn batterirumslåget 9 på bagsiden af projektoren 1. Fjern hertil fastgørelsesskruen 7 ved hjælp af stjerneskruetrækkeren.
- Fjern i givet fald brugte batterier fra batterirummet 8 og isæt tre nye batterier 5 (LR6 (type AA)) i batterirummet 8.
- Sæt batterirumslåget 9 igen på batterirummet 8 og fastgør det, ved at spænde

fastgørelsesskruen 7 ved hjælp af en stjerneskruetrækker.

Produktet er nu klar til brug.

Anvendelse

- Læg projektorbasen 2 fladt på bordet og sørg for, at den står fast og ikke vipper.
- Sæt projektoren 1 i den respektive åbning i projektorbasen 2 og lad den gå i hak (se ill. C).
- Vælg en motivskive 3 og isæt den forsigtigt i slidsen i projektoren 1 (se ill. D). **VIGTIGT:** Rør derved ikke ved folierne af motivskiverne 3.
- Læg et ark tegnepapir 6 under projektorbasen 2 (se ill. E).
- Sluk for lyset i rummet eller dæmp det.
- Tænd for projektoren 1 vha. tænd-/sluk-kontakten 1b. Projektoren 1 projicerer motivet, f.eks. et køretøj eller et dyr på tegnepapiret 6.
- Juster vha. fokusregulatoren 1a skarpheden af det ønskede motiv på tegnepapiret 6, så det fremstår så skarpt som muligt (se ill. F).
- Drej motivskiven 3, for evt. at vælge et andet motiv (se ill. G).
- Juster tegnepapiret 6 så det projicierde motiv vises på det ønskede sted på tegnepapiret 6.
- Tegn motivet med en farveblyant 4 på tegnepapiret 6 (se ill. H).
  Tip: Anvend evt. en blyant for tegne omridset (ikke indeholdt i leveringen).
- Mal efterfølgende motivet med farveblyanterne 4.
- Skift motiv efter behov, ved at dreje motivskiven 3 (se ill. I) eller skift motivskiven 3.

Bortskaffelse

Indpakningen består af miljøvenlige materialer, som De kan bortskaffe over de lokale genbrugssteder.

Bemærk forpakningsmaterialernes mærkning til affaldssorteringen, disse er mærket med forkortelser (a) og numre (b) med følgende betydning: 1–7: kunststoffer/20–22: papir og pap/80–98: kompositmaterialer.

De får oplyst muligheder til bortskaffelse af det udtjente produkt hos deres lokale myndigheder eller bystyre.

For miljøets skyld, så må produktet aldrig smides ud sammen med husholdningsaffaldet, når det er udtjent, men skal afleveres til en fagmæssig korrekt bortskaffelse. De kan informere Dem vedrørende opsamlingssteder og deres åbningstider hos deres ansvarlige forvaltning.

Produktet og tilbehøret og emballagematerialer kan genbruges og er underlagt udvidet producentansvar. De skal bortskaffes separat. Følg de viste mærkater med sorteringsoplysninger, så de bortskaffes på en bedre måde. Triman-logoet gælder kun for Frankrig.

Defekte eller brugte batterier/akkuer skal genbruges iht. retningslinje 2006/66/EF og dennes ændringer. Aflevér batterier/akkuer og/eller produktet via et af de tilbudte indsamlingssteder.

Miljøskader gennem forkert bortskaffelse af batterierne/akkuerne!

Batterier/akkuer må ikke bortskaffes via husholdningsaffaldet. De kan indeholde giftige tungmetaller og er underlagt behandlingen for særaffald. De kemiske symboler for tungmetaller er følgende: Cd = kadmium, Hg = kviksølv, Pb = bly. Aflverer derfor brugte batterier/akkuer hos en kommunal genbrugsstation.

Service

DK **Service Danmark**
Tel.: 80253972
E-Mail: owim@lidl.dk

CE

Legenda dei pittogrammi utilizzati ..... Pagina 61

Introduzione ..... Pagina 61
Utilizzo conforme alla destinazione d'uso ..... Pagina 61
Descrizione dei componenti ..... Pagina 62
Specifiche tecniche ..... Pagina 62
Contenuto della confezione ..... Pagina 62

Avvertenze generali in materia di sicurezza ..... Pagina 62
Particolari avvertenze di sicurezza nell'uso delle batterie ..... Pagina 63
Avvertenze di sicurezza per batterie/accumulatori ..... Pagina 63

Messa in funzione ..... Pagina 64
Inserimento/sostituzione delle batterie ..... Pagina 64

Utilizzo ..... Pagina 64

Smaltimento ..... Pagina 64

Assistenza ..... Pagina 65

Legenda dei pittogrammi utilizzati			
⎓	Tensione/corrente continua	OPEN LOCK	Questo simbolo indica che per bloccare il coperchio della batteria la vite deve essere serrata in senso orario usando un cacciavite a croce.
• • • • •	Regolare il fuoco		
	Accendere l'illuminazione	CE	Il marchio CE indica la conformità con le rilevanti direttive UE applicabili a questo prodotto.
O	Spegnere l'illuminazione		Avvertenze di sicurezza Istruzioni per l'uso

Proiettore per disegnare per bambini

Introduzione

Questo documento è un'edizione abbreviata delle istruzioni per l'uso complete. Facendo la scansione del codice QR puoi accedere direttamente alla pagina del servizio di assistenza Lidl (www.lidl-service.com) e inserendo il codice articolo (IAN) 391361_2201 puoi scaricare e visionare le istruzioni per l'uso complete.

AVVERTENZA! Fare riferimento alle istruzioni per l'uso complete e alle avvertenze per la s icurezza, al fine di evitare lesioni personali e danni materiali. La Guida rapida è parte integrante di questo prodotto. Prima dell'utilizzo del prodotto leggere tutte le istruzioni per l'uso e le avvertenze per la sicurezza. Conservare la guida rapida e in caso di cessione del prodotto a terzi, consegnare anche tutta la documentazione.

PDF ONLINE
www.lidl-service.com

Utilizzo conforme alla destinazione d'uso

Questo proiettore per disegnare per bambini è progettato per ricalcare le immagini del proiettore con i pastelli sulla carta. Ogni altro uso diverso da quello descritto sopra è vietato e può danneggiare prodotto. Il prodotto è destinato esclusivamente all'utilizzo in ambito domestico e non per scopi commerciali. Non vengono accettate le richieste di risarcimento per danni derivanti da uso non conforme, riparazioni improprie, modifiche non autorizzate o l'uso di pezzi di ricambio non autorizzati. La responsabilità è esclusivamente a carico dell'utente.

Descrizione dei componenti

Prima di leggere aprire le pagine con le immagini e familiarizzarsi con le diverse funzioni del prodotto.

1 Proiettore
1a Dispositivo di regolazione per messa a fuoco
1b Tasto ON/OFF
2 Base del proiettore
3 Disco con immagine
4 Matita
5 Batteria
6 Carta da disegno
7 Vite di fissaggio (coperchio del vano portabatterie)
8 Vano portabatterie
9 Coperchio del vano portabatterie

Specifiche tecniche

Tensione di esercizio:	4,5 V⎓
Potenza:	0,1 W
Lampadina:	1 LED (il LED non è sostituibile)
Batterie:	3 x 1,5 V⎓, LR6 (tipo AA)
Durata illuminazione:	ca. 100 ore

Contenuto della confezione

Estrarre tutti i componenti del prodotto dalla confezione e rimuovere tutto il materiale di imballaggio. Prima di utilizzarlo, controllare che il contenuto della confezione sia completo ed integro! Se si riscontrano danni o se mancano componenti, rivolgersi al rivenditore presso il quale si è acquistato questo prodotto.

1 proiettore
1 base del proiettore
4 dischi con immagini
5 fogli di carta da disegno
6 matite
3 batterie (LR6/AA, 1,5 V)
1 manuale di istruzioni per l'uso

Avvertenze generali in materia di sicurezza

Prima di utilizzare per la prima volta il prodotto, leggere attentamente tutte le istruzioni per l'uso e le avvertenze in materia di sicurezza! In caso di cessione del prodotto a terzi, consegnare anche l'intera documentazione del prodotto! Il diritto di garanzia decade in caso di danni derivanti dal mancato rispetto delle indicazioni contenute in questo manuale di istruzioni per l'uso! Si declina qualsiasi responsabilità per lesioni personali o danni materiali causati da un uso improprio o dal mancato rispetto delle avvertenze di sicurezza!

⚠ **ATTENZIONE.** Non idoneo a bambini di età inferiore a 36 mesi. Piccole parti. Pericolo di soffocamento.

⚠ **ATTENZIONE.** Utilizzare sotto la stretta sorveglianza di un adulto.

- **ATTENZIONE.** Tenere lontano dal fuoco.
- A causa della presenza di pezzi piccoli ingeribili si raccomanda di far eseguire il montaggio/lo smontaggio esclusivamente da un adulto.
- **ATTENZIONE.** Tutti i materiali che costituiscono l'imballaggio non sono parte integrante del giocattolo e devono essere rimossi per motivi di sicurezza prima di consegnare il prodotto ai bambini per giocare.
- Non lasciare mai i bambini incustoditi in presenza del materiale di imballaggio e del prodotto. Sussiste il rischio di soffocamento. I bambini sottovalutano spesso i pericoli. Tenere sempre il materiale d'imballaggio fuori dalla portata dei bambini.
- Conservare la confezione per chiarimenti futuri.
- Il prodotto è adatto per bambini a partire dai 3 anni.
- Questo prodotto può essere utilizzato dai bambini e da persone con capacità fisiche, sensoriali o mentali ridotte o da persone inesperte solo se supervisionate o preventivamente istruite sull'utilizzo in sicurezza del prodotto e solo se informate dei pericoli legati al prodotto stesso. La pulizia e

la manutenzione eseguibili dall'utente non possono essere effettuate da bambini senza la supervisione di un adulto.
- Utilizzare il prodotto esclusivamente in ambienti interni e asciutti.
- La fonte luminosa di questo prodotto non è sostituibile e quando raggiunge il termine del proprio ciclo di servizio sarà necessario sostituire l'intero prodotto.

Evitare un eventuale pericolo di danni materiali.

- Prima di ogni utilizzo controllare che il prodotto non sia danneggiato! Se il prodotto è danneggiato, smettere di utilizzarlo!
- Tenere il prodotto lontano da umidità, gocce e spruzzi d'acqua!

Particolari avvertenze di sicurezza nell'uso delle batterie

- L'inserimento e la rimozione delle batterie può avvenire esclusivamente ad opera di un adulto.
- Le batterie ricaricabili possono essere ricaricate solo sotto la sorveglianza di adulti.
- Prima della ricarica estrarre le batterie dal giocattolo.

Avvertenze di sicurezza per batterie/accumulatori

- **PERICOLO DI MORTE!** Tenere le batterie/gli accumulatori fuori dalla portata dei bambini. In caso di ingerimento consultare subito un medico!
- L'ingerimento può provocare ustioni, perforazione di tessuti molli e la morte. Eventuali ustioni gravi possono comparire anche nel corso delle 2 ore successive all'ingerimento.
- **PERICOLO DI ESPLOSIONE!** Non ricaricare mai batterie non ricaricabili. Non cortocircuitare e/o aprire le batterie o gli accumulatori. Ne conseguirebbe un rischio di incendio, surriscaldamento o scoppio.
- Non gettare mai le batterie/gli accumulatori nel fuoco o in acqua.
- Non esercitare alcuna pressione meccanica sulle batterie/sugli accumulatori.

Rischio di perdita di liquido dalle batterie/dagli accumulatori

- Evitare condizioni e temperature estreme che possano ripercuotersi sulle batterie/sugli accumulatori, quali ad esempio la vicinanza a termosifoni o l'irraggiamento solare diretto.
- Evitare il contatto delle sostanze chimiche con la pelle, gli occhi e le mucose in caso di fuoriuscita del liquido dalle batterie/dagli accumulatori! Sciacquare subito le aree colpite con acqua pulita e consultare immediatamente un medico!
- **INDOSSARE GUANTI PROTETTIVI!** Batterie e accumulatori danneggiati o che presentano perdite possono corrodere la pelle in caso di contatto. Pertanto, in questo caso indossare sempre guanti di protezione adatti.
- Nel caso di perdita di liquido delle batterie/degli accumulatori, rimuoverli subito dal prodotto per evitare danneggiamenti.
- Utilizzare solamente batterie/gli accumulatori dello stesso tipo. Non mischiare le batterie/gli accumulatori vecchi con quelli nuovi!
- Rimuovere le batterie/gli accumulatori, quando il prodotto non viene utilizzato a lungo.

Rischio di danneggiamento del prodotto

- Utilizzare esclusivamente il tipo di batterie/di accumulatori indicato!
- Inserire le batterie/gli accumulatori secondo il contrassegno della polarità (+) e (-) sulla batteria/sull'accumulatore del prodotto.

- Pulire i contatti della batteria/dell'accumulatore e quelli presenti nel vano portabatterie con un panno asciutto e privo di lanugine o un bastoncino cotonato prima dell'inserimento!
- Rimuovere immediatamente le batterie/gli accumulatori esausti dal prodotto.

Messa in funzione

Inserimento/sostituzione delle batterie (vedi Fig. B)

- Aprire il coperchio del vano portabatterie 9 posto sul retro del proiettore 1. Con un cacciavite a croce, rimuovere a tal fine la vite di fissaggio 7.
- Rimuovere eventuali batterie usate dal vano portabatterie 8 e inserire tre batterie 5 nuove (LR6 (tipo AA)) nel vano portabatterie 8.
- Collocare il coperchio del vano portabatterie 9 di nuovo sul vano portabatterie 8 e fissarlo riserrando la vite di fissaggio 7 con l'ausilio del cacciavite a croce.

Il prodotto è ora pronto per l'uso.

Utilizzo

- Collocare la base del proiettore 2 sul tavolo e assicurarsi che sia ben salda e non traballi.
- Collocare il proiettore 1 nell'apposita fessura situata nella base del proiettore 2 e farlo incastrare (vedi Fig. C).
- Scegliere un disco con immagine 3 e inserirlo con attenzione nell'apposita fessura nel proiettore 1 (vedi Fig. D).
  IMPORTANTE: non toccare le pellicole dei dischi con immagine 3.
- Collocare un foglio di carta da disegno 6 sotto la base del proiettore 2 (vedi Fig. E).
- Spegnere la luce nel locale o regolare l'intensità luminosa a piacere.
- Accendere il proiettore 1 con il tasto ON/OFF 1b. Il proiettore 1 proietta l'immagine, ad esempio un veicolo o un animale sulla carta da disegno 6.
- Impostare la messa a fuoco con l'ausilio del dispositivo di regolazione per messa a fuoco 1a in modo tale che l'immagine desiderata sia ben a fuoco sulla carta da disegno 6 (vedi Fig. F).
- Ruotare il disco con immagine 3 per selezionare eventualmente un'altra immagine (vedi Fig. G).
- Spostare la carta da disegno 6 che l'immagine proiettata venga mostrata sulla carta da disegno 6 nel punto desiderato.
- Disegnare l'immagine con una matita 4 sulla carta da disegno 6 (vedi Fig. H).
  Consiglio: in alternativa, utilizzare una matita per ricalcare i contorni (non in dotazione).
- Colorare infine l'immagine con le matite 4.
- Cambiare a piacere l'immagine ruotando il disco con immagine 3 (vedi Fig. I) o sostituire disco con immagine 3.

Smaltimento

L'imballaggio è composto da materiali ecologici che possono essere smaltiti presso i siti di raccolta locali per il riciclo.

Osservare l'identificazione dei materiali di imballaggio per lo smaltimento differenziato, i quali sono contrassegnati da abbreviazioni (a) e da numeri (b) con il seguente significato: 1–7: plastiche/20–22: carta e cartone/80–98: materiali compositi.

E' possibile informarsi circa le possibilità di smaltimento del prodotto usato presso l'amministrazione comunale o cittadina.

Per questioni di tutela ambientale non gettare il prodotto usato tra i rifiuti domestici, ma provvedere invece al suo corretto smaltimento. Presso l'amministrazione competente

è possibile ricevere informazioni circa i siti di raccolta e i relativi orari di apertura.

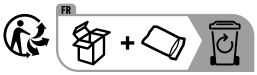

Il prodotto, i suoi accessori e i materiali di imballaggio sono riciclabili e soggetti alla responsabilità estesa del produttore. Per un migliore trattamento dei rifiuti, smaltirli separatamente seguendo i diversi simboli della raccolta differenziata. Il logo Triman è valido solamente per la Francia.

Le batterie/gli accumulatori difettosi o usati devono essere riciclati secondo la direttiva 2006/66/CE e relative modifiche. Smaltire le batterie/gli accumulatori e/o il prodotto presso i punti di raccolta indicati.

Uno smaltimento scorretto delle batterie/gli accumulatori procura danni all'ambiente!

È vietato smaltire le batterie/gli accumulatori con i rifiuti domestici. Possono contenere metalli pesanti nocivi e sono soggetti a smaltimento come rifiuti speciali. I simboli chimici dei metalli pesanti sono i seguenti: Cd = cadmio, Hg = mercurio, Pb = piombo. Consegnare, pertanto, le batterie/gli accumulatori esausti presso un punto di raccolta comunale.

Assistenza

IT **Assistenza Italia**
Tel.: 800790789
E-Mail: owim@lidl.it

CE

Az alkalmazott piktogramok jelmagyarázata ..... Oldal 67

Bevezető ..... Oldal 67
Rendeltetésszerű használat ..... Oldal 67
Alkatrészleírás ..... Oldal 67
Műszaki adatok ..... Oldal 68
A csomagtartalma ..... Oldal 68

Általános biztonsági tudnivalók ..... Oldal 68
Biztonsági tudnivalók elemek kezelésekor ..... Oldal 69
Az elemekre/akkukra vonatkozó biztonsági tudnivalók ..... Oldal 69

Üzembe helyezés ..... Oldal 69
Elemek behelyezése/cseréje ..... Oldal 69

Használat ..... Oldal 69

Mentesítés ..... Oldal 70

Szerviz ..... Oldal 70

Az alkalmazott piktogramok jelmagyarázata			
⎓	Egyenáram/-feszültség	OPEN LOCK	Ez a szimbólum azt jelzi, hogy a csavart az óramutató járásával megegyező irányba kell forgatni csillagcsavarhúzóval az elem fedelének rögzítéséhez.
• • • • •	Fókusz beállítása		
	Világítás bekapcsolása	CE	A CE-jelzés a termékre vonatkozó releváns EU-irányelvek betartását jelöli.
O	Világítás kikapcsolása		Biztonsági tudnivalók Kezelési utasítások

Gyermek-festővetítő

Bevezető

Ez a dokumentum a teljes használati útmutató rövidített nyomtatott változata. A QR-kód beolvasásával Ön egyenesen a Lidl-Service oldalára látogathat (www.lidl-service.com) és a cikkszám megadásával (IAN) 391361_2201 megtekintheti és letöltheti a teljes használati útmutatót.

FIGYELMEZTETÉS! Tartsa be a teljes használati útmutatót és a biztonsági utasításokat a személyi és anyagi károk elkerülése érdekében. A rövid útmutató a termék része. A termék használata előtt ismerje meg az összes használati- és biztonsági utasítást. A termék harmadik félnek történő továbbadása esetére őrizze meg a rövid útmutatót.

PDF ONLINE
www.lidl-service.com

Rendeltetésszerű használat

Gyermekeknek tervezett kivetítő, melyre ceruzával papírra rajzolt képeket lehet a kivetíteni. A fentiektől eltérő felhasználás nem megengedett, és kárt tehet a termékben. A termék kizárólag magánháztartásokban történő és nem közületi felhasználásra készült. A nem rendeltetésszerű használatból, helytelen javításokból, illetéktelen módosításokból vagy nem jóváhagyott pótalkatrészek használatából eredő kártérítési igényeket nem fogadjuk el. A kockázat egyedül a felhasználót terheli.

Alkatrészleírás

Az elolvasás előtt nyissa fel az ábrákat tartalmazó mindkét oldalt és ismerje meg a termék mindegyik funkcióját.

1 Kivetítő
1a Fókuszszabályozó
1b Be-/ki gomb
2 Kivetítő talp
3 Motívumos lap
4 Színes ceruza
5 Elem
6 Rajzpapír
7 Rögzítőcsavar (Elemrekeszfedél)
8 Elemrekesz
9 Elemrekeszfedél

Műszaki adatok

Üzemi feszültség:	4,5 V⎓
Teljesítmény:	0,1 W
Izzó:	1 LED (A LED nem cserélhető)
Elemek:	3 x 1,5 V ⎓, LR6 (AA típusú)
Világítási időtartam:	kb. 100 óra

A csomagtartalma

Vegye ki a termék minden részét a csomagolásból és távolítsa el a csomagolóanyagot. Használat előtt ellenőrizze a csomagolás tartalmának teljességét és sértetlenségét! Amennyiben bármilyen sérülést vagy hiányzó tartozékot fedez fel a terméken, forduljon a viszonteladóhoz, akitől megvásárolta a terméket.

1 Kivetítő
1 Kivetítő talp
4 Motívumos lap
5 Rajzpapír lap
6 Színes ceruza
3 Elem (LR6/AA, 1,5 V)
1 Használati útmutató

Általános biztonsági tudnivalók

A termék első használata előtt ismerkedjen meg valamennyi használati utasítással és biztonsági tudnivalóval! A termék harmadik fél részére történő továbbadása esetén adja át a teljes dokumentációt is! A használati utasítás figyelmen kívül hagyásából eredő károkra nem vonatkozik a garancia! A szakszerűtlen használatból vagy a biztonsági tudnivalók figyelmen kívül hagyásából eredő anyagi károkért vagy személyi sérülésekért nem vállalunk felelősséget!

⚠ **FIGYELEM.** Nem használhatják 36 hónapos kor alatti gyermekek. Apró alkatrészek. Fulladásveszély.

⚠ **FIGYELEM.** Használat felnőtt közvetlen felügyelete alatt.

- **FIGYELEM.** Tűztől távol tartandó.
- Az összeszerelést/szétszerelést csak felnőttek végezhetik a lenyelhető apró alkatrészek miatt.
- **FIGYELEM.** A csomagolóanyagok nem a játékszer tartozékai, ezeket biztonsági okokból mindig távolítsa el, mielőtt odaadja a gyerekeknek a terméket játszani.
- Soha ne hagyjon gyermeket a termékkel és a csomagolóanyaggal felügyelet nélkül. Fulladásveszély áll fenn. A gyermekek gyakran alábecsülik a veszélyeket. Mindig tartsa távol a gyerekeket a csomagolóanyagoktól.
- A jövőben felmerülő kérdések esetére őrizze meg a csomagolást.
- A termék 3 éves kor feletti gyermekek számára ajánlott.
- A terméket gyerekek, valamint korlátozott fizikai, érzékszervi vagy szellemi képességgel élő vagy nem megfelelő tapasztalattal és tudással rendelkező személyek csak felügyelet mellett, illetve a termék biztonságos használatára vonatkozó felvilágosítás és a lehetséges veszélyek megértése után használhatják. A tisztítást és a karbantartást gyerekek nem végezhetik felügyelet nélkül.
- A terméket csak száraz beltéren használja.
- A termék izzója nem cserélhető, az izzó élettartamának végén az egész terméket ki kell cserélni.

Kerülje az anyagi károk veszélyét.

- Vizsgálja meg minden egyes használat előtt a terméket esetleges sérülések szempontjából! Ha a termék sérült, hagyja abba a használatát!
- Tartsa a terméket nedvességtől, cseppenő és fröccsenő víztől távol!

Biztonsági tudnivalók elemek kezelésekor

- Az elemek eltávolítását és behelyezését csak felnőtt végezheti.
- Az akkumulátorokat felnőtt felügyelete mellett szabad feltölteni.
- Töltés előtt vegye ki az elemeket a játékszerből.

Az elemekre/akkukra vonatkozó biztonsági tudnivalók

- **ÉLETVESZÉLY!** Tartsa távol az elemeket/akkumulátorokat a gyermekektől. Lenyelés esetén azonnal forduljon orvoshoz!
- A lenyelés égési sérülésekhez, puha szövetek perforációjához és halálhoz vezethet. 2 órán belül a lenyelés után súlyos égési sérülések léphetnek fel.
- **ROBBANÁSVESZÉLY!** Soha ne töltse a nem feltölthető elemeket. Az elemeket/akkukat tilos rövidre zárni és/vagy felnyitni. Annak következménye túlhevülés, tűzveszély vagy a kihasadásuk lehet.
- Soha ne dobja az elemeket/akkukat tűzbe vagy vízbe.
- Ne tegye ki az elemeket/akkukat mechanikai terhelésnek!

Az elemek/akkuk kifolyásának kockázata

- Kerülje a szélsőséges körülményeket és hőmérsékleteket, mint pl. fűtőtestek/közvetlen napsugárzás, amelyek hatással lehetnek az elemekre/akkukra.
- Ha az elemek/akkumulátorok kifolytak, kerülje el bőr, a szemek és a nyálkahártyák vegyszerekkel való érintkezését! Azonnal mossa le az érintett helyet tiszta vízzel és forduljon orvoshoz!
- **VISELJEN VÉDŐKESZTYŰT!** A kifutott, vagy sérült elemek/akkuk a bőrrel érintkezve felmarhatják azt. Ezért ilyen esetben mindenképpen húzzon megfelelő védőkesztyűt.
- Az elem/akku kifolyása esetén távolítsa el azt azonnal a termékből a sérülések elkerülése érdekében.
- Csak azonos típusú elemeket/akkukat használjon! Ne használjon együtt régi és új elemeket/akkukat!
- Távolítsa el az elemeket/akkukat, ha hosszabb ideig nem használja a terméket.

A termék sérülésének veszélye

- Kizárólag a megadott típusú elemeket/akkukat használja.
- Az elemeket/akkut a termék és az elem/akku (+) és (-) polaritás-jelzésének megfelelően helyezze be.
- Behelyezés előtt tisztítsa meg az elem/akkumulátor és az elemrekesz érintkezőit egy száraz, szöszmentes kendővel vagy fültisztító pálcikával!
- A lemerült elemeket/akkukat haladéktalanul távolítsa el a készülékből.

Üzembe helyezés

Elemek behelyezése/cseréje (lásd B. ábra)

- Nyissa fel az elemrekesz fedelét 9 a kivetítő 1 hátoldalán. Ehhez csillagcsavarhúzóval távolítsa el a rögzítőcsavart 7.
- Vegye ki a használt elemeket az elemrekeszből 8, és helyezzen be három új elemet 5 (LR6 (AA típus)) az elemrekeszbe 8.
- Helyezze vissza az elemrekesz fedelét 9 az elemrekeszbe 8, és rögzítse azt a rögzítőcsavar 7 visszacsavarásával egy csillagcsavarhúzóval.

A termék most üzemkész.

Használat

- Fektesse a kivetítő talpát 2 az asztalra és győződjön meg róla, hogy biztosan áll és nem inog.

- Helyezze a kivetítőt 1 a kivetítő talpán 2 található nyílásba, hogy a helyére kattanjon (lásd C. ábra).
- Válasszon ki egy motívumos lapot 3, és óvatosan helyezze be a kivetítőn 1 található nyílásba (lásd D. ábra).
  FONTOS: Eközben ne érintse meg a motívumos lap 3 fóliáját.
- Helyezzen egy rajzpapírt 6 a kivetítő talpa 2 alá (lásd E. ábra).
- Sötétítse el a helyiséget, vagy ha lehetséges, tompítsa a fényt.
- Kapcsolja be a kivetítőt 1 a be-ki gombbal 1b. A kivetítő 1 kivetíti a motívumot, pl. egy járművet vagy állatot a rajzpapíron 6.
- A fókuszszabályozóval 1a állítsa be a fókuszt úgy, hogy a kívánt motívum fókuszban legyen a rajzpapíron 6 (lásd F. ábra).
- Fordítsa el a motívumos lapot 3, ha szükséges, válasszon másik motívumot (lásd G. ábra).
- Mozgassa a rajzpapírt 6 úgy, hogy a kivetített motívum a kívánt helyzetben legyen a rajzpapíron 6.
- Rajzolja a motívumot színes ceruzával 4 a rajzpapírra 6 (lásd H. ábra).
  Tipp: Alternatív megoldásként használjon ceruzát (nem tartozék) a körvonalak megerősítéséhez.
- Ezután fesse ki a motívumot a színes ceruzákkal 4.
- Ha szeretné, megváltoztathatja a motívumot a motívumos lap 3 elforgatásával (lásd I. ábra), vagy kicserélheti a motívumos lapot 3.

Mentesítés

A csomagolás környezetbarát anyagokból készült, amelyeket a helyi újrahasznosító helyeken adhat le ártalmatlanítás céljából.

A hulladék elkülönítéséhez vegye figyelembe a csomagolóanyagon található jelzéseket. Ezek rövidítéseket (a) és számokat (b) tartalmaznak a következő jelentéssel: 1–7: műanyagok/20–22: papír és karton/80–98: kötőanyagok.

A kiszolgált termék megsemmisítési lehetőségeiről lakóhelye illetékes önkormányzatánál tájékozódhat.

A környezete érdekében, ne dobja a kiszolgált terméket a háztartási szemétbe, hanem adja le szakszerű ártalmatlanításra. A gyűjtőhelyekről és azok nyitvatartási idejéről az illetékes önkormányzatnál tájékozódhat.

Izdelek z dodatki in embalažni materiali so primerni za recikliranje. Zanje veljajo določila proizvajalčeve razširjene odgovornosti. Za boljše ravnanje z odpadki jih odlagajte ločeno, upoštevajoč prikazane informacije o razvrščanju. Logotip Triman velja samo za Francijo.

A hibás vagy elhasznált elemeket/akkukat a 2006/66/EK irányelv és módosításai értelmében újra kell hasznosítani. Szolgáltassa vissza az elemeket/akkukat és/vagy a terméket az ajánlott gyűjtőállomásokon keresztül.

Környezeti károk az elemek/akkuk hibás megsemmisítése következtében!

Az elemeket/akkukat nem szabad a háziszemétbe dobni. Mérgező hatású nehézfémeket tartalmazhatnak és ezért különleges kezelést igénylő hulladéknak számítanak. A nehézfémek vegyjelei a következők: Cd = kadmium, Hg = higany, Pb = ólom. Ezért az elhasznált elemeket/akkukat egy közösségi gyűjtőhelyen adja le.

Szerviz

(HU) **Szerviz Magyarország**
Tel.: 0680021536
E-mail: owim@lidl.hu

CE

Legenda uporabljenih piktogramov ..... Stran 72

Uvod ..... Stran 72
Predvidena uporaba ..... Stran 72
Opis delov ..... Stran 72
Tehnični podatki ..... Stran 73
Obseg dobave ..... Stran 73

Splošni varnostni napotki ..... Stran 73
Posebni varnostni napotki za ravnanje z baterijami ..... Stran 73
Varnostni napotki za baterije/akumulatorje ..... Stran 74

Začetek uporabe ..... Stran 74
Vstavljanje/zamenjava baterij ..... Stran 74

Uporaba ..... Stran 74

Odstranjevanje ..... Stran 75

Servis ..... Stran 75

Legenda uporabljenih piktogramov			
⎓	Enosmerni tok/enosmerna napetost	OPEN LOCK	Ta simbol prikazuje, da je treba vijak zavrteti s pomočjo križnega izvijača v smeri urnega kazalca, da zapahnete pokrov za baterije.
• • • • •	Nastavljanje fokusa		
	Vklop osvetljave	CE	Oznaka CE označuje skladnost z relevantnimi direktivami EU, ki veljajo za ta izdelek.
O	Izklop osvetljave		Varnostni napotki Navodila za upravljanje

Otroški slikarski projektor

Uvod

Pri tem dokumentu gre za skrajšano tiskano različico celotnih navodil za uporabo. S skeniranjem kode QR prispete neposredno na spletno mesto Lidl-Service (www.lidl-service.com) in lahko z vnosom številke izdelka (IAN) 391361_2201 vidite in prenesete celotna navodila za uporabo.

OPOZORILO! Upoštevajte celotna navodila za uporabo in varnostne napotke, da boste preprečili telesne poškodbe oseb in materialno škodo. Kratka navodila so sestavni del tega izdelka. Preden začnete izdelek uporabljati, se seznanite z vsemi navodili za uporabo in varnostnimi napotki. Skrbno shranite kratka navodila in ob predaji izdelka tretji osebi priložite tudi vso dokumentacijo.

PDF ONLINE
www.lidl-service.com

Predvidena uporaba

Ta otroški projektor je zasnovan, da preriše slike iz projektorja s pisanimi pisali na papir. Vsakršna uporaba, ki odstopa od zgoraj navedene, je prepovedana in povzroči poškodbo izdelka. Izdelek je namenjen samo za uporabo v zasebnih gospodinjstvih in ne za poslovno uporabo. Odškodninski zahtevki zaradi nepredvidene uporabe, nestrokovnega popravila, nepooblaščenih sprememb ali uporabe neodobrenih nadomestnih delov ne bodo sprejeti. Tveganje nosi izključno uporabnik.

Opis delov

Pred branjem odprite strani s slikami in se nato seznanite z vsemi funkcijami izdelka.

1 Projektor
1a Regulator fokusa
1b Tipka za vklop/izklop
2 Podstavek projektorja
3 Plošča z motivom
4 Barvno pisalo
5 Baterija
6 Risalni papir
7 Pritrdilni vijak (pokrov predalčka za baterije)
8 Predalček za baterije
9 Pokrov predalčka za baterije

Tehnični podatki

Obratovalna napetost:	4,5 V⎓
Moč:	0,1 W
Sijalka:	1 LED (LED ni zamenljiva.)
Baterije:	3 x 1,5 V⎓, LR6 (tip AA)
Trajanje svetenja:	pribl. 100 ur

Obseg dobave

Vzemite vse dele izdelka iz embalaže in odstranite ves embalažni material. Pred začetkom uporabe preverite popolnost in nepoškodovanost vsebine embalaže! Če opazite poškodbe ali manjkajoče dele, se obrnite na prodajalca, pri katerem ste izdelek kupili.

1 projektor
1 podstavek projektorja
4 plošče z motivi
5 listov risalnega papirja
6 barvnih pisal
3 baterije (LR6/AA, 1,5 V)
1 navodilo za uporabo

Splošni varnostni napotki

Pred prvo uporabo izdelka preberite vsa navodila za uporabo in varnostne napotke! Če izdelek odstopite novemu lastniku, mu zraven izročite tudi vse dokumente! Pri škodi, ki bi nastala zaradi neupoštevanja teh navodil za uporabo, pravica do garancije preneha veljati! Za materialno škodo ali za poškodbe oseb, ki bi jih povzročila nepravilna uporaba ali neupoštevanje varnostnih napotkov, ne prevzemamo odgovornosti!

⚠ **POZOR.** Ni primerno za otroke, mlajše od 36 mesecev. Majhni deli. Nevarnost zadušitve.

⚠ **POZOR.** Uporaba pod neposrednim nadzorom odrasle osebe.

- **POZOR.** Ne približujte ognju.
- Montažo/demontažo naj izvede odrasla oseba zaradi malih delov, ki jih je mogoče pogoltniti.
- **POZOR.** Embalažni materiali niso sestavni del igrače in jih je treba iz varnostnih razlogov vedno odstraniti, preden predate izdelek otrokom za igro.
- Otrok z embalažnim materialom in izdelkom nikoli ne pustite nenadzorovanih. Obstaja nevarnost zadušitve. Otroci pogosto podcenjujejo nevarnosti. Otrok ne pustite v bližino embalažnega materiala.
- Embalažo shranite za poznejšo uporabo.
- Izdelek je primeren za otroke od 3 let naprej.
- Izdelek lahko uporabljajo otroci ter osebe z zmanjšanimi fizičnimi, čutilnimi ali duševnimi sposobnostmi ali osebe s pomanjkanjem izkušenj in/ali znanja, če so pod nadzorom ali če so bili poučeni o varni uporabi izdelka in razumejo nevarnosti, do katerih lahko pride med uporabo. Otroci ne smejo brez nadzora izvajati čiščenja in vzdrževanja.
- Izdelek uporabljajte samo v suhih notranjih prostorih.
- Vir svetlobe tega izdelka ni zamenljiv; ob koncu življenjske dobe vira svetlobe je treba zamenjati celoten izdelek.

Preprečite nevarnost materialne škode.

- Pred vsako uporabo preverite, ali je izdelek morebiti poškodovan! Če ugotovite poškodbe izdelka, ga ne uporabljajte!
- Izdelek hranite na mestu brez vlage, kapljanja in brizganja vode!

Posebni varnostni napotki za ravnanje z baterijami

- Vstavljanje in odstranjevanje baterij sme izvesti le odrasla oseba.
- Akumulatorske baterije je dovoljeno polniti le pod nadzorom odraslih oseb.
- Pred polnjenjem odstranite akumulatorske baterije iz igrače.

Varnostni napotki za baterije/akumulatorje

- **SMRTNA NEVARNOST!** Baterije/akumulatorje shranjujte zunaj dosega otrok. V primeru zaužitja nemudoma poiščite zdravniško pomoč!
- Zaužitje lahko privede do opeklin, perforacij mehkega tkiva in smrti. Do hudih opeklin lahko pride v 2 urah po zaužitju.
- **NEVARNOST EKSPLOZIJE!** Baterij, ki niso predvidene za polnjenje, nikoli znova ne polnite. Ne povzročite kratkega stika baterij/akumulatorjev in/ali jih odpirajte. Posledice so lahko pregretje in nevarnost požara, lahko jih tudi raznese.
- Baterij/akumulatorjev nikoli ne mečite v ogenj ali vodo.
- Baterij/akumulatorjev ne izpostavljajte mehanskim obremenitvam.

Tveganje iztekanja baterij/akumulatorjev

- Izogibajte se izrednim pogojem in temperaturam, ki bi lahko vplivale na baterije/akumulatorje, npr. na radiatorju/neposredni sončni svetlobi.
- Če baterije/akumulatorji iztečejo, preprečite stik kemikalij s kožo, z očmi in s sluznicami! Prizadeta mesta takoj sperite s čisto vodo in takoj poiščite zdravniško pomoč!
- **NOSITE ZAŠČITNE ROKAVICE!** Iztekle ali poškodovane baterije/akumulatorji lahko ob stiku s kožo povzročijo razjede. V takšnem primeru nosite primerne zaščitne rokavice.
- V primeru iztekanja baterij/akumulatorjev le-te takoj odstranite iz izdelka, da preprečite poškodbe.
- Uporabljajte samo baterije/akumulatorje enakega tipa. Ne mešajte starih baterij/akumulatorjev z novimi!
- Baterije/akumulatorje odstranite, kadar izdelka dlje časa ne uporabljate.

Tveganje poškodb izdelka

- Uporabljajte izključno navedeni tip baterije/akumulatorja!
- Baterije/akumulatorje vstavite v izdelek skladno z oznakama polarnosti (+) in (-) na bateriji/akumulatorju in izdelku.
- Pred vstavljanjem očistite kontakte baterije/akumulatorja in v predalčku za baterije s suho krpo, ki ne pušča vlaken ali z vatirano palčko!
- Iztrošene baterije/akumulatorje nemudoma odstranite iz izdelka.

Začetek uporabe

Vstavljanje/zamenjava baterij (glejte sliko B)

- Odprite pokrov predalčka za baterije 9 na hrbtni strani projektorja 1. Pri tem odstranite pritrdilni vijak 7 s pomočjo križnega izvijača.
- Po potrebi odstranite izrabljene baterije iz predalčka za baterije 8 in vstavite tri nove baterije 5 (LR6 (tip AA)) v predalček za baterije 8.
- Pokrov predalčka za baterije 9 znova namestite na predalček za baterije 8 in ga pritrdite, tako da znova privijete pritrdilni vijak 7 s pomočjo križnega izvijača.

Izdelek je zdaj pripravljen za obratovanje.

Uporaba

- Položite podstavek projektorja 2 plosko na mizo in poskrbite, da bo trdno postavljen in se ne bo majal.
- Vstavite projektor 1 v predvideno odprtino v podstavku projektorja 2, tako da se zaskoči (glejte sliko C).
- Izberite ploščo z motivom 3 in jo previdno namestite v predvideno režo v projektorju 1 (glejte sliko D).
  POMEMBNO: Pri tem se ne dotikajte folij plošče z motivom 3.

- Položite list risalnega papirja 6 pod podstavek projektorja 2 (glejte sliko E).
- Izklopite ali po možnosti zatemnite svetlobo v prostoru.
- Vklopite projektor 1 s tipko za vklop/izklop 1b. Projektor 1 projicira motiv, npr. vozilo ali žival, na risalni papir 6.
- S pomočjo regulatorja fokusa 1a nastavite fokus tako, da bo želeni motiv na risalnem papirju 6 jasno prikazan (glejte sliko F).
- Obrnite ploščo z motivom 3, če želite izbrati drug motiv (glejte sliko G).
- Premaknite risalni papir 6 tako, da bo projicirani motiv prikazan na želenem mestu na risalnem papirju 6.
- Narišite motiv z barvnim pisalom 4 na risalni papir 6 (glejte sliko H).
  Nasvet: Alternativno lahko za prerisovanje obrisov uporabite svinčnik (ni priložen).
- Nato s pomočjo barvnih pisal 4 pobarvajte motiv.
- Po želji zamenjajte motiv z vrtenjem plošče z motivom 3 (glejte sliko I) ali zamenjajte ploščo z motivom 3.

Odstranjevanje

Embalaža je narejena iz okolju primernih materialov, ki jih lahko oddate za recikliranje na lokalnih zbirališčih odpadkov.

Upoštevajte oznake embalažnih materialov za ločevanje odpadkov, ki so označene s kraticami (a) in številkami (b) z naslednjim pomenom: 1–7: umetne mase/20–22: papir in karton/80–98: vezni materiali.

O možnostih odstranjevanja odsluženega izdelka se lahko pozanimate pri svoji občinski ali mestni upravi.

Ko je vaš izdelek dotrajan, ga zaradi varovanja okolja ne odvrzite med gospodinjske odpadke, temveč ga oddajte na ustreznem zbirališču tovrstnih odpadkov. O zbirnih mestih in njihovih delovnih časih se lahko pozanimate pri svoji pristojni občinski upravi.

Izdelek z dodatki in embalažni materiali so primerni za recikliranje. Zanje veljajo določila proizvajalčeve razširjene odgovornosti. Za boljše ravnanje z odpadki jih odlagajte ločeno, upoštevajoč prikazane informacije o razvrščanju. Logotip Triman velja samo za Francijo.

Pokvarjene ali iztrošene baterije/akumulatorje je treba reciklirati v skladu z Direktivo 2006/66/ES in njenimi spremembami. Baterije/akumulatorje in/ali izdelek vrnite na ponujenih zbirnih mestih.

Škoda na okolju zaradi napačnega odstranjevanja baterij/akumulatorjev!

Baterij/akumulatorjev ni dovoljeno odstraniti skupaj z gospodinjskimi odpadki. Vsebujejo lahko strupene težke kovine in so podvržene določbam za ravnanje z nevarnimi odpadki. Kemični simboli težkih kovin so naslednji: Cd = kadmij, Hg = živo srebro, Pb = svinec. Zato iztrošene baterije/akumulatorje oddajte na komunalnem zbirnem mestu.

Servis

SI **Servis Slovenija**
Tel.: 00386 (0) 80 70 60
E-Mail: owim@lidl.si

CE

OWIM GmbH & Co. KG
Stiftsbergstraße 1
74167 Neckarsulm
GERMANY

Model-No.: HG09476
Version: 07/2022

Stand der Informationen · Last Information Update · Version des informations · Stand van de informatie · Stan informacji · Stav informací · Stav informácií · Estado de las informaciones · Tilstand af information Versione delle informazioni · Információk állása · Stanje informacij: 07/2022
Ident.-No.: HG09476072022-8

IAN 391361_2201